ТИПОВЫЕ СТРОИТЕЛЬНЫЕ КОНСТРУКЦИИ, ИЗДЕЛИЯ И УЗЛЫ

СЕРИЯ 1.010-1

ГИДРОИЗОЛЯЦИЯ ПОДЗЕМНЫХ ЧАСТЕЙ ЗДАНИЙ И СООРУЖЕНИЙ

ВЫПУСК 1

ЗАКЛАДНЫЕ И СОЕДИНИТЕЛЬНЫЕ ИЗДЕЛИЯ

РАБОЧИЕ ЧЕРТЕЖИ

gost.e-ecolog.ru

ТИПОВЫЕ СТРОИТЕЛЬНЫЕ КОНСТРУКЦИИ, ИЗДЕЛИЯ И УЗЛЫ

СЕРИЯ 1.010-1

ГИДРОИЗОЛЯЦИЯ ПОДЗЕМНЫХ ЧАСТЕЙ ЗДАНИЙ И СООРУЖЕНИЙ

ВЫПУСК 1

ЗАКЛАДНЫЕ И СОЕДИНИТЕЛЬНЫЕ ИЗДЕЛИЯ

РАБОЧИЕ ЧЕРТЕЖИ

РАЗРАБОТАНЫ:

ИНСТИТУТОМ ЦНИИПРОМЗДАНИЙ

ЗАМЕСТИТЕЛЬ ДИРЕКТОРА

В. В. ГРАНЁВ

РУКОВОДИТЕЛЬ ОТДЕЛА

А. М. ТУГОЛУКОВ

РУКОВОДИТЕЛЬ ТЕМЫ

В. Т. ИЛЬИН

ИНСТИТУТОМ ХАРЬКОВСКИЙ ПРОМСТРОЙНИИПРОЕКТ

ГЛАВНЫЙ ИНЖЕНЕР ИНСТИТУТА

Н.Ф. ДОВГИЙ

ГЛАВНЫЙ ИНЖЕНЕР ПРОЕКТА

А.М. МОНИН

УТВЕРЖДЕНЫ:

УПРАВЛЕНИЕМ ПРОЕКТИРОВАНИЯ И ИНЖЕНЕРНЫХ ИЗЫСКАНИЙ МИНСТРОЯ РОССИИ

ПИСЬМО ОТ 06.10.92 №- 9-1/305

ВВЕДЕНЫ В ДЕЙСТВИЕ:

С 1 апреля 1993 г.

ЦНИИПРОМЗДАНИЙ

ПРИКАЗ. ОТ 28.10.92 №- 78

Обозначение документа	Наименование	Стр.
1.010-1.1 -ТТ	Технические требования	4
-1	Изделие закладное МН1...МН5	7
-2	Изделие закладное МН6	10
-3	Изделие закладное МН7	11
-4	Изделие закладное МН8	12
-5	Изделие закладное МН9	13
-6	Изделие закладное МН10	14
-7	Изделие закладное МН 11	15
-8	Изделие закладное МН12	16
-9	Изделие закладное МН 13	17
-10	Изделие закладное МН 14	18
-11	Изделие закладное МН 15	19
-12	Изделие закладное МН 16	20
-13	Изделие соединительное МС1...МС2, МС14	21
-14	Изделие соединительное МС 3	22
-15	Изделие соединительное МС 4	23
-16	Изделие соединительное МС 5	24
-17	Изделие соединительное МС 6	25
-18	Изделие соединительное МС 7	26
-19	Изделие соединительное МС 8	27

Взам. инв. № | Подп. и дата | Инв. № подл.

Нач. отд.	Марков	
Н. контр.	Дрибинский	
Гл. спец.	Дрибинский	
Зав. гр.	Матохин	
Вед. инж.	Матохин	
Пров.	Матохин	
Разраб.	Кузнецова	

1.010-1.1

Содержание

Стадия	Лист	Листов
Р	1	2

Харьковский промстройниипроект

Обозначение документа	Наименование	Стр.
1.010-1.1-20	Изделие соединительное МС 9	28
-21	Изделие соединительное МС 10	29
-22	Изделие соединительное МС 11	30
-23	Изделие соединительное МС 12	31
-24	Изделие соединительное МС 13	32
-25	Изделие соединительное МС 15	33
-26	Изделие закладное МН 17	34

Общая часть

1. Настоящий выпуск серии 1.010-1 содержит рабочие чертежи закладных и соединительных изделий, применяемых в узлах гидроизоляции.

Состав серии и общие материалы для проектирования узлов гидроизоляции приведены в выпуске 0-0 настоящей серии.

2. В выпуске принята следующая маркировка изделий:

МН 2-3 - изделие закладное

МС 1-2 - изделие соединительное

Цифра после букв обозначает порядковый номер закладного или соединительного изделия, цифра после дефиса - вариант исполнения закладного или соединительного изделия данной марки.

Инв. № подл.	Подп. и дата	Взам. инв. №

Нач. отд.	Марков	
Н. контр.	Дрибинский	
Гл. спец.	Дрибинский	
Зав. гр.	Матохин	
Вед. инж.	Матохин	
Провер.	Матохин	
Разраб.	Кузнецова	

1.010-1.1-ТТ

Технические требования

Стадия	Лист	Листов
Р	1	3

Харьковский Промстройниипроект

Технические требования к изготовлению закладных изделий

При изготовлении арматурных изделий и закладных изделий должны соблюдаться требования ГОСТ 10922-90 „Арматурные и закладные изделия сварные, соединения сварные арматуры и закладных изделий железобетонных конструкций." и ГОСТ 14098-85 „Соединения сварные арматуры и закладных изделий железобетонных конструкций. Типы, конструкция и размеры."

Материал пластин для закладных и соединительных изделий, кроме оговоренных чертежами, принят из стали Ст3кп по ГОСТ 380-88*.

Анкеры закладных изделий приварить к пластинам втавр дуговой механизированной сваркой под флюсом. Тип шва Т1-Мф. Другие типы сварных соединений указаны на чертежах.

Рекомендуемые типы электродов для сварки принимать по таблице 39 СНиП 3.03.01-87 „Несущие и ограждающие конструкции."

Производство и приемку работ по сварке соединений арматурных изделий и закладных

ИЗДЕЛИЙ ВЫПОЛНЯТЬ В СООТВЕТСТВИИ С ТРЕБОВАНИЯМИ СНиП 3.03.01-87 „НЕСУЩИЕ И ОГРАЖДАЮЩИЕ КОНСТРУКЦИИ."

ГОСТ 14098-85-Н1-Рш

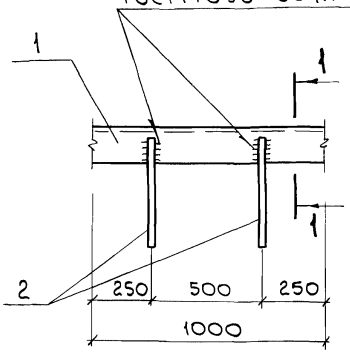

1-1

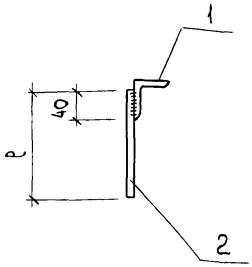

Марка	Поз.	Наименование		Кол.	Масса ед., кг	Масса издел., кг
МН1-1	1	L50×5	ℓ=1000	п.м.	3,77	4,33
	2	ф10 Ат III с	ℓ=450	2	0,28	
МН1-2	1	L50×5	ℓ=1000	п.м.	3,77	4,21
	2	ф10 Ат III с	ℓ=350	2	0,22	

Арматура класса Ат III с по ГОСТ 10884-81*
ГОСТ 8509-86*
Уголок по С245 ГОСТ 27772-88*

Продолжение таблицы см. л. 2.

Взам. инв. № | Подп. и дата | Инв. № подл.

Нач. отд.	Марков	
Н. контр.	Дрибинский	
Гл. спец.	Дрибинский	
Зав. гр.	Матохин	
Вед. инж.	Матохин	
Провер.	Матохин	
Разраб.	Кузнецова	

1.010-1.1-1

Изделие закладное МН1-... МН5-

Стадия	Лист	Листов
Р	1	3

ХАРЬКОВСКИЙ ПРОМСТРОЙНИИПРОЕКТ

Марка	Поз.	Наименование	Кол.	Масса ед., кг	Масса издел., кг
МН1-3	1	L 50×5 ℓ=1000	п.м.	3,77	4,15
	2	ф10 Ат III с ℓ=300	2	0,19	
МН2-1	1	L 63×5 ℓ=1000	п.м.	3,77	5,79
	2	ф12 Ат III с ℓ=550	2	0,49	
МН2-2	1	L 63×5 ℓ=1000	п.м.	4,81	5,69
	2	ф12 Ат III с ℓ=500	2	0,44	
МН2-3	1	L 63×5 ℓ=1000	п.м.	4,81	5,53
	2	ф12 Ат III с ℓ=400	2	0,36	
МН2-4	1	L 63×5 ℓ=1000	п.м.	4,81	5,43
	2	ф12 Ат III с ℓ=350	2	0,31	
МН3-1	1	L 75×7 ℓ=1000	п.м.	7,96	8,94
	2	ф12 Ат III с ℓ=550	2	0,49	
МН3-2	1	L 75×7 ℓ=1000	п.м.	7,96	8,84
	2	ф12 Ат III с ℓ=500	2	0,44	
МН3-3	1	L 75×7 ℓ=1000	п.м.	7,96	8,68
	2	ф12 Ат III с ℓ=400	2	0,36	
МН3-4	1	L 75×7 ℓ=1000	п.м.	7,96	8,58
	2	ф12 Ат III с ℓ=350	2	0,31	
МН4-1	1	L 90×8 ℓ=1000	п.м.	10,9	13,3
	2	ф16 Ат III с ℓ=750	2	1,19	
МН4-2	1	L 90×8 ℓ=1000	п.м.	10,9	12,96
	2	ф16 Ат III с ℓ=650	2	1,03	

Продолжение таблицы см. л. 3.

Марка	Поз.	Наименование		Кол.	Масса ед., кг	Масса изд., кг
МН4-3	1	L90×8	ℓ=1000	п.м.	10,9	12,6
	2	ф16 Ат III с	ℓ=550	2	0,87	
МН4-4	1	L90×8	ℓ=1000	п.м.	10,9	12,3
	2	ф16 Ат III с	ℓ=450	2	0,71	
МН5-1	1	L100×10	ℓ=1000	п.м.	15,1	17,5
	2	ф16 Ат III с	ℓ=750	2	1,19	
МН5-2	1	L100×10	ℓ=1000	п.м.	15,1	17,2
	2	ф16 Ат III с	ℓ=650	2	1,03	
МН5-3	1	L100×10	ℓ=1000	п.м.	15,1	16,8
	2	ф16 Ат III с	ℓ=550	2	0,87	
МН5-4	1	L100×10	ℓ=1000	п.м.	15,1	16,5
	2	ф16 Ат III с	ℓ=450	2	0,71	

Инв. № подл. | Подп. и дата | Взам. инв. №

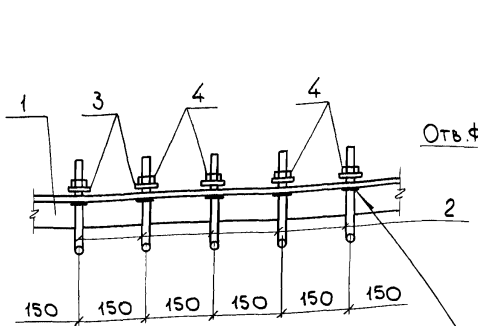

Марка	Поз.	Наименование	Кол.	Масса ед., кг	Масса издел., кг
МН6	1	Уголок 70х6 ГОСТ85-86 / С245 ГОСТ27772-88* ℓ=1000	1	6,4	8,9
	2	Ф12 А I ГОСТ5781-82* ℓ=240	7	0,2	
	3	Шайба 12 ГОСТ11371-78*	7	0,04	
	4	Гайка М12 ГОСТ5915-70*	7	0,12	

Нач.отд.	Марков		
Н.контр.	Дрибинский		
Гл.спец.	Дрибинский		
Зав.гр.	Матохин		
Вед.инж.	Матохин		
Провер.	Матохин		
Разраб.	Кузнецова		

1.010-1.1-2

Изделие закладное МН6

Стадия	Лист	Листов
Р		1

ХАРЬКОВСКИЙ ПРОМСТРОЙНИИПРОЕКТ

Взам.инв.№ | Подп. и дата | Инв.№подл.

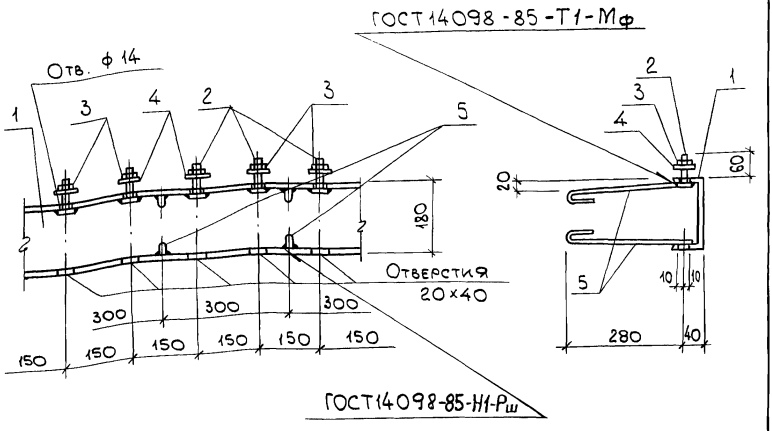

Марка	Поз.	Наименование	Кол.	Масса ед., кг	Масса издел., кг
МН7	1	Швеллер 18 ГОСТ 8240-89 / С245 ГОСТ 27772-88*	1	16,3	19,1
		ℓ = 1000			
	2	Болт М12 ГОСТ 7798-70 ℓ=70	7	0,08	
	3	Гайка М12 ГОСТ 5915-70*	7	0,12	
	4	Шайба 12 ГОСТ 11371-78*	7	0,04	
	5	ф8 А I ГОСТ 5781-82* ℓ=360	8	0,14	

Нач.отд.	Марков	
Н.контр.	Дрибинский	
Гл.спец.	Дрибинский	
Зав.гр.	Матохин	
Вед.инж.	Матохин	
Провер.	Матохин	
Разраб.	Кузнецова	

1.010-1.1-3

Изделие закладное
МН7

Стадия	Лист	Листов
Р		1

ХАРЬКОВСКИЙ ПРОМСТРОЙНИИПРОЕКТ

Инв.№ подл. | Подп. и дата | Взам. инв.№

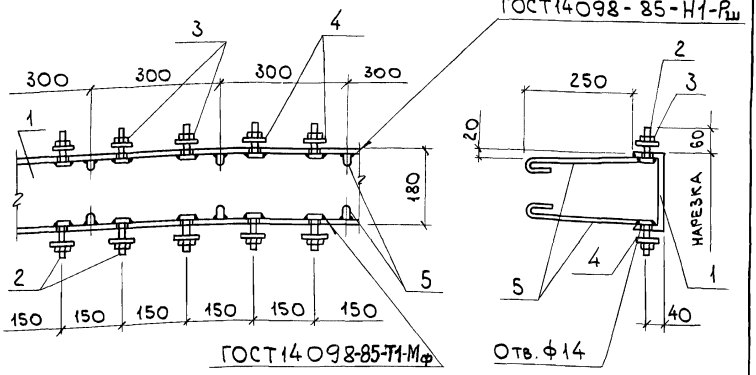

Марка	Поз.	Наименование	Кол.	Масса ед., кг	Масса издел., кг
МН 8	1	Швеллер 18 ГОСТ8240-89 / С245 ГОСТ27772-88* ℓ=1000	1	16,3	20,8
	2	Болт М12 ГОСТ7798-70 ℓ=70	14	0,08	
	3	Гайка М12 ГОСТ5915-70*	14	0,12	
	4	Шайба 12 ГОСТ11371-78*	14	0,04	
	5	ф8 А I ГОСТ5781-82* ℓ=360	8	0,14	

Нач.отд.	Марков	
Н.контр.	Дрибинский	
Гл.спец.	Дрибинский	
Зав.гр.	Матохин	
Вед.инж.	Матохин	
Провер.	Матохин	
Разраб.	Кузнецова	

1.010-1.1-4

Изделие закладное
МН 8

Стадия	Лист	Листов
Р		1

ХАРЬКОВСКИЙ ПРОМСТРОЙНИИПРОЕКТ

Инв.№ подл. | Подп. и дата | Взам.инв.№

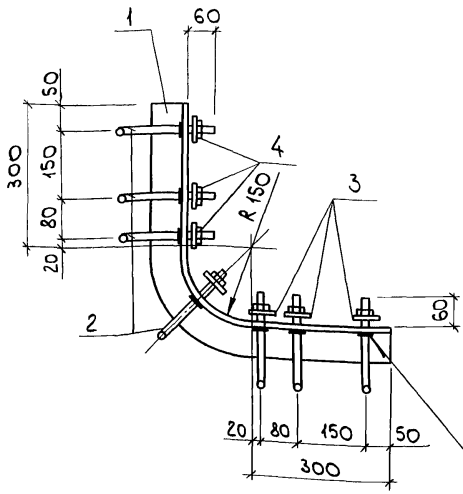

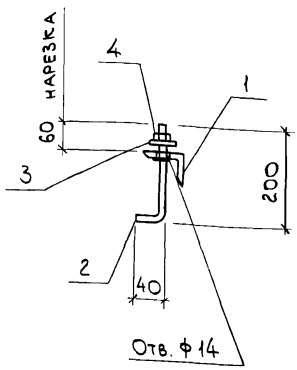

ГОСТ 14098-85-Т1-Мф

Марка	Поз.	Наименование	Кол.	Масса ед., кг	Масса издел., кг
МН9	1	Уголок 70×6 ГОСТ8509-86* / С245 ГОСТ27772-88*	1	5,3	6,56
		ℓ = 840			
	2	ф12 AI ГОСТ5781-82* ℓ = 240	7	0,2	
	3	Шайба 12 ГОСТ11371-78*	7	0,04	
	4	Гайка М12 ГОСТ5915-70*	7	0,12	

Нач.отд.	Марков		
Н.контр.	Дрибинский		
Гл.спец.	Дрибинский		
Зав.гр.	Матохин		
Вед.инж.	Матохин		
Провер.	Матохин		
Разраб.	Кузнецова		

1.010-1.1-5

Изделие закладное
МН9

Стадия	Лист	Листов
Р		1

ХАРЬКОВСКИЙ ПРОМСТРОЙНИИПРОЕКТ

Взам. инв. №

Подп. и дата

Инв. № подл.

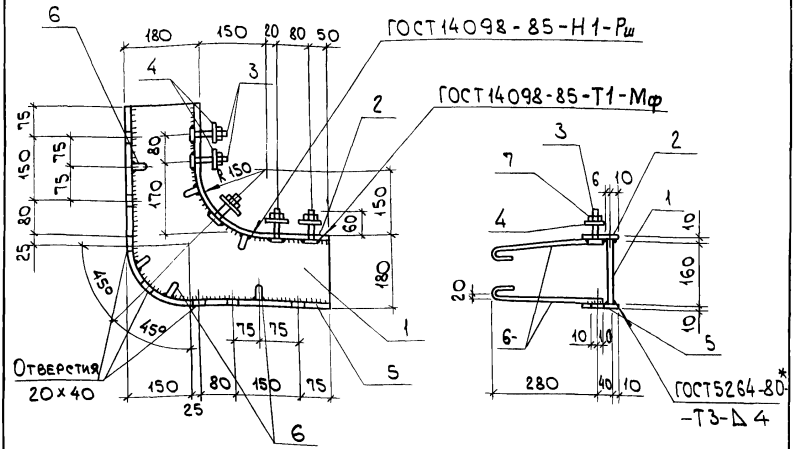

Марка	Поз.	Наименование	Кол.	Масса ед., кг	Масса издел., кг
МН10	1	-480×6 ℓ=480	1	11,1	22,4
	2	-85×10 ℓ=540	1	3,5	
	3	Болт М12 ГОСТ7798-70 ℓ=70	5	0,08	
	4	Шайба 12 ГОСТ11371-78*	5	0,04	
	5	-85×10 ℓ=890	1	5,8	
	6	ф8АI ГОСТ5781-82* ℓ=360	5	0,16	
	7	Гайка М12 ГОСТ5915-70*	5	0,12	

Прокат листовой по ГОСТ19903-74* / С245 ГОСТ27772-88*

Нач.отд.	Марков		1.010-1.1-6
Н. контр.	Дрибинский		
Гл.спец.	Дрибинский		
Зав. гр.	Матохин		Изделие закладное МН 10
Вед.инж.	Матохин		Стадия: Р; Лист: ; Листов: 1
Провер.	Матохин		ХАРЬКОВСКИЙ ПРОМСТРОЙНИИПРОЕКТ
Разраб.	Кузнецова		

Инв.№подл. | Подп. и дата | Взам.инв.№

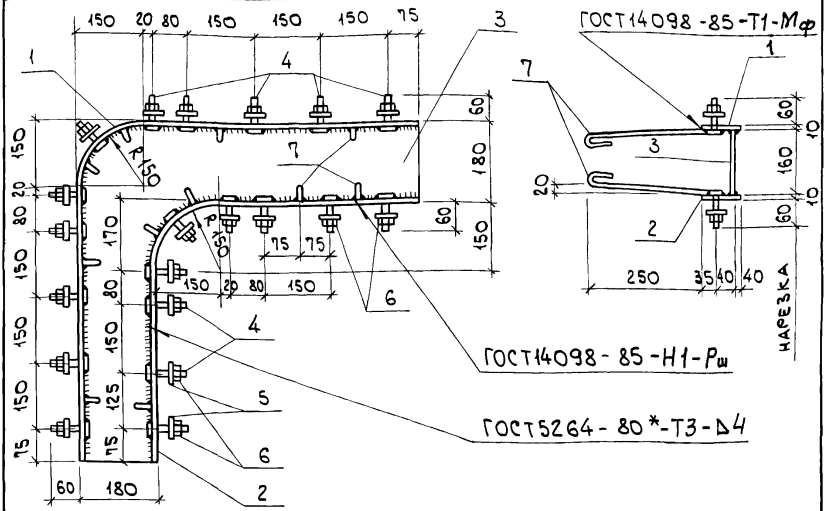

Марка	Поз.	Наименование	Кол.	Масса ед., кг	Масса издел., кг
МН11	1	-85х10 ℓ=1500	1	9,8	51,8
	2	-85х10 ℓ=1140	1	7,4	
	3	-780х6 ℓ=780	1	28,0	
	4	Болт М12 ГОСТ82-70* ℓ=70	20	0,08	
	5	Шайба 12 ГОСТ11371-78*	20	0,04	
	6	Гайка М12 ГОСТ5915-70*	20	0,12	
	7	ф8А1 ГОСТ5781-82* ℓ=360	11	0,16	

Прокат листовой по ГОСТ19903-74* / С245 ГОСТ27772-88*

Нач.отд.	Марков	
К.контр.	Дрибинский	
Гл.спец.	Дрибинский	
Зав.гр.	Матохин	
Вед.инж.	Матохин	
Провер.	Матохин	
Разраб.	Кузнецова	

1.010-1.1-7

Изделие закладное МН11

Стадия	Лист	Листов
Р		1

ХАРЬКОВСКИЙ ПРОМСТРОЙНИИПРОЕКТ

Инв. № подл. | Подп. и дата | Взам. инв. №

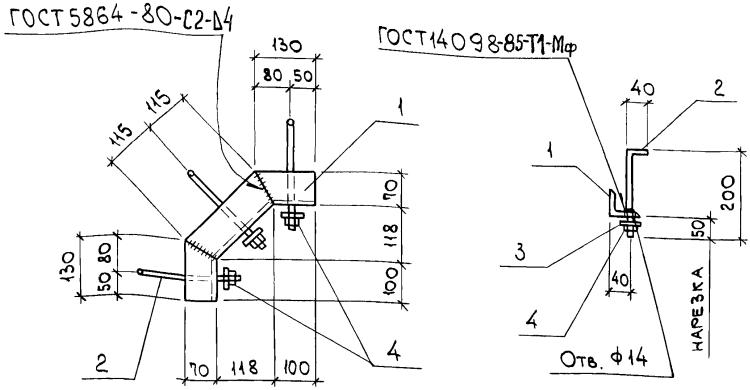

Марка	Поз.	Наименование	Кол.	Масса ед., кг	Масса издел., кг
МН12	1	Уголок 70×6 ГОСТ8509-86 С245 ГОСТ27772-88* ℓ=500	1	0,3	1,38
	2	ф12 AI ГОСТ5781-82* ℓ=240	3	0,2	
	3	Шайба 12 ГОСТ11371-78*	3	0,04	
	4	Гайка М12 ГОСТ5915-70*	3	0,12	

Нач.отд.	Марков	
Н.контр.	Дрибинский	
Гл.спец.	Дрибинский	
Зав.гр.	Матохин	
Вед.инж.	Матохин	
Провер.	Матохин	
Разраб.	Кузнецова	

1.010-1.1-8

Изделие закладное
МН12

Стадия	Лист	Листов
Р		1

ХАРЬКОВСКИЙ ПРОМСТРОЙНИИПРОЕКТ

Инв. № подл. | Подп. и дата | Взам. инв. №

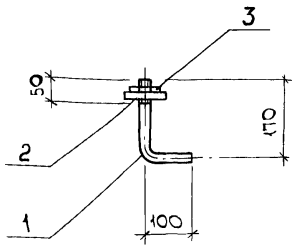

Марка	Поз.	Наименование	Кол.	Масса ед., кг	Масса издел., кг
МН 13	1	Ф12 А I ГОСТ5781-82*	1	0,2	0,4
		ℓ=270			
	2	Шайба 12 ГОСТ11371-78*	1	0,04	
	3	Гайка М12 ГОСТ5915-70*	1	0,12	

Нач.отд.	Марков		
Н.контр.	Дрибинский		
Гл.спец.	Дрибинский		
Зав.гр.	Матохин		
Вед.инж.	Матохин		
Провер.	Матохин		
Разраб.	Панасенко		

1.010-1.1-9

Изделие закладное МН 13

Стадия	Лист	Листов
Р		1

ХАРЬКОВСКИЙ ПРОМСТРОЙНИИПРОЕКТ

Инв. № подл. | Подп. и дата | Взам. инв. №

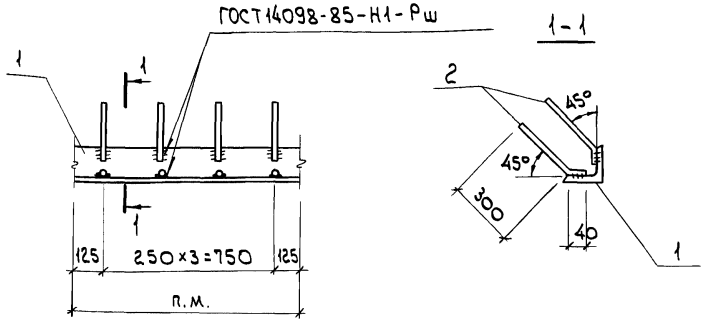

Марка	Поз.	Наименование	Кол.	Масса ед., кг	Масса издел., кг
МН 14	1	Уголок 50×5 ГОСТ8509-86* / С245 ГОСТ27772-88*	п.м.	3,77	4,3
		Р=1000			
	2	ф8 Ат III с ГОСТ10884-81*	4	0,13	
		Р=340			

Нач.отд.	Марков		
Н.контр.	Дрибинский		
Гл.спец.	Дрибинский		
Зав. гр.	Матохин		
Вед.инж.	Матохин		
Провер.	Матохин		
Разраб.	Кузнецова		

1.010-1.1-10

Изделие закладное
МН 14

Стадия	Лист	Листов
Р		1

ХАРЬКОВСКИЙ ПРОМСТРОЙНИИПРОЕКТ

Инв. № подл. | Подп. и дата | Взам. инв. №

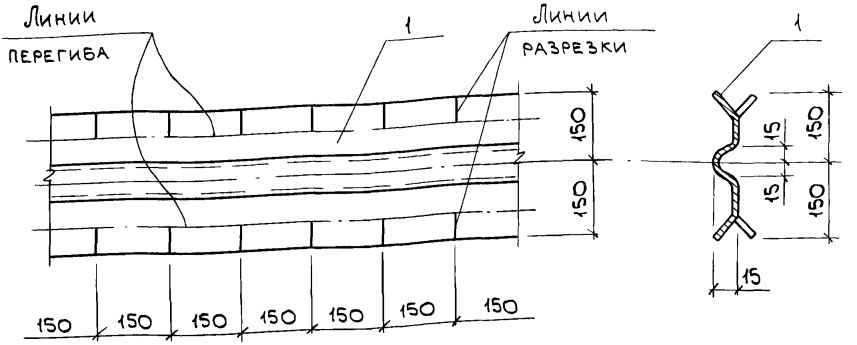

Марка	Поз.	Наименование	Кол.	Масса ед., кг	Масса издел., кг
МН 15	1	Полоса *450х1,5 ГОСТ14918-80* / ОК300В ГОСТ16523-89*	1	5,3	5,3
		ℓ=1000			

*Тонколистовая оцинкованная сталь с цинковым покрытием класса "П" 60 мкм.

Нач.отд.	Марков	
Н.контр.	Дрибинский	
Гл.спец.	Дрибинский	
Зав.гр.	Матохин	
Вед.инж.	Матохин	
Провер.	Матохин	
Разраб.	Кузнецова	

1.010-1.1-11

Изделие **закладное**

МН 15

Стадия	Лист	Листов
Р		1

ХАРЬКОВСКИЙ ПРОМСТРОЙНИИПРОЕКТ

Инв.№подл. | Подп. и дата | Взам.инв.№

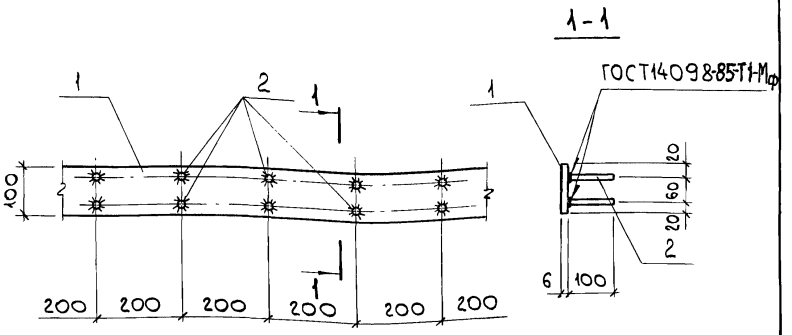

Марка	Поз.	Наименование	Кол.	Масса ед., кг	Масса издел., кг
МН 16	1	Полоса $\frac{100\times6\ ГОСТ19903-74^*}{С245\ ГОСТ27772-88^*}$	п.м.	4,7	5,1
		$\ell=1000$			
	2	Ф8 Ат $\overline{III}_c$ ГОСТ10884-81* $\ell=100$	10	0,04	

Нач.отд.	Марков		
Н.контр.	Дрибинский		
Гл.спец.	Дрибинский		
Зав.гр.	Матохин		
Вед.инж.	Матохин		
Провер.	Матохин		
Разраб.	Семенец		

1.010-1.1-12

Изделие закладное МН 16

Стадия	Лист	Листов
Р		1

ХАРЬКОВСКИЙ ПРОМСТРОЙНИИПРОЕКТ

Инв. № подл. | Подп. и дата | Взам. инв. №

Марка	Поз.	Наименование	Кол.	Масса ед., кг	Масса издел., кг
МС1-1		-500×4 ℓ=1000	п.м.	15,7	15,7
МС1-2		-500×6 ℓ=1000	п.м.	23,6	23,6
МС1-3		-500×8 ℓ=1000	п.м.	31,4	31,4
МС1-4		-500×10 ℓ=1000	п.м.	39,3	39,3
МС2-1		-150×4 ℓ=150	1	0,7	0,7
МС2-2		-150×6 ℓ=150	1	0,9	0,9
МС2-3		-150×8 ℓ=150	1	1,4	1,4
МС2-4		-150×10 ℓ=150	1	1,8	1,8
МС14		Уголок 50×5 ГОСТ8509-86* / С245 ГОСТ27772-88*	п.м.	3,77	3,77
		ℓ=1000			

Прокат листовой по ГОСТ19903-74* / С245 ГОСТ27772-88*.

Нач. отд.	Марков		
Н. контр.	Дрибинский		
Гл. спец.	Дрибинский		
Зав. гр.	Матохин		
Вед. инж.	Матохин		
Провер.	Матохин		
Разраб.	Кузнецова		

1.010-1.1-13

Изделие соединительное МС1-; МС2-; МС14-

Стадия	Лист	Листов
Р		1

ХАРЬКОВСКИЙ ПРОМСТРОЙНИИПРОЕКТ

Инв. № подл. | Подп. и дата | Взам. инв. №

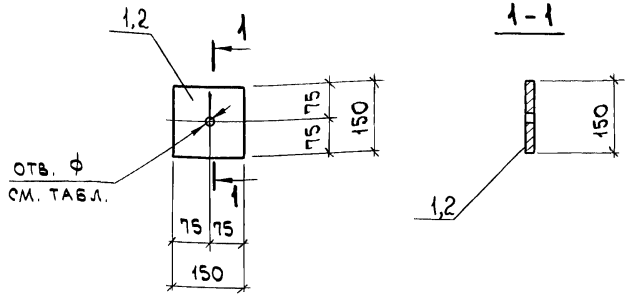

Марка	Поз.	Наименование	Кол.	ф отв., мм	Масса издел., кг
МС3-1	1	-150х6 ℓ=150	1	18	1,06
МС3-2	1	"	1	22	
МС3-3	1	"	1	24	
МС3-4	1	"	1	30	
МС3-5	1	"	1	36	
МС3-6	2	-150х10 ℓ=150	1	18	1,77
МС3-7	2	"	1	22	
МС3-8	2	"	1	24	
МС3-9	2	"	1	30	
МС3-10	2	"	1	36	

Прокат листовой по ГОСТ 19903-74* / С245 ГОСТ 27772-88*.

Взам. инв. №

Подп. и дата

Инв. № подл.

Нач. отд.	Марков	
Н. контр.	Дрибинский	
Гл. спец.	Дрибинский	
Зав. гр.	Матохин	
Вед. инж.	Матохин	
Провер.	Матохин	
Разраб.	Кузнецова	

1.010-1.1-14

Изделие соединительное МС3-

Стадия	Лист	Листов
Р		1

ХАРЬКОВСКИЙ ПРОМСТРОЙНИИПРОЕКТ

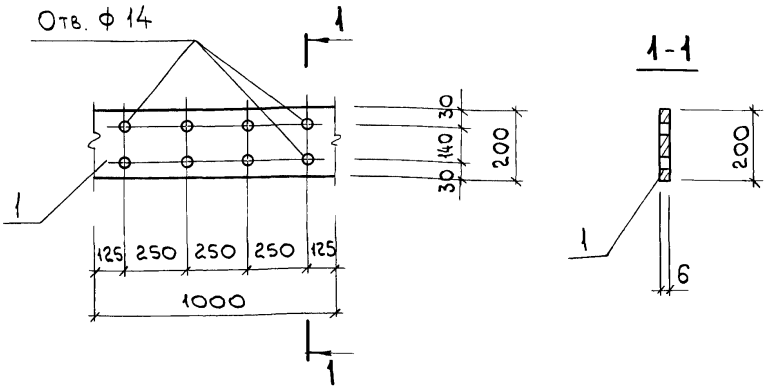

Марка	Поз.	Наименование	Кол.	Масса ед., кг	Масса издел., кг
МС 4	1	Полоса $\frac{200\times6\ ГОСТ19903-74*}{С245\ ГОСТ27772-88*}$	п.м.	9,42	9,42
		ℓ=1000			

Нач.отд.	Марков	
Н.контр.	Дрибинский	
Гл.спец.	Дрибинский	
Зав.гр.	Матохин	
Вед.инж.	Матохин	
Провер.	Матохин	
Разраб.	Кузнецова	

1.010-1.1-15

Изделие соединительное МС 4

Стадия	Лист	Листов
Р		1

ХАРЬКОВСКИЙ ПРОМСТРОЙНИИПРОЕКТ

Инв. № подл. | Подп. и дата | Взам. инв. №

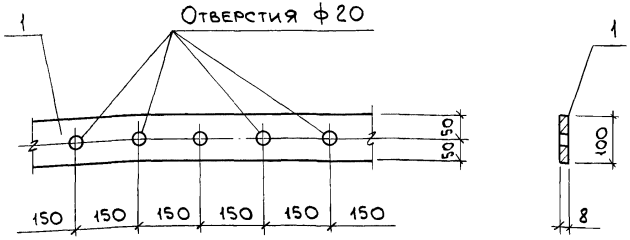

Марка	Поз.	Наименование	Кол.	Масса ед., кг	Масса издел., кг
МС 5	1	Полоса 100х8 ГОСТ19903-74* / С245 ГОСТ27772-88*	1	6,3	6,3
		ℓ=1000			

Нач.отд.	Марков		
Н. контр.	Дрибинский		
Гл. спец.	Дрибинский		
Зав. гр.	Матохин		
Вед. инж.	Матохин		
Провер.	Матохин		
Разраб.	Кузнецова		

1.010-1.1-16

Изделие соединительное МС 5

Стадия	Лист	Листов
Р		1

ХАРЬКОВСКИЙ ПРОМСТРОЙНИИПРОЕКТ

Взам. инв. №

Подп. и дата

Инв. № подл.

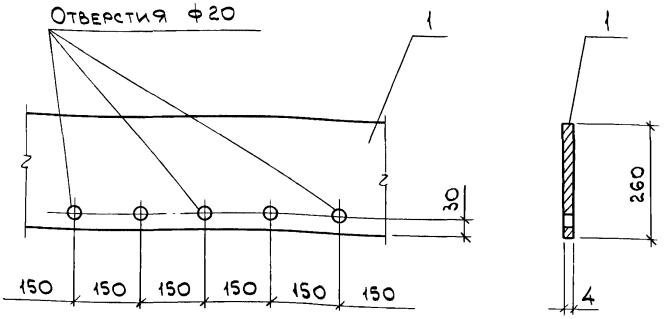

Марка	Поз.	Наименование	Кол.	Масса ед., кг	Масса издел., кг
МС 6	1	Полоса 260×4 ГОСТ19903-74* / С245 ГОСТ27772-88*	1	8,2	8,2
		ℓ=1000			

Нач.отд.	Марков	
Н.контр.	Дрибинский	
Гл.спец.	Дрибинский	
Зав.гр.	Матохин	
Вед.инж.	Матохин	
Провер.	Матохин	
Разраб.	Кузнецова	

1.010-1.1-17

Изделие соединительное МС 6

Стадия	Лист	Листов
Р		1

ХАРЬКОВСКИЙ ПРОМСТРОЙНИИПРОЕКТ

Инв.№ подл. | Подп. и дата | Взам.инв.№

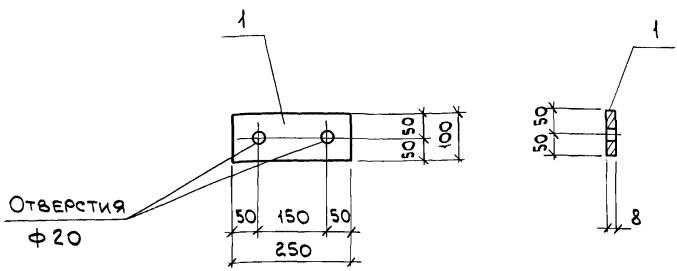

Марка	Поз.	Наименование	Кол.	Масса ед., кг	Масса издел., кг
МС 7	1	Полоса $\frac{100\times8\ \text{ГОСТ}19903\text{-}74^*}{\text{С}245\ \text{ГОСТ}27772\text{-}88}$	1	1,6	1,6
		Р=250			

Нач.отд.	Марков	
Н.контр.	Дрибинский	
Гл.спец.	Дрибинский	
Зав.гр.	Матохин	
Вед.инж.	Матохин	
Провер.	Матохин	
Разраб.	Кузнецова	

1.010-1.1-18

Изделие соединительное МС 7

Стадия	Лист	Листов
Р		1

ХАРЬКОВСКИЙ ПРОМСТРОЙНИИПРОЕКТ

Инв.№подл. | Подп. и дата | Взам.инв.№

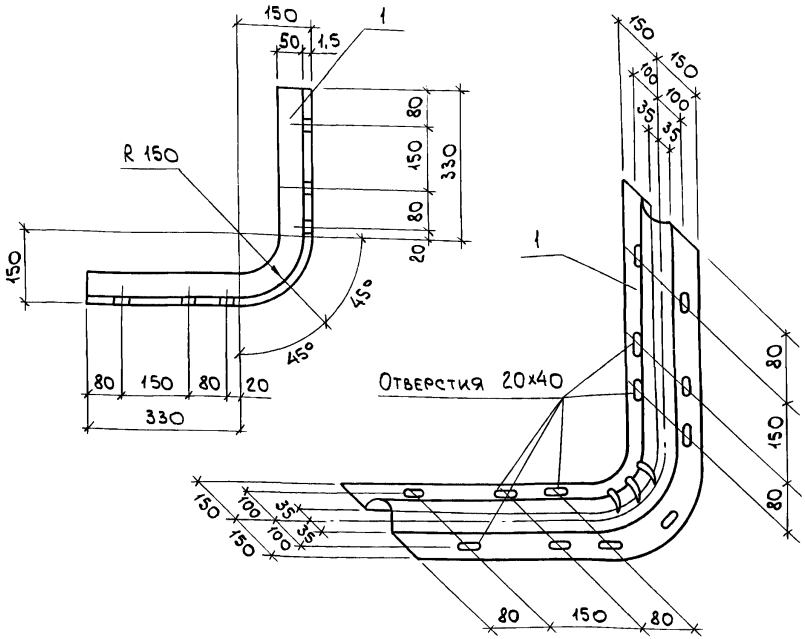

Марка	Поз.	Наименование	Кол.	Масса ед., кг	Масса издел., кг
МС 8	1	Полоса *450х1,5 ГОСТ 4918-80* / ОК300В ГОСТ 27772-88* / ℓ=900	1	4,8	4,8

*Тонколистовая оцинкованная сталь с цинковым покрытием класса "П" 60мкм.

Нач.отд.	Марков	
Н.контр.	Дрибинский	
Гл.спец.	Дрибинский	
Зав.гр.	Матохин	
Вед.инж.	Матохин	
Провер.	Матохин	
Разраб.	Кузнецова	

1.010-1.1-19

Изделие соединительное МС 8

Стадия	Лист	Листов
Р		1

ХАРЬКОВСКИЙ ПРОМСТРОЙНИИПРОЕКТ

Взам. инв. № | Подп. и дата | Инв. № подл.

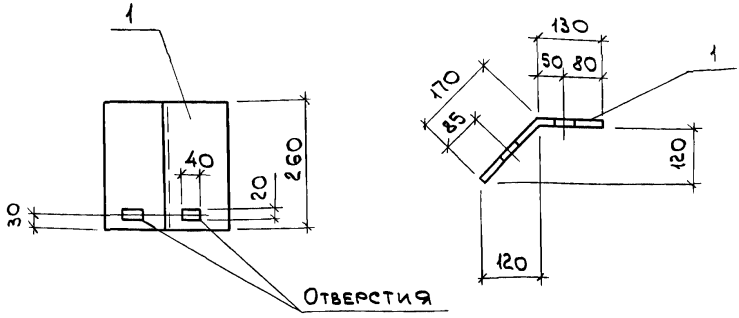

Марка	Поз.	Наименование	Кол.	Масса ед., кг	Масса издел., кг
МС 9	1	Полоса $\frac{260\times4\ ГОСТ19903\text{-}74^{*}}{С245\ ГОСТ27772\text{-}88^{*}}$	1	2,4	2,4
		$\ell = 300$			

Нач.отд.	Марков		
Н.контр.	Дрибинский		
Гл.спец.	Дрибинский		
Зав.гр.	Матохин		
Вед.инж	Матохин		
Провер.	Матохин		
Разраб.	Кузнецова		

1.010-1.1-20

Изделие соединительное МС 9

Стадия	Лист	Листов
Р		1

Харьковский Промстройниипроект

Инв.№подл. | Подп. и дата | Взам.инв.№

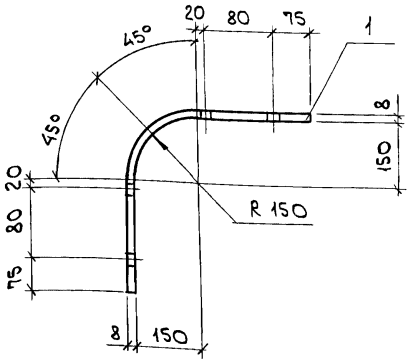

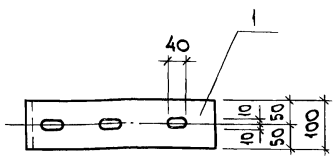

Марка	Поз.	Наименование	Кол.	Масса ед., кг	Масса издел., кг
МС 10	1	Полоса $\frac{100\times8\ ГОСТ19903-74^*}{С245\ ГОСТ27772-88^*}$	1	4,4	4,4
		$\ell=700$			

Нач.отд.	Марков		1.010-1.1-21
Н.контр.	Дрибинский		
Гл.спец.	Дрибинский		
Зав.гр.	Матохин		Изделие соединительное МС 10
Вед.инж.	Матохин		
Провер.	Матохин		
Разраб.	Кузнецова		

Стадия	Лист	Листов
Р		1

ХАРЬКОВСКИЙ ПРОМСТРОЙНИИПРОЕКТ

Взам.инв.№ | Подп. и дата | Инв.№ подл.

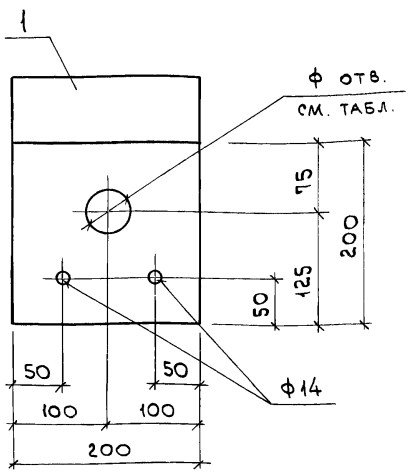

Марка	Поз.	Наименование	ф отв. мм	Кол.	Масса ед., кг	Масса издел., кг
МС11-1	1	200х4 ℓ=300	15	1	1,9	1,9
МС11-2	1	"	20	1	"	"
МС11-3	1	"	25	1	"	"
МС11-4	1	"	32	1	"	"
МС11-5	1	"	40	1	"	"

Прокат листовой по ГОСТ19903-74* / С245 ГОСТ27772-88*

Нач.отд.	Марков	
Н.контр.	Дрибинский	
Гл.спец.	Дрибинский	
Зав.гр.	Матохин	
Вед.инж.	Матохин	
Провер.	Матохин	
Разраб.	Кузнецова	

1.010-1.1-22

Изделие соединительное МС 11-

Стадия	Лист	Листов
Р		1

ХАРЬКОВСКИЙ ПРОМСТРОЙНИИПРОЕКТ

Инв.№ подл. | Подп. и дата | Взам. инв.№

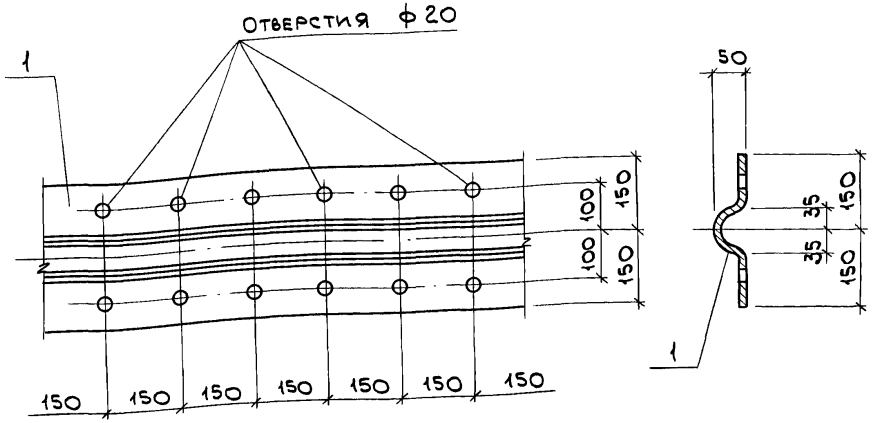

Марка	Поз.	Наименование	Кол.	Масса ед., кг	Масса издел., кг
МС 12	1	Полоса *450х1,5 ГОСТ 14918-80* / ОК300В ГОСТ 16523-89*	1	5,3	5,3
		ℓ=1000			

*Тонколистовая оцинкованная сталь с цинковым покрытием класса "П" 60 мкм.

Нач.отд.	Марков		
Н.контр.	Дрибинский		
Гл.спец.	Дрибинский		
Зав.гр.	Матохин		
Вед.инж.	Матохин		
Провер.	Матохин		
Разраб.	Кузнецова		

1.010-1.1-23

Изделие соединительное МС 12

Стадия	Лист	Листов
Р		1

Харьковский промстройниипроект

Инв. № подл. | Подп. и дата | Взам. инв. №

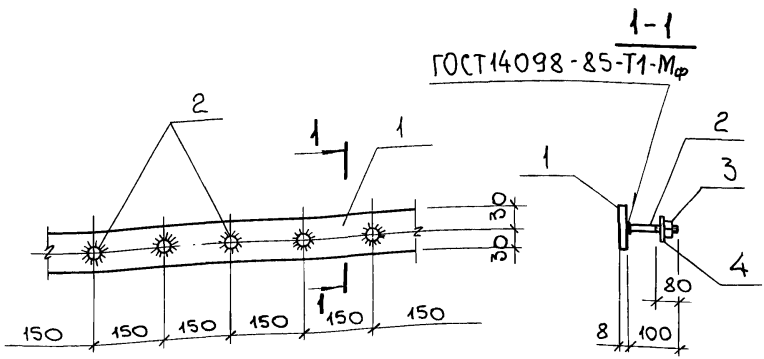

Марка	Поз.	Наименование	Кол.	Масса ед., кг	Масса изделия, кг
МС 13	1	Полоса $\frac{60\times8\ ГОСТ19903-74^*}{С245\ ГОСТ27772-88^*}$ $\ell=1000$	п.м.	3,8	5,4
	2	Ф12 А-I ГОСТ5781-82* $\ell=100$	6	0,1	
	3	Гайка М12 ГОСТ5915-70*	6	0,12	
	4	Шайба 12 ГОСТ11371-78*	6	0,04	

Нач. отд.	Марков		
Н. контр.	Дрибинский		
Гл. спец.	Дрибинский		
Зав. гр.	Матохин		
Вед. инж.	Матохин		
Пров.	Матохин		
Разраб.	Семенец.		

1.010-1.1-24

Изделие соединительное МС 13

Стадия	Лист	Листов
Р		1

ХАРЬКОВСКИЙ ПРОМСТРОЙНИИПРОЕКТ

Инв. № подл. | Подп. и дата | Взам. инв. №

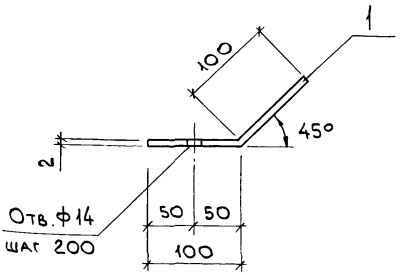

Марка	Поз.	Наименование	Кол.	Масса ед., кг	Масса издел., кг
МС 15	1	Полоса 200х2 ГОСТ 19903-74* / С245 ГОСТ 27772-88*	п.м.	3,14	3,14
		ℓ=1000			

Взам. инв. № | Подп. и дата | Инв. № подл.

Нач.отд.	Марков	
Н.контр.	Дрибинский	
Гл.спец.	Дрибинский	
Зав. гр.	Матохин	
Вед.инж	Матохин	
Провер.	Матохин	
Разраб.	Кузнецова	

1.010-1.1-25

Изделие соединительное МС 15

Стадия	Лист	Листов
Р		1

ХАРЬКОВСКИЙ ПРОМСТРОЙНИИПРОЕКТ

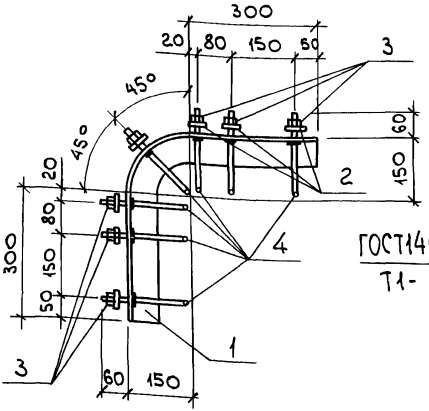

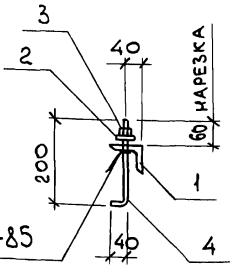

ГОСТ14098-85
Т1- Мф

Марка	Поз.	Наименование	Кол.	Масса ед., кг	Масса издел., кг
МН 17	1	L70х6 ℓ=840	1	5,3	7,82
	2	Шайба 12 ГОСТ11371-78*	7	0,04	
	3	Гайка М12 ГОСТ5915-70*	7	0,12	
	4	ф12А-I ГОСТ5781-82* ℓ=240	7	0,2	

Уголок ГОСТ8509-86* / С245 ГОСТ27772-88*

Нач.отд.	Марков		1.010-1.1-26		
Н.контр.	Дрибинский				
Зав.гр.	Матохин		Изделие закладное МН 17	Стадия	Лист	Листов
Вед.инж	Матохин			Р		1
Пров.	Матохин			ХАРЬКОВСКИЙ ПРОМСТРОЙНИИПРОЕКТ		
Разраб.	Кузнецова					

Инв.№подл. | Подп. и дата | Взам.инв.№

gost.e-ecolog.ru