ТИПОВЫЕ СТРОИТЕЛЬНЫЕ КОНСТРУКЦИИ ИЗДЕЛИЯ И УЗЛЫ

СЕРИЯ 1.010-1

ГИДРОИЗОЛЯЦИЯ ПОДЗЕМНЫХ ЧАСТЕЙ ЗДАНИЙ И СООРУЖЕНИЙ

ВЫПУСК 0-2
ОКЛЕЕЧНАЯ ГИДРОИЗОЛЯЦИЯ

МАТЕРИАЛЫ ДЛЯ ПРОЕКТИРОВАНИЯ

Ц00008-03

gost.e-ecolog.ru

ТИПОВЫЕ СТРОИТЕЛЬНЫЕ КОНСТРУКЦИИ ИЗДЕЛИЯ И УЗЛЫ

СЕРИЯ 1.010-1

ГИДРОИЗОЛЯЦИЯ ПОДЗЕМНЫХ ЧАСТЕЙ ЗДАНИЙ И СООРУЖЕНИЙ

ВЫПУСК 0-2
ОКЛЕЕЧНАЯ ГИДРОИЗОЛЯЦИЯ

МАТЕРИАЛЫ ДЛЯ ПРОЕКТИРОВАНИЯ

РАЗРАБОТАНЫ

ИНСТИТУТОМ ЦНИИПРОМЗДАНИЙ

ЗАМЕСТИТЕЛЬ ДИРЕКТОРА

В В ГРАНЁВ

РУКОВОДИТЕЛЬ ОТДЕЛА

А М ТУГОЛУКОВ

РУКОВОДИТЕЛЬ ТЕМЫ

В. Т. ИЛЬИН

ИНСТИТУТОМ ХАРЬКОВСКИЙ ПРОМСТРОЙНИИПРОЕКТ

ГЛАВНЫЙ ИНЖЕНЕР ИНСТИТУТА

Н Ф ДОВГИЙ

ГЛАВНЫЙ ИНЖЕНЕР ПРОЕКТА

А М МОНИН

УТВЕРЖДЕНЫ:

УПРАВЛЕНИЕМ ПРОЕКТИРОВАНИЯ ИНЖЕНЕРНЫХ ИЗЫСКАНИЙ МИНСТРОЯ РОССИИ

ПИСЬМО ОТ 06.10.92

№ 9-1/305

ВВЕДЕНЫ В ДЕЙСТВИЕ

С 1 апреля 1993

ЦНИИПРОМЗДАНИЙ

ПРИКАЗ ОТ 28.10.92

№ 78

Ц 00008-03 2

Обозначение документа	Наименование	Стр.
1.010-1.0-2-ПЗ	Оклеечная гидроизоляция. Пояснительная записка	4
-СМ	Оклеечная гидроизоляция. Схема сооружения	11
-1	Оклеечная гидроизоляция. Узел 1	17
-2	Оклеечная гидроизоляция. Узел 2	18
-3	Оклеечная гидроизоляция. Узел 3	19
-4	Оклеечная гидроизоляция. Узел 4	20
-5	Оклеечная гидроизоляция. Узел 5	21
-6	Оклеечная гидроизоляция. Узел 6	22
-7	Оклеечная гидроизоляция. Узел 7	23
-8	Оклеечная гидроизоляция. Узел 8	24
-9	Оклеечная гидроизоляция. Узел 9	25
-10	Оклеечная гидроизоляция. Узел 10	26
-11	Оклеечная гидроизоляция. Узел 11	27
-12	Оклеечная гидроизоляция. Узел 12	28
-13	Оклеечная гидроизоляция. Узел 13	29
-14	Оклеечная гидроизоляция. Узел 14	30
-15	Оклеечная гидроизоляция. Узел 15	31
-16	Оклеечная гидроизоляция. Узел 16	32
-17	Оклеечная гидроизоляция. Узел 17	33
-18	Оклеечная гидроизоляция. Узел 18	36

Взам. инв. № | Подп. и дата | Инв. № подл.

Нач. отд.	Марков	
Н. контр.	Дрибинский	
Гл. спец.	Дрибинский	
Зав. гр.	Матохин	
Вед. инж.	Матохин	
Пров.	Матохин	
Разраб.	Касьяненко	

1.010-1.0-2

Содержание

Стадия	Лист	Листов
Р	1	2

ХАРЬКОВСКИЙ ПРОМСТРОЙНИИПРОЕКТ

Обозначение документа	Наименование	Стр.
1.010-1.0-2-19	Оклеечная гидроизоляция. Узел 19	37
-20	Оклеечная гидроизоляция. Узел 20	39
-21	Оклеечная гидроизоляция. Узел 21	40
-22	Оклеечная гидроизоляция. Узел 22	41
-23	Оклеечная гидроизоляция. Узел 23	42
-24	Оклеечная гидроизоляция. Узел 24	43
-25	Оклеечная гидроизоляция. Узел 25	44
-26	Оклеечная гидроизоляция. Узел 26	45
-27	Оклеечная гидроизоляция. Узел 27	46
-28	Оклеечная гидроизоляция. Узел 28	47
-29	Оклеечная гидроизоляция. Узел 29	48
-30	Оклеечная гидроизоляция. Узел 30	49
-31	Оклеечная гидроизоляция. Узел 31	50
-32	Оклеечная гидроизоляция. Узел 32	51
-33	Оклеечная гидроизоляция. Узел 33	52

Инв. № подл. | Подп. и дата | Взам. инв. №

Настоящий выпуск содержит узлы оклеечной гидроизоляции сборных, монолитных и сборно-монолитных подземных сооружений и предназначен для использования проектными и строительными организациями при проектировании и возведении подземных сооружений

Оклеечная гидроизоляция представляет собой сплошной водонепроницаемый ковер рулонных, пленочных гидроизоляционных материалов, наклеиваемых послойно мастиками на огрунтованную поверхность изолируемой конструкции или защитного ограждения.

Оклеечную гидроизоляцию следует проектировать только из гнилостойких материалов.

Оклеечные покрытия по составу применяемых рулонных материалов подразделяются на две подгруппы:

1) покрытие из битумных рулонных материалов:

Инв. № подл. | Подп. и дата | Взам. инв. №

Нач. отд.	Марков		
Н. контр.	Дрибинский		
Гл. спец.	Дрибинский		
Зав. гр.	Матохин		
Вед. инж.	Матохин		
Пров.	Матохин		
Разраб.	Касьяненко		

1.010-1.0-2-ПЗ

Оклеечная гидроизоляция

Пояснительная записка

Стадия	Лист	Листов
Р	1	7

Харьковский Промстройниипроект

- изол ГОСТ 10296-79*
- гидроизол ГОСТ 7415-86
- фольгоизол ГОСТ 20429-84*
- армобитэп ТУ 21-27-50-76
- экарбит ТУ 21-27-50-76 и другие.

2) покрытие из синтетических полимерных материалов:

- полиэтиленовая пленка ГОСТ 10354-82*
- поливинилхлоридная пленка ГОСТ 16272-79*
- полипропиленовая пленка ТУ 38-10264-83.

Характеристики оклеечной гидроизоляции из рулонных материалов приведены в табл. 1; 2; 3.

Гидроизоляционный ковер из рулонных битумных материалов наклеивают послойно по наружным поверхностям конструкции со стороны воздействия воды.

Оклеечная гидроизоляция не должна подвергаться постоянно действующим сдвигающим и растягивающим нагрузкам.

Для предохранения от механических повреждений и оползней она должна быть защищена и зажата защитной конструкцией из бетона, железобетона, кирпича и т. д. При невозможности обеспечить при-

жим, оклеечную гидроизоляцию применять не рекомендуется.

Нанесение оклеечной гидроизоляции должно выполняться по СНиП 3.04.01-87 в следующей технологической последовательности:

- нанесение и сушка грунтовок;
- послойное наклеивание материалов;
- обработка стыков (сварка или склейка);
- сушка (выдержка) оклеечного покрытия.

Преимуществом полиэтиленовых пленок по сравнению с другими видами гидроизоляционных материалов является их гнилостойкость, высокая химическая стойкость в агрессивных средах, хорошая свариваемость.

По сравнению с оклеечной гидроизоляцией из битумных материалов применение полиэтиленовой пленки сокращает трудоемкость работ.

Однако из-за невысокой механической прочности пленки, ее защищают теми же битумными рулонными материалами в 1 слой.

Сложностью при выполнении гидроизоляции из пленки является склеивание

полиэтиленовой пленки. Для склеивания пленки применяют различные клеи и клеящие мастики (88М, УМС-50, БКС, МПТ-10 и др.). Чаще всего полиэтиленовую пленку наклеивают на конструкции на битуме с устройством защитных стенок.

Таблица 1

Выбор вида материала оклеечной гидроизоляции в зависимости от гидростатического напора

Вид гидроизоляции	Обозначение материала	Состав		Гидростатический напор, м				
		Кол. слоев	Толщ., мм	2	5	10	20	30
Битумная:								
из гидроизола	Г	3	7	+	+	+	–	–
		5	11	+	+	+	+	+
из изола	И	3	11	+	+	+	–	–
		5	17	+	+	+	+	+
из стеклорубероида	СР	3	13	+	+	+	–	–
		4	16	+	+	+	+	–
из фольгоизола	Ф	1	5	+	+	+	+	–
		2	8	+	+	+	+	+
Битумно-полимерная:								
из армобитэпа	АБ	2	–	+	+	+	–	–
		3	–	+	+	+	+	–
из экарбита	ЭК	3	–	+	+	–	–	–
		4	–	+	+	+	–	–
Полимерная:								
из полиэтиленовой пленки	ПЭП	1	0,2	+	+	+	–	–
		2	0,4	+	+	+	+	–
		3	0,6	+	+	+	+	+

Таблица 2

Количество слоев оклеечной гидроизоляции

Наименование гидроизоляции	Количество слоев рулонного материала при относительной влажности помещений, %		
	менее 60	60... 75	свыше 75
Против капиллярной влаги и просачивающейся воды	3	2	–
Против гидростатического напора до 5 м	4	3	2
То же, более 5 м	5	4	3

Инв. № подл. | Подп. и дата | Взам. инв. №

Таблица 3

Техническая характеристика оклеечной гидроизоляции

Показатель	Гидроизол (3...5 слоев)	Фольгоизол (1 сл.) по рубероиду (1 сл.) на битумной мастике	Стеклорубероид (4 слоя)	Изол (5 слоев)	Армобитэп (3 слоя)
Допустимый гидростатический напор грунтовых вод, м	10...30	20	20	30	20
Теплостойкость, °С	80	80	80	90	70
Наименьшая температура воздуха при производстве работ, °С	5	10	5	10	5
Возможность устройства по влажным основаниям	нет	нет	нет	нет	нет
Устройство защитного слоя	требуется	не требуется	требуется	требуется	не требуется

В таблице приведены характеристики наиболее распространенных видов оклеечной гидроизоляции.

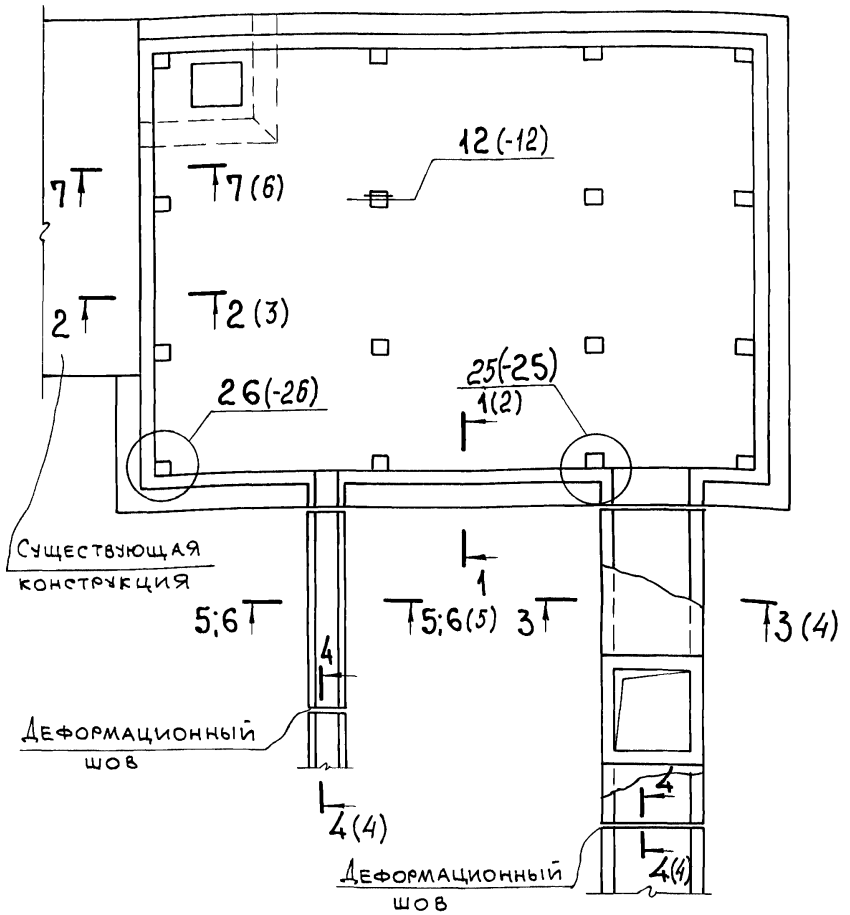

Нач.отд.	Марков	
Н.контр.	Дрибинский	
Гл.спец.	Дрибинский	
Зав. гр.	Матохин	
Вед. инж.	Матохин	
Провер.	Матохин	
Разраб.	Кузнецова	

1.010-1.0-2-СМ

Оклеечная гидроизоляция.

Схема сооружения

Стадия	Лист	Листов
Р	1	6

ХАРЬКОВСКИЙ ПРОМСТРОЙНИИПРОЕКТ

Инв.№подл. | Подп. и дата | Взам.инв.№

1-1

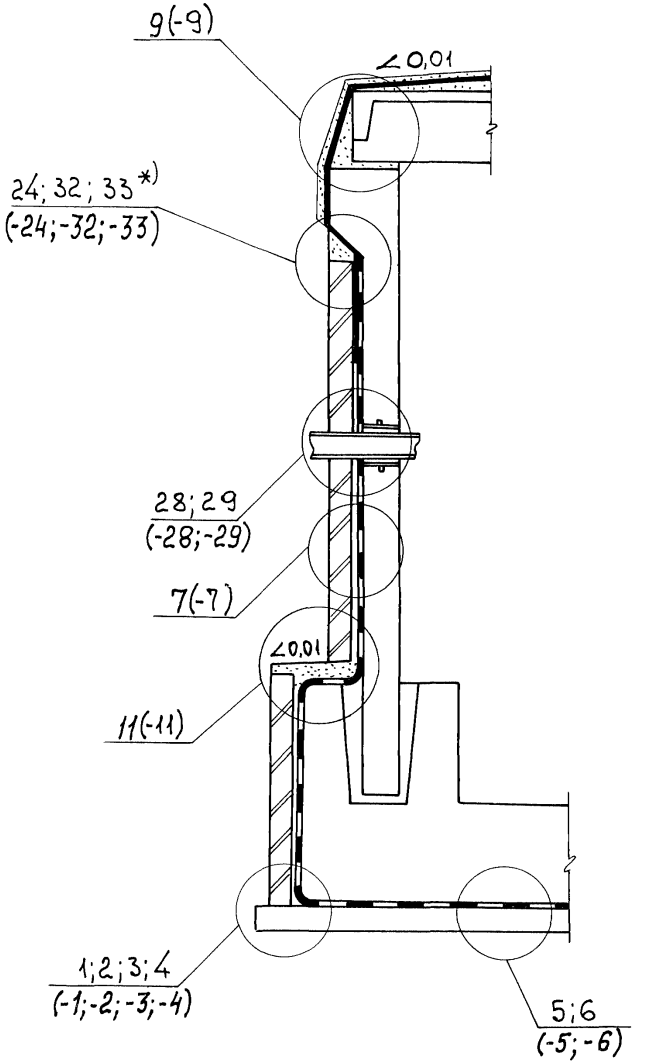

*) Узлы 24,32,33 - сопряжения различных типов гидроизоляций

2-2

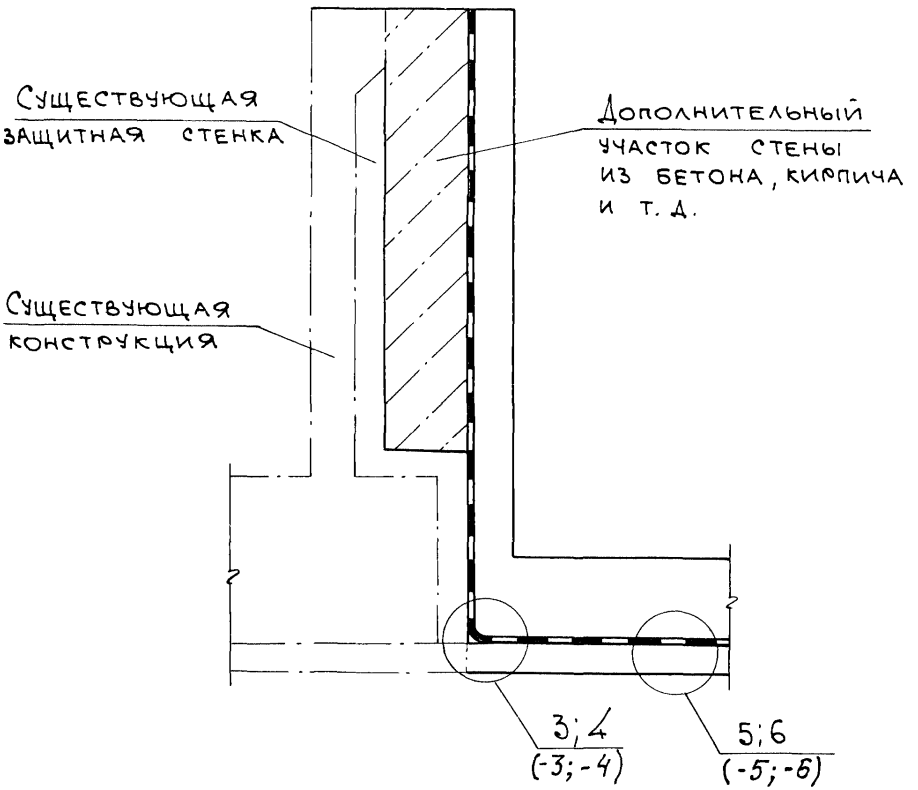

Инв. № подл. | Подп. и дата | Взам. инв. №

3-3

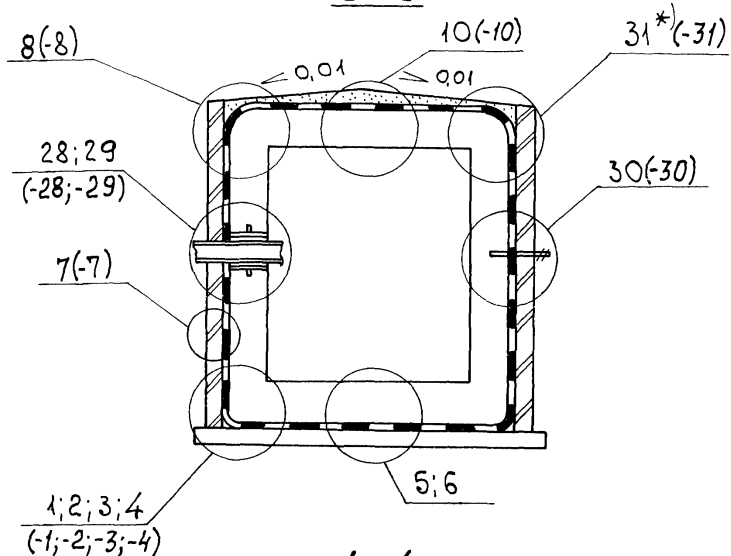

4-4

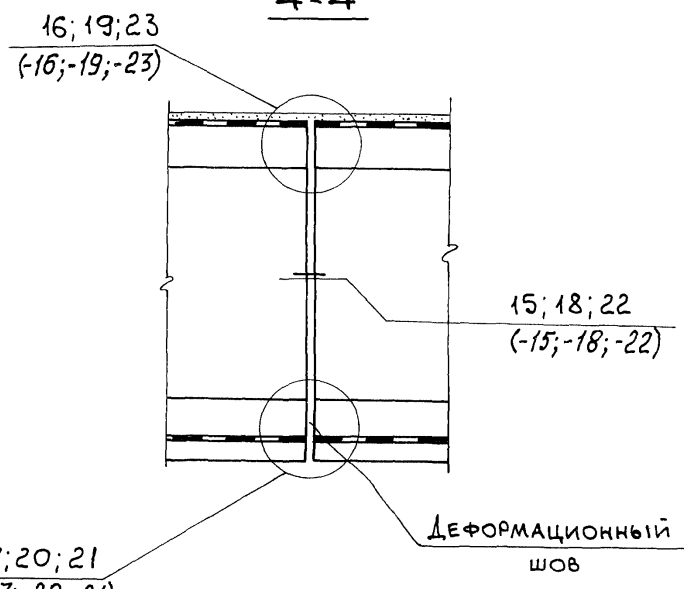

*) Узел 31 – сопряжение оклеечной и асфальтовой гидроизоляции

5-5

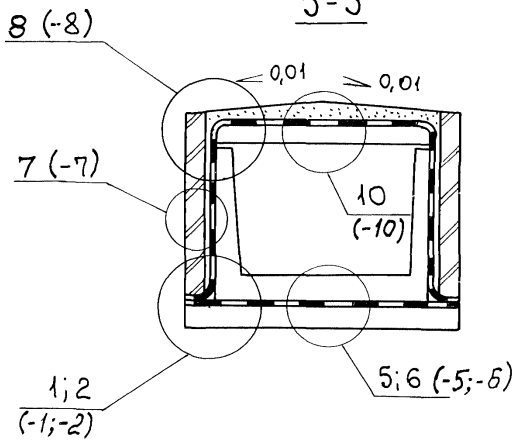

6-6

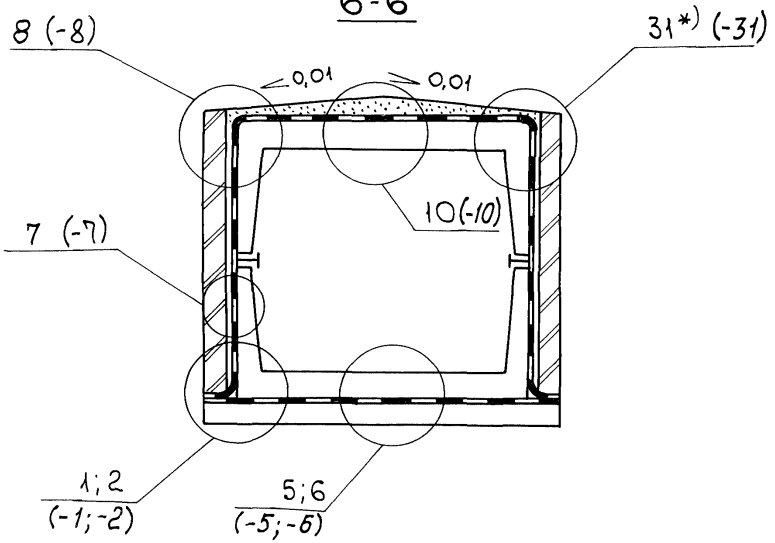

*) Узел 31 - сопряжение оклеечной и асфальтовой гидроизоляции

7-7

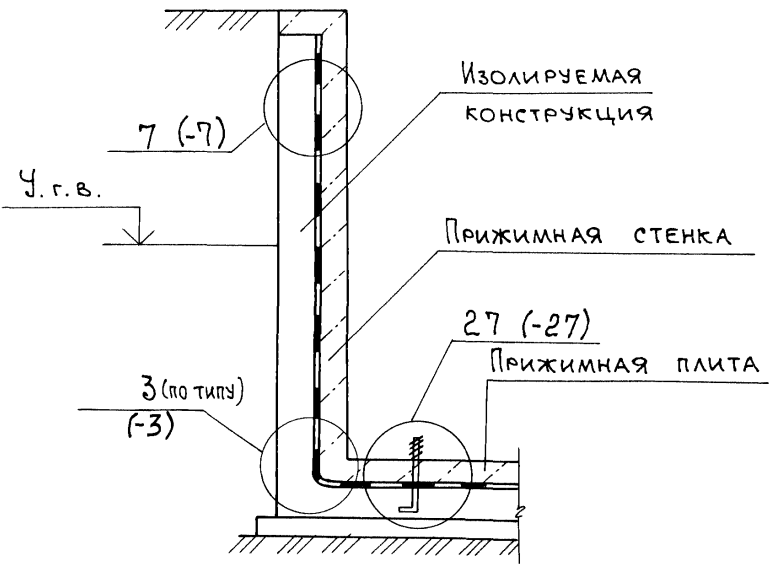

Инв. № подл. | Подп. и дата | Взам. инв. №

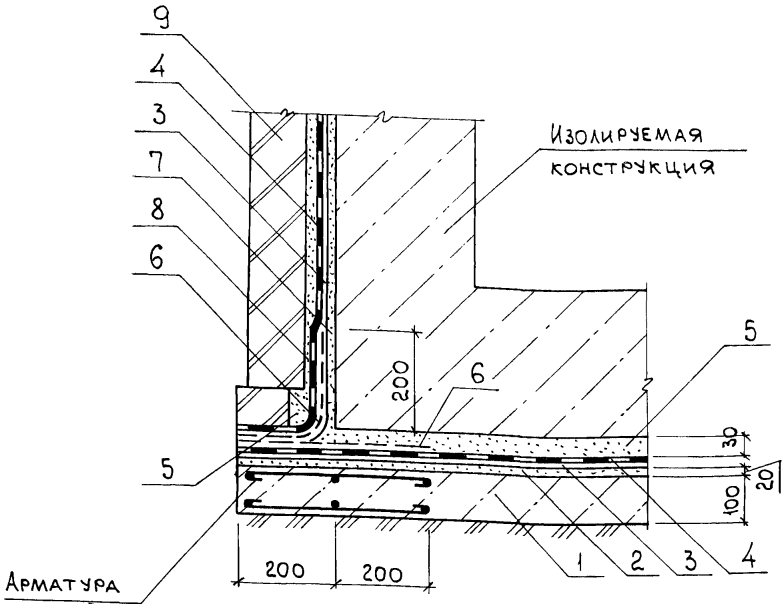

1- подготовка из бетона класса В12,5;
2- цементная стяжка - 20 мм;
3- грунтовка;
4- оклеечная гидроизоляция;
5- защитная стяжка из цементного раствора М100;
6- армирующий слой;
7- затирка цементным раствором М100 - 10 мм;
8- дополнительный слой гидроизоляции;
9- защитная стенка.

Нач.отд.	Марков		1.010-1.0-2-1
Н.контр.	Дрибинский		
Гл.спец.	Дрибинский		
Зав.гр.	Матохин		Оклеечная гидроизоляция. Узел 1
Вед.инж.	Матохин		
Провер.	Матохин		
Разраб.	Касьяненко		

Стадия	Лист	Листов
Р		1

ХАРЬКОВСКИЙ ПРОМСТРОЙНИИПРОЕКТ

Инв.№подл. | Подп. и дата | Взам.инв.№

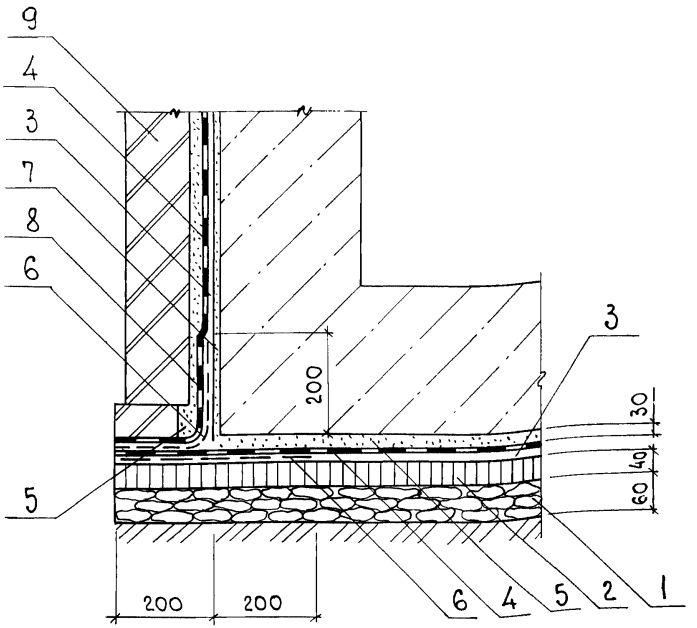

1 - ЩЕБЕНОЧНАЯ ПОДГОТОВКА - 60 ММ;
2 - УПЛОТНЕННЫЙ АСФАЛЬТОБЕТОН - 40 ММ;
3 - ГРУНТОВКА;
4 - ОКЛЕЕЧНАЯ ГИДРОИЗОЛЯЦИЯ;
5 - ЗАЩИТНАЯ СТЯЖКА ИЗ ЦЕМЕНТНОГО РАСТВОРА М100;
6 - АРМИРУЮЩИЙ СЛОЙ;
7 - ЗАТИРКА ЦЕМЕНТНЫМ РАСТВОРОМ М100 - 10 ММ;
8 - ДОПОЛНИТЕЛЬНЫЙ СЛОЙ ГИДРОИЗОЛЯЦИИ;
9 - ЗАЩИТНАЯ СТЕНКА.

НАЧ. ОТД.	МАРКОВ		
Н. КОНТР.	ДРИБИНСКИЙ		
ГЛ. СПЕЦ.	ДРИБИНСКИЙ		
ЗАВ. ГР.	МАТОХИН		
ВЕД. ИНЖ.	МАТОХИН		
ПРОВЕР.	МАТОХИН		
РАЗРАБ.	КАСЬЯНЕНКО		

1.010 - 1.0 - 2 - 2

ОКЛЕЕЧНАЯ ГИДРОИЗОЛЯЦИЯ.
УЗЕЛ 2

СТАДИЯ	ЛИСТ	ЛИСТОВ
Р		1

ХАРЬКОВСКИЙ ПРОМСТРОЙНИИПРОЕКТ

ВЗАМ. ИНВ. №
ПОДП. И ДАТА
ИНВ. № ПОДЛ.

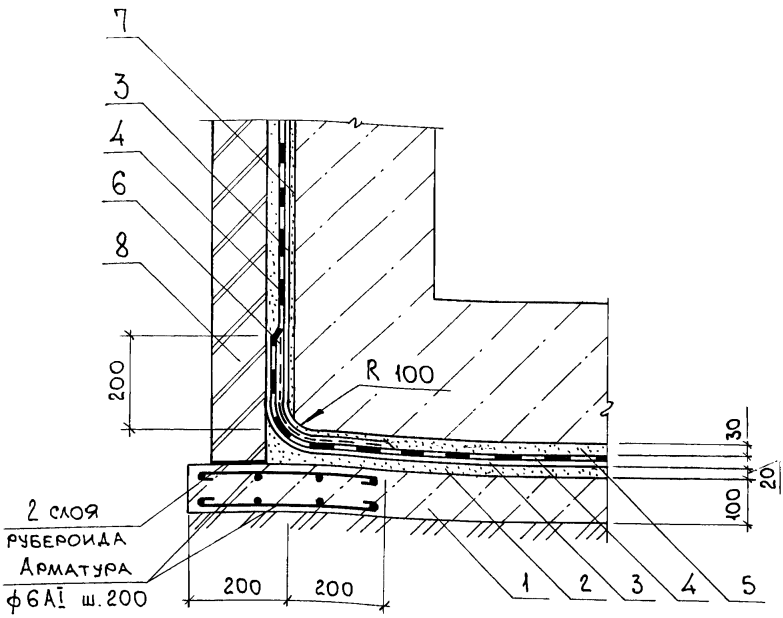

1 - подготовка из бетона класса В12,5;
2 - цементная стяжка - 20 мм;
3 - грунтовка;
4 - оклеечная гидроизоляция;
5 - защитная стяжка из цементного раствора М100;
6 - армирующий слой;
7 - затирка цементным раствором М100 - 10 мм;
8 - защитная стенка.

Нач.отд.	Марков		1.010-1.0-2-3
Н.контр.	Дрибинский		
Гл.спец.	Дрибинский		
Зав.гр.	Матохин		Оклеечная гидроизоляция. Узел 3
Вед.инж.	Матохин		
Провер.	Матохин		
Разраб.	Касьяненко		

Стадия	Лист	Листов
Р		1

ХАРЬКОВСКИЙ ПРОМСТРОЙНИИПРОЕКТ

Инв. № подл. | Подп. и дата | Взам. инв. №

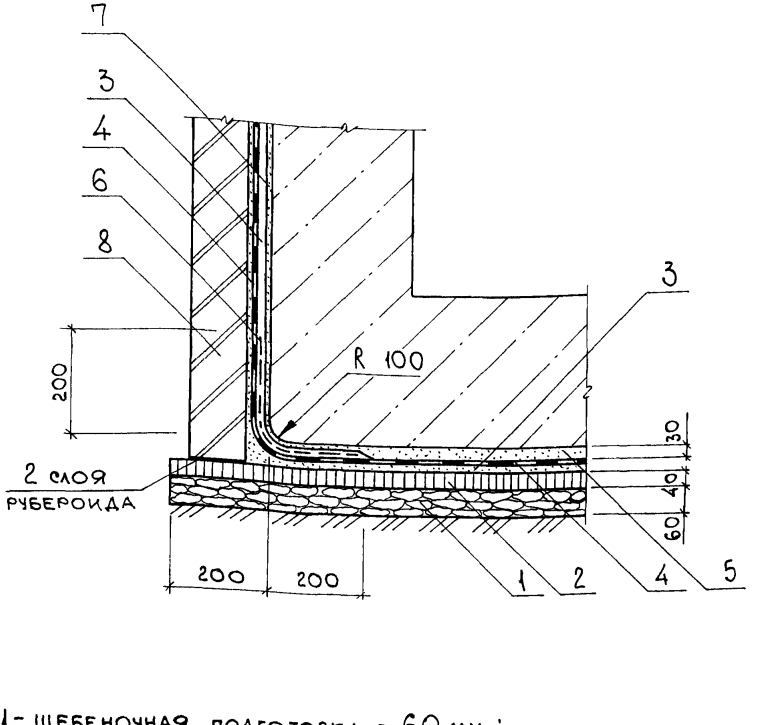

1 - щебеночная подготовка - 60 мм;
2 - уплотненный асфальтобетон - 40 мм;
3 - грунтовка;
4 - оклеечная гидроизоляция;
5 - защитная стяжка из цементного раствора М100;
6 - армирующий слой;
7 - затирка цементным раствором М100 - 10 мм;
8 - защитная стенка.

Взам. инв. №

Подп. и дата

Инв. № подл.

Нач. отд.	Марков	
Н. контр.	Дрибинский	
Гл. спец.	Дрибинский	
Зав. гр.	Матохин	
Вед. инж.	Матохин	
Провер.	Матохин	
Разраб.	Касьяненко	

1.010-1.0-2-4

Оклеечная гидроизоляция.

Узел 4

Стадия	Лист	Листов
Р		1

Харьковский Промстройниипроект

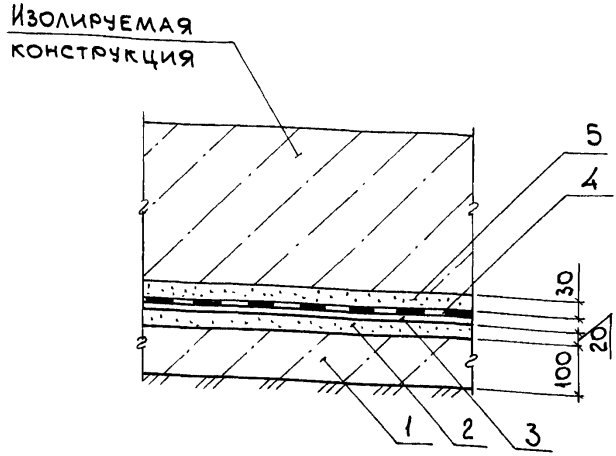

1 - подготовка из бетона класса В12,5;
2 - цементная стяжка - 20 мм;
3 - грунтовка;
4 - оклеечная гидроизоляция;
5 - защитная стяжка из цементного раствора М100.

Нач. отд.	Марков			1.010-1.0-2-5			
Н. контр.	Дрибинский						
Гл. спец.	Дрибинский						
Зав. гр.	Матохин			Оклеечная гидроизоляция. Узел 5	Стадия	Лист	Листов
Вед. инж.	Матохин				Р		1
Провер.	Матохин				ХАРЬКОВСКИЙ ПРОМСТРОЙНИИПРОЕКТ		
Разраб.	Касьяненко						

Взам. инв. №
Подп. и дата
Инв. № подл.

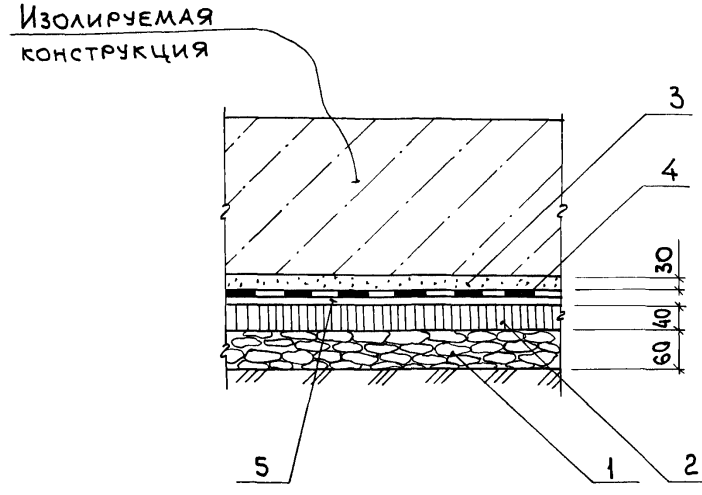

1- щебеночная подготовка - 60 мм;
2- уплотненный асфальтобетон - 40 мм;
3- защитная стяжка из цементного раствора М100;
4- оклеечная гидроизоляция;
5- грунтовка.

Нач.отд.	Марков	
Н.контр.	Дрибинский	
Гл.спец.	Дрибинский	
Зав.гр.	Матохин	
Вед.инж	Матохин	
Провер.	Матохин	
Разраб.	Касьяненко	

1.010-1.0-2-6

Оклеечная гидроизоляция.

Узел 6

Стадия	Лист	Листов
Р		1

ХАРЬКОВСКИЙ ПРОМСТРОЙНИИПРОЕКТ

Инв. № подл. | Подп. и дата | Взам. инв. №

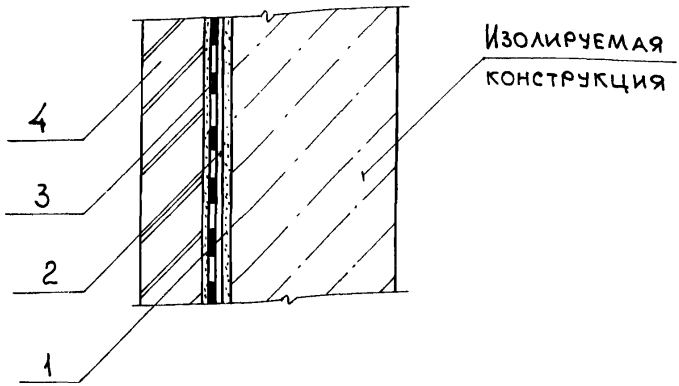

1- ЗАТИРКА ЦЕМЕНТНЫМ РАСТВОРОМ М100 - 10 мм;

2- ГРУНТОВКА;

3- ОКЛЕЕЧНАЯ ГИДРОИЗОЛЯЦИЯ;

4- ЗАЩИТНАЯ СТЕНКА.

Нач. отд.	Марков	
Н. контр.	Дрибинский	
Гл. спец.	Дрибинский	
Зав. гр.	Матохин	
Вед. инж.	Матохин	
Провер.	Матохин	
Разраб.	Касьяненко	

1.010-1.0-2-7

Оклеечная гидроизоляция.

Узел 7

Стадия	Лист	Листов
Р		1

ХАРЬКОВСКИЙ ПРОМСТРОЙНИИПРОЕКТ

Инв. № подл. | Подп. и дата | Взам. инв. №

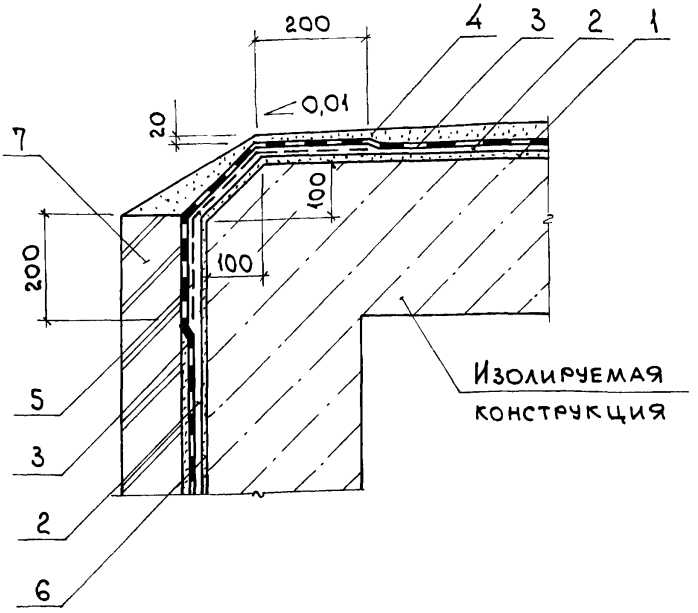

1- ЦЕМЕНТНАЯ СТЯЖКА 10...15 ММ;
2- ГРУНТОВКА;
3- ОКЛЕЕЧНАЯ ГИДРОИЗОЛЯЦИЯ;
4- ЗАЩИТНАЯ СТЯЖКА ПО УКЛОНУ;
5- АРМИРУЮЩИЙ СЛОЙ;
6- ЗАТИРКА ЦЕМЕНТНЫМ РАСТВОРОМ М100 - 10 ММ;
7- ЗАЩИТНАЯ СТЕНКА.

НАЧ.ОТД.	МАРКОВ	
Н.КОНТР.	ДРИБИНСКИЙ	
ГЛ.СПЕЦ.	ДРИБИНСКИЙ	
ЗАВ.ГР.	МАТОХИН	
ВЕД.ИНЖ.	МАТОХИН	
ПРОВЕР.	МАТОХИН	
РАЗРАБ.	КАСЬЯНЕНКО	

1.010-1.0-2-8

ОКЛЕЕЧНАЯ ГИДРОИЗОЛЯЦИЯ.

УЗЕЛ 8

СТАДИЯ	ЛИСТ	ЛИСТОВ
Р		1

ХАРЬКОВСКИЙ ПРОМСТРОЙНИИПРОЕКТ

ВЗАМ. ИНВ. № | ПОДП. И ДАТА | ИНВ. № ПОДЛ.

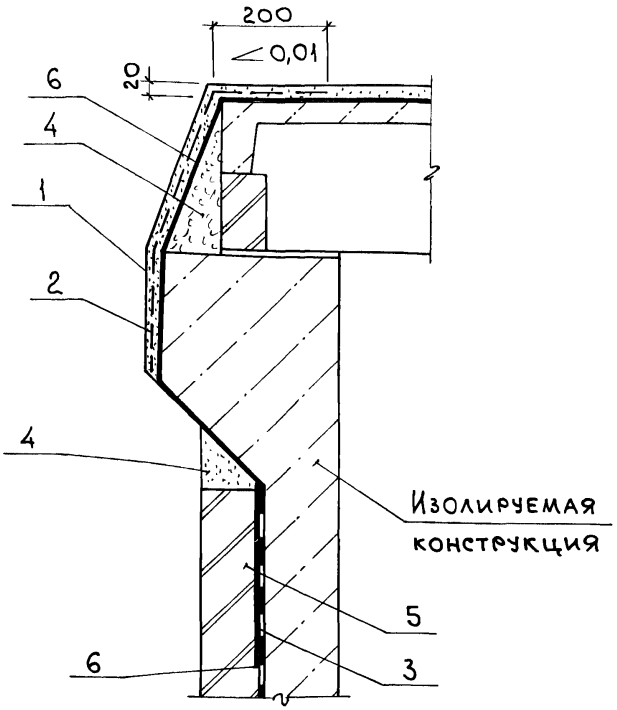

1 - ЗАЩИТНАЯ СТЯЖКА ИЗ ЦЕМЕНТНО-ПЕСЧАНОГО РАСТВОРА М100;
2 - АРМИРУЮЩИЙ СЛОЙ;
3 - ОКЛЕЕЧНАЯ ГИДРОИЗОЛЯЦИЯ;
4 - ЦЕМЕНТНО-ПЕСЧАНЫЙ РАСТВОР М100;
5 - ЗАЩИТНАЯ СТЕНКА;
6 - ОКРАСОЧНАЯ ГИДРОИЗОЛЯЦИЯ.

Взам. инв. №
Подп. и дата
Инв. № подл.

Нач. отд.	Марков	
Н. контр.	Дрибинский	
Гл. спец.	Дрибинский	
Зав. гр.	Матохин	
Вед. инж.	Матохин	
Провер.	Матохин	
Разраб.	Кузнецова	

1.010 - 1.0 - 2 - 9

Оклеечная гидроизоляция. Узел 9.

Стадия	Лист	Листов
Р		1

ХАРЬКОВСКИЙ ПРОМСТРОЙНИИПРОЕКТ

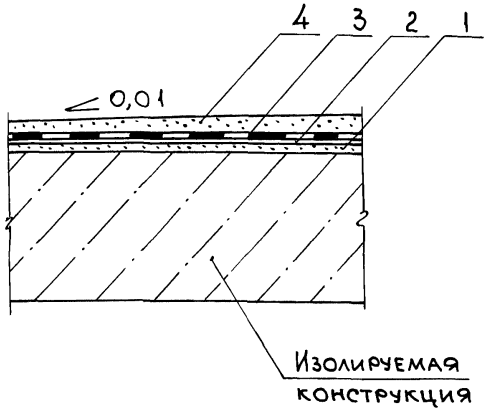

1- ЗАТИРКА ЦЕМЕНТНЫМ РАСТВОРОМ М100 - 10 мм;
2- ГРУНТОВКА;
3- ОКЛЕЕЧНАЯ ГИДРОИЗОЛЯЦИЯ;
4- ЗАЩИТНАЯ СТЯЖКА ИЗ ЦЕМЕНТНОГО РАСТВОРА М100 ПО УКЛОНУ.

Нач.отд.	Марков	
Н.контр.	Дрибинский	
Гл.спец.	Дрибинский	
Зав. гр.	Матохин	
Вед.инж.	Матохин	
Провер.	Матохин	
Разраб.	Касьяненко	

1.010 - 1.0 - 2 - 10

Оклеечная гидроизоляция.
Узел 10

Стадия	Лист	Листов
Р		1

ХАРЬКОВСКИЙ ПРОМСТРОЙНИИПРОЕКТ

Инв. № подл. | Подп. и дата | Взам. инв. №

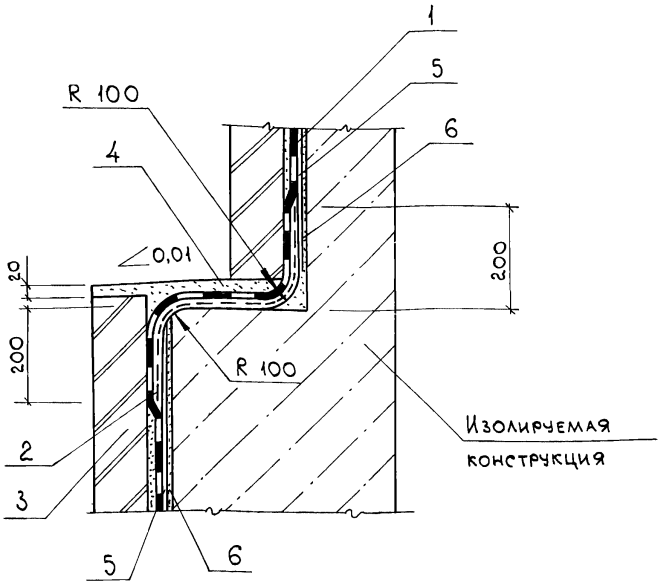

1 - ОКЛЕЕЧНАЯ ГИДРОИЗОЛЯЦИЯ;
2 - АРМИРУЮЩИЙ СЛОЙ;
3 - ЗАЩИТНАЯ СТЕНКА;
4 - ЦЕМЕНТНЫЙ РАСТВОР М100;
5 - ГРУНТОВКА;
6 - ЗАТИРКА ЦЕМЕНТНЫМ РАСТВОРОМ М100 - 10 мм.

Нач.отд.	Марков	
Н.контр.	Дрибинский	
Гл.спец.	Дрибинский	
Зав.гр.	Матохин	
Вед.инж.	Матохин	
Провер.	Матохин	
Разраб.	Кузнецова	

1.010 - 1.0 - 2 - 11

Оклеечная гидроизоляция.

Узел 11

Стадия	Лист	Листов
Р		1

ХАРЬКОВСКИЙ ПРОМСТРОЙНИИПРОЕКТ

Взам. инв. № | Подп. и дата | Инв. № подл.

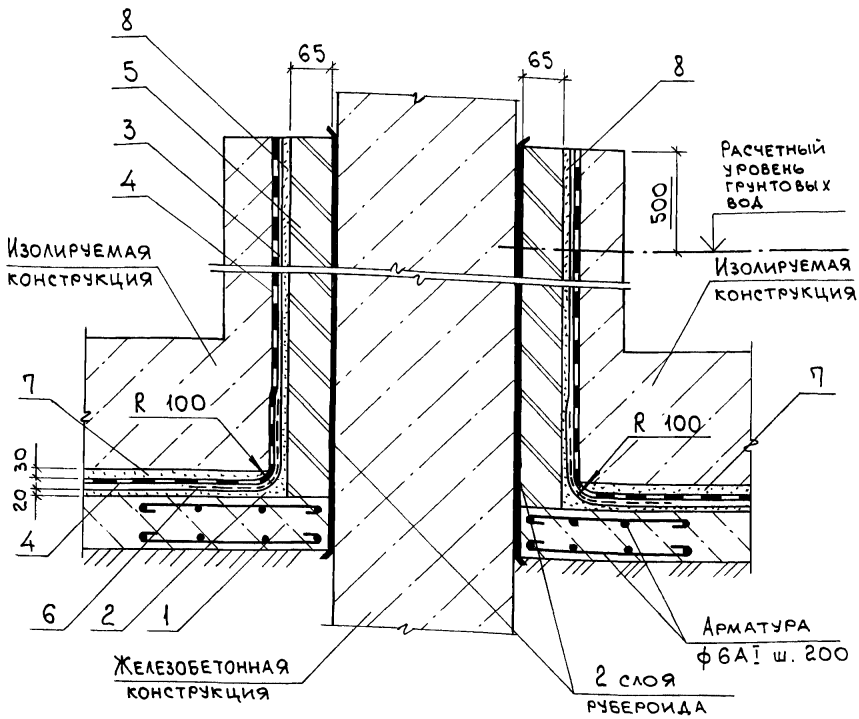

1- подготовка из бетона класса В 7,5;
2- цементная стяжка - 20 мм;
3- грунтовка;
4- оклеечная гидроизоляция;
5- защитная стенка;
6- армирующий слой;
7- защитная стяжка;
8- затирка цементным раствором М 100 - 10 мм.

Нач. отд.	Марков		
Н. контр.	Дрибинский		
Гл. спец.	Дрибинский		
Зав. гр.	Матохин		
Вед. инж.	Матохин		
Провер.	Матохин		
Разраб.	Касьяненко		

1.010 - 1.0 - 2 - 12

Оклеечная гидроизоляция.

Узел 12

Стадия	Лист	Листов
Р		1

ХАРЬКОВСКИЙ ПРОМСТРОЙНИИПРОЕКТ

Взам. инв. №

Подп. и дата

Инв. № подл.

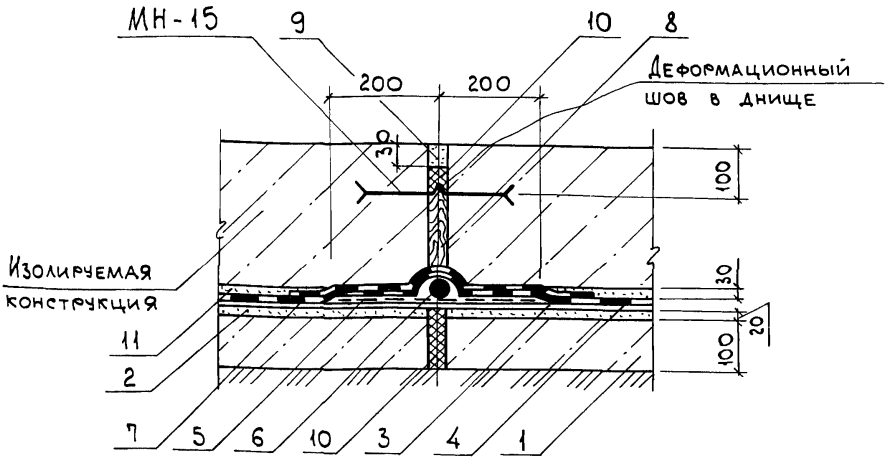

1-подготовка из бетона класса В12,5;
2-цементная стяжка - 20 мм;
3-грунтовка;
4-оклеечная гидроизоляция;
5-армирующий слой;
6-жгут пакли, пропитанный битумом;
7-дополнительный слой гидроизоляции;
8-просмоленная доска, обернутая рубероидом;
9-зачеканка цементным раствором М100;
10-битумная мастика;
11-защитная стяжка из цементного раствора М100.

Нач.отд.	Марков	
Н.контр.	Дрибинский	
Гл.спец.	Дрибинский	
Зав. гр.	Матохин	
Вед.инж.	Матохин	
Провер.	Матохин	
Разраб.	Касьяненко	

1.010 - 1.0 - 2 - 13

Оклеечная гидроизоляция.

Узел 13

Стадия	Лист	Листов
Р		1

ХАРЬКОВСКИЙ ПРОМСТРОЙНИИПРОЕКТ

Взам. инв. № | Подп. и дата | Инв. № подл.

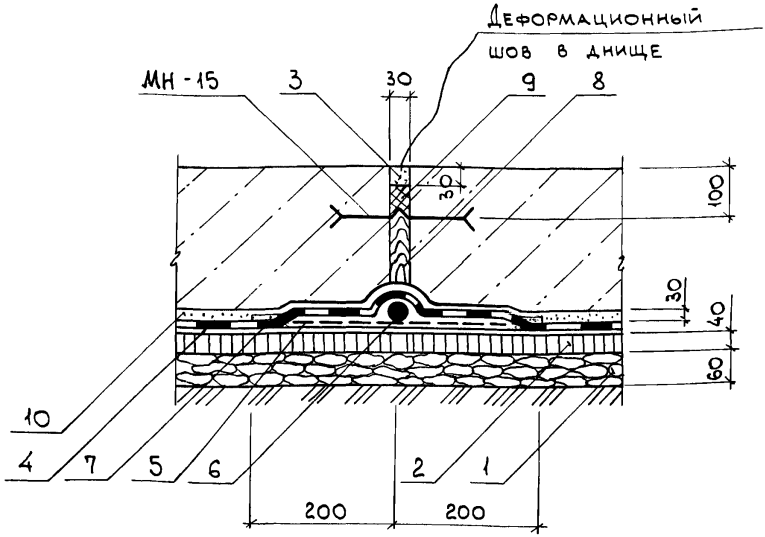

1- щебеночная подготовка - 60 мм;
2- уплотненный асфальтобетон - 40 мм;
3- зачеканка цементным раствором М100;
4- оклеечная гидроизоляция;
5- армирующий слой;
6- жгут пакли, пропитанный битумом;
7- дополнительный слой гидроизоляции;
8- просмоленная доска, обернутая рубероидом;
9- битумная мастика;
10- защитная стяжка из цементного раствора М100.

Нач. отд.	Марков		1.010-1.0-2-14
Н. контр.	Дрибинский		
Гл. спец.	Дрибинский		
Зав. гр.	Матохин		Оклеечная гидроизоляция. Узел 14
Вед. инж.	Матохин		
Провер.	Матохин		
Разраб.	Касьяненко		

Стадия	Лист	Листов
Р		1

ХАРЬКОВСКИЙ ПРОМСТРОЙНИИПРОЕКТ

Инв. № подл. | Подп. и дата | Взам. инв. №

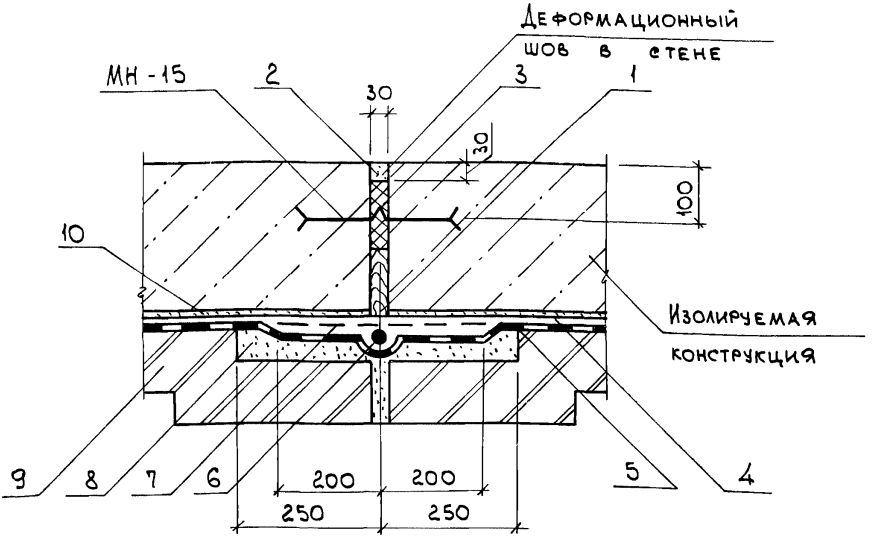

1- просмоленная доска, обернутая рубероидом;
2- зачеканка цементным раствором М100;
3- битумная мастика;
4- грунтовка;
5- оклеечная гидроизоляция;
6- жгут пакли, пропитанный битумом;
7- армирующий слой;
8- цементный раствор М100;
9- защитная стенка;
10- затирка цементным раствором М100 - 10 мм.

Нач.отд.	Марков	
Н.контр.	Дрибинский	
Гл.спец.	Дрибинский	
Зав.гр.	Матохин	
Вед.инж.	Матохин	
Провер.	Матохин	
Разраб.	Касьяненко	

1.010-1.0-2-15

Оклеечная гидроизоляция.
Узел 15

Стадия	Лист	Листов
Р		1

ХАРЬКОВСКИЙ ПРОМСТРОЙНИИПРОЕКТ

Взам. инв. № | Подп. и дата | Инв. № подл.

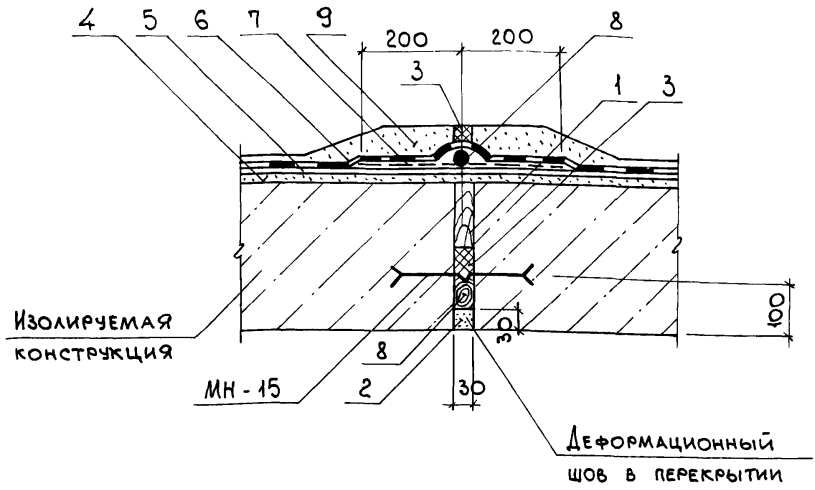

1- просмоленная доска, обернутая рубероидом;
2- зачеканка цементным раствором М 100;
3- битумная мастика;
4- цементная стяжка - 20 мм;
5- грунтовка;
6- оклеечная гидроизоляция;
7- армирующий слой;
8- жгут пакли, пропитанный битумом;
9- защитная стяжка из цементного раствора М100.

Нач. отд.	Марков	
Н. контр.	Дрибинский	
Гл. спец.	Дрибинский	
Зав. гр.	Матохин	
Вед. инж.	Матохин	
Провер.	Матохин	
Разраб.	Касьяненко	

1.010-1.0-2-16

Оклеечная гидроизоляция.

Узел 16

Стадия	Лист	Листов
Р		1

ХАРЬКОВСКИЙ ПРОМСТРОЙНИИПРОЕКТ

Инв. № подл. | Подп. и дата | Взам. инв. №

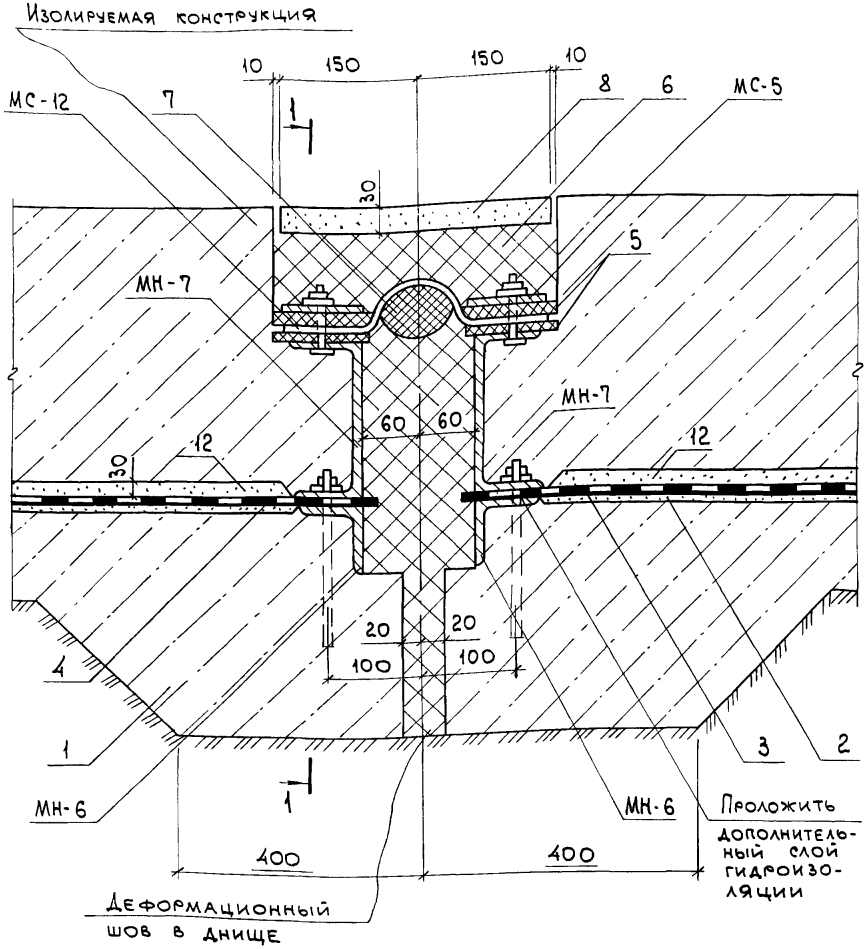

Условные обозначения смотрите на листе 3.

Нач. отд.	Марков		1.010-1.0-2-17
Н. контр.	Дрибинский		
Гл. спец.	Дрибинский		
Зав. гр.	Матохин		Оклеечная гидроизоляция. Узел 17
Вед. инж.	Матохин		
Провер.	Матохин		
Разраб.	Касьяненко		

Стадия	Лист	Листов
Р	1	3

ХАРЬКОВСКИЙ ПРОМСТРОЙНИИПРОЕКТ

Подп. и дата | Взам. инв. № | Инв. № подл.

1 - 1

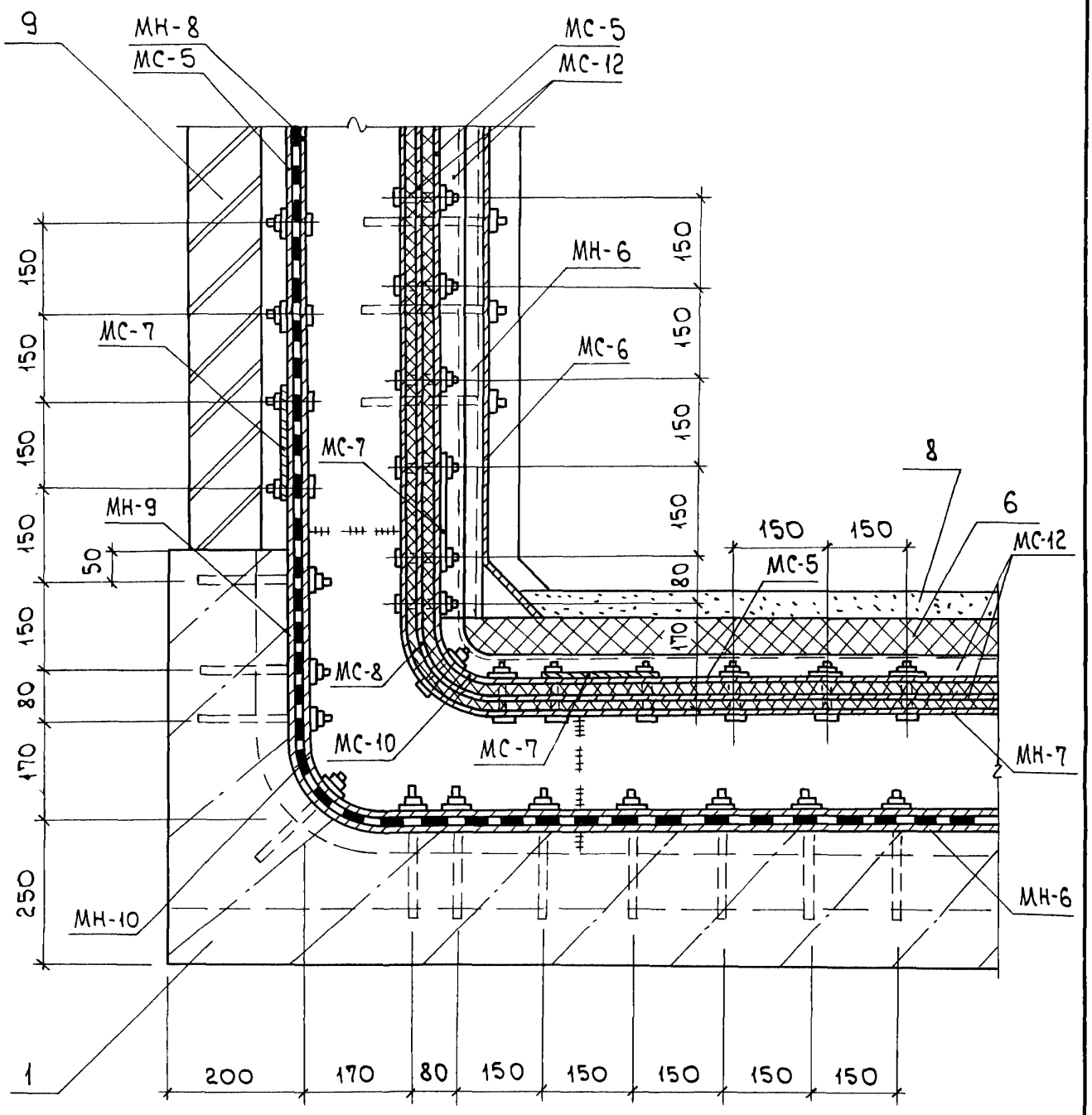

Инв. № подл.	Подп. и дата	Взам. инв. №

1.010-1.0-2-17

Лист 2

Маркировка к узлу 17

1- подготовка из бетона класса В12,5;
2- затирка из цементного раствора М100 - 10 мм;
3- грунтовка;
4- оклеечная гидроизоляция;
5- резиновая прокладка;
6- битумная мастика;
7- жгут пакли, пропитанный битумом;
8- стяжка из цементного раствора М100;
9- защитная стенка;
10- пакля, пропитанная битумом;
11- цементный раствор М100;
12- защитная стяжка из цементного раствора М100;
13- зачеканка цементным раствором М100.

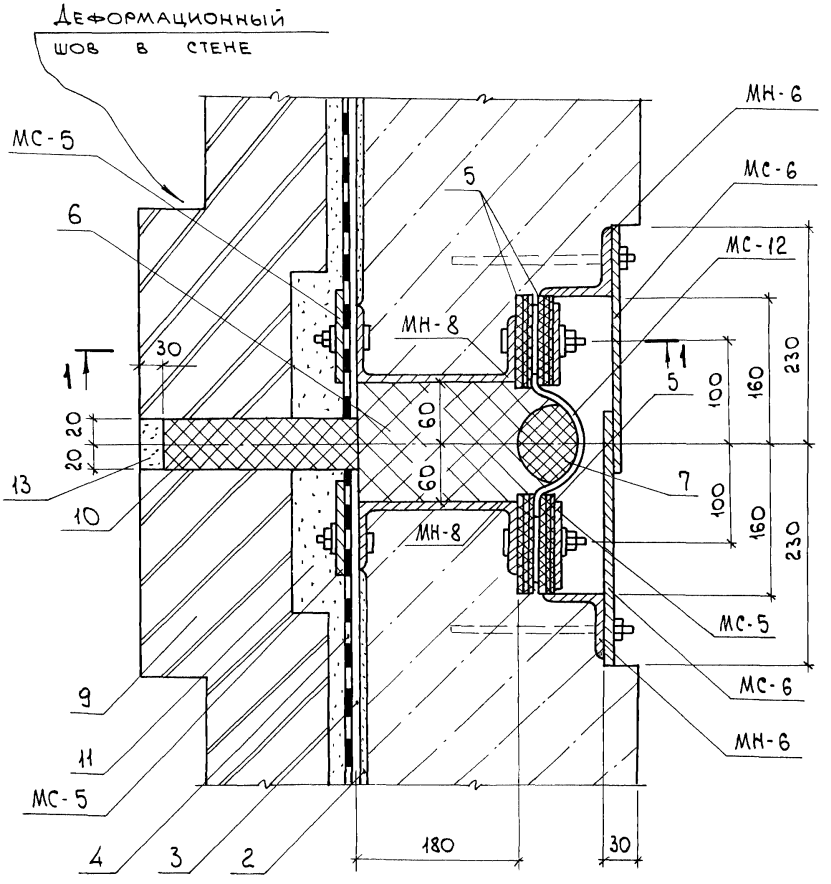

Условные обозначения смотрите 1.010-1.0-2-17, л. 3.

Нач. отд.	Марков		
Н. контр.	Дрибинский		
Гл. спец.	Дрибинский		
Зав. гр.	Матохин		
Вед. инж.	Матохин		
Провер.	Матохин		
Разраб.	Касьяненко		

1.010-1.0-2-18

Оклеечная гидроизоляция. Узел 18

Стадия	Лист	Листов
Р		1

ХАРЬКОВСКИЙ ПРОМСТРОЙНИИПРОЕКТ

Взам. инв. № | Подп. и дата | Инв. № подл.

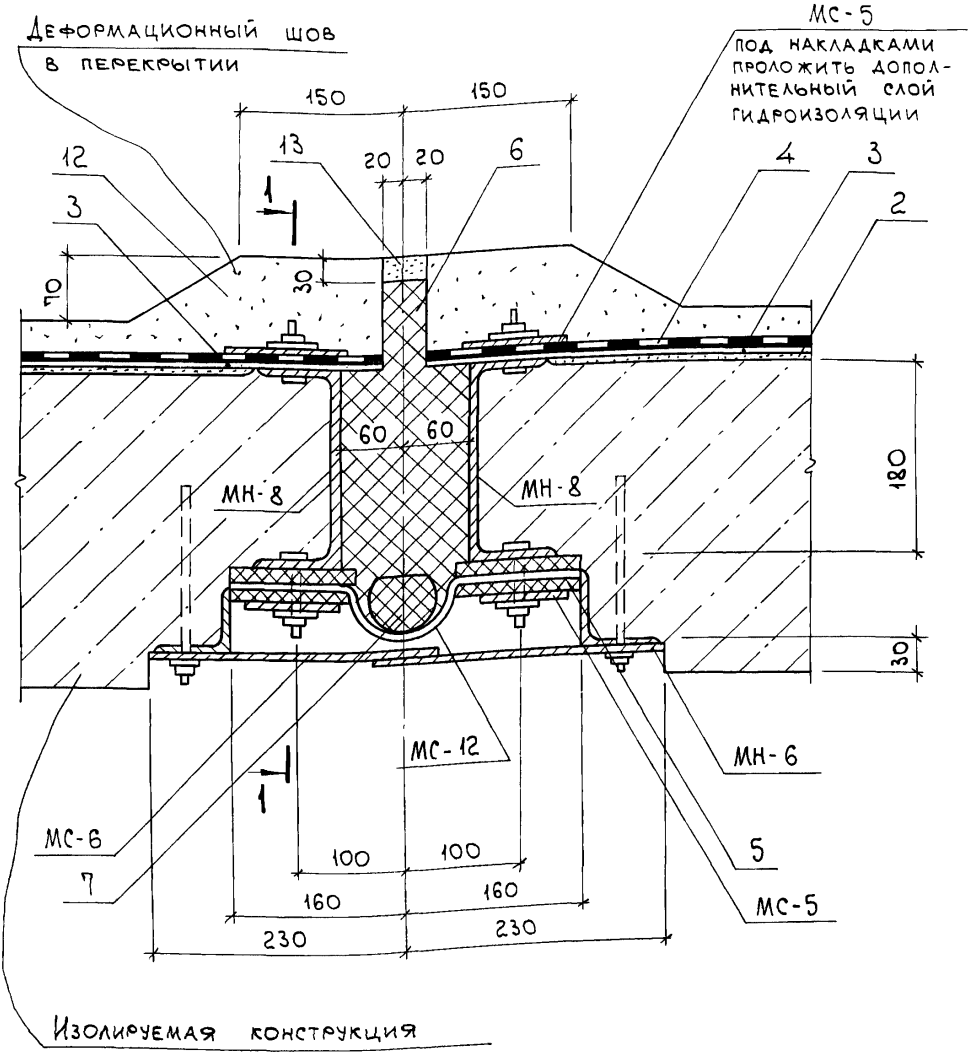

Условные обозначения смотрите 1.010-1.0-2-17, л. 3.

Нач. отд.	Марков		
Н. контр.	Дрибинский		
Гл. спец.	Дрибинский		
Зав. гр.	Матохин		
Вед. инж.	Матохин		
Провер.	Матохин		
Разраб.	Касьяненко		

1.010-1.0-2-19

Оклеечная гидроизоляция.

Узел 19

Стадия	Лист	Листов
Р	1	2

ХАРЬКОВСКИЙ ПРОМСТРОЙНИИПРОЕКТ

Взам. инв. №

Подп. и дата

Инв. № подл.

1-1

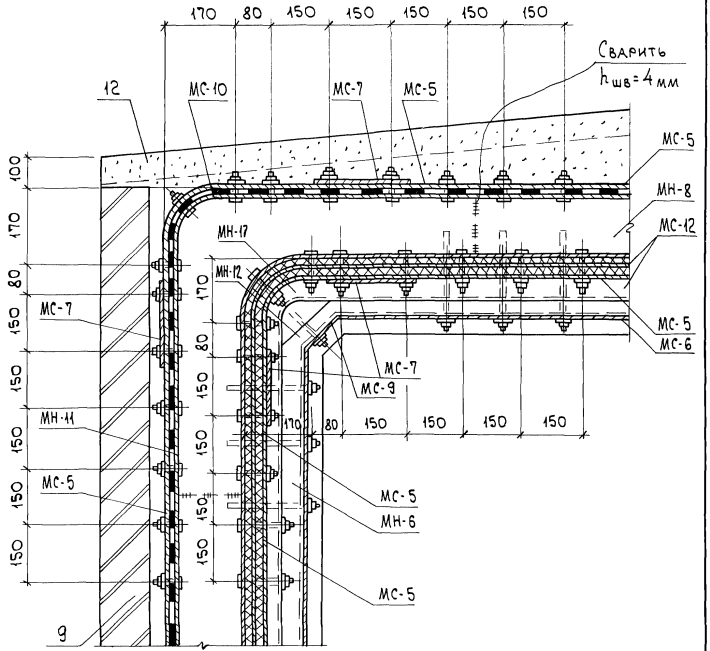

Инв. № подл.	Подп. и дата	Взам. инв. №

1.010-1.0-2-19

Лист 2

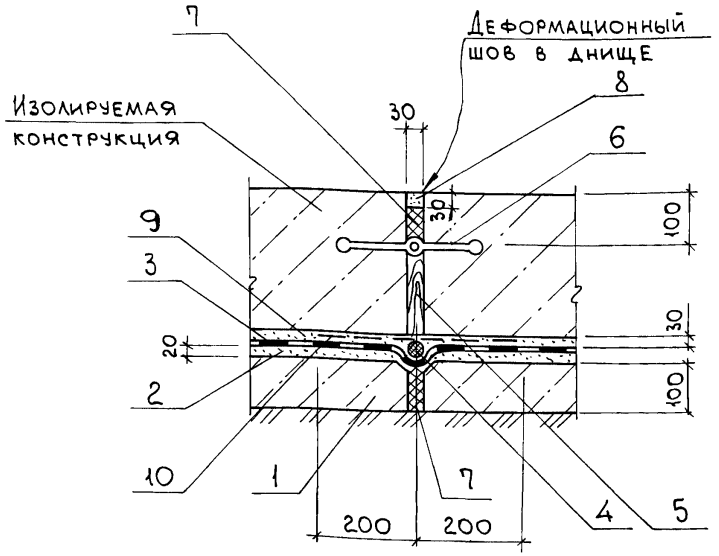

1 - подготовка из бетона класса В12,5;
2 - выравнивающий слой из цементного раствора М100;
3 - оклеечная гидроизоляция;
4 - жгут пакли, пропитанный битумом;
5 - просмоленная доска, обернутая рубероидом;
6 - компенсатор;
7 - битумная мастика;
8 - зачеканка цементным раствором М100;
9 - защитная стяжка из цементного раствора М100;
10 - армирующий слой.

Нач. отд.	Марков		1.010-1.0-2-20
Н. контр.	Дрибинский		
Гл. спец.	Дрибинский		
Зав. гр.	Матохин		Оклеечная гидроизоляция. Узел 20
Вед. инж.	Матохин		
Провер.	Матохин		
Разраб.	Касьяненко		

Стадия	Лист	Листов
Р		1

ХАРЬКОВСКИЙ ПРОМСТРОЙНИИПРОЕКТ

Инв. № подл. | Подп. и дата | Взам. инв. №

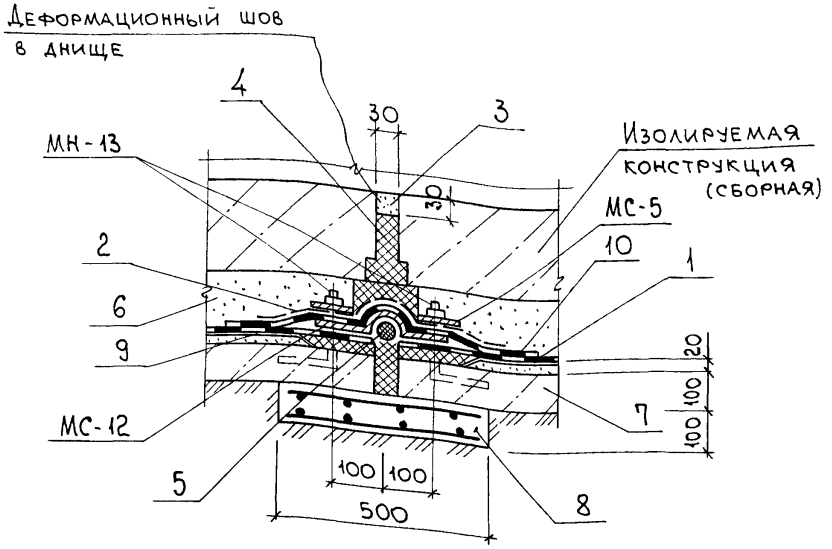

1- оклеечная гидроизоляция;
2- армирующий слой;
3- зачеканка цементным раствором М100;
4- битумная мастика;
5- прокладка резиновая пористая ф40мм;
6- защитный слой из цементного раствора М100;
7- подготовка из бетона класса В12,5;
8- плита железобетонная - 100 мм;
9- грунтовка;
10- дополнительный слой гидроизоляции.

Нач.отд.	Марков		1.010-1.0-2-21
Н.контр.	Дрибинский		
Гл.спец.	Дрибинский		
Зав.гр.	Матохин		Оклеечная гидроизоляция. Узел 21
Вед.инж.	Матохин		
Провер.	Матохин		
Разраб.	Кузнецова		

Стадия	Лист	Листов
Р		1

ХАРЬКОВСКИЙ ПРОМСТРОЙНИИПРОЕКТ

Инв.№ подл. | Подп. и дата | Взам.инв.№

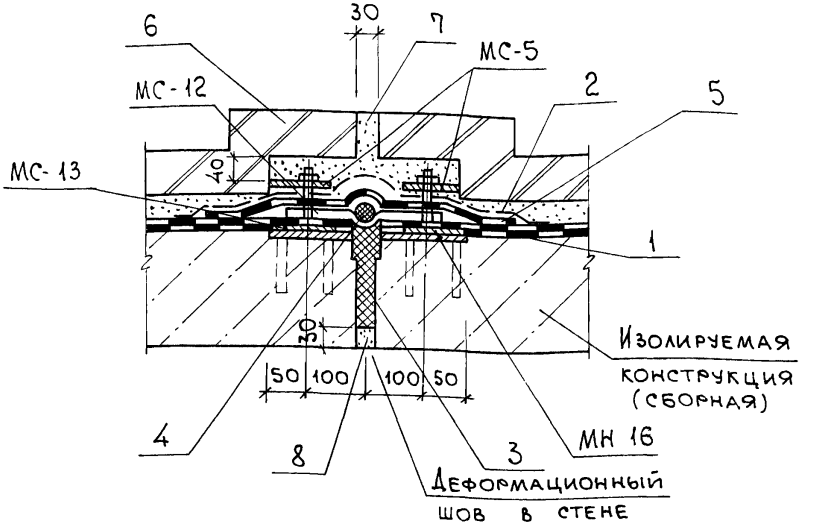

1 - оклеечная гидроизоляция;
2 - армирующий слой;
3 - битумная мастика;
4 - прокладка резиновая пористая ф40 мм;
5 - дополнительный слой гидроизоляции;
6 - защитная стенка;
7 - цементный раствор М100;
8 - зачеканка цементным раствором М100.

Нач.отд.	Марков	
Н.контр.	Дрибинский	
Гл.спец.	Дрибинский	
Зав.гр.	Матохин	
Вед.инж.	Матохин	
Провер.	Матохин	
Разраб.	Кузнецова	

1.010-1.0-2-22

Оклеечная гидроизоляция.
Узел 22

Стадия	Лист	Листов
Р		1

ХАРЬКОВСКИЙ ПРОМСТРОЙНИИПРОЕКТ

Инв. № подл. | Подп. и дата | Взам. инв. №

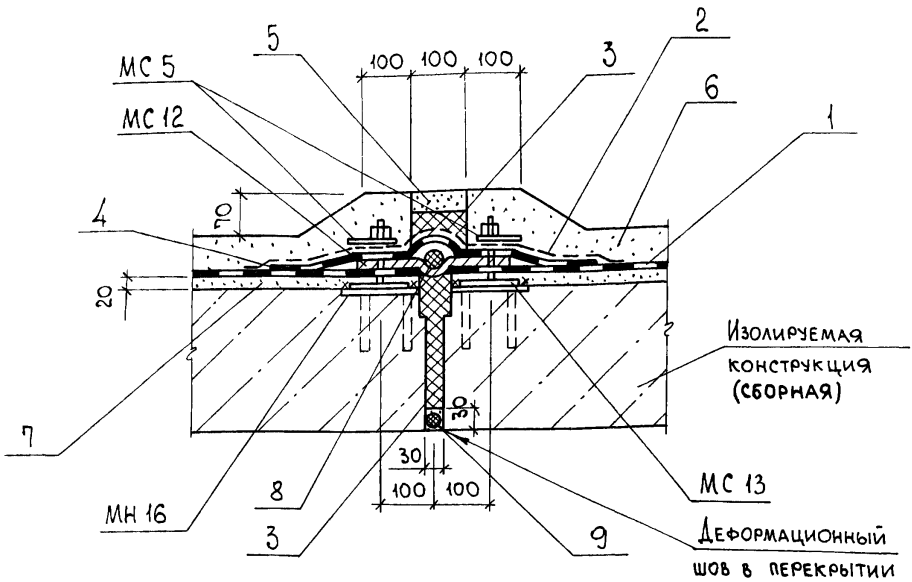

1 - оклеечная гидроизоляция;
2 - армирующий слой;
3 - битумная мастика;
4 - дополнительный слой гидроизоляции;
5 - зачеканка цементным раствором М100;
6 - защитная стяжка из цементного раствора М150;
7 - выравнивающий слой из цементного раствора М100;
8 - прокладка резиновая пористая ф40 мм;
9 - жгут пакли, пропитанный битумом.

Нач. отд.	Марков		
Н. контр.	Дрибинский		
Гл. спец.	Дрибинский		
Зав. гр.	Матохин		
Вед. инж.	Матохин		
Провер.	Матохин		
Разраб.	Кузнецова		

1.010-1.0-2-23

Оклеечная гидроизоляция.

Узел 23

Стадия	Лист	Листов
Р		1

ХАРЬКОВСКИЙ ПРОМСТРОЙНИИПРОЕКТ

Инв. № подл. | Подп. и дата | Взам. инв. №

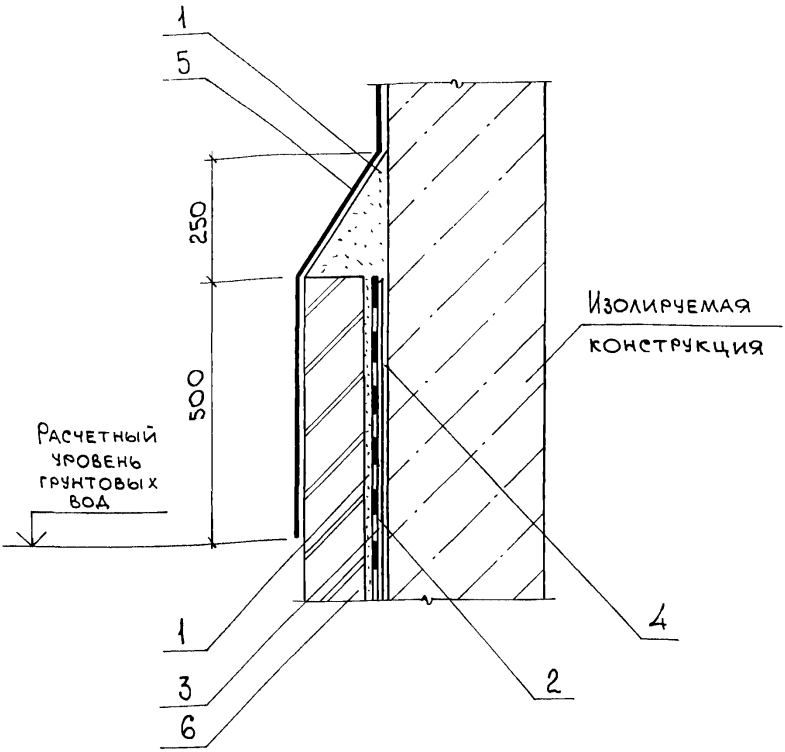

1 - цементный раствор М100;
2 - грунтовка;
3 - оклеечная гидроизоляция;
4 - затирка цементным раствором М100 - 10 мм;
5 - окрасочная гидроизоляция;
6 - защитная стенка.

Нач.отд.	Марков	
Н.контр.	Дрибинский	
Гл.спец.	Дрибинский	
Зав. гр.	Матохин	
Вед.инж.	Матохин	
Провер.	Матохин	
Разраб.	Касьяненко	

1.010-1.0-2-24

Оклеечная гидроизоляция.

Узел 24

Стадия	Лист	Листов
Р		1

Харьковский Промстройниипроект

Инв. № подл. | Подп. и дата | Взам. инв. №

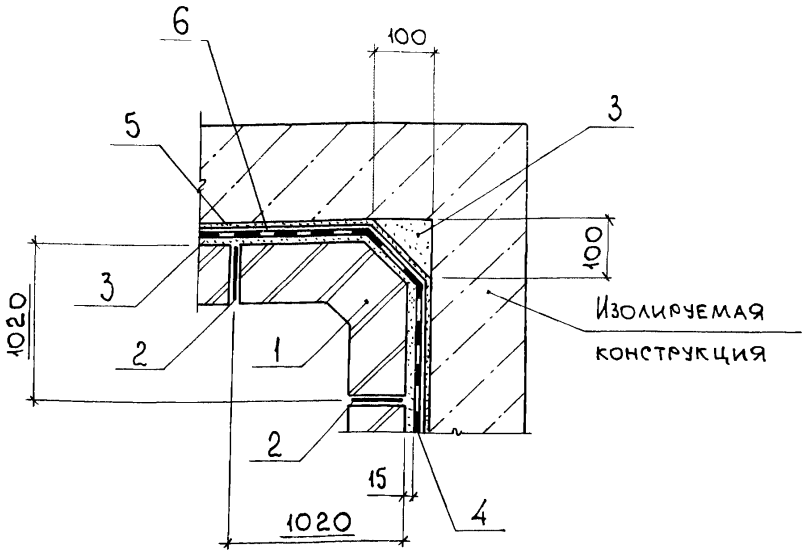

1 - ЗАЩИТНАЯ СТЕНКА;
2 - ПРОКЛАДКА ИЗ ДВУХ СЛОЕВ ПЕРГАМИНА;
3 - ЦЕМЕНТНО-ПЕСЧАНЫЙ РАСТВОР М100;
4 - ОКЛЕЕЧНАЯ ГИДРОИЗОЛЯЦИЯ;
5 - ЗАТИРКА ЦЕМЕНТНЫМ РАСТВОРОМ М100 - 10 мм;
6 - ГРУНТОВКА.

Нач.отд.	Марков	
Н.контр.	Дрибинский	
Гл.спец.	Дрибинский	
Зав.гр.	Матохин	
Вед.инж.	Матохин	
Провер.	Матохин	
Разраб.	Касьяненко	

1.010-1.0-2-25

Оклеечная гидроизоляция.

Узел 25

Стадия	Лист	Листов
Р		1

ХАРЬКОВСКИЙ ПРОМСТРОЙНИИПРОЕКТ

Инв.№ подл. | Подп. и дата | Взам. инв.№

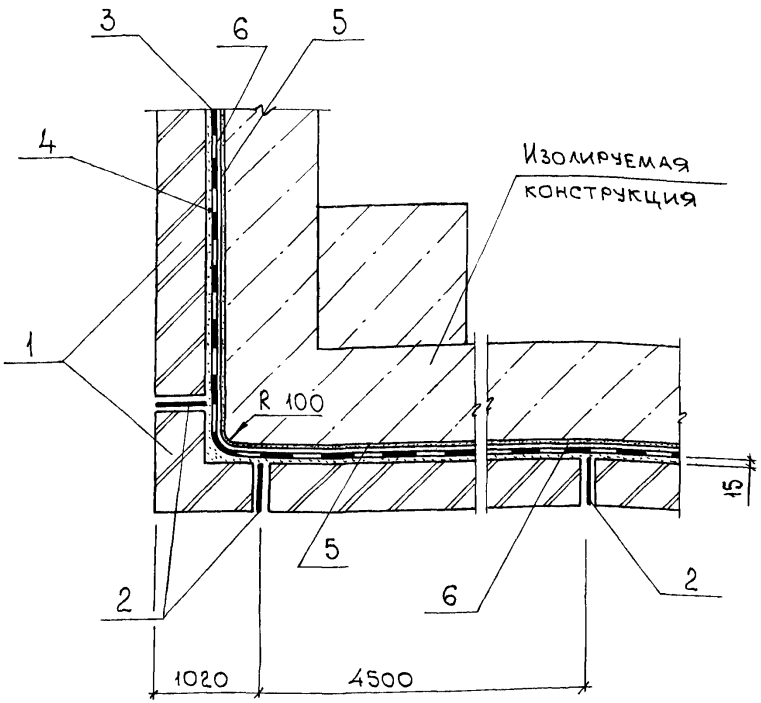

1 - защитная стенка;

2 - прокладка из двух слоев пергамина;

3 - оклеечная гидроизоляция;

4 - цементно-песчаный раствор М100;

5 - затирка цементным раствором М100 - 10 мм;

6 - грунтовка.

Нач.отд.	Марков	
Н.контр.	Дрибинский	
Гл. спец.	Дрибинский	
Зав. гр.	Матохин	
Вед. инж	Матохин	
Провер.	Матохин	
Разраб.	Кузнецова	

1.010-1.0-2-26

Оклеечная гидроизоляция.

Узел 26

Стадия	Лист	Листов
Р		1

ХАРЬКОВСКИЙ ПРОМСТРОЙНИИПРОЕКТ

Инв. № подл. | Подп. и дата | Взам. инв. №

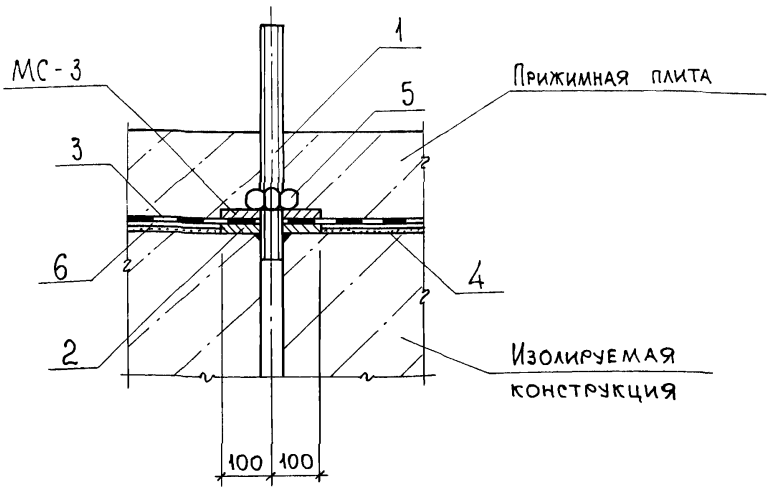

1- болт;
2- неподвижный фланец по проекту;
3- оклеечная гидроизоляция;
4- затирка цементным раствором М100 - 10 мм;
5- гайка;
6- грунтовка.

Нач. отд.	Марков			1.010-1.0-2-27			
Н. контр.	Дрибинский						
Гл. спец.	Дрибинский						
Зав. гр.	Матохин			Оклеечная гидроизоляция.	Стадия	Лист	Листов
Вед. инж.	Матохин				Р		1
Провер.	Матохин			Узел 27	ХАРЬКОВСКИЙ ПРОМСТРОЙНИИПРОЕКТ		
Разраб.	Касьяненко						

Инв. № подл. | Подп. и дата | Взам. инв. №

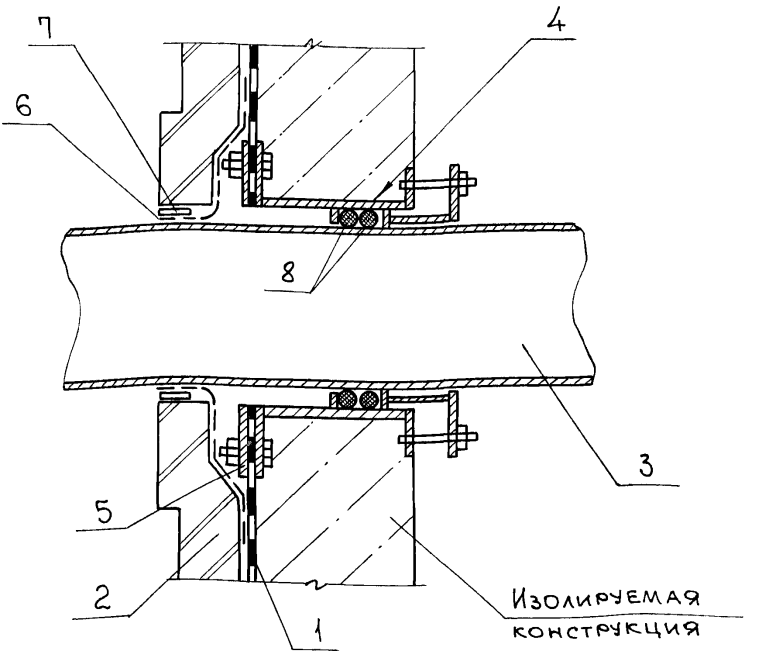

1- оклеечная гидроизоляция;
2- защитная стенка;
3- технологический трубопровод;
4- прижимной сальник;
5- защемляющая накладка;
6- два армирующих слоя с пропиткой битумом;
7- обмотка жгутом;
8- уплотняющая набивка.

Нач. отд.	Марков		1.010-1.0-2-28			
Н. контр.	Дрибинский					
Гл. спец.	Дрибинский					
Зав. гр.	Матохин		Оклеечная гидроизоляция. Узел 28	Стадия	Лист	Листов
Вед. инж.	Матохин			Р		1
Провер.	Матохин			ХАРЬКОВСКИЙ ПРОМСТРОЙНИИПРОЕКТ		
Разраб.	Кузнецова					

Инв. № подл. | Подп. и дата | Взам. инв. №

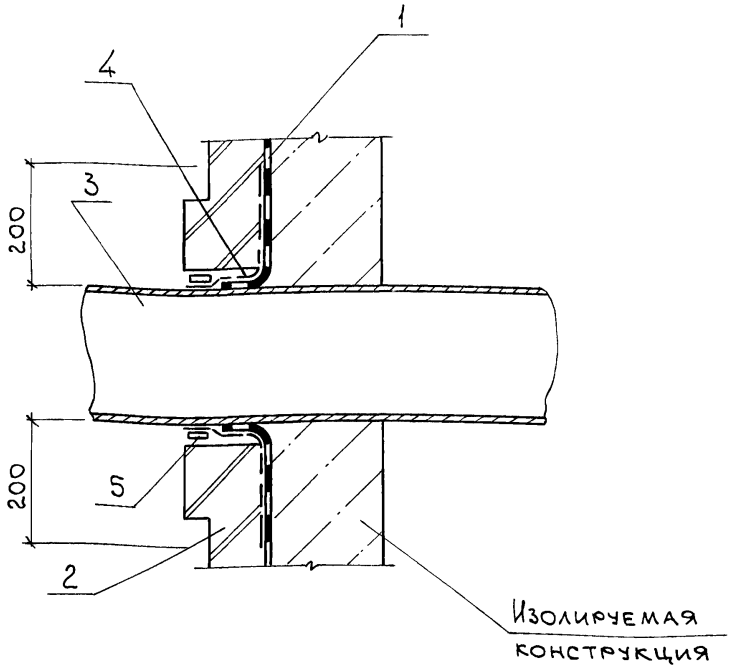

1- ОКЛЕЕЧНАЯ ГИДРОИЗОЛЯЦИЯ;
2- ЗАЩИТНАЯ СТЕНКА;
3- ТЕХНОЛОГИЧЕСКИЙ ТРУБОПРОВОД;
4- АРМИРУЮЩИЙ СЛОЙ;
5- ОБМОТКА ЖГУТОМ.

Нач.отд.	Марков	
Н.контр.	Дрибинский	
Гл.спец.	Дрибинский	
Зав.гр.	Матохин	
Вед.инж.	Матохин	
Провер.	Матохин	
Разраб.	Кузнецова	

1.010-1.0-2-29

Оклеечная гидроизоляция. Узел 29

Стадия	Лист	Листов
Р		1

ХАРЬКОВСКИЙ ПРОМСТРОЙНИИПРОЕКТ

Инв.№ подл. | Подп. и дата | Взам.инв.№

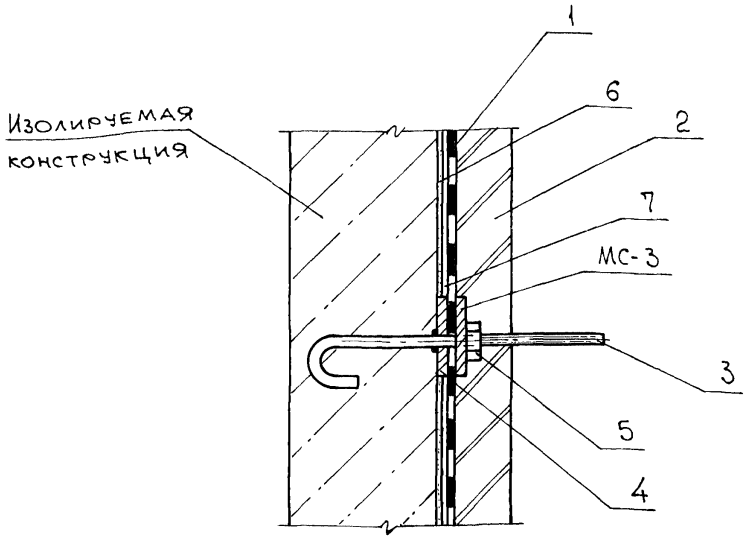

1 - оклеечная гидроизоляция;
2 - защитная стенка;
3 - анкер по проекту;
4 - фланец по проекту;
5 - гайка по проекту;
6 - затирка из цементного раствора М100 - 10мм;
7 - грунтовка.

Нач.отд.	Марков		1.010-1.0-2-30
Н.контр.	Дрибинский		
Гл.спец.	Дрибинский		
Зав. гр.	Матохин		Оклеечная гидроизоляция. Узел 30
Вед.инж.	Матохин		Стадия: Р; Лист: ; Листов: 1
Провер.	Матохин		Харьковский Промстройниипроект
Разраб.	Кузнецова		

Инв.№ подл. | Подп. и дата | Взам.инв.№

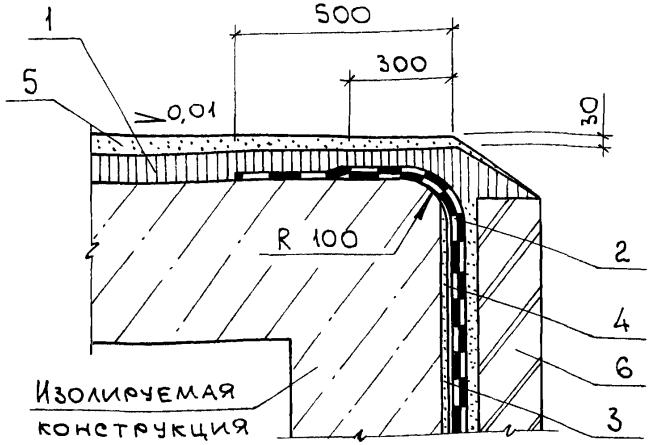

1 - ГОРЯЧАЯ АСФАЛЬТОВАЯ ШТУКАТУРНАЯ ГИДРОИЗОЛЯЦИЯ;

2 - ОКЛЕЕЧНАЯ ГИДРОИЗОЛЯЦИЯ;

3 - ЗАТИРКА ИЗ ЦЕМЕНТНОГО РАСТВОРА М100 - 10 мм;

4 - ГРУНТОВКА;

5 - ЗАЩИТНАЯ СТЯЖКА ИЗ ЦЕМЕНТНОГО РАСТВОРА М100;

6 - ЗАЩИТНАЯ СТЕНКА.

Нач.отд.	Марков	
Н.контр.	Дрибинский	
Гл.спец.	Дрибинский	
Зав.гр.	Матохин	
Вед.инж.	Матохин	
Провер.	Матохин	
Разраб.	Кузнецова	

1.010-1.0-2-31

Оклеечная гидроизоляция.

Узел 31

Стадия	Лист	Листов
Р		1

ХАРЬКОВСКИЙ ПРОМСТРОЙНИИПРОЕКТ

Инв. № подл. | Подп. и дата | Взам. инв. №

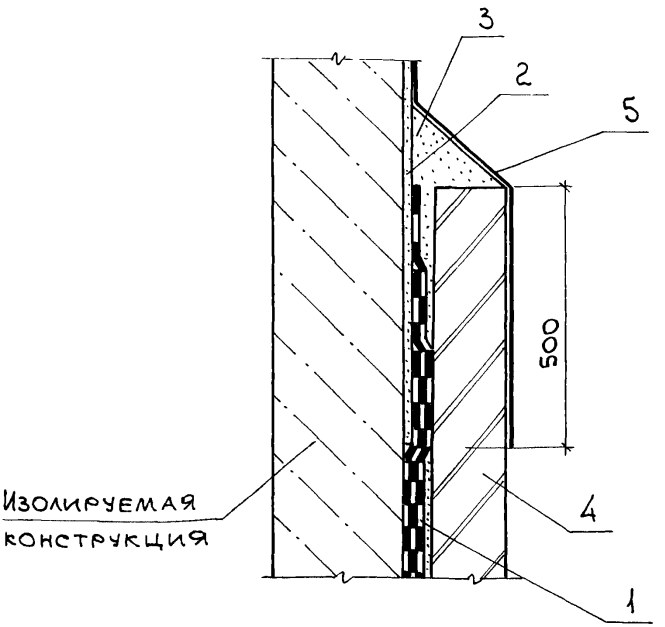

1- оклеечная гидроизоляция;
2- штукатурная цементная гидроизоляция;
3- цементный раствор М100;
4- защитная стенка;
5- защитное покрытие из 2 слоев горячего битума.

Нач. отд.	Марков	
Н. контр.	Дрибинский	
Гл. спец.	Дрибинский	
Зав. гр.	Матохин	
Вед. инж.	Матохин	
Провер.	Матохин	
Разраб.	Кузнецова	

1.010-1.0-2-32

Оклеечная гидроизоляция. Узел 32

Стадия	Лист	Листов
Р		

ХАРЬКОВСКИЙ ПРОМСТРОЙНИИПРОЕКТ

Инв. № подл. | Подп. и дата | Взам. инв. №

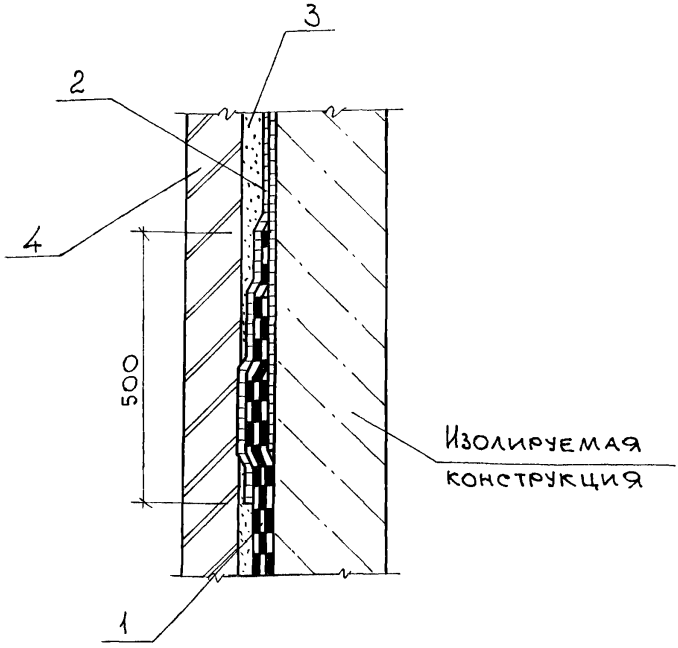

1- оклеечная гидроизоляция;
2- асфальтовая штукатурная гидроизоляция;
3- цементный раствор М100;
4- защитная стенка.

Нач. отд.	Марков		
Н. контр.	Дрибинский		
Гл. спец.	Дрибинский		
[illegible]	[illegible]		
Вед. инж.	Матохин		
Провер.	Матохин		
Разраб.	Кузнецова		

1.010-1.0-2-33

Оклеечная гидроизоляция.

Узел 33

Стадия	Лист	Листов
Р		1

ХАРЬКОВСКИЙ ПРОМСТРОЙНИИПРОЕКТ

Инв. № подл. | Подп. и дата | Взам. инв. №

gost.e-ecolog.ru