ТИПОВЫЕ СТРОИТЕЛЬНЫЕ КОНСТРУКЦИИ, ИЗДЕЛИЯ И УЗЛЫ

СЕРИЯ 1.010-1

ГИДРОИЗОЛЯЦИЯ ПОДЗЕМНЫХ ЧАСТЕЙ ЗДАНИЙ И СООРУЖЕНИЙ

ВЫПУСК 0-1
ОКРАСОЧНАЯ, ШТУКАТУРНАЯ И ЛИТАЯ ГИДРОИЗОЛЯЦИЯ

МАТЕРИАЛЫ ДЛЯ ПРОЕКТИРОВАНИЯ

Ц00008-02

gost.e-ecolog.ru

ТИПОВЫЕ СТРОИТЕЛЬНЫЕ КОНСТРУКЦИИ, ИЗДЕЛИЯ И УЗЛЫ

СЕРИЯ 1.010-1

ГИДРОИЗОЛЯЦИЯ ПОДЗЕМНЫХ ЧАСТЕЙ ЗДАНИЙ И СООРУЖЕНИЙ

ВЫПУСК 0-1
ОКРАСОЧНАЯ, ШТУКАТУРНАЯ И ЛИТАЯ ГИДРОИЗОЛЯЦИЯ

МАТЕРИАЛЫ ДЛЯ ПРОЕКТИРОВАНИЯ

РАЗРАБОТАНЫ:

ИНСТИТУТОМ ЦНИИПРОМЗДАНИЙ

ЗАМЕСТИТЕЛЬ ДИРЕКТОРА

В. В. ГРАНЁВ

РУКОВОДИТЕЛЬ ОТДЕЛА

А. М. ТУГОЛУКОВ

РУКОВОДИТЕЛЬ ТЕМЫ

В. Т. ИЛЬИН

ИНСТИТУТОМ ХАРЬКОВСКИЙ ПРОМСТРОЙНИИПРОЕКТ

ГЛАВНЫЙ ИНЖЕНЕР ИНСТИТУТА

Н.Ф. ДОВГИЙ

ГЛАВНЫЙ ИНЖЕНЕР ПРОЕКТА

А.М. МОНИН

УТВЕРЖДЕНЫ:

УПРАВЛЕНИЕМ ПРОЕКТИРОВАНИЯ И ИНЖЕНЕРНЫХ ИЗЫСКАНИЙ МИНСТРОЯ РОССИИ

ПИСЬМО ОТ 06.10.92

№ 9-1/305

ВВЕДЕНЫ В ДЕЙСТВИЕ

с 1 апреля 1993 г

ЦНИИПРОМЗДАНИЙ

ПРИКАЗ ОТ 28.10.92

№ 78

Обозначение документа	Наименование	Стр.
1.010-1.0-1-ПЗ	Окрасочная гидроизоляция. Поясни-	
	тельная записка.	6
-1СМ	Окрасочная гидроизоляция. Схема	
	сооружения.	13
-1	Окрасочная гидроизоляция. Узел 1	19
-2	Окрасочная гидроизоляция. Узел 2	20
-3	Окрасочная гидроизоляция. Узел 3	21
-4	Окрасочная гидроизоляция. Узел 4	22
-5	Окрасочная гидроизоляция. Узел 5	23
-6	Окрасочная гидроизоляция. Узел 6	24
-7	Окрасочная гидроизоляция. Узел 7	25
-8	Окрасочная гидроизоляция. Узел 8	26
-9	Окрасочная гидроизоляция. Узел 9	27
-10	Окрасочная гидроизоляция. Узел 10	28
-11	Окрасочная гидроизоляция. Узел 11	29
-12	Окрасочная гидроизоляция. Узел 12	30
-13	Окрасочная гидроизоляция. Узел 13	31
-14	Окрасочная гидроизоляция. Узел 14	32
-15	Окрасочная гидроизоляция. Узел 15	33
-16	Окрасочная гидроизоляция. Узел 16	34
-17	Окрасочная гидроизоляция. Узел 17	35
-18	Окрасочная гидроизоляция. Узел 18	36

Взам. инв. № | Подп. и дата | Инв. № подл.

Нач. отд.	Марков	
Н. контр.	Дрибинский	
Гл. спец.	Дрибинский	
Зав. гр.	Матохин	
Вед. инж.	Матохин	
Пров.	Матохин	
Разраб.	Касьяненко	

1.010-1.0-1

Содержание

Стадия	Лист	Листов
Р	1	4

Харьковский Промстройниипроект

Обозначение документа	Наименование	Стр.
1.010-1.0-1-19	Окрасочная гидроизоляция. Узел 19	37
-20	Окрасочная гидроизоляция. Узел 20,21	38
-21	Окрасочная гидроизоляция. Узел 22	39
-22	Окрасочная гидроизоляция. Узел 23	40
-23	Окрасочная гидроизоляция. Узел 24	41
1.010-1.0-1-2ПЗ	Штукатурная гидроизоляция. Пояснительная записка.	42
-2СМ	Штукатурная гидроизоляция. Схема сооружения.	49
-24	Штукатурная гидроизоляция. Узел 1	54
-25	Штукатурная гидроизоляция. Узел 2	55
-26	Штукатурная гидроизоляция. Узел 3	56
-27	Штукатурная гидроизоляция. Узел 4	57
-28	Штукатурная гидроизоляция. Узел 5	58
-29	Штукатурная гидроизоляция. Узел 6	59
-30	Штукатурная гидроизоляция. Узел 7	60
-31	Штукатурная гидроизоляция. Узел 8	61
-32	Штукатурная гидроизоляция. Узел 9	62
-33	Штукатурная гидроизоляция. Узел 10	63
-34	Штукатурная гидроизоляция. Узел 11	64
-35	Штукатурная гидроизоляция. Узел 12	65
-36	Штукатурная гидроизоляция. Узел 13	66
-37	Штукатурная гидроизоляция. Узел 14	67
-38	Штукатурная гидроизоляция. Узел 15	68

Инв. № подл. | Подп. и дата | Взам. инв. №

Обозначение документа	Наименование	Стр.
1.010-1.0-1-39	Штукатурная гидроизоляция. Узел 16	69
-40	Штукатурная гидроизоляция. Узел 17	70
-41	Штукатурная гидроизоляция. Узел 18	71
-42	Штукатурная гидроизоляция. Узел 19	72
-43	Штукатурная гидроизоляция. Узел 20	73
-44	Штукатурная гидроизоляция. Узел 21	74
-45	Штукатурная гидроизоляция. Узел 22	75
-46	Штукатурная гидроизоляция. Узел 23	76
-47	Штукатурная гидроизоляция. Узел 24	77
-48	Штукатурная гидроизоляция. Узел 25	78
-49	Штукатурная гидроизоляция. Узел 26	79
1.010-1.0-1-ЗПЗ	Литая гидроизоляция. Пояснительная записка.	80
-ЗСМ	Литая гидроизоляция. Схема сооружения.	85
-50	Литая гидроизоляция. Узел 1	90
-51	Литая гидроизоляция. Узел 2	91
-52	Литая гидроизоляция. Узел 3	92
-53	Литая гидроизоляция. Узел 4	93
-54	Литая гидроизоляция. Узел 5	94
-55	Литая гидроизоляция. Узел 6	95
-56	Литая гидроизоляция. Узел 7	96
-57	Литая гидроизоляция. Узел 8	97
-58	Литая гидроизоляция. Узел 9	98

Инв. № подл. | Подп. и дата | Взам. инв. №

Обозначение документа	Наименование	Стр.
1.010-1.0-1-59	Литая гидроизоляция. Узел 10	99
-60	Литая гидроизоляция. Узел 11	100
-61	Литая гидроизоляция. Узел 12	101
-62	Литая гидроизоляция. Узел 13	102
-63	Литая гидроизоляция. Узел 14	103

Инв. № подл. | Подп. и дата | Взам. инв. №

Настоящий выпуск разработан в соответствии с техническим заданием и перечнем работ по типовому проектированию Госстроя СССР на 1991 г., пункт Тф 1.1.54.

Выпуск содержит узлы окрасочной, штукатурной и литой гидроизоляции сборных, монолитных и сборно-монолитных подземных сооружений и предназначен для использования проектными и строительными организациями при проектировании и возведении подземных сооружений.

Выпуск включает в себя безрулонную гидроизоляцию. Основным признаком безрулонной гидроизоляции является ее устройство путем нанесения на изолируемую поверхность жидких и пластичных компонентов.

Окрасочная гидроизоляция

Окрасочная гидроизоляция представляет собой сплошное многослойное (2-4 слоя) водонепроницаемое покрытие, выполненное

окрасочным способом и имеющее общую толщину 3...6 мм. Окраска является наиболее распространенным, наиболее механизированным, дешевым способом гидроизоляции и антикоррозионной защиты поверхностей бетонных и железобетонных сооружений. Однако область применения ограничивается недостаточной долговечностью окрасочных покрытий.

Окрасочную гидроизоляцию следует применять в основном для защиты от капиллярной влаги в дренирующих грунтах (песчаных, галечных, скальных и т.д.). При гидростатическом напоре ее можно применять, если нет деформационных швов и если будет создана возможность периодического осмотра и ремонта гидроизоляции, а напор не будет превышать 2м. При постоянном обводнении и при наличии агрессивных вод применяют композиции на основе эпоксидных смол.

Окрасочная гидроизоляция применяется как внутри помещения, так и под землей и только со стороны воздействия воды.

По составу исходных материалов разли-

чают следующие типы окрасочных покрытий:

1) битумные:

а) из растворенных и горячих битумов;

б) из битумных эмульсий и паст.

Битумные материалы изготавливают в виде растворов битума и пеков, водобитумных и водопековых эмульсий, применяемых как с наполнителями и спецдобавками так и без них:

2) битумно-полимерные:

а) из битумно-латексных эмульсий;

б) из битумно-наиритовой мастики;

в) из битумно-резиновых составов.

Битумно-полимерные композиции применяются в виде расплавов, растворов или водоэмульсионные, обладают повышенной деформативной способностью и водостойкостью, однако гидрозащитные покрытия на их основе более многодельны по сравнению с покрытиями на основе битумных эмульсионных мастик.

3) полимерные:

а) из синтетических смол;

б) из лакокрасочных материалов.

Полимерные материалы изготавливают на основе синтетических каучуков и смол (хлоркаучуковые, бутилкаучуковые, алкидные, полиуритано-

вые, эпоксидные и другие мастики и краски).

4) полимерцементные - из цементно-латексных составов;

Полимерцементные материалы приготавливаются на основе цемента и синтетического латекса. При приготовлении полимерцементных составов применяются: цемент, песок, синтетический латекс, жидкое стекло, эмульгатор.

При выборе типа гидроизоляции необходимо, чтобы прочность гидроизоляции (растяжение, сдвиг) соответствовала деформативности (раскрытию трещин) конструкции. Для конструкций с раскрытием трещин 0,2 мм и более применять битумную окрасочную гидроизоляцию не рекомендуется. Углы поворота, сопряжения и т.д. окрасочных покрытий необходимо армировать стеклотканью, стеклосеткой и т.д.

При применении окрасочной изоляции для защиты подземных сооружений в зданиях с мокрыми процессами, а также для защиты сооружений, расположенных вне здания, от атмосферных осадков, необходимо применять комбинированную изоляцию - окрасочную и оклеечную (см. сеч. 8-8).

Таблица 1

Выбор вида окрасочной гидроизоляции в зависимости от гидростатического напора

Вид гидроизоляции	Условное обозначение материала	Состав		Гидростатический напор, м			
		Кол-во слоев	Толщина, мм	2	5	10	20
Битумная:							
из расплавленных растворенных битумов	БР	4	4	+*)	–	–	–
из битумных эмульсий	БЭ	4	6	+*)	–	–	–
из горячих и холодных битумных мастик	БМ	2	6	+*)	–	–	–
из горячих битумно-резиновых мастик	БРМ	2	4	+	+	–	–
Битумно-полимерная:							
из битумно-латексных мастик	БЛ	3	6-16	+	+	–	–
из битумно-наиритовых мастик	БН	2	2-4	+	+	–	–
		3	4	+	+	+	–
из битумно-каучуковых мастик	БК	2	2	+	–	–	–
из битумно-бутилкаучуковых мастик	ББК	2	5-6	+	+	–	–
из битумно-полиэтиленовых мастик	БПМ	1	3	+	–	–	–
		2	2	+	–	–	–
Полимерная:							
из эпоксидных красок	Э	1	0,8-1	+	+	–	–
из эпоксидно-дегтевых красок	ЭД	4	2,5	+	+	+	–
из эпоксидно-фурановых красок	ЭФ	4	2-2,5	+	+	+	–

Продолжение таблицы 1

Вид гидроизоляции	Условное обозначение материала	Состав		Гидростатический напор, м			
		Кол-во слоев	Толщина, мм	2	5	10	20
Из эпоксидно-каменноугольных красок	ЭКУ	4	2,5	+	+	–	–
Из эпоксидно-каучуковых красок	ЭК	4	2,5	+	+	+	–
Из хлорсульфированно-полиэтиленовых мастик	ХС	4	2	+	+	–	–
Из тиоколовых мастик	Т	1	2	+	+	–	–
Из бутилкаучуковых мастик	БКМ	1	2	+	+	–	–
Полимерцементная: из цементно-латексных мастик	ЦЛ	1	3	+	+	–	–
Из цементно-поливинилацетатных мастик	ЦП	1	4	+	+	+	–
Из цементно-эпоксидных мастик	ЦЭ	1	4	+	+	–	–

*) При соответствующем обосновании и при обеспечении доступа для периодического ремонта.

Инв. № подл. | Подп. и дата | Взам. инв. №

Таблица 2

Характеристики основных видов окрасочной гидроизоляции

Наименование показателей	Битумная	Битумно-полимерная				Полимерная					Полимер-цементная			
		Битумно-латексная	Битумно-наиритовая	Битумно-эпоксидная	Битумно-полистирольная	Эпоксидная	Эпоксидно-дегтевая	Эпоксидно-фурановая	Эпоксидно-каменноугольная	Эпоксидно-каучуковая	Цементно-латексная	Цементно-поливинил-ацетатная	Цементно-эпоксидно-амидная	Цементно-фуриловая
Рекомендуемая толщина, мм	4...6	6...16	2...4	1,3-1,5	1,5...2	1,0	2,5	2,5	2,5	2...2,5	3	4	4	4...5
Допустимый гидростатический напор грунтовых вод, м	2	5	до 10	1,0	2-3	до 5	до 10	до 10	до 5	до 10	5	до 10	5	5
Теплостойкость, С°	70...90	70	80	80...95	115	80	50	70	50	100	70	60	80...85	80...90
Возможность устройства по влажным основаниям	нет	да	да	нет	нет	нет	да	нет	да	нет	да	да	нет	нет
Необходимость устройства защитных ограждений	треб.	не треб.	треб.	треб.	треб.	не треб.	не треб.	не треб.	не треб.	не треб.	не треб.	не треб.	не треб.	

В таблице приведены характеристики наиболее распространенных видов окрасочной гидроизоляции.

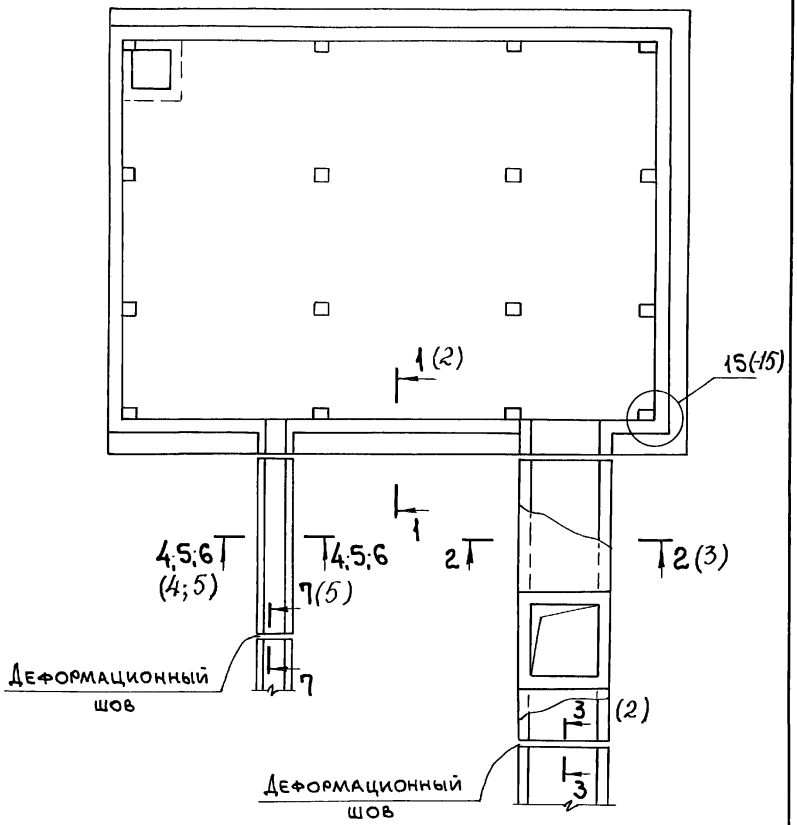

Нач.отд.	Марков	
Н.контр.	Дрибинский	
Гл.спец.	Дрибинский	
Зав. гр.	Матохин	
Вед.инж.	Матохин	
Провер.	Матохин	
Разраб.	Кузнецова	

1.010-1.0-1-1СМ

Окрасочная гидроизоляция

Схема сооружения

Стадия	Лист	Листов
Р	1	6

ХАРЬКОВСКИЙ ПРОМСТРОЙНИИПРОЕКТ

Инв. № подл. | Подп. и дата | Взам. инв. №

1-1

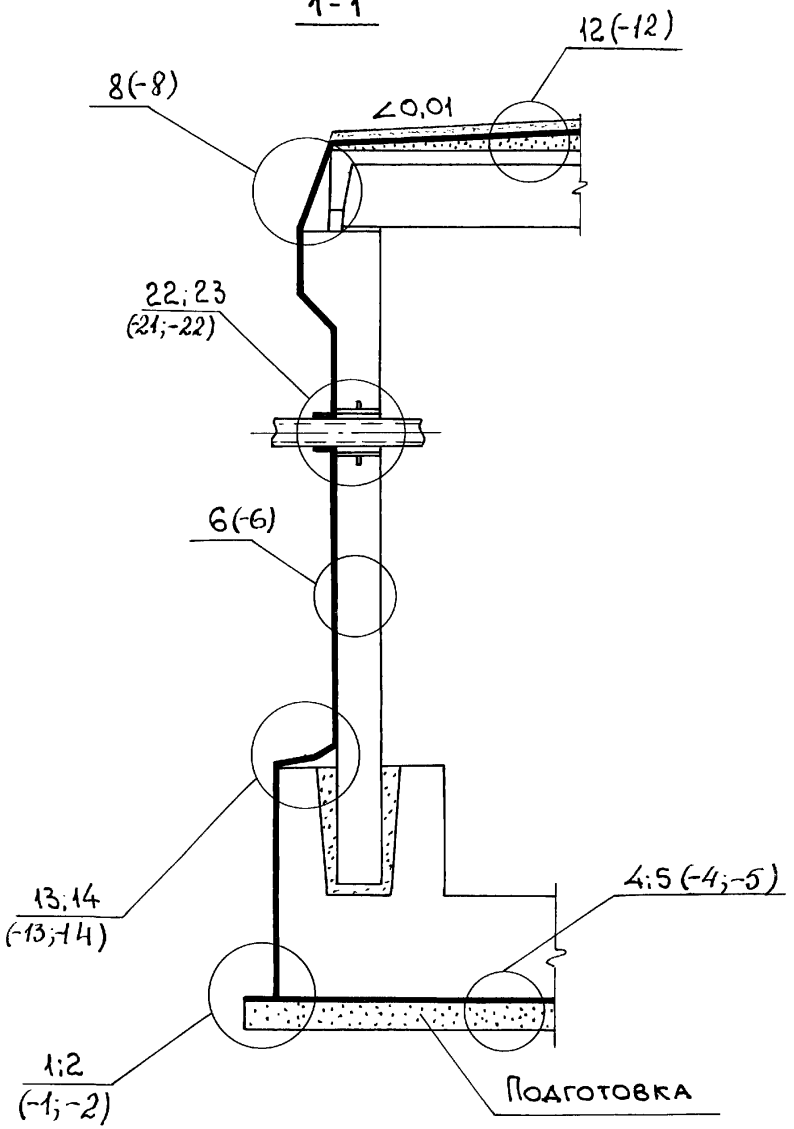

Инв. № подл. | Подп. и дата | Взам. инв. №

2-2

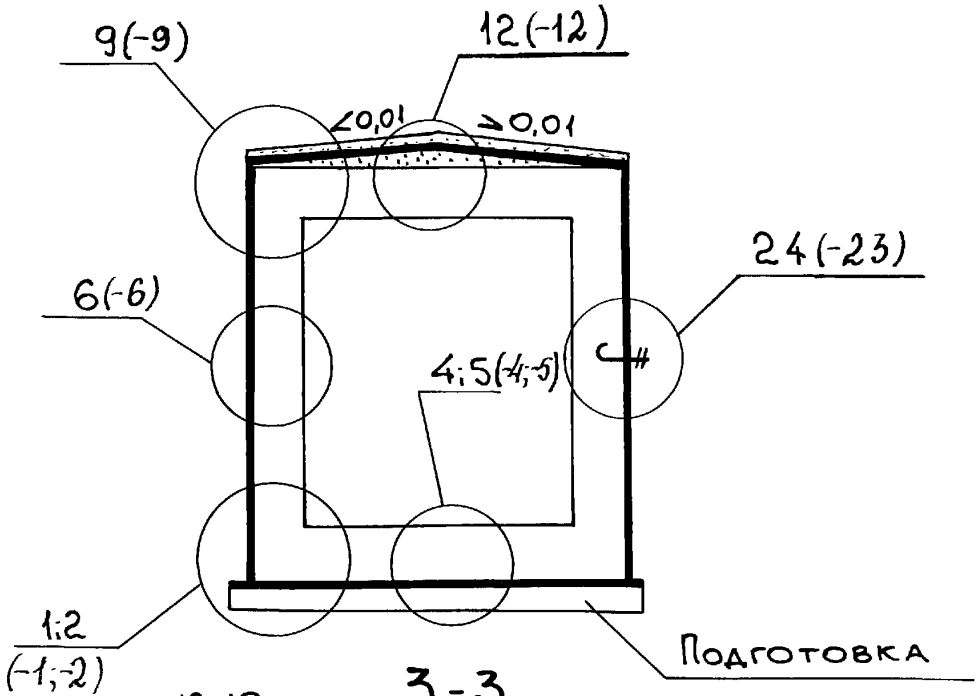
9(-9)
12(-12)
<0,01
>0,01
24(-23)
6(-6)
4;5(-4;-5)
1;2
(-1;-2)
Подготовка

3-3

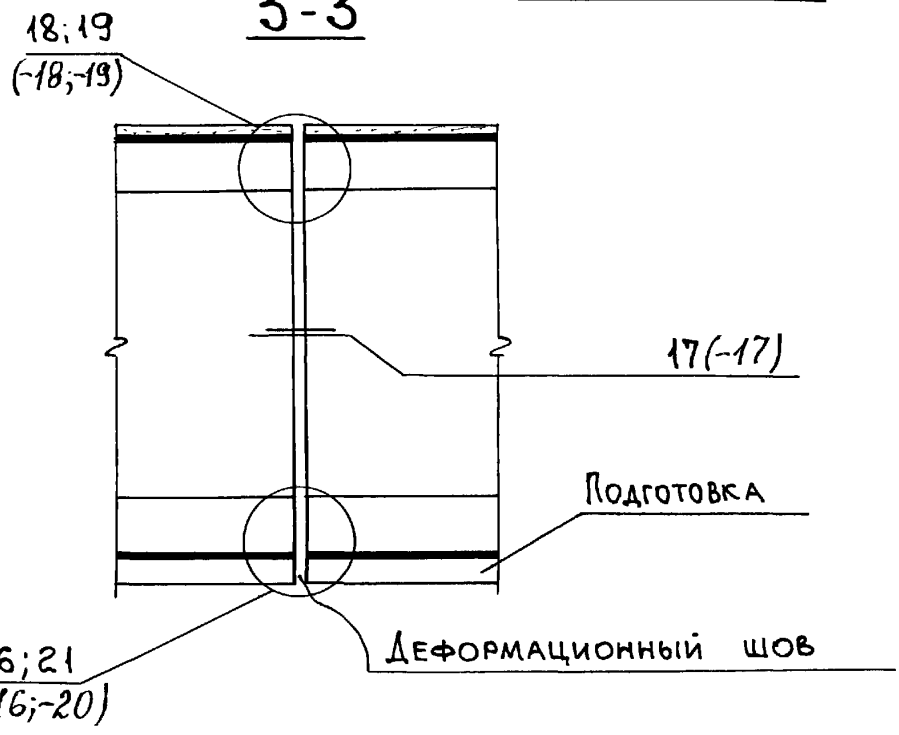
18;19
(-18;-19)
17(-17)
Подготовка
Деформационный шов
16;21
(-16;-20)

4-4

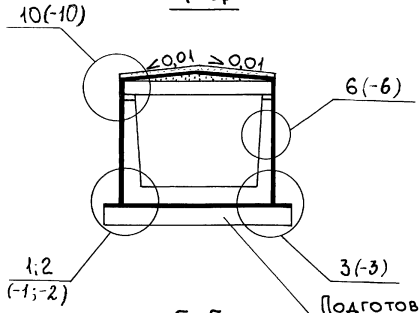
10(-10)
≥0,01
≥0,01
6(-6)
1;2
(-1;-2)
3(-3)
Подготовка

5-5

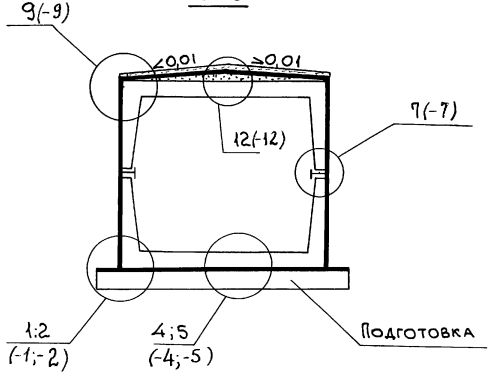
9(-9)
≥0,01
≥0,01
7(-7)
12(-12)
1:2
(-1;-2)
4;5
(-4;-5)
Подготовка

6-6

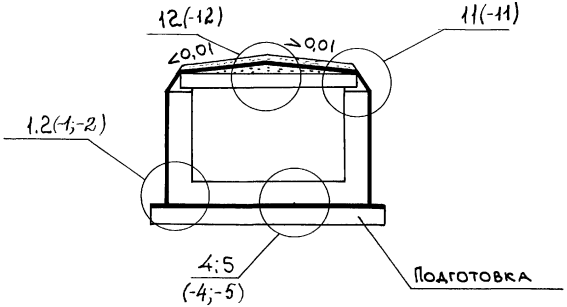
12(-12)
11(-11)
0,01
0,01
1.2(-1;-2)
4;5
(-4;-5)
Подготовка

7-7

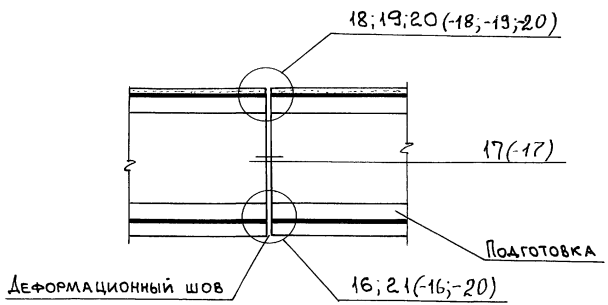
18;19;20(-18;-19;-20)
17(-17)
Подготовка
Деформационный шов
16;21(-16;-20)

8-8

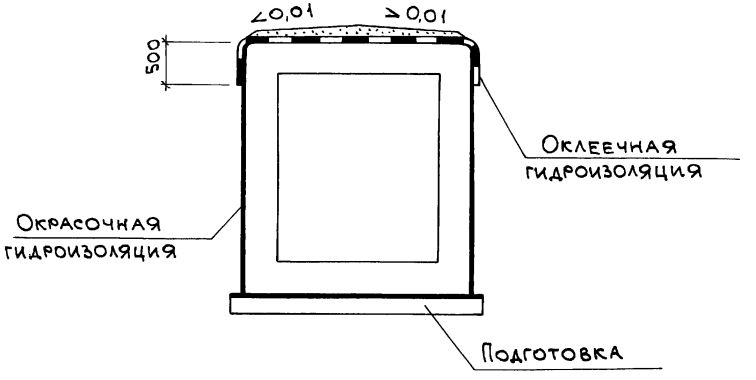
≥0,01
≥0,01
500
Оклеечная гидроизоляция
Окрасочная гидроизоляция
Подготовка

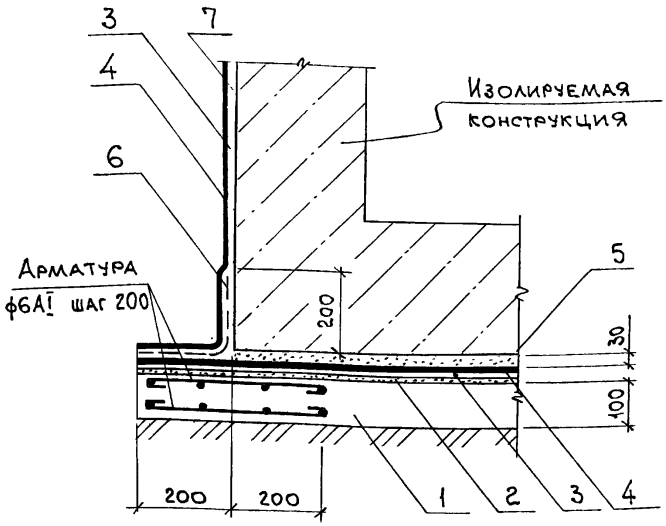

1 - ПОДГОТОВКА ИЗ БЕТОНА КЛАССА В12,5;
2 - ВЫРАВНИВАЮЩИЙ СЛОЙ ИЗ ЦЕМЕНТНОГО РАСТВОРА М100-20мм;
3 - ГРУНТОВКА;
4 - ОКРАСОЧНАЯ ГИДРОИЗОЛЯЦИЯ;
5 - ЗАЩИТНАЯ СТЯЖКА ИЗ ЦЕМЕНТНОГО РАСТВОРА М100;
6 - АРМИРУЮЩИЙ СЛОЙ;
7 - ЗАТИРКА ЦЕМЕНТНЫМ РАСТВОРОМ М100 - 10 мм.

Нач.отд.	Марков		1.010-1.0-1-1
Н.контр.	Дрибинский		
Гл.спец.	Дрибинский		
Зав.гр.	Матохин		Окрасочная гидроизоляция. Узел 1
Вед.инж.	Матохин		
Провер.	Матохин		
Разраб.	Панасенко		

Стадия	Лист	Листов
Р		1

ХАРЬКОВСКИЙ ПРОМСТРОЙНИИПРОЕКТ

Инв.№подл. | Подп. и дата | Взам.инв.№

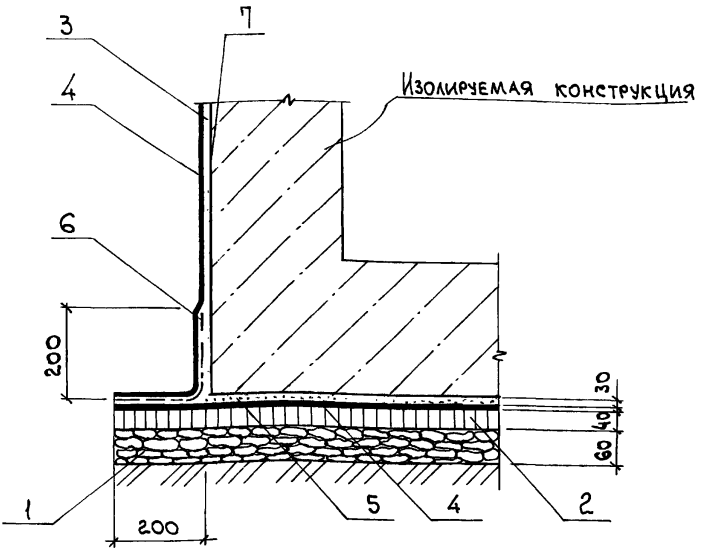

1 - щебеночная подготовка - 60 мм;
2 - уплотненный асфальтобетон - 40 мм;
3 - грунтовка;
4 - окрасочная гидроизоляция;
5 - защитная стяжка из цементного раствора М100;
6 - армирующий слой;
7 - затирка цементным раствором М100 - 10 мм.

Нач. отд.	Марков	
Н. контр.	Дрибинский	
Гл. спец.	Дрибинский	
Зав. гр.	Матохин	
Вед. инж.	Матохин	
Провер.	Матохин	
Разраб.	Панасенко	

1.010-1.0-1-2

Окрасочная гидроизоляция

Узел 2

Стадия	Лист	Листов
Р		1

Харьковский Промстройниипроект

Инв. № подл. | Подп. и дата | Взам. инв. №

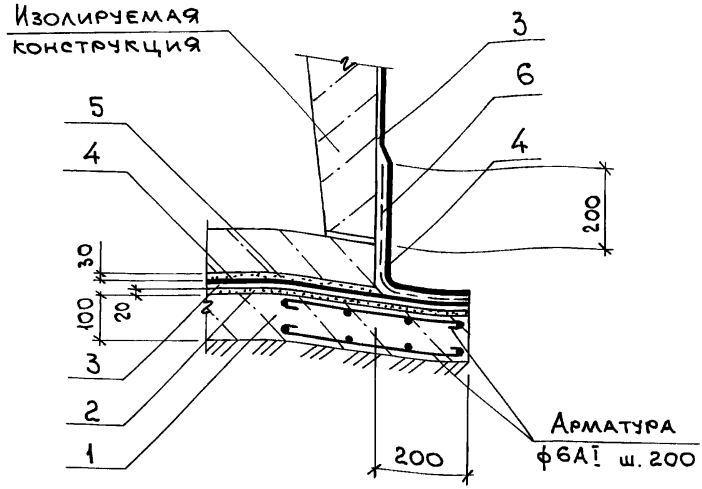

1 - подготовка из бетона класса В12,5;
2 - выравнивающий слой из цементного раствора М100;
3 - грунтовка;
4 - окрасочная гидроизоляция;
5 - защитная стяжка из цементного раствора М100;
6 - армирующий слой.

Нач. отд.	Марков	
Н. контр.	Дрибинский	
Гл. спец.	Дрибинский	
Зав. гр.	Матохин	
Вед. инж.	Матохин	
Провер.	Матохин	
Разраб.	Касьяненко	

1.010-1.0-1-3

Окрасочная гидроизоляция

Узел 3

Стадия	Лист	Листов
Р		1

ХАРЬКОВСКИЙ ПРОМСТРОЙНИИПРОЕКТ

Инв. № подл. | Подп. и дата | Взам. инв. №

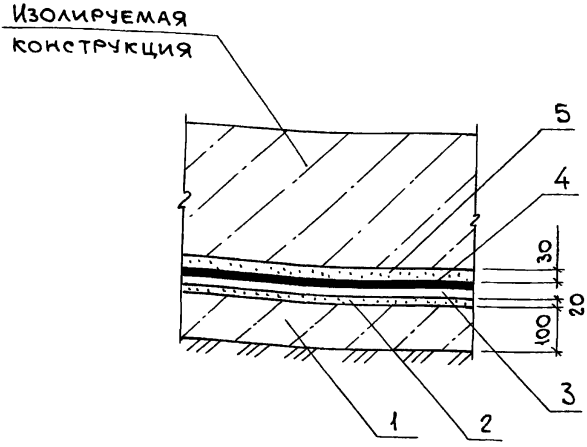

1 - ПОДГОТОВКА ИЗ БЕТОНА КЛАССА В 3,5;
2 - ВЫРАВНИВАЮЩИЙ СЛОЙ ИЗ ЦЕМЕНТНОГО РАСТВОРА М100 - 20мм;
3 - ГРУНТОВКА;
4 - ОКРАСОЧНАЯ ГИДРОИЗОЛЯЦИЯ;
5 - ЗАЩИТНАЯ СТЯЖКА ИЗ ЦЕМЕНТНОГО РАСТВОРА М100.

Нач.отд.	Марков	
Н.контр.	Дрибинский	
Гл.спец.	Дрибинский	
Зав.гр.	Матохин	
Вед.инж.	Матохин	
Провер.	Матохин	
Разраб.	Касьяненко	

1.010-1.0-1-4

Окрасочная гидроизоляция

Узел 4

Стадия	Лист	Листов
Р		1

ХАРЬКОВСКИЙ ПРОМСТРОЙНИИПРОЕКТ

Инв.№ подл. | Подп. и дата | Взам.инв.№

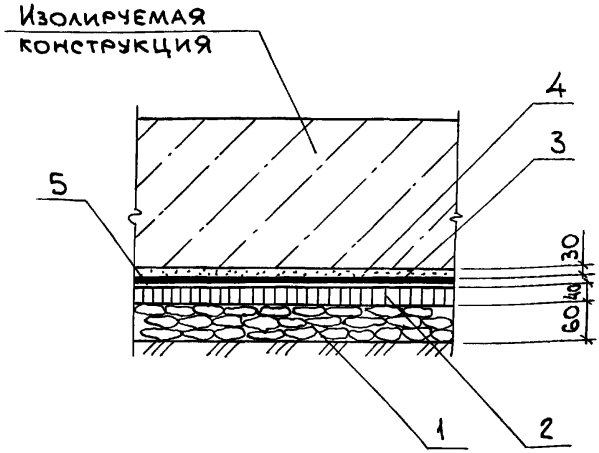

1- щебеночная подготовка - 60 мм;

2- уплотненный асфальтобетон - 40 мм;

3- окрасочная гидроизоляция;

4- защитная стяжка из цементного раствора М100;

5- грунтовка.

Нач. отд.	Марков		
Н. контр.	Дрибинский		
Гл. спец.	Дрибинский		
Зав. гр.	Матохин		
Вед. инж.	Матохин		
Провер.	Матохин		
Разраб.	Касьяненко		

1.010-1.0-1-5

Окрасочная гидроизоляция

Узел 5

Стадия	Лист	Листов
Р		1

Харьковский промстройниипроект

Инв. № подл. | Подп. и дата | Взам. инв. №

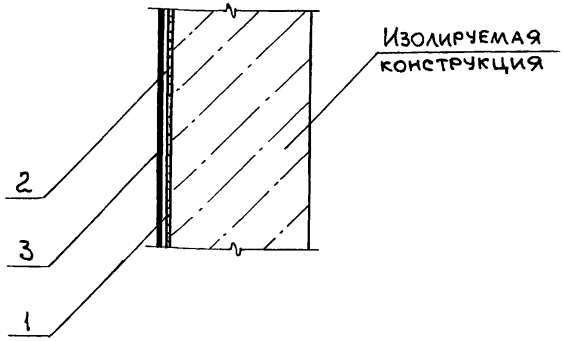

1 - ЗАТИРКА ЦЕМЕНТНЫМ РАСТВОРОМ М100 - 10 мм;
2 - ГРУНТОВКА;
3 - ОКРАСОЧНАЯ ГИДРОИЗОЛЯЦИЯ.

Нач.отд.	Марков	
Н.контр.	Дрибинский	
Гл.спец.	Дрибинский	
Зав.гр.	Матохин	
Вед.инж	Матохин	
Провер.	Матохин	
Разраб.	Касьяненко	

1.010-1.0-1-6

Окрасочная гидроизоляция

Узел 6

Стадия	Лист	Листов
Р		1

ХАРЬКОВСКИЙ ПРОМСТРОЙНИИПРОЕКТ

Инв.№подл. | Подп. и дата | Взам.инв.№

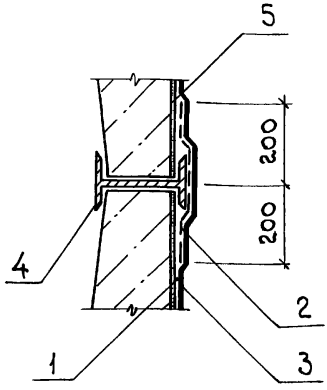

1 - ГРУНТОВКА;
2 - АРМИРУЮЩИЙ СЛОЙ;
3 - ОКРАСОЧНАЯ ГИДРОИЗОЛЯЦИЯ;
4 - СОЕДИНИТЕЛЬНЫЙ ЭЛЕМЕНТ;
5 - ЗАТИРКА ЦЕМЕНТНЫМ РАСТВОРОМ М100 - 10 мм.

Инв. № подл. | Подп. и дата | Взам. инв. №

Нач. отд.	Марков	
Н. контр.	Дрибинский	
Гл. спец.	Дрибинский	
Зав. гр.	Матохин	
Вед. инж.	Матохин	
Провер.	Матохин	
Разраб.	Касьяненко	

1.010-1.0-1-7

Окрасочная гидроизоляция

Узел 7

Стадия	Лист	Листов
Р		1

ХАРЬКОВСКИЙ ПРОМСТРОЙНИИПРОЕКТ

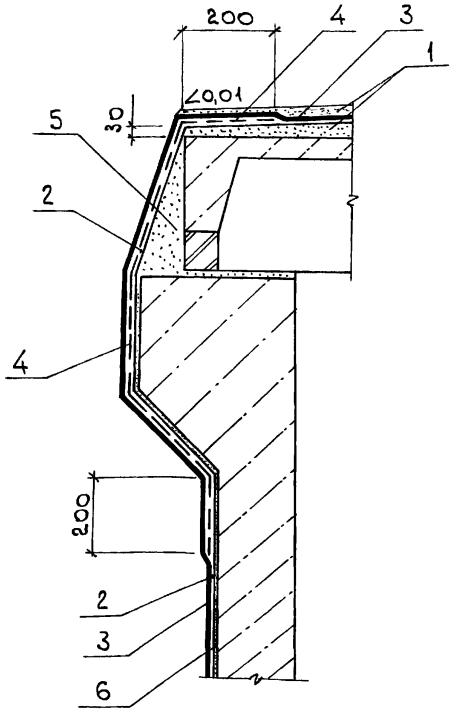

1 - стяжка из цементного раствора М100;
2 - грунтовка;
3 - окрасочная гидроизоляция;
4 - армирующий слой;
5 - цементный раствор М100;
6 - затирка цементным раствором М100 - 10 мм.

Нач. отд.	Марков	
Н. контр.	Дрибинский	
Гл. спец.	Дрибинский	
Зав. гр.	Матохин	
Вед. инж.	Матохин	
Провер.	Матохин	
Разраб.	Касьяненко	

1.010-1.0-1-8

Окрасочная гидроизоляция

Узел 8

Стадия	Лист	Листов
Р		1

ХАРЬКОВСКИЙ ПРОМСТРОЙНИИПРОЕКТ

Инв. № подл. | Подп. и дата | Взам. инв. №

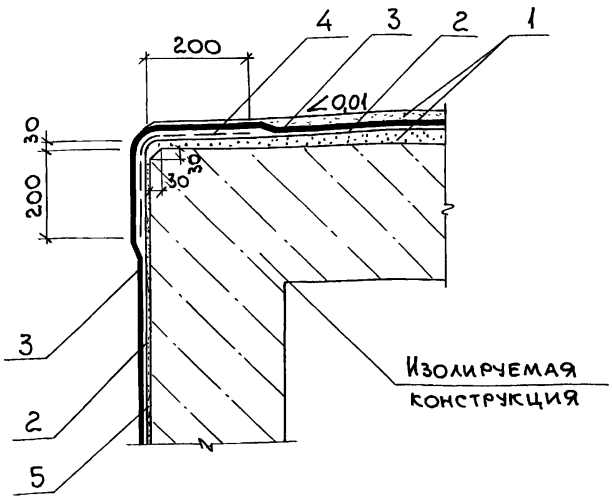

1-стяжка из цементного раствора М100;
2-грунтовка;
3-окрасочная гидроизоляция;
4-армирующий слой;
5-затирка цементным раствором М100-10мм.

Нач.отд.	Марков		
Н.контр.	Дрибинский		
Гл.спец.	Дрибинский		
Зав.гр.	Матохин		
Вед.инж.	Матохин		
Провер.	Матохин		
Разраб.	Касьяненко		

1.010-1.0-1-9

Окрасочная гидроизоляция

Узел 9

Стадия	Лист	Листов
Р		1

ХАРЬКОВСКИЙ ПРОМСТРОЙНИИПРОЕКТ

Инв.№подл. | Подп. и дата | Взам.инв.№

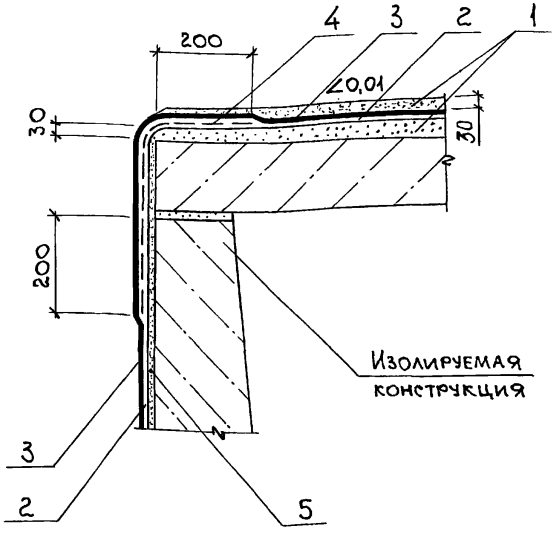

1 - стяжка из цементного раствора М100;
2 - грунтовка;
3 - окрасочная гидроизоляция;
4 - армирующий слой;
5 - затирка цементным раствором М100 - 10мм.

Нач.отд	Марков		
Н.контр.	Дрибинский		
Гл.спец.	Дрибинский		
Зав.гр.	Матохин		
Вед.инж.	Матохин		
Провер.	Матохин		
Разраб.	Касьяненко		

1.010-1.0-1-10

Окрасочная гидроизоляция

Узел 10

Стадия	Лист	Листов
Р		1

ХАРЬКОВСКИЙ ПРОМСТРОЙНИИПРОЕКТ

Инв.№подл. | Подп. и дата | Взам.инв.№

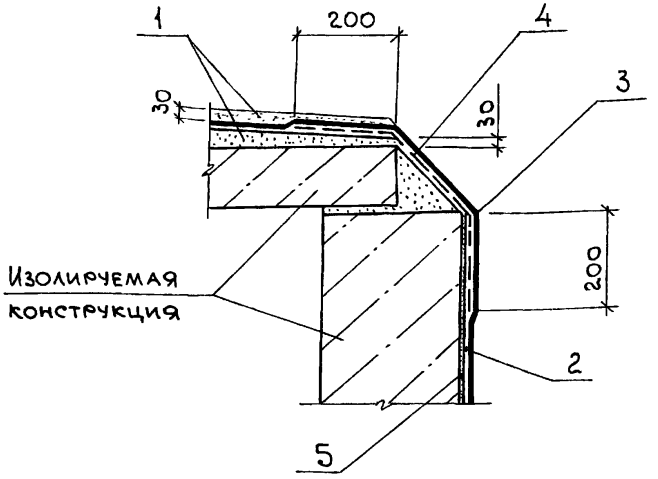

1 - стяжка из цементного раствора М100;
2 - грунтовка;
3 - окрасочная гидроизоляция;
4 - армирующий слой;
5 - затирка цементным раствором М100 - 10 мм.

Нач.отд.	Марков	
Н.контр.	Дрибинский	
Гл.спец.	Дрибинский	
Зав.гр.	Матохин	
Вед.инж.	Матохин	
Провер.	Матохин	
Разраб.	Касьяненко	

1.010-1.0-1-11

Окрасочная гидроизоляция

Узел 11

Стадия	Лист	Листов
Р		1

ХАРЬКОВСКИЙ ПРОМСТРОЙНИИПРОЕКТ

Инв.№подл. | Подп. и дата | Взам.инв.№

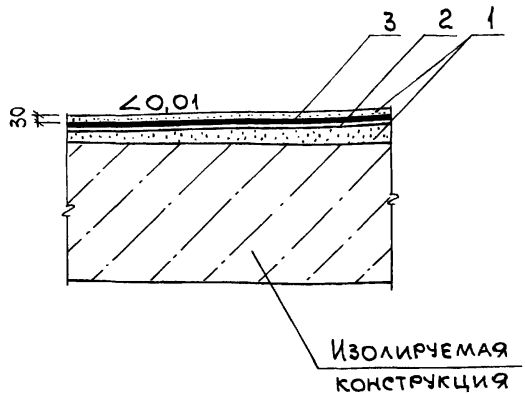

1 - стяжка из цементного раствора М100 по уклону;
2 - грунтовка;
3 - окрасочная гидроизоляция.

Нач.отд.	Марков	
Н.контр.	Дрибинский	
Гл.спец.	Дрибинский	
Зав.гр.	Матохин	
Вед.инж.	Матохин	
Провер.	Матохин	
Разраб.	Касьяненко	

1.010-1.0-1-12

Окрасочная гидроизоляция

Узел 12

Стадия	Лист	Листов
Р		1

Харьковский промстройниипроект

Инв.№подл. | Подп. и дата | Взам.инв.№

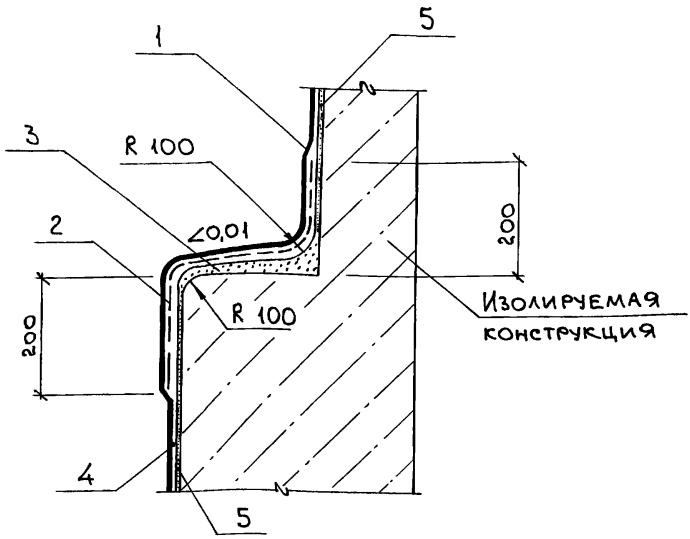

1- окрасочная гидроизоляция;
2- армирующий слой;
3- цементный раствор М100;
4- грунтовка;
5- затирка цементным раствором М100 - 10мм.

Нач.отд.	Марков		
Н.контр.	Дрибинский		
Гл.спец.	Дрибинский		
Зав.гр.	Матохин		
Вед.инж.	Матохин		
Провер.	Матохин		
Разраб.	Кузнецова		

1.010-1.0-1-13

Окрасочная гидроизоляция

Узел 13

Стадия	Лист	Листов
Р		1

Харьковский Промстройниипроект

Инв.№ подл. | Подп. и дата | Взам.инв.№

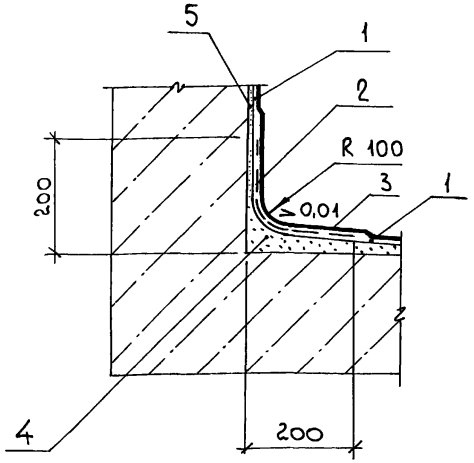

1 - ГРУНТОВКА;
2 - АРМИРУЮЩИЙ СЛОЙ;
3 - ОКРАСОЧНАЯ ГИДРОИЗОЛЯЦИЯ;
4 - ЦЕМЕНТНЫЙ РАСТВОР М100;
5 - ЗАТИРКА ЦЕМЕНТНЫМ РАСТВОРОМ М100 - 10 мм.

Нач.отд.	Марков	
Н. контр.	Дрибинский	
Гл.спец.	Дрибинский	
Зав.гр.	Матохин	
Вед.инж.	Матохин	
Провер.	Матохин	
Разраб.	Касьяненко	

1.010-1.0-1-14

Окрасочная гидроизоляция
Узел 14

Стадия	Лист	Листов
Р		1

ХАРЬКОВСКИЙ ПРОМСТРОЙНИИПРОЕКТ

Инв. № подл. | Подп. и дата | Взам. инв. №

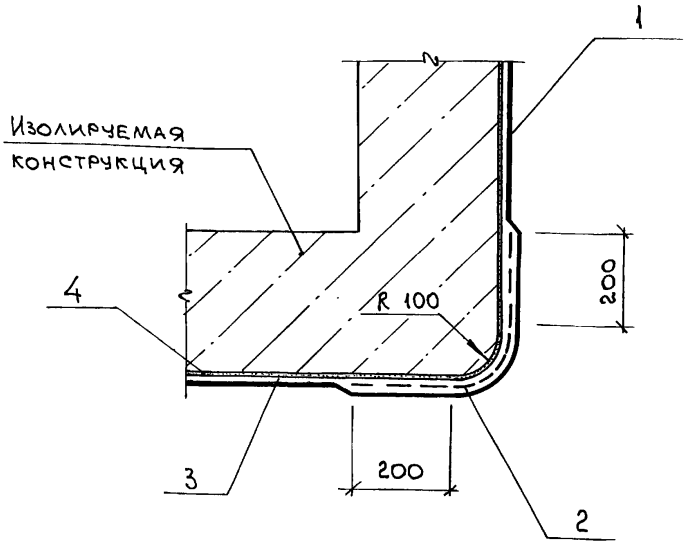

1- окрасочная гидроизоляция;
2- армирующий слой;
3- грунтовка;
4- затирка цементным раствором М100 -10 мм.

Нач.отд.	Марков		
Н.контр.	Дрибинский		
Гл.спец.	Дрибинский		
Зав.гр.	Матохин		
Вед.инж.	Матохин		
Провер.	Матохин		
Разраб.	Кузнецова		

1.010-1.0-1-15

Окрасочная гидроизоляция

Узел 15

Стадия	Лист	Листов
Р		1

Харьковский Промстройниипроект

Инв.№ подл. | Подп. и дата | Взам.инв.№

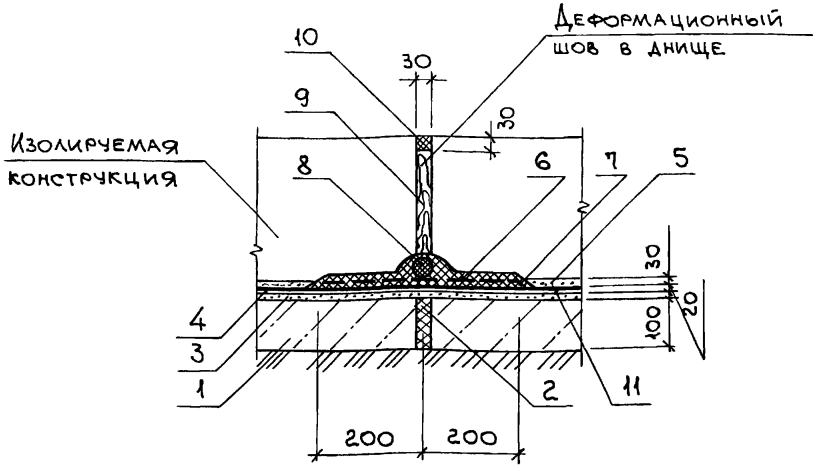

1- подготовка из бетона класса В3,5;
2- заполнение шва битумной мастикой;
3- выравнивающая стяжка из цементного раствора М100;
4- окрасочная гидроизоляция;
5- защитная стяжка из цементного раствора М100;
6- армирующий слой;
7- битумная мастика;
8- жгут пакли, пропитанный битумом;
9- просмоленная доска, обернутая рубероидом;
10- зачеканка цементным раствором М100;
11- грунтовка.

Нач.отд.	Марков	
Н.контр.	Дрибинский	
Гл.спец.	Дрибинский	
Зав.гр.	Матохин	
Вед.инж.	Матохин	
Провер.	Матохин	
Разраб.	Касьяненко	

1.010-1.0-1-16

Окрасочная гидроизоляция

Узел 16

Стадия	Лист	Листов
Р		1

ХАРЬКОВСКИЙ ПРОМСТРОЙНИИПРОЕКТ

Инв.№ подл. | Подп. и дата | Взам.инв.№

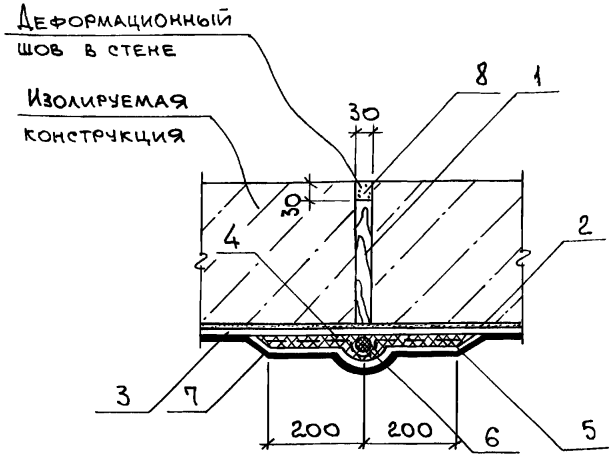

1 - просмоленная доска, обернутая рубероидом;
2 - затирка цементным раствором М100 - 10 мм;
3 - грунтовка;
4 - битумная мастика;
5 - армирующий слой;
6 - жгут пакли, пропитанный битумом;
7 - окрасочная гидроизоляция;
8 - зачеканка цементным раствором М100.

Нач.отд.	Марков		
Н.контр.	Дрибинский		
Гл.спец.	Дрибинский		
Зав.гр.	Матохин		
Вед.инж.	Матохин		
Провер.	Матохин		
Разраб.	Касьяненко		

1.010-1.0-1-17

Окрасочная гидроизоляция

Узел 17

Стадия	Лист	Листов
Р		1

ХАРЬКОВСКИЙ ПРОМСТРОЙНИИПРОЕКТ

Инв. № подл. | Подп. и дата | Взам. инв. №

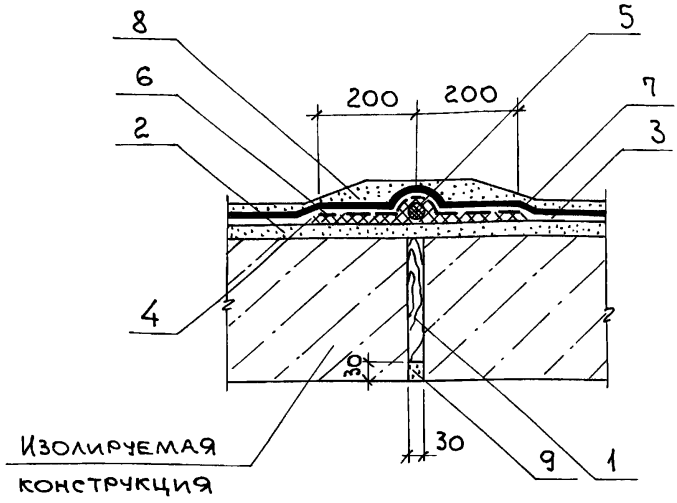

1 - просмоленная доска, обернутая рубероидом;
2 - стяжка из цементного раствора М100 по уклону;
3 - грунтовка;
4 - битумная мастика;
5 - жгут пакли, пропитанный битумом;
6 - армирующий слой;
7 - окрасочная гидроизоляция;
8 - защитная стяжка из цементного раствора М100;
9 - зачеканка цементным раствором М100.

Нач.отд.	Марков	
Н.контр.	Дрибинский	
Гл.спец.	Дрибинский	
Зав.гр.	Матохин	
Вед.инж.	Матохин	
Провер.	Матохин	
Разраб.	Касьяненко	

1.010-1.0-1-18

Окрасочная гидроизоляция

Узел 18

Стадия	Лист	Листов
Р		1

ХАРЬКОВСКИЙ ПРОМСТРОЙНИИПРОЕКТ

Инв.№ подл. | Подп. и дата | Взам.инв.№

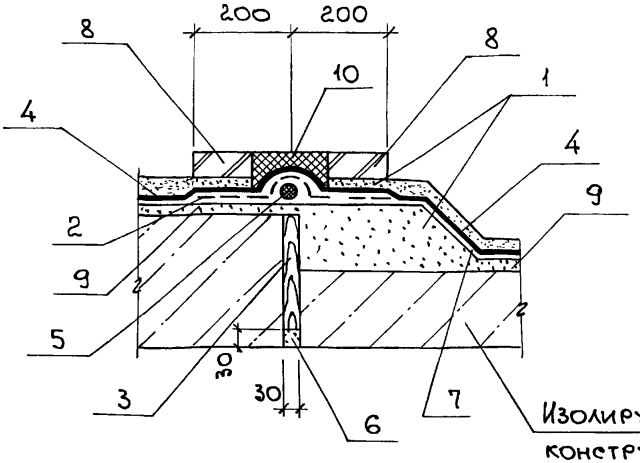

1 - цементный раствор М100;
2 - армирующий слой;
3 - просмоленная доска, обернутая рубероидом;
4 - окрасочная гидроизоляция;
5 - жгут пакли, пропитанный битумом;
6 - зачеканка цементным раствором М100;
7 - грунтовка;
8 - защитное ограждение из кирпича;
9 - стяжка из цементного раствора М100 по уклону;
10 - битумная мастика.

Нач.отд.	Марков	
Н.контр.	Дрибинский	
Гл.спец.	Дрибинский	
Зав.гр.	Матохин	
Вед.инж	Матохин	
Провер.	Матохин	
Разраб.	Кузнецова	

1.010-1.0-1-19

Окрасочная гидроизоляция

Узел 19

Стадия	Лист	Листов
Р		1

ХАРЬКОВСКИЙ ПРОМСТРОЙНИИПРОЕКТ

Инв.№ подл. | Подп. и дата | Взам. инв.№

20

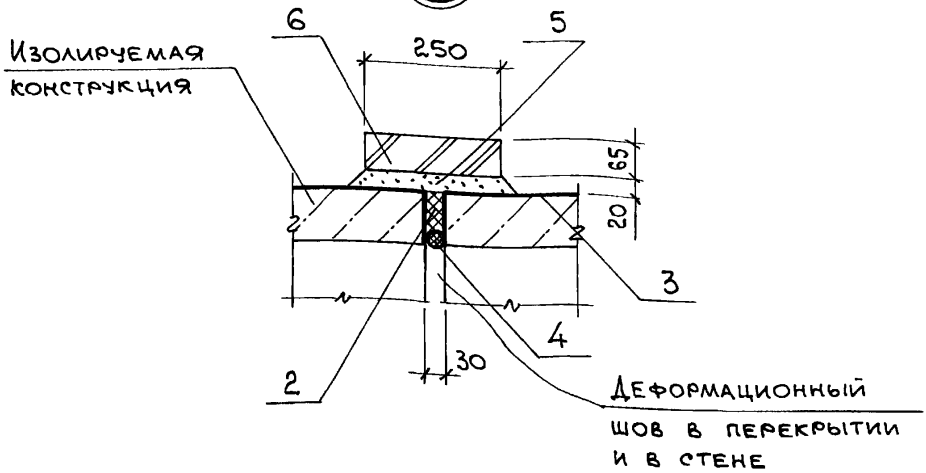

21

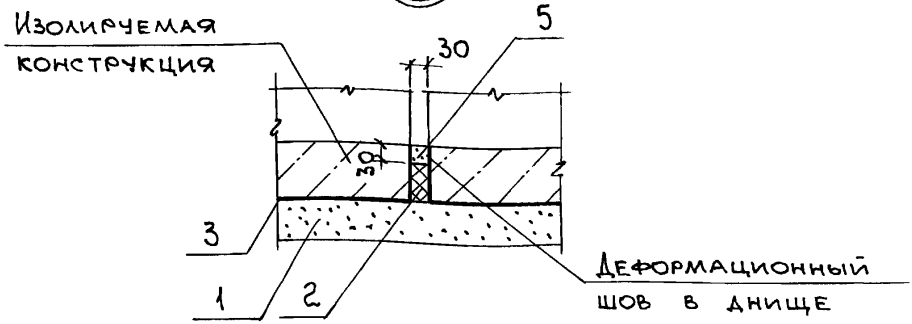

1 - ПЕСЧАНАЯ ПОДГОТОВКА;
2 - БИТУМНАЯ МАСТИКА;
3 - ОКРАСОЧНАЯ ГИДРОИЗОЛЯЦИЯ;
4 - ЖГУТ ПАКЛИ, ПРОПИТАННЫЙ БИТУМОМ;
5 - ЦЕМЕНТНО-ПЕСЧАНЫЙ РАСТВОР М100;
6 - ЗАЩИТНОЕ ОГРАЖДЕНИЕ ИЗ КИРПИЧА.

Нач.отд.	Марков	
Н.контр.	Дрибинский	
Гл.спец.	Дрибинский	
Зав.гр.	Матохин	
Вед.инж.	Матохин	
Провер.	Матохин	
Разраб.	Сасьякенко	

1.010-1.0-1-20

Окрасочная гидроизоляция

Узел 20; 21

Стадия	Лист	Листов
Р		1

ХАРЬКОВСКИЙ ПРОМСТРОЙНИИПРОЕКТ

Инв. № подл. | Подп. и дата | Взам. инв. №

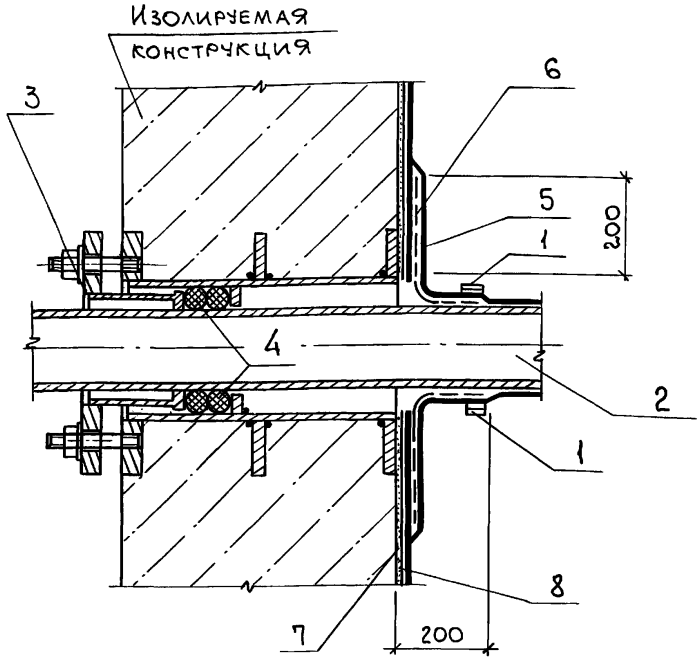

1 - обмотка жгутом;
2 - технологический трубопровод;
3 - нажимной сальник;
4 - уплотняющая набивка по ГОСТ 5152-84 Е;
5 - окрасочная гидроизоляция;
6 - армирующий слой;
7 - затирка цементным раствором М100;
8 - грунтовка.

Нач.отд.	Марков		1.010-1.0-1-21
Н.контр.	Дрибинский		
Гл.спец.	Дрибинский		
Зав.гр.	Матохин		Окрасочная гидроизоляция. Узел 22
Вед.инж.	Матохин		
Провер.	Матохин		
Разраб.	Панасенко		

Стадия	Лист	Листов
Р		1

Харьковский Промстройниипроект

Инв.№ подл. | Подп. и дата | Взам.инв.№

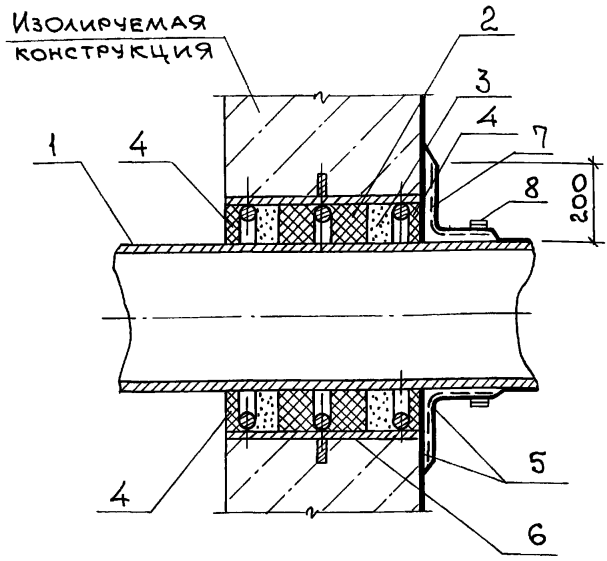

1 - технологический трубопровод;
2 - пенька битуминизированная;
3 - цементный раствор М400;
4 - битум нефтяной;
5 - окрасочная гидроизоляция;
6 - набивной сальник;
7 - армирующий слой;
8 - обмотка жгутом.

Взам. инв. №
Подп. и дата
Инв. № подл.

Нач. отд.	Марков	
Н. контр.	Дрибинский	
Гл. спец.	Дрибинский	
Зав. гр.	Матохин	
Вед. инж.	Матохин	
Провер.	Матохин	
Разраб.	Панасенко	

1.010-1.0-1-22

Окрасочная гидроизоляция

Узел 23

Стадия	Лист	Листов
Р		1

Харьковский Промстройниипроект

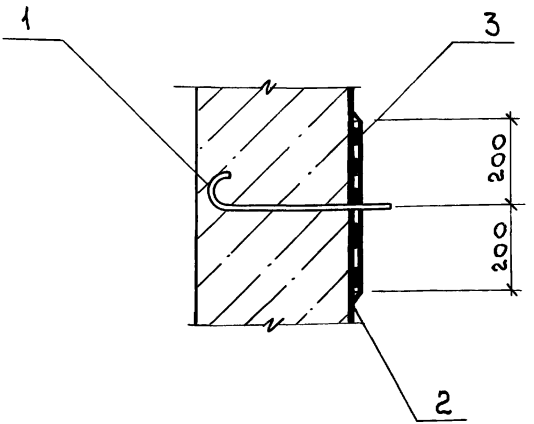

1 - АНКЕР ;
2 - ОКРАСОЧНАЯ ГИДРОИЗОЛЯЦИЯ;
3 - ОКЛЕЕЧНАЯ ГИДРОИЗОЛЯЦИЯ.

Нач.отд.	Марков	
Н.контр.	Дрибинский	
Гл.спец.	Дрибинский	
Зав.гр.	Матохин	
Вед.инж.	Матохин	
Пров.	Матохин	
Разраб.	Касьяненко	

1.010-1.0-1-23

Окрасочная гидроизоляция
Узел 24

Стадия	Лист	Листов
Р		1

ХАРЬКОВСКИЙ ПРОМСТРОЙНИИПРОЕКТ

Инв. № подл. | Подп. и дата | Взам. инв. №

Штукатурная гидроизоляция

Штукатурная гидроизоляция (асфальтовая и цементно-песчаная) представляет собой многослойное покрытие из растворов, содержащих наполнители и заполнители, наносится толщиной от нескольких миллиметров до нескольких сантиметров (6...50 мм).

Надежность работы штукатурной гидроизоляции зависит от жесткости изолируемой конструкции, поэтому штукатурную гидроизоляцию необходимо применять на поверхностях жестких сооружений, не подвергающихся деформациям (прекратившиеся осадки) и вибрациям любого происхождения.

По составу исходных материалов различают следующие типы штукатурной гидроизоляции:

1) на основе неорганических вяжущих:

а) цементные

- из торкрет-бетона или пневмобетона;
- из цементно-песчаных растворов с

уплотняющими добавками;

- из коллоидно-цементного раствора.

2) на основе органических вяжущих:

а) битумные:

- из холодных асфальтовых мастик;
- из горячих асфальтовых мастик;
- из горячих асфальтовых растворов.

б) из полимербетонов и полимеррастворов.

Штукатурную цементную гидроизоляцию следует выполнять в виде покрытия из цементно-песчаного раствора (состава цемент : песок 1:1 или 1:2) наносимую механизированным (торкретированием) или ручным способом.

Торкретирование следует применять, как правило, для защиты ограждающих конструкций из монолитного бетона или сборно-монолитного железобетона при воздействии гидростатического напора.

Горячая асфальтовая штукатурная гидроизоляция представляет собой водонепроницаемое, пластичное и высокопрочное покрытие толщиной 5...25 мм, состоящее из нескольких слоев или наметов асфальтового раствора или мастики, наносимых на горизонтальные поверхности разливом,

а на вертикальные - набрызгом в нагретом состоянии при рабочей температуре 150...200°С.

Преимуществом горячей штукатурной гидроизоляции является возможность применения её с пластификаторами, полимерными добавками, а также армирования ее стеклосетками. Благодаря этому горячей штукатурной гидроизоляцией можно защищать железобетонные конструкции с расчетным раскрытием трещин до 2 мм. Недостатком гидроизоляции является применение материалов в горячем состоянии, что усложняет гидроизоляционные работы, повышает их трудоемкость, требует сушки основания.

Холодная асфальтовая штукатурная гидроизоляция представляет собой водонепроницаемое и пластичное покрытие толщиной 5...25 мм, выполняемое штукатурным способом, отдельными наметами толщиной по 5...7 мм из холодной асфальтовой мастики-смеси водной эмульсионной пасты битума с минеральным наполнителем.

Холодная гидроизоляция отличается простотой устройства, надежностью. Ее выполняют без нагрева материалов при высокой

механизации всего процесса; покрытия из нее можно устраивать на влажном основании, без защитных ограждений, причем обеспечивается высокая водо-, тепло-, и солестойкость мастики.

Инв.№подл. | Подп. и дата | Взам. инв.№

Таблица 1

Выбор вида штукатурной гидроизоляции в зависимости от гидростатического напора

Вид гидроизоляции	Условное обозначение материала	Состав: кол. слоев	Состав: толщина, мм	Гидростатический напор, м: 2	5	10	20	30
Битумная: из горячих асфальтовых растворов	БГР	1	4...10	+	–	–	–	–
		2	8...15	+	+	–	–	–
		3	12...24	+	+	+	–	–
из горячих асфальтовых мастик	БГМ	1	3...8	+	–	–	–	–
		2	6...16	+	+	–	–	–
		3	9...24	+	+	+	–	–
из холодных асфальтовых мастик хамаст	БХМ	2	5...7	+	–	–	–	–
		3...4	10...18	+	+	–	–	–
		4...5	15...20	+	+	+	–	–
холодная битумная асбесто-эмульсионная мастика с добавлением цемента	БАЭМ	3...4	10...18	+	+	+	–	–
		4...5	15...20	+	+	+	–	–
Цементная: на растворе (при работе на прижим)	ЦР	2	20	+	–	–	–	–
из раствора с уплотняющими добавками (при работе на прижим и отрыв)	ЦРД	2	20	+	+	–	–	–
		3	25...30	+	+	+	–	–
из торкрета (при работе на прижим и отрыв)	ЦТ	2	25	+	+	+	–	–
		3	30	+	+	+	+	–

Инв. № подл. | Подп. и дата | Взам. инв. №

Продолжение таблицы 1

Вид гидроизоляции	Условное обозначение материала	Состав		Гидростатический напор, м				
		Кол. слоев	Толщина мм	2	5	10	20	30
Из торкрета на расширяющемся портландцементе и напрягающемся цементе (на прижим и отрыв)	РПЦ	2	25	+	+	+	–	–
Из армированного торкрета с уплотняющими добавками (при работе на прижим и отрыв)	АТУ	2	25	+	+	+	–	–
Из армированного торкрета на расширяющемся портландцементе и напрягающемся цементе (при работе на прижим и отрыв)	АРПЦ	2	25	+	+	+	–	–
		3	30	+	+	+	+	–
Из коллоидного раствора (при работе на прижим и отрыв)	КР	2	15	+	+	–	–	–
		3	15	+	+	+	–	–
Из коллоидного полимерцементного раствора (при работе на прижим и отрыв)	ПЦР	2	15	+	+	+	–	–
Из активированного торкрета (при работе на прижим и отрыв)	АТ	2...3	20...25	+	+	+	–	–
		3...4	15...25	+	+	+	+	–
Из стеклоцемента (при работе на прижим и отрыв)	СТ	2...3	15...20	+	+	+	–	–
		4	25	+	+	+	+	–

Инв. № подл. | Подп. и дата | Взам. инв. №

Таблица 2

Техническая характеристика штукатурных изоляций

Показатель	Асфальтовая		Цементно-песчаная (торкрет)
	горячая	холодная	
Рекомендуемая толщина, мм:			
Против капиллярной влаги	4...7	5...7	–
против гидростатического напора до 10 м	8...18	10...15	20...30
Теплостойкость, °С	110	105	80...90
Возможность устройства по влажным основаниям	нет	да	да
необходимость устройства защитных ограждений	да	да	нет

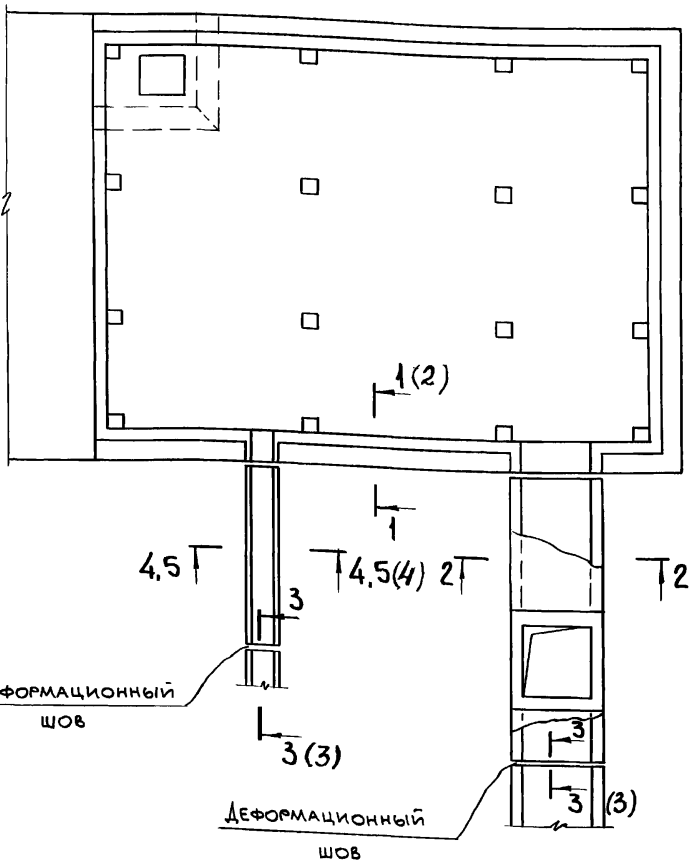

Нач.отд.	Марков	
Н.контр.	Дрибинский	
Гл.спец.	Дрибинский	
Зав.гр.	Матохин	
Ведкнж.	Матохин	
Провер.	Матохин	
Разраб.	Кузнецова	

1.010-1.0-1-2СМ

Штукатурная гидроизоляция.

Схема сооружения.

Стадия	Лист	Листов
Р	1	5

ХАРЬКОВСКИЙ ПРОМСТРОЙНИИПРОЕКТ

Инв.№ подл. | Подп. и дата | Взам. инв.№

1-1

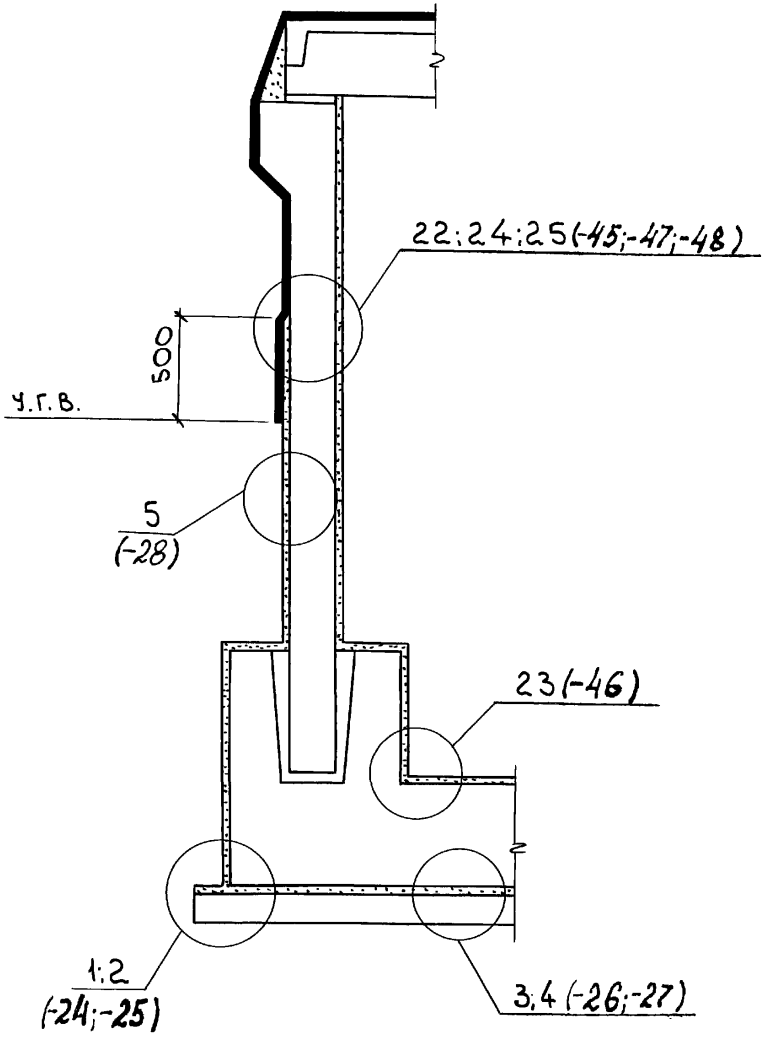

2-2

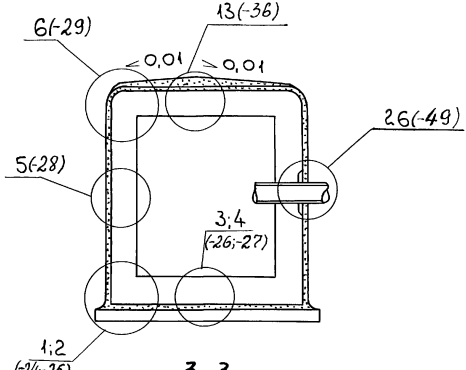
6(-29)
13(-36)
≤0,01
≤0,01
26(-49)
5(-28)
3;4
(-26;-27)
1;2
(-24;-25)

3-3

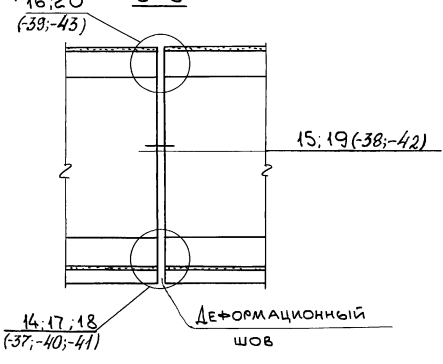
16;20
(-39;-43)
15;19(-38;-42)
14;17;18
(-37;-40;-41)
Деформационный
шов

4-4

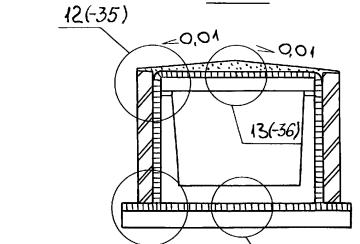
12(-35)
0,01
0,01
13(-36)
9;10;21
(32;33;-44)
3,4(-26;-27)

5-5

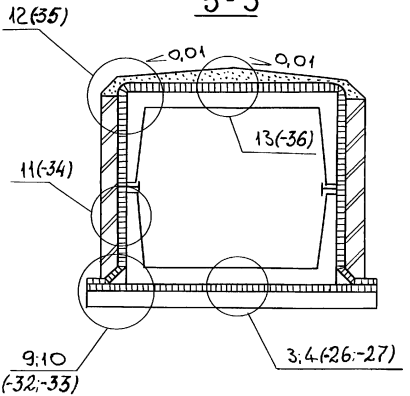
12(35)
0,01
0,01
13(-36)
11(-34)
9;10
(-32;-33)
3;4(-26;-27)

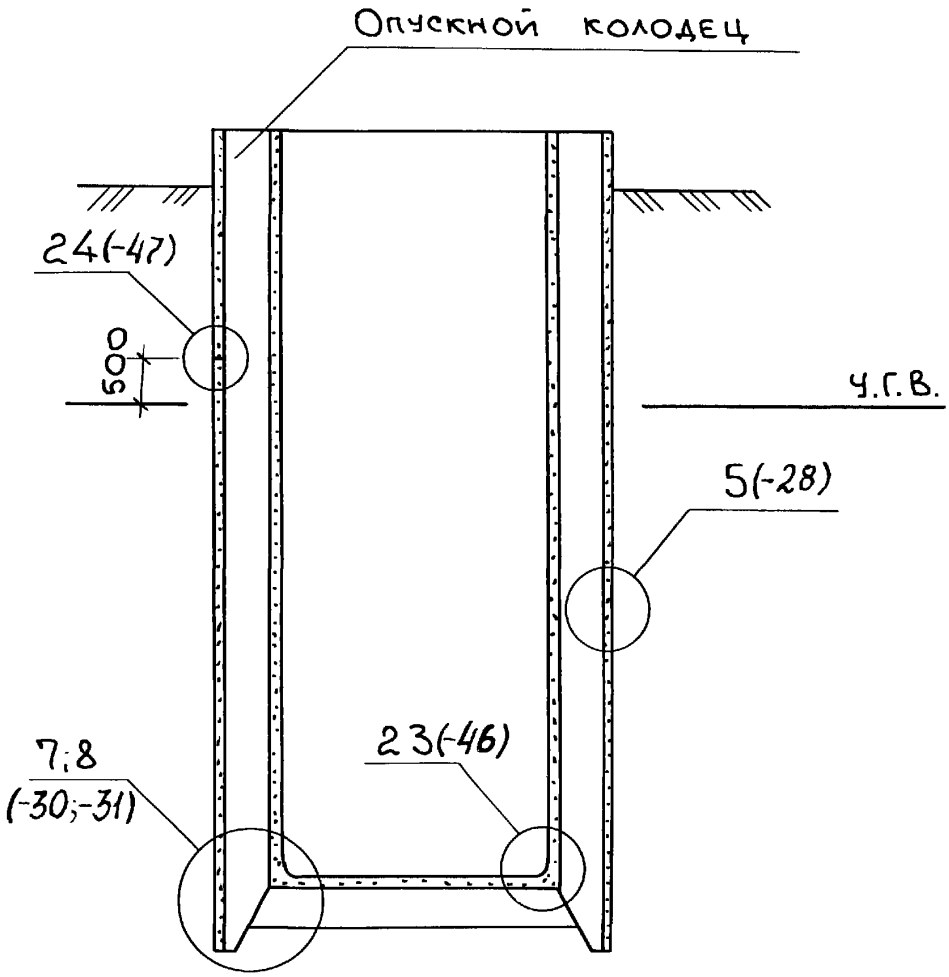
Опускной колодец
24(-47)
500
Ч.Г.В.
5(-28)
7;8
(-30;-31)
23(-46)

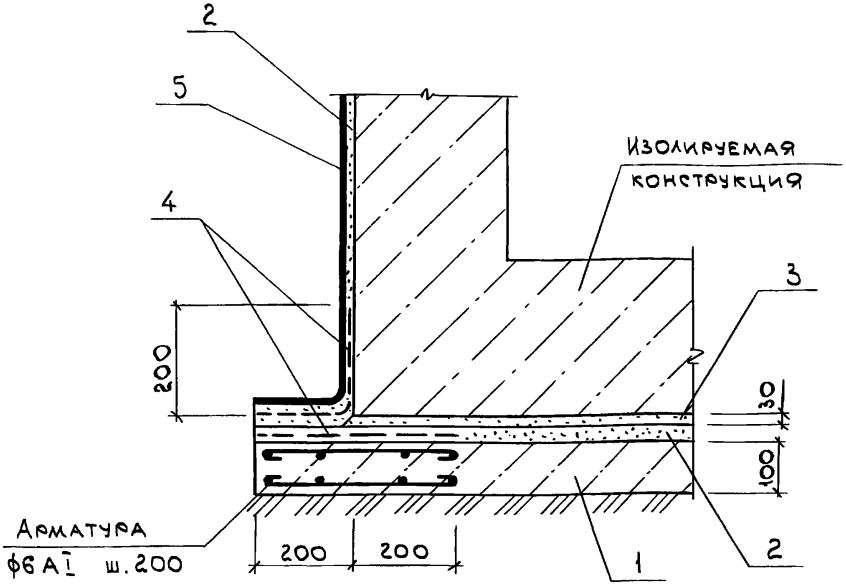

1 - подготовка из бетона класса В12,5;
2 - штукатурная цементная гидроизоляция;
3 - защитная стяжка из цементного раствора М100;
4 - армирующий слой;
5 - защитное покрытие из 2 х слоев горячего битума по холодной битумной грунтовке.

Нач.отд.	Марков	
Н.контр.	Дрибинский	
Гл.спец.	Дрибинский	
Зав.гр.	Матохин	
Вед.инж.	Матохин	
Провер.	Матохин	
Разраб.	Кузнецова	

Взам.инв.№ | Подп. и дата | Инв.№подл.

1.010-1.0-1-24

Штукатурная гидроизоляция.

Узел 1

Стадия	Лист	Листов
Р		1

Харьковский Промстройниипроект

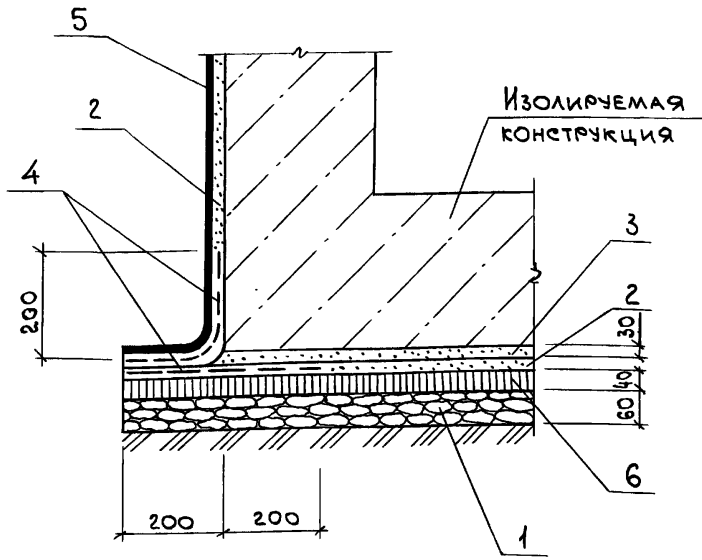

1.- щебеночная подготовка - 60 мм;
2 - штукатурная цементная гидроизоляция;
3 - защитная стяжка из цементного раствора М100;
4 - армирующий слой;
5 - защитное покрытие из 2^х слоев горячего битума по холодной битумной грунтовке;
6 - уплотненный асфальтобетон - 40 мм.

Нач.отд.	Марков	
Н.контр.	Дрибинский	
Гл.спец.	Дрибинский	
Зав.гр.	Матохин	
Вед.инж.	Матохин	
Провер.	Матохин	
Разраб.	Кузнецова	

1.010-1.0-1-25

Штукатурная гидроизоляция.

Узел 2

Стадия	Лист	Листов
Р		1

ХАРЬКОВСКИЙ ПРОМСТРОЙНИИПРОЕКТ

Инв.№ подл. | Подп. и дата | Взам.инв.№

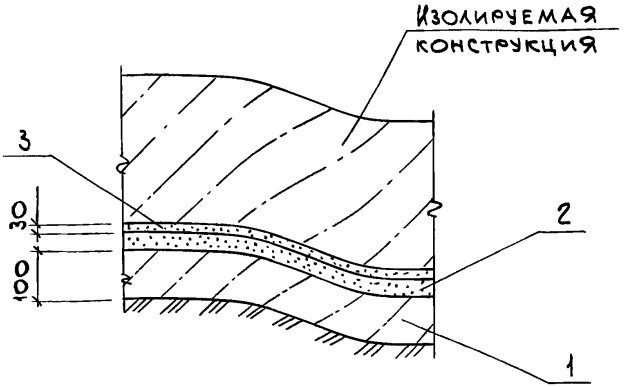

1 - ПОДГОТОВКА ИЗ БЕТОНА КЛАССА В12,5;

2 - ШТУКАТУРНАЯ ЦЕМЕНТНАЯ ГИДРОИЗОЛЯЦИЯ;

3 - ЗАЩИТНАЯ СТЯЖКА ИЗ ЦЕМЕНТНОГО РАСТВОРА М100;

Н.контр	Марков	
Н. контр.	Дрибинский	
Гл.спец.	Дрибинский	
Зав.гр.	Матохин	
Вед.инж.	Матохин	
Провер.	Матохин	
Разраб.	Кузнецова	

1.010-1.0-1-26

Штукатурная гидроизоляция.

Узел 3

Стадия	Лист	Листов
Р		1

ХАРЬКОВСКИЙ ПРОМСТРОЙНИИПРОЕКТ

Инв.№ подл. | Подп. и дата | Взам. инв.№

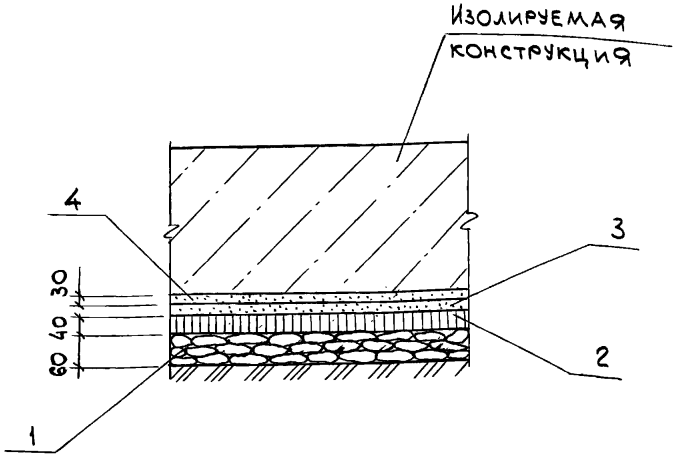

1-щебеночная подготовка - 60 мм;

2-уплотненный асфальтобетон - 40 мм;

3-штукатурная цементная гидроизоляция;

4-защитная стяжка из цементного раствора М100.

Нач.отд.	Марков	
Н.контр.	Дрибинский	
Гл.спец.	Дрибинский	
Зав.гр.	Матохин	
Вед.инж.	Матохин	
Провер.	Матохин	
Разраб.	Кузнецова	

1.010-1.0-1-27

Штукатурная гидроизоляция.

Узел 4

Стадия	Лист	Листов
Р		1

Харьковский Промстройниипроект

Взам. инв. № | Подп. и дата | Инв. № подл.

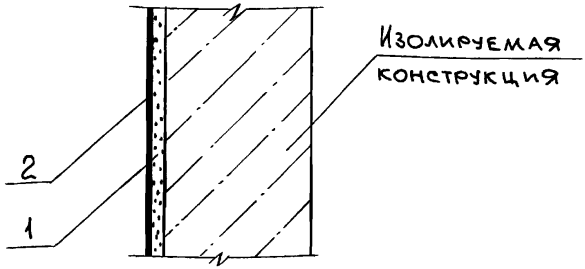

1- ШТУКАТУРНАЯ ЦЕМЕНТНАЯ ГИДРОИЗОЛЯЦИЯ;

2- ЗАЩИТНОЕ ПОКРЫТИЕ ИЗ 2 СЛОЕВ ГОРЯЧЕГО БИТУМА;

Нач.отд.	Марков	
Н.контр.	Дрибинский	
Гл.спец.	Дрибинский	
Зав.гр.	Матохин	
Вед.инж.	Матохин	
Провер.	Матохин	
Разраб.	Касьяненко	

1.010-1.0-1-28

Штукатурная гидроизоляция.

Узел 5

Стадия	Лист	Листов
Р		1

ХАРЬКОВСКИЙ ПРОМСТРОЙНИИПРОЕКТ

Инв.№ подл. | Подп. и дата | Взам. инв. №

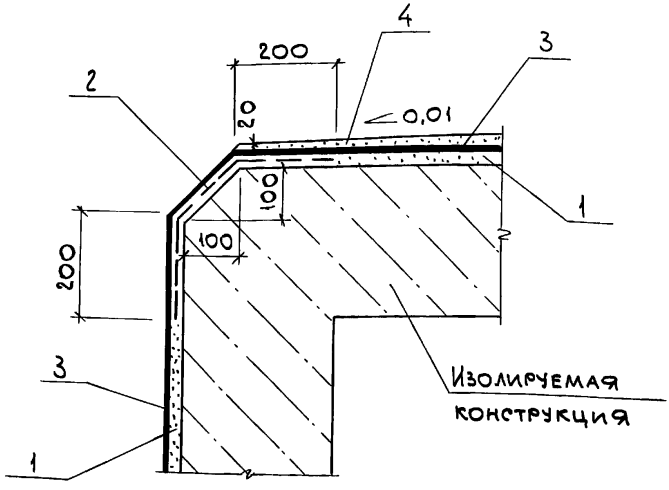

1- ШТУКАТУРНАЯ ЦЕМЕНТНАЯ ГИДРОИЗОЛЯЦИЯ;

2- АРМИРУЮЩИЙ СЛОЙ;

3- ЗАЩИТНОЕ ПОКРЫТИЕ ИЗ 2Х СЛОЕВ ГОРЯЧЕГО БИТУМА;

4 - ЗАЩИТНАЯ СТЯЖКА ИЗ ЦЕМЕНТНОГО РАСТВОРА М100.

Нач.отд.	Марков	
Н.контр.	Дрибинский	
Гл.спец.	Дрибинский	
Зав.гр.	Матохин	
Вед.инж.	Матохин	
Провер.	Матохин	
Разраб.	Кузнецова	

1.010-1.0-1-29

Штукатурная гидроизоляция. Узел 6

Стадия	Лист	Листов
Р		1

ХАРЬКОВСКИЙ ПРОМСТРОЙНИИПРОЕКТ

Инв.№подл. | Подп. и дата | Взам.инв.№

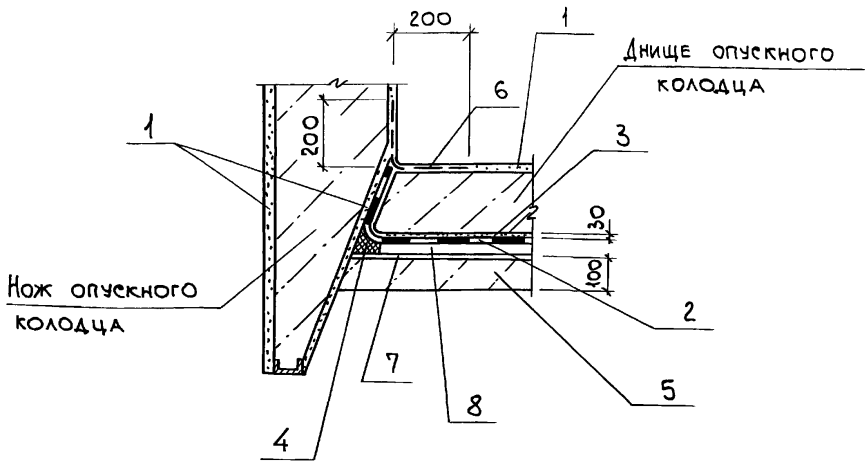

1 - ШТУКАТУРНАЯ ЦЕМЕНТНАЯ ГИДРОИЗОЛЯЦИЯ (ТОРКРЕТ);
2 - ОКЛЕЕЧНАЯ ГИДРОИЗОЛЯЦИЯ;
3 - ЗАЩИТНАЯ СТЯЖКА ИЗ ЦЕМЕНТНОГО РАСТВОРА М 100;
4 - БИТУМНАЯ МАСТИКА;
5 - БЕТОННАЯ ПОДГОТОВКА ИЗ БЕТОНА КЛАССА В 12,5;
6 - АРМИРУЮЩИЙ СЛОЙ;
7 - СТЯЖКА ИЗ ЦЕМЕНТНОГО РАСТВОРА М 100;
8 - ГРУНТОВКА.

Нач.отд.	Марков		1.010-1.0-1-30
Н.контр.	Дрибинский		
Гл.спец.	Дрибинский		
Зав.гр.	Матохин		Штукатурная гидроизоляция. Узел 7.
Вед.инж.	Матохин		
Провер.	Матохин		
Разраб.	Кузнецова		

Стадия	Лист	Листов
Р		1

ХАРЬКОВСКИЙ ПРОМСТРОЙНИИПРОЕКТ

Инв.№ подл. | Подп. и дата | Взам.инв.№

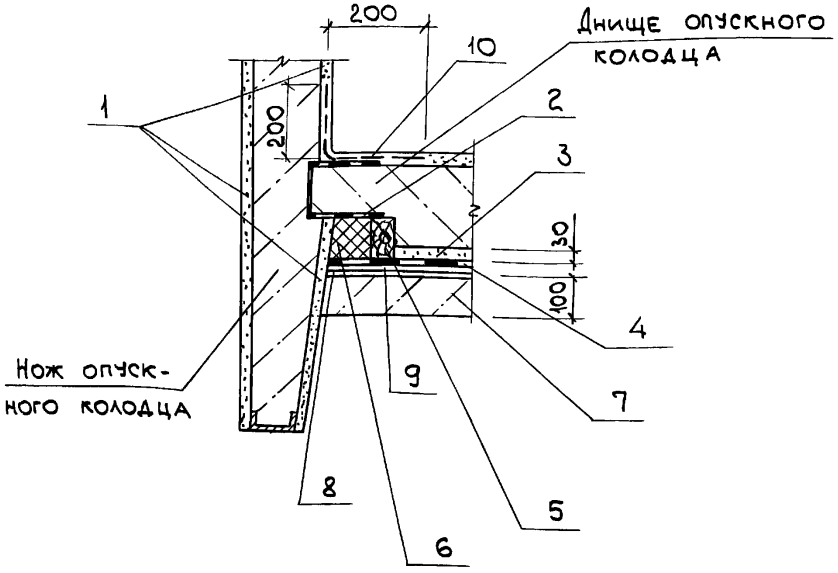

1-ШТУКАТУРНАЯ ЦЕМЕНТНАЯ ГИДРОИЗОЛЯЦИЯ(ТОРКРЕТ);
2-СЛОЙ ОКЛЕЕЧНОЙ ГИДРОИЗОЛЯЦИИ;
3-ЗАЩИТНАЯ СТЯЖКА ИЗ ЦЕМЕНТНОГО РАСТВОРА М100;
4-ОКЛЕЕЧНАЯ ГИДРОИЗОЛЯЦИЯ;
5-ДЕРЕВЯННАЯ РЕЙКА 50×50 ММ;
6-БИТУМНАЯ МАСТИКА;
7-БЕТОННАЯ ПОДГОТОВКА ИЗ БЕТОНА КЛАССА В12,5;
8-СТЯЖКА ИЗ ЦЕМЕНТНОГО РАСТВОРА М100;
9-ГРУНТОВКА;
10-АРМИРУЮЩИЙ СЛОЙ.

Нач.отд.	Марков	
К.контр.	Дрибинский	
Гл.спец.	Дрибинский	
Зав.гр.	Матохин	
Вед.инж.	Матохин	
Провер.	Матохин	
Разраб.	Кузнецова	

1.010-1.0-1-31

Штукатурная гидроизоляция.

Узел 8

Стадия	Лист	Листов
Р		1

ХАРЬКОВСКИЙ ПРОМСТРОЙНИИПРОЕКТ

Инв.№подл. | Подп. и дата | Взам.инв.№

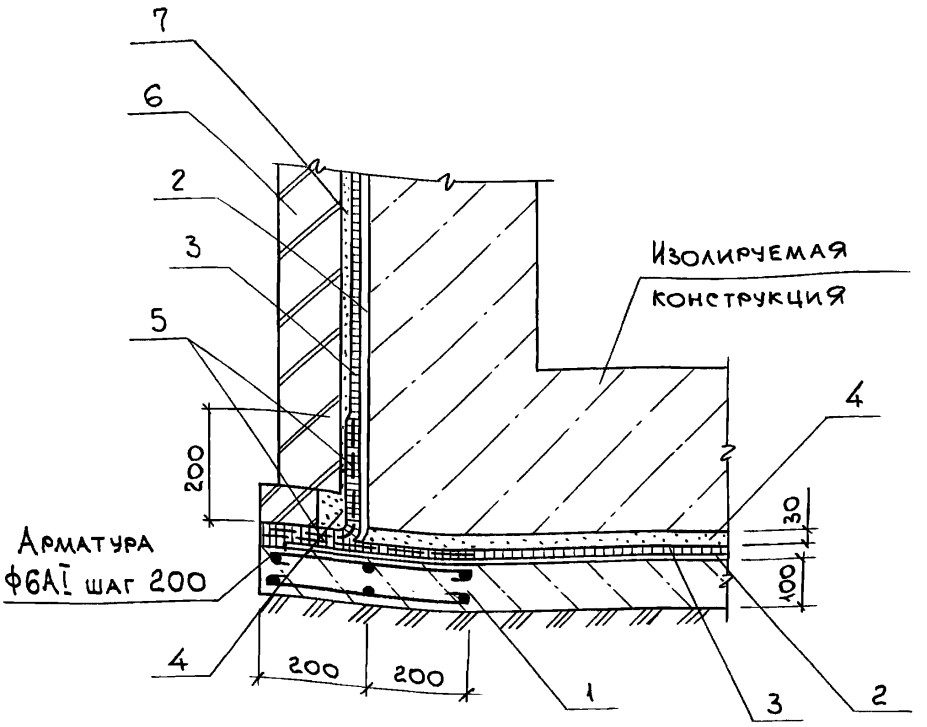

1 - подготовка из бетона класса В12,5;
2 - битумная грунтовка;
3 - асфальтовая штукатурная гидроизоляция;
4 - защитная стяжка из цементного раствора М100;
5 - армирующий слой;
6 - защитная стенка;
7 - цементный раствор М100.

Нач.отд.	Марков	
Н.контр.	Дрибинский	
Гл.спец.	Дрибинский	
Зав.гр.	Матохин	
Вед.инж.	Матохин	
Провер.	Матохин	
Разраб.	Кузнецова	

1.010-1.0-1-32

Штукатурная гидроизоляция.

Узел 9

Стадия	Лист	Листов
Р		1

Харьковский Промстройниипроект

Взам.инв.№ | Подп. и дата | Инв.№подл.

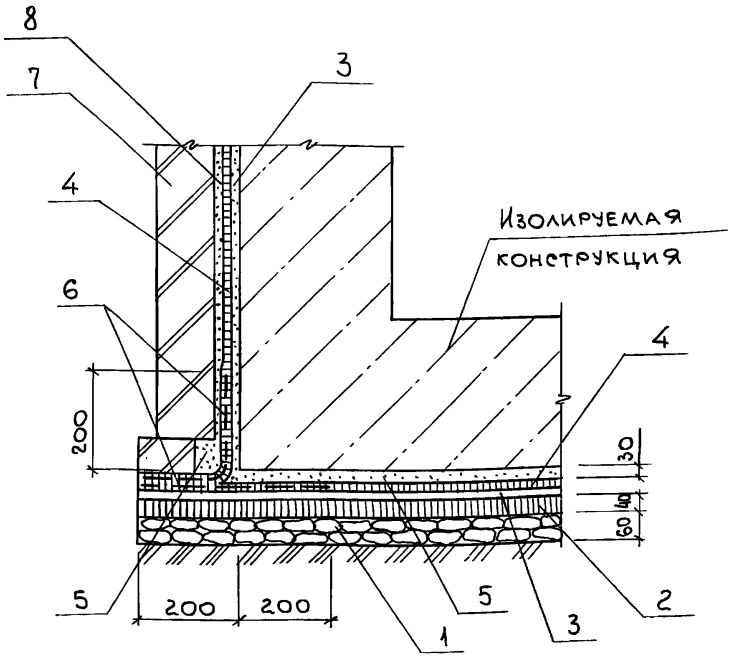

1- щебеночная подготовка - 60 мм;
2- уплотненный асфальтобетон - 40 мм;
3- битумная грунтовка;
4- асфальтовая штукатурная гидроизоляция;
5- защитная стяжка из цементного раствора М100;
6- армирующий слой;
7- защитная стенка;
8- цементный раствор М100.

Нач.отд.	Марков	
Н.контр.	Дрибинский	
Гл.спец.	Дрибинский	
Зав.гр.	Матохин	
Вед.инж.	Матохин	
Провер.	Матохин	
Разраб.	Кузнецова	

1.010-1.0-1-33

Штукатурная гидроизоляция.

Узел 10

Стадия	Лист	Листов
Р		1

ХАРЬКОВСКИЙ ПРОМСТРОЙНИИПРОЕКТ

Инв.№ подл. | Подп. и дата | Взам.инв.№

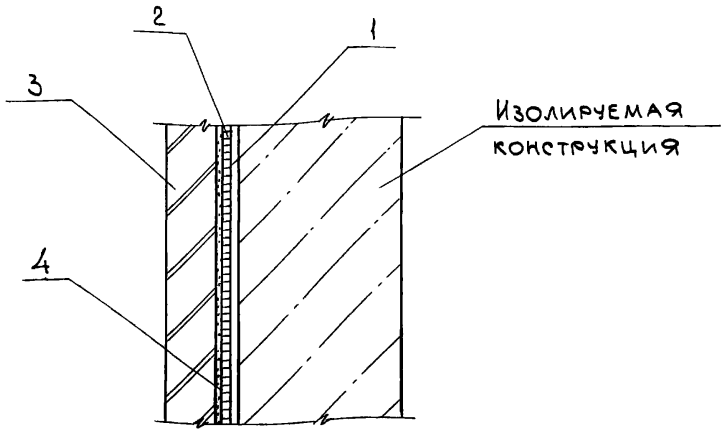

1-БИТУМНАЯ ГРУНТОВКА;

2-АСФАЛЬТОВАЯ ШТУКАТУРНАЯ ГИДРОИЗОЛЯЦИЯ;

3-ЗАЩИТНАЯ СТЕНКА;

4-ЦЕМЕНТНЫЙ РАСТВОР М100.

Нач.отд.	Марков	
Н.контр.	Дрибинский	
Гл.спец.	Дрибинский	
Зав.гр.	Матохин	
Вед.инж.	Матохин	
Провер.	Матохин	
Разраб.	Кузнецова	

1.010-1.0-1-34

Штукатурная гидроизоляция. Узел 11

Стадия	Лист	Листов
Р		1

ХАРЬКОВСКИЙ ПРОМСТРОЙНИИПРОЕКТ

Инв.№ подл. | Подп. и дата | Взам.инв.№

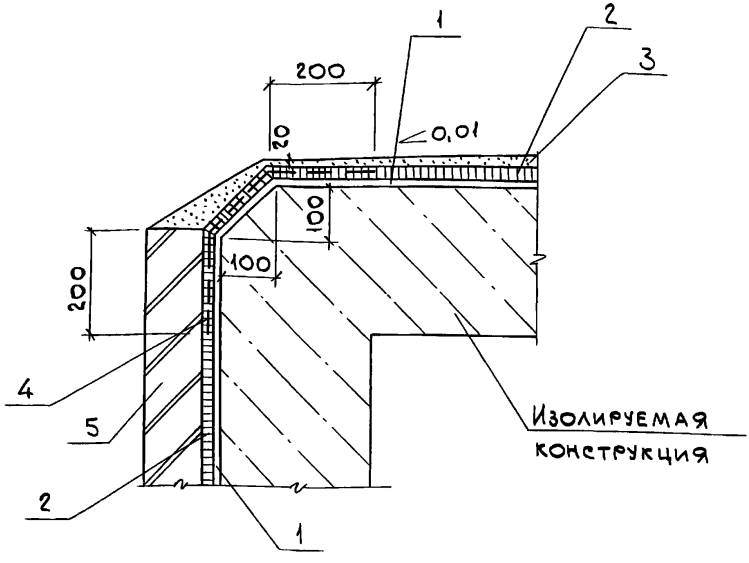

1-БИТУМНАЯ ГРУНТОВКА;

2-АСФАЛЬТОВАЯ ШТУКАТУРНАЯ ГИДРОИЗОЛЯЦИЯ;

3-ЗАЩИТНАЯ СТЯЖКА ИЗ ЦЕМЕНТНОГО РАСТВОРА М100;

4-АРМИРУЮЩИЙ СЛОЙ;

5-ЗАЩИТНАЯ СТЕНКА.

Нач.отд.	Марков	
Н.контр.	Дрибинский	
Гл.спец.	Дрибинский	
Зав.гр.	Матохин	
Вед.инж.	Матохин	
Провер.	Матохин	
Разраб.	Кузнецова	

1.010-1.0-1-35

Штукатурная гидроизоляция.

Узел 12

Стадия	Лист	Листов
Р		1

ХАРЬКОВСКИЙ ПРОМСТРОЙНИИПРОЕКТ

Инв.№ подл. | Подп. и дата | Взам. инв.№

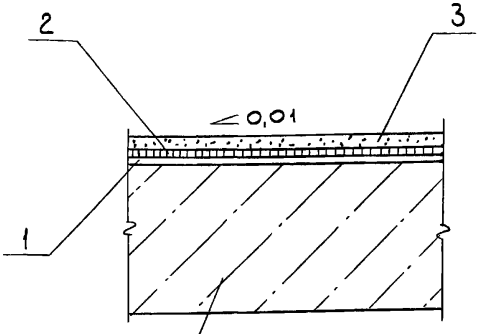

1-БИТУМНАЯ ГРУНТОВКА;

2-АСФАЛЬТОВАЯ ШТУКАТУРНАЯ ГИДРОИЗОЛЯЦИЯ;

3-ЗАЩИТНАЯ СТЯЖКА ИЗ ЦЕМЕНТНОГО РАСТВОРА М100 ПО УКЛОНУ.

Нач.отд.	Марков		
Н.контр.	Дрибинский		
Гл.спец.	Дрибинский		
Зав.гр.	Матохин		
Вед.инж.	Матохин		
Провер.	Матохин		
Разраб.	Кузнецова		

1.010-1.0-1-36

Штукатурная гидроизоляция. Узел 13

Стадия	Лист	Листов
Р		1

ХАРЬКОВСКИЙ ПРОМСТРОЙНИИПРОЕКТ

Инв.№ подл. | Подп. и дата | Взам.инв.№

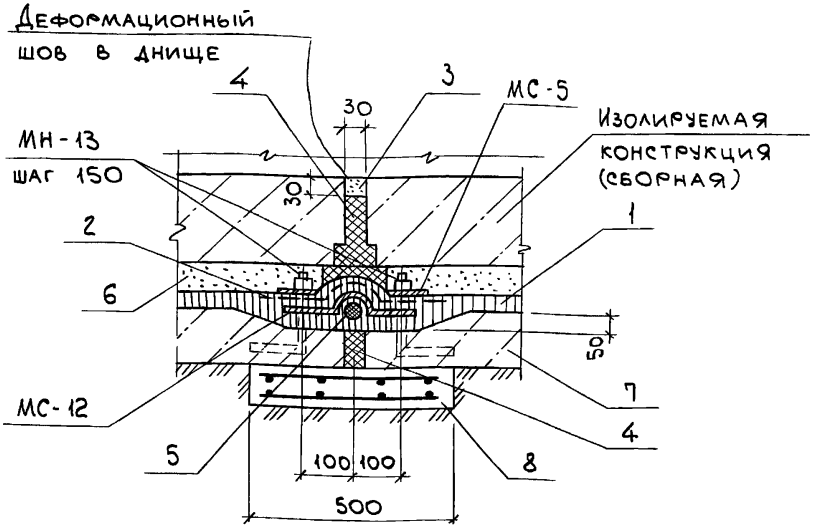

1 - асфальтовая гидроизоляция;
2 - армирующий слой;
3 - зачеканка цементным раствором М100;
4 - битумная мастика;
5 - прокладка резиновая пористая;
6 - защитная стяжка из цементного раствора М100;
7 - подготовка из бетона класса В12.5;
8 - плита железобетонная - 100 мм.

Нач.отд.	Марков		
Н. контр.	Дрибинский		
Гл.спец.	Дрибинский		
Зав.гр.	Матохин		
Вед.инж.	Матохин		
Провер.	Матохин		
Разраб.	Кузнецова		

1.010-1.0-1-37

Штукатурная гидроизоляция.

Узел 14

Стадия	Лист	Листов
Р		1

Харьковский Промстройниипроект

Инв.№ подл. | Подп. и дата | Взам.инв.№

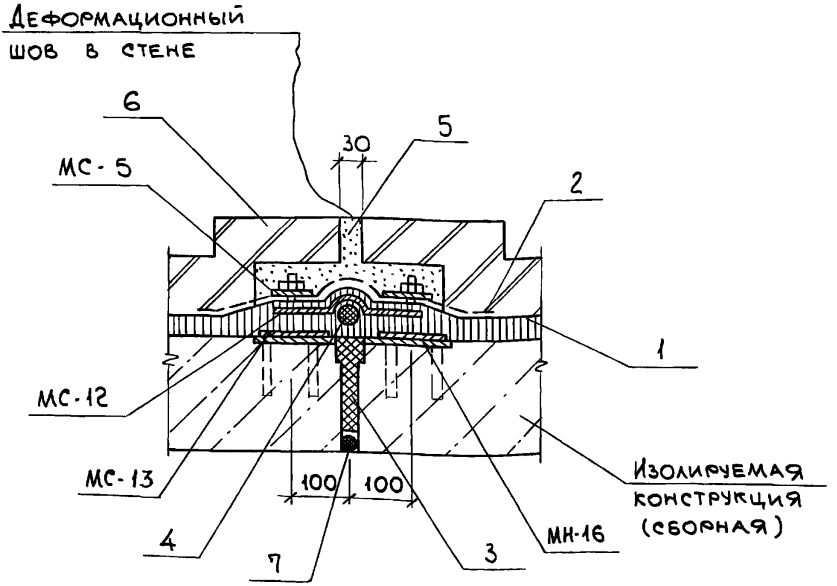

1- асфальтовая гидроизоляция;
2 - армирующий слой;
3 - битумная мастика;
4 - прокладка резиновая пористая;
5 - цементный раствор М 100;
6 - защитная стенка;
7 - жгут пакли, пропитанный битумом.

Нач.отд.	Марков	
Н.контр.	Дрибинский	
Гл.спец.	Дрибинский	
Зав.гр.	Матохин	
Вед.инж.	Матохин	
Провер.	Матохин	
Разраб.	Кузнецова	

1.010-1.0-1-38

Штукатурная гидроизоляция.

Узел 15

Стадия	Лист	Листов
Р		1

ХАРЬКОВСКИЙ ПРОМСТРОЙНИИПРОЕКТ

Инв.№ подл. | Подп. и дата | Взам.инв.№

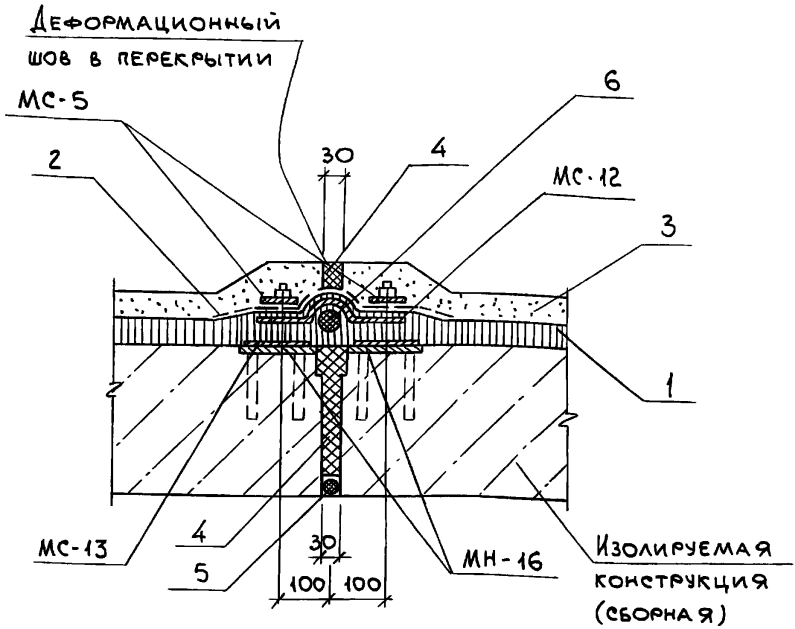

1 - асфальтовая гидроизоляция;

2 - армирующий слой;

3 - защитная стяжка из цементного раствора М 100 по уклону;

4 - битумная мастика;

5 - жгут пакли, пропитанный битумом;

6 - прокладка резиновая пористая.

Нач.отд.	Марков	
Н.контр.	Дрибинский	
Гл.спец.	Дрибинский	
Зав. гр.	Матохин	
Вед. инж.	Матохин	
Провер.	Матохин	
Разраб.	Кузнецова	

1.010-1.0-1-39

Штукатурная гидроизоляция

Узел 16

Стадия	Лист	Листов
Р		1

Харьковский Промстройниипроект

Инв. № подл. | Подп. и дата | Взам. инв. №

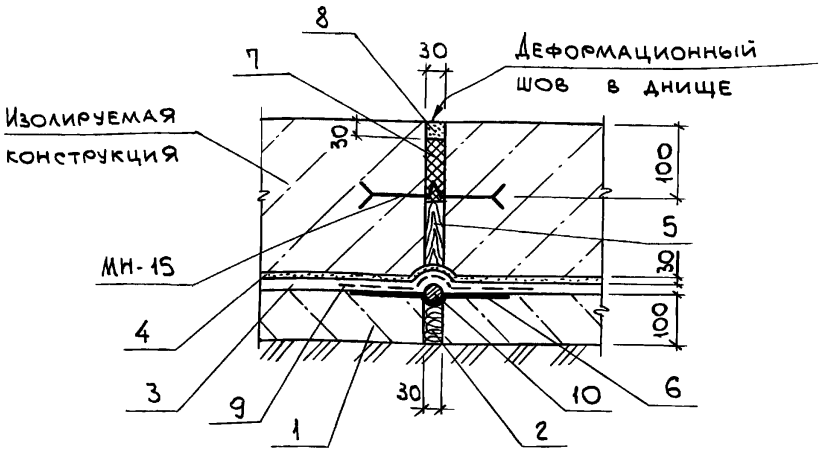

1 - подготовка из бетона класса В12.5;
2 - просмоленная пакля;
3 - штукатурная гидроизоляция;
4 - защитная стяжка из цементного раствора М100;
5 - просмоленная доска, обернутая рубероидом;
6 - 2 слоя гидроизола;
7 - битумная мастика;
8 - зачеканка цементным раствором М100;
9 - армирующий слой;
10 - жгут пакли, пропитанный битумом.

Нач.отд.	Марков	
Н.контр.	Дрибинский	
Гл.спец.	Дрибинский	
Зав.гр.	Матохин	
Вед.инж.	Матохин	
Провер.	Матохин	
Разраб.	Кузнецова	

1.010-1.0-1-40

Штукатурная гидроизоляция.

Узел 17

Стадия	Лист	Листов
Р		1

ХАРЬКОВСКИЙ ПРОМСТРОЙНИИПРОЕКТ

Инв.№ подл. | Подп. и дата | Взам.инв.№

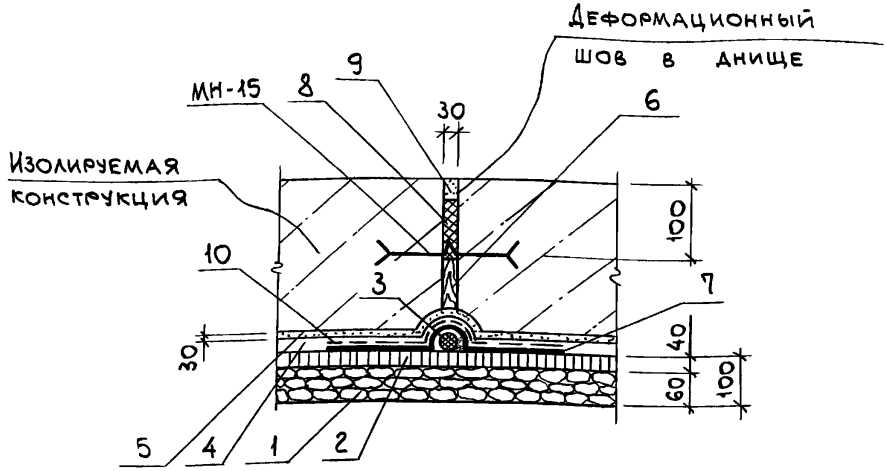

1 - щебеночная подготовка - 60 мм;
2 - уплотненный асфальтобетон - 40 мм;
3 - жгут пакли, пропитанный битумом;
4 - штукатурная гидроизоляция;
5 - защитная стяжка из цементного раствора М100;
6 - просмоленная доска, обернутая рубероидом;
7 - 2 слоя гидроизола;
8 - битумная мастика;
9 - зачеканка цементным раствором М 100;
10 - армирующий слой.

Нач.отд.	Марков	
Н.контр.	Дрибинский	
Гл.спец.	Дрибинский	
Зав.гр.	Матохин	
Вед.инж.	Матохин	
Провер.	Матохин	
Разраб.	Сембнец	

1.010-1.0-1-41

Штукатурная гидроизоляция. Узел 18

Стадия	Лист	Листов
Р		1

ХАРЬКОВСКИЙ ПРОМСТРОЙНИИПРОЕКТ

Инв.№подл. | Подп. и дата | Взам.инв.№

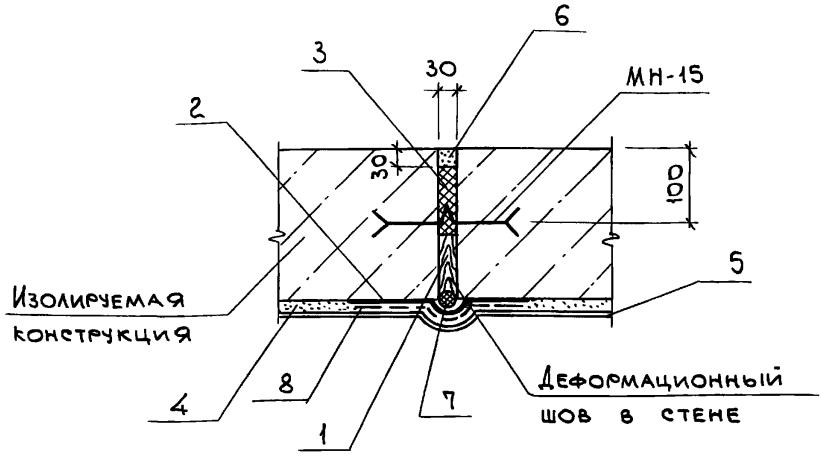

1- просмоленная доска, обернутая рубероидом;
2- два слоя гидроизола;
3- битумная мастика;
4- штукатурная гидроизоляция;
5- защитное покрытие из 2^х слоев горячего битума по холодной битумной грунтовке;
6- зачеканка цементным раствором М100;
7- жгут пакли, пропитанный битумом;
8- армирующий слой.

Нач.отд.	Марков		
Н.контр.	Дрибинский		
Гл.спец.	Дрибинский		
Зав.гр.	Матохин		
Вед.инж	Матохин		
Провер.	Матохин		
Разраб.	Кузнецова		

1.010-1.0-1-42

Штукатурная гидроизоляция.

Узел 19

Стадия	Лист	Листов
Р		1

ХАРЬКОВСКИЙ ПРОМСТРОЙНИИПРОЕКТ

Инв.№подл. | Подп. и дата | Взам.инв.№

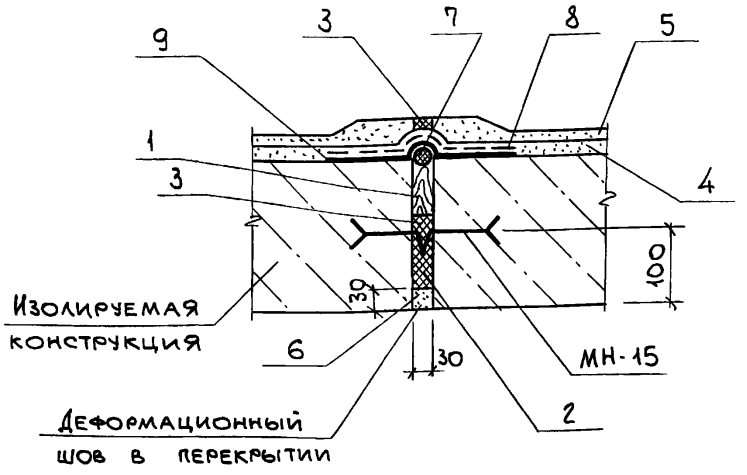

1- просмоленная доска, обернутая рубероидом;
2 - просмоленная пакля;
3- битумная мастика;
4 - штукатурная гидроизоляция;
5- защитная стяжка из цементного раствора М 100 по уклону;
6 - зачеканка цементным раствором М100;
7 - жгут пакли, пропитанный битумом;
8 - армирующий слой;
9 - 2 слоя гидроизола.

Нач.отд.	Марков		1.010-1.0-1-43
Н.контр.	Дрибинский		
Гл.спец.	Дрибинский		
Зав.гр.	Матохин		Штукатурная гидроизоляция. Узел 20
Вед.инж.	Матохин		
Провер.	Матохин		
Разраб.	Кузнецова		

Стадия	Лист	Листов
Р		1

Харьковский Промстройниипроект

Взам.инв.№ | Подп. и дата | Инв.№ подл.

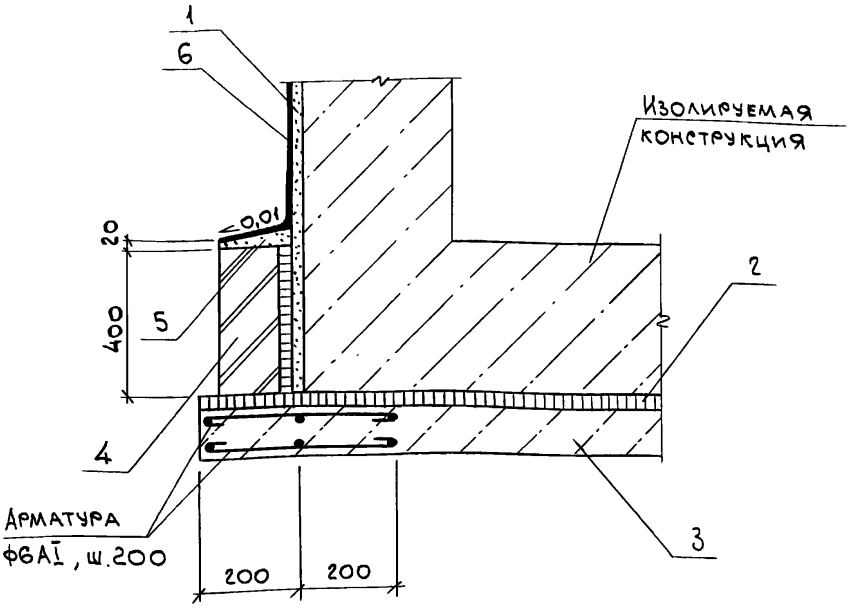

1 - штукатурная цементная гидроизоляция;
2 - литая гидроизоляция;
3 - бетонная подготовка из бетона класса В12,5;
4 - защитная стенка;
5 - цементный раствор М100;
6 - защитное покрытие из 2 слоев горячего битума.

Нач.отд.	Марков	
Н.контр.	Дрибинский	
Гл.спец.	Дрибинский	
Зав.гр.	Матохин	
Вед.инж.	Матохин	
Провер.	Матохин	
Разраб.	Кузнецова	

1.010-1.0-1-44

Штукатурная гидроизоляция.

Узел 21

Стадия	Лист	Листов
Р		1

ХАРЬКОВСКИЙ ПРОМСТРОЙНИИПРОЕКТ

Взам.инв.№ | Подп. и дата | Инв.№ подл.

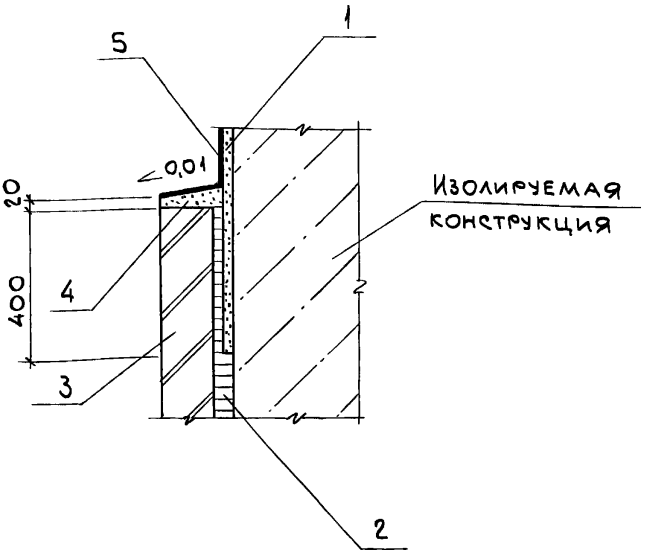

1-ШТУКАТУРНАЯ ЦЕМЕНТНАЯ ГИДРОИЗОЛЯЦИЯ;

2-ЛИТАЯ АСФАЛЬТОВАЯ ГИДРОИЗОЛЯЦИЯ;

3-ЗАЩИТНАЯ СТЕНКА;

4-ЦЕМЕНТНО-ПЕСЧАНЫЙ РАСТВОР М100;

5-ЗАЩИТНОЕ ПОКРЫТИЕ ИЗ 2 СЛОЕВ ГОРЯЧЕГО БИТУМА.

Нач.отд.	Марков	
Н.контр.	Дрибинский	
Гл.спец.	Дрибинский	
Зав.гр.	Матохин	
Вед.инж.	Матохин	
Провер.	Матохин	
Разраб.	Кузнецова	

1.010-1.0-1-45

Штукатурная гидроизоляция.

Узел 22

Стадия	Лист	Листов
Р		1

ХАРЬКОВСКИЙ ПРОМСТРОЙНИИПРОЕКТ

Инв.№подл. | Подп. и дата | Взам.инв.№

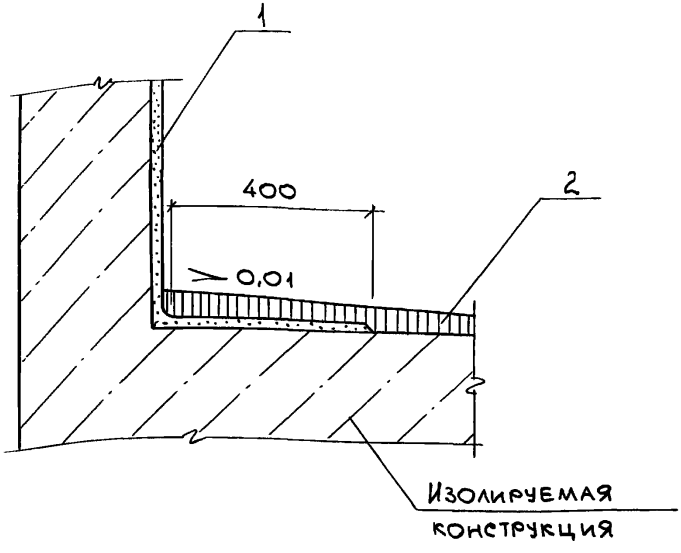

1- ШТУКАТУРНАЯ ЦЕМЕНТНАЯ ГИДРОИЗОЛЯЦИЯ;
2- ШТУКАТУРНАЯ АСФАЛЬТОВАЯ ГИДРОИЗОЛЯЦИЯ.

Нач.отд.	Марков	
Н.контр.	Дрибинский	
Гл.спец.	Дрибинский	
Зав. гр.	Матохин	
Вед.инж.	Матохин	
Провер.	Матохин	
Разраб.	Кузнецова	

1.010-1.0-1-46

Штукатурная гидроизоляция.
Узел 23

Стадия	Лист	Листов
Р		1

ХАРЬКОВСКИЙ ПРОМСТРОЙНИИПРОЕКТ

Инв.№ подл. | Подп. и дата | Взам.инв.№

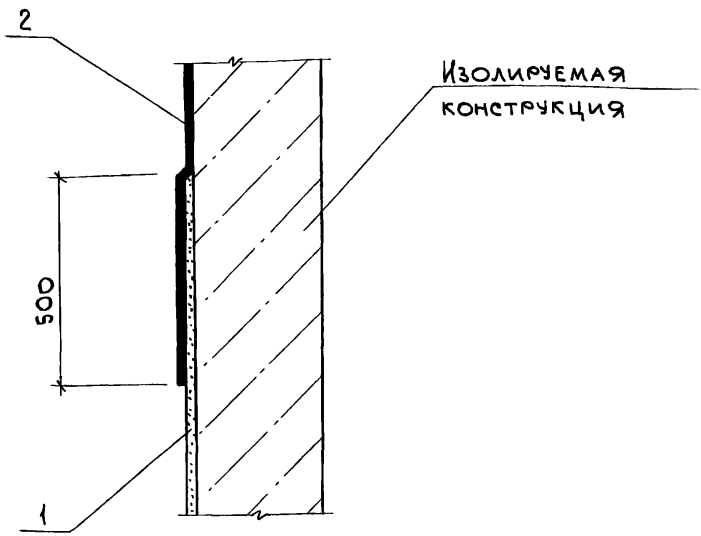

1- ШТУКАТУРНАЯ ЦЕМЕНТНАЯ ГИДРОИЗОЛЯЦИЯ;
2- ОКРАСОЧНАЯ ГИДРОИЗОЛЯЦИЯ.

Инв. № подл. | Подп. и дата | Взам. инв. №

Нач. отд.	Марков	
Н. контр.	Дрибинский	
Гл. спец.	Дрибинский	
Зав. гр.	Матохин	
Вед. инж.	Матохин	
Провер.	Матохин	
Разраб.	Кузнецова	

1.010-1.0-1-47

Штукатурная гидроизоляция.

Узел 24

Стадия	Лист	Листов
Р		1

ХАРЬКОВСКИЙ ПРОМСТРОЙНИИПРОЕКТ

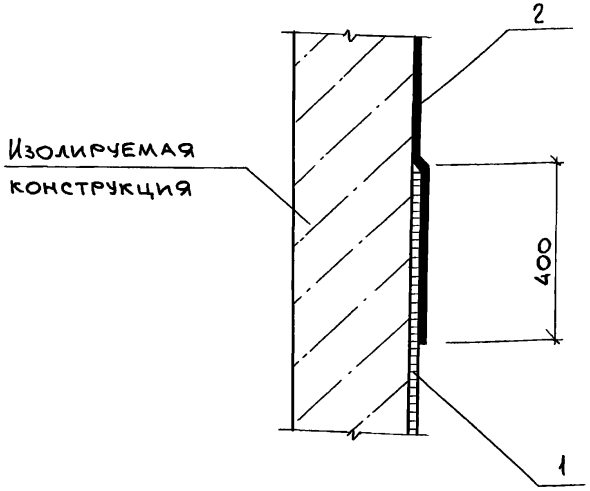

1- ШТУКАТУРНАЯ АСФАЛЬТОВАЯ ГИДРОИЗОЛЯЦИЯ;
2- ОКРАСОЧНАЯ ГИДРОИЗОЛЯЦИЯ.

Нач.отд.	Марков	
Н.контр.	Дрибинский	
Гл.спец.	Дрибинский	
Зав.гр.	Матохин	
Вед.инж.	Матохин	
Провер.	Матохин	
Разраб.	Кузнецова	

1.010-1.0-1-48

Штукатурная гидроизоляция.

Узел 25

Стадия	Лист	Листов
Р		1

ХАРЬКОВСКИЙ ПРОМСТРОЙНИИПРОЕКТ

Инв.№ подл. | Подп. и дата | Взам. инв.№

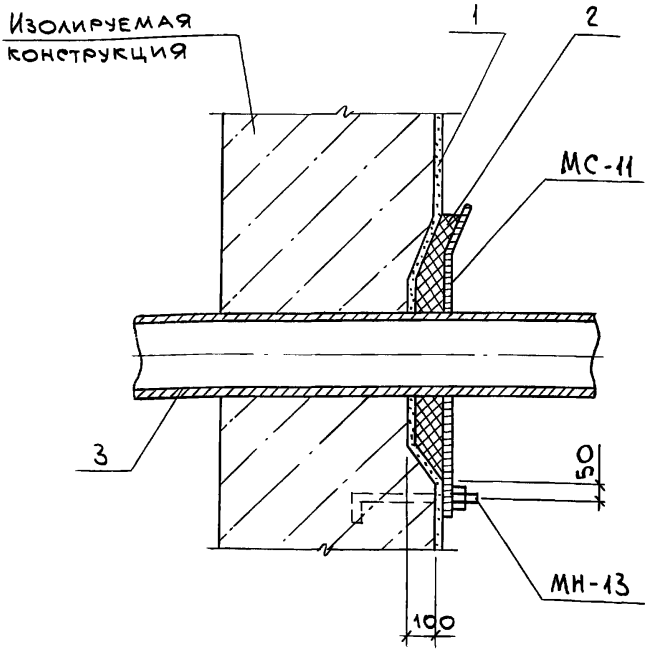

1- ШТУКАТУРНАЯ ГИДРОИЗОЛЯЦИЯ;

2- БИТУМНАЯ МАСТИКА;

3- ТЕХНОЛОГИЧЕСКИЙ ТРУБОПРОВОД.

Нач.отд.	Марков	
Н.контр.	Дрибинский	
Гл.спец.	Дрибинский	
Зав.гр.	Матохин	
Вед.инж.	Матохин	
Провер.	Матохин	
Разраб.	Панасенко	

1.010-1.0-1-49

Штукатурная гидроизоляция.

Узел 26

Стадия	Лист	Листов
Р		1

ХАРЬКОВСКИЙ ПРОМСТРОЙНИИПРОЕКТ

Инв.№ подл. | Подп. и дата | Взам.инв.№

Литая гидроизоляция

Литая гидроизоляция представляет собой сплошной водонепроницаемый слой, образованный разливом, разравниванием поярусной заливкой растворов и мастик в щель между поверхностью сооружения и ограждения.

В зависимости от температуры материала различают горячую или холодную литую гидроизоляцию. Мастики и растворы при применении должны быть жидкотекучими, а затем затвердевать и создавать водонепроницаемый слой.

Литая гидроизоляция может быть армирована металлической сеткой или стеклотканью.

На горизонтальных поверхностях литая гидроизоляция устраивается только на жестком монолитном основании и состоит из одного-двух слоев. Толщина каждого слоя должна быть: для растворов - не менее 12 мм, для мастик - не менее 5мм. Количество и

Инв. № подл. | Подп. и дата | Взам. инв. №

Нач. отд.	Марков		1.010-1.0-1-3ПЗ
Н. контр.	Дрибинский		
Гл. спец.	Дрибинский		
Зав. гр.	Матохин		Литая гидроизоляция. Пояснительная записка.
Вед. инж.	Матохин		Стадия: Р; Лист: 1; Листов: 5
Провер.	Матохин		Харьковский Промстройниипроект
Разраб.	Касьяненко		

толщину горизонтальных слоев следует назначать по табл. 1.

Материалом для нее могут служить холодная или горячая асфальтовая мастики или литые асфальтовые растворы. Гидроизоляция на горизонтальной поверхности защищается стяжкой из цементно-песчаного раствора толщиной 30 мм.

На вертикальных и наклонных поверхностях литая гидроизоляция выполняется из горячей асфальтовой мастики и литого асфальтового раствора путем заливки и в щель между изолируемым сооружением и опалубкой, выполненной из кирпича, бетонных плит, блоков, дерева (см. табл. 3). Опалубку, как правило, следует оставлять в качестве защитного ограждения. Конструкция ограждения должна обеспечивать постепенное наращивание его ярусами по 20...60 см.

Литую гидроизоляцию рекомендуется применять на горизонтальных поверхностях, а на вертикальных поверхностях она очень трудоемка и сложна.

Состав асфальтовой гидроизоляции следует принимать по ГОСТ 9128-84.

Таблица 1

Выбор толщины литой гидроизоляции в зависимости от гидростатического напора

Назначение гидроизоляции	Толщина отдельных слоев, мм			
	Первого слоя		Второго слоя	
	из асфальтовой мастики	из асфальтового раствора	из асфальтовой мастики	из асфальтового раствора
Условное обозначение материала	АМ	АР	АМ	АР
Против капиллярной влаги	5...7	12...15	—	—
Против гидростатического напора до 10 м	5...7	15...20	5...7	15...20
Против гидростатического напора свыше 10 м	7...10	20...25	7...10	20...25

Инв. № подл. | Подп. и дата | Взам. инв. №

Таблица 2

Рекомендуемые толщины, мм, литой гидроизоляции на вертикальных поверхностях

Высота одновременной заливки, мм	Гидроизоляционный материал	Ограждение			
		кирпичное		деревянное	
		Температура воздуха, °С			
		5...15	> 15	5...15	> 15
< 200	горячий битум, пек, мастика	35	30	40	40
	асфальтовый раствор (асфальтобетон)	40	35	45	40
200...400	горячий битум, пек, мастики	40	35	45	40
	асфальтовый раствор (асфальтобетон)	45	45	50	45
400...600	горячий битум, пек, мастики	50	40	50	50
	асфальтовый раствор (асфальтобетон)	50	50	60	50

Таблица 3

Техническая характеристика литой гидроизоляции

Показатель	Литая асфальтов.
Рекомендуемая ширина щели или толщина изоляции, мм	35...50
Допустимый гидростатический напор, м	8...10 *)
Теплостойкость, °С	35...40
Наименьшая температура воздуха при производстве работ, °С	5...10
Возможность устройства по влажным основаниям	нет

*) При напорах более 10м применение литой гидроизоляции допускается при соответствующем обосновании

Инв.№ подл. | Подп. и дата | Взам. инв.№

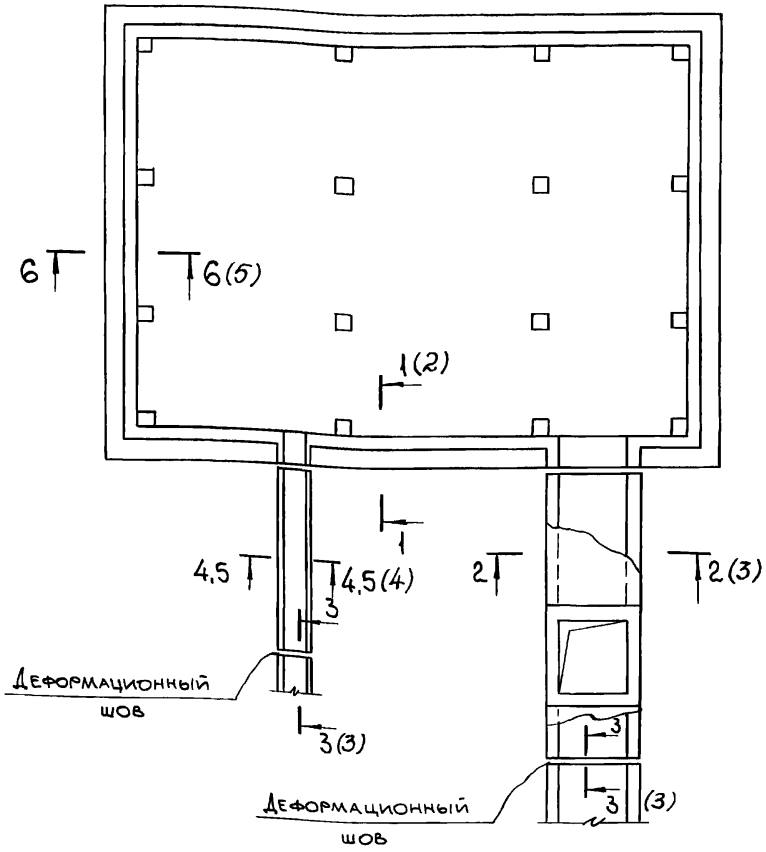

Нач.отд.	Марков		1.010-1.0-1-3СМ
Н.контр.	Дрибинский		
Гл.спец.	Дрибинский		
Зав.гр.	Матохин		Литая гидроизоляция. Схема сооружения.
Вед.инж.	Матохин		
Провер.	Матохин		
Разраб.	Кузнецова		

Стадия	Лист	Листов
Р	1	5

ХАРЬКОВСКИЙ ПРОМСТРОЙНИИПРОЕКТ

Взам.инв.№ | Подп. и дата | Инв.№ подл.

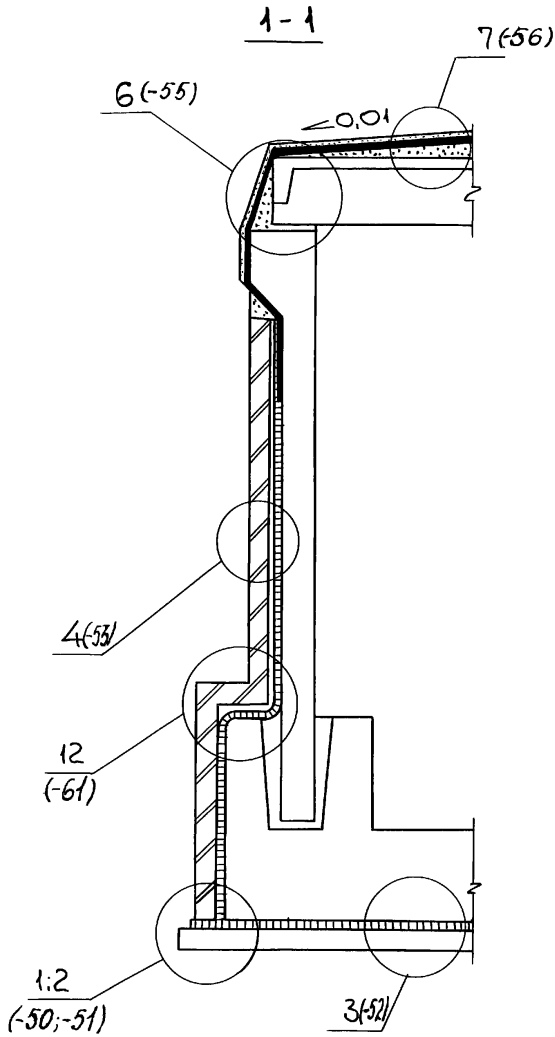

Инв. № подл. | Подп. и дата | Взам. инв. №

1.010-1.0-1-3СМ

Лист 2

2-2

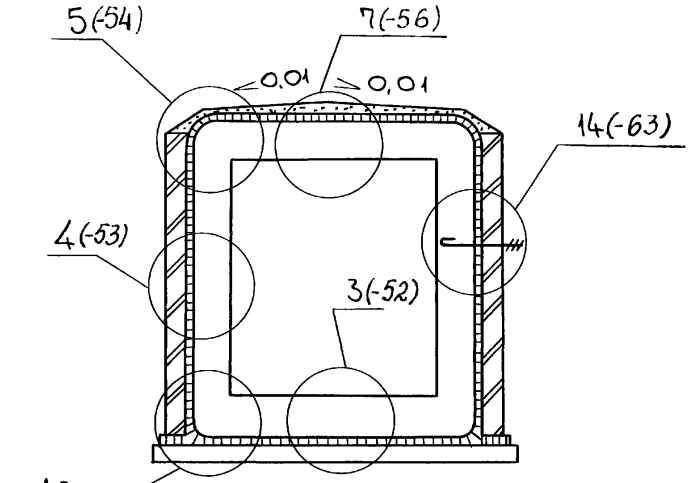

3-3

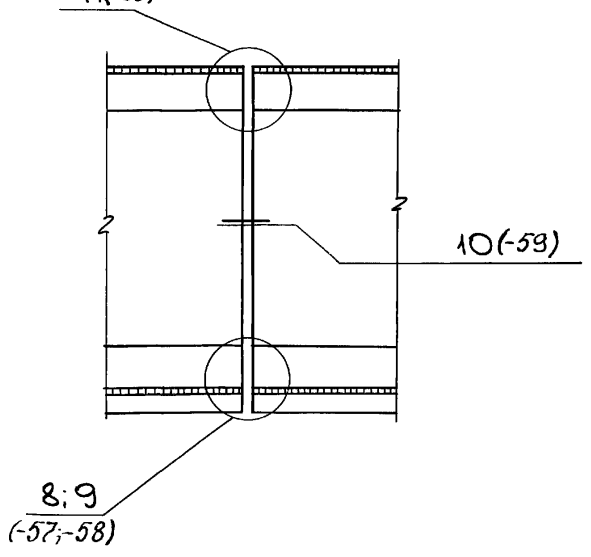

Инв.№подл. | Подп. и дата | Взам.инв.№

4-4

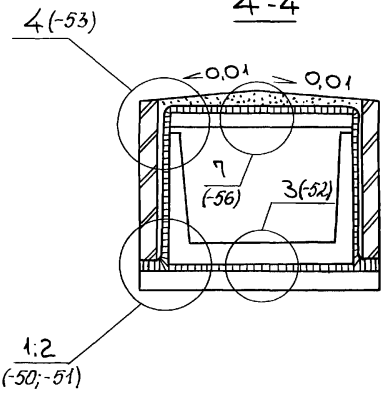

5-5

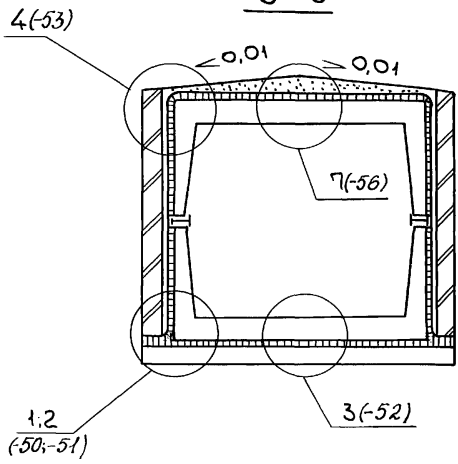

6-6

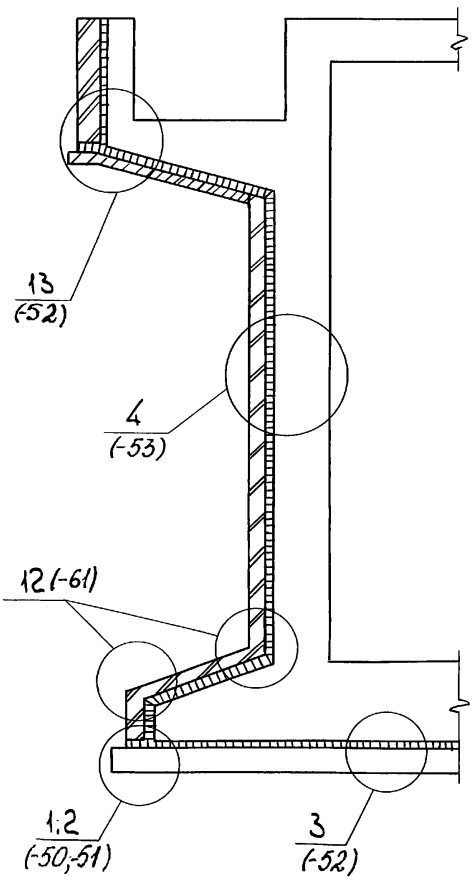

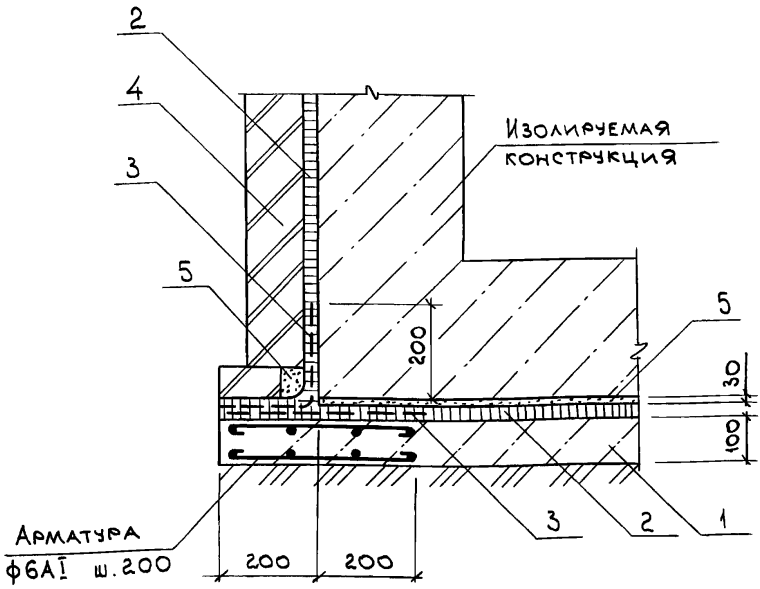

1.- подготовка из бетона класса В12,5;
2- литая асфальтовая гидроизоляция;
3- армирующий слой;
4- защитная стенка;
5- защитная стяжка из цементного раствора М100.

Нач.отд.	Марков		
Н.контр.	Дрибинский		
Гл.спец.	Дрибинский		
Зав.гр.	Матохин		
Вед.инж	Матохин		
Провер.	Матохин		
Разраб.	Касьяненко		

1.010-1.0-1-50

Литая гидроизоляция.

Узел 1

Стадия	Лист	Листов
Р		1

ХАРЬКОВСКИЙ ПРОМСТРОЙНИИПРОЕКТ

Инв.№подл. | Подп. и дата | Взам.инв.№

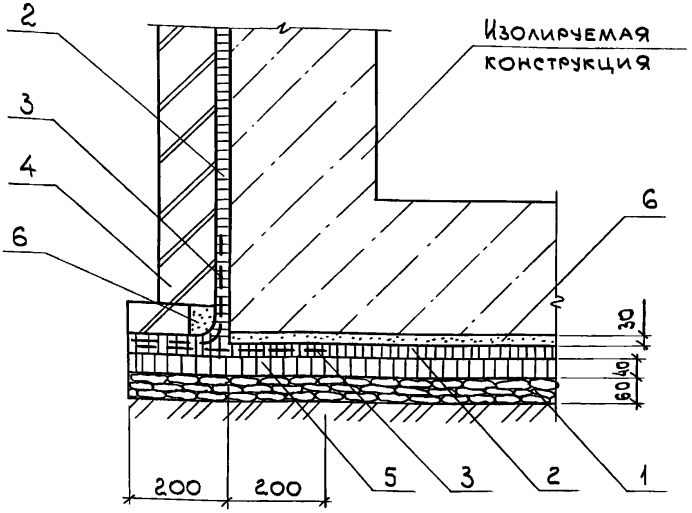

1 - щебеночная подготовка - 60 мм;
2 - литая асфальтовая гидроизоляция;
3 - армирующий слой;
4 - защитная стенка;
5 - уплотненный асфальтобетон - 40 мм;
6 - защитная стяжка из цементного раствора М100.

Нач.отд.	Марков	
Н.контр.	Дрибинский	
Гл.спец.	Дрибинский	
Зав.гр.	Матохин	
Вед.инж.	Матохин	
Провер.	Матохин	
Разраб.	Касьяненко	

1.010-1.0-1-51

Литая гидроизоляция. Узел 2

Стадия	Лист	Листов
Р		1

ХАРЬКОВСКИЙ ПРОМСТРОЙНИИПРОЕКТ

Инв. № подл. | Подп. и дата | Взам. инв. №

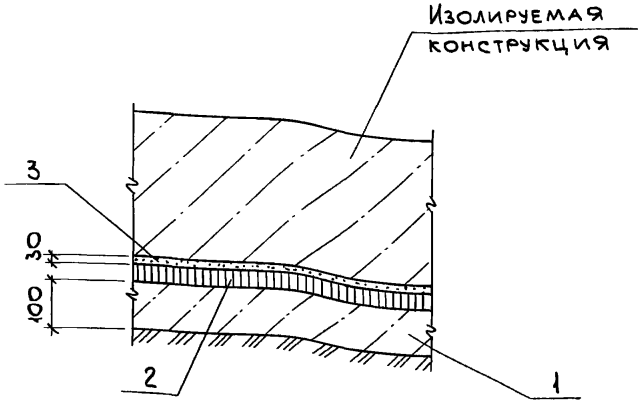

1-подготовка из бетона класса В12,5;
2-литая гидроизоляция;
3-защитная стяжка из цементного раствора М100.

Нач.отд.	Марков	
Н.контр.	Дрибинский	
Гл.спец.	Дрибинский	
Зав.гр.	Матохин	
Вед.инж.	Матохин	
Провер.	Матохин	
Разраб.	Кузнецова	

1.010-1.0-1-52

Литая гидроизоляция.
Узел 3

Стадия	Лист	Листов
Р		1

ХАРЬКОВСКИЙ ПРОМСТРОЙНИИПРОЕКТ

Инв.№подл. | Подп. и дата | Взам.инв.№

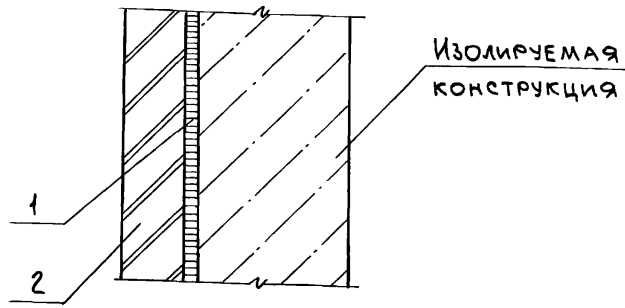

1-литая асфальтовая гидроизоляция;

2-защитная стенка.

Нач.отд.	Марков	
Н.контр.	Дрибинский	
Гл.спец.	Дрибинский	
Зав.гр.	Матохин	
Вед.инж.	Матохин	
Провер.	Матохин	
Разраб.	Касьяненко	

1.010-1.0-1-53

Литая гидроизоляция.

Узел 4

Стадия	Лист	Листов
Р		1

ХАРЬКОВСКИЙ ПРОМСТРОЙНИИПРОЕКТ

Взам.инв.№ | Подп. и дата | Инв.№ подл.

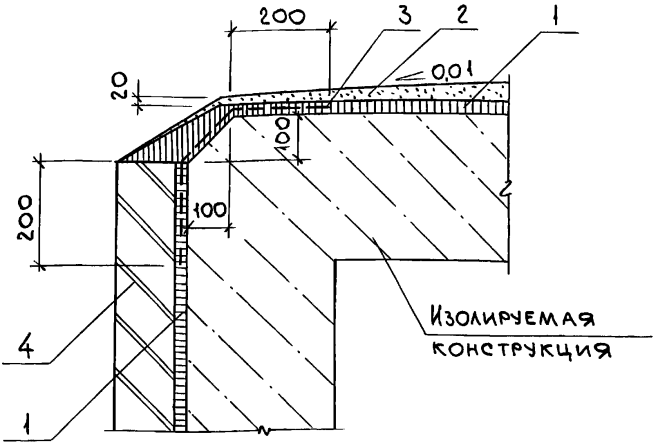

1-ЛИТАЯ АСФАЛЬТОВАЯ ГИДРОИЗОЛЯЦИЯ;
2-ЗАЩИТНАЯ СТЯЖКА ИЗ ЦЕМЕНТНОГО РАСТВОРА М100;
3-АРМИРУЮЩИЙ СЛОЙ;
4-ЗАЩИТНАЯ СТЕНКА.

Нач.отд.	Марков	
Н.контр.	Дрибинский	
Гл.спец.	Дрибинский	
Зав.гр.	Матохин	
Вед.инж.	Матохин	
Провер.	Матохин	
Разраб.	Касьяненко	

1.010-1.0-1-54

Литая гидроизоляция.

Узел 5

Стадия	Лист	Листов
Р		1

ХАРЬКОВСКИЙ ПРОМСТРОЙНИИПРОЕКТ

Инв.№ подл. | Подп. и дата | Взам.инв.№

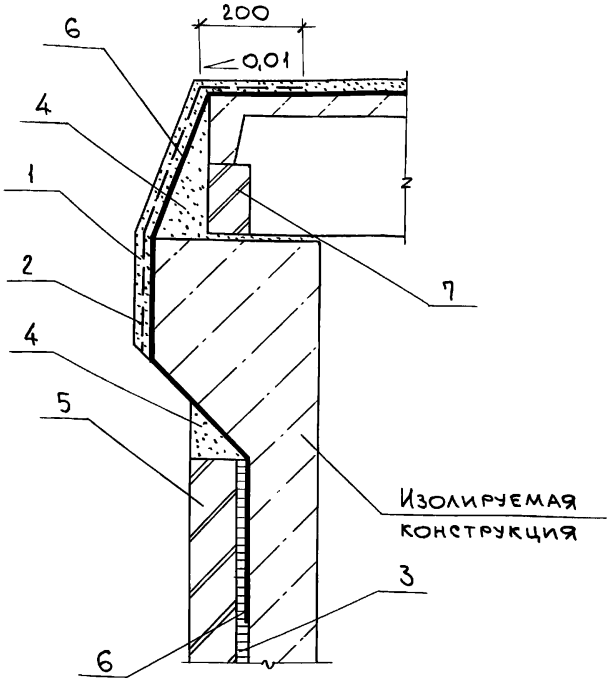

1- ЗАЩИТНАЯ СТЯЖКА ИЗ ЦЕМЕНТНО-ПЕСЧАНОГО РАСТВОРА М100;
2- АРМИРУЮЩИЙ СЛОЙ;
3- ЛИТАЯ ГИДРОИЗОЛЯЦИЯ;
4- ЦЕМЕНТНО-ПЕСЧАНЫЙ РАСТВОР М100;
5- ЗАЩИТНАЯ СТЕНКА;
6- ОКРАСОЧНАЯ ГИДРОИЗОЛЯЦИЯ;
7- КИРПИЧНАЯ КЛАДКА.

Нач.отд.	Марков	
Н.контр.	Дрибинский	
Гл.спец.	Дрибинский	
Зав.гр.	Матохин	
Вед.инж.	Матохин	
Провер.	Матохин	
Разраб.	Кузнецова	

1.010-1.0-1-55

Литая гидроизоляция.

Узел 6

Стадия	Лист	Листов
Р		1

ХАРЬКОВСКИЙ ПРОМСТРОЙНИИПРОЕКТ

Инв. № подл. | Подп. и дата | Взам. инв. №

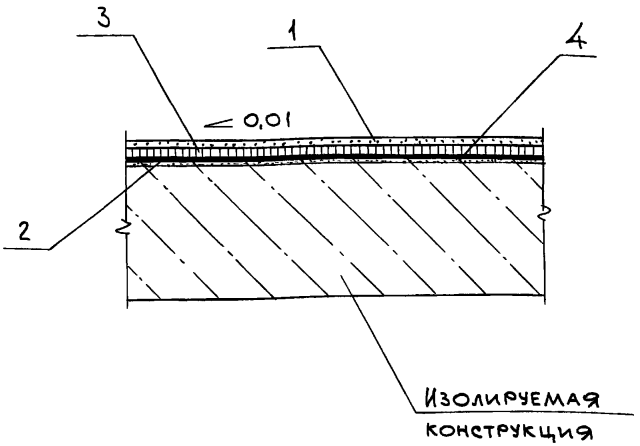

1 - ЗАЩИТНАЯ СТЯЖКА ИЗ ЦЕМЕНТНОГО РАСТВОРА М100 ПО УКЛОНУ;

2 - ГРУНТОВКА;

3 - ЛИТАЯ ГИДРОИЗОЛЯЦИЯ;

4 - ЗАТИРКА ЦЕМЕНТНЫМ РАСТВОРОМ М100.

Инв. № подл. | Подп. и дата | Взам. инв. №

Нач. отд.	Марков	
Н. контр.	Дрибинский	
Гл. спец.	Дрибинский	
Зав. гр.	Матохин	
Вед. инж	Матохин	
Провер.	Матохин	
Разраб.	Кузнецова	

1.010-1.0-1-56

ЛИТАЯ ГИДРОИЗОЛЯЦИЯ.

УЗЕЛ 7

Стадия	Лист	Листов
Р		1

ХАРЬКОВСКИЙ ПРОМСТРОЙНИИПРОЕКТ

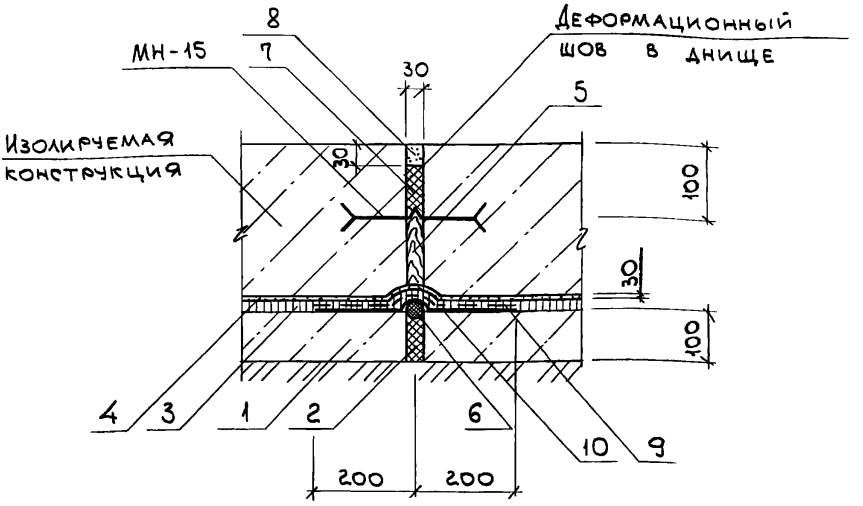

1 - подготовка из бетона класса В12,5;
2 - просмоленная пакля;
3 - литая асфальтовая гидроизоляция;
4 - защитная стяжка из цементного раствора М100;
5 - просмоленная доска, обернутая рубероидом;
6 - жгут пакли, пропитанный битумом;
7 - битумная мастика;
8 - зачеканка цементным раствором М100;
9 - армирующий слой;
10 - два слоя гидроизола.

Нач.отд.	Марков	
Н.контр.	Дрибинский	
Гл.спец.	Дрибинский	
Зав.гр.	Матохин	
Вед.инж.	Матохин	
Провер.	Матохин	
Разраб.	Касьяненко	

1.010-1.0-1-57

Литая гидроизоляция.

Узел 8

Стадия	Лист	Листов
Р		1

ХАРЬКОВСКИЙ ПРОМСТРОЙНИИПРОЕКТ

Инв.№ подл. | Подп. и дата | Взам.инв.№

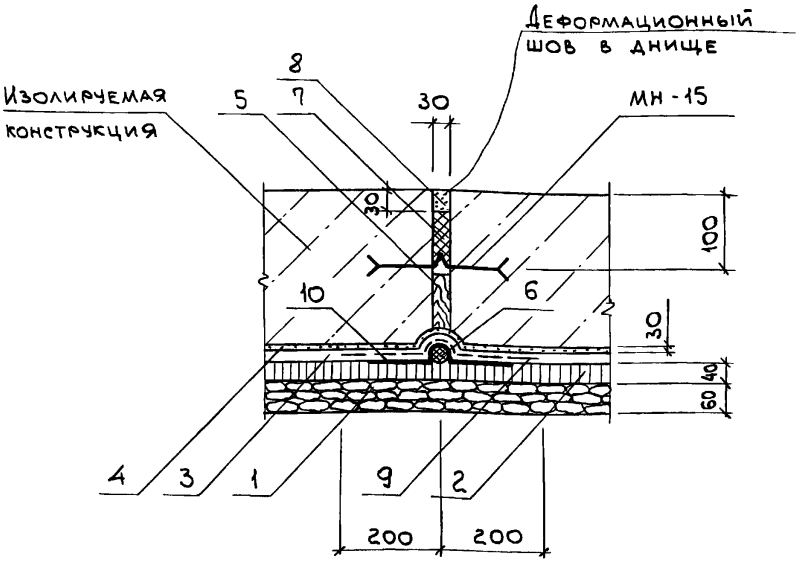

1 - щебеночная подготовка - 60 мм;
2 - уплотненный асфальтобетон - 40 мм;
3 - литая асфальтовая гидроизоляция;
4 - защитная стяжка из цементного раствора М100;
5 - просмоленная доска, обернутая рубероидом;
6 - жгут пакли, пропитанный битумом;
7 - битумная мастика;
8 - зачеканка цементным раствором М100;
9 - армирующий слой;
10 - 2 слоя гидроизола.

Нач.отд.	Марков	
Н.контр.	Дрибинский	
Гл.спец.	Дрибинский	
Зав.гр.	Матохин	
Вед.инж.	Матохин	
Провер.	Матохин	
Разраб.	Касьяненко	

1.010-1.0-1-58

Литая гидроизоляция.

Узел 9

Стадия	Лист	Листов
Р		1

ХАРЬКОВСКИЙ ПРОМСТРОЙНИИПРОЕКТ

Инв. № подл. | Подп. и дата | Взам. инв. №

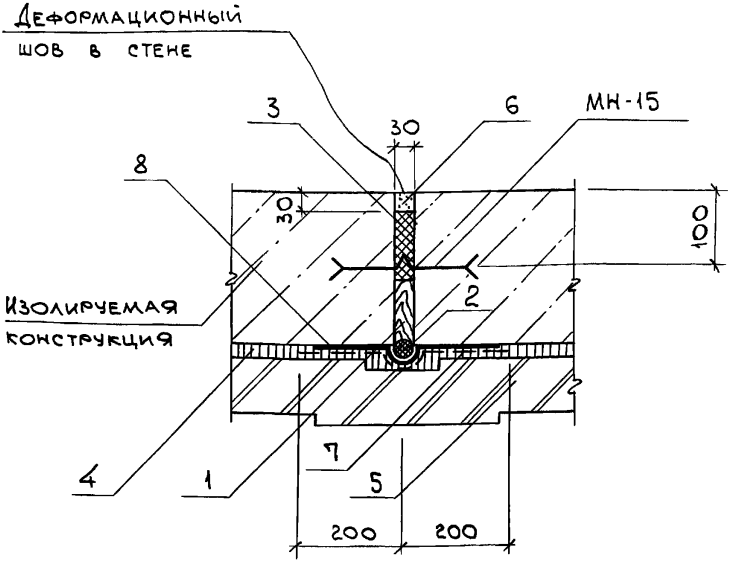

1 - просмоленная доска, обернутая рубероидом;
2 - жгут пакли, пропитанный битумом;
3 - битумная мастика;
4 - литая асфальтовая гидроизоляция;
5 - защитная стенка (опалубка);
6 - зачеканка цементным раствором М100;
7 - армирующий слой;
8 - 2 слоя гидроизола.

Нач. отд.	Марков	
Н. контр.	Дрибинский	
Гл. спец.	Дрибинский	
Зав. гр.	Матохин	
Вед. инж.	Матохин	
Провер.	Матохин	
Разраб.	Касьяненко	

1.010-1.0-1-59

Литая гидроизоляция.

Узел 10

Стадия	Лист	Листов
Р		1

ХАРЬКОВСКИЙ ПРОМСТРОЙНИИПРОЕКТ

Инв. № подл. | Подп. и дата | Взам. инв. №

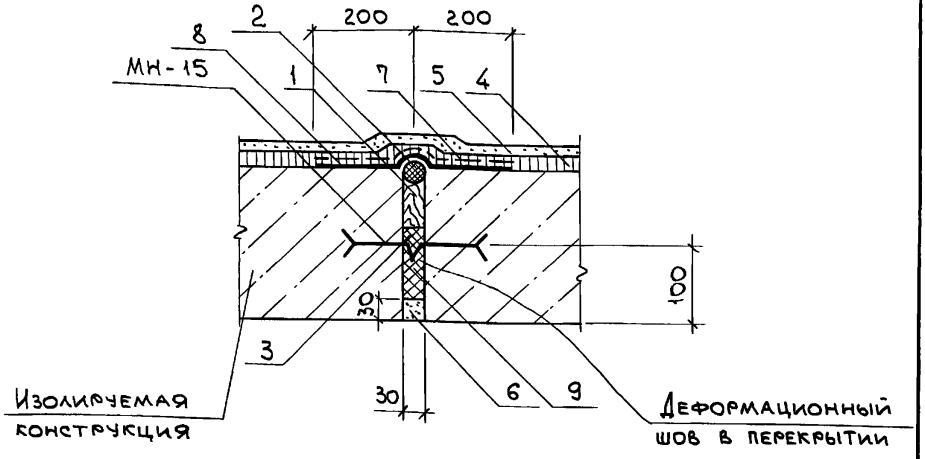

1- ПРОСМОЛЕННАЯ ДОСКА, ОБЕРНУТАЯ РУБЕРОИДОМ;
2- ЖГУТ ПАКЛИ, ПРОПИТАННЫЙ БИТУМОМ;
3- БИТУМНАЯ МАСТИКА;
4- ЛИТАЯ АСФАЛЬТОВАЯ ГИДРОИЗОЛЯЦИЯ;
5- ЗАЩИТНАЯ СТЯЖКА ИЗ ЦЕМЕНТНОГО РАСТВОРА М100;
6- ЗАЧЕКАНКА ЦЕМЕНТНЫМ РАСТВОРОМ М100;
7- АРМИРУЮЩИЙ СЛОЙ;
8- 2 СЛОЯ ГИДРОИЗОЛА;
9- ПРОСМОЛЕННАЯ ПАКЛЯ.

Нач.отд.	Марков	
Н.контр.	Дрибинский	
Гл.спец.	Дрибинский	
Зав.гр.	Матохин	
Вед.инж.	Матохин	
Провер.	Матохин	
Разраб.	Касьяненко	

1.010-1.0-1-60

Литая гидроизоляция.

Узел 11

Стадия	Лист	Листов
Р		1

ХАРЬКОВСКИЙ ПРОМСТРОЙНИИПРОЕКТ

Инв.№ подл. | Подп. и дата | Взам. инв.№

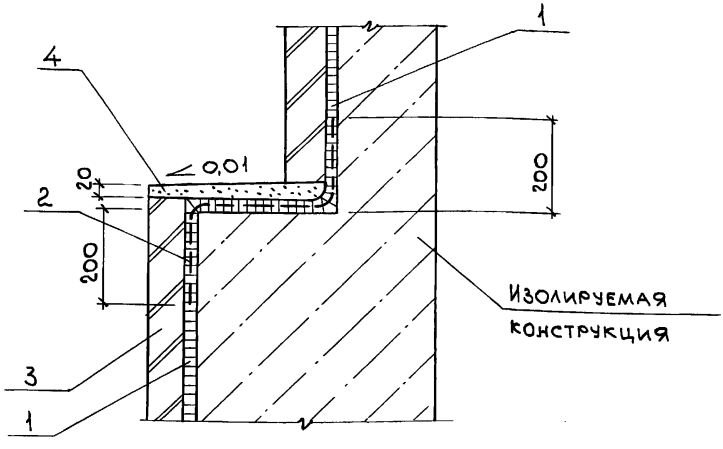

1 - литая гидроизоляция;
2 - армирующий слой;
3 - защитная стенка;
4 - цементный раствор М 100.

Нач. отд.	Марков	1.010-1.0-1-61	
Н. контр.	Дрибинский		
Гл. спец.	Дрибинский	Литая гидроизоляция. Узел 12	Стадия: Р; Лист: ; Листов: 1
Зав. гр.	Матохин		
Вед. инж.	Матохин		
Провер.	Матохин		
Разраб.	Кузнецова		Харьковский Промстройниипроект

Инв. № подл. | Подп. и дата | Взам. инв. №

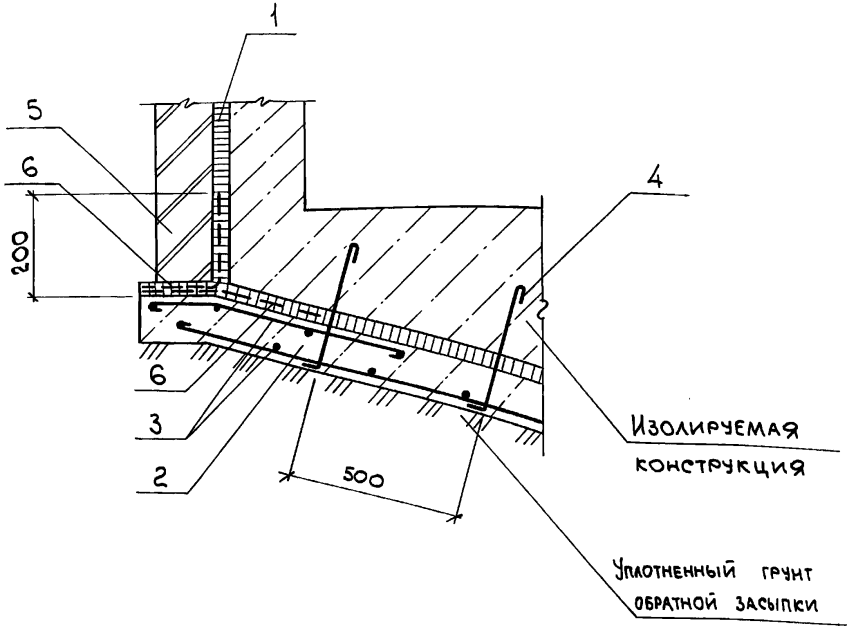

1- литая гидроизоляция;

2- армированная бетонная подготовка из бетона класса В12,5;

3- арматура бетонной подготовки;

4- анкера Ф12 АI для крепления бетонной подготовки к основной конструкции;

5- защитная стенка;

6- армирующий слой.

Нач. отд.	Марков		
Н. контр.	Дрибинский		
Гл. спец.	Дрибинский		
Зав. гр.	Матохин		
Вед. инж.	Матохин		
Провер.	Матохин		
Разраб.	Касьяненко		

1.010-1.0-1-62

Литая гидроизоляция.

Узел 13

Стадия	Лист	Листов
Р		1

ХАРЬКОВСКИЙ ПРОМСТРОЙНИИПРОЕКТ

Инв. № подл. | Подп. и дата | Взам. инв. №

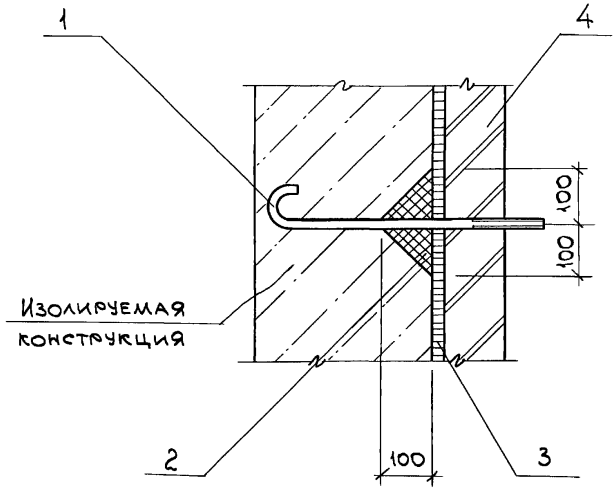

1 - анкер;
2 - битумная мастика;
3 - литая асфальтовая гидроизоляция;
4 - защитная стенка.

Нач.отд.	Марков		
Н.контр.	Дрибинский		
Гл.спец.	Дрибинский		
Зав.гр.	Матохин		
Провер.	Матохин		
Разраб.	Касьяненко		

1.010-1.0-1-63

Литая гидроизоляция.
Узел 14

Стадия	Лист	Листов
Р		1

Харьковский Промстройниипроект

Инв.№ подл. | Подп. и дата | Взам. инв. №

gost.e-ecolog.ru