ПРАВИТЕЛЬСТВО МОСКВЫ
КОМИТЕТ ПО АРХИТЕКТУРЕ И ГРАДОСТРОИТЕЛЬСТВУ Г МОСКВЫ
(МОСКОМАРХИТЕКТУРА)

МОСКОВСКИЙ НАУЧНО-ИССЛЕДОВАТЕЛЬСКИЙ И ПРОЕКТНЫЙ ИНСТИТУТ ТИПОЛОГИИ И ЭКСПЕРИМЕНТАЛЬНОГО ПРОЕКТИРОВАНИЯ
(МНИИТЭП)

РМ-2889

Двери наружные в антивандальном исполнении входа в подъезд жилых домов

Рабочие чертежи для изготовления опытной партии

Договор № 1-541

Москва 2002г

gost.e-ecolog.ru

ПРАВИТЕЛЬСТВО МОСКВЫ
КОМИТЕТ ПО АРХИТЕКТУРЕ И ГРАДОСТРОИТЕЛЬСТВУ Г МОСКВЫ
(МОСКОМАРХИТЕКТУРА)

МОСКОВСКИЙ НАУЧНО-ИССЛЕДОВАТЕЛЬСКИЙ И ПРОЕКТНЫЙ ИНСТИТУТ ТИПОЛОГИИ И ЭКСПЕРИМЕНТАЛЬНОГО ПРОЕКТИРОВАНИЯ
(МНИИТЭП)

РМ-2889

Двери наружные в антивандальном исполнении входа в подъезд жилых домов

Рабочие чертежи для изготовления опытной партии

Зам. директора МНИИТЭП **В. А. Аникин**
Главный инженер МНИИТЭП **Е. Е. Никитин**
Руководитель мастерской №5 **В. В. Россихин**
Главный инженер проекта маст. №5 **Г. И. Андреева**

Договор № 1-541

Москва 2002г

Ведомость состава альбома

№№ листов	Наименование	Примечания
1	2	3
1п,2п	Пояснительная записка	
1н	Номенклатура изделий	
1	ДНУ23-15уС. Общий вид, разрезы А-А, Б-Б	
2	ДНУ23-15уСА Общий вид, разрезы А-А, Б-Б.	
3	ДПУ23-15уС, ДПУ23-15уСА. Коробка дверных блоков.	
4	ДНУ23-15уС. Каркас правого полотна двери.	
5	ДНУ23-15уСА Каркас правого полотна двери.	
6	ДНУ23-15уС, ДНУ23-15уСА. Каркас левого полотна двери.	
7	ДНУ23-10у Общий вид, разрезы Б-Б, В-В.	
8	ДНУ23-10у. Коробка дверного блока.	
9	ДНУ23-10у. Каркас дверного полотна.	
1у	ДНУ23-15уС, ДНУ23-10у, ДНУ23-15уСА. Узел 1.	
2у	ДНУ23-15уС, ДНУ23-15уСА, ДНУ23-10у. Узел 2.	
3у	ДНУ23-15уС, ДНУ23-10у, ДНУ23-15уСА. Узел 3.	
4у	ДНУ23-15уС, ДНУ23-10у, ДНУ23-15уСА . Узел 4	
5у	ДНУ23-15уСА. Узлы 6,7.	
1к	Информационная карта	

Инв.№ подл. | подпись и дата | взам.инв.№

Пояснительная записка

1. Альбом РМ-2889 "Двери наружные в антивандальном исполнении для жилых домов" разработан в соответствии с договором между Управлением научно-технической и промышленной политики в строительной отрасли Правительства Москвы и МНИИТЭПом (дог. 1-541).

2. Альбом содержит рабочие чертежи дверей в антивандальном исполнении входов в подъезд жилых домов двух типов.

а) дверь остекленная;

б) дверь глухая.

2 1. Дверь остекленная: коробка выполнена из стальной прямоугольной трубы; полотна дверей состоят из металлических каркасов изготовленных из прямоугольных труб (25х28)мм, листовой стали и металлических равнобоких уголков (25х25)мм.
Полотно двери остеклено четырьмя стеклопакетами из ударопрочного стекла В альбоме даны два варианта рисунка остекления полотна.

Каркасы полотен дверей заполняются щитами, изготовленными из брусков, теплоизоляционной мягкой ДВП или ПСБС-25 и ДВП толщиной 3,2мм

Полотна дверей обшиваются с 2-х сторон деревянными рейками типа О-3 или О-2 по ГОСТ 8242-88. Тип рейки согласовывается с заказчиком.

В узком дверном полотне двери предусмотрено место для установки блока управления домофона. Электропроводка проходит внутри дверного полотна. Тип домофона с указанием места расположения запирающего устройства определяет заказчик.

2.2. Дверь глухая однопольная: коробка двери изготавливается из стальной прямоугольной трубы (40х60)мм, каркас полотна изготавливается из стальной прямоугольной трубы (25х28)мм и листовой стали.

Каркас дверного полотна выполняется в соответствии с п.2.1

Тип запирающего устройства определяет заказчик.

3. Двери, изготавливаемые по данному альбому, относятся к дверям повышенной влагостойкости.

4. Для защиты от механических повреждений, снижения шума и теплопотерь двери должны быть укомплектованы уплотняющими прокладками из морозостойкой пористой резины и дверными закрывателями

5. Низ полотен дверей должне быть защищен полосами из декоративного бумажнослоистого пластика толщиной не менее 1,3мм или полосами из алюминия или листовой стали с антикоррозийным покрытием. Полосы крепят к полотну двери с 2-х сторон шурупами с антикоррозийным покрытием (шаг крепления не менее 100мм).

6. В заказе на двери указываются: вид и цвет отделки,спецификация приборов, наличие автоматического закрывателя, тип запирающего устройства и расположение его на полотне двери.

7. Принята следующая структура условного обозначения (марки) дверей:

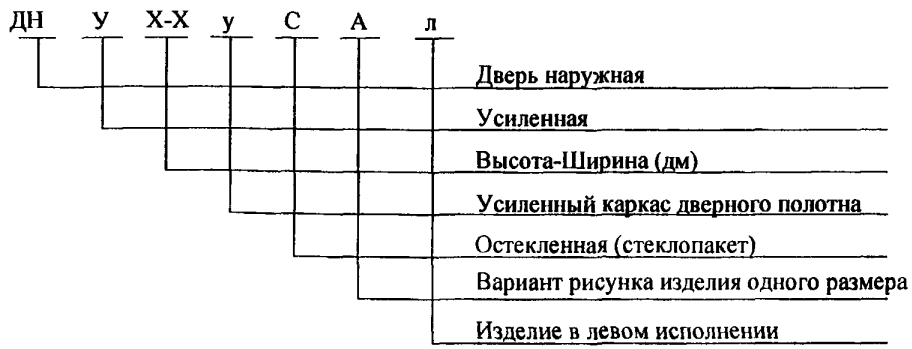

Изм	Кол уч	Лист	№Док	Подпись	Дата
Рук маст		Россихин			
ГИП		Андреева			

РМ-2889

Пояснительная записка. /начало/

стадия	лист	листов
Р	1п	

МНИИТЭП мастерская №5

Инв.№ подл. | подпись и дата | взам инв.№

8. Технические требования, правила приемки, методы испытаний, транспортирование и хранение изделий должны отвечать требованиям ГОСТ 475-

9 Опытные образцы в установленном порядке принимаются и утверждаются комиссией из представителей ИГАСН, Главмосстроя, ОАО МПСМ, представителей Москомархитектуры, МНИИТЭПа.

10. После приемки опытных образцов альбом вводится в действие приказом МНИИТЭП для изготовления опытной партии до 01 01.2004 года, рабочие чертежи для массового изготовления выполняются на основании данной проектной документации с учетом замечаний, выявленных при изготовлении опытной партии.

Инв? подл. | подпись и дата | взам. инв?

Изм	Кол уч	Лист	№Док	Подпись	Дата
Рук маст		Россихин			
ГИП		Андреева			

РМ-2889

Пояснительная записка. /окончание/

стадия	лист	листов
Р	2п	

МНИИТЭП мастерская №5

ДНУ23-15уС

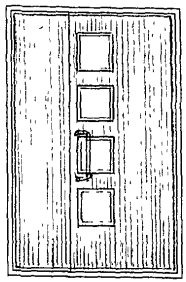

ДНУ23-15уСА

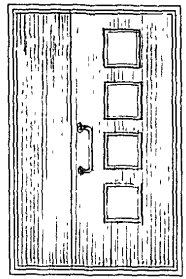

ДНУ23-10

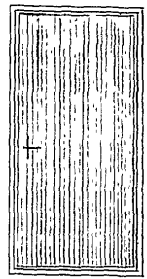

Примеры рисунков дверей входа в подъезд

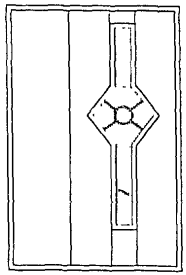

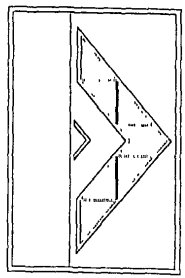

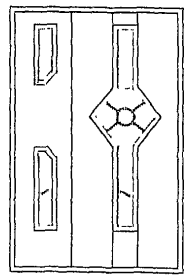

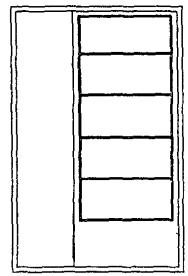

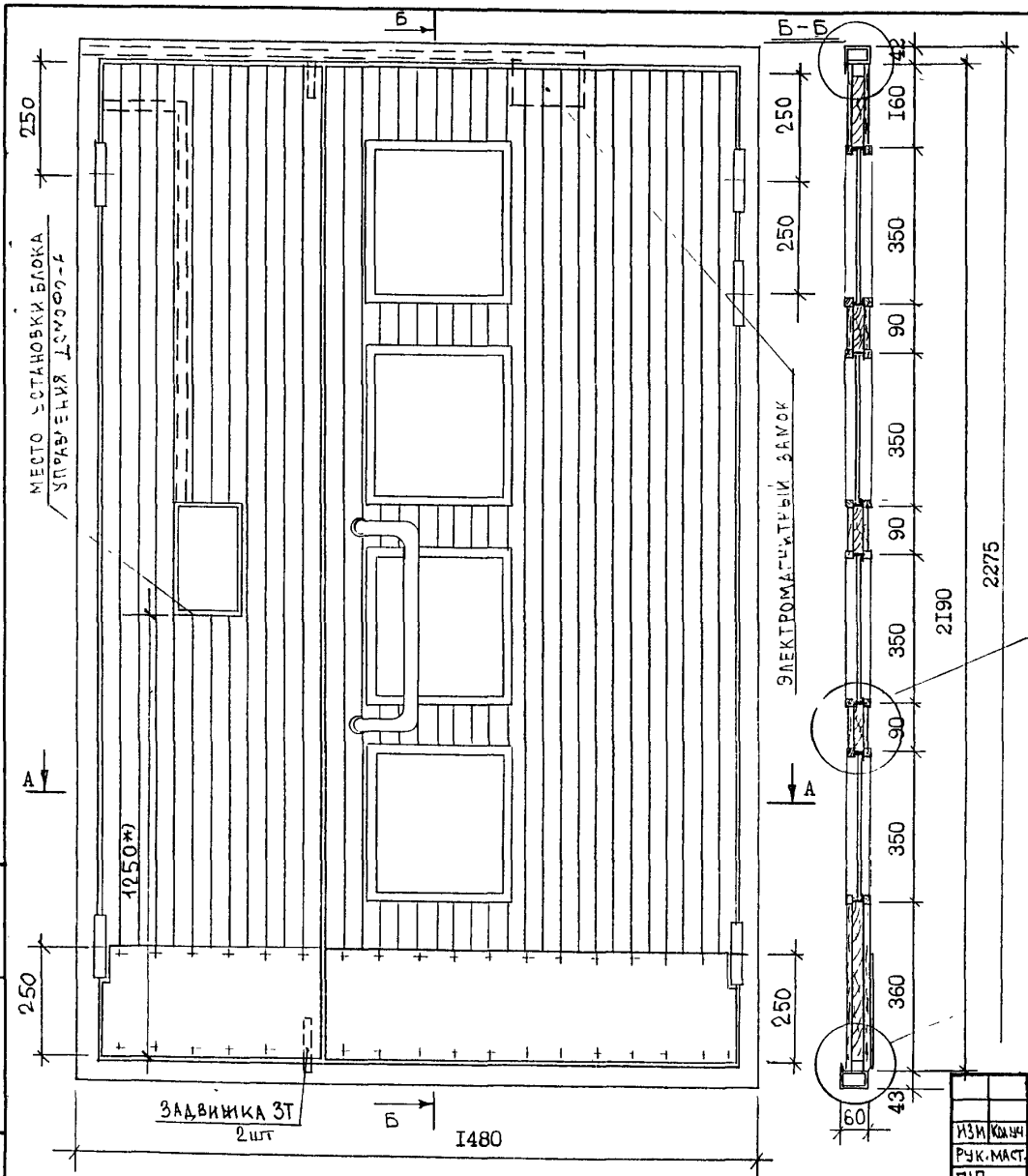

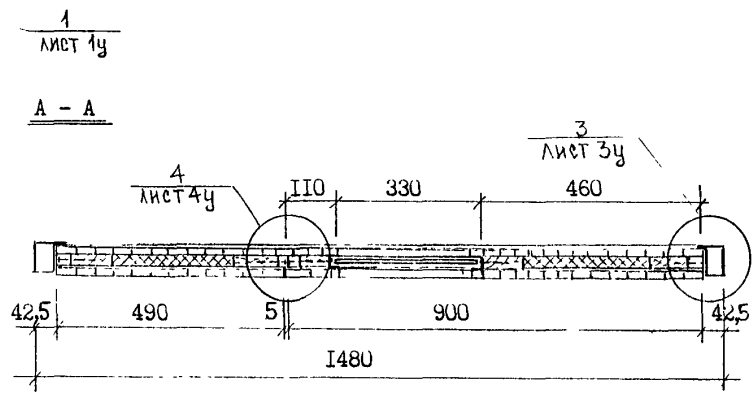

Примечание.

Тип ручки уточняется при изготовлении опытного образца

Проектная масса изделия ~140кг

						РМ - 2889	
Изм.	Кол.уч.	Лист	№док.	Подпись	Дата		
Рук.маст.		Россихин				ДНУ23-15уС. Общий вид, разрезы А-А, Б-Б.	Стадия: Р; Лист: 1; Листов:
ГИП		Андреева					МНИИТЭП Мастерская №5

Инв. № 142101

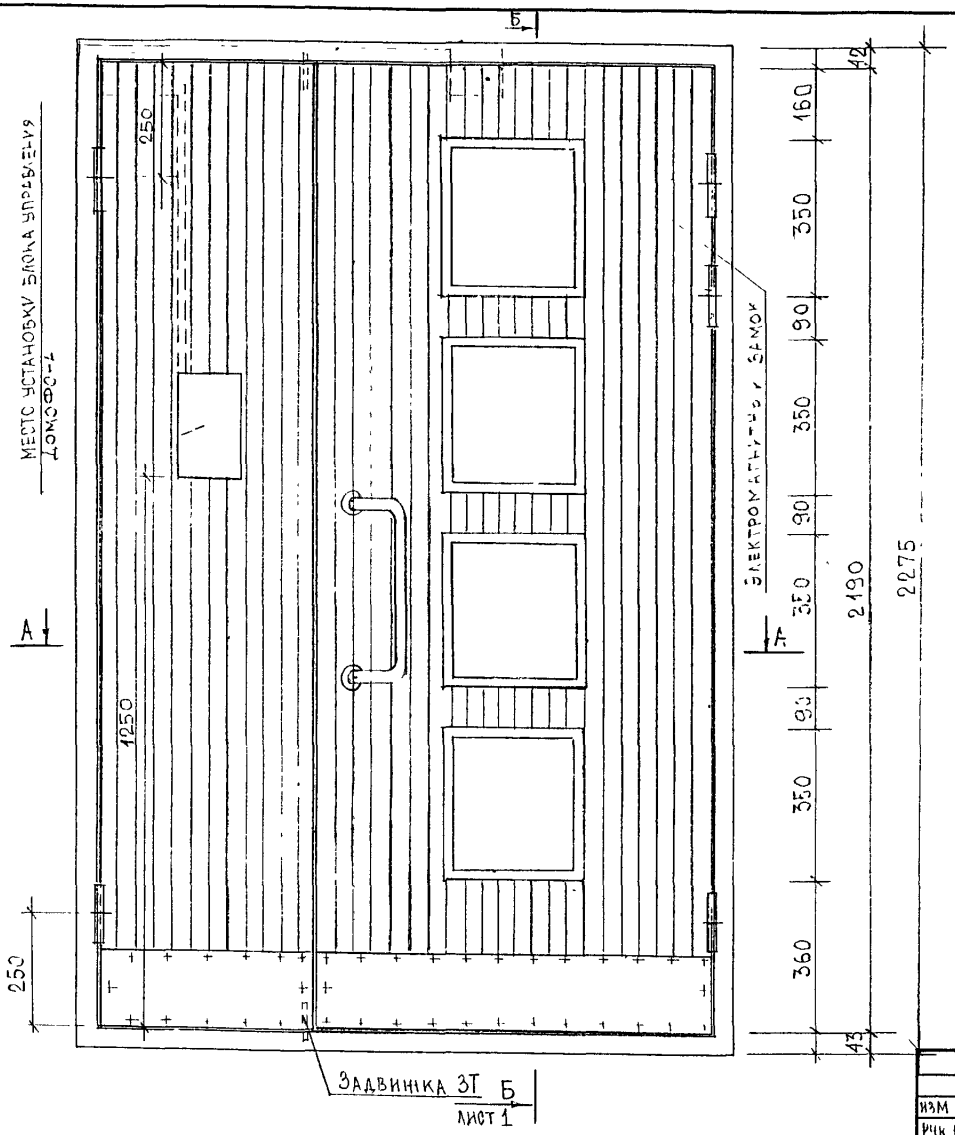

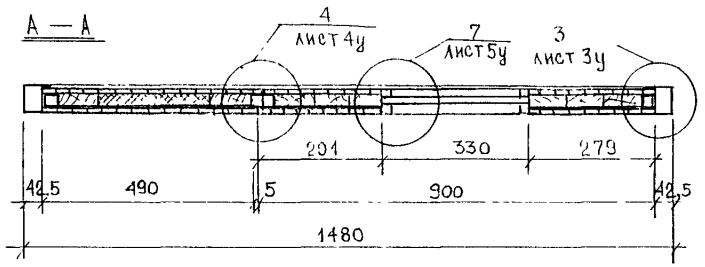

См. примечание лист №1.

Проектная масса изделия ≈ 140кг.

Изм	Кол.уч	Лист	№док	Подпись	Дата
Рук.гр		Россихин			
Гип		Андреева			

РМ-2889

ДНУ 23-15у СА.
Общий вид, разрезы А-А, Б-Б

Стадия	Лист	Листов
Р	2	

МНИИТЭП
Мастерская №5

Инв. № подл.

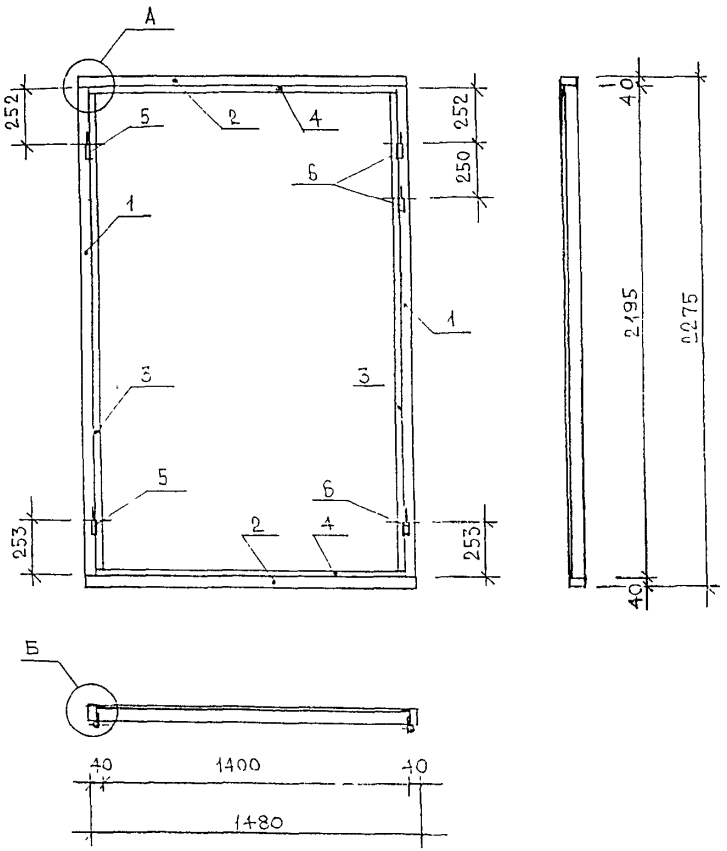

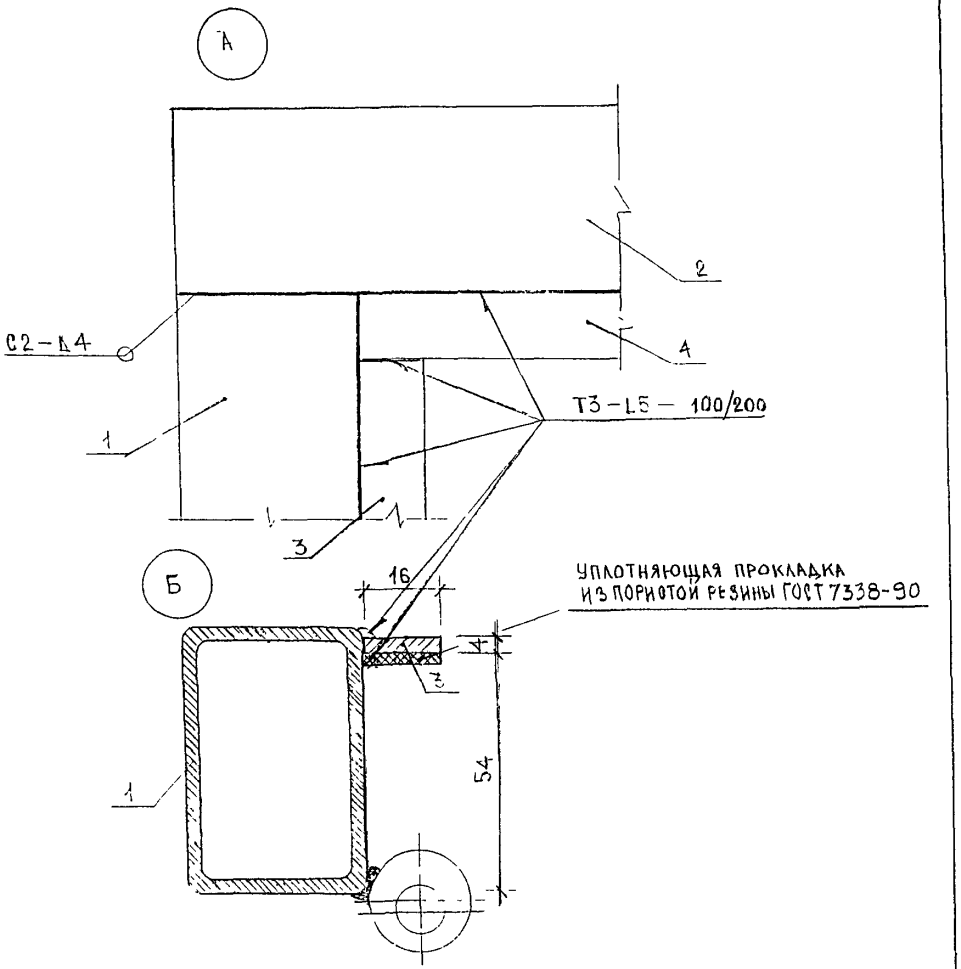

*) Размеры длины заготовок даны без учета технологических допусков.

Спецификация металла на 1 изделие

Наименование изделий	№ поз.	Сечение	Длина L*) мм	Кол-во шт.	Общая длина м. пог	Масса, кг: всех позиц	Масса, кг: общая
Коробка двери	1	Труба 80×40×3 ГОСТ 8645-68*	2195	2	4,39	19,40	36.13
	2		1480	2	2,96	13,08	
	3	—4×16 ГОСТ 103-76*	2163	2	4.33	2,165	
	4		1400	2	2.96	1,48	
	5/6	Полупетля эксцентрик специальная		2/3		1,50	

Изм.	Кол.уч	Лист	№док	Подпись	Дата
Рук.маст		Россихин			
Разработ.		Андреева			

РМ-2889

ДНУ23-15уС, ДНУ23 15уСА. Коробка дверных блоков

Стадия	Лист	Листов
Р	3	

МНИИТЭП мастерская №5

Жена 19201

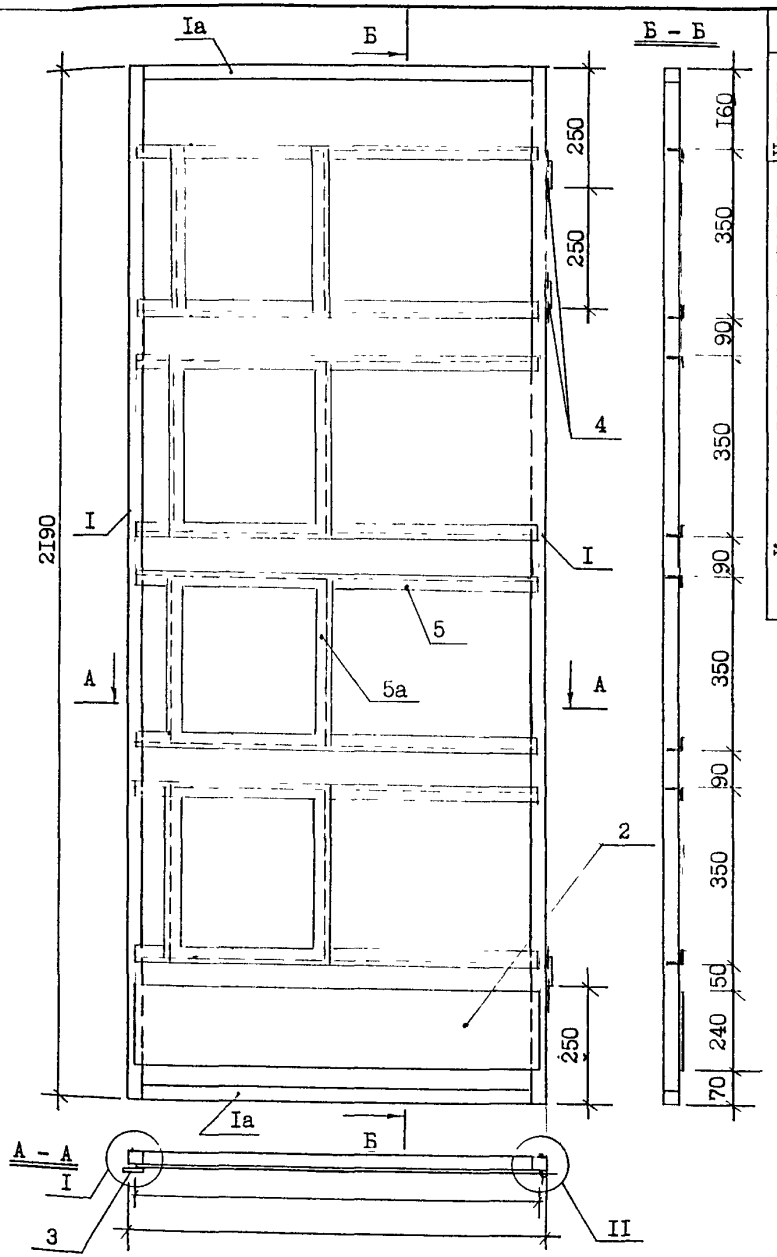

Спецификация металла на I изделие

Наимен. изделия	№№ поз.	Сечения	Размеры, мм ВхШ	Кол-во шт.	Общая длина м.пог.	Масса, кГ всех позиций	Масса, кГ общая
Каркас правого полотна двери	I	Труба 28х25х2,5	2190	2	4,38	7,88	27,2
	Iа		832	2	I,66	2,99	
	2	Сталь листовая ГОСТ I9903-74 t =2мм	856х240	I	-	3,23	
	3	Полоса из листовой стали 2х40	2190	I	2,I9	I,38	
	4	Полупетля эксцентриковая специальная правая	-	3	-	0,9	
	5	Уголок 25х3 ГОСТ 8509-86	856	8	6,85	I0,8I	
	5а		350	8	2,8		

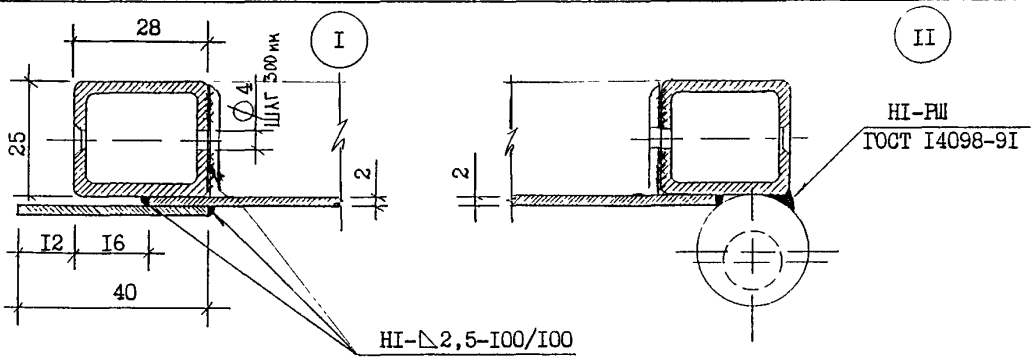

Изм	Кол.уч	Лист	№Док	Подпись	Дата
Рук маст		Россихин			
Разраб		Андреева			

РМ-2889

ДНУ23-I5уС.
Каркас правого полотна двери.

Стадия	Лист	Листов
Р	4	

МНИИТЭП
Мастерская №5

Карт №207

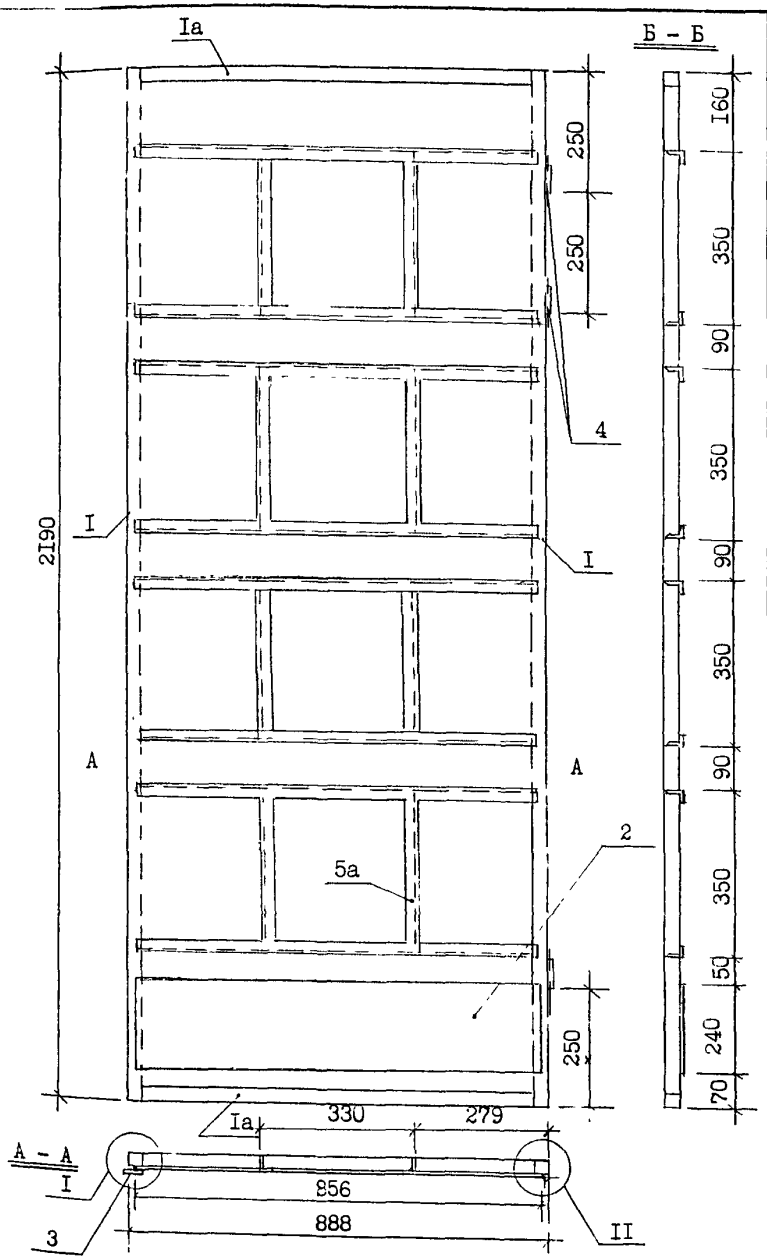

Спецификация металла на I изделие

Наимен. изделия	№№ поз.	Сечения	Размеры, мм ВхШ	Кол-во шт.	Общая длина м.пог.	Масса, кГ всех позиций	Масса, кГ общая
Каркас правого полотна двери	I	Труба 28х25х2,5	2I90	2	4,38	7,88	27,I9
	Iа		832	2	I,66	2,99	
	2	Сталь листовая ГОСТ I9903-74 t =2мм	856х240	I	-	3,23	
	3	Полоса из листовой стали 2х40	2I90	I	2,I9	I,38	
	4	Полупетля эксцентриковая специальная правая	-	3	-	0,9	
	5	Уголок L 25 х3 ГОСТ 8509-86	856	8	6,85	I0,8I	
	5а		350	8	2,8		

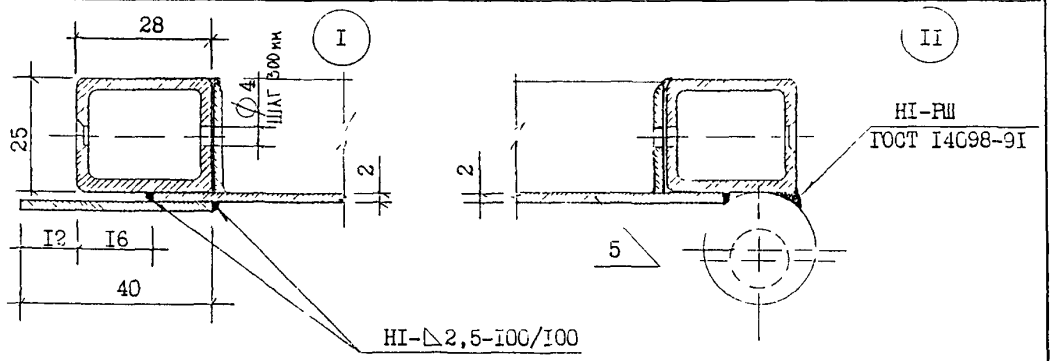

						РМ – 2889	
Изм	Кол.уч	Лист	№док	Подпись	Дата		
Рук маст		Россихин				ДНУ23-I5у СА Каркас правого полотна двери.	Стадия: Р; Лист: 5; Листов:
Разраб		Андреева					МНИИТЭП Мастерская №5

Карт 1К201

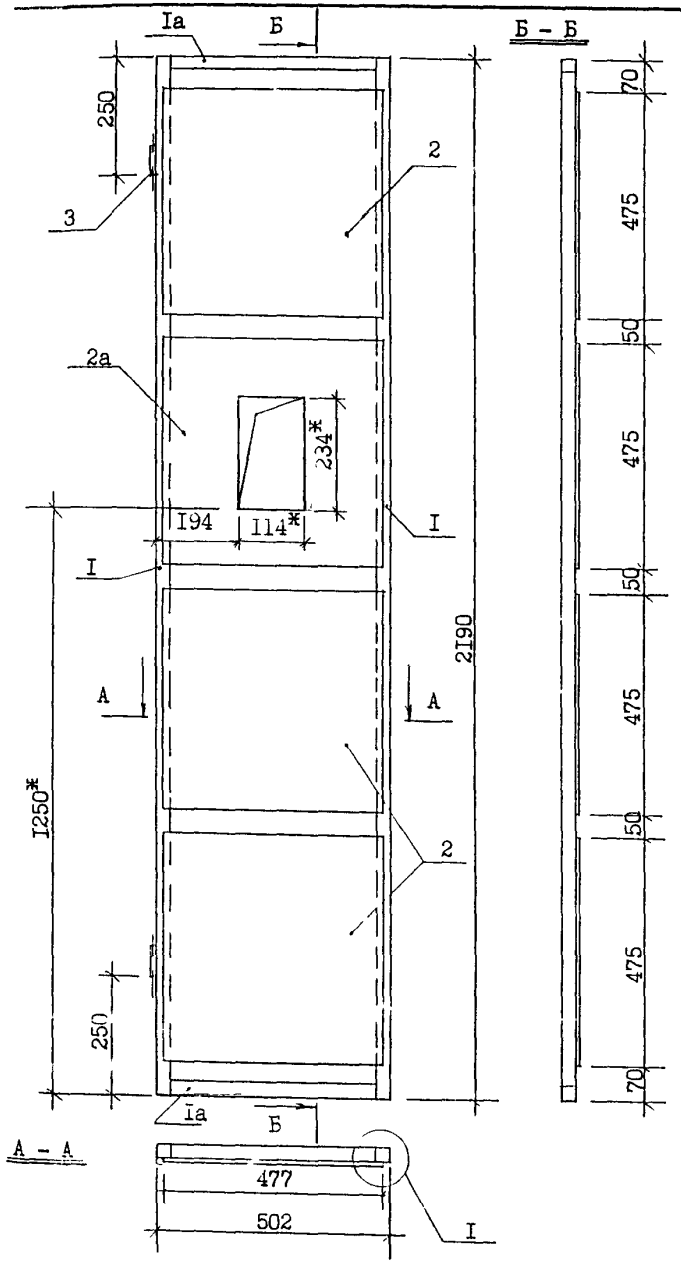

Спецификация металла на I изделие

Наимен. изделия	№№ поз.	Сечения	Размеры, мм ВхШ	Кол-во шт.	Общая длина м.пог.	Масса, кГ всех позиций	Масса, кГ общая
Каркас левого полотна двери	I	Труба 28х25х2,5	2I90	2	4,38	7,88	23,90
	Iа		446	2	0,89	I,6I	
	2	Сталь листовая	477х475	3	–	I0,67	
	2а	ГОСТ I9903-74 t =2мм	477х475	I	–	3,I4	
	3	Полупетля эксцентриковая специальная левая	–	2	–	0,6	

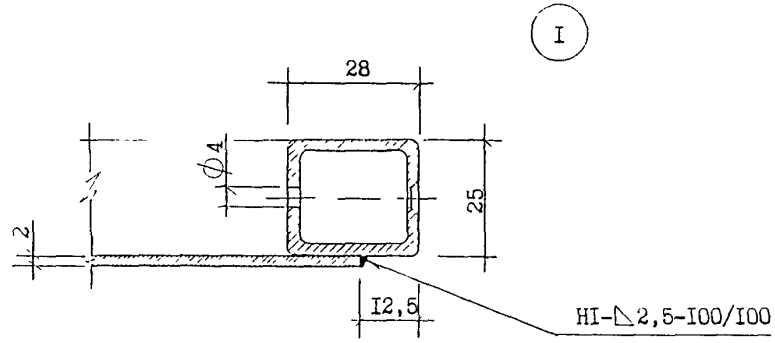

Примечание:

I. ж) размеры даны для справок.

2. Размеры заготовок даны без учета технологических допусков.

Изм	Кол.уч.	Лист	№док	Подпись	Дата
Рук.мст		Россихин			
Разраб.		Андреева			

РМ-2889

ДНУ 23-I5уС.ДНУ 23-I5уСА
Каркас левого полотна двери.

Стадия	Лист	Листов
Р	6	

МНИИТЭП
Мастерская №5

14.2.87

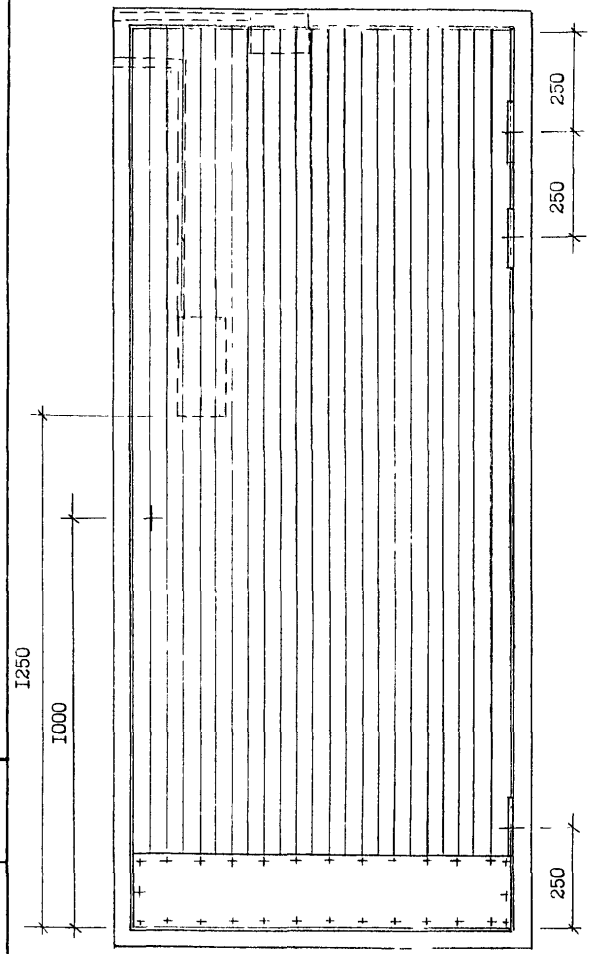

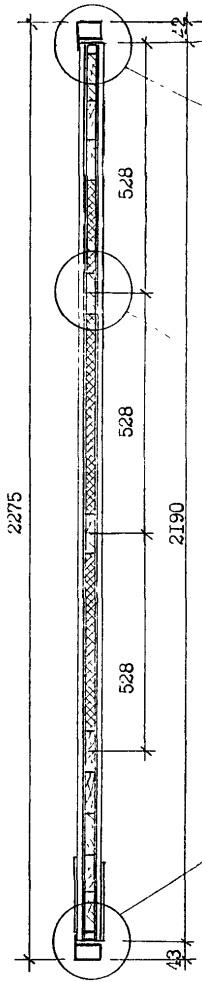

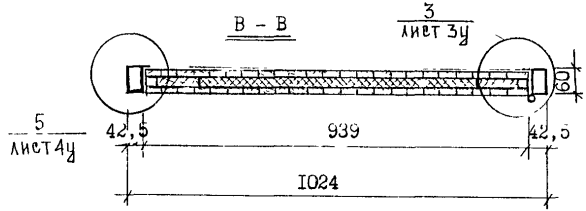

См. примечание лист №1.

Проектная масса изделия ~ 97кг

						РМ – 2889		
Изм.	Кол.уч.	Лист	№док.	Подпись	Дата			
Рук.мас.			Россихин			ДНУ23-10у. Общий вид, разрезы Б-Б, В-В.	Стадия	Лист	Листов
Разраб.			Андреева				Р	7	
							МНИИТЭП Мастерская №5		

Копировал 14201

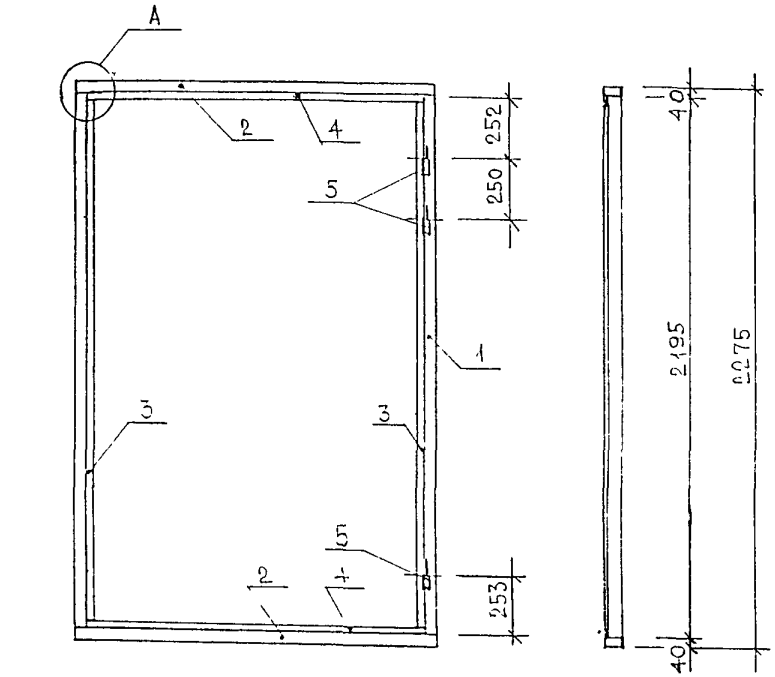

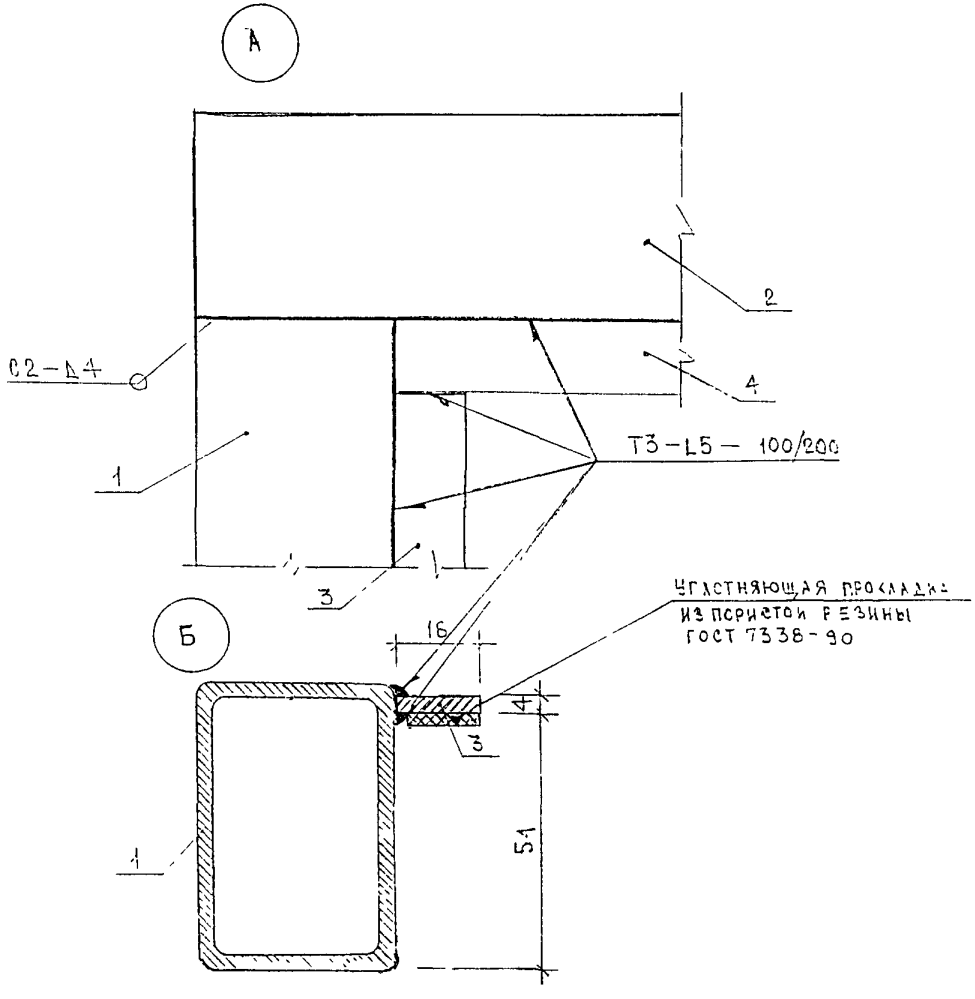

СПЕЦИФИКАЦИЯ МЕТАЛЛА НА 1 ИЗДЕЛИЕ

Наименование изделия	№ № поз.	Сечение	Длина L *) мм	Кол-во шт.	Общая длина м. пог.	Масса, кг: всех позиц	Масса, кг: общая
Коробка двери	1	Труба 80х40х3 ГОСТ 8645-68*	2195	2	4,39	19,40	32,5
	2		1024	2	2,048	9,05	
	3	— 4 х 16 ГОСТ 103-76*	2163	2	4.33	2,165	
	4		944	2	1,888	0,944	
	5	Полупетля эксцентрик специальная		3	—	0,9	

Изм.	Колич	Лист	№док	Подпись	Дата
Рук маст		Россихин			
Разработ.		Андреева			

РМ-2889

ДНУ 23-10у.
Коробка дверного блока

Стадия	Лист	Листов
Р	8	

МНИИТЭП
мастерская №5

Калий 14207

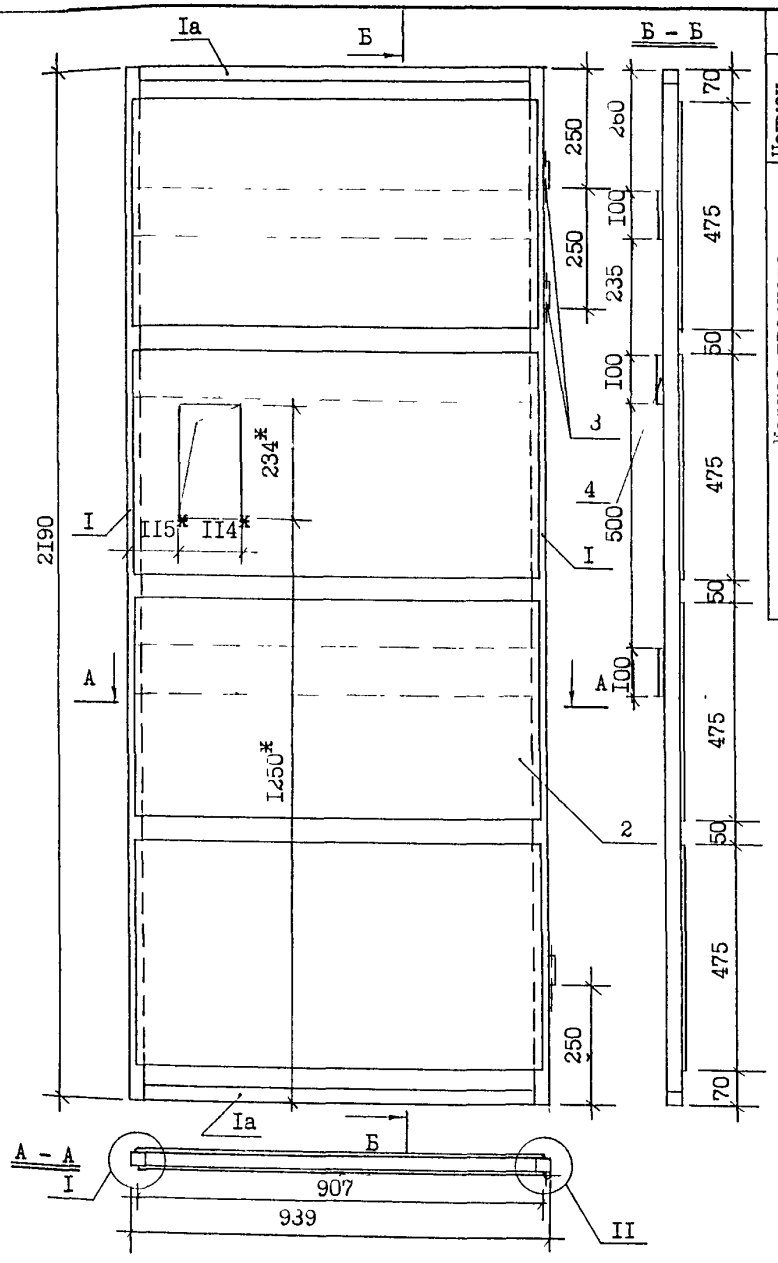

Спецификация металла на I изделие

Наимен. изделия	№№ поз.	Сечения	Размеры, мм ВхШ	Кол-во шт.	Общая длина м.пог.	Масса, кГ всех позиций	Масса, кГ общая
Каркас дверного полотна	I Iа	Труба 28х25х2,5	2190 939	2 2	4,38 1,66	7,88 3,38	43,5
	2	Сталь листовая ГОСТ 19903-74 t =2мм	907х475	4	–	27,04	
	3	Полупетля эксцентриковая специальная правая	–	3	–	0,9	
	4	Сталь листовая ГОСТ19903-74 толщ. 2мм	907х100	3	2	4,27	

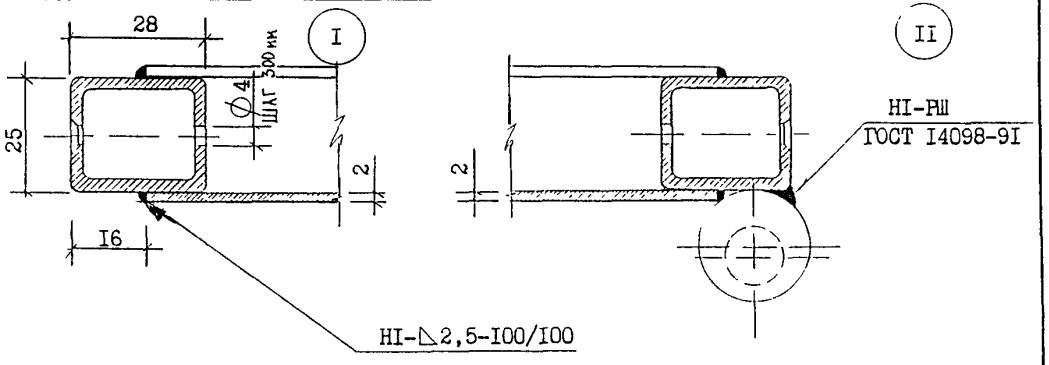

Изм	Кол.уч	Лист	№док	Подпись	Дата
Рук.маст		Россихин			
Разработ		Андреева			
Исполнит.		Дорофеева			

РМ-2889

ДНУ 23-10у.
Каркас дверного полотна

Стадия	Лист	Листов
Р	9	

МНИИТЭП
Мастерская №5

Калий 19207

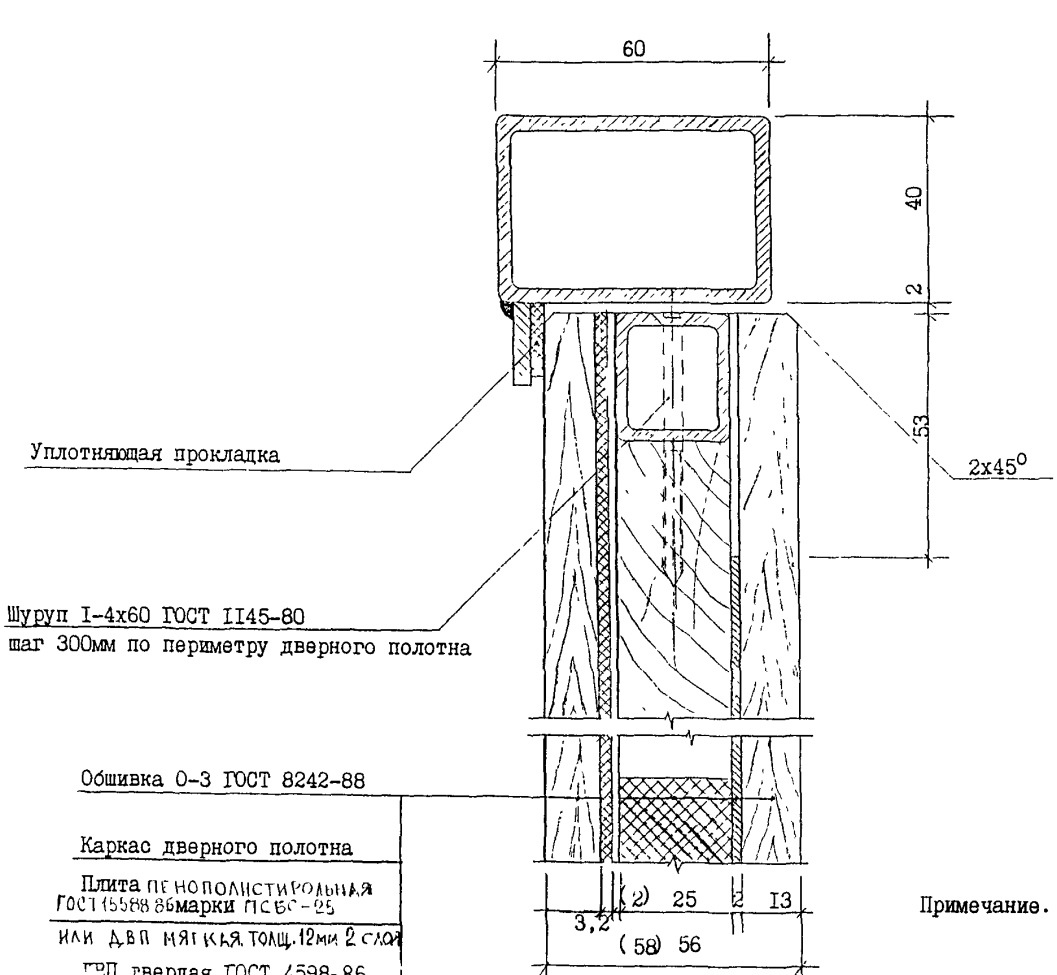

Примечание. Размеры в скобках даны для двери ДНУ23-IOу.

						РМ-2889		
Изм.	Кол.уч.	Лист	№ док.	Подпись	Дата	ДНУ23-15уС, ДНУ23-10у. ДНУ23-15.СА. Узел 1	Стадия: Р	Лист: 14	Листов
Рук. маст.		Россихин					МНИИТЭП Мастерская №5	
Разработ.		Андреева						

Альбом 14201

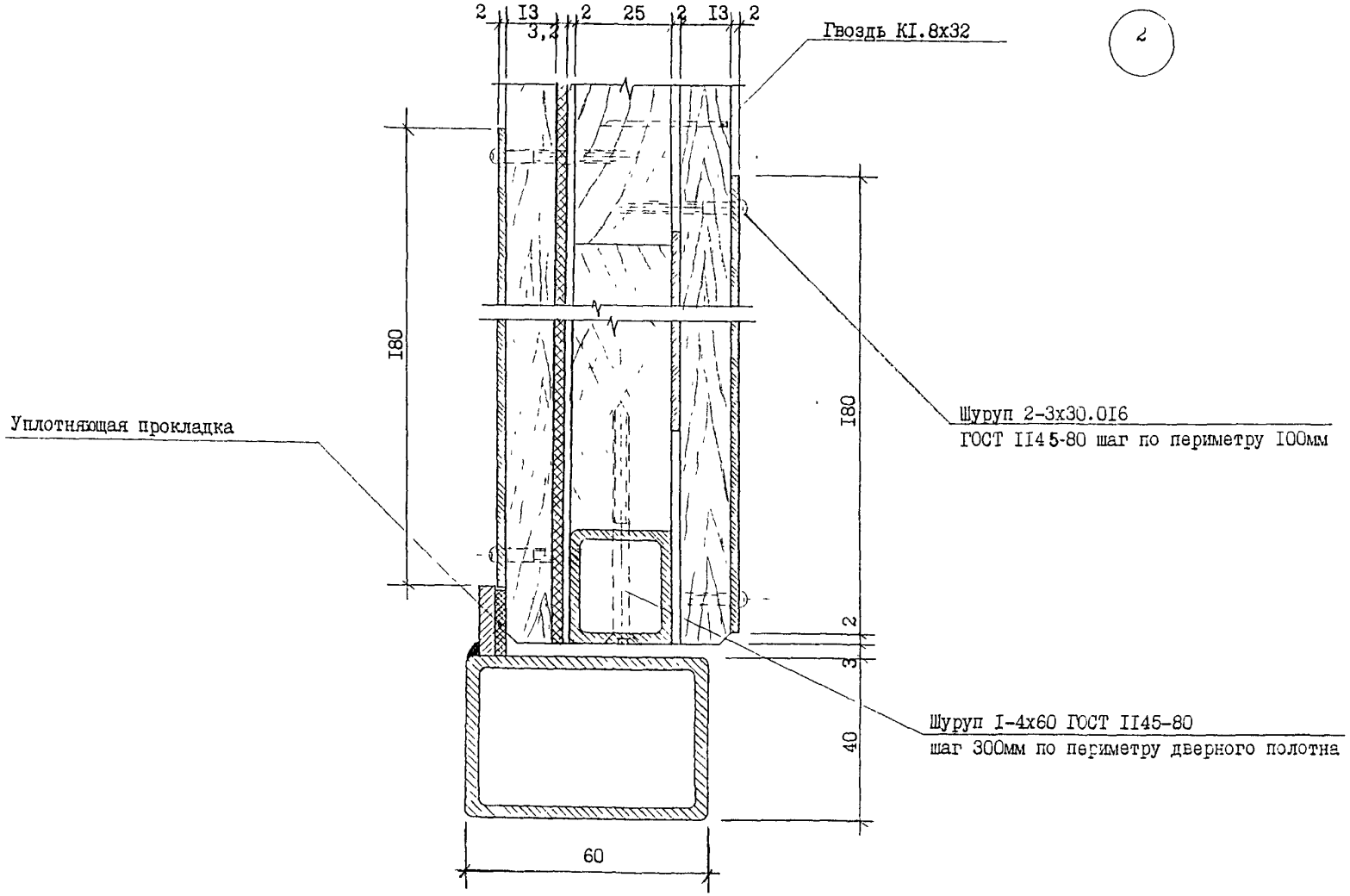

Изм	Кол.уч	Лист	№док	Подпись	Дата
Рук.маст		Россихин			
Разработ		Андреева			
Исполнит		Дорофеева			

РМ - 2889

ДНУ23-15уС, ДНУ23-10у.
Узел 2. ДНУ23-15уСА.

Стадия	Лист	Листов
Р	2у	

МИИТЭП
Мастерская №5

3

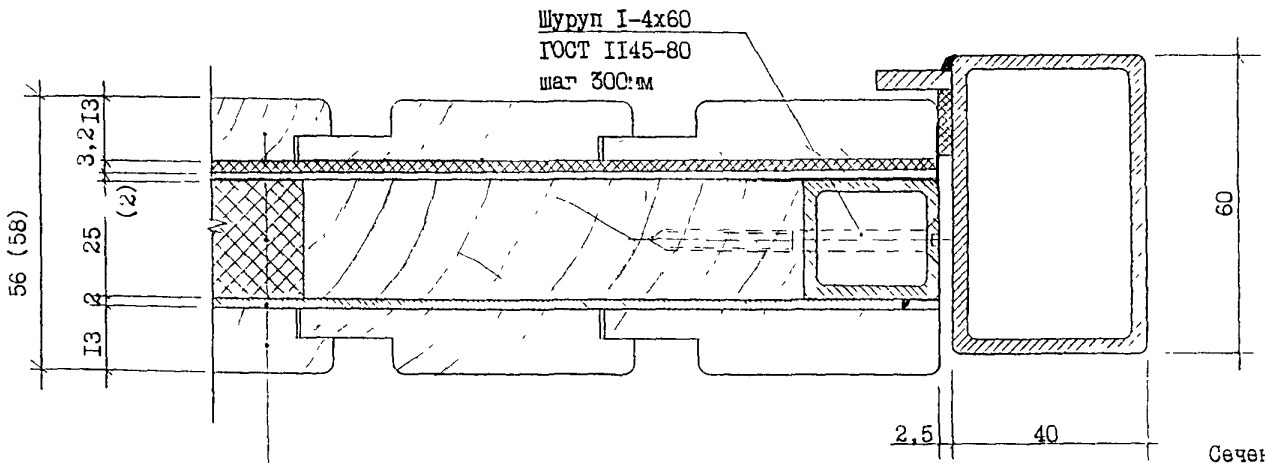

Сечение по эксцентриковой петле

Обшивка О-2 ГОСТ 8242-88

ДВП твердая ГОСТ 4598-86

Плита [illegible]
ГОСТ 15588-86 МАРКИ ПСБС-25

или ДВП мягкая толщ. 12мм 2 слоя

Каркас дверного полотна

Обшивка О-2

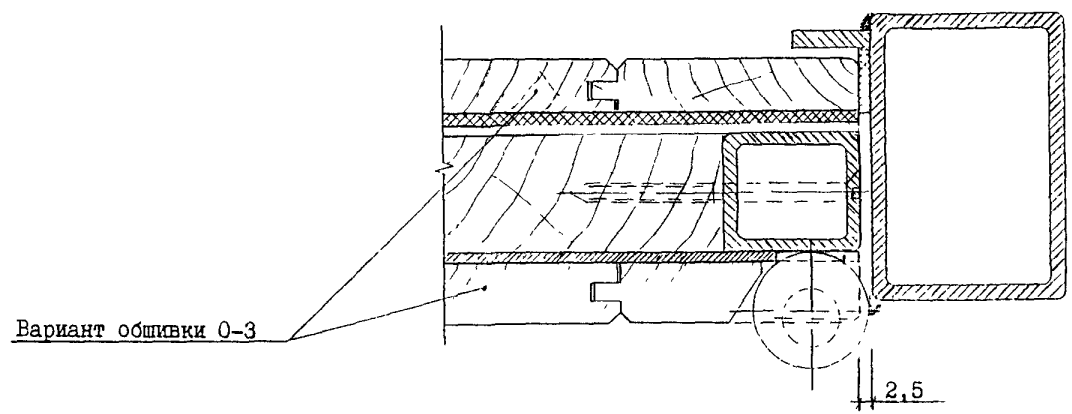

Примечание. Размеры в скобках даны для двери ДНУ23-10у.

Изм.	Колич.	Лист	№док.	Подпись	Дата	РМ -2889			
Рук.мст		Россихин				ДНУ23-15уС, ДНУ23-10у ДНУ23 15уСА. УЗЕЛ 3.	Стадия	Лист	Листов
Разработ.		Андреева					Р	3ч	
Исполнит.		Дорофеева					МНИИТЭП Мастерская №5		

Калуга 14201

4

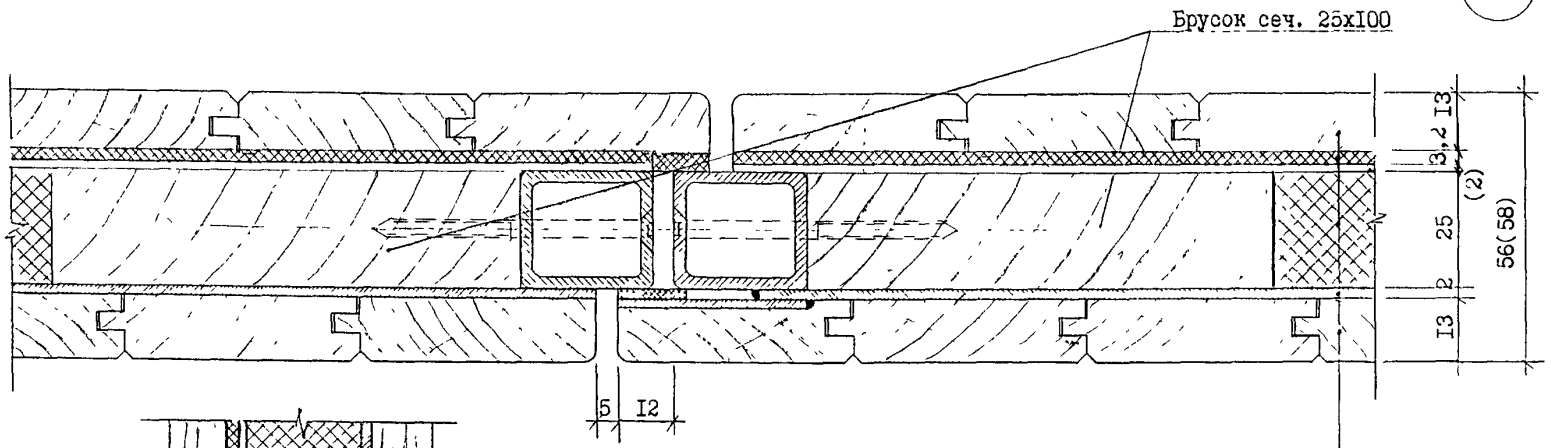

5

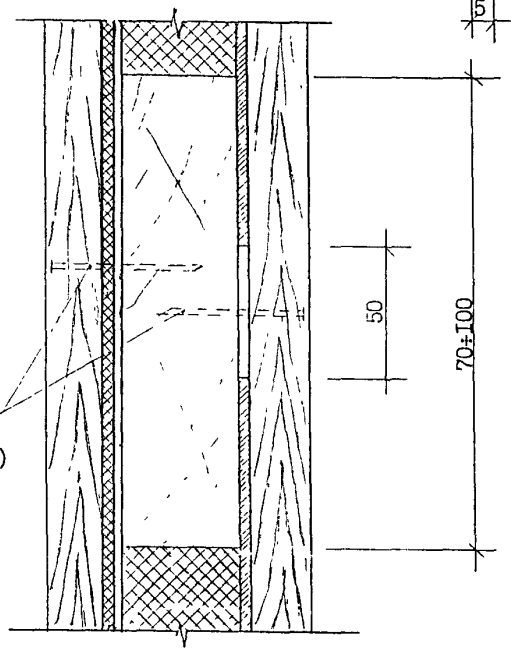

Обшивка О-3 ГОСТ 8242-88

ДВП твердая ГОСТ 4598-86

Плита пенополистирольная ГОСТ15588-86 марки ПСБС-25 или ДВП мягкая толщ. 12мм 2 слоя

Каркас дверного полотна

Обшивка О-3 ГОСТ 8242-88

Гвоздь КІ.8х32 ГОСТ 4028-63 шаг 500 (по высоте)

Примечание. Размеры в скобках даны для двери ДНУ23-10у.

						РМ - 2889	
Изм	Кол.уч.	Лист	№док	Подпись	Дата		
Рук.маст		Россихин				ДНУ 23-15уС, ДНУ23-10у. ДНУ23-15уСА. Узлы 4;5.	Стадия: Р; Лист: 44; Листов:
Разработ.		Андреева					МНИИТЭП Мастерская №5
Исполнит		Дорофеева					

Калиф 14207

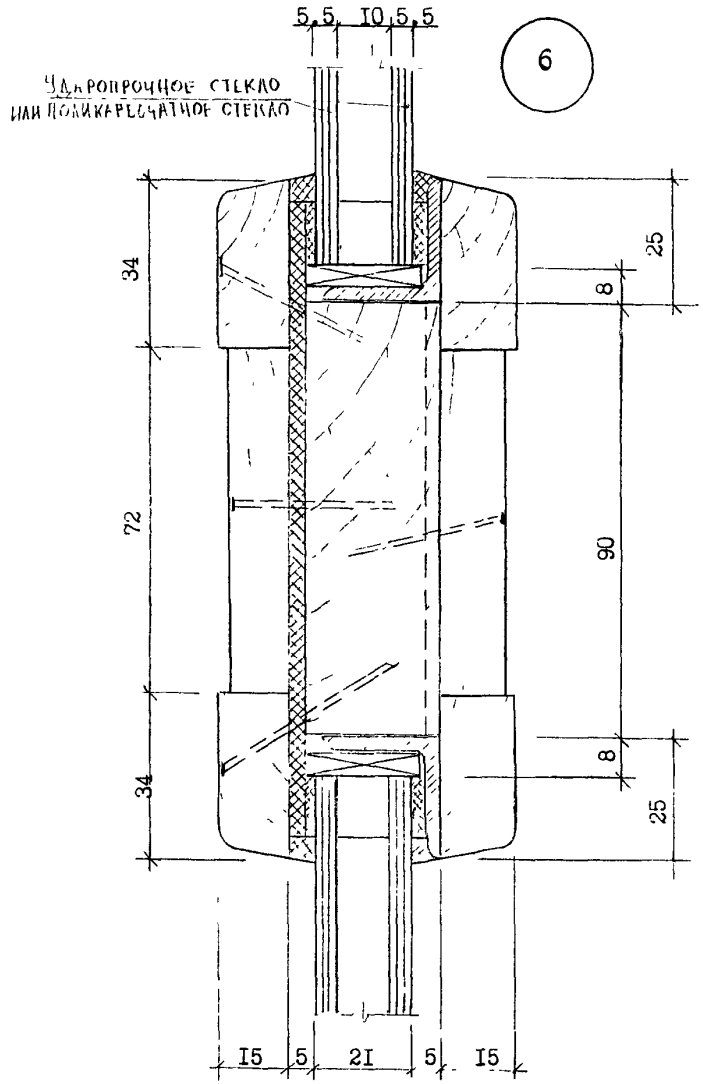

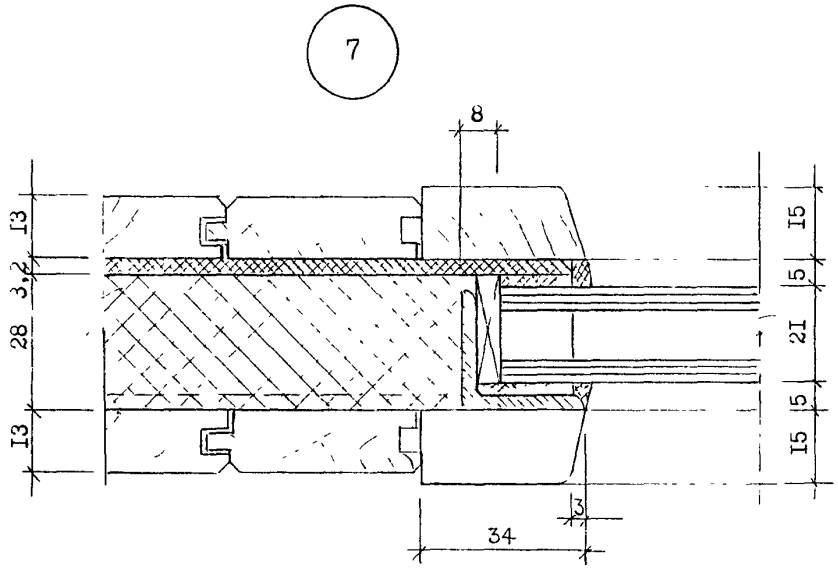

Инв № подл | Подпись и дата | Взам. инв №

gost.e-ecolog.ru

РМ-2889. ДНУ23-15уСА. Узлы 6, 7.

Лист 5у

Копировал 14.2.07