ТИПОВЫЕ СТРОИТЕЛЬНЫЕ КОНСТРУКЦИИ, ИЗДЕЛИЯ И УЗЛЫ ДЛЯ КАПИТАЛЬНОГО РЕМОНТА В ЛЕНИНГРАДЕ.

СЕРИЯ 3.006-КР-1.

ПОДПОЛЬНЫЕ КАНАЛЫ, ПРИЯМКИ И ПРОХОДЫ ТЕПЛОТРАСС ЧЕРЕЗ ФУНДАМЕНТЫ И ПЕРЕГОРОДКИ ПОДВАЛОВ.

ВЫПУСК 2

МОНОЛИТНЫЕ ПРИЯМКИ. РАБОЧИЕ ЧЕРТЕЖИ.

РАЗРАБОТАНЫ ИНСТИТУТОМ „ЛЕНЖИЛПРОЕКТ"

ГЛАВНЫЙ ИНЖЕНЕР ИНСТИТУТА В.А. Иванов

НАЧАЛЬНИК ТЕХНИЧЕСКОГО ОТДЕЛА В.И. Кановский

ГЛАВНЫЙ СПЕЦИАЛИСТ - КОНСТРУКТОР В.В. Мусин

ГЛАВНЫЙ СПЕЦИАЛИСТ ТЕХНИЧЕСКОГО ОТДЕЛА Б.М. Винер

Согласовано:
Начальник технического отдела „Главленинградстроя"
М.Б. Гольдин

Утверждены
техническим советом
протокол N 28
от 18.08.88 г.

gost.e-ecolog.ru

ТИПОВЫЕ СТРОИТЕЛЬНЫЕ КОНСТРУКЦИИ,
ИЗДЕЛИЯ И УЗЛЫ ДЛЯ КАПИТАЛЬНОГО РЕМОНТА
В ЛЕНИНГРАДЕ.

СЕРИЯ 3.006-КР-1.

ПОДПОЛЬНЫЕ КАНАЛЫ, ПРИЯМКИ И ПРОХОДЫ ТЕПЛОТРАСС ЧЕРЕЗ ФУНДАМЕНТЫ И ПЕРЕГОРОДКИ ПОДВАЛОВ.

ВЫПУСК 2

МОНОЛИТНЫЕ ПРИЯМКИ. РАБОЧИЕ ЧЕРТЕЖИ.

Номера серии и выпусков	Наименование альбома	Документ ввода в действие	Документ изменения.
Серия 3.006-КР-1	Подпольные каналы, приямки и проходы теплотрасс через фундаменты и перегородки подвалов.		
Выпуск 1	Подпольные каналы и проходы теплотрасс.		
Выпуск 2	Монолитные приямки. Рабочие чертежи.		

Инв. N подл.	Подпись и дата	Взам. инв. N
1948	22.08.88.	

Разраб.	Арнаутова	[signature]	07.88
Рассчит.	Тарасова	[signature]	07.88
Провер.	Тарасова	[signature]	07.88
Н.контр.	Хомич	Хомич	08.88

3.006-КР-1-2 сс

Состав серии.

Стадия	Лист	Листов
Р	1	1

ИНСТИТУТ ЛЕНЖИЛПРОЕКТ

Формат А4

Номер и дата изменения	Краткое содержание изменения	NN чертежей (стр.)		
		корректировка	дополнения	аннулирование
1	Корректировка размеров	3		
09.89		4		
		24		
		25		

Инв. N подл.	Подпись и дата	Взам. инв. N
1948	22.08.88.	

Разраб.	Арнаутова	[signature]	07.88
Рассчит.	Тарасова	[signature]	07.88
Проверил	Тарасова	[signature]	07.88
Н.контр.	Хомич	Хомич	08.88

3.006-КР-1-2 ик

Информационная карта.

Стадия	Лист	Листов
Р	1	1

ИНСТИТУТ ЛЕНЖИЛПРОЕКТ

Формат А4

Обозначение докумен.	Наименование	Стр.
	Обложка	
	Титульный лист.	1
3.006-КР-1-2 сс	Состав серии.	2
3.006-КР-1-2 ик	Информационная карта.	3
3.006-КР-1-2 с	Содержание.	4
3.006-КР-1-2 пз	Пояснительная записка.	5-7
3.006-КР-1-2 ни	Номенклатура монолитных приямков	8
3.006-КР-1-2.1	Варианты расположения приямков.	9
3.006-КР-1-2.2	Деталь гидроизоляций тип 1.	10
3.006-КР-1-2.3	Деталь гидроизоляций тип 2.	11
3.006-КР-1-2.4	Узел 1. Вид А-А	12
3.006-КР-1-2.5	Узлы 2, 3	13
3.006-КР-1-2.6	Спецификация арматуры на приямки ПР-1; ПР-2.	14
3.006-КР-1-2.7	Опалубка и армирование приямков ПР-1; ПР-2.	15
3.006-КР-1-2.8	Спецификация арматуры на приямки ПР-3; ПР-4.	16
3.006-КР-1-2.9	Опалубка и армирование приямков ПР-3; ПР-4.	17
3.006-КР-1-2.10	Спецификация арматуры на приямки ПР-5; ПР-6; ПР-7; ПР-8.	18
3.006-КР-1-2.11	Опалубка и армирование приямков ПР-5; ПР-6; ПР-7; ПР-8.	19
3.006-КР-1-2.12	Спецификация арматуры на приямки ПР-9; ПР-10; ПР-11; ПР-12	20
3.006-КР-1-2.13	Опалубка и армирование приямков ПР-9; ПР-10; ПР-11; ПР-12	21-22
3.006-КР-1-2.14	Изделие закладное МН-1	23
3.006-КР-1-2.15 и	Щит перекрытия Щ-1; Щ-2	24
3.006-КР-1-2.16 и	Щит перекрытия Щ-3; Щ-4	25

Обозначение документа	Наименование	Стр.
3.006-КР-1-2 рс	Ведомость расхода стали на приямки кг	26

Взам. инв.

Подпись и дата

Инв. № подл. 1948 22.02

Разраб.	Ярнаутова	[signature]	07.88
Рассчит.	Тарасова	[signature]	07.88
Провер.	Тарасова	[signature]	07.88
Н.контр.	Хомич	[signature]	08.88

3.006-КР-1-2 с

Содержание

Стад.	Лист	Листов
Р	1	1

институт ЛЕНЖИЛПРОЕКТ

копир: [signature]

Формат А3

1. Введение.

1.1. Настоящий выпуск разработан в соответствии с тематическим планом научно-исследовательских и опытно-конструкторских работ технического отдела института „Ленжилпроект" и задания сектора теплоснабжения МКП-3.

1.2. Выпуск содержит рабочие чертежи монолитных приямков на тепловых сетях. Проход трубопроводов через существующие стены и приямки разработаны в серии 3.006-КР-1 Выпуск 1.

1.3. В состав альбома включены

а) Материалы для проектирования:
пояснительная записка
номенклатура изделий.
варианты примыкания приямков к существующим стенам зданий.

б) Рабочая документация:
рабочие чертежи изделий и узлов.

2. Область применения.

2.1. Узлы и детали разработаны применительно к конструктивно-планировочным параметрам кирпичных жилых и общественных зданий Ленинграда и учитывают опыт проектирования примыкания приямков.

3. Общие указания.

3.1. Конструкция приямков запроектирована для устройства в непросадочных грунтах, с максимальным уровнем грунтовых вод на глубине 0.7 м от уровня пола 1го этажа. Грунтовые воды не обладают агрессивностью к бетону нормальной плотности.

3.2. Инженерные изыскания на месте устройства приямков должны включать работы по обследованию фундаментов существующих зданий.

4. Гидроизоляция.

4.1. В зависимости от конкретных гидрогеологических условий, в которых устраиваются приямки, может быть применена гидроизоляция:

а) битумная окрасочная

б) асфальтовая холодная штукатурная.

4.2. Гидроизоляция должна быть выполнена согласно СН 301-65* „Указания по проектированию подземных частей зданий и сооружений", СН и П 2.03.11-85 „Защита строительных конструкций от коррозии."

4.3. При строительстве в мокрых грунтах рекомендуется применение штукатурной асфальтовой гидроизоляции из холодных асфальтовых мастик или рулонной изоляции из 2^х^ слоев гидроизола, или изола на мастике.

4.4. При строительстве в сухих грунтах применяется битумная окрасочная гидроизоляция.

4.5. В мокрых грунтах под днищем приямков устраивается бетонная подготовка.

4.6. Деталь устройства гидроизоляции см. 3.006-КР-1-2.1

4.7. Противонапорная гидроизоляция на стенах предус-

Разраб.	Арнаутова	[подпись]	07.88	3.006 - КР - 1-2 пз		
Рассчит.	Тарасова	[подпись]	07.88	Пояснительная записка	Стадия	Лист	Листов
Провер.	Тарасова	[подпись]	07.88		Р	1	3
Н.конт.	Хомич.	[подпись]	08.88		институт ЛЕНЖИЛПРОЕКТ		

Копир: [подпись]

Формат А3

Инв.№ подл.	Подпись и дата	Взам.инв.№
1948	22.08.88	

7.6 Арматура принята класса А-II и А-I по ГОСТу 5781-82*. Для закладных элементов принята прокатная сталь ВСт3КП2 по ГОСТу 535-79*.

7.7 Все закладные элементы должны быть окрашены кузбасслаком за 2 раза.

7.8 При бетонировании монолитных конструкций необходимо выполнять требования следующих нормативных и инструктивных элементов:

а) сварку производить электродами типа Э-42 по ГОСТу 9469-75*;

б) закладные детали изготавливать в соответствии с требованиями ГОСТа 10922-75 и „Инструкцией по сварке соединений арматуры и закладных деталей железобетонных конструкций" – СН 393-78.

Обозначение документа	Марка	Эскиз	Габаритные размеры А	Б	Н	с	Размеры отверстия а	h	Марка бетона	Расход материала: бетон м³	Сталь кг	Примеч.
3.006-КР-1-2.7	ПР-1	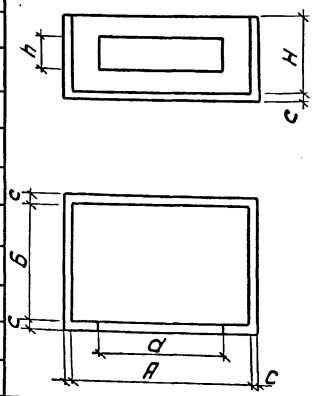	1000	1000	800	150	700	400	В 12,5 (М150)	0,76	78,1	
	ПР-2		1300	1000			1000	500		0,88	95,9	
3.006-КР-1-2.9	ПР-3		1600	1000			1300	500		1,00	159,6	
	ПР-4		1900	1000			1600	500		1,12	183,3	
3.006-КР-1-2.11	ПР-5		1000	1000	1200	150	700	400		1,04	191,3	
	ПР-6		1300	1000			1000	500		1,17	221,0	
	ПР-7		1600	1000			1300	500		1,32	256,4	
	ПР-8		1900	1000			1600	500		1,44	285,1	
3.006-КР-1-2.13	ПР-9		1000	1000	1500	150	700	400		1,25	209,0	
	ПР-10		1300	1000			1000	500		1,41	232,9	
	ПР-11		1600	1000			1300	500		1,58	277,9	
	ПР-12		1900	1000			1600	500		1,74	308,3	

Согласовано: ГПИ Бережной

Инв.№ подл. | Подпись и дата | Взам.инв.№
1948 | 22.08.88г.

Разраб.	Ганина		07.88	3.006-КР-1-2.НИ
Рассчик	Тарасова		07.88	Номенклатура монолитных ригелей
Прав.	Тарасова		07.88	Стадия Р; Лист 1; Листов 1
Н.контр.	Хомич		0888	Институт Ленжилпроект

Копировал: Фрц. Формат А3

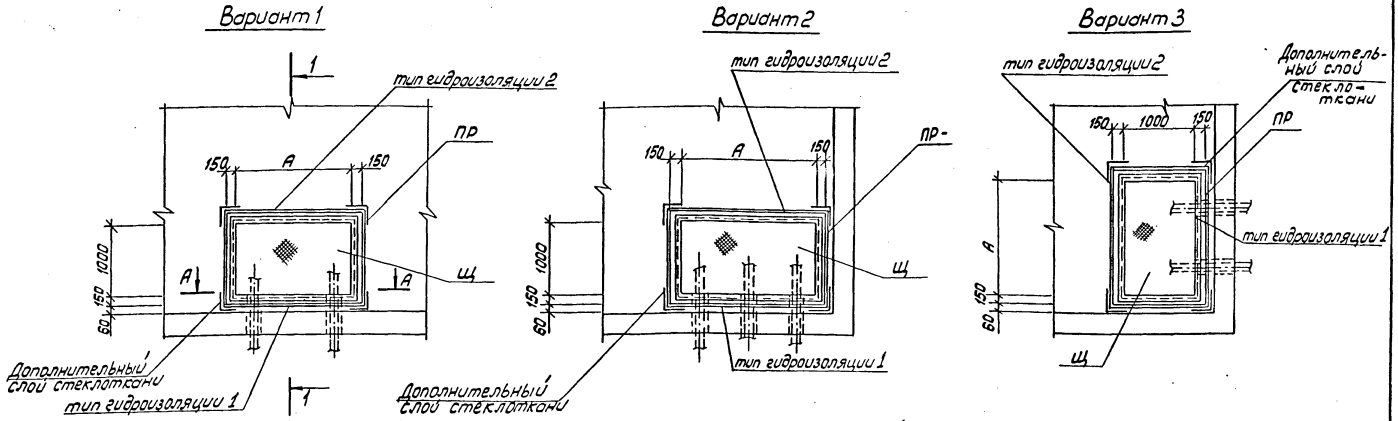

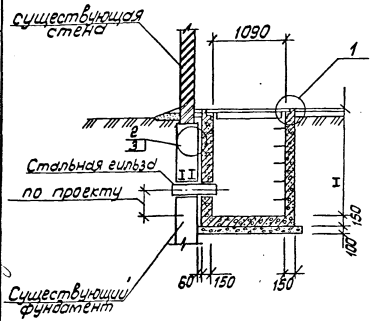

Узел 1 см. 3.006-КР-1-2.-4
Узел 2 см. 3.006-КР-1-2.-5
Узел 3 см. 3.006-КР-1-2.-5
Вид А-А см. 3.006-КР-1-2.-4

Деталь гидроизоляции тип 1 см. 3.006-КР-1-2.2

Деталь гидроизоляции тип 2 см. 3.006-КР-1-2.3

При толщине наружной стены В=500 длина гильзы - 710
При толщине наружной стены В=600 длина гильзы - 810

В случае другой толщины фундаментов длина стальных гильз должна быть соответственно скорректирована

В местах прохода труб через гидроизоляцию наклеить на мастике дополнительный слой стеклоткани с заводкой на трубы

Выбор гидроизоляции см. пояснительную записку

Опалубку и армирование приямков см. 3.006-КР-1-2.7,9,11,13

Марку приямков и щитов см. 3.006-КР-1.2.НИ

				3.006-КР-1-2.1			
Разраб.	Ганина	Ганина	07.88	Варианты расположения приямков	Стадия	Лист	Листов
Рассчит.	Тарасова	Тар	07.88		Р	1	1
Пров.	Тарасова	Тар	07.88		институт ЛЕНЖИЛПРОЕКТ		
Н.контр.	Хомич	Хомич	08.87				

Согласовано: ГИП Берендеин

Инв. № подл. 1940 | Подпись и дата | Взам. инв. №

Копир.

Формат А3

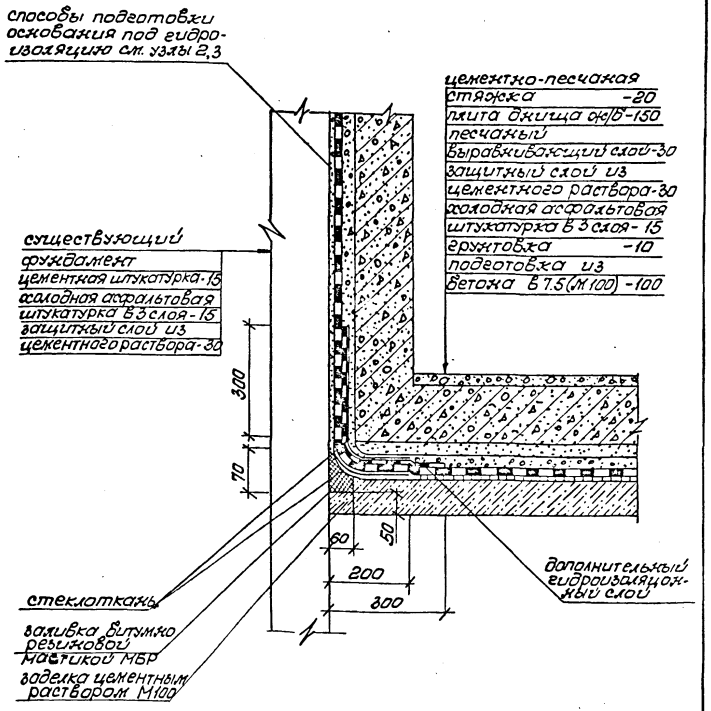

				3.006 - КР-1-2.2		
Разраб.	Ганина		07.88	Деталь гидроизоляции тип 1	Стадия: Р	Масса:	Масштаб: 1:10
Рассчит.	Тарасова		07.88		Лист 1	Листов 1	
Провер.	Тарасова		07.88		ИНСТИТУТ ЛЕНЖИЛПРОЕКТ		
Н.контр.	Хомич		08.88				

Инв.№ подл. 1948 | Подпись и дата 22.09.88г | Взам.инв.№

Копир: [illegible]

Формат А4

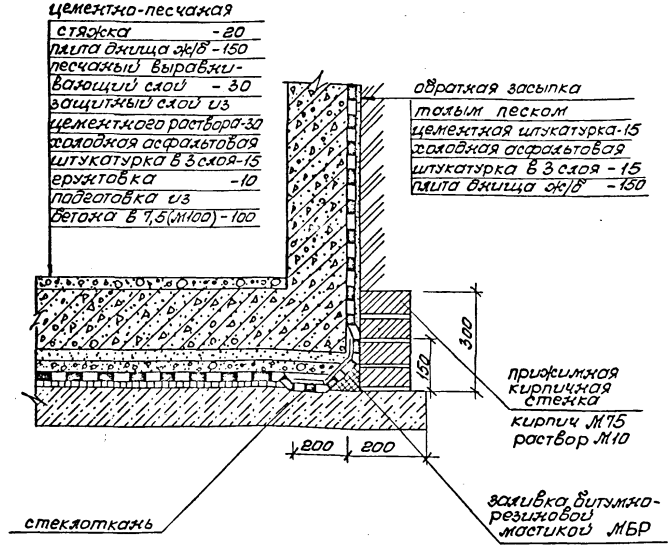

				3.006 - КР-1-2.3		
Разраб.	Ганина		07.88	Деталь гидроизоляции тип 2	Стадия: Р	Масса:	Масштаб: 1:10
Рассчит.	Тарасова		07.88		Лист 1	Листов 1	
Провер.	Тарасова		07.88		ИНСТИТУТ ЛЕНЖИЛПРОЕКТ		
Н.конт.	Хомич		08.88				

Инв.№ подл. | Подпись и дата | Взам.инв.№

Копир: [illegible]

Формат А4

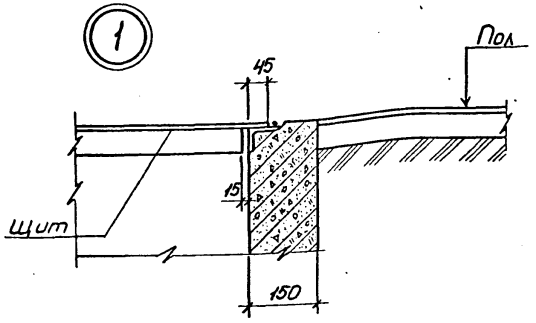

А-А

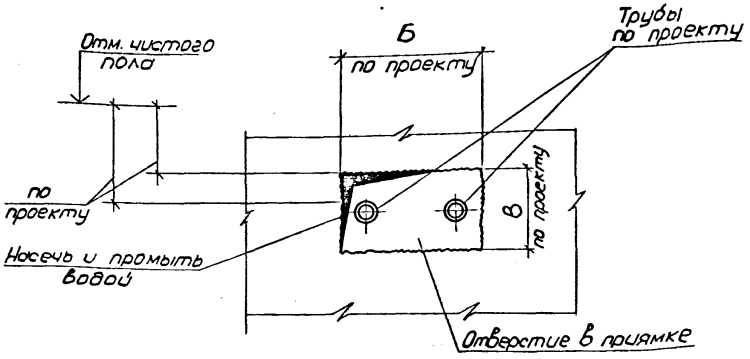

После проводки коммуникаций через стены приямка заделку проемов производить бетоном марки В12.5 с предварительной околкой поверхности бетона по всему периметру проемов.

				3.006-КР-1-2.4		
				Узел 1. Вид А-А.	Стадия: Р	Масса	Масштаб
					Лист 1	Листов 1
Разраб.	Ганина		07.88		ИНСТИТУТ ЛЕНИНИЛПРОЕКТ	
Рассчит.	Тарасова		07.88			
Провер.	Тарасова		07.88			
Н.контр.	Хомич		08.88			

Инв.№ подл. | Подпись и дата | Взам.инв.№ | 1948 | 22.08.88.

Формат А4

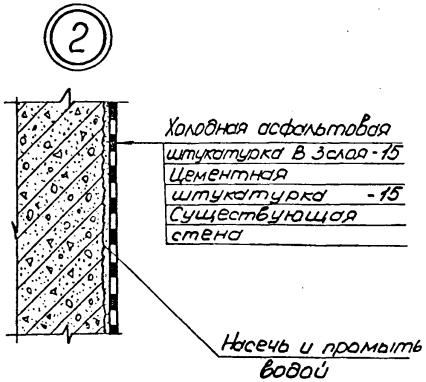

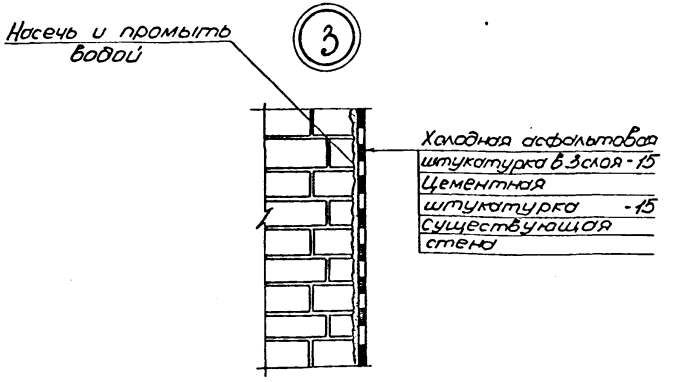

				3.006-КР-1-2.5		
				Узел 2. Узел 3.	Стадия: Р	Масса	Масштаб
					Лист 1	Листов 1
Разраб.	Ганина		07.88		ИНСТИТУТ ЛЕНИНИЛПРОЕКТ	
Рассчит.	Тарасова		07.88			
Провер.	Тарасова		07.88			
Н. контр.	Хомич		08.88			

Инв.№ подл. | Подпись и дата | Взам.инв.№

Формат А4

Формат	Зона	Поз.	Обозначение	Наименование	Кол. на =	Кол. на 01	Кол. на 02	Примечание
				Детали				
				ГОСТ 5781-82*				
		1	3.006-КР-1-2.7-1	ф14 А II ℓ=1200	2			1.4 кг
		2	-2	ℓ=1500		2		1.8 кг
				Изделие закладное				
			3.006-КР-1-2.14	МН-1 ПМ	4	4.6		5.2 кг
			3.006-КР-1-2.15 И	Щ-1	1			53.7 кг
				Щ-2		1		67.5 кг
				Материалы				
				Бетон класса В-12,5 (М150) м³	0.76	0.88		

Инв.№ подл. | Подпись и дата 22.08.88 | Взам.инв.№

				3.006-КР-1-2.6
Гл.спец.	Розанова		07.88	Спецификация арматуры на при-ямки ПР-1; ПР-2
Гл.констр.	Тарасова		07.88	
Провер.	Тарасова		07.88	
Н.контр.	Хомич		0888	

Стадия	Лист	Листов
Р	1	1

ЛЕНЖИЛПРОЕКТ

Копир: [illegible]

Формат А4

ПР-1; ПР-2

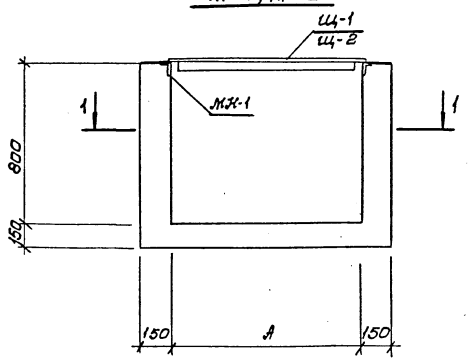

2-2

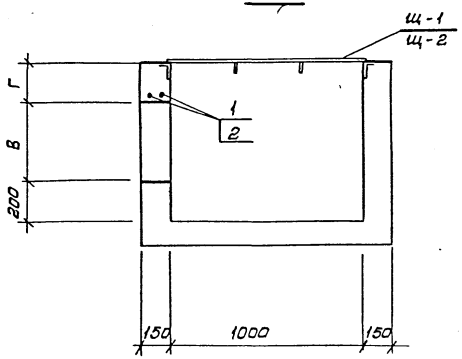

1-1

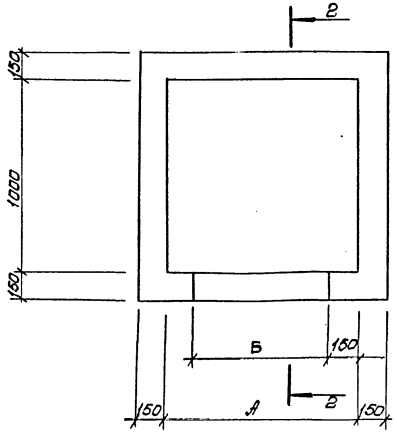

Обозначение	Марка	А	Б	В	Г	Примечание
3.006 - КР-1-2.7	ПР-1	1000	700	400	200	
-01	ПР-2	1300	1000	500	100	

Инв.№ подл. | 1918 | Подпись и дата | 22.08.89г. | Взам.инв.№

				3.006 - КР-1-2.7		
Разраб.	Романова		07.88	Опалубка и армирование приямков ПР-1; ПР-2	Стадия	Лист	Листов
Рассчит.	Тарасова		07.88		Р	1	1
Провер.	Тарасова		07.88		Институт ЛЕНЖИЛПРОЕКТ		
Н.контр.	Хомич		07.88				

Копир: [illegible]

Формат А3

Формат	Зона	Поз.	Обозначение	Наименование	Кол. на —	Кол. на 01	Кол. на 02	Примечание
				Детали				
				ГОСТ 5781-82*				
		3	3.006-КР-1-2.9-3	ф16 А II ℓ=1800	2			2.8кг
		4	-4	ℓ=2100		2		3.3кг
		5	-5	ф10 А II ℓ=1850	12			1.1 кг
		6	-6	ℓ=2150		12		1.3 кг
		7	-7	ℓ=1250	19	21		0.8кг
		8	-8	ℓ= 900	12	12		0.6кг
		9	-9	ℓ= 650	18	22		0.4 кг
				Изделие закладное				
			3.006-КР-1-2.14	МН-1 пм	5.2	5.8		5.2кг
			3.006-КР-1-2.16 и	Щ-3	1			83.1кг
				Щ-4		1		96.9кг
				Материалы				
				Бетон класса В-12,5 (М 115) м³	1.00	1.12		

Инв. № подл. | Подпись и дата | Взам. инв. №
1948 | 22.08.88

Разраб.	Розахова		07.88
Рассчит.	Тарасова		07.88
Провер.	Тарасова		07.88
Н. контр.	Фомин		08.88

3.006-КР-1-2.8

Спецификация арматуры на приямки ПР-3; ПР-4

Стадия	Лист	Листов
Р	1	

ЛЕНЖИЛПРОЕКТ

Копир: [illegible]

Формат А4

ПР-3; ПР-4

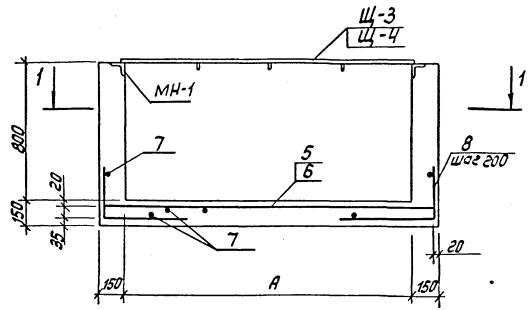

2-2

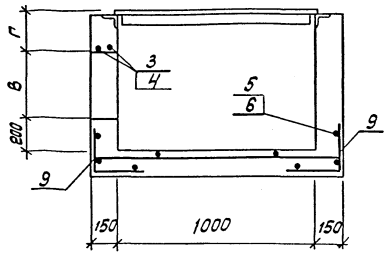

А-А

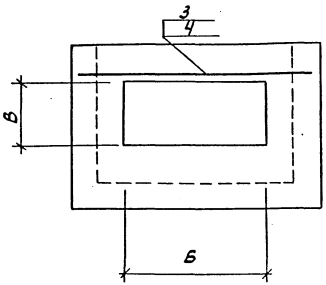

Обозначение	Марка	А	Б	В	Г	Приме-чание
3.006-КР-1-2.9	ПР-3	1600	1300	500	100	
-01	ПР-4	1900	1600	500	100	

1-1

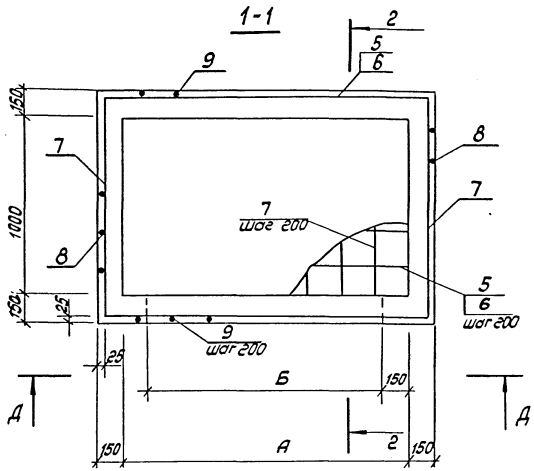

Ведомость деталей

Поз.	Эскиз
8	300 / 600
9	300 / 350

Разраб.	Розанова		07.88	Опалубка и армирование приямков ПР-3; ПР-4	Стадия: Р; Лист: 1; Листов: 1
Рассчит.	Тарасова		07.88		
Пров.	Тарасова		07.88		институт ЛЕНИИЛПРОЕКТ
Н.контр.	Хомич		08.88		

3.006-КР-1-2.9

Формат А3

Инв.№ подл. | Подпись и дата | Взам.инв.№

Копир.

Инв. N подл.	Подпись и дата	Взам. инв. N
1948	22.08.88.	

Формат	Зона	Поз.	Обозначение	Наименование	Кол. на исполн. —	01	02	03	Примечание
				Детали.					
				ГОСТ 5781-82*					
		1	3.006-КР-1-2.11-1	ф10 А II ℓ = 1250	54	30	33	35	0.8 кг
		2	-2	ℓ = 1550		26			1.0 кг
		3	-3	ℓ = 1850			26		1.1 кг
		4	-4	ℓ = 2150				26	1.3 кг
		5	-5	ℓ = 900	18	20	9	11	0.6 кг
		6	-6	ℓ = 1050			12	12	0.7 кг
		7	-7	ℓ = 1300	36	38	39	41	0.8 кг
		8	-8	ℓ = 750	34	36	9	9	0.5 кг
		9	-9	ℓ = 900			28	28	0.6 кг
		10	-10	ф20 А I ℓ = 850	3	3	3	3	2.1 кг

Разраб.	Розанова	[signature]	07.88	3.006-КР-1-2.10
Рассчит.	Тарасова	[signature]	07.88	Спецификация арматуры на приямки ПР-5; ПР-6; ПР-7; ПР-8.
Провер.	Тарасова	[signature]	07.88	
[illegible]	[illegible]	[signature]	08.88	

Стадия	Лист	Листов
Р	1	2

ИНСТИТУТ ЛЕНЖИЛПРОЕКТ

Формат А4

Инв. N подл.	Подпись и дата	Взам. инв. N

Формат	Зона	Поз.	Обозначение.	Наименование	Кол. на исполн. —	01	02	03	Примечание
		11	-11	ф14 А II ℓ = 1200	4				1.4 кг
		12	-12	ℓ = 900	4				1.1 кг
		13	-13	ℓ = 1500		4			1.8 кг
		14	-14	ℓ = 1000		4			1.2 кг
		15	-15	ф16 А II ℓ = 1800			4		2.8 кг
		16	-16	ℓ = 1000			4	4	1.6 кг
		17	-17	ℓ = 2100				4	3.3 кг
				Изделие закладное					
			3.006-КР-1-2.14	МН-1 ПМ	4	4.6	5.2	5.6	5.3 кг
			3.006-КР-1-2.15 и	Щ-1	1				53.7 кг
			-01	Щ-2		1			67.5 кг
			3.006-КР-1-2.16 и	Щ-3			1		83.1 кг
			-01	Щ-4				1	96.9 кг
				Материалы.					
				Бетон класса					
				В-12.5 (М150) м³	1.04	1.17	1.32	1.44	

ЛЖП N 170-100-07.03.86

3.006-КР-1-2.10

Лист 2

Копир. [signature]

Формат А4

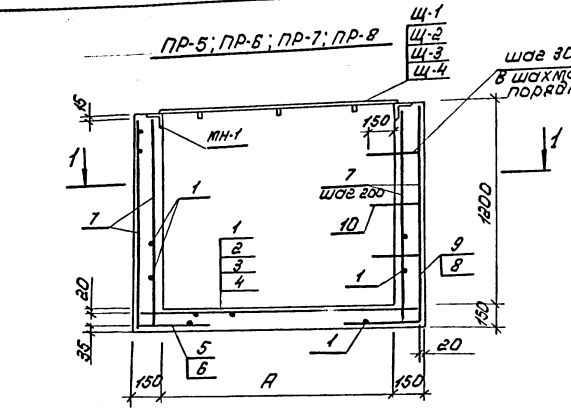

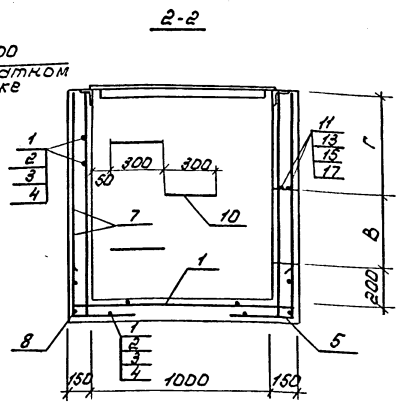

Ведомость деталей

Поз.	Эскиз
5	450 / 450
6	450 / 600
8	300 / 450
9	300 / 600
10	300 / 275

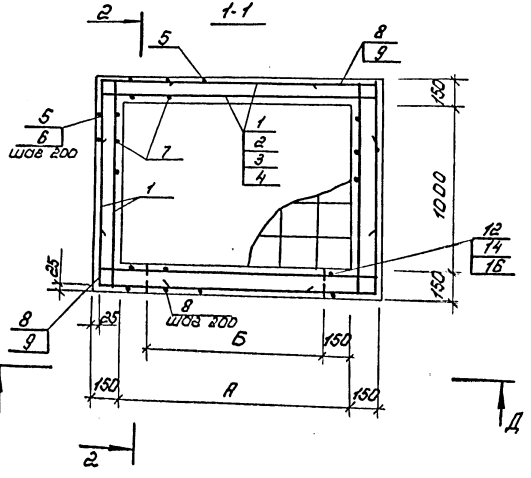

Обозначение	Марка	А	Б	В	Г	Примечание
3.006-КР-1-2.11	ПР-5	1000	700	400	600	
-01	ПР-6	1300	1000	500	500	
-02	ПР-7	1600	1300	500	500	
-03	ПР-8	1900	1600	500	500	

Вид Д-Д см. 3.006-КР-1-2.13 лист 2.
Арматуру в пределах отверстия обрезать по месту.

Разраб.	Розанова	[подпись]	07.88	3.006-КР-1-2.11
Рассчит.	Тарасова	[подпись]	07.88	Опалубка и армирование приямков ПР-5; ПР-6; ПР-7; ПР-8
Пров.	Тарасова	[подпись]	07.88	
Н.контр.	Хомич.	[подпись]	08.88	

Стадия	Лист	Листов
Р	1	1

Институт ЛЕНЖИЛПРОЕКТ

Инв. № подл.	Подпись и дата	Взам. инв.
1948	22.08.88г.	

Копир: [подпись]

Формат А3.

ПЖП. Зак 112 ротапринт тир. 50. 92 г.

Инв.№ подл.	Подпись и дата	Взам.инв.№
1948	22.08.88	

Формат	Зона	Поз.	Обозначение	Наименование	Кол. на испол. —	01	02	03	Примечание
				Детали					
				ГОСТ 5781-82*					
		1	3.006-КР-1-2.13-1	ф10 AII ℓ=1250	62	34	36	38	0,8 кг
		2	-2	ℓ=1550		30			1,0 кг
		3	-3	ℓ=1850			30		1,1 кг
		4	-4	ℓ=2150				30	1,3 кг
		5	-5	ℓ=900	18	20	9	11	0,6 кг
		6	-6	ℓ=1050			12	12	0,7 кг
		7	-7	ℓ=1500	36	38	39	41	1,0 кг
		8	-8	ℓ=750	38	42	9	10	0,5 кг
		9	-9	ℓ=900			36	36	0,6 кг
		10	-10	ф20 AI ℓ=850	4	4	4	4	2,1 кг
		11	-11	ф14 AII ℓ=1200	4				1,4 кг
		12	-12	ℓ=900	4				1,1 кг

			3.006-КР-1-2.12
Разраб.	Розанова		07.88
Коссчик.	Тарасова		07.88
Прав.	Тарасова		07.88
Н.контр.	Хомич		08.88

Спецификация арматуры на приямки ПР-9; ПР-10; ПР-11; ПР-12.

Стадия	Лист	Листов
Р	1	2

Институт ЛЕННИИПРОЕКТ

Формат А4

Инв.№ подл.	Подпись и дата	Взам.инв.№

Формат	Зона	Поз.	Обозначение	Наименование	Кол. на испол. —	01	02	03	Примечание
		13	-13	ф14 AII ℓ=1500		4			1,8 кг
		14	-14	ℓ=1000		4			1,2 кг
		15	-15	ф16 AII ℓ=1800			4		2,8 кг
		16	-16	ℓ=1000			4	4	1,6 кг
		17	-17	ℓ=2100				4	3,3 кг
				Изделие закладное					
			3.006-КР-1-2.14	МН-1 пм.	4	4,6	5,2	5,6	5,2 кг
			3.006-КР-1-2.15 и	Ц-1	1				53,7 кг
			-01	Ц-2		1			67,5 кг
			3.006-КР-1-2.16 и	Ц-3			1		83,1 кг
			-01	Ц-4				1	96,9 кг
				Материалы					
				Бетон класса					
				В-12,5 (М150) м³	1,25	1,41	1,58	1,74	

	3.006-КР-1-2.12	Лист 2

Копир. Формат А4

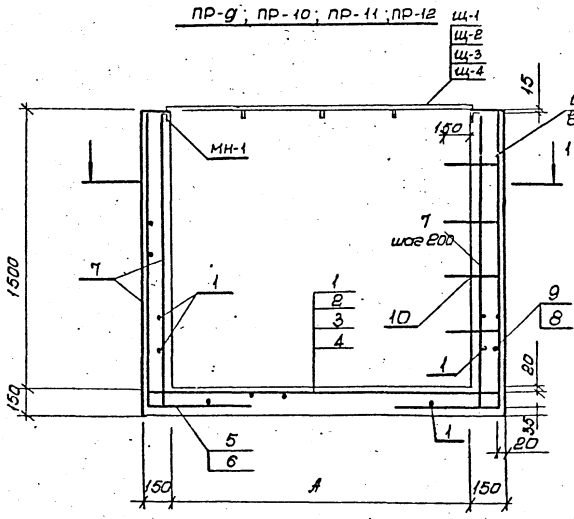

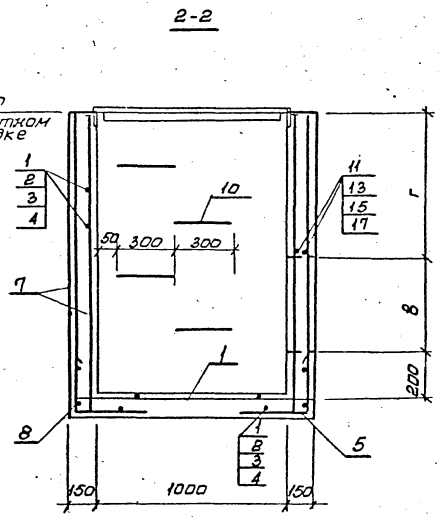

Вид Д-Д см. 3.006-КР-1-2 лист 2
Арматуру в пределах отверстия обрезать по месту.

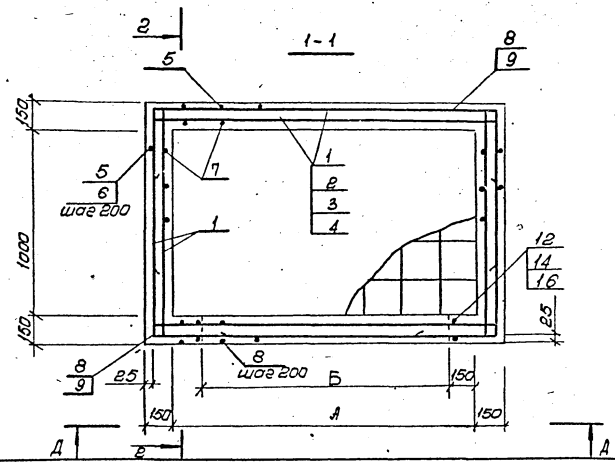

Обозначение	Марка	А	Б	В	Г	Примечание
3.006-КР-1-2.13	ПР-9	1000	700	400	900	
-01	ПР-10	1300	1000	500	800	
-02	ПР-11	1600	1300	500	800	
-03	ПР-12	1900	1600	500	800	

				3.006-КР-1-2.13			
Разраб.	Розанова	[signature]	07.08	Опалубка и армирование приямков ПР-9; ПР-10; ПР-11; ПР-12	Стадия	Лист	Листов
Рассчит.	Тарасова	[signature]	07.88		Р	1	2
Провер.	Тарасова	[signature]	07.88		институт ЛЕНЖИЛПРОЕКТ		
Н.контр.	Хомич	[signature]	08.88				

Формат А3

Копир: [signature]

Инв. № подл.	Подпись и дата	Взам. инв. №
1948	22.08.88г.	

ЛЖП. 3№ 112 ротапринт тир. 50. 92 г.

А-А

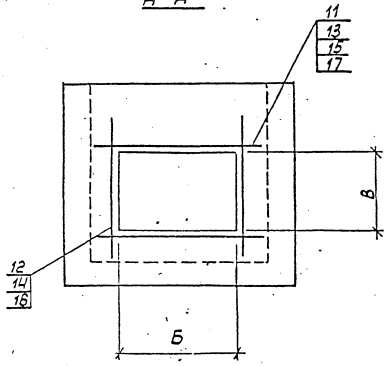

Ведомость деталей

Поз.	Эскиз
5	450 / 450
6	450 / 600
8	300 / 450
9	300 / 600
10	300 / 275

ЛЕНИ. ЗМ 827 ротопринт тир. 200 91г

Инв. № подл.	Подпись и дата	Взам. инв. №
1948	22.08.85	

3.006 - КР-1-2.13

Лист 2

Формат А4

Копир.

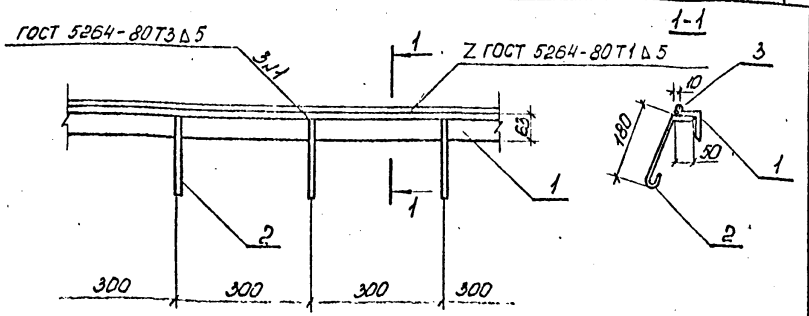

Формат	Зона	Поз.	Обозначение	Наименование	Кол.	Примечание
				Детали.		
		1	3.006-КР-1-2.14 -1	Уголок 63×5 ГОСТ 8509-72* Вст3кп2 ГОСТ 535-79*	1пм	4.81 кг
		2	3.006-КР-1-2.14	ф6AI ГОСТ 5781-82*		
		3	3.006-КР-1-2.14 -2	ℓ=270	3	0.1 кг
			-3		1пм	0.3 кг

Изм.	Кол. уч.	Лист	№ док.	Подп.	Дата
1	2	Изм.			09.89
1	1	Изм.			09.89

Разраб.	Арнаутова		07.88
Рассчит.	Тарасова		07.88
Провер.	Тарасова		07.88
Н.контр.	Хомич		08.88

3.006-КР-1-2.14

Изделие закладное МН-1.

Стадия	Масса	Масштаб
Р	5.2	1:10
Лист 1	Листов 1	

ИНСТИТУТ ЛЕНИНИЛПРОЕКТ

Инв. № подл. 1948 | Подпись и дата 22.08.88 | Взам. инв. №

Формат А4

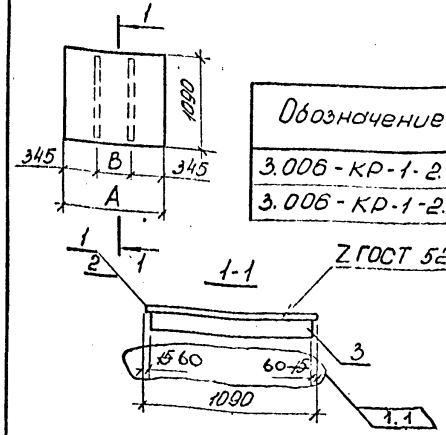

Обозначение	Марка	A	B	Масса ед., кг
3.006-КР-1-2.15	Щ-1	1090	400	53.70
3.006-КР-1-2.15 -01	Щ-2	1090	700	67.50

Формат	Зона	Поз.	Обозначение	Наименование	Кол. на исполн.		Примечание
						01	
				Детали.			
				Рифленая сталь 1090×5			
				ГОСТ 8568-77*			
		1	3.006-КР-1-2.15 -1	ℓ=1090	1		50.3 кг
		2	3.006-КР-1-2.15 -2	ℓ=1390		1	64.1 кг
		3	3.006-КР-1-2.15 -3	Полоса 50×4 ГОСТ 103-76* Вст3кп ГОСТ 535-79*			
				ℓ=1950 970	2	2	1.7 кг

1.2

Изм.	Кол. уч.	Лист	№ док.	Подп.	Дата
1	2	Изм.			09.89
1	1	Изм.			09.89

Разраб.	Арнаутова		07.88
Рассчит.	Тарасова		07.88
Провер.	Тарасова		07.88
Н.контр.	Хомич		08.88

3.006-КР-1-2.15и

Щит перекрытия Щ-1, Щ-2.

Стадия	Масса	Масштаб
Р	см. табл.	1:50
Лист 1	Листов 1	

ИНСТИТУТ ЛЕНИНИЛПРОЕКТ

Инв. № подл. | Подпись и дата | Взам. инв. №

Формат А4

Копир.

Обозначение	Марка	А	В	Масса ед. кг
3.006-КР-1-2.16	Щ-3	1690	500	83.10
3.006-КР-1-2.16 -01	Щ-4	1990	650	96.90

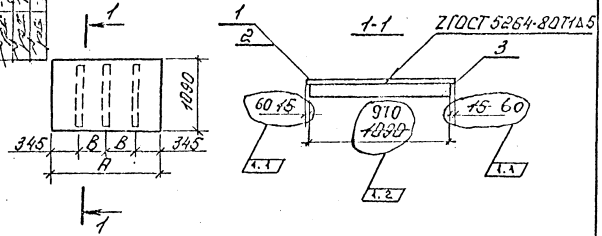

Формат	Зона	Поз.	Обозначение	Наименование	Кол. на испол.	01	Примечание
				Детали			
				Рифленая сталь 1090×5			
				ГОСТ 8568-77*			
		1	3.006-КР-1-2.16 -1	ℓ= 1690	1		78.0 кг
		2	3.006-КР-1-2.16 -2	ℓ= 1990		1	91.8 кг
		3	3.006-КР-1-2.16 -3	Полоса 50×4 ГОСТ 103-76* / Ст 3 кп ГОСТ 535-79*			
				ℓ= 1060 970	3	3	1.7 кг

1.3

Разраб.	Арнаутова		07.88
Рассчит.	Тарасова		07.88
Провер.	Тарасова		07.88
Н. контр.	Хомич		08.88

3.006-КР-1-2.16 и

Щит перекрытия Щ-3, Щ-4

Стадия	Масса	Масштаб
Р	см. табл.	1:50

Лист 1 | Листов 1

Институт ЛЕНЖИЛПРОЕКТ

Инв. № подл. 1948 | Подпись и дата 22.08.88 | Взам. инв.

Копир. [signature] * Формат А4

Марка элемента	Изделия арматурные						Изделия закладные															Общий расход
	Арматура класса						Арматура класса					Прокат марки									Всего	
	А II						А I					Вст 3 КП2				Вст 3 КП 2						
	ГОСТ 5781 - 82*						ГОСТ 5781 - 82 *					ГОСТ 8509 - 72*				ГОСТ103-76*		ГОСТ 535 - 79 *				
	ф10	ф12	ф14	ф16		Итого	ф6	ф20			Итого	∠63×5			Итого	-S=4	Итого	-S=5		Итого		
ПР-1			2,8			2,8	2,4				2,4	19,2			19,2	3,4	3,4	50,3		50,3	75,3	78,1
ПР-2			3,6			3,6	2,7				2,7	22,1			22,1	3,4	3,4	64,1		64,1	92,3	95,9
ПР-3	42,8			5,6		48,4	3,1				3,1	25,0			25,0	5,1	5,1	78,0		78,0	111,2	159,6
ПР-4	48,4			[illegible]6		55,0	3,5				3,5	27,9			27,9	5,1	5,1	91,8		91,8	128,3	183,3
ПР-5	99,8		10,[illegible]			109,8	2,3	6,3			8,6	19,2			19,2	3,4	3,4	50,3		50,3	81,5	191,3
ПР-6	110,4		12,0			122,4	2,7	6,3			9,0	22,1			22,1	3,4	3,4	64,1		64,1	98,6	221,0
ПР-7	121,3			17,6		138,9	3,1	6,3			9,4	25,0			25,0	5,1	5,1	78,0		78,0	117,5	256,4
ПР-8	130,9			19,6		150,5	3,5	6,3			9,8	27,9			27,9	5,1	5,1	91,8		91,8	134,6	285,1
ПР-9	115,4		10,0			125,4	2,3	8,4			10,7	19,2			19,2	3,4	3,4	50,3		50,3	83,6	209,0
ПР-10	120,2		12,0			132,2	2,7	8,4			11,1	22,1			22,1	3,4	3,4	64,1		64,1	100,7	232,9
ПР-11	140,7			17,6		158,3	3,1	8,4			11,5	25,0			25,0	5,1	5,1	78.0		78,0	119,6	277,9
ПР-12	152,0			19,6		171,6	3,5	8,4			11,9	27,9			27,9	5,1	5,1	91,8		91,8	136,7	308,3

Разраб	Розанова	[signature]	07.88	3.006 - КР-1-2 РС		
Рассчит	Тарасова	[signature]	07.88	Ведомость расхода стали на приямки кг	Стадия	Лист	Листов
Пров.	Тарасова	[signature]	07.88		Р	1	1
Н.контр.	Хомич	[signature]	08.88		институт ЛЕНЖИЛПРОЕКТ		

Инв.№ подл. 1948 | Подпись и дата 22.08.88 | Взам.инв.№

формат А3

матривается выше максимального уровня грунтовых вод не менее чем на 0,5 м.

5. Основные расчетные положения

5.1 Приямки запроектированы в соответствии со СНиП 2.03.01-84 „Бетонные и железобетонные конструкции."

5.2 При расчете приняты следующие исходные данные.

расчетные значения удельного веса грунта	$\gamma = 1{,}8$ тс/м³
угол внутреннего трения	$\varphi = 20°$
уровень грунтовых вод. от отметки пола 1-го этажа	0,7 м
временная равномерно-распределенная нагрузка на плиты перекрытия приямков.	300 кгс/м²

6. Указания по применению при проектировании

6.1 В выпуске разработаны монолитные приямки 12 типов (см. номенклатуру 3.006 - КР-1.2 ни)

6.2 После разработки монтажной схемы теплоподвода подбирается тип приямка, в зависимости от [illegible] условий.

6.3 На схемах расположения приямков в конкретных проектах номера узлов следует обозначать так же, как в настоящей серии; в примечании к схемам расположения следует давать ссылку на настоящую серию.

6.4 В необходимых случаях возможно применение типовых чертежей и узлов с внесением в них уточнений и дополнений, отражающих специфику конкретного проекта.

6.5 В зависимости от гидрогеологических условий выбирается гидроизоляция и антикоррозийная защита

6.6 Все листы (форматки) типовых элементов приямков, примененные в проекте и не требующие проставления дополнительных размеров включаются в „Перечень примененных стандартов и типовых чертежей" на заглавном листе.

6.7 Листы (форматки) типовых элементов приямков, на которых предусматривается проставление дополнительных размеров, оформляются как обычные чертежи привязки.

7. Материал конструкций

7.1 Марки бетона конструкций приняты в соответствии со СНиП 2.03.01-84.

7.2 Приямки изготавливаются из тяжелого бетона класса В 12.5

7.3 Приямки устанавливаются на песчаный выравнивающий слой толщиной 10см - в сухих грунтах или на бетонную подготовку в мокрых грунтах. Бетон марки Вр-7,5/М-100/.

7.4 В приямках для прохода труб предусмотрены отверстия. Заделку проемов выполнять по виду А-А на чертежах 3.006-КР-1.2.4.

7.5 Армирование элементов выполняется отдельными стержнями.

gost.e-ecolog.ru