ТИПОВЫЕ КОНСТРУКЦИИ И ДЕТАЛИ ЗДАНИЙ И СООРУЖЕНИЙ
ДЛЯ КАПИТАЛЬНОГО РЕМОНТА В ЛЕНИНГРАДЕ

СЕРИЯ 3.006-КР-1

ПОДПОЛЬНЫЕ КАНАЛЫ ПРИЯМКИ И ПРОХОДЫ ТЕПЛОТРАСС ЧЕРЕЗ ФУНДАМЕНТЫ И ПЕРЕГОРОДКИ ПОДВАЛОВ

Выпуск 1

ПОДПОЛЬНЫЕ КАНАЛЫ И ПРОХОДЫ ТЕПЛОТРАСС

gost.e-ecolog.ru

ТИПОВЫЕ КОНСТРУКЦИИ И ДЕТАЛИ ЗДАНИЙ И СООРУЖЕНИЙ
ДЛЯ КАПИТАЛЬНОГО РЕМОНТА В ЛЕНИНГРАДЕ

СЕРИЯ 3.006-КР-1

ПОДПОЛЬНЫЕ КАНАЛЫ, ПРИЯМКИ И ПРОХОДЫ ТЕПЛОТРАСС ЧЕРЕЗ ФУНДАМЕНТЫ И ПЕРЕГОРОДКИ ПОДВАЛОВ

Выпуск 1

ПОДПОЛЬНЫЕ КАНАЛЫ И ПРОХОДЫ ТЕПЛОТРАСС

РАЗРАБОТАНЫ ИНСТИТУТОМ „ЛЕННИИПРОЕКТ"

ГЛАВНЫЙ ИНЖЕНЕР ИНСТИТУТА В.А.Иванов
НАЧАЛЬНИК ТЕХНИЧЕСКОГО ОТДЕЛА Б.И.Кановский
ГЛАВНЫЙ СПЕЦИАЛИСТ - КОНСТРУКТОР В.В.Мусин
ГЛАВНЫЙ СПЕЦИАЛИСТ ТЕХНИЧЕСКОГО ОТДЕЛА Б.М.Винер

СОГЛАСОВАНО:
НАЧАЛЬНИК ТЕХНИЧЕСКОГО ОТДЕЛА „ГЛАВЛЕНИНГРАДРЕМСТРОЯ" М.Б. ГОЛЬДИН

УТВЕРЖДЕНЫ
ТЕХНИЧЕСКИМ СОВЕТОМ
ПРОТОКОЛ N 28
ОТ 18.08.88г.

Обозначение	Наименование	Стр.
3.006-кр-1.1 с.с.	Содержание	3
3.006-кр-1.1 т.о.	Техническое описание.	4
3.006-кр-1.1 н.н. 1	Номенклатура плит перекрытия каналов.	5
3.006-кр-1.1.1	Каналы подпольные кирпичные для жилых зданий.	6-7
3.006-кр-1.1.2	Каналы подпольные бетонные для жилых зданий	8-9
3.006-кр-1.1.3	Изделие закладное МН-1	10
3.006-кр-1.1.4.	Плиты съемные ПС-1 ÷ ПС-9	11
3.006-кр-1.1.5 с.б.	Плиты съемные ПС-1 ÷ ПС-9	
	Сборочный чертеж.	12
3.006-кр-1.1.6	Плиты съемные ПС1 ÷ ПС3	
	Армирование.	13
3.006-кр-1.1.7 сб	Плиты съемные ПС1 ÷ ПС3	
	Армирование.	
	Сборочный чертеж.	13
3.006-кр-1.1.8	Рама РМ1 ÷ РМ3	14
3.006-кр-1.1.9 сб	Рама РМ1 ÷ РМ3	
	Сборочный чертеж.	14
3.006-кр-1.1.10	Сетка арматурная С1 ÷ С3.	15
3.006-кр-1.1.11 сб	Сетка арматурная С1 ÷ С3.	
	Сборочный чертеж.	15
3.006-кр-1.1.12	Петля строповочная П-1.	16
3.006-кр-1.1.13 рс	Ведомость расхода стали на элемент. кг	16

Обозначение	Наименование	Стр.
3.006-кр-1.1. н.н. 2	Номенклатура сборных элементов – лотков, плит покрытия.	17
3.006-кр-1.1.14	Подпольные каналы из сборных элементов.	18
3.006-кр-1.1.15	Подпольные каналы для прокладки теплотрасс.	19-20
3.006-кр-1.1.16	Прокладка теплотрасс через наружные стены здания.	21-22
3.006-кр-1.1.17 сб	Прокладка теплотрасс через наружные стены здания. Сборочный чертеж.	23-24
3.006-кр-1.1.18	Прокладка теплотрасс через внутренние стены подвала.	25-26
3.006-кр-1.1.19 сб	Прокладка теплотрасс через внутренние стены подвала. Сборочный чертеж.	27-28
3.006-кр-1.1.20	Гильзы Г-1 ÷ Г-8	29
3.006-кр-1.1.21 сб	Гильзы Г-1 ÷ Г-8. Сборочный чертеж.	30
3.006-кр-1.1.22	Стяжка М20-1000×58 ГОСТ 7798-70*	31
3.006-кр-1.1.23	Планка МК-1 ÷ МК-8	32
3.006-кр-1.1.24 сб	Планка МК-1 ÷ МК-8 Сборочный чертеж.	32

Инв.№ подл. | Подпись и дата | Взам. инв.№

Гл.спец.	Винер		12.87
Вед.инж.	Рекуть		12.87
Ст.инж.	Шишкова		12.87
Техник	Разинова		12.87
Н.контр.	Хомич		08.88

3.006-кр-1.1. с.с.

Содержание.

Стадия	Лист	Листов
Р	1	1

институт ЛЕНЧИЛПРОЕКТ

Копир. Нас Формат А3

Альбом серии 3.006-КР-1-1 разработан на основании заданий мастерских института „Ленжилпроект".
Настоящий альбом содержит типовые чертежи сечений подпольных каналов, предназначенных для прокладки в них санитарно-технических, энергетических и теплотехнических коммуникаций, а также вводов теплотрасс через наружные и внутренние стены подвалов.

Стенки каналов могут выполняться:
из обыкновенного глиняного кирпича (ГОСТ 530-80) марки 75 на растворе марки 25 (в сухих грунтах)
из бетона В-7,5 (М-100)
из сборных железобетонных лотков

Перекрытия каналов предусматриваются из сборных плит. Тип перекрытий каналов принимать в зависимости от нагрузок и требований эксплуатации

На участках где требуется доступ к коммуникациям, предусматривается укладка съемных плит, которые разработаны в настоящем альбоме.

Устройство подпольных каналов должно производиться до устройства конструкции полов.

Поверхности стенок каналов, соприкасающихся с грунтом, обмазать горячим битумом за 2 раза.

Производство и приемку работ выполнять в соответствии с требованиями СНиП III-15-76; СНиП III-16-76; СНиП III-17-78; СН 536-81

Инв. № подл. | Подпись и дата | Взам. инв. №

				3.006-КР-1.1 ТО	
Гл. спец.	Винер		12.87	Техническое описание	Стадия: Р; Лист: 1; Листов: 1
Ст. инж.	Шишлакова		12.87		институт ЛЕНИИЛПРОЕКТ
Ст. техн.	Розанова		12.87		
Н. контр.	Хотич		08.88		

Копир.

Формат А3

№ п/п	Марка изделия	Эскиз	Размеры мм. в	Размеры мм. l	Размеры мм. h	Класс бетона	Расход материалов на изделие: Бетон м³	Сталь кг: Натур.	Сталь кг: Приведен. к классу	Расход приведен. стали на м³ бетона кг	Масса изделия кг.	Ссылка на рабочие чертежи: Организация исполнил	Ссылка на рабочие чертежи: Серия Выпуск шифр
1.	ПС-1	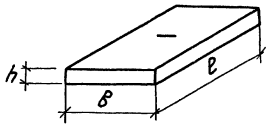	400	1000	63	В7.5	0.016	14.11	14.31	894.4	55	инст. Ленниилпроект	Серия 3.006-кр.1 Выпуск I
2.	ПС-2			1000			0.021	14.11	14.31	681.4	64		
3.	ПС-3			1000			0.015	14.11	14.31	954	64		
4.	ПС-4			700			0.011	11.12	11.28	1025.4	37		
5.	ПС-5			700			0.015	11.12	11.28	752	43		
6.	ПС-6			700			0.011	11.12	11.28	1025.4	43		
7.	ПС-7			500			0.008	9.03	9.14	1142.5	26		
8.	ПС-8			500			0.01	9.03	9.14	914	30		
9.	ПС-9			500			0.008	9.03	9.14	1142.5	30		
10.	П1-8	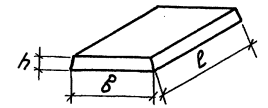	420	740	50	В15	0.02	1.0	2.19	109.5	40	Харьковский промстройпроект	Серия 3.006.1-2/82 Выпуск 1-2
11.	П5д-8		780	740	70		0.04	2.7	3.74	93.6	100		
12.	БПР-110	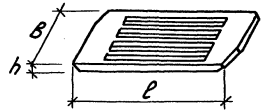	400	1070	50	В15	0.018	0.83	1.154	64.09	45	Производственная база ЛМУ	№ 00-00-33 1971

Инв.№ подл. | Подпись и дата | Взам.инв.№

Гл.спец.	Винер		12.87	3.006-КР-1.1	Н.И 1
Вед.инж.	Рекуть		12.87	Номенклатура плит перекрытия каналов	Стадия Р; Лист 1; Листов 1
Ст.инж.	Шишакова		12.87		
Техник	Розакова		12.87		Институт ЛЕНIIИЛПРОЕКТ
Н.контр.	Хомич		0888		

Копировал:

Формат А3

Фрагмент плана подпольных каналов

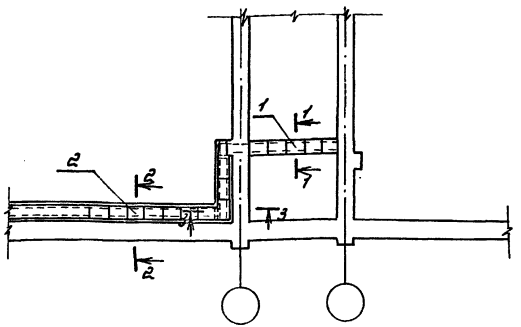

3-3

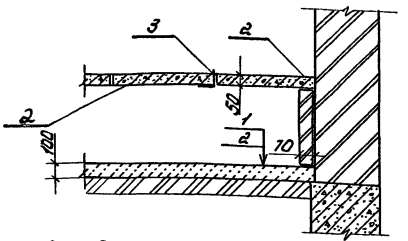

1. Бетонная подготовка из бетона В 7.5
2. Утрамбованный грунт.

2-2

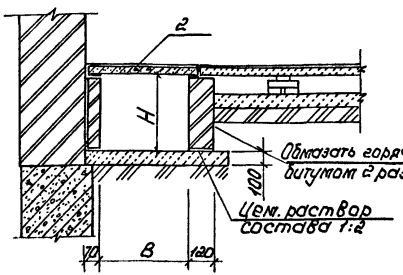

1-1

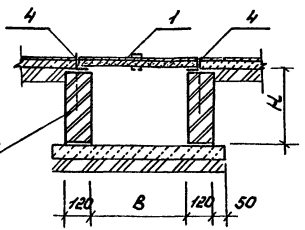

Марка канала	Ширина В, мм.	Высота Н, мм	Марка плиты перекрытия	Вес плиты	Марка съёмной плиты
Кл-1	320	300	П1-8	40	ПС7÷ПС9
Кл-2	520	400	П5д-8	100	ПС4÷ПС6
Кл-3	820	400	БПР-110	45	ПС1÷ПС3

1. Расход материала в спецификации дан на 10 п.м. канала.
2. Съемные плиты необходимо применять в зависимости от проекта. В спецификации количество съемных плит показано условно.
3. Марка съемной плиты зависит от типа пола в помещении и от ширины канала.

Гл.спец.	Винер		12.87
Вед.инж.	Рекуть		12.87
Ст.инж.	Шишлакова		12.87
Техник	Розанова		12.87
Н.контр.	Хомич		08.88

3.006-КР-1.1.1

Каналы подпольные кирпичные для жилых зданий.

Стадия	Лист	Листов
Р	1	2

Институт ЛЕНЖИЛПРОЕКТ

Копировал: [illegible]

Формат А3

Согласовано:
Гип Беренбеля
Гл. спец. В.К. Лавочкина
Гл. спец. О.В. Артамонова

Взам. инв.
Подпись и дата
Инв. № подл.

Марка поз.	Обозначение	Наименование	Кол.	Масса ед.кг	Приме-чание
		КЛ-1			
1	3.006-КР-1 В.1	Съемные плиты ПС7	10	22	
2	3.006.1-2/82 В.1-2	Плита П1-8	15	40	
3	ГОСТ 8509-72*	Перемычка L63×5; ℓ=500	1	2.4	
4	3.006-КР-1.1.1	Изделие закладные МН-1	20	1.92	
		Материалы			
		Кирпич марки М75			0.6 м³
		Бетон класса В7.5			0.66 м³
		КЛ-2			
1	3.006-КР-1 В.1	Съемные плиты ПС4	10	30	
2	3.006.1-2/82-В.1-2	Плита П5д-8	9	100	
3	ГОСТ 8509-72*	Перемычка L63×5; ℓ=700	1	3.34	
4	3.006-КР-1.1.1	Изделие закладное МН-1	20	1.92	
		Материалы			
		Кирпич марки М75			0.81 м³
		Бетон класса В7.5			0.86 м³
		КЛ-3			
1	3.006-КР-1 В.1	Съемные плиты ПС1	10	41	
2	Ш-00.00-33 1971	Плита БПР-110	15	45	
3	ГОСТ 8509-72*	Перемычка L63×5; ℓ=1000	1	48	
4	3.006-КР-1.1.1	Изделие закладное МН-1	20	1.92	
		Материалы			
		Кирпич М75			0.81 м³
		Бетон класса В7.5			1.16 м³

Инв.№подл. | Подпись и дата | Взам.инв.№

Копировала: Формат А4

Фрагмент плана подпольных каналов

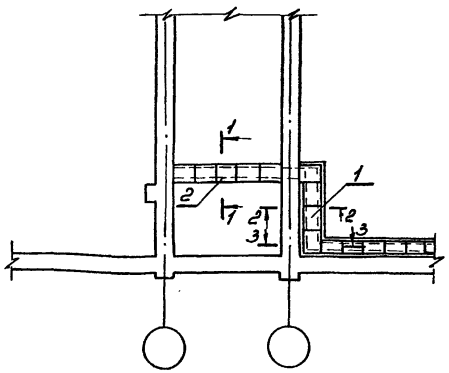

3-3

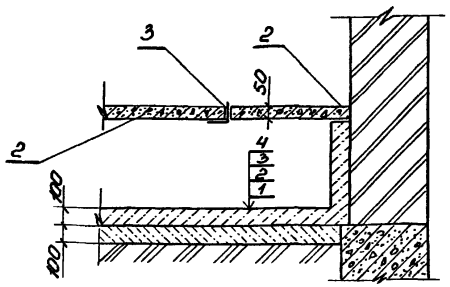

1. Утрамбованный грунт
2. Бетонная подготовка из бетона В 7.5.
3. Обмазка горячим битумом за 2 раза.
4. Бетон класса В 7.5.

2-2

1-1

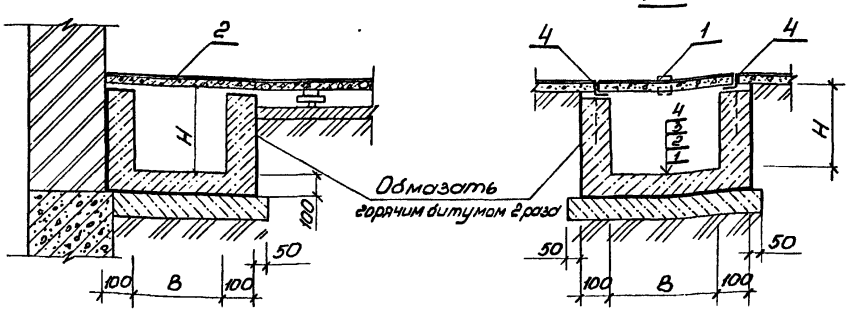

Марка канала	Ширина B, мм	Высота H, мм	Марка плиты перекрытия	Вес плиты	Марка съемной плиты
КЛ-4	320	300	П1-8	40	ПС7÷ПС9
КЛ-5	520	400	П5д-8	100	ПС4÷ПС6
КЛ-6	820	400	БПР-110	45	ПС1÷ПС3

1. Расход материала в спецификации дан на 10 п.м канала.
2. Съемные плиты необходимо применять в зависимости от проекта. В спецификации количество съемных плит показано условно.
3. Марка съемной плиты зависит от типа пола в помещении и от ширины канала.

Гл.спец.	Винер		12.87
Вед.инж.	Рекуть	Рекуть	12.87
Ст.инж.	Шишлакова	Шишлакова	12.87
Техник	Розанова	Розанова	12.87
Н.контр.	Хомич	Хомич	08.88

3.006-КР-1.1.2

Каналы подпольные бетонные для жилых зданий.

Стадия	Лист	Листов
Р	1	2

институт ЛЕНИНИЛПРОЕКТ

Согласовано: ГИП Бернфельд; Гл.спец. В.К. Яровичкина; Гл.спец. ОВ Артюхова

Инв.№ подл. | Подпись и дата | Взам.инв.№

Копир Кал 1

Формат А3

Марка поз.	Обозначение	Наименование	Кол.	Масса ед кг	Примечание
		КЛ-4			
1.	3.006-КР-1. В.1	Съемные плиты ПС7	10	22	
2.	3.006.1-2/82 В.1-2	Плита П1-8	15	40	
3.	ГОСТ 8509-72*	Перемычка L63×5 ℓ=500	1	2,4	
4.	3.006-КР-1.1.2	Изделие закладные МН-1	20	1,92	
		Материалы			
		Бетон класса В7,5			1,74м³
		КЛ-5			
1.	3.006-КР-1 В.1	Съемные плиты ПСЧ	10	30	
2.	3.006.1-2/8 В.1-2	Плита П5д-8	9	100	
3.	ГОСТ 8509-72*	Перемычка 2 63×5 ℓ=700	1	3,34	
4.	3.006-КР-1.1.2	Изделие закладное МН-1	20	1,92	
		Материалы			
		Бетон класса В7,5			2,34м³
		КЛ-6			
1.	3.006-КР-1 В.1	Съемные плиты ПС1	10	41	
2.	Ж-00.00-33 1971	Плита БПО-110	15	45	
3.	ГОСТ 8509-72*	Перемычка L63×5 ℓ=1000	1	4,8	
4.	3.006-КР-1.1.2	Изделие закладное МН-1	20	1,92	
		Материалы			
		Бетон класса В7,5			2,94м³

Инв.№подл. | Подпись и дата | Взам.инв.№

3.006-КР-1.1.2

Лист 2

Копировал

Формат А4

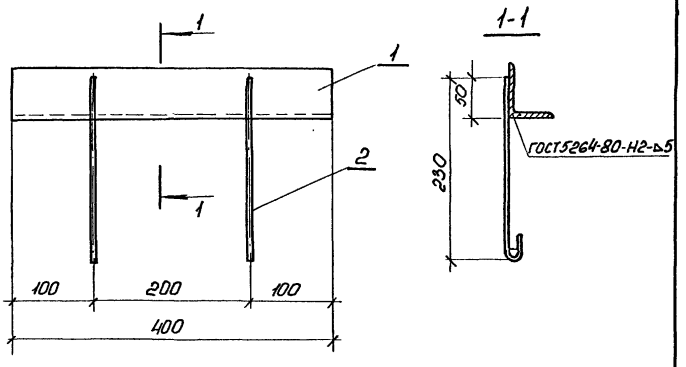

Формат	Зона	Поз.	Обозначение	Наименование	Кол.	Примечание
А4			3.006-КР-1.1.3	МН-1		
				Детали.		
Б4		1	3.006-КР-1.1.3 -1	∠63×5 ГОСТ 8509-72*	1	1.92 кг
				ℓ=400		
Б4		2	3.006-КР-1.1.3 -2	⌀6А I ГОСТ 5781-82*	2	0.06 кг
				ℓ=270		

Гл.спец.	Винер	[signature]	12.87
Вед.инж.	Рекуть	Рекуть	12.87
Ст.инж.	Шишлакова	[signature]	12.87
Техник	Розанова	[signature]	12.87
Н.контр.	Хомич	[signature]	08.88

3.006-КР-1.1.3

Изделие закладное МН-1.

Стадия	Масса	Масштаб
Р	204кг	—

Лист 1 | Листов 1

институт ЛЕНИНИЛПРОЕКТ

Инв.№ подл. 1947 | Подпись и дата | Взам.инв.№

Копир. [signature]

Формат А4

Инв.№подл. | Подпись и дата | Взам.инв.№

Формат	Зона	Поз.	Обозначение	Наименование	Кол. на испол. 3.006-КР-1.1.4 –	-01	-02	-03	-04	-05	-06	-07	-08	Примечание
				Документация										
А4			3.006-КР-1.1.5 СБ.	Сборочный чертеж	X	X	X	X	X	X	X	X	X	
А3			3.006-КР-1.1.6	Опалубочный чертеж	X	X	X	X	X	X	X	X	X	
А3			3.006-КР-1.1 Н.У.1	Номенклатура	X	X	X	X	X	X	X	X	X	
А3			3.006-КР-1.1 Т.О	Техническое описание	X	X	X	X	X	X	X	X	X	
				Сборочные единицы см. чертеж 3.006-КР-1.03.1.00.0										
				Материалы										

Гл.спец.	Вижер		12.87
Рейтинг	Рекуть		12.87
Ст.инж.	Шишакова		12.87
Н.контр.	Усомич		08.88

3.006-КР-1.1.4

Плиты съемные ПС-1÷ПС-9

Стадия	Лист	Листов
Р	1	2

институт ЛЕНЖИЛПРОЕКТ

Формат А4

Инв.№подл. | Подпись и дата | Взам.инв.№

Формат	Зона	Поз.	Обозначение	Наименование	Кол. на испол. 3.006-КР-1.1.4 –	-01	-02	-03	-04	-05	-06	-07	-08	Примечание
				Бетон (γ=2100 кг/м³) ВТ-5	0.016	0.021	0.015	0.01	0.015	0.011	0.006	0.01	0.003	м³
				паркет	0.008			0.006			0.004			м³
				линолеум		0.002			0.004			0.001		м³
				цементно-песчаный р-р В15			0.006			0.006			0.004	м³

3.006-КР-1.1.4 | Лист 2

Копировал: | Формат А4

11

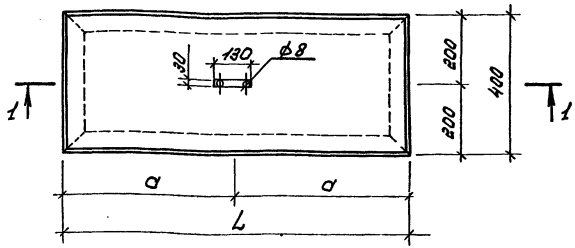

Рис.1

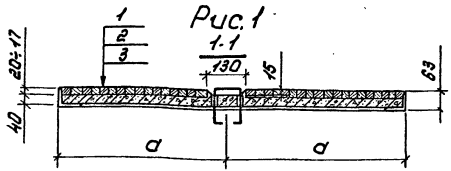

1. Паркет на мастике
2. Бетон (γ=2100 кг/м³) В 7,5
3. Уголок L 63×5 ГОСТ 8509-72*

Рис.2

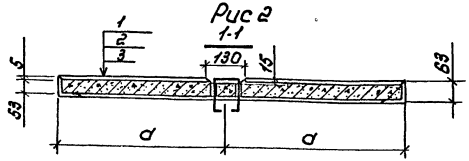

1. Линолеум (γ=1350 кг/м³) или плитка ПХВ на мастике.
2. Бетон (γ=2100 кг/м³) В 7,5
3. Уголок L 63×5 ГОСТ 8509-72*

Рис.3

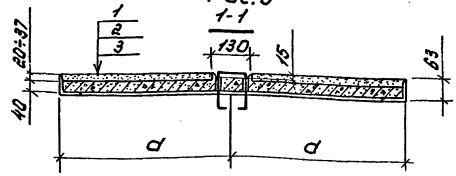

1. Цементно-песчаный р-р В15
2. Бетон (γ=2100 кг/м³) В 7,5
3. Уголок L 63×5 ГОСТ 8509-72*

Обозначение	Марка плиты	Масса плиты кг.	L	a	Рис.
3.006-КР-1.1.5	ПС-1	55	1000	500	1
-01	ПС-2	64	1000	500	2
-02	ПС-3	64	1000	500	3
-03	ПС-4	37	700	350	1
-04	ПС-5	43	700	350	2
-05	ПС-6	43	700	350	3
-06	ПС-7	26	500	250	1
-07	ПС-8	30	500	250	2
-08	ПС-9	30	500	250	3

Инв.№ подл. | Подпись и дата | Взам.инв.№

Гл.спец.	Викер		12.87	3.006-КР-1.1.5 СБ
Вед.инж.	Рекутъ		12.87	Плиты съемные ПС-1÷ПС-9 Сборочный чертеж
Ст.инж.	Шишаковский		12.87	Стадия: Р; Лист: 1; Листов: 1
Техник	Розанова		12.87	Институт ЛЕННИЛПРОЕКТ
Н.контр.	Хомич		08.88	

Копировал: Формат А3

Формат	Зона	Поз.	Обозначение		Наименование	Кол.	Примечан.
					Документация		
А4			3.006-КР-1.1.7	С.Б.	Сборочный чертеж		
А3			3.006-КР-1.1	Т.О	Техническое описание		
			3.006-КР-1.1.7		ПС1 ÷ ПС3		
					Сборочные единицы		
А4		1	3.006-КР-1.1.8		Рама РМ-1	1	
А4		2	3.006-КР-1.1.10		Сетка С-1	1	
					Детали		
А4		3	3.006-КР-1.1.12		Петля П-1	1	
			3.006-КР-1.1.7	-01	ПС4 ÷ ПС-6		
					Сборочные единицы		
А4		1	3.006-КР-1.1.8	-01	Рама РМ-2	1	
А4		2	3.006-КР-1.1.10	-01	Сетка С-2	1	
					Детали		
А4		3	3.006-КР-1.1.12		Петля П-1	1	
			3.006-КР-1.1.7	-02	ПСТ ÷ ПС9		
					Сборочные единицы		
А4		1	3.006-КР-1.1.8	-02	Рама РМ-3	1	
А4		2	3.006-КР-1.1.10	-02	Сетка С-3	1	
					Детали		
А4		3	3.006-КР-1.1.12		Петля П-1	1	

Инв.№ подл. | Подпись и дата | Взам.инв.№

Гл.спец.	Вижер		12.87	3.006-КР-1.1.6
Вед.инж.	Рекуть		12.87	Плиты съемные ПС1÷ПС3 Армирование
Ст.инж.	Шишкакова		12.87	Стадия: Р; Лист 1; Листов 1
Техник	Розанова		12.87	Институт ЛЕНЖИЛПРОЕКТ
Н.контр.	Хомич		08.88	

Копировала: [illegible] Формат А4

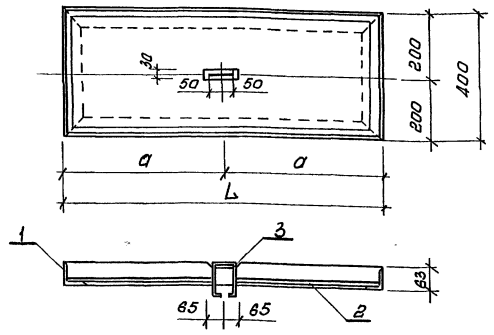

Обозначение	Марка	L	a
3.006-КР-1.1.7	ПС1 ÷ ПС3	1000	500
-01	ПС4 ÷ ПС-8	700	350
-02	ПСТ ÷ ПС-9	500	250

Инв.№ подл. | Подпись и дата | Взам.инв.№

Гл.спец.	Вижер		12.87	3.006-КР-1.1.7 СБ
Вед.инж.	Рекуть		12.87	Плиты съемные ПС1÷ПС3 Армирование Сборочный чертеж
Ст.инж.	Шишкакова		12.87	Стадия: Р; Масса; Масштаб; Лист 1; Листов 1
Техник	Розанова		12.87	Институт ЛЕНЖИЛПРОЕКТ
Н.контр.	Хомич		08.88	

Копировала: [illegible] Формат А4

Поз.	Обозначение	Наименование	Кол. на испол. 3.006-КР-1.03.1.01.0			Примечание
			—	-01	-02	
		Документация				
114	3.006.-КР-1.1.9 СБ	Сборочный чертеж				
		Детали				
		ГОСТ 8509-72*				
64	1 3.006-КР-1.1.8-1.	∠ 63×5 L = 1000	2			4.81кг
	-01	∠ 63×5 L = 700		2		3.37кг
	-02	∠ 63×5 L = 500			2	2.4кг
64	2 3.006-КР-1.1.8-2	∠ 63×5 B = 400	2	2	2	1.92кг

		3.006-КР-1.1.8	
		Рама РМ1÷РМ3	Стадия Р; Лист 1; Листов 1
			Институт ЛЕННИИПРОЕКТ
ГИ спец.	Викерь	12.87	
Вед. инж.	Рекуть	12.87	
Ст. инж.	Шишлакова	12.87	
Н. контр.	Хомич	08.88	

Копир. Формат А4

Инв. № подл. | Подпись и дата | Взам. инв. №

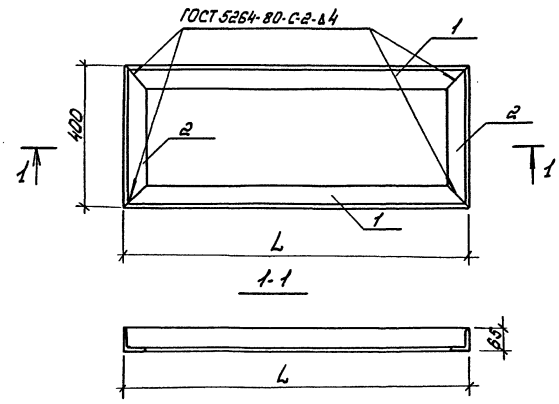

Обозначение	Марка рамы	Длина мм.	Масса кг
3.006-КР-1.1.9	РМ-1	1000	13,5
-01	РМ-2	700	10.6
-02	РМ-3	500	8.6

		3.006-КР-1.1.9.	СБ
		Рама РМ1÷РМ3 Сборочный чертеж	Стадия Р; Масса см. табл.; Масштаб 1:10
ГИ спец.	Викерь	12.87	Лист 1; Листов 8-1
Вед. инж.	Рекуть	12.87	
Ст. инж.	Шишлакова	12.87	Институт ЛЕННИИПРОЕКТ
Н. контр.	Хомич.	08.88	

Копир. Формат А4

Инв. № подл. | Подпись и дата | Взам. инв. №

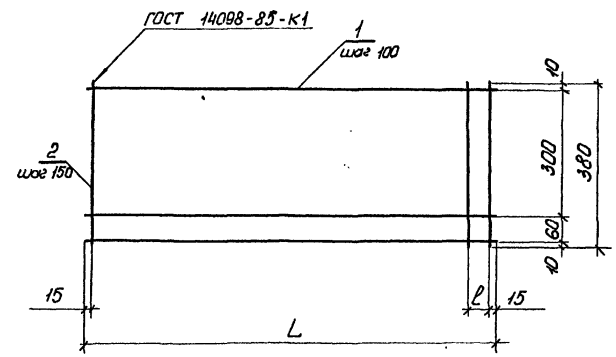

Обозначение	Марка	L, мм	l, мм	Масса, кг
3.006-КР-1.1.11	С-1	980	50	0.41
-01	С-2	680	50	0.32
-02	С-3	480	—	0.23

Гл.спец.	Винер		12.87
Вед.инж.	Рекуть		12.87
Ст.инж.	Шишлакова		12.87
Техник	Розанова		12.87
Н.контр.	Хомич		8.88

3.006-КР-1.1.11 С.Б.

Сетка арматурная С1÷С3
Сборочный чертеж.

Стадия	Масса	Масштаб
Р	см. табл.	
Лист 1	Листов 1	

институт ЛЕНИНГИПРОЕКТ

Копир. Формат А4

Инв.№ подл. | Подпись и дата | Взам.инв.№

Формат	Зона	Поз.	Обозначение		Наименование	Кол. на испол. -01	Кол. на испол. -02	Примечание
					Документация			
А4			3.006-КР-1.1.11	СБ	Сборочный чертеж	×	×	
					Детали			
					ГОСТ 6727-80*			
Б4		1	3.006-КР-1.1.10-1		ф3 Вр-I; L = 980	5		0.05 кг
				-01	ф3 Вр-I; L = 680		5	0.04 кг
				-02	ф3 Вр-I; L = 480	5		0.03 кг
Б4		2	3.006-КР-1.1.10-2		ф3 Вр-I; B = 380	8	6	4	0.02 кг

3.006-КР-1.1.10

Гл.спец.	Винер		12.87
Вед.инж.	Рекуть		12.87
Ст.инж.	Шишлакова		12.87
Техник	Розанова		12.87
Н.контр.	Хомич		8.88

Сетка арматурная С1÷С3.

Стадия	Лист	Листов
Р	1	1

институт ЛЕНИНГИПРОЕКТ

Формат А4

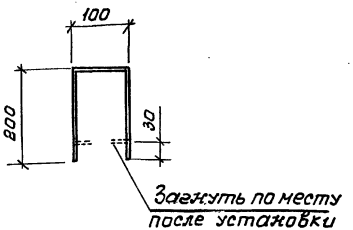

Формат	Зона	Поз.	Обозначение	Наименование	Кол.	Примеч.
А4			3.006-КР-1.1.12	П-1		
				Детали		
				ф8 А-I ГОСТ 5781-82*; l=500	1	0.2 кг

Гл.спец.	Вижер		12.87
Вед.инж.	Рекуть		12.87
Ст.инж.	Шишакова		12.87
Техник			12.87
Н.контр.	Хомич		11.88

3.006-КР-1.1.12

Петля строповочная П-1

Стадия	Масса	Масштаб
Р	0.2кг	
Лист 1	Листов 1	

институт ЛЕНЖИЛПРОЕКТ

Инв.№ подл. | Подпись и дата | Взам.инв.№

Формат А4

Марка элемента	Изделия арматурные: Арматура класса BpI ГОСТ 6727-80* ф3			Итого	Прокат марки ВСт3кп2 ГОСТ 8509-72* Швеллер		Итого	Всего	Изделия закладные: арматура класса AI ГОСТ 5781-82* ф8		Итого	Общий расход
ПС-1	0.41			0.41	13.5		13.5	13.91	0.2	0-2		14.11
ПС-2	0.41			0.41	13.5		13.5	13.91	0.2	0.2		14.11
ПС-3	0.41			0.41	13.5		13.5	13.91	0.2	0.2		14.11
ПС-4	0.32			0.32	10.6		10.6	10.92	0.2	0.2		11.12
ПС-5	0.32			0.32	10.6		10.6	10.92	0.2	0.2		11.12
ПС-6	0.32			0.32	10.6		10.6	10.92	0.2	0.2		11.12
ПС-7	0.23			0.23	8.6		8.6	8.83	0.2	0.2		9.03
ПС-8	0.23			0.23	8.6		8.6	8.83	0.2	0.2		9.03
ПС-9	0.23			0.23	8.6		8.6	8.83	0.2	0.2		9.03

Гл.спец.	Вижер		12.87
Вед.инж.	Рекуть		12.87
Ст.инж.	Шишакова		12.87
Техник	Розанова		12.87
Н.контр.	Хомич.		08.88

3.006-КР-1.1.13. РС

Ведомость расхода стали на элемент, кг

Стадия	Лист	Листов
Р	1	1

институт ЛЕНЖИЛПРОЕКТ

Инв.№ подл. | Подпись и дата | Взам.инв.№

Копировала: Ю-

Формат А1

Марка изделия	Эскиз	Размеры мм L	B	H	b	h	c	Класс бетона	Расход материалов на изделие: Бетон м³	Сталь кг: Натур.	Привед. к классу	Расход привед. стали на м³ бетона кг	Масса изделия кг	Ссылка на рабочие чертежи: Организация испол-жит.	Серия Выпуск шифр
П6g-15	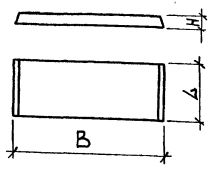	740	780	120				Б22.5	0.07	1.9	2.6	37.2	170	Харьковский промстройНИИпроект	Серия 3.006.1-2/82 Выпуск 1-2
П9g-15		740	1160	120					0.1	5.6	7.9	79.0	260		
П13g-11в		740	1480	120					0.13	12.0	17.0	131.1	330		
П15g-8		740	1840	180					0.18	12.8	18.1	113.3	410		
П17g-3		740	2160	120					0.19	8.9	12.5	66.0	480		
П21g-5		740	2480	180					0.29	18.0	24.5	84.6	730		
Л5g-8	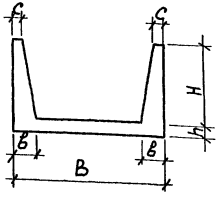	720	780	600	90	80	50	В15	0.11	5.0	6.9	62.4	280	Харьковский промстройНИИпроект	Серия 3.006.1-2/82 Выпуск 1-1
Л7g-5		720	1160	600	110	80	60		0.14	6.7	19.3	66.4	350		
Л11g-5		720	1480	600	100	100	60		0.18	16.2	22.7	126.3	450		
Л16g-5		720	1840	900	130	130	70		0.32	26.7	31.5	117.4	800		
Л19g-5		720	2160	600	120	140	80		0.32	27.3	31.8	118.1	800		
Л24g-5		720	2480	900	140	140	80		0.41	34.6	48.2	117.4	1030		

Инв.№ подл. | Подпись и дата | Взам.инв.№

Гл.спец.	Вижер		12.87
Вед.инж.	Рекуть		12.87
Ст.инж.	Шишакова		12.87
Техник	Разанова		12.87
Н.контр.	Хамич		08.88

3.006-КР-1.1 К.И 2

Номенклатура сборных элементов - лотков, плит покрытия.

Стадия	Лист	Листов
Р	1	1

институт ЛЕНЖИЛПРОЕКТ

Копировал:

Формат А3

Фрагмент схемы расположения лотков.

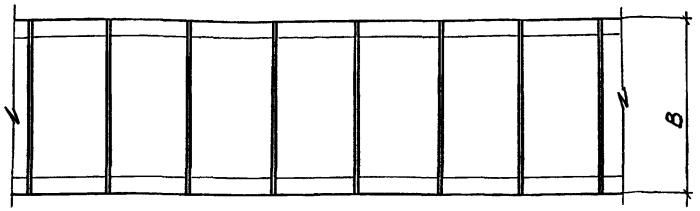

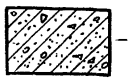

Фрагмент схемы расположения плит покрытия.

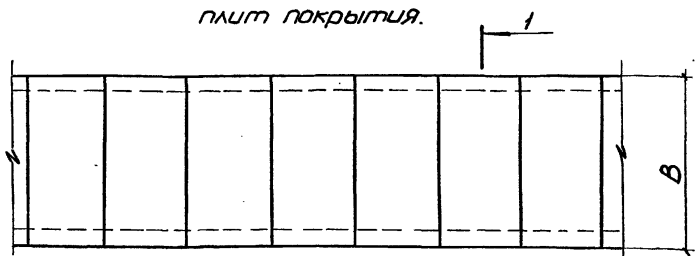

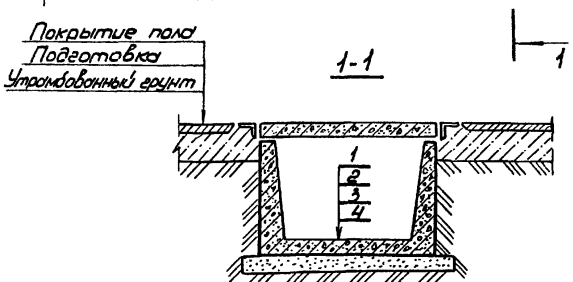

1. Сборный железобетонный лоток.
2. Обмазка битумом за 2 раза.
3. Песчаная подготовка 100 мм.
4. Утрамбованный грунт.

Марка канала	Ширина мм	Высота мм	Марка лотка	Марка плиты
КЛ-13	520	400	Л5д-8	П6д-15
КЛ-14	820	400	Л7д-5	П9д-15
КЛ-15	1100 ÷ 1300	600	Л11д-5	П13д-11б
КЛ-16	1500	900	Л16д-5	П15д-8
КЛ-17	1700 ÷ 1800	600	Л19д-5	П17д-3
КЛ-18	2200	900	Л24д-5	П21д-5

Гл.спец.	Винер		12.87
Вед.инж.	Рекуть		12.87
Ст.инж.	Шишлакова		12.87
Техник	Розанова		12.87
Н.контр.	Хомич		08.88

3.006-КР-1.1.14

Подпольные каналы из сборных элементов.

Стадия	Лист	Листов
Р	1	

институт ЛЕННИЛПРОЕКТ

Копир.

Формат А3

Согласовано:
ГИП Беренбейн
Гл.спец. О.В. Артамонова
Взам.инв.№
Подпись и дата
Инв.№ подл.

Фрагмент плана

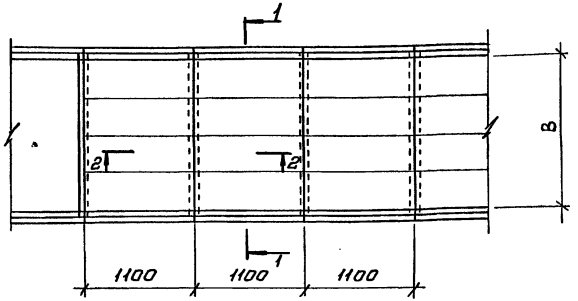

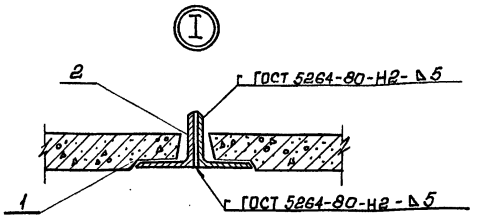

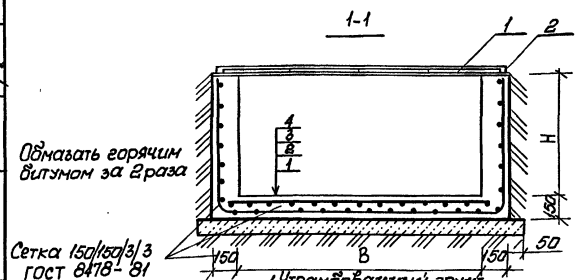

1. Утрамбованный грунт
2. Бетонная подготовка из бетона В7.5
3. Обмазка горячим битумом за 2 раза
4. Бетон класса В 15

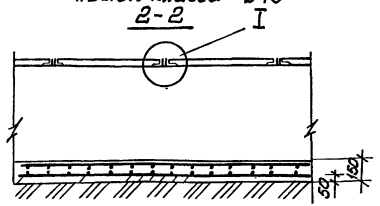

Марка канала	Ширина b мм	Высота H мм	Кол-во плит на 1 п.м.	b × b × d для жилых зданий	b × b × d для обществ зданий	Длина уголка
КЛ - 7	1100	700	3	L 63×5	L 63×5	1300
КЛ - 8	1300	700	4	L 63×5	L 63×5	1500
КЛ - 9	1500	900	4	L 63×5	L 70×5	1700
КЛ - 10	2200	900	6	L 70×5	L 90×6	2400
КЛ - 11	1700	700	5	L 63×5	L 70×5	1900
КЛ - 12	1800	700	5	L 63×5	L 70×5	2000

Гл.спец.	Винер	[signature]	12.87
Вед.ин.	Рекуть	[signature]	12.87
Ст.ин.	Шишлакова	[signature]	12.87
Техн.	Розанова	[signature]	12.87
Н.конт.	Хомич	[signature]	08.88

3.006-КР-1.1 15

Подпольные каналы для прокладки теплотрасс

Стадия	Лист	Листов
Р	1	2

Институт ЛЕНЖИЛПРОЕКТ

Согласовано: ГИП Березкин; Гл.спец. ОВ Артамонова

Инв.№ подл. 1747 | Подпись и дата 19.06.88 | Взам.инв.№

Копировала:

Формат А3

Марка поз.	Обозначение	Наименование	Кол.	Масса ед, кг	Примечание
		КЛ-7			
1	ЖС-00-00-33 1971г	Плита БПР-110	27	45	
2	ГОСТ 8510-72*	Уголок L63×5 ℓ=1300	20	6.2	
		ф3 Вр I ГОСТ 6727-80*	–	30.5	
		Материал			
		Бетон класса В15			4.2 м³
		Бетон класса В7.5			4.1 м³
		КЛ-8			
1	ЖС-00-00-33 1971г.	Плита БПР-110	36	45	
2	ГОСТ 8510-72*	Уголок L63×5 ℓ=1500	20	7.2	
		ф3 Вр I ГОСТ 6727-80*		33.7	
		Материал			
		Бетон класса В15			4.5 м³
		Бетон класса В7.5			4.5 м³
		КЛ-9			
1	ЖС-00-00-33 1971г.	Плита БПР-110	36	45	
2	ГОСТ 8510-72*	Уголок L63×5 ℓ=1700	20	8.2	
		ф3 Вр I ГОСТ 6727-80*		40.0	
		Материал			
		Бетон класса В15			5.6 м³

Марка поз.	Обозначение.	Наименование	Кол.	Масса ед, кг	Примечание.
		Бетон класса В7.5			5.3 м³
		КЛ-10			
1	ЖС-00-00-33 1971г	Плита БПР-110	54	45	
2	ГОСТ 8510-72*	Уголок L70×5 ℓ=2400	20	12.9	
		ф3 Вр ГОСТ 6727-80*		49.4	
		Материал			
		Бетон класса В15			6.45 м³
		Бетон класса В7.5			6.7 м³
		КЛ-11			
1	ЖС-00-00-33 1971г.	Плита БПР-110	45	45	
2	ГОСТ 8510-72*	Уголок L63×5 ℓ=1900	20	9.1	
		ф3 Вр ГОСТ 6727-80*		39.4	
		Материал			
		Бетон класса В15			5.1 м³
		Бетон класса В7.5			5.3 м³
		КЛ-12			
1	ЖС-00-00-33 1971г.	Плита БПР-110	45	45	
2	ГОСТ 8510-72*	Уголок L63×5 ℓ=2000	20	9.6	
		ф3 Вр ГОСТ 6727-80*		41.2	
		Материал			
		Бетон класса В15			5.25 м³
		Бетон класса В7.5			5.5 м³

Инв. № подл. | Подпись и дата | Взам. инв. №

Инв.№ подл.	Подпись и дата	Взам. инв.№
1747	19.02.88	

Формат	Зона	Поз.	Обозначение	Наименование	Кол. на исполн. 3.006-КР-1.1-16 —	-01	-02	-03	-04	-05	-06	-07	-08	-09	Примечание
				Документация											
А3			3.006-КР-1.1.17 СБ	Сборочный чертеж	X	X	X	X	X	X	X	X	X	X	
			3.006-КР-1.1 Т.О	Техническое описан	X	X	X	X	X	X	X	X	X	X	
				Сборочные единицы											
А4		1	3.006-КР-1.1.16-1 -02	Гильза Г-3	2						3				
			-03	Гильза Г-4		2						3			
			-04	Гильза Г-5			2						3		
			-05	Гильза Г-6				2						3	
			-06	Гильза Г-7					2						
			-07	Гильза Г-8						2					

Гл.спец.	Винер		12.87
Вед.инж.	Рекуть		12.87
Ст.инж.	Шишлаков		12.87
Н.контр.	Хомич		08.88

3.006-КР-1.1.16

Прокладка теплотрасс через наружные стены здания.

Стадия	Лист	Листов
Р	1	4

Институт ЛЕНЖИЛПРОЕКТ

Копир: [illegible]

Формат А4

Инв.№ подл.	Подпись и дата	Взам. инв.№

Формат	Зона	Поз.	Обозначение	Наименование	Кол. на исполн. 3.006-КР-1.1.16	-01	-02	-03	-04	-05	-06	-07	-08	-09	Примечание
				Детали											
				Швеллер ГОСТ 8240-72*											
Б4		2	3.006-КР-1.1.16 -2	[№14 l=1400 мм	2	2									17,2 кг
			-01	[№16 l=1700 мм			2	2							24,1 кг
			-02	[№16 l=1900 мм.					2	2					27,0 кг
			-03	[№16 l=1800 мм.							2	2			25,6 кг
			-04	[№16 l=2300 мм									2	2	32,7 кг
А4		3	3.006-КР-1.1.16- -3	Стяжка М20-											
				-100058 ГОСТ 7798-70*	3	3	3	3	3	3	3	3	3	3	2,5 кг
				Стандартные изделия											
		4		Гайка М20,5 ГОСТ 5915-70*	3	3	3	3	3	3	3	3	3	3	0,01 кг
				Мойка 20.01.019 ГОСТ 11371-78	3	3	3	3	3	3	3	3	3	3	0,002 кг
				Материал											
		5		Бетон класса В7,5	0,28	0,23	0,49	0,34	0,49	0,39	0,36	0,27	0,71	0,48	м³
		6		Стеклоткань Т-13	0,45	0,45	0,78	0,78	1,05	1,05	0,65	0,65	1,2	1,2	м²
				-80(90) ГОСТ 19170-73											
		7		Пакля ГОСТ 16183-77	0,5	0,5	0,5	0,5	0,5	0,5	0,7	0,7	0,7	0,7	м³

3.006-КР-1.1.16

Лист 2

Копир: [illegible]

Формат А4

Инв.№подл. | Подпись и дата | Взам.инв.№

Формат	Зона	Поз.	Обозначение	Наименование	Кол. на испол. 3.006-КР-1.1.16 -10	-11	-12	-13	-14	Примечание
				Документация						
А3			3.006-КР-1.1.17 СБ	Сборочный чертеж						
А3			3.006-КР-1.1.1 Т.О	Техническое описание						
				Сборочные единицы						
А4		1	3.006-КР-1.1.16-1-06	Гильза Г-7	3					
			-07	—"— Г-8		3				
			-02	—"— Г-3			4			
			-03	—"— Г-4				4		
			-04	—"— Г-5					4	
				Детали						
				Швеллер ГОСТ 8240-72						
Б4		2	3.006-КР-1.1-16-2 -05	[N18 ℓ = 2600	2	2			2	42,4кг
			-06	[N16 ℓ = 2000			2			28,4кг

3.006-КР-1.1.16 Лист 3

Формат А4

Инв.№подл. | Подпись и дата | Взам.инв.N

Формат	Зона	Поз.	Обозначение	Наименование	Кол. на испол. 3.006-КР-1.1.16 -10	-11	-12	-13	-14	Примечание
			-07	[N16 ℓ = 2200				2		31,2кг
А4		3	3.006-КР-1.1.16-3	Стяжка М20-1000. 58						
				ГОСТ 7798-70*	3	3	3	3	3	2,5кг
				Стандартные изделия						
Б4		4		Гайка М20.5						
				ГОСТ 5915-70 *	3	3	3	3	3	0,01кг
				Шайба 20.01.019 ГОСТ 11371-78	3	3	3	3	3	0,002кг
				Материал						
		5		Бетон класса В7.5	0,69	0,54	0,34	0,35	0,34	м3
		6		Стеклоткань Т-13-ТО(90) ГОСТ 19170-73	1,5	1,5	0,75	0,85	1,1	м2
		7		Пакля ГОСТ 16183-77	0,7	0,7	0,9	0,9	0,9	м3

3.006-КР-1.1.16 Лист 4

Копир. Формат А4

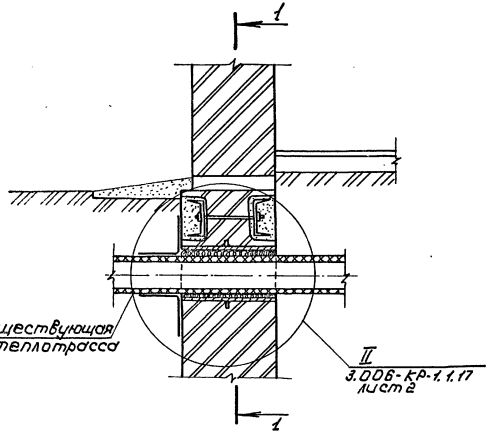

Схема 1

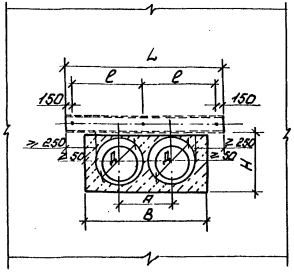

Схема 2

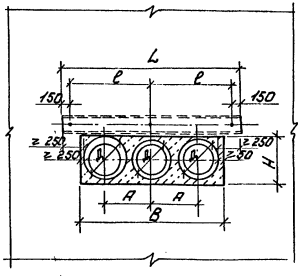

Схема 3

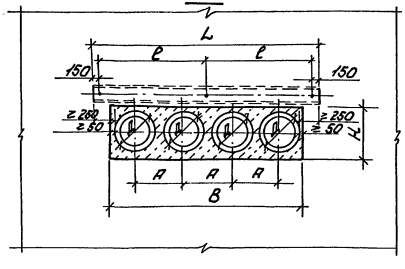

				3.006-КР-1.1.17 СБ			
				Прокладка теплотрасс через наружные стены здания	Стадия	Масса	Масштаб
Гл.спец	Винер		12.87		Р	—	—
Вед.инж.	Ревуть		12.87				
Ст.инж.	Шишлакова		12.87	Сборочный чертеж	Лист 1	Листов-2	
Техник	Розанова		12.87		Институт ЛЕНЖИЛПРОЕКТ		
Н.контр	Хомич		08.88				

Копировала:

Формат А3

Инв.№ подл.	Подпись и дата	Взам.инв.№	Гл.спец	Гл.спец	Верендей	Артамонов
1947	14.08.88					

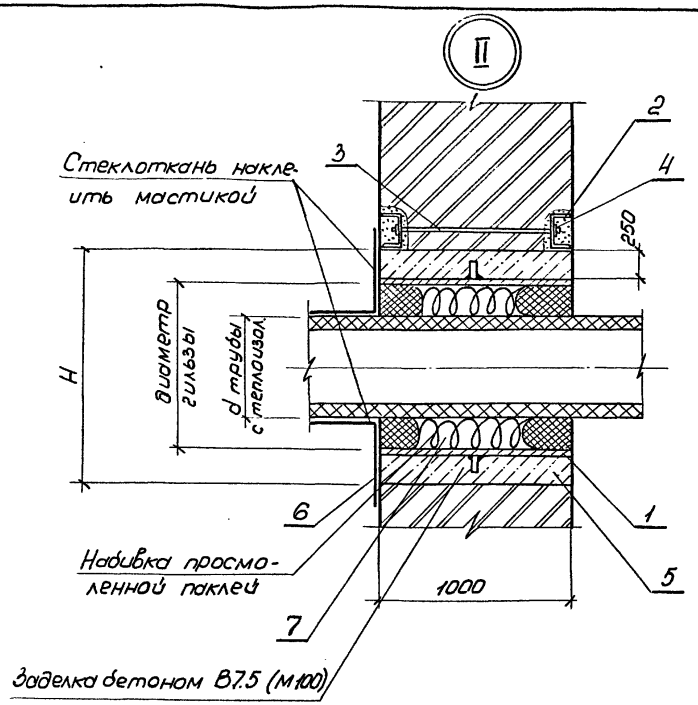

Обозначение	Гильза		Расстояние между трубами A	Проемы		Длина швеллера L, мм	№ [швеллера	Расстояние между болтами l	Номер схемы
	Диаметр D	δ мм		B	H				
3.006-КР-1.2.17	325	8	350	900	500	1400	14	550	1
-01	377	9	400	900	500	1400	14	550	1
-02	426	9	500	1200	650	1700	16	700	1
-03	530	9	550	1200	650	1700	16	700	1
-04	600	9	600	1400	750	1900	16	800	1
-05	630	9	650	1400	750	1900	16	800	1
-06	325	8	350	1300	500	1800	16	750	2
-07	377	9	400	1300	500	1800	16	750	2
-08	426	9	500	1750	650	2300	16	1000	2
-09	530	9	550	1750	650	2300	16	1000	2
-10	600	9	600	2050	750	2600	18	1150	2
-11	630	9	650	2050	750	2600	18	1150	2
-12	325	8	350	1500	450	2000	16	850	3
-13	377	9	400	1700	500	2200	16	950	3
-14	426	9	500	2050	550	2600	18	1150	3

Инв.№ подл.	Подпись и дата	Взам.инв.№	ГИП	Беренбейн	
1047	19.02.88		Гл.спец. ОВ	Артамонова	

3.006-КР-1.1.17 СБ

Лист 2

Копир. [illegible] Формат А3

Инв. № подл.	Подпись и дата	Взам. инв. №
1947	19.12.88 [illegible]	

Формат	Зона	Поз.	Обозначение	Наименование	Кол. на исполн. 3.006-КР-1.1.18 —	-01	-02	-03	-04	-05	-06	-07	-08	-09	Примечание
				Документация											
А3			3.006-КР-1.1.19 СБ	Сборочный чертеж	X	X	X	X	X	X	X	X	X	X	
А3			3.006-КР-1.1 Т.О	Техническое описан	X	X	X	X	X	X	X	X	X	X	
				Сборочные единицы											
А4		1	3.006-КР-1.1.17 -1	Гильза Г-1	2						3				
			-01	Гильза Г-2		2						3			
			-02	Гильза Г-3			2						3		
			-03	Гильза Г-4				2						3	
			-04	Гильза Г-5					2						
			-05	Гильза Г-6						2					

				3.006-КР-1.1.18			
Гл. спец.	Винер	[illegible]	12.87	Прокладка теплотрасс, через внутренние стены подвала	Стадия	Лист	Листов
Вед. инж.	Рекуть	[illegible]	12.87		Р	1	4
Ст. инж.	Шишлакова	[illegible]	12.87		Институт ЛЕНЖИЛПРОЕКТ		
Н. контр.	Хомич	[illegible]	08.88				

Копир: [illegible] Формат А4

Инв. № подл.	Подпись и дата	Взам. инв. №

Формат	Зона	Поз.	Обозначение	Наименование	Кол. на исполн. 3.006-КР-1.1.18 —	-01	-02	-03	-04	-05	-06	-07	-08	-09	Примечание
				Детали											
				Швеллер ГОСТ 8240-72*											
Б4		2	3.006-КР-1.1.18 -2	[№14 l=1100	2	2									
			-01	[№16 l=1350			2	2							
			-02	[№16 l=1600					2	2					
			-03	[№16 l=1500							2	2			
			-04	[№16 l=1900									2	2	
А4		3	3.006-КР-1.1.18 -3	Стяжка М20-1000.58											
				ГОСТ 7798-70*	3	3	3	3	3	3	3	3	3	3	2,5 кг
				Стандартные изделия											
		4		Гайка М20,5 ГОСТ 5915-70*	3	3	3	3	3	3	3	3	3	3	0,01кг
				Шайба 20,01.019 ГОСТ 11371-78	3	3	3	3	3	3	3	3	3	3	0,002кг
				Материал											
		5		Бетон класса В7,5	0,24	0,20	0,36	0,30	0,56	0,41	0,36	0,31	0,55	0,46	м³
		6		Пакля ГОСТ 16183-77	0,2	0,2	0,2	0,3	0,3	0,3	0,45	0,45	0,45	0,45	м³

3.006-КР-1.1-18 Лист 2

Копир: [illegible] Формат А4

25

Инв. N подл.	Подпись и дата	Взам. инв. N
1147		

Формат	Зона	Поз.	Обозначение	Наименование	Кол. на исполн. 3.006-КР-1.1.18 -10	-11	-12	-13	-14	Примечание
				Документация						
А3			3.006-КР-1.1.19 СБ	Сборочный чертеж	×	×	×	×	×	
А3			3.006-КР-1.1 ТО	Техническое описание	×	×	×	×	×	
				Сборочные единицы						
А4		1	3.006-КР-1.1.18 -1	Гильза Г-1			4			
			-01	» Г-2				4		
			-02	» Г-3					4	
			-04	» Г-5	3					
			-05	» Г-6		3				
				Детали						
				Швеллер ГОСТ 8240-72*						
Б4		2	3.006-КР-1.1.18-2 -05	С N16 ℓ=2250	2	2			2	
			-04	С N16 ℓ=1900			2	2		

ЛЖП N 170-100-07.03.86

3.006-КР-1.1.18

Лист 3

Формат А4

Инв. N подл.	Подпись и дата	Взам. инв. N

Формат	Зона	Поз.	Обозначение	Наименование	Кол. на исполн. 3.006-КР-1.1.18 -10	-11	-12	-13	-14	Примечание
А4		3	3.006-КР-1.1.18-3	Стяжка М20-1000.58						
				ГОСТ 7798-70*	3	3	3	3	3	2.5кг
				Стандартные изделия						
Б4		4		Гайка М20.5 ГОСТ 5915-70*	3	3	3	3	3	0.01кг
				Шайба 20.01.019 ГОСТ 11371-78	3	3	3	3	3	0.002кг
				Материал						
		5		Бетон класса В.7.5	0.84	0.60	0.49	0.40	0.55	$м^3$
		6		Пакля ГОСТ 16183-77	0.45	0.45	0.2	0.3	0.4	$м^3$

ЛЖП N 170-100-07.03.86.

3.006-КР-1.1.18

Лист 4

Копир. Нов

Формат А4

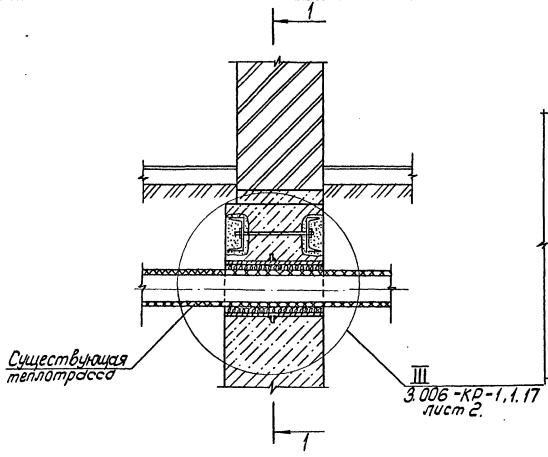

Схема 1

1-1

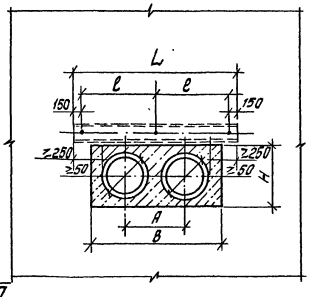

Схема 2

1-1

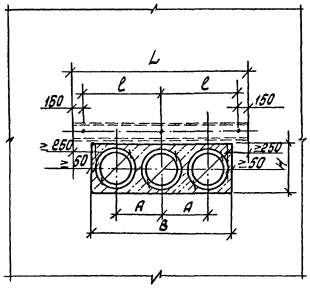

Схема 3

1-1

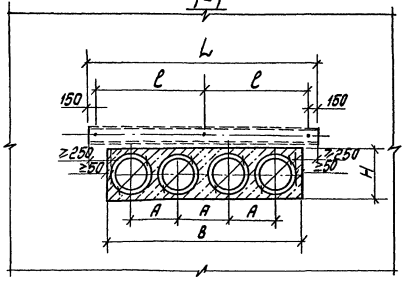

				3.006-КР-1.1.19		СБ	
				Прокладка теплотрассы через внутренние стены подвала Сборочный чертеж.	Стадия	Масса	Масштаб
Гл.спец.	Винер		12.87		Р		
Вед.инж.	Рекуть		12.87				
Ст.инж.	Шишлакова		12.87		Лист 1	Листов 2	
Техник	Розанова		12.87		институт ЛЕНЖИЛПРОЕКТ		
Н.контр.	Хомич.		08.88				

Инв.№ подл. | Подпись и дата | Взам.инв.№ | ГИП | Гл.спец.ОВ | Беренбейн | Артамонова

Копир.

Формат А3

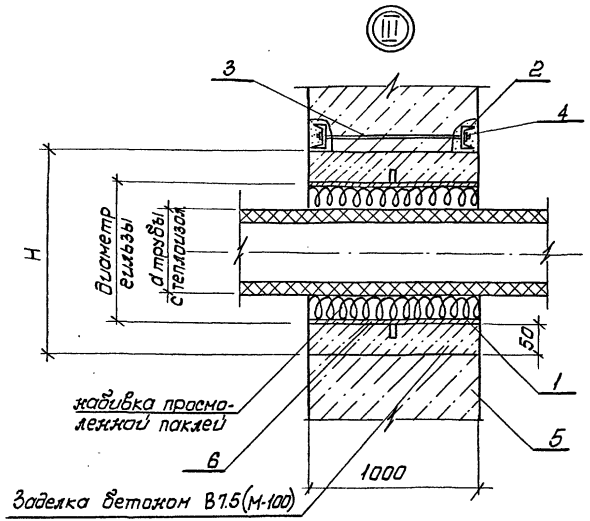

Обозначение	Гильза		Расстояние между трубами	Проемы		Длина швеллера L, мм	№ C швеллера	Расстояние между болтами l, мм	Номер схемы
	Диаметр Д мм	δ мм		B, мм	H, мм				
3.006-КР-1.1.19 0	219	6	350	800	400	1100	14	400	1
-01	273	7	400	800	400	1100	14	400	1
-02	325	8	500	1050	500	1350	16	525	1
-03	377	9	550	1050	500	1350	16	525	1
-04	426	9	600	1300	650	1600	16	650	1
-05	530	9	650	1300	650	1600	16	650	1
-06	219	6	350	1200	400	1500	16	600	2
-07	273	7	400	1200	400	1500	16	600	2
-08	325	8	500	1600	500	1900	16	800	2
-09	377	9	550	1600	500	1900	16	800	2
-10	426	9	600	1950	650	2250	16	975	2
-11	530	9	650	1950	650	2250	16	975	2
-12	219	6	350	1600	400	1900	16	800	3
-13	273	7	400	1600	400	1900	16	800	3
-14	325	8	500	1950	450	2250	16	975	3

Инв.№ подл.	Подпись и дата	Взам.инв.№	ГИП	Берждейк
			Гл.спец.ОВ	Артамонова

3.006-КР-1.1.19 СБ

Лист 2

Копировала: [signature] Формат А3

Инв.№подл. | Подпись и дата | Взам.инв.№

Формат	Зона	Поз.	Обозначение	Наименование	Кол. на испол. 3.006-КР-1.1.20 –	-01	-02	-03	-04	-05	-06	-07	Примечание
				Документация									
А4			3.006-КР-1.1.21 СБ	Сборочный чертеж									
А3			3.006-КР-1.1. ТО	Техническое описание									
				Детали									
				ГОСТ 8732-78									
Б4		1	3.006-КР-1.1.20 ÷ 1	Труба ф219 ℓ=1000	1								
			-01	—»— ф 273 ℓ=1000		1							31,5кг
			-02	—»— ф325 ℓ=1000			1						45,9кг
			-03	—»— ф377 ℓ=1000				1					62,5кг
			-04	—»— ф 426 ℓ=1000					1				81,7кг
													92,6кг

			3.006-КР-1.1.20
Гл.спец.	Винер		12.87
Вед.инж.	Рекунь		12.87
Ст.инж.	Шишлакова		12.87
Н.контр.	Хомич		08.88

Гильзы Г1÷Г8

Стадия	Лист	Листов
Р	1	2

институт ЛЕНИНИЛПРОЕКТ

Формат А4

Инв.№подл. | Подпись и дата | Взам.инв.№

Формат	Зона	Поз.	Обозначение	Наименование	Кол. на испол. 3.006-КР-1.1.20 –	-01	-02	-03	-04	-05	-06	-07	Примечание
			-05	—»— ф 530 ℓ=1000						1			115,6кг
			-06	—»— ф 600 ℓ=1000							1		131,2кг
			-07	—»— ф 630 ℓ=1000								1	137,8кг
А4		2	3.006-КР-1.1.20 - 2	Планка МК-1	1								3,2кг
			-01	—»— МК-2		1							4,4кг
			-02	—»— МК-3			1						4,8кг
			-03	—»— МК-4				1					5,7кг
			-04	—»— МК-5					1				6,7кг
			-05	—»— МК-6						1			8,7кг
			-06	—»— МК-7							1		13,0кг
			-07	—»— МК-8								1	15,7кг

3.006-КР-1.1.20	Лист 2

Копир. Формат А4

62

ГОСТ 5264-80-Т1-Ав

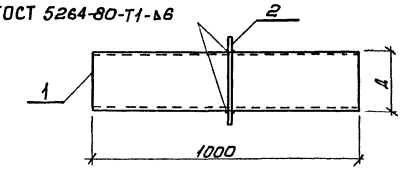

№ п/п	Обозначение	Марка гильзы	Д мм	Марка планки	Вес гильзы
1.	3.006-КР-1.1.21	Г-1	219	МК-1	34.7
2.	-01	Г-2	273	МК-2	50.3
3.	-02	Г-3	325	МК-3	67.3
4.	-03	Г-4	377	МК-4	87.4
5.	-04	Г-5	426	МК-5	99.3
6.	-05	Г-6	530	МК-6	124.3
7.	-06	Г-7	600	МК-7	144.2
8.	-07	Г-8	630	МК-8	153.5

Инв.№ подл. | Подпись и дата | Взам.инв.№

Гл.спец.	Вижер		12.87
Ведущ.	Рекуть		12.87
Ст.инж.	Шилякова		12.87
Н.контр.	Хомич		0888

3.006-КР-1.1.21 СБ

Гильзы Г-1 ÷ Г-8 Сборный чертеж

Стадия	Масса	Масштаб
Р	см. табл.	
Лист 1	Листов 1	

институт ЛЕНЖИЛПРОЕКТ

Копировал:

Формат А4

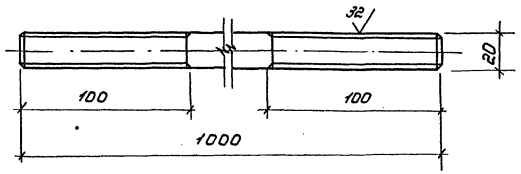

					3.006-КР-1.1.22		
					Стяжка М20-1000×58 ГОСТ 7798-70	Стад. Р	Масса 2,5кг	Масштаб 1:2
Гл.спец.	Винер			12.87		Лист 1	Листов 2
Вед.инж.	Ревуть			12.87			
Ст.инж.	Шишлакова			12.87			
Техник	Розакова			12.87	Пруток ф20 ГОСТ 5781-82* Р.1000 ст.3 ГОСТ 380-71	Институт ЛЕННИИПРОЕКТ	
Н.контр.	Хомич			08.88			

Копир: Формат А4

Инв.№ подл. | Подпись и дата | Взам.инв.№

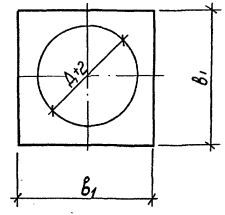

Обозначение	Марка планки	Д+2 мм	B_1 мм
3.006-КР-1.1.-24	МК-1	221	300
-01	МК-2	275	350
-02	МК-3	327	400
-03	МК-4	379	450
-04	МК-5	428	500
-05	МК-6	532	600
-06	МК-7	602	700
-07	МК-8	632	750

Гл.спец.	Винер		12.87
Вед.инж.	Рекуть		12.87
Ст.инж.	Шишакова		12.87
Н.контр.	Хомич		08.88

3.006-КР-1.1.24 СБ

Планка МК-1÷МК-8 Сборочный чертеж

Стадия	Масса	Масштаб
Р	см. табл.	
Лист 1	Листов 1	

Институт ЛЕННИИПРОЕКТ

Инв.№подл. | Подпись и дата | Взам.инв.№

Копир.

Формат А3

Поз.	Обозначение	Наименование	Кол. на испол. 3.006-КР-1.06.0.01.2								Примечание
			-	-01	-02	-03	-04	-05	-06	-07	
		Документация									
	3.006-КР-1.1.24 СБ	Сборочный чертеж									
		Детали									
		ГОСТ 82-70									
А4	3.006-КР-1.1.23	полоса 8х300 ℓ=300	1								3,2кг
	-01	—"— 8х360 ℓ=360		1							4,4кг
	-02	—"— 8х400 ℓ=400			1						4,8кг
	-03	—"— 8х450 ℓ=450				1					5,7кг
	-04	—"— 8х500 ℓ=500					1				6,7кг
	-05	—"— 8х600 ℓ=600						1			8,7кг
	-06	—"— 8х700 ℓ=700							1		13,0кг
	-07	—"— 8х750 ℓ=750								1	15,7кг

3.006-КР-1.1.23

Гл.спец.	Винер		12.87
Вед.инж.	Рекуть		12.87
Ст.инж.	Шишакова		12.87
Н.контр.	Хомич		08.88

Планка МК-1÷МК-8

Стадия	Лист	Листов
Р	1	1

Институт ЛЕННИИПРОЕКТ

Формат А4

Инв.№подл. | Подпись и дата | Взам.инв.№

gost.e-ecolog.ru