ТИПОВЫЕ МАТЕРИАЛЫ ДЛЯ ПРОЕКТИРОВАНИЯ

902-09-46.88

КАМЕРЫ И КОЛОДЦЫ ДОЖДЕВОЙ КАНАЛИЗАЦИИ

АЛЬБОМ VI

СТРОИТЕЛЬНЫЕ ИЗДЕЛИЯ ДЛЯ АРМИРОВАНИЯ ПЕРЕПАДНЫХ КАМЕР

23831-06
Цена 6-31

gost.e-ecolog.ru

ТИПОВЫЕ МАТЕРИАЛЫ ДЛЯ ПРОЕКТИРОВАНИЯ

902-09-46.88

КАМЕРЫ И КОЛОДЦЫ ДОЖДЕВОЙ КАНАЛИЗАЦИИ

СОСТАВ ПРОЕКТА:

Альбом I - Пояснительная записка
Альбом II - Дождеприемные колодцы
Альбом III - Колодцы круглые для труб dy=300-1200мм
Альбом IV - Колодцы прямоугольные для труб dy=300-1600мм.
Альбом V - Камеры перепадные для труб dy=300-1600мм
Альбом VI - Строительные изделия для армирования перепадных камер.

АЛЬБОМ VI

Разработаны проектным институтом
„Гипрокоммундортране" МЖКХ РСФСР

Главный инженер института В.И. Макаров
Главный инженер проекта Л.Н. Львов

Утвержден и введен в действие Министерством
жилищно-коммунального хозяйства РСФСР
Приказ №70 от 20.03. 1989г.

© ЦИТП Госстроя СССР, 1989 ...

Обозначение	Наименование	Стр.
	Содержание	2
КЖ.И.1 СБ	Сетка арматурная С1	3
КЖ.И.1	Сетка арматурная С1	4-5
КЖ.И.2 СБ	Сетка арматурная С2	6
КЖ.И.2	Сетка арматурная С2.	7-8
КЖ.И.РС1	Ведомость расхода стали.	9-10
КЖ.И.3 СБ	Сетка арматурная С1.	11
КЖ.И.3 СБ	Ведомость стержней.	12
КЖ.И.3	Сетка арматурная С1.	13-15
КЖ.И.4 СБ	Сетка арматурная С2.	16
КЖ.И.4	Сетка арматурная С2.	17-19
КЖ.И.5 СБ	Сетка арматурная С3.	20
КЖ.И.5	Сетка арматурная С3.	21-22
КЖ.И.РС2	Ведомость расхода стали.	23-25
КЖ.И.6	Сетка арматурная С1.	26-27
КЖ.И.7 СБ	Сетка арматурная С4.	27
КЖ.И.7	Сетка арматурная С4.	28
КЖ.И.8 СБ	Сетка арматурная С2 и С3.	29
КЖ.И.8 СБ	Ведомость стержней С2 и С3.	30
КЖ.И.8	Сетки арматурные С2 и С3.	31-32
КЖ.И.9	Сетка арматурная С5.	33
КЖ.И.10	Сетка арматурная С6.	34
КЖ.И.11 СБ	Сетка арматурная С7.	35-37
КЖ.И.11 СБ	Ведомость стержней С7.	38-40
КЖИ.11	Сетка арматурная С7.	41-50
КЖ.И.12 СБ	Сетка арматурная С8.	51-54
КЖ.И.12	Сетка арматурная С8.	55-64

Обозначение	Наименование	Стр.
КЖ.И.13 СБ	Сетка арматурная С9	65
КЖ.И.13	Сетка арматурная С9	66-67
КЖ.И.14 СБ	Сетка арматурная С10.	68
КЖ.И.14	Сетка арматурная С10.	69-70
КЖ.И.РС3	Ведомость расхода стали.	71-79
КЖ.И.15	Стремянка Ст.1 ÷ Ст 5.	80
КЖ.И.16	Закладная деталь.	81
ТУ	Технические условия	81

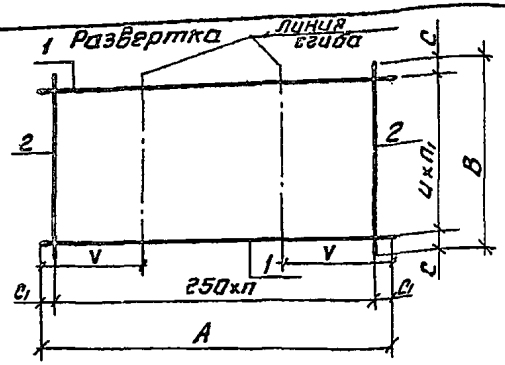

Обозначение	Марка	Размеры, мм A	У	C_1	В	Ш	С	Кол-во п	$п_1$	Масса, кг.
1	2	3	4	5	6	7	8	9	10	11
902-09-46.88- КЖ.И.1	С1-1	3100	800	50	1520	245	25	12	6	17.78
-01	С1-2									23.66
-02	С1-3				1410	225	30			17.46
-03	С1-4									23.34
-04	С1-5				1520	245	25			17.78
-05	С1-6									23.66
-06	С1-7				1410	225	30			17.46
-07	С1-8									23.34
-08	С1-9				1520	245	25			17.78
-09	С1-10									17.78
-10	С1-11					200	60		7	19.69
-11	С1-12				1410	250	80		5	15.55
-12	С1-13									15.55
-13	С1-14					200	105		6	17.46
-14	С1-15	3550	1025	25	1520	200	60	14	7	22.58
-15	С1-16					150	85		9	26.96
-16	С1-17					245	25		6	27.13
-17	С1-18				1410	190	40		7	22.21
-18	С1-19					150	30		9	26.59
-19	С1-20					250	80		5	23.60

1	2	3	4	5	6	7	8	9	10	11
-20	С1-21	3600	1050	50	1520	200	60	14	7	22.83
-21	С1-22									30.63
-22	С1-23					160	40		9	37.03
-23	С1-24					245	25		6	20.61
-24	С1-25					200	60		7	22.83
-25	С1-26				1410	190	40			22.46
-26	С1-27									30.26
-27	С1-28					160	65		8	33.46
-28	С1-29					250	80		5	18.02
-29	С1-30					190	40		7	22.46

Нач. отд	Ширинский		06.88
Н.контр	Аверин		06.88
Гл. спец	Лусяцкий		06.88
Нач. гр.	Аверин		06.88
Исполн.	Резникова		06.88
			06.88

ТМП 902-09-46.88 -КЖ.И.1 СБ

Сетка арматурная С1.

Стадия	Масса	Масштаб
РП	Сн.табл.	б/м
Лист	Листов 8	

МЖКХ РСФСР
Гипрокоммундортранс г. Москва

Копировал: Федотова 23831-06 4 Формат А3

Форм.	Зона	Поз.	Обозначение	Наименование	Кол.	Примеч.
				Документация		
А4			ТУ	Технические условия		
А3			РС1	Ведомость расхода стали		
			Переменные данные	для исполнений:		
				КЖС.У.1		
				Детали		
А3		1	902-09-46.88 - КЖС.У.1.1	А-II-10-ГОСТ 5781-82* ℓ=3100	7	1.91кг
А3		2	902-09-46.88 - КЖС.У.1.2	А-I-6-ГОСТ 5781-82* ℓ=1520	13	0.34кг
				КЖС.У.1-01		
А3		1	КЖС.У.1-01.1	А-II-12-ГОСТ 5781-82* ℓ=3100	7	2.75кг
А3		2	КЖС.У.1-01.2	А-I-6-ГОСТ 5781-82* ℓ=1520	13	0.34кг
				КЖС.У.1-02		
А3		1	-02.1	А-II-10-ГОСТ 5781-82* ℓ=3100	7	1.91кг
А3		2	-02.2	А-I-6-ГОСТ 5781-82* ℓ=1410	13	0.31кг
				КЖС.У.1-03		
А3		1	-03.1	А-II-12-ГОСТ 5781-82* ℓ=3100	7	2.75кг
А3		2	-03.2	А-I-6-ГОСТ 5781-82* ℓ=1410	13	0.31кг
				КЖС.У.1-04		
А3		1	-04.1	А-II-10-ГОСТ 5781-82* ℓ=3100	7	1.91кг
А3		2	-04.2	А-I-6-ГОСТ 5781-82* ℓ=1520	13	0.34кг
				КЖС.У.1-05		
А3		1	-05.1	А-II-12-ГОСТ 5781-82* ℓ=3100	7	2.75кг
А3		2	-05.2	А-I-6-ГОСТ 5781-82* ℓ=1520	13	0.34кг
				КЖС.У.1-06		
А3		1	-06.1	А-II-10-ГОСТ 5781-82* ℓ=3100	7	1.91кг
А3		2	-06.2	А-I-6-ГОСТ 5781-82* ℓ=1410	13	0.31кг
				КЖС.У.1-07		
А3		1	-07.1	А-II-12-ГОСТ 5781-82* ℓ=3100	7	2.75кг
А3		2	-07.2	А-I-6-ГОСТ 5781-82* ℓ=1410	13	0.31кг

Форм.	Зона	Поз.	Обозначение	Наименование	Кол.	Примеч.
				КЖС.У.1-08		
А3		1	902-09.46.80 - КЖС.У.1-08.1	А-II-10 ГОСТ 5781-82* ℓ=3100	7	1.91кг
А3		2	902-09.46.80 - КЖС.У1-08.2	А-I-6 ГОСТ 5781-82* ℓ=1520	13	0.34кг
				КЖС.У.1-09		
А3		1	-09.1	А-III-10 ГОСТ 5781-82* ℓ=3100	7	1.91кг
А3		2	-09.2	А-I-6 ГОСТ 5781-82* ℓ=1520	13	0.34кг
				КЖС.У.1-10		
А3		1	-10.1	А-III-10 ГОСТ 5781-82* ℓ=3100	8	1.91кг
А3		2	-10.2	А-I-6 ГОСТ 5781-82* ℓ=1520	13	0.34кг
				КЖС.У.1-11		
А3		1	-11.1	А-II-10 ГОСТ 5781-82* ℓ=3100	6	1.91кг
А3		2	-11.2	А-I-6 ГОСТ 5781-82* ℓ=1410	13	0.31кг
				КЖС.У.1-12		
А3		1	-12.1	А-III-10 ГОСТ 5781-82* ℓ=3100	6	1.91кг
А3		2	-12.2	А-I-6 ГОСТ 5781-82* ℓ=1410	13	0.31кг
				КЖС.У.1-13		
А3		1	-13.1	А-III-10 ГОСТ 5781-82* ℓ=3100	7	1.91кг
А3		2	-13.2	А-I-6 ГОСТ 5781-82* ℓ=1410	13	0.31кг
				КЖС.У.1-14		
А3		1	-14.1	А-II-10 ГОСТ 5781-82* ℓ=3550	8	2.19кг
А3		2	-14.2	А-I-6 ГОСТ 5781-82* ℓ=1520	15	0.34кг

Нач. отд.	Ширинский		06.88
Н.контр.	Аверин		06.88
Гл. спец.	Дусячкий		06.88
Нач. гр.	Аверин		06.88
Исполн.	Резенкова		06.88

ТМП 902-09-46.88 -КЖС.У.1

Сетка арматурная С1.

Стадия	Лист	Листов
РП	1	2

МЖКХ РСФСР
Гипрокоммунстрой
г. Москва

Формат	Зона	Поз.	Обозначение	Наименование	Кол.	Примеч.
				КЖ.И.1-15		
А3		1	902-09-46.88-КЖ.И.1-15.1	А-II-10-ГОСТ5781-82* l=3550	10	2.19кг
А3		2	902-09-46.88-КЖ.И.1-15.2	А-I-6-ГОСТ5781-82* l=1520	15	0.34кг.
				КЖ.И.1-16		
А3		1	-16.1	А-II-12-ГОСТ5781-82* l=3550	7	3.15кг
А3		2	-16.2	А-I-6-ГОСТ5781-82* l=1520	15	0.34кг
				КЖ.И.1-17		
А3		1	-17.1	А-II-10-ГОСТ5781-82* l=3550	8	2.19кг
А3		2	-17.2	А-I-6-ГОСТ5781-82* l=1410	15	0.31кг.
				КЖ.И.1-18		
А3		1	-18.1	А-II-10-ГОСТ5781-82* l=3550	10	2.19кг
А3		2	-18.2	А-I-6-ГОСТ5781-82* l=1410	15	0.31кг
				КЖ.И.1-19		
А3		1	-19.1	А-II-12-ГОСТ5781-82* l=3550	6	3.15кг
А3		2	-19.2	А-I-6-ГОСТ5781-82* l=1410	15	0.31кг
				КЖ.И.1-20		
А3		1	-20.1	А-III-10-ГОСТ5781-82* l=3600	8	2.22кг
А3		2	-20.2	А-I-6-ГОСТ5781-82* l=1520	15	0.34кг.
				КЖ.И.1-21		
А3		1	-21.1	А-II-12-ГОСТ5781-82* l=3600	8	3.20кг
А3		2	-21.2	А-I-6-ГОСТ5781-82* l=1520	15	0.34кг.
				КЖ.И.1-22		
А3		1	-22.1	А-II-12-ГОСТ5781-82* l=3600	10	3.20кг.
А3		2	-22.2	А-I-6-ГОСТ5781-82* l=1520	15	0.34кг
				КЖ.И.1-23		
А3		1	-23.1	А-II-10-ГОСТ5781-82* l=3600	7	2.22кг.
А3		2	-23.2	А-I-6-ГОСТ5781-82* l=1520	15	0.34кг.

Формат	Зона	Поз.	Обозначение	Наименование	Кол.	Примеч.
				КЖ.И.1-24		
А3		1	902-09-46.88 -КЖ.И.1-24.1	А-III-10-ГОСТ5781-82* l=3600	8	2.22кг
А3		2	902-09-46.88 -КЖ.И.1-24.2	А-I-6-ГОСТ5781-82* l=1520	15	0.34кг
				КЖ.И.1-25		
А3		1	-25.1	А-III-10-ГОСТ5781-82* l=3600	8	2.22кг
А3		2	-25.2	А-I-6-ГОСТ5781-82* l=1410	15	0.31кг
				КЖ.И.1-26		
А3		1	-26.1	А-III-12-ГОСТ5781-82* l=3600	8	3.20кг
А3		2	-26.2	А-I-6-ГОСТ5781-82* l=1410	15	0.31кг
				КЖ.И.1-27		
А3		1	-27.1	А-II-12-ГОСТ5781-82* l=3600	9	3.20кг
А3		2	-27.2	А-I-6-ГОСТ5781-82* l=1410	15	0.31кг.
				КЖ.И.1-28		
А3		1	-28.1	А-II-10-ГОСТ5781-82* l=3600	6	2.22кг
А3		2	-28.2	А-I-6-ГОСТ5781-82* l=1410	15	0.31кг
				КЖ.И.1-29		
А3		1	-29.1	А-II-10-ГОСТ5781-82* l=3600	8	2.22кг
А3		2	-29.2	А-I-6-ГОСТ5781-82* l=1410	15	0.31кг.

Копировал: Федотова. 23831-06 Б Формат А3

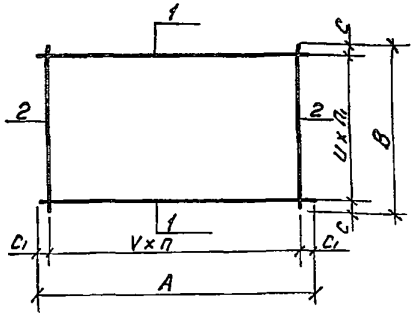

Обозначение	Марка	Размеры, мм A	V	C_1	B	U	c	Кол-во n	n_1	Масса кг
1	2	3	4	5	6	7	8	9	10	11
902-09-46.88- кж.и.2	С2-1	2150	250	75	1520	245	25	8	6	12.33
-01	С2-2									16,40
-02	С2-3				1410	225	30			12.11
-03	С2-4									16.18
-04	С2-5				1520	245	25			12.33
-05	С2-6									16.40
-06	С2-7				1410	225	30			12.11
-07	С2-8									16.18
-08	С2-9	2350	250	50	1520	245	25	9	6	13.52
-09	С2-10									
-10	С2-11					200	60		7	14.97
-11	С2-12				1410	250	80		5	15.55
-12	С2-13									
-13	С2-14					200	105		6	11.83
-14	С2-15	2550	250	25	1520	200	60	10	7	16.30
-15	С2-16					150			9	19.44
-16	С2-17					245			6	19.56
-17	С2-18				1410	190			7	16.03
-18	С2-19					150			9	19.17
-19	С2-20					250			5	17.03

1	2	3	4	5	6	7	8	9	10	11
-20	С2-21	2750	250	125	1520	200	60	10	7	17.34
-21	С2-22									23,24
-22	С2-23					160	40		9	28.14
-23	С2-24					245	25		6	15.64
-24	С2-25					200	60		7	17.34
-25	С2-26				1410	190	40			17.01
-26	С2-27									22.91
-27	С2-28					160	65		8	25.31
-28	С2-29					250	80		5	13.61
-29	С2-30					190	40		7	17.01

				ТМП 902-09-46.88		-кж.и.2СБ
				Сетка арматурная С2	Стадия	Масса	Масштаб
					РП	См.табл.	б/м
Нач.отд	Ширинский		06.88		Лист	Листов 1
Н.контр.	Яверин		06.88		МЖКХ РСФСР Гипрокоммундортранс г. Москва	
Гл.спец	Дуськцкий		06.88			
Нач.гр.	Яверин		06.88			
Исполн.	Резникова		06.88			

Копировал: Федотова 23831-06 7 Формат А3

Формат	Зона	Поз.	Обозначение	Наименование	Кол.	Примеч.
				Документация		
А4			ТУ	Технические условия		
А3			РС1	Ведомость расхода стали		
			Переменные данные	для исполнений:		
				КЖС.У.2		
				Детали		
А3		1	902-09-46.88-КЖС.У.2.1	А-II-10-ГОСТ 5781-82*ℓ=2150	7	1.33кг
А3		2	902-09-46.88-КЖС.У.2.2	А-I-6-ГОСТ 5781-82*ℓ=1520	9	0.34кг
				КЖС.У.2-01		
А3		1	902-09-46.88-КЖС.У.2-01.1	А-II-12-ГОСТ 5781-82*ℓ=2150	7	1.91кг
А3		2	902-09-46.88-КЖС.У.2-01.2	А-I-6-ГОСТ 5781-82*ℓ=1520	9	0.34кг
				КЖ.И.2-02		
А3		1	-02.1	А-II-10-ГОСТ 5781-82*ℓ=2150	7	1.33кг
А3		2	-02.2	А-I-6-ГОСТ 5781-82*ℓ=1410	9	0.31кг
				КЖС.У.2-03		
А3		1	-03.1	А-II-12-ГОСТ 5781-82*ℓ=2150	7	1.91кг
А3		2	-03.2	А-I-6-ГОСТ 5781-82*ℓ=1410	9	0.31кг
				КЖС.У.2-04		
А3		1	-04.1	А-II-10-ГОСТ 5781-82*ℓ=2150	7	1.33кг
А3		2	-04.1	А-I-6-ГОСТ 5781-82*ℓ=1520	9	0.34кг
				КЖС.У.2-05		
А3		1	-05.1	А-II-12-ГОСТ 5781-82*ℓ=2150	7	1.91кг
А3		2	-05.2	А-I-6-ГОСТ 5781-82*ℓ=1520	9	0.34кг
				КЖС.У.2-06		
А3		1	-06.1	А-II-10-ГОСТ 5781-82*ℓ=2150	7	1.33кг
А3		2	-06.2	А-I-6-ГОСТ 5781-82*ℓ=1410	9	0.31кг
				КЖС.У.2-07		
А3		1	-07.1	А-II-12-ГОСТ 5781-82*ℓ=2150	7	1.91кг
А3		2	-07.2	А-I-6-ГОСТ 5781-82*ℓ=1410	9	0.31кг

Формат	Зона	Поз.	Обозначение	Наименование	Кол.	Примеч.
				КЖС.У.2-08		
А3		1	902-09-46.80-КЖС.У.2-08.1	А-II-10-ГОСТ 5781-82*ℓ=2350	7	1.45кг
А3		2	902-09-46.80-КЖС.У.2-08.2	А-I-6-ГОСТ 5781-82*ℓ=1520	10	0.34кг
				КЖС.У.2-09		
А3		1	-09.1	А-III-10-ГОСТ 5781-82*ℓ=2350	7	1.45кг
А3		2	-09.2	А-I-6-ГОСТ 5781-82*ℓ=1520	10	0.34кг
				КЖС.У.2-10		
А3		1	-10.1	А-III-10-ГОСТ 5781-82*ℓ=2350	8	1.45кг
А3		2	-10.2	А-I-6-ГОСТ 5781-82*ℓ=1520	10	0.34кг
				КЖС.У.2-11		
А3		1	-11.1	А-II-10-ГОСТ 5781-82*ℓ=2350	6	1.45кг
А3		2	-11.2	А-I-6-ГОСТ 5781-82*ℓ=1410	10	0.31кг
				КЖС.У.2-12		
А3		1	-12.1	А-III-10-ГОСТ 5781-82*ℓ=2350	6	1.45кг
А3		2	-12.2	А-I-6-ГОСТ 5781-82*ℓ=1410	10	0.31кг
				КЖС.У.2-13		
А3		1	-13.1	А-III-10-ГОСТ 5781-82*ℓ=2350	7	1.45кг
А3		2	-13.2	А-I-6-ГОСТ 5781-82*ℓ=1410	10	0.31кг
				КЖС.У.2-14		
А3		1	-14.1	А-II-10 ГОСТ 5781-82*ℓ=2550	8	1.57кг
А3		2	-14.2	А-I-6-ГОСТ 5781-82*ℓ=1520	11	0.34кг

Нач.отд	Ширинский		
Н.контр.	Аверин		
Гл.спец.	Пусацкий		
Нач.гр.	Аверин		
Исполн.	Резенкова		

ТМП 902-09-46.8 -КЖС.У.2

Сетка арматурная С2

Стадия	Лист	Листов
РП	1	2

МЖКХ РСФСР Гипрокоммунтрансстрой г. Москва

Копировал: [illegible] 23831-06 8 Формат А3

Формат	Зона	Поз	Обозначение	Наименование	Кол.	Примеч.
				КЖ.И.2-15		
А3		1	902-09-46.88 КЖ.И.2-15.1	А-II-10-ГОСТ5781-82* ℓ=2550	10	1,57кг
А3		2	902-09-46.88. КЖ.И.2-15.2	А-I-6-ГОСТ5781-82* ℓ=1520	11	0,34кг
				КЖ.И.2-16		
А3		1	-16.1	А-II-12-ГОСТ5781-82* ℓ=2550	7	2,26кг
А3		2	-16.2	А-I-6-ГОСТ5781-82* ℓ=1520	11	0,34кг
				КЖ.И.2-17		
А3		1	-17.1	А-II-10-ГОСТ5781-82* ℓ=2550	8	1,57кг
А3		2	-17.2	А-I-6-ГОСТ5781-82* ℓ=1410	11	0,31кг.
				КЖ.И.2-18		
А3		1	-18.1	А-II-10-ГОСТ5781-82* ℓ=2550	10	1,57кг
А3		2	-18.2	А-I-6-ГОСТ5781-82* ℓ=1410	11	0,31кг
				КЖ.И.2-19		
А3		1	-19.1	А-II-12-ГОСТ5781-82* ℓ=2550	6	2,26кг
А3		2	-19.2	А-I-6-ГОСТ5781-82* ℓ=1410	11	0,31кг
				КЖ.И.2-20		
А3		1	-20.1	А-III-10-ГОСТ5781-82* ℓ=2750	8	1,70кг
А3		2	-20.2	А-I-6-ГОСТ5781-82* ℓ=1520	11	0,34кг
				КЖ.И.2-21		
А3		1	-21.1	А-II-12-ГОСТ5781-82* ℓ=2750	8	2,44кг
А3		2	-21.2	А-I-6-ГОСТ5781-82* ℓ=1520	11	0,34кг
				КЖ.И.2-22		
А3		1	-22.1	А-II-12-ГОСТ5781-82* ℓ=2750	10	2,44кг
А3		2	-22.2	А-I-6-ГОСТ5781-82* ℓ=1520	11	0,34кг
				КЖ.И.2-23		
А3		1	-23.1	А-II-10-ГОСТ5781-82* ℓ=2750	7	1,70кг
А3		2	-23.2	А-I-6-ГОСТ5781-82* ℓ=1520	11	0,34кг.

Формат	Зона	Поз.	Обозначение	Наименование	Кол.	Примеч.
				КЖ.И.2-24		
А3		1	902-09-46.88 КЖ.И.2-24.1	А-II-10-ГОСТ5781-82* ℓ=2750	8	1,70кг
А3		2	902-09-46.88 КЖ.И.2-24.2	А-I-6-ГОСТ5781-82* ℓ=1520	11	0,94кг
				КЖ.И.2-25		
А3		1	-25.1	А-III-10-ГОСТ5781-82* ℓ=2750	8	1,70кг
А3		2	-25.2	А-I-6-ГОСТ5781-82* ℓ=1410	11	0,31кг
				КЖ.И.2-26		
А3		1	-26.1	А-II-12-ГОСТ5781-82* ℓ=2750	8	2,44кг
А3		2	-26.2	А-I-6-ГОСТ5781-82* ℓ=1410	11	0,31кг
				КЖ.И.2-27		
А3		1	-27.1	А-II-12-ГОСТ5781-82* ℓ=2750	9	2,44кг
А3		2	-27.2	А-I-6-ГОСТ5781-82* ℓ=1410	11	0,31кг
				КЖ.И.2-28		
А3		1	-28.1	А-II-10-ГОСТ5781-82* ℓ=2750	6	1,70кг
А3		2	-28.2	А-I-6-ГОСТ5781-82* ℓ=1410	11	0,31кг
				КЖ.И.2-29		
А3		1	-29.1	А-III-10-ГОСТ5781-82* ℓ=2750	8	1,70кг
А3		2	-29.2	А-I-6-ГОСТ5781-82* ℓ=1410	11	0,31кг

Копировал: Федотова 23831-06 9 Формат А3

Ведомость расхода стали на сетку, кг

Марка сетки	Изделия арматурные							
	Арматура класса							Всего
	AI		AII			AIII		
	ГОСТ 5781-82*							
	ф6	Итого	ф10	ф12	Итого	ф10	Итого	
1	2	3	4	5	6	7	8	9
С1-1	4,39	4,39	13,39	—	13,39	—	—	17,78
С2-1	3,04	3,04	9,29	—	9,29	—	—	12,33
С1-2	4,39	4,39	—	19,27	19,27	—	—	23,66
С2-2	3,04	3,04	—	13,36	13,36	—	—	16,40
С1-3	4,07	4,07	13,39	—	13,39	—	—	17,46
С2-3	2,82	2,82	9,29	—	9,29	—	—	12,11
С1-4	4,07	4,07	—	19,27	19,27	—	—	23,34
С2-4	2,82	2,82	—	13,36	13,36	—	—	16,18
С1-5	4,39	4,39	13,39	—	13,39	—	—	17,78
С2-5	3,04	3,04	9,29	—	9,29	—	—	12,33
С1-6	4,39	4,39	—	19,27	19,27	—	—	23,66
С2-6	3,04	3,04	—	13,36	13,36	—	—	16,40
С1-7	4,07	4,07	13,39	—	13,39	—	—	17,46
С2-7	2,82	2,82	9,29	—	9,29	—	—	12,11
С1-8	4,07	4,07	—	19,27	19,27	—	—	23,34
С2-8	2,82	2,82	—	13,36	13,36	—	—	16,18
С1-9	4,39	4,39	13,39	—	13,39	—	—	17,78
С2-9	3,37	3,37	10,15	—	10,15	—	—	13,52
С1-10	4,39	4,39	—	—	—	13,39	13,39	17,78
С2-10	3,37	3,37	—	—	—	10,15	10,15	13,52
С1-11	4,39	4,39	—	—	—	15,30	15,30	19,69
С2-11	3,37	3,37	—	—	—	11,60	11,60	14,97
С1-12	4,07	4,07	11,48	—	11,48	—	—	15,55
С2-12	3,13	3,13	8,70	—	8,70	—	—	11,83
С1-13	4,07	4,07	—	—	—	11,48	11,48	15,55
С2-13	3,13	3,13	—	—	—	8,70	8,70	11,83
С1-14	4,07	4,07	—	—	—	13,39	13,39	17,46
С2-14	3,13	3,13	—	—	—	8,70	8,70	11,83
С1-15	5,06	5,06	17,52	—	17,52	—	—	22,58
С2-15	3,71	3,71	12,59	—	12,59	—	—	16,30
С1-16	5,06	5,06	21,90	—	21,90	—	—	26,96
С2-16	3,71	3,71	15,73	—	15,73	—	—	19,44

Нач.отд	Ширинский	[signature]	06.88	ТМП 902-09-46.88 — КЖ.ЦРС1
Н.контр	Аверин	[signature]	06.88	Ведомость расхода стали на сетки С1 и С2.
Гл.спец	Лусяцкий	[signature]	06.88	
Нач.гр.	Аверин	[signature]	06.88	
Исполн	Резенкова	[signature]	06.88	

Стадия	Лист	Листов
РП	1	2

МЖКХ РСФСР
Гипрокоммундорстрой
г. Москва

Копировал: Федотова 23831-06 10 Формат А3

Марка сетки	Изделия арматурные							Всего
	Арматура класса							
	AI		AII			AIII		
	ГОСТ 5781-82*							
	ф6	Итого	ф10	ф12	Итого	ф10	Итого	
1	2	3	4	5	6	7	8	9
С1-17	5.06	5.06	—	22.07	22.07	—	—	27.13
С2-17	3,71	3,71	—	15,85	15,85	—	—	19,56
С1-18	4,69	4,69	17,52	—	17,52	—	—	22.21
С2-18	3,44	3,44	12,59	—	12,59	—	—	16.03
С1-19	4,69	4,69	21.90	—	21.90	—	—	26,59
С2-19	3,44	3,44	15,73	—	15,73	—	—	19,17
С1-20	4,69	4,69	—	18,91	18,91	—	—	23,60
С2-20	3,44	3,44	—	13,59	13,59	—	—	17.03
С1-21	5.06	5.06	—	—	—	17.77	17.77	22.83
С2-21	3,74	3,74	—	—	—	13,60	13,60	17,34
С1-22	5.06	5.06	—	25,57	25,57	—	—	30.63
С2-22	3.74	3,74	—	19,50	19,50	—	—	23,24
С1-23	5.06	5.06	—	31,97	31.97	—	—	37.03
С2-23	3,74	3,74	—	24,40	24,40	—	—	28,14
С1-24	5.06	5.06	15.65	—	15,65	—	—	20.71
С2-24	3,74	3,74	11,90	—	11,90	—	—	15,64
С1-25	5.06	5.06	17,74	—	17,77	—	—	22.83
С2-25	3,74	3,74	13,60	—	13,60	—	—	17,34

1	2	3	4	5	6	7	8	9
С1-26	4.69	4.69	—	—	—	17.77	17.77	22.46
С2-26	3,41	3,41	—	—	—	13,60	13,60	17.01
С1-27	4,69	4,69	—	25,57	25,57	—	—	30.26
С2-27	3,41	3,41	—	19,50	19,50	—	—	22,91
С1-28	4.69	4,69	—	28.77	28.77	—	—	33,46
С2-28	3,41	3,41	—	21,90	21,90	—	—	25,31
С1-29	4.69	4,69	13,33	—	13,33	—	—	18.02
С2-29	3,41	3,41	10.20	—	10.20	—	—	13,61
С1-30	4.69	4.69	17,77	—	17,77	—	—	22,46
С2-30	3,41	3,41	13,60	—	13,60	—	—	17,01

Копировал: Федотова 23831-06 Формат А3

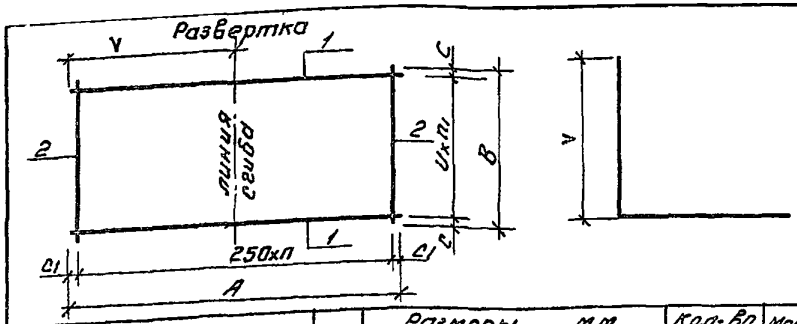

Обозначение	Марка	Размеры, мм А	У	С1	В	U	С	Кол-во п	п1	Масса кг
1	2	3	4	5	6	7	8	9	10	11
902-09-46.88 КЖ.И.3	С1-1	1350	800	50	870	250	60	5	3	4,49
-01	С1-2	1390	820	70	1270	240	35	5	5	6,84
-02	С1-3					200			6	7,69
-03	С1-4	1560	780	30	750	230	30	6	3	5,02
-04	С1-5	1390	820	70	1250	240	25	5	5	6,82
-05	С1-6									9,08
-06	С1-7	1560	780	30	740	230		6	3	5,00
-07	С1-8					160	50		4	5,96
-08	С1-9	1640	820	70	1240	290	40			9,21
-09	С1-10					230	45		5	10,67
-10	С1-11	1560	780	30	740		25		3	5,00
-11	С1-12					170	30		4	5,96
-12	С1-13	1640	820	70	1240	200	20	6	6	9,01
-13	С1-14					160	60		7	13,58
-14	С1-15				730	300	65		2	5,50
-15	С1-16					160	45		4	6,19
-16	С1-17				1230	230	40		5	10,65
-17	С1-18									7,98
-18	С1-19									7,98
-19	С1-20	1350	800	50	870	270	30	5	3	4,49
-20	С1-21					250	60			4,49
-21	С1-22	1560	1030	30	1270	200	35	6	6	8,71

1	2	3	4	5	6	7	8	9	10	11
902-09-46.88 - КЖ.И.-22	С1-23	1560	1030	30	1270	130	50	6	9	11,6
-23	С1-24					240	35		5	7,75
-24	С1-25		780		750	230	30		3	5,02
-25	С1-26					160	55		4	5,98
-26	С1-27	1810	1030		1250	240	25	7	5	11,86
-27	С1-28					200			6	13,47
-28	С1-29					240			5	8,92
-29	С1-30	1560	780		740	230		6	3	5,00
-30	С1-31					170	30		4	5,96
-31	С1-32	1810	1030		1240	230	45	7	5	1184
-32	С1-33					120	80		9	13,37
-33	С1-34					230	45		5	8,90
-34	С1-35	1560	780		740	160	50	6	4	5,96
-35	С1-36					230	25		3	6,69
-36	С1-37	1810	1030		1240	160	60	7	7	11,13
-37	С1-38						60			15,06
-38	С1-39					230	45		5	8,90
-39	С1-40	1640	820	70	730	200	65	6	3	5,18
-40	С1-41						45		4	8,41
-41	С1-42	1810	1030	30	1230	160	55	7	7	15,04
-42	С1-43									15,04
-43	С1-44					290	35		4	7,76
-44	С1-45					230	40		5	8,88

Нач. отд	Ширшкий		06.88
Н.контр.	Аверин		06.88
Гл. спец	Лусяцкий		06.88
Нач. гр.	Аверин		06.88
Исполн.	Сачкова		06.88
			06.88

ТМП 902-09-46.88 - КЖ.И.3СБ

Сетка арматурная С1.

Стадия	Масса	Масштаб
РП	Сутаб.	б/м
Лист 1	Листов 2	

МЖКХ РСФСР Гипрокоммундортранс г. Москва

Копировал: Федотова 23831-06 12 Формат А3

Ведомость стержней

Марка сетки	Поз.	Эскиз
С1-1	1	800 550
С1-2	1	820 570
С1-3	1	820 570
С1-4	1	780 780
С1-5	1	820 570
С1-6	1	820 570
С1-7	1	780 780
С1-8	1	780 780
С1-9	1	820 820
С1-10	1	820 820
С1-11	1	780 780
С1-12	1	780 780
С1-13	1	820 820
С1-14	1	820 820
С1-15	1	820 820
С1-16	1	820 820
С1-17	1	820 820
С1-18	1	820 820
С1-19	1	820 820
С1-20	1	800 550
С1-21	1	800 550
С1-22	1	1030 530
С1-23	1	1030 530
С1-24	1	1030 530
С1-25	1	780 780
С1-26	1	780 780
С1-27	1	1030 780
С1-28	1	1030 780
С1-29	1	1030 780

Марка сетки	Поз.	Эскиз
С1-30	1	780 780
С1-31	1	780 780
С1-32	1	1030 780
С1-33	1	1030 780
С1-34	1	1030 780
С1-35	1	780 780
С1-36	1	780 780
С1-37	1	1030 780
С1-38	1	1030 780
С1-39	1	1030 780
С1-40	1	820 820
С1-41	1	820 820
С1-42	1	1030 780
С1-43	1	1030 780
С1-44	1	1030 780
С1-45	1	1030 780

				ТМП902-09-46.88— КЖ.И.3			
Нач. отд.	Ширинский	[signature]	06.88	Ведомость стержней сетки С1.	Стадия	Лист	Листов
Н.контр.	Аверин	[signature]	06.88		РП		1
Гл.спец.	Дусяцкий	[signature]	06.88		МЖКХ РСФСР Гипрокоммундортранс г. Москва		
Нач. гр.	Аверин	[signature]	06.88				
Исполн.	Сочкова	[signature]	06.88				

Копировал: Федотова 23831-06 13 Формат А3

Формат	Зона	Поз.	Обозначение	Наименование	Кол.	Примеч.
				Документация		
А4			ТУ	Технические условия		
А3			РС2	Ведомость расхода стали		
			Переменные данные для исполнений:			
				КЖС.И.3		
				Детали		
А3		1	902-09-46.88 - КЖС.И.3.1	А-III-10 ГОСТ 5781-82* ℓ=1350	4	0.83 кг
А3		2	902-09-46.88 - КЖС.И.3-2	А-I-6 ГОСТ 5781-82* ℓ=870	6	0.19 кг
				КЖС.И.3-01		
А3		1	902-09-46.88-КЖС.И.3-01.1	А-III-10 ГОСТ 5781-82* ℓ=1390	6	0.86 кг
А3		2	902-09-46.88-КЖС.И.3-01.2	А-I-6 ГОСТ 5781-82* ℓ=1270	6	0.28 кг
				КЖС.И.3-02		
А3		1	-02.1	А-III-10 ГОСТ 5781-82* ℓ=1390	7	0.86 кг
А3		2	-02.2	А-I-6 ГОСТ 5781-82* ℓ=1270	6	0.28 кг
				КЖС.И.3-03		
А3		1	-03.1	А-III-10 ГОСТ 5781-82* ℓ=1560	4	0.96 кг
А3		2	-03.2	А-I-6 ГОСТ 5781-82* ℓ= 750	7	0.17 кг
				КЖС.И.3-04		
А3		1	-04.1	А-III-10 ГОСТ 5781-82* ℓ=1390	6	0.86 кг
А3		2	-04.2	А-I-6 ГОСТ 5781-82* ℓ=1250	6	0.28 кг
				КЖС.И.3-05		
А3		1	-05.1	А-III-12 ГОСТ 5781-82* ℓ=1390	6	1.23 кг
А3		2	-05.2	А-I-6 ГОСТ 5781-82* ℓ=1250	6	0.28 кг
				КЖС.И.3-06		
А3		1	-06.1	А-III-10 ГОСТ 5781-82* ℓ=1560	4	0.96 кг
А3		2	-06.2	А-I-6 ГОСТ 5781-82* ℓ=740	7	0.16 кг
				КЖС.И.3-07		
А3		1	-07.1	А-II-10 ГОСТ 5781-82* ℓ=1560	5	0.96 кг
А3		2	-07.2	А-I-6 ГОСТ 5781-82* ℓ= 740	7	0.16 кг

Формат	Зона	Поз.	Обозначение	Наименование	Кол.	Примеч.
				КЖС.И.3-08		
А3		1	902-09-46.88-КЖС.И.3-08.1	А-III-12 ГОСТ 5781-82* ℓ=1640	5	1.46 кг
А3		2	902-09-46.88-КЖС.И.3-08.2	А-I-6 ГОСТ 5781-82* ℓ=1240	7	0.27 кг
				КЖС.И.3-09		
А3		1	-09.1	А-III-12 ГОСТ 5781-82* ℓ=1640	6	1.46 кг
А3		2	-09.2	А-I-6 ГОСТ 5781-82* ℓ=1240	7	0.27 кг
				КЖС.И.3-10		
А3		1	-10.1	А-III-10 ГОСТ 5781-82* ℓ=1560	4	0.96 кг
А3		2	-10.2	А-I-6 ГОСТ 5781-82* ℓ= 740	7	0.16 кг
				КЖС.И.3-11		
А3		1	-11.1	А-III-10 ГОСТ 5781-82* ℓ=1560	5	0.96 кг
А3		2	-11.2	А-I-6 ГОСТ 5781-82* ℓ= 740	7	0.16 кг
				КЖС.И.3-12		
А3		1	-12.1	А-III-10 ГОСТ 5781-82* ℓ=1640	7	1.01 кг
А3		2	-12.2	А-I-6 ГОСТ 5781-82* ℓ=1240	7	0.27 кг
				КЖС.И.3-13		
А3		1	-13.1	А-II-12 ГОСТ 5781-82* ℓ=1640	8	1.46 кг
А3		2	-13.2	А-I-6 ГОСТ 5781-82* ℓ=1240	7	0.27 кг
				КЖС.И.3-14		
А3		1	-14.1	А-III-12 ГОСТ 5781-82* ℓ=1640	3	1.46 кг
А3		2	-14.2	А-I-6 ГОСТ 5781-82* ℓ=730	7	0.16 кг

Нач. отд.	Ширинский		
Н. контр.	Аверин		
Гл. спец.	Дусчицкий		
Нач. гр.	Аверин		
Исполн.	Резенкова		

ТМП 902-09-46.88 - КЖС.И.3

Сетка арматурная С1

Стадия	Лист	Листов
РП	1	3

МЖКХ РСФСР
Гипрокомтундортранс
г. Москва

Копировал.

23831-06 14

Формат А3

Формат	Зона	Поз	Обозначение	Наименование	Кол	Примеч.
				КЖ.И.3-15		
А3		1	902-09-46.88-КЖ.И.3-15.1	А-III-10-ГОСТ5781-82* ℓ=1640	5	1.01кг
А3		2	902-09-46.88-КЖ.И.3-15.2	А-I-6-ГОСТ5781-82* ℓ=730	7	0.16кг
				КЖ.И.3-16		
А3		1	-16.1	А-III-12-ГОСТ5781-82* ℓ=1640	6	1.46кг
А3		2	-16.2	А-I-6-ГОСТ5781-82* ℓ=1230	7	0.27кг
				КЖ.И.3-17		
А3		1	-17.1	А-II-10-ГОСТ5781-82* ℓ=1640	6	1.01кг
А3		2	-17.2	А-I-6-ГОСТ5781-82* ℓ=1230	7	0.27кг
				КЖ.И.3-18		
А3		1	-18.1	А-II-10-ГОСТ5781-82* ℓ=1640	6	1.01кг
А3		2	-18.2	А-I-6-ГОСТ5781-82* ℓ=1230	7	0.27кг
				КЖ.И.3-19		
А3		1	-19.1	А-III-10-ГОСТ5781-82* ℓ=1350	4	0.83кг
А3		2	-19.2	А-I-6-ГОСТ5781-82* ℓ=870	6	0.19кг
				КЖ.И.3-20		
А3		1	-20.1	А-III-10-ГОСТ5781-82* ℓ=1350	4	0.83кг
А3		2	-20.2	А-I-6-ГОСТ5781-82* ℓ=870	6	0.19кг
				КЖ.И.3-21		
А3		1	-21.1	А-III-10-ГОСТ5781-82* ℓ=1560	7	0.96кг
А3		2	-21.2	А-I-6 ГОСТ5781-82* ℓ=1270	7	0.28кг
				КЖ.И.3-22		
А3		1	-22.1	А-III-10-ГОСТ5781-82* ℓ=1560	10	0.96кг
А3		2	-22.2	А-I-6-ГОСТ5781-82* ℓ=1270	7	0.28кг
				КЖ.И.3-23		
А3		1	-23.1	А-II-10-ГОСТ5781-82* ℓ=1560	6	0.96кг
А3		2	-23.2	А-I-6-ГОСТ5781-82* ℓ=1270	7	0.28кг.

Формат	Зона	Поз.	Обозначение	Наименование	Кол.	Примеч.
				КЖ.И.3-24		
А3		1	902-09-46.88-КЖ.И.3-24.1	А-II-10-ГОСТ5781-82* ℓ=1560	4	0.96кг
А3		2	902-09-46.88-КЖ.И.3-24.2	А-I-6 ГОСТ5781-82* ℓ=750	7	0.17кг
				КЖ.И.3-25		
А3		1	-25.1	А-II-10-ГОСТ5781-82* ℓ=1560	5	0.96кг
А3		2	-25.2	А-I-6-ГОСТ5781-82* ℓ=750	7	0.17кг
				КЖ.И.3-26		
А3		1	-26.1	А-III-12-ГОСТ5781-82* ℓ=1810	6	1.61кг
А3		2	-26.2	А-I-6-ГОСТ5781-82* ℓ=1250	8	0.28кг
				КЖ.И.3-27		
А3		1	-27.1	А-III-12-ГОСТ5781-82* ℓ=1810	7	1.61кг
А3		2	-27.2	А-I-6-ГОСТ5781-82* ℓ=1250	8	0.28кг
				КЖ.И.3-28		
А3		1	-28.1	А-II-10-ГОСТ5781-82* ℓ=1810	6	1.12кг
А3		2	-28.2	А-I-6-ГОСТ5781-82* ℓ=1250	8	0.28кг
				КЖ.И.3-29		
А3		1	-29.1	А-III-10 ГОСТ5781-82* ℓ=1560	4	0.96кг
А3		2	-29.2	А-I-6-ГОСТ5781-82* ℓ=740	7	0.16кг
				КЖ.И.3-30		
А3		1	-30.1	А-III-10-ГОСТ5781-82* ℓ=1560	5	0.96кг
А3		2	-30.2	А-I-6-ГОСТ5781-82* ℓ=740	7	0.16кг
				КЖ.И.3-31		
А3		1	-31.1	А-III-12-ГОСТ5781-82* ℓ=1810	6	1.61кг
А3		2	-31.2	А-I-6-ГОСТ5781-82* ℓ=1240	8	0.27кг

Копировал: Федотова 23831-06 15 Формат А3

Формат	Зона	Поз	Обозначение	Наименование	Кол.	Примеч.
				КЖ.И.3-32		
А3		1	902-09-46.88-КЖ.И.3-32.1	А-III-12-ГОСТ 5781-82* Р=1810	10	1,61кг
А3		2	902-09-46.88-КЖ.И.3-32.2	А-I-6-ГОСТ 5781-82* Р=1240	8	0,27кг
				КЖ.И.3-33		
А3		1	-33.1	А-III-10-ГОСТ 5781-82* Р=1810	6	1,12кг
А3		2	-33.2	А-I-6-ГОСТ 5781-82* Р=1240	8	0,27кг
				КЖ.И.3-34		
А3		1	-34.1	А-II-10-ГОСТ 5781-82* Р=1560	5	0,96кг
А3		2	-34.2	А-I-6-ГОСТ 5781-82* Р=740	7	0,16кг.
				КЖ.И.3-35		
А3		1	-35.1	А-III-12-ГОСТ 5781-82* Р=1560	5	1,38кг
А3		2	-35.2	А-I-6-ГОСТ 5781-82* Р=740	7	0,16кг.
				КЖ.И.3-36		
А3		1	-36.1	А-III-10-ГОСТ 5781-82* Р=1810	8	1,12кг
А3		2	-36.2	А-I-6-ГОСТ 5781-82* Р=1240	8	0,27кг
				КЖ.И.3-37		
А3		1	-37.1	А-III-12-ГОСТ 5781-82* Р=1810	8	1,61кг
А3		2	-37.2	А-I-6-ГОСТ 5781-82* Р=1240	8	0,27кг.
				КЖ.И.3-38		
А3		1	-38.1	А-III-10-ГОСТ 5781-82* Р=1810	6	1,12кг
А3		2	-38.2	А-I-6-ГОСТ 5781-82* Р=1240	8	0,27кг.
				КЖ.И.3-39		
А3		1	-39.1	А-III-10-ГОСТ 5781-82* Р=1640	4	1,01кг.
А3		2	-39.2	А-I-6-ГОСТ 5781-82* Р=730	7	0,16кг.
				КЖ.И.3-40		
А3		1	-40.1	А-III-12-ГОСТ 5781-82* Р=1640	5	1,46кг
А3		2	-40.2	А-I-6-ГОСТ 5781-82* Р=730	7	0,16кг.

Формат	Зона	Поз	Обозначение	Наименование	Кол.	Примеч.
				КЖ.И.3-41		
А3		1	902-09-46.88 КЖ.И.3-41.1	А-III-12-ГОСТ 5781-82* Р=1810	8	1,61кг
А3		2	902-09-46.88-КЖ.И.3-41.2	А-I-6-ГОСТ 5781-82* Р=1230	8	0,27кг
				КЖ.И.3-42		
А3		1	42.1	А-III-12-ГОСТ 5781-82* Р=1810	8	1,61кг
А3		2	-42.2	А-I-6-ГОСТ 5781-82* Р=1230	8	0,27кг
				КЖ.И.3-43		
А3		1	43.1	А-III-10-ГОСТ 5781-82* Р=1810	5	1,12 кг.
А3		2	43.2	А-I-6-ГОСТ 5781-82* Р=1230	8	0,27кг.
				КЖ.И.3-44		
А3		1	44.1	А-III-10-ГОСТ 5781-82* Р=1810	6	1,12кг.
А3		2	44.2	А-I-6-ГОСТ 5781-82* Р=1230	8	0,27кг.

Копировал: Федотова 23831-86 16 Формат А3

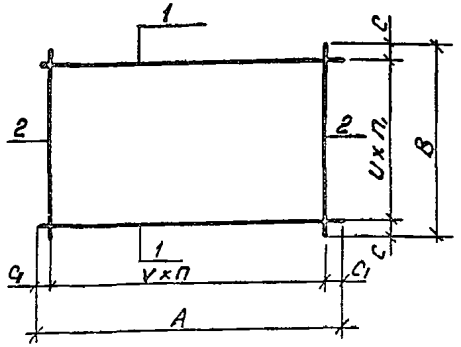

Таблица 6

Обозначение	Марка	Размеры, мм						кол-во		Масса кг
		A	V	C1	B	U	C	n	n1	
1	2	3	4	5	6	7	8	9	10	11
902-09-46.88-КЖ.И.4	С2-1	1950	250	100	870	270	30	7	3	6,34
-01	С2-2	2350		50	1270	240	35	9	5	11,52
-02	С2-3					200	35		6	12,97
-03	С2-4	1950		100	750	300	75	7	2	4,94
-04	С2-5	2350		50	1250	240	25	9	5	11,48
-05	С2-6					200	25		6	12,93
-06	С2-7	1950		100	740	300	70	7	2	4,92
-07	С2-8									4,92
-08	С2-9	2350		50	1240	230	45	9	5	11,45
-09	С2-10					190	50		6	12,90
-10	С2-11	2150		75	740	300	70	8	2	5,46
-11	С2-12					230	25		3	6,79
-12	С2-13	2350		50	1240	295	30	9	4	10,00
-13	С2-14					190	50		6	12,90
-14	С2-15	1950		100	730	220	35	7	3	6,11
-15	С2-16					200	65			6,11
-16	С2-17	2350		50	1230	230	40	9	5	15,25
-17	С2-18					290	35		4	9,98
-18	С2-19									9,98
-19	С2-20	2150		75	870	270	30	8	3	7,05
-20	С2-21					250	60			7,05

1	2	3	4	5	6	7	8	9	10	11
902-09-46.88-КЖ.И.4-21	С2-22	2750	240	55	1270	200	35	11	6	15,26
-22	С2-23					150			8	18,65
-23	С2-24					240			5	13,56
-24	С2-25	2150	250	75	750	300	75	8	2	5,48
-25	С2-26					200			3	6,81
-26	С2-27	2750	240	55	1250	200	25	11	6	15,20
-27	С2-28					150			8	18,60
-28	С2-29					240			5	13,51
-29	С2-30	2150	250	75	740	300	70	8	2	5,46
-30	С2-31					230	25		3	6,79
-31	С2-32	2750	240	55	1240	230	45	11	5	17,95
-32	С2-33					140	60		8	18,57
-33	С2-34					290	40		4	11,78
-34	С2-35	2150	250	75	740	300	70	8	2	5,46
-35	С2-36									5,46
-36	С2-37	2750	240	55	1240	190	50	11	6	15,18
-37	С2-38					150	95		7	16,87
-38	С2-39					290	40		4	11,78
-39	С2-40	2150	250	75	730	300	65	8	2	5,44
-40	С2-41					200			3	6,77
-41	С2-42	2750	240	55	1230	160	55	11	7	15,87
-42	С2-43									15,87
-43	С2-44					290	35		4	11,76
-44	С2-45									11,76

Нач. отд	Ширинский		06.88
Н.контр	Аверин		06.88
Гл.спец	Дуськийский		06.88
Нач. гр.	Аверин		06.88
Исполн.	Резенкова		06.88
			06.88

ТМП 902-09-46.88 КЖ.И. УСБ

Сетка арматурная С2.

Стадия	Масса	Масштаб
РП	См.табл.	б/м
Лист	Листов 1	

МЖКХ РСФСР
Гипрокоммунавтотранс
г. Москва

Копировал: Федотова 23831-06 17 Формат А3

Форм.	Зона	Поз.	Обозначение	Наименование	Кол.	Прим.
				Документация		
А4			ТУ	Технические условия		
А3			РС2	Ведомость расхода стали		
			Переменные данные	для исполнений:		
				КЖ.И.4		
				Детали		
А3		1	902-09-46.88-КЖ.И.4.1	А-III-10-ГОСТ5781-82*ℓ=1950	4	1.2кг
А3		2	902-09-46.88-КЖ.И.4.2	А-I-6-ГОСТ5781-82*ℓ=870	8	0.19кг
				КЖ.И.4-01		
А3		1	902-09-46.88-КЖ.И.4-01.1	А-III-10-ГОСТ5781-82*ℓ=2350	6	1.45кг
А3		2	902-09-46.88-КЖ.И.4-01.2	А-I-6-ГОСТ5781-82*ℓ=1270	10	0.28кг
				КЖ.И.4-02		
А3		1	-02.1	А-III-10-ГОСТ5781-82*ℓ=2350	7	1.45кг
А3		2	-02.2	А-I-6-ГОСТ5781-82*ℓ=1270	10	0.28кг
				КЖ.И.4-03		
А3		1	-03.1	А-III-10-ГОСТ5781-82*ℓ=1950	3	1.2кг
А3		2	-03.2	А-I-6-ГОСТ5781-82*ℓ=750	8	0.17кг
				КЖ.И.4-04		
А3		1	-04.1	А-III-10-ГОСТ5781-82*ℓ=2350	6	1.45кг
А3		2	-04.2	А-I-6-ГОСТ5781-82*ℓ=1250	10	0.28кг
				КЖ.И.4-05		
А3		1	-05.1	А-III-10-ГОСТ5781-82*ℓ=2350	7	1.45кг
А3		2	-05.2	А-I-6-ГОСТ5781-82*ℓ=1250	10	0.28кг
				КЖ.И.4-06		
А3		1	-06.1	А-II-10-ГОСТ5781-82*ℓ=1950	3	1.2кг
А3		2	-06.2	А-I-6-ГОСТ5781-82*ℓ=740	8	0.16кг
				КЖ.И.4-07		
А3		1	-07.1	А-II-10-ГОСТ5781-82*ℓ=1950	3	1.2кг
А3		2	-07.2	А-I-6-ГОСТ5781-82*ℓ=740	8	0.16кг

Форм.	Зона	Поз.	Обозначение	Наименование	Кол.	Примеч.
				КЖ.И.4-08		
А3		1	902-09-46.88-КЖ.И.4-08.1	А-III-10-ГОСТ5781-82*ℓ=2350	6	1.45кг
А3		2	902-09-46.88-КЖ.И.4-08.2	А-I-6-ГОСТ5781-82*ℓ=1240	10	0.27кг
				КЖ.И.4-09		
А3		1	-09.1	А-III-10-ГОСТ5781-82*ℓ=2350	7	1.45кг
А3		2	-09.2	А-I-6-ГОСТ5781-82*ℓ=1240	10	0.27кг
				КЖ.И.4-10		
А3		1	-10.1	А-III-10-ГОСТ5781-82*ℓ=2150	3	1.33кг
А3		2	-10.2	А-I-6-ГОСТ5781-82*ℓ=740	9	0.16кг
				КЖ.И.4-11		
А3		1	-11.1	А-III-10-ГОСТ5781-82*ℓ=2150	4	1.33кг
А3		2	-11.2	А-I-6-ГОСТ5781-82*ℓ=740	9	0.16кг
				КЖ.И.4-12		
А3		1	-12.1	А-III-10-ГОСТ5781-82*ℓ=2350	5	1.45кг
А3		2	-12.2	А-I-6-ГОСТ5781-82*ℓ=1240	10	0.27кг
				КЖ.И.4-13		
А3		1	-13.1	А-II-10-ГОСТ5781-82*ℓ=2350	7	1.45кг
А3		2	-13.2	А-I-6-ГОСТ5781-82*ℓ=1240	10	0.27кг
				КЖ.И.4-14		
А3		1	-14.1	А-III-10-ГОСТ5781-82*ℓ=1950	4	1.2кг
А3		2	-14.2	А-I-6-ГОСТ5781-82*ℓ=730	8	0.16кг

				ТМП 902-09-46.88 -КЖ.И.4			
Нач.отд.	Ширинский	[signature]	06.00	Сетка арматурная С2	Стадия	Лист	Листов
Н.контр.	Аверин	[signature]	06.00		РП	1	3
Гл.спец.	Дусяцкий	[signature]	06.00		МЖКХ РСФСР Гипрокоммундортранс г. Москва		
Нач.гр.	Аверин	[signature]	06.00				
Исполн.	Резенкова	[signature]	06.00				

Копировал [signature]

23831-06 18

формат А3

Формат	Зона	Поз.	Обозначение	Наименование	Кол.	Примеч.
				КЖ.И. 4-15		
А3		1	902-09-46.88-КЖ.И. 4-15.1	А-III-10-ГОСТ 5781-82* ℓ=1950	4	1,2кг
А3		2	902-09-46.88-КЖ.И. 4-15.2	А-I-6-ГОСТ 5781-82* ℓ=730	8	0,16кг.
				КЖ.И. 4-16		
А3		1	-16.1	А-III-12-ГОСТ 5781-82* ℓ=2350	6	2,09кг
А3		2	-16.2	А-I-6-ГОСТ 5781-82* ℓ=1230	10	0,27кг.
				КЖ.И. 4-17		
А3		1	-17.1	А-III-10-ГОСТ 5781-82* ℓ=2350	5	1,45кг
А3		2	-17.2	А-I-6-ГОСТ 5781-82* ℓ=1230	10	0,27кг.
				КЖ.И. 4-18		
А3		1	-18.1	А-III-10-ГОСТ 5781-82* ℓ=2350	5	1,45кг
А3		2	-18.2	А-I-6-ГОСТ 5781-82* ℓ=1230	10	0,27кг.
				КЖ.И. 4-19		
А3		1	-19.1	А-III-10-ГОСТ 5781-82* ℓ=2150	4	1,33кг
А3		2	-19.2	А-I-6-ГОСТ 5781-82* ℓ=870	9	0,19кг
				КЖ.И. 4-20		
А3		1	-20.1	А-III-10-ГОСТ 5781-82* ℓ=2150	4	1,33кг.
А3		2	-20.2	А-I-6-ГОСТ 5781-82* ℓ=870	9	0,19кг
				КЖ.И. 4-21		
А3		1	-21.1	А-III-10-ГОСТ 5781-82* ℓ=2750	7	1,70кг
А3		2	-21.2	А-I-6-ГОСТ 5781-82* ℓ=1270	12	0,28кг
				КЖ.И. 4-22		
А3		1	-22.1	А-III-10-ГОСТ 5781-82* ℓ=2750	9	1,70кг
А3		2	-22.2	А-I-6-ГОСТ 5781-82* ℓ=1270	12	0,28кг
				КЖ.И. 4-23		
А3		1	-23.1	А-III-10-ГОСТ 5781-82* ℓ=2750	6	1,70кг
А3		2	-23.2	А-I-6-ГОСТ 5781-82* ℓ=1270	12	0,28кг.

Формат	Зона	Поз.	Обозначение	Наименование	Кол.	Примеч.
				КЖ.И. 4-24		
А3		1	902-09-46.88-КЖ.И. 4-24.1	А-III-10-ГОСТ 5781-82* ℓ=2150	3	1,33кг
А3		2	902-09-46.88. КЖ.И. 4-24.2	А-I-6-ГОСТ 5781-82* ℓ=750	9	0,17кг
				КЖ.И. 4-25		
А3		1	-25.1	А-III-10-ГОСТ 5781-82* ℓ=2150	4	1,33кг
А3		2	-25.2	А-I-6-ГОСТ 5781-82* ℓ=750	9	0,17кг.
				КЖ.И. 4-26		
А3		1	-26.1	А-III-10-ГОСТ 5781-82* ℓ=2750	7	1,70кг
А3		2	-26.2	А-I-6ГОСТ 5781-82* ℓ=1250	12	0,28кг
				КЖ.И. 4-27		
А3		1	-27.1	А-III-10-ГОСТ 5781-82* ℓ=2750	9	1,70кг
А3		2	-27.2	А-I-6-ГОСТ 5781-82* ℓ=1250	12	0,28кг
				КЖ.И. 4-28		
А3		1	-28.1	А-III-10-ГОСТ 5781-82* ℓ=2750	6	1,70кг
А3		2	-28.2	А-I-6-ГОСТ 5781-82* ℓ=1250	12	0,28кг
				КЖ.И. 4-29		
А3		1	-29.1	А-III-10-ГОСТ 5781-82* ℓ=2150	3	1,33кг
А3		2	-29.2	А-I-6-ГОСТ 5781-82* ℓ=740	9	0,16кг
				КЖ.И. 4-30		
А3		1	-30.1	А-III-10-ГОСТ 5781-82* ℓ=2150	4	1,33кг
А3		2	-30.2	А-I-6-ГОСТ 5781-82* ℓ=740	9	0,16кг
				КЖ.И. 4-31		
А3		1	-31.1	А-III-12-ГОСТ 5781-82* ℓ=2750	6	2,44кг
А3		2	-31.1	А-I-6-ГОСТ 5781-82* ℓ=1240	12	0,27кг
				КЖ.И. 4-32		
А3		1	-32.1	А-III-10-ГОСТ 5781-82* ℓ=2750	9	1,70кг
А3		2	-32.2	А-I-6-ГОСТ 5781-82* ℓ=1240	12	0,27кг.

Формат	Зона	Поз.	Обозначение	Наименование	Кол.	Прим.
				КЖ.И. 4-33		
А3		1	902-09-46.88-КЖ.И.4-33.1	А-III-10-ГОСТ5781-82* ℓ=2750	5	1,70кг
А3		2	902-09-46.88-КЖ.И.4-33.2	А-I-6-ГОСТ5781-82* ℓ=1240	12	0,27кг.
				КЖ.И. 4-34		
А3		1	-34.1	А-II-10-ГОСТ5781-82* ℓ=2150	3	1,33кг
А3		2	-34.2	А-I-6-ГОСТ5781-82* ℓ=740	9	0,16кг.
				КЖ.И. 4-35		
А3		1	-35.1	А-III-10-ГОСТ5781-82* ℓ=2150	3	1,33кг.
А3		2	-35.2	А-I-6-ГОСТ5781-82* ℓ=740	9	0,16кг.
				КЖ.И. 4-36		
А3		1	-36.1	А-III-10-ГОСТ5781-82* ℓ=2150	7	1,70кг
А3		2	-36.2	А-I-6-ГОСТ5781-82* ℓ=1240	12	0,27кг.
				КЖ.И. 4-37		
А3		1	-37.1	А-III-10-ГОСТ5781-82* ℓ=2750	8	1,70кг
А3		2	-37.2	А-I-6-ГОСТ5781-82* ℓ=1240	12	0,27кг
				КЖ.И. 4-38		
А3		1	-38.1	А-III-10-ГОСТ5781-82* ℓ=2750	5	1,70кг.
А3		2	-38.2	А-I-6-ГОСТ5781-82* ℓ=1240	12	0,27кг.
				КЖ.И. 4-39		
А3		1	-39.1	А-III-10-ГОСТ5781-82* ℓ=2150	3	1,33кг
А3		2	-39.2	А-I-6-ГОСТ5781-82* ℓ=730	9	0,16кг
				КЖ.И. 4-40		
А3		1	-40.1	А-II-10 ГОСТ5781-82* ℓ=2150	4	1,33кг
А3		2	-40.2	А-I-6 ГОСТ5781-82* ℓ=730	9	0,16кг.
				КЖ.И. 4-41		
А3		1	-41.1	А-II-10-ГОСТ 5781-82* ℓ=2750	2	1,70кг
А3		2	-41.2	А-I-6-ГОСТ5781-82* ℓ=1230	12	0,27кг.

Формат	Зона	Поз	Обозначение	Наименование	Кол.	Примеч.
				КЖ.И. 4-42		
А3		1	902-09-46.88-КЖ.И.4-42.1	А-III-10-ГОСТ5781-82* ℓ=2750	8	1,70кг
А3		2	902-09-46.88 КЖ.И. 4-42.2	А-I-6-ГОСТ5781-82* ℓ=1230	12	0,27кг
				КЖ.И. 4-43		
А3		1	-43.1	А-III-10-ГОСТ5781-82* ℓ=2750	5	1,70кг
А3		2	-43.2	А-I-6-ГОСТ5781-82* ℓ=1230	12	0,27кг
				КЖ.И. 4.-44		
А3		1	-44.1	А-III-10-ГОСТ5781-82* ℓ=2750	5	1,70кг
А3		2	-44.2	А-I-6-ГОСТ5781-82* ℓ=1230	12	0,27кг.

Копировал: Федотова 23831-06 20 Формат А3

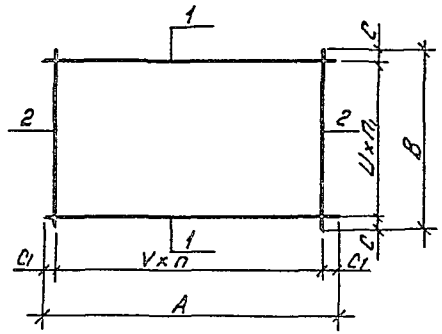

Обозначение	Марка	Размеры, мм						Кол-во		Масса, кг
		A	V	C1	B	U	C	n	n1	
1	2	3	4	5	6	7	8	9	10	11
902-09-46.88-КЖ.И.5	С3-1	1750	250	250	750	300	75	6	3	4,23
01	С3-2	1950	250	350						4,61
02	С3-3									4,61
03	С3-4	2150	250	325						5,15
04	С3-5					250	125	7		5,15
05	С3-6				1250	300	25		5	8,58
06	С3-7					200			7	11,23
07	С3-8	2350	250	300	750	250	125	8	3	5,68
08	С3-9					200	75		4	7,13
09	С3-10				1250	250	125		5	12,65
10	С3-11					300	25			9,47
11	С3-12									9,47
12	С3-13	1950	250	350	750	300	75	6	3	4,61
13	С3-14					250	125			4,61
14	С3-15	2150	250	325		300	75	7		5,15
15	С3-16									5,15
16	С3-17	2350	250	300				8		5,68
17	С3-18					200			4	7,13

				ТМП 902-09-46.88-КЖИ. 5 СБ
				Сетка арматурная С3.
Нач.отд	Ширинский		06.88	
Н.контр	Аверин		06.88	
Гл.спец	Аусянкий		06.88	
Нач.гр.	Аверин		06.88	
Исполн	Шкрабин		06.88	
			06.88	

Стадия: РП | Масса: См.табл. | Масштаб: б/м

Лист | Листов 1

МЖКХ РСФСР
Гипрокоммундортранс
г. Москва

Копировал: Федотова 23831-06 21 Формат А3

Форм.	Зона	Поз.	Обозначение	Наименование	Кол.	Примеч.
				Документация		
А4			ТУ	Технические условия		
А3			РС2	Ведомость расхода стали		
			Переменные данные для исполнений:			
				КЖ.И.5		
				Детали		
А3		1	902-09-46.88 - КЖ.И.5.1	А-III-10-ГОСТ5781-82*ℓ=1750	4	1.08кг
А3		2	902-09-46.88 - КЖ.И.5.2	А-I-6-ГОСТ5781-82*ℓ=750	7	0.17кг
				КЖ.И.5-01		
А3		1	902-09-46.88-КЖ.И.5-01.1	А-II-10-ГОСТ5781-82*ℓ=1950	4	1.2кг
А3		2	902-09-46.88-КЖ.И.5-01.2	А-I-6-ГОСТ5781-82*ℓ=750	7	0.17кг
				КЖ.И.5-02		
А3		1	-02.1	А-II-10-ГОСТ5781-82*ℓ=1950	4	1.2кг
А3		2	-02.2	А-I-6-ГОСТ5781-82*ℓ=750	7	0.17кг
				КЖ.И.5-03		
А3		1	-03.1	А-II-10-ГОСТ5781-82*ℓ=2150	4	1.33кг
А3		2	-03.2	А-I-6-ГОСТ5781-82*ℓ=750	7	0.17кг
				КЖ.И.5-04		
А3		1	-04.1	А-III-10-ГОСТ5781-82*ℓ=2150	4	1.33кг
А3		2	-04.2	А-I-6-ГОСТ5781-82*ℓ=750	8	0.17кг
				КЖ.И.5-05		
А3		1	-05.1	А-III-10-ГОСТ5781-82*ℓ=2150	6	1.33кг
А3		2	-05.2	А-I-6-ГОСТ5781-82*ℓ=1250	8	0.28кг
				КЖ.И.5-06		
А3		1	-06.1	А-II-10ГОСТ5781-82*ℓ=2150	8	1.33кг
А3		2	-06.2	А-I-6-ГОСТ5781-82*ℓ=1250	8	0.28кг
				КЖ.И.5-07		
А3		1	-07.1	А-III-10-ГОСТ5781-82*ℓ=2350	4	1.45кг
А3		2	-07.2	А-I-6-ГОСТ5781-82*ℓ=750	9	0.17кг

Форм.	Зона	Поз.	Обозначение	Наименование	Кол.	Примеч.
				КЖ.И.5-08		
А3		1	902-09-46.88 - КЖ.И.5-08.1	А-III-10-ГОСТ5781-82*ℓ=2350	5	1.45кг
А3		2	902-09-46.88 - КЖ.И.5-08.2	А-I-6-ГОСТ5781-82*ℓ=750	9	0.17кг
				КЖ.И.5-09		
А3		1	-09.1	А-III-12-ГОСТ5781-82*ℓ=2350	6	2.09кг
А3		2	-09.2	А-I-6-ГОСТ5781-82*ℓ=1250	9	0.28кг
				КЖ.И.5-10		
А3		1	-10.1	А-II-10-ГОСТ5781-82*ℓ=2350	6	1.45кг
А3		2	-10.2	А-I-6-ГОСТ5781-82*ℓ=1250	9	0.28кг
				КЖ.И.5-11		
А3		1	-11.1	А-II-10-ГОСТ5781-82*ℓ=2350	6	1.45кг
А3		2	-11.2	А-I-6-ГОСТ5781-82*ℓ=1250	9	0.28кг
				КЖ.И.5-12		
А3		1	-12.1	А-III-10-ГОСТ5781-82*ℓ=1950	4	1.2кг
А3		2	-12.2	А-I-6-ГОСТ5781-82*ℓ=750	7	0.17кг
				КЖ.И.5-13		
А3		1	-13.1	А-III-10-ГОСТ5781-82*ℓ=1950	4	1.2кг
А3		2	-13.2	А-I-6-ГОСТ5781-82*ℓ=750	7	0.17кг
				КЖ.И.5-14		
А3		1	-14.1	А-II-10-ГОСТ5781-82*ℓ=2150	4	1.33кг
А3		2	-14.2	А-I-6-ГОСТ5781-82*ℓ=750	8	0.17кг

Нач.отд.	Ширинский	[signature]	06.08
Н.контр.	Аверин	[signature]	06.08
Гл.спец.	Дусяцкий	[signature]	06.08
Нач.гр.	Аверин	[signature]	06.08
Исполн.	Резенкова	[signature]	06.08

ТМП 902-09-46.88 -КЖ.И.5

Сетка арматурная С3

Стадия	Лист	Листов
РП	1	2

МЖКХ РСФСР
Гипрокоммундортранс
г. Москва

23831-06 22

формат А3

Формат	Зона	Поз.	Обозначение	Наименование	Кол.	Примеч.
				КЖ.И. 5-15		
А3		1	902-09-46.88-КЖ.И. 5-15.1	А-III-10-ГОСТ 5781-82* ℓ=2150	4	1.33 кг
А3		2	902-09-46.88-КЖ.И. 5-15.2	А-I-6-ГОСТ 5781-82* ℓ=750	8	0.17 кг
				КЖ.И. 5-16		
А3		1	-16.1	А-III-10-ГОСТ 5781-82* ℓ=2350	4	1.45 кг
А3		2	-16.2	А-I-6-ГОСТ 5781-82* ℓ=750	9	0.17 кг
				КЖ.И. 5-17		
А3		1	-17.1	А-III-10-ГОСТ 5781-82* ℓ=2350	5	1.45 кг
А3		2	-17.2	А-I-6-ГОСТ 5781-82* ℓ=750	9	0.17 кг.

Копировал: Федотова 23831-06 23 Формат А3

Ведомость расхода стали на сетку, кг.

Марка сетки	Изделия арматурные								
	Арматура класса								Всего
	AI		AII			AIII			
	ГОСТ 5781-82*								
	Ф6	Итого	Ф10	Ф12	Итого	Ф10	Ф12	Итого	
1	2	3	4	5	6	7	8	9	10
С1-1	1,16	1,16	—	—	—	3,33	—	3,33	4,49
С2-1	1,55	1,55	—	—	—	4,81	—	4,81	6,34
С1-2	1,69	1,69	—	—	—	5,15	—	5,15	6,84
С2-2	2,82	2,82	—	—	—	8,70	—	8,70	11,52
С1-3	1,69	1,69	—	—	—	6,00	—	6,00	7,69
С2-3	2,82	2,82	—	—	—	10,15	—	10,15	12,97
С1-4	1,17	1,17	—	—	—	3,85	—	3,85	5,02
С2-4	1,33	1,33	—	—	—	3,61	—	3,61	4,94
С3-1	1,00	1,00	—	—	—	3,24	—	3,24	4,24
С1-5	1,67	1,67	—	—	—	5,15	—	5,15	6,82
С2-5	2,78	2,78	—	—	—	8,70	—	8,70	11,48
С1-6	1,68	1,68	—	—	—	7,40	—	7,40	9,08
С2-6	2,78	2,78	—	—	—	10,15	—	10,15	12,93
С1-7	1,15	1,15	—	—	—	3,85	—	3,85	5,00
С2-7	1,31	1,31	3,61	—	3,61	—	—	—	4,92
С3-2	1,00	1,00	—	—	—	3,61	—	3,61	4,61
С1-8	1,15	1,15	4,81	—	4,81	—	—	—	5,96
С2-8	1,31	1,31	3,61	—	4,81	—	—	—	4,92

1	2	3	4	5	6	7	8	9	10
С3-3	1,00	1,00	—	—	—	3,61	—	3,61	4,61
С1-9	1,93	1,93	—	—	—	—	7,28	7,28	9,21
С2-9	2,75	2,75	—	—	—	8,70	—	8,70	11,45
С1-10	1,93	1,93	—	—	—	—	8,74	8,74	10,67
С2-10	2,75	2,75	—	—	—	10,15	—	10,15	12,90
С1-11	1,15	1,15	—	—	—	3,85	—	3,85	5,00
С2-11	1,48	1,48	—	—	—	3,98	—	3,98	5,46
С3-4	1,17	1,17	3,98	—	3,98	—	—	—	5,15
С1-12	1,15	1,15	—	—	—	4,81	—	4,81	5,96
С2-12	1,48	1,48	—	—	—	5,31	—	5,31	6,79
С3-5	1,17	1,17	—	—	—	3,98	—	3,98	5,15
С1-13	1,93	1,93	—	—	—	7,08	—	7,08	9,01
С2-13	2,75	2,75	—	—	—	7,25	—	7,25	10,00
С3-6	1,94	1,94	—	—	—	6,33	—	6,33	8,58
С1-14	1,93	1,93	—	11,65	11,65	—	—	—	13,58
С2-14	2,75	2,75	10,15	—	10,15	—	—	—	12,90
С3-7	1,94	1,94	9,29	—	9,29	—	—	—	11,23
С1-15	1,13	1,13	—	—	—	—	4,37	4,37	5,50

ТМП 902-09-46.88 — КЖ.И РС2

Нач.отд	Ширинский		06.88
Н.контр	Аверин		06.88
Гл.спец	Гусяцкий		06.88
Нач.гр	Аверин		06.88
Исполн.	Шкрабин		06.88

Ведомость расхода стали на сетки С1; С2; С3.

Стадия	Лист	Листов
РП	1	3

МЖКХ РСФСР Гипрокоммунфортранс г. Москва

Копировал: Федотова 23831-06 24 Формат А3

1	2	3	4	5	6	7	8	9	10
С2-15	1,30	1,30	—	—	—	4,81	—	4,81	6,11
С3-8	1,33	1,33	—	—	—	4,35	—	4,35	5,68
С1-16	1,13	1,13	—	—	—	5,06	—	5,06	6,19
С2-16	1,30	1,30	—	—	—	4,81	—	4,81	6,11
С3-9	1,33	1,33	—	—	—	5,80	—	5,80	7,13
С1-17	1,91	1,91	—	—	—	—	8,74	8,74	10,65
С2-17	2,73	2,73	—	—	—	—	12,52	12,52	15,25
С3-10	2,22	2,22	—	—	—	—	10,43	10,43	12,65
С1-18	1,91	1,91	6,07	—	6,07	—	—	—	7,98
С2-18	2,73	2,73	7,25	—	7,25	—	—	—	9,98
С3-11	2,22	2,22	7,25	—	7,25	—	—	—	9,47
С1-19	1,91	1,91	6,07	—	6,07	—	—	—	7,98
С2-19	2,73	2,73	7,25	—	7,25	—	—	—	9,98
С3-12	2,22	2,22	7,25	—	7,25	—	—	—	9,47
С1-20	1,16	1,16	—	—	—	3,33	—	3,33	4,49
С2-20	1,74	1,74	—	—	—	5,31	—	5,31	7,05
С1-21	1,16	1,16	—	—	—	3,33	—	3,33	4,49
С2-21	1,74	1,74	—	—	—	5,31	—	5,31	7,05

1	2	3	4	5	6	7	8	9	10
С1-22	1,97	1,97	—	—	—	6,74	—	6,74	8,71
С2-22	3,38	3,38	—	—	—	11,88	—	11,88	15,26
С1-23	1,97	1,97	—	—	—	9,63	—	9,63	11,6
С2-23	3,38	3,38	—	—	—	15,27	—	15,27	18,65
С1-24	1,97	1,97	5,78	—	5,78	—	—	—	7,75
С2-24	3,38	3,38	10,18	—	10,18	—	—	—	13,56
С1-25	1,17	1,17	3,85	—	3,85	—	—	—	5,02
С2-25	1,50	1,50	—	—	—	3,98	—	3,98	5,48
С1-26	1,17	1,17	4,81	—	4,81	—	—	—	5,98
С2-26	1,50	1,50	5,31	—	5,31	—	—	—	6,81
С1-27	2,22	2,22	—	—	—	—	9,64	9,64	11,86
С2-27	3,33	3,33	—	—	—	11,88	—	11,88	15,20
С1-28	2,22	2,22	—	—	—	—	11,25	11,25	13,47
С2-28	3,33	3,33	—	—	—	15,27	—	15,27	18,60
С1-29	2,22	2,22	6,70	—	6,70	—	—	—	8,92
С2-29	3,33	3,33	10,18	—	10,18	—	—	—	13,51
С1-30	1,15	1,15	—	—	—	3,85	—	3,85	5,00
С2-30	1,48	1,48	—	—	—	3,98	—	3,98	5,46

Копировал: Федотова 23831-06 25 Формат А3

1	2	3	4	5	6	7	8	9	10
С3-13	1,00	1,00	—	—	—	3,61	—	3,61	4,61
С1-31	1,15	1,15	—	—	—	4,81	—	4,81	5,96
С2-31	1,48	1,48	—	—	—	5,31	—	5,31	6,79
С3-14	1,00	1,00	—	—	—	3,61	—	3,61	4,61
С1-32	2,20	2,20	—	—	—	—	9,64	9,64	11,84
С2-32	3,30	3,30	—	—	—	—	14,65	14,65	17,95
С1-33	2,20	2,20	—	—	—	11,17	—	11,17	13,37
С2-33	3,30	3,30	—	—	—	15,27	—	15,27	18,57
С1-34	2,20	2,20	—	—	—	6,70	—	6,70	8,90
С2-34	3,30	3,30	—	—	—	8,48	—	8,48	11,78
С1-35	1,15	1,15	4,81	—	4,81	—	—	—	5,96
С2-35	1,48	1,48	3,98	—	3,98	—	—	—	5,46
С3-15	1,17	1,17	3,98	—	3,98	—	—	—	5,15
С1-36	1,15	1,15	—	—	—	—	5,54	5,54	6,69
С2-36	1,48	1,48	—	—	—	3,98	—	3,98	5,46
С3-16	1,17	1,17	—	—	—	3,98	—	3,98	5,15
С1-37	2,20	2,20	—	—	—	8,93	—	8,93	11,13
С2-37	3,30	3,30	—	—	—	11,88	—	11,88	15,18

1	2	3	4	5	6	7	8	9	10
С1-38	2,20	2,20	—	—	—	—	12,86	12,86	15,06
С2-38	3,30	3,30	—	—	—	13,57	—	13,57	16,87
С1-39	2,20	2,20	—	—	—	6,70	—	6,70	8,90
С2-39	3,30	3,30	—	—	—	8,48	—	8,48	11,78
С1-40	1,13	1,13	—	—	—	4,05	—	4,05	5,18
С2-40	1,46	1,46	—	—	—	3,98	—	3,98	5,44
С3-17	1,33	1,33	—	—	—	4,35	—	4,35	5,68
С1-41	1,13	1,13	—	7,28	7,28	—	—	—	8,41
С2-41	1,46	1,46	5,31	—	5,31	—	—	—	6,77
С3-18	1,33	1,33	5,80	—	5,80	—	—	—	7,13
С1-42	2,18	2,18	—	12,86	12,86	—	—	—	15,04
С2-42	3,28	3,28	13,57	—	13,57	—	—	—	15,87
С1-43	2,18	2,18	—	—	—	—	12,86	12,86	15,04
С2-43	3,28	3,28	—	—	—	13,57	—	13,57	15,87
С1-44	2,18	2,18	—	—	—	5,58	—	5,58	7,76
С2-44	3,28	3,28	—	—	—	8,48	—	8,48	11,76
С1-45	2,18	2,18	—	—	—	6,70	—	6,70	8,88
С2-45	3,28	3,28	—	—	—	8,48	—	8,48	11,76

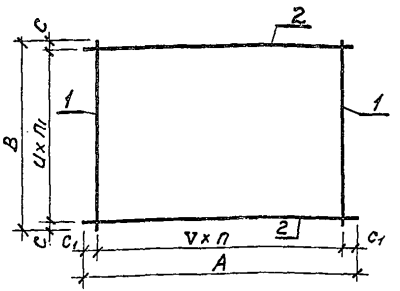

Обозначение		Размеры, мм						Кол-во		Масса кг
		A	V	c_1	B	U	C	n	n_1	
902-09-46.88 - КЖС.И.6	С1-1	2000	300	100	1400	200	100	6	6	9.3
-01	С1-2	2300	300	100	1600	200	100	7	7	12.0
-02	С1-3	2300	250	150	1800	200	100	8	8	14.6
-03	С1-4	2300	250	150	2000	200	100	8	9	16.3
-04	С1-5	2300	250	150	2200	200	100	8	10	17.85
-05	С1-6	2300	300	100	1400	200	700	7	6	10.6
-06	С1-7	2600	300	100	1600	200	100	8	7	13.6
-07	С1-8	2600	300	100	1800	200	100	8	8	15.2
-08	С1-9	2600	250	50	2000	200	100	10	9	19.4
-09	С1-10	2900	250	75	2200	200	100	11	10	23.5

Форм.	Зона	Поз.	Обозначение	Наименование	Кол.	Прим.
				Документация		
А3			РС3	Ведомость расхода стали		
А4			ТУ	Технические условия		
			Переменные данные	для исполнений:		
				КЖС.И.6		
				Детали		
Б4		1	902-09-46.88 - КЖС.И.6.1	A-II-10-ГОСТ 5781-82* ℓ=1400	7	0.87кг
Б4		2	902-09-46.88 - КЖС.И.6.2	A-I-6-ГОСТ 5781-82* ℓ=2000	7	0.45кг
				КЖС.И.6-01		
Б4		1	902-09-46.88 - КЖС.И.6-01.1	A-II-10-ГОСТ 5781-82* ℓ=1600	8	0.99кг
Б4		2	902-09-46.88 - КЖС.И.6-01.2	A-I-6-ГОСТ 5781-82* ℓ=2300	8	0.51кг
				КЖС.И.6-02		
Б4		1	-02.1	A-II-10 ГОСТ 5781-82* ℓ=1800	9	1.11кг
Б4		2	-02.2	A-I-6 ГОСТ 5781-82* ℓ=2300	9	0.51кг
				КЖС.И.6-03		
Б4		1	-03.1	A-II-10-ГОСТ 5781-82* ℓ=2000	9	1.24кг
Б4		2	-03.2	A-I-6-ГОСТ 5781-82* ℓ=2300	10	0.51кг
				КЖС.И.6-04		
Б4		1	-04.1	A-II-10-ГОСТ 5781-82* ℓ=2200	9	1.36кг
Б4		2	-04.2	A-I-6-ГОСТ 5781-82* ℓ=2300	11	0.51кг

ТМП 902-09-46.88 - КЖС.И.6

Сетка арматурная С-1

Нач.отд.	Ширинский		06.88
Н.контр.	Аверин		06.88
Гл.спец.	Дусячкин		06.88
Нач.гр.	Аверин		06.88
Исполн.	Сенатов		06.88

Стадия	Масса	Масштаб
РП	См.табл.	б/м
Лист 1	Листов 2	

МЖКХ РС ФСР
Гипрокоммунфортранс г. Москва

Копировал: [illegible] 23831-06 27 Формат А3

Формат	Зона	Поз.	Обозначение	Наименование	Кол.	Прим.
				КЖИ. 6 - 05		
А4		1	902-09-46.88 - КЖИ.6 - 05.1	АIV-10 ГОСТ 5781-82* Р=1400	8	0,87кг
А4		2	902-09-46.88 - КЖИ.6 - 05.2	АI-6 ГОСТ 5781-82* Р=2300	7	0.51кг
				КЖИ. 6 - 06		
А4		1	902-09-46.88 - КЖИ. 6 - 06.1	АIV-10 ГОСТ 5781-82* Р=1600	9	0.99кг
А4		2	902-09-46.88 - КЖИ.6 - 06.2	АI-6 ГОСТ 5781-82 Р=2600	8	0.58кг
				КЖИ.6 - 07		
А4		1	- 07.1	АIV-10 ГОСТ 5781-82* Р=1800	9	1.11кг
А4		2	- 07.2	АI-6 ГОСТ 5781-82* Р=2600	9	0.58кг
				КЖ.И. 6 - 08		
А4		1	- 08.1	АIV-10 ГОСТ 5781-82* Р=2000	11	1.24кг.
А4		2	- 08.2	АI-6 ГОСТ 5781-82* Р=2600	10	0.58кг
				КЖ.И. 6 - 09		
А4		1	- 09.1	АIV-10 ГОСТ 5781-82* Р=2200	12	1.36кг.
А4		2	- 09.2	АI-6 ГОСТ 5781-82* Р=2900	11	0.65кг

Альбом VI

ТМП902-09-46.88

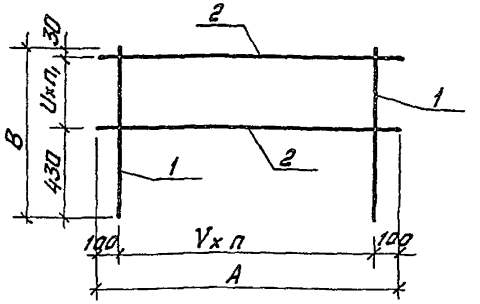

Обозначение	Марка сетки	Размеры, мм A	V	B	U	Кол-во п	п,	Масса, кг
902-09-46.88-КЖ.И.7	С4-1	1000	200	600	140	4	1	2,29
-01	С4-2	1000	200	700	240	4	1	2,59
-02	С4-3	1200	200	600	140	5	1	2,76
-03	С4-4	1200	200	700	240	5	1	3,12
-04	С4-5	1400	200	700	240	6	1	3,63
-05	С4-6	1400	200	800	170	6	2	4,43
-06	С4-7	1600	200	700	240	7	1	4,16
-07	С4-8	1600	200	800	170	7	2	5,08
-08	С4-9	1800	200	700	240	8	1	4,67
-09	С4-10	1800	200	800	170	8	2	5,70

Взам.инв.№

Подпись и дата

Инв.№ подл.

ТМП 902-09-46.88 - КЖ.И.7 С6

Нач.отд	Ширинский		06.88
Н.контр.	Аверин		06.88
Гл.спец	Аусяцкий		06.88
Нач. гр.	Аверин		06.88
Исполн	Сенатов		06.88
			06.88

Сетка арматурная С4

Стадия	Масса	Масштаб
РП	Сн.табл.	б/м
Лист	Листов 1	

МЖКХ РСФСР
Упрскоммундортранс
г. Москва

Копировал: Федотова 23831-06 28 Формат А4

Форм.	Зона	Поз.	Обозначение	Наименование	Кол.	Примеч.
				Документация		
			РСЗ	Ведомость расхода стали		
А4			ТУ	Технические условия		
			Переменные данные для исполнения			
				Кж.И.7		
				Детали		
А3		1	902-09-46.88-Кж.И.7.1	А-II-10-ГОСТ5781-82*ℓ=600	5	0.37кг
А3		2	902-09-46.88-Кж.И.7.2	А-I-6-ГОСТ5781-82*ℓ=1000	2	0.22кг
				Кж.И.7-01		
А3		1	902-09-46.88-Кж.И.7-01.1	А-II-10-ГОСТ5781-82*ℓ=700	5	0.43кг
А3		2	902-09-46.88-Кж.И.7-01.2	А-I-6-ГОСТ5781-82*ℓ=1000	2	0.22кг
				Кж.И.7-02		
А3		1	-02.1	А-II-10-ГОСТ5781-82*ℓ=600	6	0.37кг
А3		2	-02.2	А-I-6-ГОСТ5781-82*ℓ=1200	2	0.27кг
				Кж.И.7-03		
А3		1	-03.1	А-II-10-ГОСТ5781-82*ℓ=700	6	0.43кг
А3		2	-03.2	А-I-6-ГОСТ5781-82*ℓ=1200	2	0.27кг
				Кж.И.7-04		
А3		1	-04.1	А-II-10-ГОСТ5781-82*ℓ=700	7	0.43кг
А3		2	-04.2	А-I-6-ГОСТ5781-82*ℓ=1400	2	0.31кг

Форм.	Зона	Поз.	Обозначение	Наименование	Кол.	Примеч.
				Кж.И.7-05		
		1	902-09-46.88-Кж.И.-05.1	А-II-10-ГОСТ5781-82*ℓ=800	7	0.50кг
		2	902-09-46.88-Кж.И.-05.2	А-I-6-ГОСТ5781-82*ℓ=1400	3	0.31кг
				Кж.И.7-06		
		1	-06.1	А-II-10-ГОСТ5781-82*ℓ=700	8	0.43кг
		2	-06.2	А-I-6-ГОСТ5781-82*ℓ=1600	2	0.35кг
				Кж.И.7-07		
		1	-07.1	А-II-10-ГОСТ5781-82*ℓ=800	8	0,50кг
		2	-07.2	А-I-6-ГОСТ5781-82*ℓ=1600	3	0,35кг
				Кж.И.7-08		
		1	-08.1	А-II-10-ГОСТ5781-82*ℓ=700	9	0.43кг
		2	-08.2	А-I-6-ГОСТ5781-82*ℓ=1800	2	0.40кг
				Кж.И.7-09		
		1	-09.1	А-II-10-ГОСТ5781-82*ℓ=800	9	0.50кг
		2	-09.2	А-I-6-ГОСТ5781-82*ℓ=1800	3	0.40кг

Нач.отд.	Ширинский	[signature]	06.88
Н.контр.	Аверин	[signature]	06.88
Гл.спец.	Дусяцкий	[signature]	06.88
Нач.гр.	Аверин	[signature]	06.88
Исполн.	Сенатов	[signature]	06.88

ТМП 902-09-46.88-Кж.И.7

Сетка арматурная С4

Стадия	Лист	Листов
РП	1	1

МЖКХ РСФСР
Гипрокоммундортранс
г.Москва

Копировал: [signature]

23831-06 29

Формат: А3

Развертка

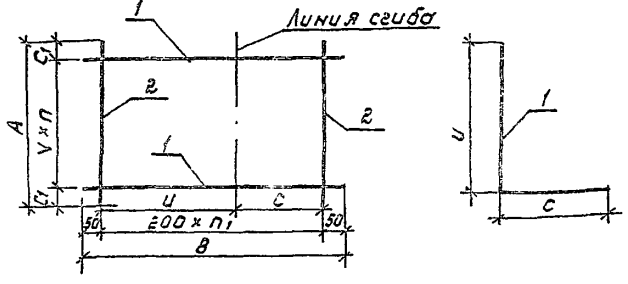

Обозначение	Марки сетки	Размеры, мм						Кол-во		Масса, кг
		A	V	C_1	B	U	C	n	n_1	
1	2	3	4	5	6	7	8	9	10	11
902-09-46.88-КЖ.И.8	С2-1	1700	200	50	1900	1250	850	8	9	14.33
-01	С2-2	2000	200	100	1900			9	9	16.20
-02	С2-3	2000	200	100	2300	1450	850	9	11	19.60
-03	С2-4	2300	200	50	1900	1250	650	11	9	19.14
-04	С2-5	2300	200	50	2300	1450	850	11	11	23.16
-05	С2-6	2600	150	100	2300			16	11	31.10
-06	С2-7	1700	200	50	2300	1650	650	8	11	17.34
-07	С2-8	2000	200	100	2300			9	11	19.60
-08	С2-9	2000	200	100	2700	1850	850	9	13	23.00
-09	С2-10	2300	200	50	2300	1650	650	11	11	23.16
-10	С2-11	2300	200	50	2700	1850	850	11	13	27.18
-11	С2-12	2600	150	100	2700			16	13	34.51

1	2	3	4	5	6	7	8	9	10	11
902-09-46.88-КЖ.И.8-12	С3-1	1100	200	50	1900	1250	650	5	9	9.42
-13	С3-2	1300	200	50	1900			6	9	11.09
-14	С3-3	1500	200	50	1900			7	9	12.66
-15	С3-4	1700	200	50	1900	1450		8	9	14.33
-16	С3-5	1900	200	50	1900			9	9	15.90
-17	С3-6	1300	200	50	2100	1250	850	6	10	12.29
-18	С3-7	1500	200	50	2100			7	10	14.03
-19	С3-8	1700	200	50	2300	1450		8	11	17.34
-20	С3-9	1900	200	50	2300			9	11	19.24
-21	С3-10	1100	200	50	2300	1650	650	5	11	11.40
-22	С3-11	1300	200	50	2300			6	11	13.42
-23	С3-12	1500	200	50	2300			7	11	15.32
-24	С3-13	1700	200	50	2500	1850		8	12	18.80
-25	С3-14	1900	200	50	2500			9	12	20.86
-26	С3-15	1300	200	50	2500	1650	850	6	12	14.55
-27	С3-16	1500	200	50	2500			7	12	16.61
-28	С3-17	1700	200	50	2700	1850		8	14	21.81
-29	С3-18	1900	200	50	2700			9	14	24.20

Нач.отд.	Ширинский	[signature]	06.88
Н.контр.	Аверин	[signature]	06.88
Гл.спец.	Дусяцкий	[signature]	06.88
Нач.гр.	Аверин	[signature]	06.88
Исполн.	Секатов	[signature]	06.88

ТМП 902-09-46.88 - КЖ.И.8 СБ

Сетки арматурные С2 и С3

Стадия	Масса	Масшт.
РП	Ст. табл.	б/м
Лист 1	Листов 3	

МЖКХ РСФСР
Гипрокоммундортранс
г. Москва

Копировал: [signature] -23834-06 30 Формат: А3

Ведомость стержней

Марка сетки	Поз	Эскиз
С2-1	1	250 | 650
С2-2	1	250 | 650
С2-3	1	150 | 850
С2-4	1	150 | 850
С2-5	1	150 | 850
С2-6	1	150 | 850
С2-7	1	150 | 650
С2-8	1	150 | 650
С2-9	1	150 | 850
С2-10	1	150 | 650
С2-11	1	150 | 850
С2-12	1	150 | 850

				ТМП 902-09-46.88		-КЖ.И.8СБ
Нач.отд.	Ширинский		06.88	Ведомость стержней С2	Стадия: РП	Лист: 2	Листов:
Н.контр.	Аверин		06.88				
Гл.спец.	Лукьяцкий		06.88		МЖКХ РСФСР Гипрокоммундортранс г. Москва		
Нач.гр.	Аверин		06.88				
Исполн.	Сочкова		06.88				

Формат: А4

Альбом VI

ТМП 902-09-46.88

Ведомость стержней

Марка сетки	Поз	Эскиз
С3-1	1	1250 650
С3-2	1	1250 650
С3-3	1	1250 650
С3-4	1	1450 650
С3-5	1	1450 650
С3-6	1	1250 850
С3-7	1	1250 850
С3-8	1	1450 850
С3-9	1	1450 850
С3-10	1	1650 650
С3-11	1	1650 650
С3-12	1	1650 650
С3-13	1	1850 650
С3-14	1	1850 650
С3-15	1	1650 850
С3-16	1	1650 850
С3-17	1	1850 850
С3-18	1	1850 850

Взам. инв. №

Подп. и дата

Инв. № подл.

Нач. отд.	Ширинский	[signature]	06.88
Н. контр.	Аверин	[signature]	06.88
Гл. спец.	Дусяцкий	[signature]	06.88
Нач. гр.	Аверин	[signature]	06.88
Исполн.	Сачкова	[signature]	06.88

ТМП 902-09-46.88 - КЖ.И.8С6

Ведомость стержней С3

Стадия	Лист	Листов
РП	3	

МЖКХ РСФСР
Гипрокоммундортранс
г. Москва

копировал: [signature] 23831-06 31

Формат: А4

Форм.	Зона	Поз	Обозначение	Наименование	Кол.	Примеч.
				Документация		
А3			РСЗ	Ведомость расхода стали		
А4			ТУ	Технические условия:		
			Переменные данные	е для исполнения:		
				КЖ.И.8		
				Детали		
А3		1	902-09-46.88-КЖ.И.8.1	А-IIIв-10-ГОСТ 5781-82* ℓ=1900	9	1.17кг
А3		2	902-09-46.88-КЖ.И.8.2	А-I-6-ГОСТ 5781-82* ℓ=1700	10	0.38кг
				КЖ.И.8-01		
А3		1	902-09-46.88-КЖ.И.8-01.1	А-IIIв-10-ГОСТ 5781-82* ℓ=1900	10	1.17кг
А3		2	902-09-46.88-КЖ.И.8-01.2	А-I-6-ГОСТ 5781-82* ℓ=2000	10	0.45кг
				КЖ.И.8-02		
А3		1	-02.1	А-IIв-10-ГОСТ 5781-82* ℓ=2300	10	1.42кг
А3		2	-02.2	А-I-6-ГОСТ 5781-82* ℓ=2000	12	0.45кг
				КЖ.И.8-03		
А3		1	-03.1	А-IIIв-10-ГОСТ 5781-82* ℓ=1900	12	1.17кг
А3		2	-03.2	А-IIIв-10-ГОСТ 5781-82* ℓ=2300	10	0.51кг
				КЖ.И.8-04		
А3		1	-04.1	А-IIIв-10-ГОСТ 5781-82* ℓ=2300	12	1.42кг
А3		2	-04.1	А-I-6-ГОСТ 5781-82* ℓ=2300	12	0.51кг
				КЖ.И.8-05		
А3		1	-05.1	А-IIв-10-ГОСТ 5781-82* ℓ=2300	17	1.42кг
А3		2	-05.2	А-I-6-ГОСТ 5781-82* ℓ=2600	12	0.58кг
				КЖ.И.8-06		
А3		1	-06.1	А-IIв-10-ГОСТ 5781-82* ℓ=2300	9	1.42кг
А3		2	-06.2	А-I-6-ГОСТ 5781-82* ℓ=1700	12	0.38кг
				КЖ.И.8-07		
А3		1	-07.1	А-IIв-10-ГОСТ 5781-82* ℓ=2300	10	1.42кг
А3		2	-07.2	А-I-6-ГОСТ 5781-82* ℓ=2000	12	0.45кг

Форм.	Зона	Поз	Обозначение	Наименование	Кол.	Примеч.
				КЖ.И.8-08		
А3		1	902-09-46.88-КЖ.И.8-08.1	А-IIв-10 ГОСТ 5781-82* ℓ=2700	10	1.67кг
А3		2	902-09-46.88-КЖ.И.8-08.2	А-I-6-ГОСТ 5781-82* ℓ=2000	14	0.45кг
				КЖ.И.8-09		
А3		1	-09.1	А-IIв-10-ГОСТ 5781-82* ℓ=2300	12	1.42кг
А3		2	-09.2	А-I-6-ГОСТ 5781-82* ℓ=2300	12	0.51кг
				КЖ.И.8-10		
А3		1	-10.1	А-IIв-10-ГОСТ 5781-82* ℓ=2700	12	1.67кг
А3		2	-10.2	А-I-6-ГОСТ 5781-82* ℓ=2300	14	0.51кг
				КЖ.И.8-11		
А3		1	-11.1	А-IIв-10-ГОСТ 5781-82* ℓ=2700	17	1.67кг
А3		2	-11.2	А-I-6-ГОСТ 5781-82* ℓ=2600	14	0.58кг
				КЖ.И.8-12		
А3		1	-12.1	А-IIв-10-ГОСТ 5781-82* ℓ=1900	6	1.17кг
А3		2	-12.2	А-I-6-ГОСТ 5781-82* ℓ=1100	10	0.24кг
				КЖ.И.8-13		
А3		1	-13.1	А-IIв-10-ГОСТ 5781-82* ℓ=1900	7	1.17кг
А3		2	-13.2	А-I-6-ГОСТ 5781-82* ℓ=1300	10	0.29кг
				КЖ.И.8-14		
А3		1	-14.1	А-IIв-10-ГОСТ 5781-82* ℓ=1900	8	1.17кг
А3		2	-14.2	А-I-6-ГОСТ 5781-82* ℓ=1500	10	0.33кг

ТМП 902-09-46.88-КЖ.И.8

Нач.отд.	Ширинский		06.88
Н.контр.	Аверин		06.88
Гл.спец.	Дусайкий		06.88
Нач.гр.	Аверин		06.88
Исполн.	Сенатов		06.88

Сетки арматурные С2 и С3

Стадия	Лист	Листов
РП	1	2

МЖКХ РСФСР Гипрокоммунстрой г. Москва

Копировал: Федотова

23831-06 32

Формат А3

Формат	Зона	Поз.	Обозначение	Наименование	Кол.	Примеч.
				КЖИ 8 -15		
А3		1	902-09-46.88 - КЖИ.8 -15.1	АII-10-ГОСТ5781-82* Р=1900	9	1,17 кг
А3		2	902-09-46.88 - КЖИ.8 -15.2	АI-6-ГОСТ5781-82* Р=1700	10	0,38 кг
				КЖИ.8 -16		
А3		1	-16.1	АII-10-ГОСТ5781-82* Р=1900	10	1,17 кг.
А3		2	-16.2	АI-6-ГОСТ5781-82* Р=1900	10	0,42 кг.
				КЖИ 8 -17		
А3		1	-17.1	АII-10 ГОСТ5781-82* Р=2100	7	1,30 кг.
А3		2	-17.2	АI-6 ГОСТ5781-82* Р=1300	11	0,29 кг
				КЖИ 8 -18		
А3		1	-18.1	АII-10 ГОСТ5781-82* Р=2100	8	1,30 кг.
А3		2	-18.2	АI-6 ГОСТ5781-82* Р=1500	11	0,33 кг
				КЖИ 8 -19		
А3		1	-19.1	АII-10 ГОСТ5781-82* Р=2300	9	1,42 кг
А3		2	-19.2	АI-6 ГОСТ5781-82* Р=1700	12	0,38 кг
				КЖИ 8 -20		
А3		1	-20.1	АII-10 ГОСТ5781-82* Р=2300	10	1,42 кг.
А3		2	-20.2	АI-6 ГОСТ5781-82* Р=1300	12	0,42 кг
				КЖИ 8 -21		
А3		1	-21.1	АII-10 ГОСТ5781-82* Р=2300	6	1,42 кг
А3		2	-21.2	АI-6 ГОСТ5781-82* Р=1100	12	0,24 кг
				КЖИ 8 -22		
А3		1	-22.1	АII-10 ГОСТ5781-82* Р=2300	7	1,42 кг
А3		2	-22.2	АI-6 ГОСТ5781-82* Р=1300	12	0,29 кг

Формат	Зона	Поз.	Обозначение	Наименование	Кол.	Примеч.
				КЖИ 8 -23		
А3		1	902-09-46.88 - КЖИ 8 -23.1	АII-10-ГОСТ5781-82* Р=2300	8	1,42 кг
А3		2	902-09-46.88 - КЖИ.8 -23.2	АI-6-ГОСТ5781-82* Р=1500	12	0,33 кг.
				КЖИ 8 -24		
А3		1	-24.1	АII-10-ГОСТ5781-82* Р=2500	9	1,54 кг.
А3		2	-24.2	АI-6-ГОСТ5781-82* Р=1700	13	0,38 кг.
				КЖИ. 8 -25		
А3		1	-25.1	АII-10-ГОСТ5781-82* Р=2500	10	1,54 кг
А3		2	-25.2	АI-6-ГОСТ5781-82* Р=1900	13	0,42 кг
				КЖИ.8 -26		
А3		1	-26.1	АII-10-ГОСТ5781-82* Р=2500	7	1,54 кг
А3		2	-26.2	АI-6-ГОСТ5781-82* Р=1300	13	0,29 кг.
				КЖИ. 8 -27		
А3		1	-27.1	АII-10-ГОСТ5781-82* Р=2500	8	1,54 кг.
А3		2	-27.2	АI-6-ГОСТ5781-82* Р=1500	13	0,33 кг
				КЖИ.8 -28		
А3		1	-28.1	АII-10-ГОСТ5781-82* Р=2700	9	1,79 кг
А3		2	-28.2	АI-6-ГОСТ5781-82* Р=1700	15	0,38 кг.
				КЖИ. 8 -29		
А3		1	-29.1	АII-10-ГОСТ5781-82* Р=2700	10	1,79 кг.
А3		2	-29.2	АI-6-ГОСТ5781-82* Р=1900	15	0,42 кг.

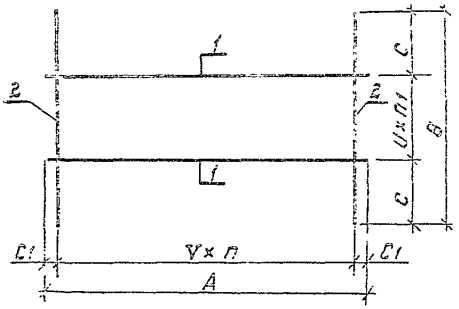

Обозначение	Марка	Размеры, мм A	Y	C1	B	U	C	Кол-во n	n_1	Масса, кг
902-09-46.88 - КЖ.И.9	С5-1	1700	200	50	1180	230	360	8	2	10.55
-01	С5-2	2000		100				9		11.81
-02	С5-3	2300		50				11		14.10
-03	С5-4	2600		100				12		15.35

Форм.	Зона	Поз.	Обозначение	Наименование	Кол	Примеч.
				Документация		
А3			РС3	Ведомость расхода стали		
А4			ТУ	Технические условия		
			Переменные данные для исполнений			
				КЖ.И.9		
				Детали		
А3		1	902-09-46.88-КЖ.И.9.1	А-I-Б-ГОСТ 5781-82* ℓ=1700	3	0.38 кг
А3		2	902-09-46.88-КЖ.И.9.2	А-II-12-ГОСТ 5781-82* ℓ=1180	9	1.05 кг
				КЖ.И.9-01		
А3		1	-01.1	А-I-Б-ГОСТ 5781-82* ℓ=2000	3	0.44 кг
А3		2	-01.2	А-II-12-ГОСТ 5781-82* ℓ=1180	10	1.05 кг
				КЖ.И.9-02		
А3		1	-02.1	А-I-Б-ГОСТ 5781-82* ℓ=2300	3	0.51 кг
А3		2	-02.2	А-II-12-ГОСТ 5781-82* ℓ=1180	12	1.05 кг
				КЖ.И.9-03		
А3		1	-03.1	А-I-Б-ГОСТ 5781-82* ℓ=2600	13	0.58 кг
А3		2	-03.2	А-II-12-ГОСТ 5781-82* ℓ=1180	13	1.05 кг

Нач. отд.	Ширинский		06.88
Н.контр.	Аверин		06.88
Гл. спец.	Лукашкий		06.88
Нач. гр.	Аверин		06.88
Исполн.	Сачкова		06.88
			06.88

ТМП 902-09-46.88 - КЖ.И.9

Сетка арматурная С5

Стадия	Масса	Масшт.
РП	Спц. табл.	б/м
Лист	Листов 1	

МЖКХ РСФСР Гипрокоммунстрой г. Москва

Копировал: [illegible] 23331-06 34 Формат: А3

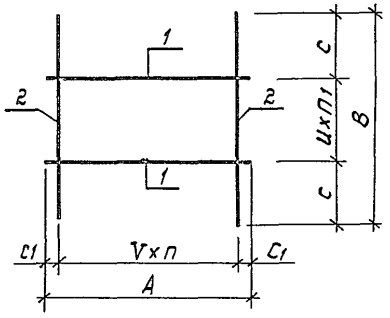

Обозначение	Марка	Размеры, мм A	V	c_1	B	U	C	Кол-во п	n_1	Масса кг
902-09-46.88-КЖ.И.10	СБ-1	1100	200	50	1180	230	360	5	2	7,02
-01	СБ-2	1300						6		8,20
-02	СБ-3	1500						7		9,38
-03	СБ-4	1700						8		10,56
-04	СБ-5	1900						9		11,75

Форм	Зона	Поз	Обозначение	Наименование	Кол.	Примеч.
				Документация		
А3			РСЗ	Ведомость расхода стали		
А4			ТУ	Технические условия		
			Переменные данные для исполнения			
				КЖ.И.10		
				Детали		
А3		1	902-09-46.88-КЖ.И.10.1	А-I-6-ГОСТ5781-82*Р=1100	3	0,24кг
		2	902-09-46.88-КЖ.И.10.2	А-II-12-ГОСТ5781-82*Р=1180	6	1.05кг
				КЖ.И.10-01		
А3		1	-01.1	А-I-6-ГОСТ5781-82*Р=1300	3	0,29кг
		2	-01.2	А-II-12-ГОСТ5781-82*Р=1180	7	1,05кг
				КЖ.И.10-02		
А3		1	-02.1	А-I-6-ГОСТ5781-82*Р=1500	3	0,33кг
		2	-02.2	А-II-12-ГОСТ5781-82*Р=1180	8	1,05кг
				КЖ.И.10-03		
А3		1	-03.1	А-I-6-ГОСТ5781-82*Р=1700	3	0,38кг
		2	-03.2	А-II-12-ГОСТ5781-82*Р=1180	9	1,05кг
				КЖ.И.10-04		
А3		1	-04.1	А-I-6-ГОСТ5781-82*Р=1900	3	0,42кг
		2	-04.2	А-II-12-ГОСТ5781-82*Р=1180	10	1,05кг

ТМП 902-09-46.88 - КЖ.И.10

Сетка арматурная СБ

Нач.отд.	Ширинский		06.88
Н.контр.	Аверин		06.88
Гл.спец.	Дусяцкий		06.88
Нач.гр.	Аверин		06.88
Исполн.	Сачкова		06.88
			06.88

Стадия	Масшт	Масшт.
РП	См. табл.	б/м
Лист	Листов 1	

МЖКХ РСФСР Гипрокоммунстрой г. Москва

Копировал: [illegible] 23831-06 35 Формат: А3

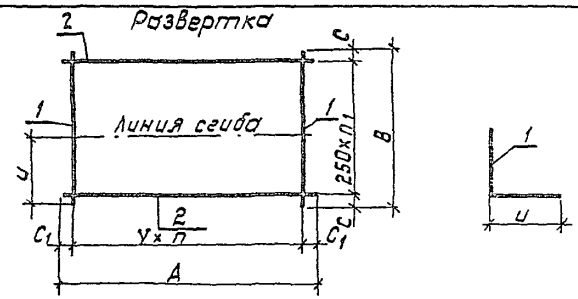

Обозначение	Мар-ка	Размеры, мм А	У	C_1	В	Ц	С	Кол-во П	$П_1$	Масса кг
1	2	3	4	5	6	7	8	9	10	11
902-09-46.88 - КЖ.И.11	С7-1	2270	240	55	1350	800	50	9	5	11.35
-01	С7-2	2770		65				11		13.69
-02	С7-3	3270		75				13		16.02
-03	С7-4	3770		60				15		18.35
-04	С7-5	2470	250	110				9		11.62
-05	С7-6	2970						11		13.96
-06	С7-7	3470						13		16.28
-07	С7-8	3970						15		18.62
-08	С7-9	2670		85				10		12.72
-09	С7-10									12.72
-10	С7-11	3170						12		15.05
-11	С7-12									15.05
-12	С7-13	3670						14		17.38
-13	С7-14									17.38
-14	С7-15	4170						16		19.71
-15	С7-16									19.71
-16	С7-17	2870		60	1390	820	70	11		14.11
-17	С7-18									14.11
-18	С7-19	3370						13		16.50
-19	С7-20									16.50
-20	С7-21	3870						15		18.87

1	2	3	4	5	6	7	8	9	10	11
902-09-46.88 - КЖ.И.11-21	С7-22	3870	250	60	1390	820	70	15	5	18.87
-22	С7-23	4370						17		21.26
-23	С7-24									21.26
-24	С7-25	3070		35				12		18.41
-25	С7-26									18.41
-26	С7-27	3570						14		21.28
-27	С7-28		200	85				17		24.43
-28	С7-29	4070	250	35				16		24.15
-29	С7-30		200					20		28.35
-30	С7-31	4570	250					18		27.03
-31	С7-32		200	85				22		31.22
-32	С7-33	3270	240	75				13		19.76
-33	С7-34		150	60				21		28.16
-34	С7-35	3770	240		1700	850	100	15	6	22.64
-35	С7-36		150	85				24		32.08
-36	С7-37	4270	240	95				17		25.52
-37	С7-38		150	35				28		37.06
-38	С7-39	4770	240	105				19		28.39
-39	С7-40		150	60				31		40.97
-40	С7-41	3470	200	35				17		24.27
-41	С7-42		160	55				21		28.47
-42	С7-43	3970	200	85				19		27.15
-43	С7-44		160	65				24		32.39
-44	С7-45	4470	200	35				22		31.07

Нач. отд.	Ширинский		06.88
Н. контр.	Аверин		06.88
Гл. спец.	Дусяцкий		06.88
Нач. гр.	Аверин		06.88
Исполн.	Резенкова		06.88

ТМП 902-09-46.88 - КЖ.И.11 СБ

Сетка арматурная С7

Стадия	Масса	Масшт.
РП	См. табл.	б/м
Лист 1	Листов 6	
МЖ КХ РСФСР Гипрокоммунстрой г. Москва		

1	2	3	4	5	6	7	8	9	10	11
902-09-46.88-КЖИ.23-45	С7-46	4470	160	75	1700	250	100	27	6	36,32
-46	С7-47	4970	200	85				24		33,94
-47	С7-48		160					30		40,24
-48	С7-49	2470	160	35	1450	850	100	15	5	17,11
-49	С7-50	2970		45				18		20,37
-50	С7-51	3470		55				21		23,62
-51	С7-52	3970		65				24		26,89
-52	С7-53	2670	250	85				10		13,06
-53	С7-54		160	55				16		18,24
-54	С7-55	3170	250	85				12		15,45
-55	С7-56		160	65				19		21,50
-56	С7-57	3670	250	85				14		17,85
-57	С7-58		160	75				22		24,76
-58	С7-59	4170	250	85				16		20,23
-59	С7-60		160					25		28,01
-60	С7-61	2870	250	60	1810	1030	30	11	7	18,50
-61	С7-62		200	35				14		21,85
-62	С7-63	3370	250	60				13		21,61
-63	С7-64		200	85				16		24,96
-64	С7-65	3870	250	60				15		24,74
-65	С7-66		200	35				19		29,21
-66	С7-67	4370	250	60				17		27,86
-67	С7-68		200	85				21		32,33
-68	С7-69	3070		35				15		23,32
-69	С7-70		125					24		33,37
-70	С7-71	3570	200	85				17		26,44
-71	С7-72		125					24		34,26
-72	С7-73	4070	200	35				20		30,68
-73	С7-74		125					32		44,08
-74	С7-75	4570	250	85				22		33,80

1	2	3	4	5	6	7	8	9	10	11
902-09-46.88-КЖИ.23-75	С7-76	4570	125	35	1810	1030	30	35	7	49,44
-76	С7-77	3270	200					16		24,79
-77	С7-78		160					20		29,25
-78	С7-79	3770	200	85				18		27,92
-79	С7-80		160	45				23		33,50
-80	С7-81	4270	200	35				21		32,15
-81	С7-82		160	55				26		37,73
-82	С7-83	4770	200	85				23		35,27
-83	С7-84		160	65				29		41,97
-84	С7-85	3470	200	35	1890	1070	0	12	7	21,32
-85	С7-86		120	55				27		53,16
-86	С7-87	3970	200	85				19		30,37
-87	С7-88		120	65				32		62,43
-88	С7-89	4470	200	35				22		34,76
-89	С7-90		125	60				34		66,68
-90	С7-91	4970	200	85				24		37,98
-91	С7-92		120	25				41		79,32
-92	С7-93	4270	240	95	1350	550	50	17	5	20,69
-93	С7-94	4770		105				19		23,00
-94	С7-95	5270		115				21		25,39
-95	С7-96	4470	250	110				17		20,95
-96	С7-97	4970						19		23,27
-97	С7-98	5470						21		25,62
-98	С7-99	4670						18		22,05
-99	С7-100									22,05
-100	С7-101	5170						20		24,39
-101	С7-102									24,39
-102	С7-103	5670						22		26,71

Копировал: Федотова 23831-06 37 Формат А3

Продолжение таблицы 16

1	2	3	4	5	6	7	8	9	10	11
902-09-46.88-КЖИ.11-103	С7-104	5670		85	1350	550	50	22		26,71
-104	С7-105	4870						19		23,63
-105	С7-106									31,17
-106	С7-107	5370	250	60	1390	820	70	21	5	26,02
-107	С7-108									34,31
-108	С7-109	5870						23		28,40
-109	С7-110									37,44
-110	С7-111	5070						20		29,91
-111	С7-112		200	35				25		47,13
-112	С7-113	5570	250					22		32,77
-113	С7-114		200	85				27		50,92
-114	С7-115	6070	250	35				24		35,65
-115	С7-116		200					30		56,23
-116	С7-117	5270	250	135				20		30,22
-117	С7-118		150	85				34		43,85
-118	С7-119	5770	250	135	1700		100	22	6	33,09
-119	С7-120		150	35		850		38		49,88
-120	С7-121	6270	250	135				24		35,96
-121	С7-122		150	60				41		53,79
-122	С7-123	5470	200	35				27		37,87
-123	С7-124		160	95				33		59,83
-124	С7-125	5970	200	85				29		40,75
-125	С7-126		160	25				37		66,64
-126	С7-127	6470	200	35				32		44,66
-127	С7-128		160					40		71,94
-128	С7-129	4270		75				17		20,68
-129	С7-130	4770	240	105	1350	800	50	19		23,01
-130	С7-131	5270		115				21		25,34
-131	С7-132	4470		75				27	5	31,0
-132	С7-133	4970	160	85	1450	850	100	30		34,35
-133	С7-134	5470		95				33		37,70
-134	С7-135	4670	250	85				18		23,22

1	2	3	4	5	6	7	8	9	10	11
902-09-46.88 КЖИ. 11-135	С7-136	4670	160	35				28		32,16
-136	С7-137	5170	250	85				20		25,68
-137	С7-138		160	105	1450	850	100	31	5	35,52
-138	С7-139	5670	250	85				22		28,13
-139	С7-140		160	35				35		39,76
-140	С7-141	4870	250	60				19		30,99
-141	С7-142		200	35				24		48,83
-142	С7-143	5370	250	60				21		34,11
-143	С7-144		200	85				26		52,94
-144	С7-145	5870	250	60				23		37,22
-145	С7-146		200					29		58,64
-146	С7-147	5070	200	35				25		38,04
-147	С7-148		125					40		54,79
-148	С7-149	5570	200	85	1810	780	30	27	7	41,16
-149	С7-150		125					44		60,14
-150	С7-151	6070	200	35				30		45,46
-151	С7-152		125					48		65,50
-152	С7-153	5270	200					26		39,51
-153	С7-154		160	75				32		62,40
-154	С7-155	5770	200	85				28		42,64
-155	С7-156		160					35		68,11
-156	С7-157	6270	200	35				31		46,87
-157	С7-158		160	95				38		73,82
-158	С7-159	5470	200	35				27		42,36
-159	С7-160		125	110				42		81,88
-160	С7-161	5970	200	85	1890	1070	70	29		45,58
-161	С7-162		125	110				46		89,48
-162	С7-163	6470	200	35				32		49,97
-163	С7-164		125	110				50		97,08

Копировал: Федотова 23831-06 38 Формат А3

Ведомость стержней

Марка сетки	Поз	Эскиз
1	2	3
С7-1	1	550 800
С7-2	1	550 800
С7-3	1	550 800
С7-4	1	550 800
С7-5	1	550 800
С7-6	1	550 800
С7-7	1	550 800
С7-8	1	550 800
С7-9	1	550 800
С7-10	1	550 800
С7-11	1	550 800
С7-12	1	550 800
С7-13	1	550 800
С7-14	1	550 800
С7-15	1	550 800
С7-16	1	550 800
С7-17	1	570 820
С7-18	1	570 820
С7-19	1	570 820
С7-20	1	570 820
С7-21	1	570 820
С7-22	1	570 820
С7-23	1	570 820
С7-24	1	570 820
С7-25	1	850 850
С7-26	1	850 850
С7-27	1	850 850
С7-28	1	850 850
С7-29	1	850 850

Марка сетки	Поз.	Эскиз
1	2	3
С7-30	1	850 850
С7-31	1	850 850
С7-32	1	850 850
С7-33	1	850 850
С7-34	1	850 850
С7-35	1	850 850
С7-36	1	850 850
С7-37	1	850 850
С7-38	1	850 850
С7-39	1	850 850
С7-40	1	850 850
С7-41	1	850 850
С7-42	1	850 850
С7-43	1	850 850
С7-44	1	850 850
С7-45	1	850 850
С7-46	1	850 850
С7-47	1	850 850
С7-48	1	850 850
С7-49	1	600 850
С7-50	1	600 850

				ТМП 902-09-46.88 — КЖИ. 11СБ
Нач. отд.	Ширинский		06.88	
Н. контр.	Аверин		06.88	Ведомость стержней С7
Гл. спец.	Дусяцкий		06.88	
Нач. гр.	Аверин		06.88	
Исполн.	Аверин		06.88	

Стадия	Лист	Листов
РП	4	

МЖКХ РСФСР
Гипрокоммундортранс
г. Москва

Копировал: Федотова 23831-06 39 Формат А3

1	2	3
С7-51	1	600 850
С7-52	1	600 850
С7-53	1	600 850
С7-54	1	600 850
С7-55	1	600 850
С7-56	1	600 850
С7-57	1	600 850
С7-58	1	600 850
С7-59	1	600 850
С7-60	1	600 850
С7-61	1	720 1030
С7-62	1	720 1030
С7-63	1	720 1030
С7-64	1	720 1030
С7-65	1	720 1030
С7-66	1	720 1030
С7-67	1	720 1030
С7-68	1	720 1030
С7-69	1	720 1030
С7-70	1	720 1030
С7-71	1	720 1030
С7-72	1	720 1030
С7-73	1	720 1030
С7-74	1	720 1030
С7-75	1	720 1030
С7-76	1	720 1030
С7-77	1	720 1030
С7-78	1	720 1030
С7-79	1	720 1030
С7-80	1	720 1030

1	2	3
С7-81	1	780 1030
С7-82	1	780 1030
С7-83	1	780 1030
С7-84	1	780 1030
С7-85	1	820 1070
С7-86	1	820 1070
С7-87	1	820 1070
С7-88	1	820 1070
С7-89	1	820 1070
С7-90	1	820 1070
С7-91	1	820 1070
С7-92	1	820 1070
С7-93	1	800 550
С7-94	1	800 550
С7-95	1	800 550
С7-96	1	800 550
С7-97	1	800 550
С7-98	1	800 550
С7-99	1	800 550
С7-100	1	800 550
С7-101	1	800 550
С7-102	1	800 550
С7-103	1	800 550
С7-104	1	800 550
С7-105	1	570 820
С7-106	1	570 820

Копировал: Федотова 23831-06 Формат А3

1	2	3
С7- 107	1	570 820
С7- 108	1	570 820
С7- 109	1	570 820
С7- 110	1	570 820
С7- 111	1	850 850
С7- 112	1	850 850
С7- 113	1	850 850
С7- 114	1	850 850
С7- 115	1	850 850
С7- 116	1	850 850
С7- 117	1	850 850
С7- 118	1	850 850
С7- 119	1	850 850
С7- 120	1	850 850
С7- 121	1	850 850
С7- 122	1	850 850
С7- 123	1	850 850
С7- 124	1	850 850
С7- 125	1	850 850
С7- 126	1	850 850
С7- 127	1	850 850
С7- 128	1	850 850
С7- 129	1	550 800
С7- 130	1	550 800
С7- 131	1	550 800
С7- 132	1	600 850
С7- 133	1	600 850
С7- 134	1	600 850
С7- 135	1	600 850
С7- 136	1	600 850

1	2	3
С7- 137	1	600 850
С7- 138	1	600 850
С7- 139	1	600 850
С7- 140	1	600 850
С7- 141	1	1030 780
С7- 142	1	1030 780
С7- 143	1	1030 780
С7- 144	1	1030 780
С7- 145	1	1030 780
С7- 146	1	1030 780
С7- 147	1	1030 780
С7- 148	1	1030 780
С7- 149	1	1030 780
С7- 150	1	1030 780
С7- 151	1	1030 780
С7- 152	1	1030 780
С7- 153	1	1030 780
С7- 154	1	1030 780
С7- 155	1	1030 780
С7- 156	1	1030 780
С7- 157	1	1030 780
С7- 158	1	1030 780
С7- 159	1	820 1070
С7- 160	1	820 1070
С7- 161	1	820 1070
С7- 162	1	820 1070
С7- 163	1	820 1070
С7- 164	1	820 1070

Копировал: Федотова 23831-06 41 Формат А3

Форм.	Зона	Поз.	Обозначение	Наименование	Кол.	Примеч.
				Документация		
			РСЗ	Ведомость расхода стали		
А4			ТУ	Технические условия		
			Переменные данные для исполнений:			
				КЖ.И.11		
				Детали		
А3		1	902-09-46.88-КЖ.И.11.1	А-III-10-ГОСТ 5781-82* ℓ=1350	10	0,83кг
А3		2	902-09-46.88-КЖ.И.11.	А-I-6-ГОСТ 5781-82* ℓ=2270	6	0.50кг
				КЖИ.-11-01		
А3		1	902-09-46.88-КЖ.И.11-01.1	А-III-10-ГОСТ 5781-82* ℓ=1350	12	0.83кг
А3		2	902-09-46.88-КЖ.И.11-01.2	А-I-6-ГОСТ 5781-82* ℓ=2770	6	0.61кг
				КЖ.И. 11-02		
А3		1	-02.1	А-III-10-ГОСТ 5781-82* ℓ=1350	14	0.83кг
А3		2	-02.2	А-I-6-ГОСТ 5781-82* ℓ=3270	6	0.72кг
				КЖИ. 11-03		
А3		1	-03.1	А-III-10-ГОСТ 5781-82* ℓ=1350	16	0,83кг
А3		2	-03.2	А-I-60-ГОСТ 5781-82* ℓ=3770	6	0,84кг
				КЖИ. 11-04		
А3		1	-04.1	А-III-10-ГОСТ 5781-82* ℓ=1350	10	0.83кг
А3		2	-04.2	А-I-6-ГОСТ 5781-82* ℓ=2470	6	0,55кг
				КЖ.И. 11-05		
А3		1	-05.1	А-III-10-ГОСТ 5781-82* ℓ=1350	12	0.83кг
А3		2	-05.2	А-I-6 ГОСТ 5781-82* ℓ=2970	6	0.66кг
				КЖ.И. 11-06		
А3		1	-06.1	А-III-10-ГОСТ 5781-82* ℓ=1350	14	0,83кг
А3		2	-0,6.2	А-I-6-ГОСТ 5781-82* ℓ=3470	6	0,77кг
				КЖИ. 11-07		
А3		1	-07.1	А-III-10 ГОСТ 5781-82* ℓ=1350	16	0.83кг
А3		2	-07.2	А-I-6-ГОСТ 5781-82* ℓ=3970	6	0.88кг

Форм.	Зона	Поз.	Обозначение	Наименование	Кол.	Примеч.
				КЖ.И.11-08		
А3		1	902-09-46.88-КЖ.И.11-08.1	А-III-10-ГОСТ 5781-82* ℓ=1350	11	0.83кг
А3		2	902-09-46.88-КЖ.И.11-08.2	А-I-6-ГОСТ 5781-82* ℓ=2670	6	0.59кг
				КЖ.И. 11-09		
А3		1	-09.1	А-III-10-ГОСТ 5781-82* ℓ=1350	11	0.83кг
А3		2	-09.2	А-I-6-ГОСТ 5781-82* ℓ=2670	6	0.59кг
				КЖ.И. 11-10		
А3		1	-10.1	А-III-10-ГОСТ 5781-82* ℓ=1350	13	0.83кг
А3		2	-10.2	А-I-6-ГОСТ 5781-82* ℓ=3170	6	0.70кг
				КЖ.И. 11-11		
А3		1	-11.1	А-III-10-ГОСТ 5781-82* ℓ=1350	13	0.83кг
А3		2	-11.2	А-I-6-ГОСТ 5781-82* ℓ=3170	6	0.70кг
				КЖ.И. 11-12		
А3		1	-12.1	А-III-10-ГОСТ 5781-82* ℓ=1350	15	0.83кг
А3		2	-12.2	А-I-6-ГОСТ 5781-82* ℓ=3670	6	0,81кг
				КЖ.И.11-13		
А3		1	-13.1	А-III-10-ГОСТ 5781-82* ℓ=1350	15	0.83кг
А3		2	-13.2	А-I-6-ГОСТ 5781-82* ℓ=3670	6	0.81кг
				КЖ.И.11-14		
А3		1	-14.1	А-III-10-ГОСТ 5781-82* ℓ=1350	17	0.83кг
А3		2	-14.2	А-I-6-ГОСТ 5781-82* ℓ=4170	6	0.92кг

ТМП 902-09-46.88 - КЖ.И.11

Сетка арматурная С7

Нач.отд	Ширинский		05.88
Н.контр.	Авдеин		05.88
Гл.спец.	Дусяцкий		05.88
Нач.гр.	Авдеин		05.88
Исполн.	Сенатов		05.88

Стадия	Лист	Листов
РП	1	10

МЖКХ РСФСР Гипрокоммунстрой г. Москва

Копировал: Телегина

23831-06 42

Формат А3

Формат	Зона	Поз	Обозначение	Наименование	Кол.	Примеч
				КЖИ.11-15		
А3		1	902-09-46.88 КЖИ.11-15.1	А-III-10-ГОСТ5781-82* ℓ=1350	17	0,83кг
А3		2	902-09-46.88 -КЖИ.11-15.2	А-I-6-ГОСТ5781-82* ℓ=4170	6	0,92кг
				КЖИ.11-16		
А3		1	-16.1	А-III-10-ГОСТ5781-82* ℓ=1390	12	0,86кг
А3		2	-16.2	А-I-6-ГОСТ5781-82* ℓ=2870	6	0,64
				КЖИ.11-17		
А3		1	-17.1	А-III-10-ГОСТ5781-82* ℓ=1390	12	0,86кг
А3		2	-17.2	А-I-6-ГОСТ5781-82* ℓ=2870	6	0,64кг
				КЖИ.11-18		
А3		1	-18.1	А-III-10 ГОСТ5781-82* ℓ=1390	14	0,86кг
А3		2	-18.2	А-I-6-ГОСТ5781-82* ℓ=3370	6	0,75кг
				КЖИ.11-19		
А3		1	-19.1	А-III-10-ГОСТ5781-82* ℓ=1390	14	0,86кг
А3		2	-19.2	А-I-6-ГОСТ5781-82* ℓ=3370	6	0,75кг
				КЖИ.11-20		
А3		1	-20.1	А-III-10-ГОСТ5781-82* ℓ=1390	16	0,86кг
А3		2	-20.2	А-I-6-ГОСТ5781-82* ℓ=3870	6	0,86кг.
				КЖИ.11-21		
А3		1	-21.1	А-III-10-ГОСТ5781-82* ℓ=1390	16	0,86кг
А3		2	-21.2	А-I-6-ГОСТ5781-82* ℓ=3870	6	0,86кг
				КЖИ.11-22		
А3		1	-22.1	А-III-10-ГОСТ5781-82* ℓ=1390	18	0,86кг
А3		2	-22.2	А-I-6-ГОСТ5781-82* ℓ=4370	6	0,97кг
				КЖИ.11-23		
А3		1	-23.1	А-III-10-ГОСТ5781-82* ℓ=1390	18	0,86кг
А3		2	-23.2	А-I-6-ГОСТ5781-82* ℓ=4370	6	0,97кг.

Формат	Зона	Поз.	Обозначение	Наименование	Кол.	Примеч.
				КЖИ.11-24		
А3		1	902-09-46.88. КЖИ.11-24.1	А-III-10-ГОСТ5781-82* ℓ=1700	13	1,05кг
А3		2	902-09-46.88 КЖИ 11-24.2	А-I-6-ГОСТ5781-82* ℓ=3070	7	0,68кг
				КЖИ.11-25		
А3		1	-25.1	А-III-10-ГОСТ5781-82* ℓ=1700	13	1,05кг
А3		2	-25.2	А-I-6-ГОСТ5781-82* ℓ=3070	7	0,68кг
				КЖИ.11-26		
А3		1	-26.1	А-III-10-ГОСТ5781-82* ℓ=1700	15	1,05кг
А3		2	-26.2	А-I-6-ГОСТ5781-82* ℓ=3570	7	0,79кг
				КЖИ.11-27		
А3		1	-27.1	А-III-10-ГОСТ5781-82* ℓ=1700	18	1,05кг
А3		2	-27.2	А-I-6-ГОСТ5781-82* ℓ=3570	7	0,79кг
				КЖИ.11-28		
А3		1	-28.1	А-III-10-ГОСТ5781-82* ℓ=1700	17	1,05кг
А3		2	-28.2	А-I-6-ГОСТ5781-82* ℓ=4070	7	0,90кг
				КЖИ.11-29		
А3		1	-29.1	А-III-10-ГОСТ5781-82* ℓ=1700	21	1,05кг
А3		2	-29.2	А-I-6-ГОСТ5781-82* ℓ=4070	7	0,90кг
				КЖИ.11-30		
А3		1	-30.1	А-III-10 ГОСТ5781-82* ℓ=1700	19	1,05кг
А3		2	-30.2	А-I-6-ГОСТ5781-82* ℓ=4570	7	1,01кг
				КЖИ.11-31		
А3		1	-31.1	А-III-10 ГОСТ5781-82* ℓ=1700	23	1,05кг
А3		2	-31.2	А-I-6-ГОСТ5781-82* ℓ=4570	7	1,01кг

Копировал: Федотова 23831-06 Ц3 Формат А3

Формат	Зона	Поз	Обозначение	Наименование	Кол.	Примеч.
				КЖИ.11-32		
А3		1	902-09-46.88-КЖИ.11-32.1	А-III-10-ГОСТ5781-82* ℓ=1700	14	1,05кг
А3		2	902-09-46.88-КЖИ.11-32.2	А-I-6-ГОСТ5781-82* ℓ=3270	7	0,72кг
				КЖИ.11-33		
А3		1	-33.1	А-III-10-ГОСТ5781-82* ℓ=1700	22	1,05кг
А3		2	-33.2	А-I-6-ГОСТ5781-82* ℓ=3270	7	0,72кг
				КЖИ.11-34		
А3		1	-34.1	А-III-10-ГОСТ5781-82* ℓ=1700	16	1,05кг
А3		2	-34.2	А-I-6-ГОСТ5781-82* ℓ=3170	7	0,84кг
				КЖИ.11-35		
А3		1	-35.1	А-III-10-ГОСТ5781-82* ℓ=1700	25	1,05кг
А3		2	-35.2	А-I-6-ГОСТ5781-82* ℓ=3770	7	0,84кг
				КЖИ.11-36		
А3		1	-36.1	А-III-10-ГОСТ5781-82* ℓ=1700	18	1,05кг
А3		2	-36.2	А-I-6-ГОСТ5781-82* ℓ=4270	7	0,95кг
				КЖИ.11-37		
А3		1	-37.1	А-III-10-ГОСТ5781-82* ℓ=1700	29	1,05кг
А3		2	-37.2	А-I-6-ГОСТ5781-82* ℓ=4270	7	0,95кг
				КЖИ.11-38		
А3		1	-38.1	А-III-10 ГОСТ5781-82* ℓ=1700	20	1,05кг
А3		2	-38.2	А-I-6-ГОСТ5781-82* ℓ=4770	7	1,06кг
				КЖИ.11-39		
А3		1	-39.1	А-III-10-ГОСТ5781-82* ℓ=1700	32	1,05кг
А3		2	-39.2	А-I-6-ГОСТ5781-82* ℓ=4770	7	1,06кг
				КЖИ.11-40		
А3		1	-40.1	А-III-10-ГОСТ5781-82* ℓ=1700	18	1,05кг
А3		2	-40.2	А-I-6-ГОСТ5781-82* ℓ=3470	7	0,77

Формат	Зона	Поз	Обозначение	Наименование	Кол.	Примеч.
				КЖИ.11-41		
А3		1	902-09-46.88-КЖИ-11-41.1	А-III-10-ГОСТ5781-82* ℓ=1700	22	1,09кг
А3		2	902-09-46.88-КЖИ.11-41.2	А-I-6-ГОСТ5781-82* ℓ=3470	7	0,77кг
				КЖИ.11-42		
А3		1	-42.1	А-III-10-ГОСТ5781-82* ℓ=1700	20	1,05кг
А3		2	-42.2	А-I-6-ГОСТ5781-82* ℓ=3470	7	0,88кг
				КЖИ.11-43		
А3		1	-43.1	А-III-10-ГОСТ5781-82* ℓ=1700	25	1,05кг
А3		2	-43.2	А-I-6-ГОСТ5781-82* ℓ=3970	7	0,88кг
				КЖИ.11-44		
А3		1	-44.1	А-III-10-ГОСТ5781-82* ℓ=1700	23	1,05кг
А3		2	-44.2	А-I-6-ГОСТ5781-82* ℓ=4470	7	0,99кг
				КЖИ.11-45		
А3		1	-45.1	А-III-10-ГОСТ5781-82* ℓ=1700	28	1,05кг
А3		2	-45.2	А-I-6-ГОСТ5781-82* ℓ=4470	7	0,99кг
				КЖИ.11-46		
А3		1	-46.1	А-III-10-ГОСТ5781-82* ℓ=1700	25	1,05кг
А3		2	-46.2	А-I-6-ГОСТ5781-82* ℓ=4970	7	1,10кг
				КЖИ.11-47		
А3		1	-47.1	А-III-10 ГОСТ5781-82* ℓ=1700	31	1,05кг
А3		2	-47.2	А-I-6-ГОСТ5781-82* ℓ=4970	7	1,10кг
				КЖИ.11-48		
А3		1	-48.1	А-III-10-ГОСТ5781-82* ℓ=1400	16	0,86кг
А3		2	-48.2	А-I-6-ГОСТ5781-82* ℓ=2470	6	0,55кг.

Копировал: Федотова 23831-06 44 Формат А3

Формат	Зона	Поз.	Обозначение	Наименование	Кол.	Приме-чание
				КЖИ.11-49		
А3		1	902-09-46.88-КЖИ.11-49.1	А-IV-10-ГОСТ 5781-82* ℓ=1400	19	0,86кг
А3		2	902-09-46.88-КЖИ.11-49.2	А-I-6-ГОСТ 5781-82* ℓ=2970	6	0,66кг
				КЖИ.11-50		
А3		1	-50.1	А-IV-10-ГОСТ 5781-82* ℓ=1400	22	0,86кг
А3		2	-50.2	А-I-6-ГОСТ 5781-82* ℓ=3470	6	0,77кг
				КЖИ.11-51		
А3		1	-51.1	А-III-10-ГОСТ 5781-82* ℓ=1400	25	0,96кг
А3		2	-51.2	А-I-6-ГОСТ 5781-82* ℓ=3970	6	0,88кг
				КЖИ.11-52		
А3		1	-52.1	А-II-10-ГОСТ 5781-82* ℓ=1400	11	0,86кг
А3		2	-52.2	А-I-6-ГОСТ 5781-82* ℓ=2670	6	0,59кг
				КЖИ.11-53		
А3		1	-53.1	А-III-10-ГОСТ 5781-82* ℓ=1400	17	0,86кг
А3		2	-53.2	А-I-6-ГОСТ 5781-82* ℓ=2670	6	0,59кг
				КЖИ.11-54		
А3		1	-54.1	А-II-10-ГОСТ 5781-82* ℓ=1400	13	0,86кг
А3		2	-54.2	А-I-6-ГОСТ 5781-82* ℓ=3170	6	0,70кг
				КЖИ.11-55		
А3		1	-55.1	А-III-10-ГОСТ 5781-82* ℓ=1400	20	0,86кг
А3		2	-55.2	А-I-6-ГОСТ 5781-82* ℓ=3170	6	0,70кг
				КЖИ.11-56		
А3		1	-56.1	А-II-10-ГОСТ 5781-82* ℓ=1400	15	0,86кг
А3		2	-56.2	А-I-6-ГОСТ 5781-82* ℓ=3670	6	0,81кг
				КЖИ.11-57		
А3		1	-57.1	А-III-10-ГОСТ 5781-82* ℓ=1400	23	0,86кг
А3		2	-57.2	А-I-6-ГОСТ 5781-82* ℓ=3670	6	0,81кг

Формат	Зона	Поз.	Обозначение	Наименование	Кол.	Приме-чание
				КЖИ.11.-58		
А3		1	902-09-46.88 КЖИ.11-58.1	А-II-10-ГОСТ 5781-82* ℓ=1400	17	0,86кг
А3		2	902-09-46.88.КЖИ.11-58.2	А-I-6-ГОСТ 5781-82* ℓ=4170	6	0,92кг
				КЖИ.11-59		
А3		1	-59.1	А-III-10-ГОСТ 5781-82* ℓ=1400	26	0,86кг
А3		2	-59.2	А-I-6-ГОСТ 5781-82* ℓ=4170	6	0,92кг
				КЖИ.11-60		
А3		1	-60.1	А-II-10-ГОСТ 5781-82* ℓ=1810	12	1,12кг
А3		2	-60.2	А-I-6-ГОСТ 5781-82* ℓ=2870	8	0,64кг
				КЖИ.11-61		
А3		1	-61.1	А-III-10-ГОСТ 5781-82* ℓ=1810	15	1,12кг
А3		2	-61.2	А-I-6-ГОСТ 5781-82* ℓ=2870	8	0,64кг
				КЖИ.11-62		
А3		1	-62.1	А-II-10-ГОСТ 5781-82* ℓ=1810	14	1,12кг
А3		2	-62.2	А-I-6-ГОСТ 5781-82* ℓ=3370	8	0,75кг
				КЖИ.11-63		
А3		1	-63.1	А-III-10-ГОСТ 5781-82* ℓ=1810	17	1,12кг
А3		2	-63.2	А-I-6-ГОСТ 5781-82* ℓ=3370	8	0,75кг
				КЖИ.11-64		
А3		1	-64.1	А-II-10-ГОСТ 5781-82* ℓ=1810	16	1,12кг
А3		2	-64.2	А-I-6-ГОСТ 5781-82* ℓ=3870	8	0,86кг
				КЖИ.11-65		
А3		1	-65.1	А-III-10-ГОСТ 5781-82* ℓ=1810	20	1,12кг
А3		2	-65.2	А-I-6-ГОСТ 5781-82* ℓ=3870	8	0,86кг.

Формат	Зона	Поз	Обозначение	Наименование	Кол.	Примеч.
				КЖИ.11-66		
А3		1	902-09-46.88 КЖИ.11-66.1	А-III-10-ГОСТ5781-82* ℓ=1810	18	1,12 кг
А3		2	902-09-46.88 КЖИ.11-66.2	А-I-6-ГОСТ5781-82* ℓ=4370	8	0,97 кг
				КЖИ.11-67		
А3		1	-67.1	А-III-10-ГОСТ5781-82* ℓ=1810	22	1,12 кг
А3		2	-67.2	А-I-6-ГОСТ5781-82* ℓ=4370	8	0,97 кг
				КЖИ.11-68		
А3		1	-68.1	А-III-10-ГОСТ5781-82* ℓ=1810	16	1,12 кг
А3		2	-68.2	А-I-6-ГОСТ5781-82* ℓ=3070	8	0,68 кг
				КЖИ.11-69		
А3		1	-69.1	А-III-10-ГОСТ5781-82* ℓ=1810	25	1,12 кг
А3		2	-69.2	А-I-6-ГОСТ5781-82* ℓ=3070	8	0,68 кг
				КЖИ.11-70		
А3		1	-70.1	А-III-10-ГОСТ5781-82* ℓ=1810	18	1,12 кг
А3		2	-70.2	А-I-6-ГОСТ5781-82* ℓ=3570	8	0,79 кг
				КЖИ.11-71		
А3		1	-71.1	А-III-10-ГОСТ5781-82* ℓ=1810	25	1,12 кг
А3		2	-71.2	А-I-6-ГОСТ5781-82* ℓ=3570	8	0,79 кг
				КЖИ.11-72		
А3		1	-72.1	А-III-10-ГОСТ5781-82* ℓ=1810	21	1,12 кг
А3		2	-72.2	А-I-6-ГОСТ5781-82* ℓ=4070	8	0,90 кг
				КЖИ.11-73		
А3		1	-73.1	А-III-10-ГОСТ5781-82* ℓ=1810	33	1,12 кг
А3		2	-73.2	А-I-6-ГОСТ5781-82* ℓ=4070	8	0,90 кг
				КЖИ.11-74		
А3		1	-74.1	А-III-10-ГОСТ5781-82* ℓ=1810	23	1,12 кг
А3		2	-74.2	А-I-6-ГОСТ5781-82* ℓ=4570	8	1,01 кг.

Формат	Зона	Поз	Обозначение	Наименование	Кол.	Примеч.
				КЖИ.11.-75		
А3		1	902-09-46.88 КЖИ.11-75.1	А-III-10-ГОСТ5781-82* ℓ=1810	37	1,12 кг
А3		2	902-09-46.88 КЖИ.11-75.2	А-I-6-ГОСТ5781-82* ℓ=4570	8	1,01 кг
				КЖИ.11-76		
А3		1	-76.1	А-III-10-ГОСТ5781-82* ℓ=1810	17	1,12 кг
А3		2	-76.2	А-I-6-ГОСТ5781-82* ℓ=3270	8	0,72 кг
				КЖИ.11-77		
А3		1	-77.1	А-III-10-ГОСТ5781-82* ℓ=1810	21	1,12 кг
А3		2	-77.2	А-I-6-ГОСТ5781-82* ℓ=3270	8	0,72 кг
				КЖИ.11-78		
А3		1	-78.1	А-III-10-ГОСТ5781-82* ℓ=1810	19	1,12 кг
А3		2	-78.2	А-I-6-ГОСТ5781-82* ℓ=3770	8	0,84 кг
				КЖИ.11-79		
А3		1	-79.1	А-III-10-ГОСТ5781-82* ℓ=1810	24	1,12 кг
А3		2	-79.2	А-I-6-ГОСТ5781-82* ℓ=3770	8	0,84 кг
				КЖИ.11-80		
А3		1	-80.1	А-III-10-ГОСТ5781-82* ℓ=1810	22	1,12 кг
А3		2	-80.2	А-I-6-ГОСТ5781-82* ℓ=4270	8	0,95 кг
				КЖИ.11-81		
А3		1	-81.1	А-III-10-ГОСТ5781-82* ℓ=1810	27	1,12 кг
А3		2	-81.2	А-I-6-ГОСТ5781-82 ℓ=4270	8	0,95 кг
				КЖИ.11-82		
А3		1	-82.1	А-III-10-ГОСТ5781-82* ℓ=1810	24	1,12 кг
А3		2	-82.2	А-I-6-ГОСТ5781-82* ℓ=4770	8	1,06 кг

Формат	Зона	Поз.	Обозначение	Наименование	Кол.	Примеч.
				КЖИ. 11-83		
А3		1	902-09-46.88-КЖИ.11-83.1	А-III-10-ГОСТ 5781-82* ℓ=1810	30	1,12кг
А3		2	902-09-46.88-КЖИ.11-83.2	А-I-6-ГОСТ 5781-82* ℓ=4770	8	1,06кг
				КЖИ. 11-84		
А3		1	-84.1	А-II-10-ГОСТ 5781-82* ℓ=1890	13	1,17кг
А3		2	-84.2	А-I-6-ГОСТ 5781-82* ℓ=3470	8	0,77кг
				КЖИ. 11-85		
А3		1	-85.1	А-III-10-ГОСТ 5781-82* ℓ=1890	28	1,17кг
А3		2	-85.2	А-I-6-ГОСТ 5781-82* ℓ=3470	8	0,77кг
				КЖИ. 11-86		
А3		1	-86.1	А-II-10-ГОСТ 5781-82* ℓ=1890	20	1,17кг
А3		2	-86.2	А-I-6-ГОСТ 5781-82* ℓ=3970	8	0,88кг
				КЖИ. 11-87		
А3		1	-87.1	А-III-10-ГОСТ 5781-82* ℓ=1890	33	1,17кг
А3		2	-87.2	А-I-6-ГОСТ 5781-82* ℓ=3970	8	0,88кг
				КЖИ. 11-88		
А3		1	-88.1	А-II-10-ГОСТ 5781-82* ℓ=1890	23	1,17кг
А3		2	-88.2	А-I-6-ГОСТ 5781-82* ℓ=4470	8	0,99кг
				КЖИ. 11-89		
А3		1	-89.1	А-III-10-ГОСТ 5781-82* ℓ=1890	35	1,17кг
А3		2	-89.2	А-I-6-ГОСТ 5781-82* ℓ=4470	8	0,99кг
				КЖИ. 11-90		
А3		1	-90.1	А-II-10-ГОСТ 5781-82* ℓ=1890	25	1,17кг
А3		2	-90.2	А-I-6-ГОСТ 5781-82* ℓ=4970	8	1,10кг
				КЖИ. 11-91		
А3		1	-91.1	А-III-10-ГОСТ 5781-82* ℓ=1890	42	1,17кг
А3		2	-91.2	А-I-6-ГОСТ 5781-82* ℓ=4970	8	1,10кг.

Формат	Зона	Поз.	Обозначение	Наименование	Кол.	Примеч.
				КЖИ.11-92		
А3		1	902-09-46.88-КЖИ.11-92.1	А-III-10-ГОСТ 5781-82* ℓ=1350	6	0,83кг
А3		2	902-09-46.88-КЖИ.11-92.2	А-I-6-ГОСТ 5781-82* ℓ=5270	22	1,17кг
				КЖИ.11-93		
А3		1	-93.1	А-III-10-ГОСТ 5781-82* ℓ=1350	6	0,83кг
А3		2	-93.2	А-I-6-ГОСТ 5781-82* ℓ=5270	22	1,17 кг
				КЖИ.11-94		
А3		1	-94.1	А-III-10-ГОСТ 5781-82* ℓ=1350	6	0,83кг
А3		2	-94.2	А-I-6-ГОСТ 5781-82* ℓ=5270	22	1,17кг
				КЖИ. 11-95		
А3		1	-95.1	А-III-10-ГОСТ 5781-82* ℓ=1350	6	0,83кг
А3		2	-95.2	А-I-6-ГОСТ 5781-82* ℓ=5470	22	1,21кг
				КЖИ. 11-96		
А3		1	-96.1	А-III-10-ГОСТ 5781-82* ℓ=1350	6	0,83кг
А3		2	-96.2	А-I-6-ГОСТ 5781-82* ℓ=5470	22	1,21кг
				КЖИ. 11-97		
А3		1	-97.1	А-III-10-ГОСТ 5781-82* ℓ=1350	6	0,83 кг
А3		2	-97.2	А-I-6-ГОСТ 5781-82* ℓ=5470	22	1,21 кг
				КЖИ. 11-98		
А3		1	-98.1	А-III-10-ГОСТ 5781-82* ℓ=1350	6	0,83 кг
А3		2	-98.2	А-I-6-ГОСТ 5781-82* ℓ=5670	23	1,26кг
				КЖИ. 11-99		
А3		1	-99.1	А-III-10-ГОСТ 5781-82* ℓ=1350	6	0,83 кг
А3		2	-99.2	А-I-6-ГОСТ 5781-82* ℓ=5670	23	1,26кг.

Копировал: Федотова 23831-06 47 Формат А3

Формат	Зона	Поз.	Обозначение	Наименование	Кол.	Примеч.
				КЖИ. 11-100		
А3		1	902-09-46.88-КЖ.И.11-100.1	А-II-10-ГОСТ 5781-82* Р=1350	6	0,83 кг
А3		2	902-09-46.88-КЖ.И.11-100.2	А-I-6-ГОСТ 5781-82* Р=5670	23	1,26 кг.
				КЖИ. 11-101		
А3		1	-101.1	А-III-10-ГОСТ 5781-82* Р=1350	6	0,83 кг
А3		2	-101.2	А-I-6-ГОСТ 5781-82* Р=5670	23	1,26 кг
				КЖИ. 11-102		
А3		1	-102.1	А-II-10-ГОСТ 5781-82* Р=1350	6	0,83 кг
А3		2	-102.2	А-I-6 ГОСТ 5781-82* Р=5670	23	1,26 кг
				КЖИ. 11-103		
А3		1	-103.1	А-III-10-ГОСТ 5781-82* Р=1350	6	0,83 кг
А3		2	-103.2	А-I-6-ГОСТ 5781-82* Р=5670	23	1,26 кг
				КЖИ.11-104		
А3		1	-104.1	А-II-10-ГОСТ 5781-82* Р=1390	6	0,86 кг
А3		2	-104.2	А-I-6-ГОСТ 5781-82* Р=5870	24	1,30 кг
				КЖИ.11-105		
А3		1	-105.1	А-III-10-ГОСТ 5781-82* Р=1390	6	0,86 кг
А3		2	-105.2	А-I-6-ГОСТ 5781-82* Р=5870	24	1,30 кг
				КЖИ. 11-106		
А3		1	-106.1	А-II-10-ГОСТ 5781-82* Р=1390	6	0,86 кг
А3		2	-106.2	А-I-6-ГОСТ 5781-82* Р=5870	24	1,30 кг
				КЖИ.11-107		
А3		1	-107.1	А-III-10-ГОСТ 5781-82* Р=1390	6	0,86 кг
А3		2	-107.2	А-I-6-ГОСТ 5781-82* Р=5870	24	1,30 кг
				КЖИ.11-108		
А3		1	-108.1	А-II-10-ГОСТ 5781-82* Р=1390	6	0,86 кг
А3		2	-108.2	А-I-6-ГОСТ 5781-82* Р=5870	24	1,30 кг.

Формат	Зона	Поз.	Обозначение	Наименование	Кол.	Примеч.
				КЖИ. 11-109		
А3		1	902-09-46.88-КЖ.И.11-109.1	А-III-10-ГОСТ 5781-82* Р=1390	6	0,86 кг.
А3		2	902-09-46.88-КЖ.И.11-109.2	А-I-6-ГОСТ 5781-82* Р=5870	24	1,30 кг
				КЖИ.11-110		
А3		1	-110.1	А-II-10-ГОСТ 5781-82* Р=1700	7	1,05 кг
А3		2	-110.2	А-I-6-ГОСТ 5781-82* Р=6070	25	1,35 кг
				КЖИ.11-111		
А3		1	-111.1	А-III-10-ГОСТ 5781-82* Р=1700	7	1,05 кг
А3		2	-111.2	А-I-6-ГОСТ 5781-82* Р=6070	31	1,35 кг.
				КЖИ.11-112		
А3		1	-112.1	А-II-10-ГОСТ 5781-82* Р=1700	7	1,05 кг
А3		2	-112.2	А-I-6-ГОСТ 5781-82* Р=6070	25	1,35 кг
				КЖИ.11-113		
А3		1	-113.1	А-III-10-ГОСТ 5781-82* Р=1700	7	1,05 кг
А3		2	-113.2	А-I-6-ГОСТ 5781-82* Р=6070	31	1,35 кг
				КЖИ.11-114		
А3		1	-114.1	А-II-10-ГОСТ 5781-82* Р=1700	7	1,05 кг
А3		2	-114.2	А-I-6-ГОСТ 5781-82* Р=6070	25	1,35 кг
				КЖИ.11-115		
А3		1	-115.1	А-III-10-ГОСТ 5781-82* Р=1700	7	1,05 кг
А3		2	-115.2	А-I-6-ГОСТ 5781-82* Р=6070	31	1,35 кг
				КЖИ.11-116		
А3		1	-116.1	А-II-10-ГОСТ 5781-82* Р=1700	7	1,05 кг
А3		2	-116.2	А-I-6-ГОСТ 5781-82* Р=6270	28	1,39 кг

Копировал: Федотова 23831-06 48 Формат А3

Формат	Зона	Поз	Обозначение	Наименование	Кол.	Примеч.
				КЖИ. 11-117		
А3		1	902-09-46.88-КЖИ.11-117-1	А-III-10-ГОСТ 5781-82* ℓ=1700	42	1.05кг
А3		2	902-09-46.88-КЖ.И.11-117.2	А-I-6-ГОСТ 5781-82* ℓ=6270	7	1.39кг
				КЖИ.11-118		
А3		1	-118.1	А-II-10-ГОСТ 5781-82* ℓ=1700	28	1.05кг
А3		2	-118-2	А-I-6-ГОСТ 5781-82* ℓ=6270	7	1.39кг
				КЖИ. 11-119		
А3		1	-119.1	А-III-10 ГОСТ 5781-82* ℓ=1700	42	1.05кг
А3		2	-119.2	А-I-6-ГОСТ 5781-82* ℓ=6270	7	1.39кг.
				КЖИ. 11-120		
А3		1	-120.1	А-II-10-ГОСТ 5781-82* ℓ=1700	28	1.05кг
А3		2	-120.2	А-I-6 ГОСТ 5781-82* ℓ=6270	7	1.39кг.
				КЖИ. 11-121		
А3		1	-121.1	А-III-10-ГОСТ 5781-82* ℓ=1700	42	1.05кг
А3		2	-121.2	А-I-6-ГОСТ 5781-82* ℓ=6270	7	1.39кг.
				КЖИ. 11-122		
А3		1	-122.1	А-II-10-ГОСТ 5781-82* ℓ=1700	33	1.05кг
А3		2	-122.2	А-I-6-ГОСТ 5781-82* ℓ=6470	7	1.44кг
				КЖИ. 11-123		
А3		1	-123.1	А-III-10-ГОСТ 5781-82* ℓ=1700	41	1.05кг.
А3		2	-123.2	А-I-6=Г-ОСТ 5781-82* ℓ=6470	7	1.44кг
				КЖИ. 11-124		
А3		1	-124.1	А-III-10-ГОСТ 5781-82* ℓ=1700	33	1.05кг
А3		2	-124.2	А-I-6-ГОСТ 5781-82* ℓ=6470	7	1.44кг
				КЖИ. 11-125		
А3		1	-125.1	А-III-10 ГОСТ 5781-82* ℓ=1700	41	1.05кг
А3		2	-125.2	А-I-6-ГОСТ 5781-82* ℓ=6470	7	1.44кг.

Формат	Зона	Поз.	Обозначение	Наименование	Кол.	Примеч.
				КЖИ. 11-126		
А3		1	902-09-46.88-КЖ.И.11-126.1	А-III-10-ГОСТ 5781-82* ℓ=1700	33	1.05кг
А3		2	902-09-46.88-КЖИ.11-126.2	А-I-6-ГОСТ 5781-82* ℓ=6470	7	1,44кг.
				КЖИ. 11-127		
А3		1	-127.1	А-III-10-ГОСТ 5781-82* ℓ=1700	41	1,05кг
А3		2	-127.2	А-I-6-ГОСТ 5781-82* ℓ=6470	7	1,44кг
				КЖИ. 11-128		
А3		1	-128.1	А-III-10-ГОСТ 5781-82* ℓ=1350	22	0.83кг
А3		2	-128.2	А-I-6-ГОСТ 5781-82* ℓ=5270	6	1.17кг
				КЖИ. 11-129		
А3		1	-129.1	А-III-10-ГОСТ 5781-82* ℓ=1350	22	0,83кг
А3		2	-129.2	А-I-6-ГОСТ 5781-82* ℓ=5270	6	1,17кг
				КЖИ. 11-130		
А3		1	-130.1	А-III-10-ГОСТ 5781-82* ℓ=1350	22	0,83кг
А3		2	-130.2	А-I-6-ГОСТ 5781-82* ℓ=5270	6	1,17кг
				КЖИ. 11-131		
А3		1	-131.1	А-III-10-ГОСТ 5781-82* ℓ=1450	34	0,89кг
А3		2	-131.2	А-I-6-ГОСТ 5781-82* ℓ=5470	6	1,21кг
				КЖИ. 11-132		
А3		1	-132.1	А-III-10-ГОСТ 5781-82* ℓ=1450	34	0,89кг
А3		2	-132.2	А-I-6-ГОСТ 5781-82* ℓ=5470	6	1,21кг
				КЖИ.11-133		
А3		1	-133.1	А-III-10-ГОСТ 5781-82* ℓ=1450	34	0,89кг
А3		2	-133.2	А-I-6-ГОСТ 5781-82* ℓ=5470	6	1,21кг

Формат	Зона	Поз.	Обозначение	Наименование	Кол.	Примеч.
				КЖИ. 11-134		
А3		1	902-09-46.88-КЖ.И.11-134.1	А-II-10-ГОСТ5781-82* l=1450	6	0.89кг
А3		2	902-09-46.88-КЖ.И.11-134.2	А-I-6-ГОСТ5781-82* l=5670	23	1.26кг
				КЖИ. 11-135		
А3		1	-135.1	А-III-10-ГОСТ5781-82* l=1450	6	0.89кг
А3		2	-135.2	А-I-6-ГОСТ5781-82* l=5670	36	1.26кг
				КЖИ. 11-136		
А3		1	-136.1	А-II-10-ГОСТ5781-82* l=1450	6	0.89кг
А3		2	-136.2	А-I-6-ГОСТ5781-82* l=5670	23	1.26кг
				КЖИ. 11-137		
А3		1	-137.1	А-III-10-ГОСТ5781-82* l=1450	6	0.89кг
А3		2	-137.2	А-I-6-ГОСТ5781-82* l=5670	36	1.26кг
				КЖИ. 11-138		
А3		1	-138.1	А-II-10-ГОСТ5781-82* l=1450	6	0.89кг
А3		2	-138.2	А-I-6-ГОСТ5781-82* l=5670	23	1.26кг
				КЖИ. 11-139		
А3		1	-139.1	А-III-10-ГОСТ5781-82* l=1450	6	0.89кг
А3		2	-139.2	А-I-6-ГОСТ5781-82* l=5670	36	1.26кг
				КЖИ. 11-140		
А3		1	-140.1	А-III-10-ГОСТ5781-82* l=1810	8	1.12кг
А3		2	-140.2	А-I-6-ГОСТ5781-82* l=5870	24	1.30кг
				КЖИ. 11-141		
А3		1	-141.1	А-III-10-ГОСТ5781-82* l=1810	8	1.12кг
А3		2	-141.2	А-I-6-ГОСТ5781-82* l=5870	30	1.30кг
				КЖИ. 11-142		
А3		1	-142.1	А-III-10-ГОСТ5781-82* l=1810	8	1.12кг
А3		2	-142.2	А-I-6-ГОСТ5781-82* l=5870	24	1.30кг

Формат	Зона	Поз.	Обозначение	Наименование	Кол.	Примеч.
				КЖИ. 11-143		
А3		1	902-09-46.88-КЖ.И.11-143.1	А-III-10-ГОСТ5781-82* l=1810	8	1.12кг
А3		2	902-09-46.88-КЖ.И.11-143.2	А-I-6-ГОСТ5781-82* l=5870	30	1.30кг
				КЖИ. 11-144		
А3		1	-144.1	А-III-10-ГОСТ5781-82* l=1810	8	1.12кг
А3		2	-144.2	А-I-6-ГОСТ5781-82* l=5870	24	1.30кг
				КЖИ. 11-145		
А3		1	-145.1	А-III-10-ГОСТ5781-82* l=1810	8	1.12кг
А3		2	-145.2	А-I-6-ГОСТ5781-82* l=5870	30	1.30кг
				КЖИ. 11-146		
А3		1	-146.1	А-II-10-ГОСТ5781-82* l=1810	8	1.12кг
А3		2	-146.2	А-I-6-ГОСТ5781-82* l=6070	31	1.35кг
				КЖИ. 11-147		
А3		1	-147.1	А-III-10-ГОСТ5781-82* l=1810	8	1.12кг
А3		2	-147.2	А-I-6-ГОСТ5781-82* l=6070	49	1.35кг
				КЖИ. 11-148		
А3		1	-148.1	А-II-10-ГОСТ5781-82* l=1810	8	1.12кг
А3		2	-148.2	А-I-6-ГОСТ5781-82* l=6070	31	1.35кг
				КЖИ. 11-149		
А3		1	-149.1	А-III-10-ГОСТ5781-82* l=1810	8	1.12кг
А3		2	-149.2	А-I-6-ГОСТ5781-82* l=6070	49	1.35кг
				КЖИ. 11-150		
А3		1	-150.1	А-II-10-ГОСТ5781-82* l=1810	8	1.12кг
А3		2	-150.2	А-I-6-ГОСТ5781-82* l=6070	31	1.35кг

Формат	Зона	Поз.	Обозначение	Наименование	Кол.	Примеч.
				КЖИ.11-151		
А3		1	902-09-46.88 КЖИ.11-151.1	А-III-10-ГОСТ 5781-82* Р=1810	8	1,12кг
А3		2	902-09-46.88 КЖИ.11-151.2	А-I-6-ГОСТ 5781-82* Р=6070	49	1,35кг
				КЖИ.11-152		
А3		1	-152.1	А-II-10-ГОСТ 5781-82* Р=1810	8	1,12кг
А3		2	-152.2	А-I-6-ГОСТ 5781-82* Р=6270	32	1,39кг.
				КЖИ.11-153		
А3		1	-153.1	А-III-10-ГОСТ 5781-82* Р=1810	8	1,12кг
А3		2	-153.2	А-I-6-ГОСТ 5781-82* Р=6270	39	1,39кг.
				КЖИ.11-154		
А3		1	-154.1	А-III-10-ГОСТ 5781-82* Р=1810	8	1,12кг
А3		2	-154.2	А-I-6-ГОСТ 5781-82* Р=6270	32	1,39кг
				КЖИ.11-155		
А3		1	-155.1	А-III-10-ГОСТ 5781-82* Р=1810	8	1,12кг
А3		2	-155.2	А-I-6-ГОСТ 5781-82* Р=6270	39	1,39кг.
				КЖИ.11-156		
А3		1	-156.1	А-II-10-ГОСТ 5781-82* Р=1810	8	1,12кг
А3		2	-156.2	А-I-6-ГОСТ 5781-82* Р=6270	32	1,39кг.
				КЖИ.11-157		
А3		1	-157.1	А-III-10-ГОСТ 5781-82* Р=1810	8	1,12кг
А3		2	-157.2	А-I-6-ГОСТ 5781-82* Р=6270	39	1,39кг
				КЖИ.11-158		
А3		1	-158.1	А-II-10-ГОСТ 5781-82* Р=1890	6	1,17кг
А3		2	-158.2	А-I-6-ГОСТ 5781-82* Р=6470	33	1,44кг
				КЖИ.11-159		
А3		1	-159.1	А-III-10-ГОСТ 5781-82* Р=1890	6	1,17кг.
А3		2	-159.2	А-I-6-ГОСТ 5781-82* Р=6470	51	1,44кг.

Формат	Зона	Поз.	Обозначение	Наименование	Кол.	Примеч.
				КЖИ.11-160		
А3		1	902-09-46.88 КЖИ.11-160.1	А-II-10-ГОСТ 5781-82* Р=1890	6	1,17кг
А3		2	902-09-46.88 КЖИ.11-160.2	А-I-6-ГОСТ 5781-82* Р=6470	33	1,44кг
				КЖИ.11-161		
А3		1	-161.1	А-III-10-ГОСТ 5781-82* Р=1890	6	1,17кг
А3		2	-161.2	А-I-6-ГОСТ 5781-82* Р=6470	51	1,44кг
				КЖИ.11-162		
А3		1	-162.1	А-II-10-ГОСТ 5781-82* Р=1890	6	1,17кг
А3		2	-162.2	А-I-6-ГОСТ 5781-82* Р=6470	33	1,44кг
				КЖИ.11-163		
А3		1	-163.1	А-III-10-ГОСТ 5781-82* Р=1890	6	1,17кг.
А3		2	-163.2	А-I-6-ГОСТ 5781-82* Р=6470	51	1,44кг

Копировал: Федотова 23831-06 51 Формат А3

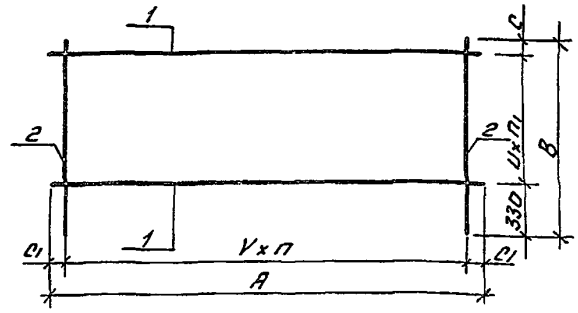

Обозначение	Марка	Размеры, мм						Кол-во		Масса
		A	V	C1	B	U	C	П	П1	кг.
1	2	3	4	5	6	7	8	9	10	11
902-09-46.88 - кжи12	С8-1	2150	250	75	2270	240	20	8	8	18,48
-01	С8-2				2770		40		10	20,12
-02	С8-3				3270		60		12	23,78
-03	С8-4				3770		80		14	27,43
-04	С8-5				2470	230	70		9	18,21
-05	С8-6				2970		110		11	21,85
-06	С8-7				3470		150		13	25,51
-07	С8-8				3970	240	40		15	29,16
-08	С8-9				2670	250	90		9	18,61
-09	С8-10				2670					
-10	С8-11				3170				11	22,25
-11	С8-12				3170					
-12	С8-13				3670				13	25,90
-13	С8-14				3670					
-14	С8-15				4170				15	29,56
-15	С8-16				4170					
-16	С8-17	2450		100	2870		40	9	10	23,00
-17	С8-18				2870					30,30
-18	С8-19				3370				12	27,13

1	2	3	4	5	6	7	8	9	10	11
902-09-46.88 - кжи.12-19	С8-20	2450	250	100	3370	250	40	9	12	35,76
-20	С8-21				3870				14	31,27
-21	С8-22				3870					41,22
-22	С8-23				4370				16	35,40
-23	С8-24				4370					46,69
-24	С8-25				3070	240	100		11	24,96
-25	С8-26				3070					32,93
-26	С8-27				3570		120		13	29,09
-27	С8-28				3570					38,39
-28	С8-29				4070		140		15	33,23
-29	С8-30				4070					43,85
-30	С8-31				4570		160		17	37,36
-31	С8-32				4570					39,31
-32	С8-33				3270	280	140		10	23,89
-33	С8-34				3270	200			14	29,94
-34	С8-35				3770	300			11	26,51
-35	С8-36				3770	200	40		17	35,58
-36	С8-37				4270	300			13	30,64
-37	С8-38				4270	200	140		19	39,71
-38	С8-39				4770	290	90		15	34,78
-39	С8-40				4770	200	40		22	45,36
-40	С8-41				3470	300	140		10	24,43
-41	С8-42				3470	200			15	31,89

Нач.отд.	Ширинский	[signature]	06.88
Н.контр.	Аверин	[signature]	06.88
Гл.спец	Дусяцкий	[signature]	06.88
Нач.гр.	Аверин	[signature]	06.88
Исполн	Сачкова	[signature]	06.88

ТМП902-09-46.88 - кж. И12С6

Сетка арматурная С8

Стадия	Масса	Масштаб
РП	См.табл	б/м

Лист 1 Листов 4

МЖКХ РСФСР
Гипрокоммундортранс
г. Москва

Копировал: Федотова 23831-06 52 Формат А3

1	2	3	4	5	6	7	8	9	10	11
902-09-46.88 - КЖ.И.12-42	С8-43				3910	300	40		12	28,46
-43	С8-44				3970	200			18	37,53
-44	С8-45				4470	290	80		14	32,60
-45	С8-46				4470	200	60		21	43,18
-46	С8-47				4970	270	50		17	38,24
-47	С8-48				4970	200	40		23	47,31
-48	С8-49				2470	140	40		15	29,67
-49	С8-50	2450	250	100	2970	160	80		16	32,25
-50	С8-51				3470	140	60		22	42,47
-51	С8-52				3970	150	40		24	46,60
-52	С8-53				2670	250	90		9	21,05
-53	С8-54				2670	160	100	9	14	28,61
-54	С8-55				3170	250	90		11	25,18
-55	С8-56				3170	160	120		17	34,25
-56	С8-57				3670	250	90		13	29,31
-57	С8-58				3670	150	40		22	42,92
-58	С8-59				4170	250	90		15	33,45
-59	С8-60				4170	150			25	48,56
-60	С8-61				2870	250	40		10	26,31
-61	С8-62				2870	190	70		13	41,84
-62	С8-63				3370	250	40		12	31,04
-63	С8-64	2750	240	55	3370	200		11	15	47,05
-64	С8-65				3870	250			14	35,76
-65	С8-66				3870	180	120		19	59,15
-66	С8-67				4370	250	40		16	40,49
-67	С8-68				4370	200			20	62,92
-68	С8-69				3070	240	100		11	28,54

1	2	3	4	5	6	7	8	9	10	11
902-09-46.88 - КЖ.И.12-69	С8-70				3070	150	40		18	40,42
-70	С8-71				3570	240	120		13	33,27
-71	С8-72				3570	150	90		21	46,84
-72	С8-73				4070	230	60		16	39,69
-73	С8-74				4070	140	100		26	56,65
-74	С8-75				4570	230			18	44,41
-75	С8-76				4570	150	40		28	61,38
-76	С8-77	2750	240	55	3270	240	60	11	12	30,77
-77	С8-78				3270	150	90		19	42,65
-78	С8-79				3770	240	80		14	35,49
-79	С8-80				3770	140			24	52,46
-80	С8-81				4270	240	100		16	40,23
-81	С8-82				4270	150	40		26	57,19
-82	С8-83				4770	230	70		19	46,65
-83	С8-84				4770	150	90		29	63,61
-84	С8-85				3470	240	20		13	36,36
-85	С8-86				3470	140	60		22	72,30
-86	С8-87				3970	240	40		15	41,57
-87	С8-88	3050	250	25	3970	150		12	24	79,17
-88	С8-89				4470	240	60		17	46,77
-89	С8-90				4470	150	90		27	88,74
-90	С8-91				4970	240	80		19	51,98
-91	С8-92				4970	150	20		33	106,43

Копировал: Федотова 23831-06 53 Формат А3

1	2	3	4	5	6	7	8	9	10	11
902-09-46.88 - КЖ.И.12-92	С8-93	2150	250	75	4270	230	30	8	17	32,41
-93	С8-94				4770		70		19	36,06
-94	С8-95				5270		110		21	39,71
-95	С8-96				4470	240	60		17	32,81
-96	С8-97				4970		80		19	36,46
-97	С8-98				5470		100		21	40,11
-98	С8-99				4670	250	90		17	33,21
-99	С8-100				4670					
-100	С8-101				5170	240	40		20	38,19
-101	С8-102				5170		60		22	41,84
-102	С8-103				5670					
-103	С8-104				5670					
-104	С8-105	2450	240	25	4870	250	40	10	18	40,67
-105	С8-106				4870					
-106	С8-107				5370				20	44,83
-107	С8-108				5370					58,80
-108	С8-109				5870				22	48,09
-109	С8-110				5870					64,37
-110	С8-111				5070	230	140		20	44,12
-111	С8-112				5070					58,07
-112	С8-113				5570		180		22	48,36
-113	С8-114				5570					63,64
-114	С8-115				6070	240	220		23	51,10
-115	С8-116				6070					57,05
-116	С8-117				5270	300	140		16	38,57
-117	С8-118				5270	200			24	50,66
-118	С8-119				5770	300	40		18	42,81
-119	С8-120				5770	200			27	56,42
-120	С8-121				6270	280	60		21	48,57
-121	С8-122				6270	190	50		31	63,68

1	2	3	4	5	6	7	8	9	10	11
902-09-46.88 - КЖ.И.12-122	С8-123	2450	240	25	5470	300	40	30	17	40,57
-123	С8-124				5470	180	100		28	57,20
-124	С8-125				5970	280	40		20	46,32
-125	С8-126				5970	200			28	58,42
-126	С8-127				6470	290	50		21	49,06
-127	С8-128				6470	190	50		32	65,68
-128	С8-129	2150	250	75	4270	230	30	8	17	32,41
-129	С8-130				4770		70		19	36,06
-130	С8-131				5270		110		21	39,71
-131	С8-132	2450	240	25	4470	150	90	10	27	53,25
-132	С8-133				4970		140		30	59,00
-133	С8-134				5470		40		34	70,81
-134	С8-135				4670	250	90		17	38,61
-135	С8-136				4670	150	140		28	55,24
-136	С8-137				5170	240	40		20	44,37
-137	С8-138				5170	160			30	59,49

1	2	3	4	5	6	7	8	9	10	11
902-09-46.88-КЖ.И.12-138	СВ.139	2450	240	25	5670	240	60	10	22	48,62
-139	СВ.140				5670	160			33	65,25
-140	СВ.141	2750		55	4870	250	40	11	18	45,21
-141	СВ.142				4870	180			25	76,46
-142	СВ.143				5370	250			20	49,94
-143	СВ.144				5370	200			25	77,80
-144	СВ.145				5870	250			22	54,67
-145	СВ.146				5870	190	30		29	88,90
-146	СВ.147				5070	230	140		20	49,14
-147	СВ.148				5070	150	90		31	67,81
-148	СВ.149				5570	230	180		22	53,86
-149	СВ.150				5570	140	60		37	79,32
-150	СВ.151				6070	240	220		23	56,89

1	2	3	4	5	6	7	8	9	10	11
902-09-46.88-КЖ.И.12-151	СВ.152	2750	240	55	6070	150	40	11	38	82,34
-152	СВ.153				5270	230	110		21	51,36
-153	СВ.154				5270	140	40		35	75,11
-154	СВ.155				5770	230	150		23	56,09
-155	СВ.156				5770	150	40		36	78,15
-156	СВ.157				6270	240	180		24	59,12
-157	СВ.158				6270	150	90		39	84,57
-158	СВ.159	3050	250	25	5470	230	80	12	22	59,07
-159	СВ.160				5470	150	40		34	110,58
-160	СВ.161				5970	240	120		23	62,39
-161	СВ.162				5970	150	90		37	120,15
-162	СВ.163				6470	250	140		24	55,72
-163	СВ.164				6470	150			40	129,71

Формат	Зона	Поз.	Обозначение	Наименование	К-во	Примеч.
				Документация		
А3			РСЗ	Ведомость расхода стали		
А3			ТУ	Технические условия		
			Переменные данные	для исполнений:		
				КЖС.У.12		
				Детали		
А3		1	902-09-46.88-КЖУ.12.1	А-III-10-ГОСТ5781-82*ℓ=2150	9	1.33кг
А3		2	902-09-46.88-КЖС.У.12.2	А-I-6-ГОСТ5781-82*ℓ=2270	9	0.50кг
				КЖС.У.12-01		
А3		1	902-09-46.88-КЖС.У.12-01.1	А-III-10-ГОСТ5781-82*ℓ=2150	11	1.33кг
А3		2	902-09-46.88-КЖС.У.12-01.2	А-I-6-ГОСТ5781-82*ℓ=2770	9	0.61кг
				КЖС.У.12-02		
А3		1	-02.1	А-III-10-ГОСТ5781-82*ℓ=2150	13	1.33кг
А3		2	-02.2	А-I-6-ГОСТ5781-82*ℓ=3270	9	0.72кг
				КЖС.У.12-03		
А3		1	-03.1	А-III-10-ГОСТ5781-82*ℓ=2150	15	1.33кг
А3		2	-03.2	А-I-6-ГОСТ5781-82*ℓ=3770	9	0.84кг
				КЖС.У.12-04		
А3		1	-04.1	А-III-10-ГОСТ5781-82*ℓ=2150	10	1.33кг
А3		2	-04.2	А-I-6-ГОСТ5781-82*ℓ=2470	9	0.55кг
				КЖС.У.12-05		
А3		1	-05.1	А-III-10-ГОСТ5781-82*ℓ=2150	12	1.33кг
А3		2	-05.2	А-I-6-ГОСТ5781-82*ℓ=2970	9	0.66кг
				КЖС.У.12-06		
А3		1	-06.1	А-III-10-ГОСТ5781-82*ℓ=2150	14	1.33кг
А3		2	-06.2	А-I-6-ГОСТ5781-82*ℓ=3470	9	0.77кг
				КЖС.У.12-07		
А3		1	-07.1	А-III-10-ГОСТ5781-82*ℓ=2150	16	1.33кг
А3		2	-07.2	А-I-6-ГОСТ5781-82*ℓ=3970	9	0.88кг

Формат	Зона	Поз.	Обозначение	Наименование	Кол.	Примеч.
				КЖС.У.12-08		
А3		1	902-09-46.88-КЖС.У.12-08.1	А-II-10-ГОСТ5781-82*ℓ=2150	10	1.33кг
А3		2	902-09-46.88-КЖС.У.12-08.2	А-I-6-ГОСТ5781-82*ℓ=2670	9	0.59кг
				КЖС.У.12-09		
А3		1	-09.1	А-III-10-ГОСТ5781-82*ℓ=2150	10	1.33кг
А3		2	-09.2	А-I-6-ГОСТ5781-82*ℓ=2670	9	0.59кг
				КЖС.У.12-10		
А3		1	-10.1	А-II-10-ГОСТ5781-82*ℓ=2150	12	1.33кг
А3		2	-10.2	А-I-6-ГОСТ5781-82*ℓ=3170	9	0.70кг
				КЖС.У.12-11		
А3		1	-11.1	А-III-10-ГОСТ5781-82*ℓ=2150	12	1.33кг
А3		2	-11.2	А-I-6-ГОСТ5781-82*ℓ=3170	9	0.70кг
				КЖС.У.12-12		
А3		1	-12.1	А-II-10-ГОСТ5781-82*ℓ=2150	14	1.33кг
А3		2	-12.2	А-I-6-ГОСТ5781-82*ℓ=3670	9	0.81кг
				КЖС.У.12-13		
А3		1	-13.1	А-III-10-ГОСТ5781-82*ℓ=2150	14	1.33кг
А3		2	-13.2	А-I-6-ГОСТ5781-82*ℓ=3670	9	0.81кг
				КЖС.У.12-14		
А3		1	-14.1	А-II-10-ГОСТ5781-82*ℓ=2150	16	1.33кг
А3		2	-14.2	А-I-6-ГОСТ5781-82*ℓ=4170	9	0.92кг

Нач.отд	Ширинский		06.88
Н.контр.	Аверин		06.88
Гл.спец.	Дусяцкий		06.88
Нач.гр.	Аверин		06.88
Исполн.	Сачкова		06.88

ТМП 902-09-46.88 - КЖС.У.12

Сетка арматурная С8

Стадия	Лист	Листов
РП	1	10

МЖКХ РСФСР
Гипрокоммунтрансг. Москва

Формат	Зона	Поз	Обозначение	Наименование	Кол.	Примеч.
				КЖ.И.12 - 15		
А3		1	902-09-46.88-КЖ.И.12 - 15.1	А-III-10-ГОСТ 5781-82 *ℓ=2450	16	1,33кг
А3		2	902-09-46.88-КЖ.И.12 - 15.2	А-I-6-ГОСТ 5781-82 *ℓ=4170	9	0,92кг
				КЖ.И.12 - 16		
А3		1	- 16.1	А-II-10-ГОСТ 5781-82 *ℓ=2450	11	1,51кг
А3		2	- 16.2	А-I-6-ГОСТ 5781-82 *ℓ=2870	10	0,64кг
				КЖ.И.12 - 17		
А3		1	- 17.1	А-III-12-ГОСТ 5781-82 *ℓ=2450	11	2,12кг
А3		2	- 17.2	А-I-6-ГОСТ 5781-82 *ℓ=2870	10	0,64кг
				КЖ.И.12 - 18		
А3		1	- 18.1	А-II-10-ГОСТ 5781-82 *ℓ=2450	13	1,51кг
А3		2	- 18.2	А-I-6-ГОСТ 5781-82 *ℓ=3370	10	0,75кг
				КЖ.И.12 - 19		
А3		1	- 19.1	А-III-12-ГОСТ 5781-82 *ℓ=2450	13	2,18кг
А3		2	- 19.2	А-I-6-ГОСТ 5781-82 *ℓ=3370	10	0,75кг
				КЖ.И.12 - 20		
А3		1	- 20.1	А-II-10-ГОСТ 5781-82 *ℓ=2450	15	1,51кг
А3		2	- 20.2	А-I-6-ГОСТ 5781-82 *ℓ=3870	10	0,86кг
				КЖ.И.12 - 21		
А3		1	- 21.1	А-III-12-ГОСТ 5781-82 *ℓ=2450	15	2,18кг
А3		2	- 21.2	А-I-6-ГОСТ 5781-82 *ℓ=3870	10	0,86кг
				КЖ.И.12 - 22		
А3		1	- 22.1	А-II-10-ГОСТ 5781-82 *ℓ=2450	17	1,51кг
А3		2	- 22.2	А-I-6-ГОСТ 5781-82 *ℓ=4370	10	0,97кг
				КЖ.И.12 - 23		
А3		1	- 23.1	А-III-12-ГОСТ 5781-82 *ℓ=2450	17	2,18кг
А3		2	- 23.2	А-I-6-ГОСТ 5781-82 *ℓ=4370	10	0,97кг

Формат	Зона	Поз	Обозначение	Наименование	Кол.	Примеч.
				КЖ.И.12 - 24		
А3		1	902-09-46.88-КЖ.И.12 - 24.1	А-II-10-ГОСТ 5781-82 *ℓ=2450	12	1,51кг
А3		2	902-09-46.88-КЖ.И.12 - 24.2	А-I-6-ГОСТ 5781-82 *ℓ=3070	10	0,68кг
				КЖ.И.12 - 25		
А3		1	- 25.1	А-III-12-ГОСТ 5781-82 *ℓ=2450	12	2,18кг
А3		2	- 25.2	А-I-6-ГОСТ 5781-82 *ℓ=3070	10	0,68кг
				КЖ.И.12 - 26		
А3		1	- 26.1	А-II-10-ГОСТ 5781-82 *ℓ=2450	14	1,51кг
А3		2	- 26.2	А-I-6-ГОСТ 5781-82 *ℓ=3570	10	0,79кг
				КЖ.И.12 - 27		
А3		1	- 27.1	А-III-12-ГОСТ 5781-82 *ℓ=2450	14	2,18кг
А3		2	- 27.2	А-I-6-ГОСТ 5781-82 *ℓ=3570	10	0,79кг
				КЖ.И.12 - 28		
А3		1	- 28.1	А-II-10-ГОСТ 5781-82 *ℓ=2450	16	1,51кг
А3		2	- 28.2	А-I-6-ГОСТ 5781-82 *ℓ=4070	10	0,90кг
				КЖ.И.12 - 29		
А3		1	- 29.1	А-III-12-ГОСТ 5781-82 *ℓ=2450	16	2,18кг
А3		2	- 29.2	А-I-6-ГОСТ 5781-82 *ℓ=4070	10	0,90кг
				КЖ.И.12 - 30		
А3		1	- 30.1	А-II-10-ГОСТ 5781-82 *ℓ=2450	18	1,51кг
А3		2	- 30.2	А-I-6-ГОСТ 5781-82 *ℓ=4570	10	1,01кг
				КЖ.И.12 - 31		
А3		1	- 31.1	А-III-12-ГОСТ 5781-82 *ℓ=2450	18	2,18кг
А3		2	- 31.2	А-I-6-ГОСТ 5781-82 *ℓ=4570	10	1,01кг

Копировал: Федотова 23831-06 57 Формат А3

Формат	Зона	Поз.	Обозначение	Наименование	Кол.	Примеч
				КЖ.И.12 - 32		
А3		1	902-09-46.88 КЖ.И.12-32.1	А-II-10-ГОСТ5781-82* ℓ=2450	11	1,51кг
А3		2	902-09-46.88 КЖИ 12-32.2	А-I-6-ГОСТ5781-82* ℓ=3270	10	0,72кг
				КЖ.И.12 - 33		
А3		1	-33.1	А-III-10-ГОСТ5781-82* ℓ=2450	15	1,51кг
А3		2	-33.2	А-I-6-ГОСТ5781-82* ℓ=3270	10	0,72 кг
				КЖ.И.12 - 34		
А3		1	-34.1	А-II-10-ГОСТ5781-82* ℓ=2450	12	1,51кг
А3		2	-34.2	А-I-6-ГОСТ5781-82* ℓ=3770	10	0,84кг.
				КЖ.И.12. - 35		
А3		1	-35.1	А-III-10-ГОСТ5781-82* ℓ=2450	18	1,51кг
А3		2	-35.2	А-I-6-ГОСТ5781-82* ℓ=3770	10	0,84кг
				КЖ.И.12 - 36		
А3		1	-36.1	А-II-10-ГОСТ5781-82* ℓ=2450	14	1,51кг
А3		2	-36.2	А-I-6-ГОСТ5781-82* ℓ=4270	10	0,95кг
				КЖ.И.12 - 37		
А3		1	-37.1	А-III-10-ГОСТ.5781-82* ℓ=2450	20	1,51кг
А3		2	-37.2	А-I-6-ГОСТ5781-82* ℓ=4270	10	0,95 кг
				КЖ.И.12 - 38		
А3		1	-38.1	А-II-10-ГОСТ.5781-82* ℓ=2450	16	1,51кг
А3		2	-38.2	А-I-6-ГОСТ5781-82* ℓ=4770	10	1,06кг
				КЖ.И.12 -39		
А3		1	-39.1	А-III-10-ГОСТ.5781-82* ℓ=2450	23	1,51кг
А3		2	-39.2	А-I-6-ГОСТ5781-82* ℓ=4770	10	1,06 кг
				КЖ.И.12 - 40		
А3		1	-40.1	А-II-10-ГОСТ5781-82* ℓ=2450	11	1,51кг
А3		2	-40.2	А-I-6-ГОСТ5781-82* ℓ=3470	10	0,77кг.

Формат	Зона	Поз.	Обозначение	Наименование	Кол.	Примеч.
				КЖ.И.12 - 41		
А3		1	902-09-46.88-КЖИ.12-41.1	А-III-10-ГОСТ5781-82* ℓ=2450	16	1,51кг
А3		2	902-09-46.88-КЖИ.12-41.2	А-I-6-ГОСТ5781-82* ℓ=3470	10	0,77кг
				КЖИ12 - 42		
А3		1	-42.1	А-II-10-ГОСТ5781-82* ℓ=2450	13	1,51кг
А3		2	-42.2	А-I-6-ГОСТ5781-82* ℓ=3970	10	0,88кг.
				КЖ.И.12 - 43		
А3		1	-43.1	А-III-10-ГОСТ5781-82* ℓ=2450	19	1,51кг
А3		2	-43.2	А-I-6-ГОСТ5781-82* ℓ=3970	10	0,88 кг
				КЖИ.12 - 44		
А3		1	-44.1	А-II-10-ГОСТ5781-82* ℓ=2450	15	1,51 кг
А3		2	-44.2	А-I-6-ГОСТ5781-82* ℓ=4470	10	0,99кг
				КЖ.И.12 - 45		
А3		1	-45.1	А-III-10-ГОСТ5781-82* ℓ=2450	22	1,51кг
А3		2	-45.2	А-I-6-ГОСТ5781-82* ℓ=4470	10	0,99кг
				КЖ.И.12 - 46		
А3		1	-46.1	А-II-10-ГОСТ5781-82* ℓ=2450	18	1,51кг
А3		2	-46.2	А-I-6-ГОСТ5781-82* ℓ=4970	10	1,10кг
				КЖ.И.12 - 47		
А3		1	-47.1	А-III-10-ГОСТ5781-82* ℓ=2450	24	1,51кг
А3		2	-47.2	А-I-6-ГОСТ5781-82* ℓ=4970	10	1,10кг
				КЖ.И.12 - 48		
А3		1	-48.1	А-II-10-ГОСТ5781-82* ℓ=2450	16	1,51кг
А3		2	-48.2	А-I-6-ГОСТ5781-82* ℓ=2470	10	0,55кг.

Копировал: Федотова 23831-06 58 Формат А3

Формат	Зона	Поз.	Обозначение	Наименование	Кол.	Примеч.
				КЖ.И.12 - 49		
А3		1	902-09-46.88-КЖ.И.12-49.1	А-III-10-ГОСТ 5781-82* ℓ=2450	17	1.51кг
А3		2	902-09-46.88-КЖ.И.12-49.2	А-I-6-ГОСТ 5781-82* ℓ=2970	10	0.66кг
				КЖ.И.12 - 50		
А3		1	-50.1	А-III-10-ГОСТ 5781-82* ℓ=2450	23	1.51кг
А3		2	-50.2	А-I-6-ГОСТ 5781-82* ℓ=3470	10	0.77кг
				КЖ.И.12 - 51		
А3		1	-51.1	А-III-10-ГОСТ 5781-82* ℓ=2450	25	1.51кг
А3		2	-51.2	А-I-6-ГОСТ 5781-82* ℓ=3970	10	0.88кг
				КЖ.И.12 - 52		
А3		1	-52.1	А-III-10-ГОСТ 5781-82* ℓ=2450	10	1.51кг
А3		2	-52.2	А-I-6-ГОСТ 5781-82* ℓ=2670	10	0.59кг
				КЖ.И.12 - 53		
А3		1	-53.1	А-III-10-ГОСТ 5781-82* ℓ=2450	15	1.51кг
А3		2	-53.2	А-I-6-ГОСТ 5781-82* ℓ=2670	10	0.59кг
				КЖ.И.12 - 54		
А3		1	-54.1	А-III-10-ГОСТ 5781-82* ℓ=2450	12	1.51кг
А3		2	-54.2	А-I-6-ГОСТ 5781-82* ℓ=3170	10	0.70кг
				КЖ.И.12 - 55		
А3		1	-55.1	А-III-10-ГОСТ 5781-82* ℓ=2450	18	1.51кг
А3		2	-55.2	А-I-6-ГОСТ 5781-82* ℓ=3170	10	0.70кг
				КЖ.И.12 - 56		
А3		1	-56.1	А-III-10-ГОСТ 5781-82* ℓ=2450	14	1.51кг
А3		2	-56.2	А-I-6-ГОСТ 5781-82* ℓ=3670	10	0.81кг
				КЖ.И.12 - 57		
А3		1	-57.1	А-III-10-ГОСТ 5781-82* ℓ=2450	23	1.51кг
А3		2	-57.2	А-I-6-ГОСТ 5781-82* ℓ=3670	10	0.81кг

Формат	Зона	Поз.	Обозначение	Наименование	Кол.	Примеч.
				КЖ.И.12 - 58		
А3		1	902-09-46.88-КЖ.И.12-58.1	А-III-10-ГОСТ 5781-82* ℓ=2450	16	1.51кг
А3		2	902-09-46.88-КЖ.И.12-58.2	А-I-6-ГОСТ 5781-82* ℓ=4170	10	0.92кг
				КЖ.И.12 - 59		
А3		1	-59.1	А-III-10-ГОСТ 5781-82* ℓ=2450	26	1.51кг
А3		2	-59.2	А-I-6-ГОСТ 5781-82* ℓ=4170	10	0.92кг
				КЖ.И.12 - 60		
А3		1	-60.1	А-III-10-ГОСТ 5781-82* ℓ=2750	11	1.70кг
А3		2	-60.2	А-I-6-ГОСТ 5781-82* ℓ=2870	12	0.64кг
				КЖ.И.12 - 61		
А3		1	-61.1	А-III-12-ГОСТ 5781-82* ℓ=2750	14	2.44кг
А3		2	-61.2	А-I-6-ГОСТ 5781-82* ℓ=2870	12	0.64кг
				КЖ.И.12 - 62		
А3		1	-62.1	А-III-10-ГОСТ 5781-82* ℓ=2750	13	1.70кг
А3		2	-62.2	А-I-6-ГОСТ 5781-82* ℓ=3370	12	0.75кг
				КЖ.И.12 - 63		
А3		1	-63.1	А-III-12-ГОСТ 5781-82* ℓ=2750	16	2.44кг
А3		2	-63.2	А-I-6-ГОСТ 5781-82* ℓ=3370	12	0.75кг
				КЖ.И.12 - 64		
А3		1	-64.1	А-III-10-ГОСТ 5781-82* ℓ=2750	15	1.70кг
А3		2	-64.2	А-I-6-ГОСТ 5781-82* ℓ=3870	12	0.86кг
				КЖ.И.12 - 65		
А3		1	-65.1	А-III-12-ГОСТ 5781-82* ℓ=2750	20	2.44кг
А3		2	-65.2	А-I-6-ГОСТ 5781-82* ℓ=3870	12	0.86кг

Копировал: Федотова 23831-06 59 Формат А3

Формат	Зона	Поз.	Обозначение	Наименование	Кол.	Примеч.
				КЖ.И.12-66		
А3		1	902-09-46.88 КЖ.И.12-66.1	А-II-10-Г ОСТ 5781-82* Р=2750	17	1,70кг
А3		2	902-09-46.88 КЖ.И.12-66.2	А-I-6-Г ОСТ 5781-82* Р=4370	12	0,97кг
				КЖ.И.12-67		
А3		1	-67.1	А-III-12-Г ОСТ 5781-82* Р=2750	21	2,44кг
А3		2	-67.2	А-I-6-Г ОСТ 5781-82* Р=4370	12	0,97кг
				КЖ.И.12-68		
А3		1	-68.1	А-II-10-Г ОСТ 5781-82* Р=2750	12	1,70кг
А3		2	-68.2	А-I-6-Г ОСТ 5781-82* Р=3070	12	0,68кг
				КЖ.И.12-69		
А3		1	-69.1	А-III-10-Г ОСТ 5781-82* Р=2750	19	1,70кг
А3		2	-69.2	А-I-6-Г ОСТ 5781-82* Р=3070	12	0,68кг
				КЖ.И.12-70		
А3		1	-70.1	А-II-10-Г ОСТ 5781-82* Р=2750	14	1,70кг
А3		2	-70.2	А-I-6-Г ОСТ 5781-82* Р=3570	12	0,79кг
				КЖ.И.12-71		
А3		1	-71.1	А-III-10-Г ОСТ 5781-82* Р=2750	22	1,70кг
А3		2	-71.2	А-I-6-Г ОСТ 5781-82* Р=3570	12	0,79кг
				КЖ.И.12-72		
А3		1	-72.1	А-II-10-Г ОСТ 5781-82* Р=2750	17	1,70кг
А3		2	-72.2	А-I-6-Г ОСТ 5781-82* Р=4070	12	0,90кг
				КЖ.И.12-73		
А3		1	-73.1	А-III-10-Г ОСТ 5781-82* Р=2750	27	1,70кг
А3		2	-73.2	А-I-6-Г ОСТ 5781-82* Р=4070	12	0,90кг
				КЖ.И.12-74		
А3		1	-74.1	А-II-10-Г ОСТ 5781-82* Р=2750	19	1,70кг
А3		2	-74.2	А-I-6-Г ОСТ 5781-82* Р=4570	12	1,01кг

Формат	Зона	Поз.	Обозначение	Наименование	Кол.	Примеч.
				КЖ.И.12-75		
А3		1	902-09-46.88-КЖ.И.12-75.1	А-III-10-Г ОСТ 5781-82* Р=2750	29	1,70кг
А3		2	902-09-46.88-КЖ.И.12-75.2	А-I-6-Г ОСТ 5781-82* Р=4570	12	1,01кг
				КЖ.И.12-76		
А3		1	-76.1	А-II-10-Г ОСТ 5781-82* Р=2750	13	1,70кг
А3		2	-76.2	А-I-6-Г ОСТ 5781-82* Р=3270	12	0,72кг
				КЖ.И.12-77		
А3		1	-77.1	А-III-10-Г ОСТ 5781-82* Р=2750	20	1,70кг
А3		2	-77.2	А-I-6-Г ОСТ 5781-82* Р=3270	12	0,72кг
				КЖ.И.12-78		
А3		1	-78.1	А-II-10-Г ОСТ 5781-82* Р=2750	15	1,70кг
А3		2	-78.2	А-I-6-Г ОСТ 5781-82* Р=3770	12	0,84кг
				КЖ.И.12-79		
А3		1	-79.1	А-III-10-Г ОСТ 5781-82* Р=2750	25	1,70кг
А3		2	-79.2	А-I-6-Г ОСТ 5781-82* Р=3770	12	0,84кг
				КЖ.И.12-80		
А3		1	-80.1	А-II-10-Г ОСТ 5781-82* Р=2750	17	1,70кг
А3		2	-80.2	А-I-6-Г ОСТ 5781-82* Р=4270	12	0,95кг
				КЖ.И.12-81		
А3		1	-81.1	А-III-10-Г ОСТ 5781-82* Р=2750	27	1,70кг
А3		2	-81.2	А-I-6-Г ОСТ 5781-82* Р=4270	12	0,95кг
				КЖ.И.12-82		
А3		1	-82.1	А-II-10-Г ОСТ 5781-82* Р=2750	20	1,70кг
А3		2	-82.2	А-I-6-Г ОСТ 5781-82* Р=4770	12	1,06кг

Копировал: Федотова 23831-06 60 Формат А3

Формат	Зона	Поз.	Обозначение	Наименование	Кол.	Примеч.
				КЖ.И.12 -83		
А3		1	902-09-46.88-КЖ.И.12-83.1	А-III-10 ГОСТ 5781-82* ℓ=2750	30	1,70кг
А3		2	902-09-46.88-КЖ.И.12-83.2	А-I-6 ГОСТ 5781-82* ℓ=4770	12	1,06кг
				КЖ.И.12 -84		
А3		1	-84.1	А-III-10 ГОСТ 5781-82* ℓ=3050	14	1,88кг
А3		2	-84.2	А-I-6 ГОСТ 5781-82* ℓ=3470	13	0,77кг
				КЖ.И.12 -85		
А3		1	-85.1	А-III-12 ГОСТ 5781-82* ℓ=3050	23	2,71кг
А3		2	-85.2	А-I-6 ГОСТ 5781-82* ℓ=3470	13	0,77кг
				КЖ.И.12 -86		
А3		1	-86.1	А-III-10 ГОСТ 5781-82* ℓ=3050	16	1,88кг
А3		2	-86.2	А-I-6 ГОСТ 5781-82* ℓ=3970	13	0,88кг
				КЖ.И.12 -87		
А3		1	-87.1	А-III-12 ГОСТ 5781-82* ℓ=3050	25	2,71кг
А3		2	-87.2	А-I-6 ГОСТ 5781-82* ℓ=3970	13	0,88кг
				КЖ.И.12 -88		
А3		1	-88.1	А-III-10 ГОСТ 5781-82* ℓ=3050	18	1,88кг
А3		2	-88.2	А-I-6 ГОСТ 5781-82* ℓ=4470	13	0,99кг
				КЖ.И.12 -89		
А3		1	-89.1	А-III-12 ГОСТ 5781-82* ℓ=3050	28	2,71кг
А3		2	-89.2	А-I-6 ГОСТ 5781-82* ℓ=4470	13	0,99кг
				КЖ.И.12 -90		
А3		1	-90.1	А-III-10 ГОСТ 5781-82* ℓ=3050	20	1,88кг
А3		2	-90.2	А-I-6 ГОСТ 5781-82* ℓ=4970	13	1,10кг
				КЖ.И.12 -91		
А3		1	-91.1	А-III-12 ГОСТ 5781-82* ℓ=3050	34	2,71кг
А3		2	-91.2	А-I-6 ГОСТ 5781-82* ℓ=4970	13	1,10кг

Формат	Зона	Поз.	Обозначение	Наименование	Кол.	Примеч.
				КЖ.И.12 -92		
А3		1	902-09-46.88-КЖ.И.12-92.1	А-III-10 ГОСТ 5781-82* ℓ=2150	18	1,33кг
А3		2	902-09-46.88-КЖ.И.12-92.2	А-I-6 ГОСТ 5781-82* ℓ=4270	9	0,95кг
				КЖ.И.12 -93		
А3		1	-93.1	А-III-10 ГОСТ 5781-82* ℓ=2150	20	1,33кг
А3		2	-93.2	А-I-6 ГОСТ 5781-82* ℓ=4770	9	1,06кг
				КЖ.И.12 -94		
А3		1	-94.1	А-III-10 ГОСТ 5781-82* ℓ=2150	22	1,33кг
А3		2	-94.2	А-I-6 ГОСТ 5781-82* ℓ=5270	9	1,17кг
				КЖ.И.12 -95		
А3		1	-95.1	А-III-10 ГОСТ 5781-82* ℓ=2150	18	1,33кг
А3		2	-95.2	А-I-6 ГОСТ 5781-82* ℓ=4470	9	0,99кг
				КЖ.И.12 -96		
А3		1	-96.1	А-III-10 ГОСТ 5781-82* ℓ=2150	20	1,33кг
А3		2	-96.2	А-I-6 ГОСТ 5781-82* ℓ=4970	9	1,10кг
				КЖ.И.12 -97		
А3		1	-97.1	А-III-10 ГОСТ 5781-82* ℓ=2150	22	1,33кг
А3		2	-97.2	А-I-6 ГОСТ 5781-82* ℓ=5470	9	1,21кг
				КЖ.И.12 -98		
А3		1	-98.1	А-III-10 ГОСТ 5781-82* ℓ=2150	18	1,33кг
А3		2	-98.2	А-I-6 ГОСТ 5781-82* ℓ=4670	9	1,04кг
				КЖ.И.12 -99		
А3		1	-99.1	А-III-10 ГОСТ 5781-82* ℓ=2150	18	1,33кг
А3		2	-99.2	А-I-6 ГОСТ 5781-82* ℓ=4670	9	1,04кг

Форм.	Зона	Поз.	Обозначение	Наименование	Кол	Примеч.
				КЖ.И.12-100		
А3		1	902-09-46.88 КЖ.И.12-100.1	А-II-10-ГОСТ 5781-82* Р=2150	21	1,33 кг
А3		2	902-09-46.88-КЖ.И.12-100.2	А-I-6-ГОСТ 5781-82* Р=5170	9	1,15 кг
				КЖ.И.12-101		
А3		1	-101.1	А-III-10-ГОСТ 5781-82* Р=2150	21	1,33 кг
А3		2	-101.2	А-I-6-ГОСТ 5781-82* Р=5170	9	1,15 кг
				КЖ.И.12-102		
А3		1	-102.1	А-II-10-ГОСТ 5781-82* Р=2150	23	1,33 кг
А3		2	-102.2	А-I-6-ГОСТ 5781-82* Р=5670	9	1,26 кг
				КЖ.И.12-103		
А3		1	-103.1	А-III-10-ГОСТ 5781-82* Р=2150	23	1,33 кг
А3		2	-103.2	А-I-6-ГОСТ 5781-82* Р=5670	9	1,26 кг
				КЖ.И.12-104		
А3		1	-104.1	А-II-10-ГОСТ 5781-82* Р=2450	19	1,51 кг
А3		2	-104.2	А-I-6-ГОСТ 5781-82* Р=4870	11	1,08 кг
				КЖ.И.12-105		
А3		1	-105.1	А-III-12-ГОСТ 5781-82* Р=2450	19	2,18 кг
А3		2	-105.2	А-I-6-ГОСТ 5781-82* Р=4870	11	1,08 кг
				КЖ.И.12-106		
А3		1	-106.1	А-III-10-ГОСТ 5781-82* Р=2450	21	1,51 кг
А3		2	-106.2	А-I-6-ГОСТ 5781-82* Р=5370	11	1,19 кг
				КЖ.И.12-107		
А3		1	-107.1	А-III-12-ГОСТ 5781-82* Р=2450	21	2,18 кг
А3		2	-107.2	А-I-6-ГОСТ 5781-82* Р=5370	11	1,19 кг
				КЖ.И.12-108		
А3		1	-108.1	А-II-10-ГОСТ 5781-82* Р=2450	23	1,51 кг
А3		2	-108.2	А-I-6-ГОСТ 5781-82* Р=5870	11	1,30 кг

Форм.	Зона	Поз.	Обозначение	Наименование	Кол.	Примеч.
				КЖ.И.12-109		
А3		1	902-09-46.88-КЖ.И.12-109.1	А-III-12-ГОСТ 5781-82* Р=2450	23	2,18 кг
А3		2	902-09-46.88-КЖ.И.12-109.2	А-I-6-ГОСТ 5781-82* Р=5810	11	1,30 кг
				КЖ.И.12-110		
А3		1	-110.1	А-II-10-ГОСТ 5781-82* Р=2450	21	1,51 кг
А3		2	-110.2	А-I-6-ГОСТ 5781-82* Р=5070	11	1,12 кг
				КЖ.И.12-111		
А3		1	-111.1	А-III-12-ГОСТ 5781-82* Р=2450	21	2,18 кг
А3		2	-111.2	А-I-6-ГОСТ 5781-82* Р=5070	11	1,12 кг
				КЖ.И.12-112		
А3		1	-112.1	А-II-10-ГОСТ 5781-82* Р=2450	23	1,51 кг
А3		2	-112.2	А-I-6-ГОСТ 5781-82* Р=5570	11	1,24 кг
				КЖ.И.12-113		
А3		1	-113.1	А-III-12-ГОСТ 5781-82* Р=2450	23	2,18 кг
А3		2	-113.2	А-I-6-ГОСТ 5781-82* Р=5570	11	1,24 кг
				КЖ.И.12-114		
А3		1	-114.1	А-II-10-ГОСТ 5781-82* Р=2450	24	1,51 кг
А3		2	-114.2	А-I-6-ГОСТ 5781-82* Р=6070	11	1,35 кг
				КЖ.И.12-115		
А3		1	-115.1	А-III-12-ГОСТ 5781-82* Р=2450	24	2,18 кг
А3		2	-115.2	А-I-6-ГОСТ 5781-82* Р=6070	11	1,35 кг
				КЖ.И.12-116		
А3		1	-116.1	А-II-10-ГОСТ 5781-82* Р=2450	17	1,51 кг
А3		2	-116.2	А-I-6-ГОСТ 5781-82* Р=5270	11	1,17 кг

Копировал: Альбом 23831-06 62 Формат: А3

Форм.	Зона	Поз.	Обозначение	Наименование	Кол.	Примеч.
				КЖ.И.12-117		
А3		1	902-09-46.88 КЖ.И.12-117.1	А-III-10-ГОСТ5781-82*ℓ=2450	25	1,51кг
А3		2	902-09-46.88 КЖ.И.12-117.2	А-II-6-ГОСТ5781-82*ℓ=5270	11	1,17кг
				КЖ.И.12-118		
А3		1	-118.1	А-III-10-ГОСТ5781-82*ℓ=2450	19	1,51кг
А3		2	-118.2	А-I-6-ГОСТ5781-82*ℓ=5770	11	1,28кг
				КЖИ.12-119		
А3		1	-119.1	А-III-10-ГОСТ5781-82*ℓ=2450	28	1,51кг
А3		2	-119.2	А-I-6-ГОСТ5781-82*ℓ=5770	11	1,28кг
				КЖ.И.12-120		
А3		1	-120.1	А-II-10-ГОСТ5781-82*ℓ=2450	22	1,51кг
А3		2	-120.2	А-I-6-ГОСТ5781-82*ℓ=6270	11	1,39кг
				КЖ.И.12-121		
А3		1	-121.1	А-III-10-ГОСТ5781-82*ℓ=2450	32	1,51кг
А3		2	-121.2	А-I-6-ГОСТ5781-82*ℓ=6270	11	1,32кг
				КЖ.И.12-122		
А3		1	-122.1	А-II-10-ГОСТ5781-82*ℓ=2450	18	1,51кг
А3		2	-122.2	А-I-6-ГОСТ5781-82*ℓ=5470	11	1,21кг
				КЖ.И.12-123		
А3		1	-123.1	А-III-10-ГОСТ5781-82*ℓ=2450	29	1,51кг
А3		2	-123.2	А-I-6-ГОСТ5781-82*ℓ=5470	11	1,21кг
				КЖ.И.12-124		
А3		1	-124.1	А-II-10-ГОСТ5781-82*ℓ=2450	21	1,51кг
А3		2	-124.2	А-I-6-ГОСТ5781-82*ℓ=5970	11	1,32кг
				КЖ.И.12-125		
А3		1	-125.1	А-III-10-ГОСТ5781-82*ℓ=2450	29	1,51кг
А3		2	-125.2	А-I-6-ГОСТ5781-82*ℓ=5970	11	1,32кг

Форм.	Зона	Поз.	Обозначение	Наименование	Кол.	Примеч.
				КЖ.И.12-126		
А3		1	902-09-46.88 КЖ.И.12-126.1	А-II-10-ГОСТ5782-82*ℓ=2450	22	1,51кг
А3		2	902-09-46.88 КЖ.И.12-126.2	А-I-6-ГОСТ5781-82*ℓ=6470	11	1,44кг
				КЖ.И.12-127		
А3		1	-127.1	А-III-10-ГОСТ5781-82*ℓ=2450	33	1,51кг
А3		2	-127.2	А-I-6-ГОСТ5781-82*ℓ=6470	11	1,44кг
				КЖ.И.12-128		
А3		1	-128.1	А-III-10-ГОСТ5781-82*ℓ=2150	18	1,33кг
А3		2	-128.2	А-I-6-ГОСТ5781-82*ℓ=4270	9	0,95кг
				КЖ.И.12-129		
А3		1	-129.1	А-III-10-ГОСТ5781-82*ℓ=2150	20	1,33кг
А3		2	-129.2	А-I-6-ГОСТ5781-82*ℓ=4770	9	1,06кг
				КЖ.И.12-130		
А3		1	-130.1	А-III-10-ГОСТ5781-82*ℓ=2150	22	1,33кг
А3		2	-130.2	А-I-6-ГОСТ5781-82*ℓ=5270	9	1,17кг
				КЖ.И.12-131		
А3		1	-131.1	А-III-10-ГОСТ5781-82*ℓ=2450	28	1,51кг
А3		2	-131.2	А-I-6-ГОСТ5781-82*ℓ=4470	11	0,99кг
				КЖ.И.12-132		
А3		1	-132.1	А-III-10-ГОСТ5781-82*ℓ=2450	31	1,51кг
А3		2	-132.2	А-I-6-ГОСТ5781-82*ℓ=4970	11	1,10кг
				КЖ.И.12-133		
А3		1	-133.1	А-III-10-ГОСТ5781-82*ℓ=2450	35	1,51кг
А3		2	-133.2	А-I-6-ГОСТ5781-82*ℓ=5470	11	1,21кг

копировал: [signature] 23831-06 63 формат: А3

Формат	Зона	Поз.	Обозначение	Наименование	Кол.	Примеч.
				КЖ.И-12-134		
А3		1	902-09-46.88 КЖИ.12-134.1	А-II-10-ГОСТ5781-82* Р=2450	18	1,51кг.
А3		2	902-09-46.88 КЖИ.12-134.2	А-I-6-ГОСТ5781-82* Р=4670	11	1,04кг
				КЖ.И. 12-135		
А3		1	-135.1	А-III-10-ГОСТ5781-82* Р=2450	29	1,51кг
А3		2	-135.2	А-I-6-ГОСТ5781-82* Р=4670	11	1,04кг
				КЖ.И. 12-136		
А3		1	-136.1	А-II-10-ГОСТ5781-82* Р=2450	21	1,51кг
А3		2	-136.2	А-I-6-ГОСТ5781-82* Р=5170	11	1,15кг.
				КЖ.И 12-137		
А3		1	-137.1	А-III-10-ГОСТ5781-82* Р=2450	31	1,51кг
А3		2	-137.2	А-I-6-ГОСТ5781-82* Р=5170	11	1,15кг
				КЖ.И. 12-138		
А3		1	-138.1	А-II-10-ГОСТ5781-82* Р=2450	23	1,51кг.
А3		2	-138.2	А-I-6-ГОСТ5781-82* Р=5670	11	1,26кг.
				КЖ.И. 12-139		
А3		1	-139.1	А-III-10-ГОСТ5781-82* Р=2450	34	1,51кг
А3		2	-139.2	А-I-6-ГОСТ5781-82* Р=5670	11	1,26кг
				КЖИ. 12-140		
А3		1	-140.1	А-II-10-ГОСТ5781-82* Р=2750	19	1,70кг
А3		2	-140.2	А-I-6-ГОСТ5781-82* Р=4870	12	1,08кг
				КЖ.И. 12-141		
А3		1	-141.1	А-II-12-ГОСТ5781-82* Р=2750	26	2,44кг
А3		2	-141.2	А-I-6-ГОСТ5781-82* Р=4870	12	1,08кг
				КЖ.И. 12-142		
А3		1	-142.1	А-II-10-ГОСТ5781-82* Р=2750	21	1,70кг
А3		2	-142.2	А-I-6-ГОСТ5781-82* Р=5370	12	1,19кг.

Формат	Зона	Поз.	Обозначение	Наименование	Кол.	Примеч.
				КЖ.И 12-143		
А3		1	902-09-46.88 КЖИ 12.143.1	А-III-12-ГОСТ5781-82* Р=2750	26	2,44кг
А3		2	902-09-46.88 КЖИ 12-143.2	А-I-6-ГОСТ5781-82* Р=5370	12	1,19кг
				КЖ.И 12-144		
А3		1	-144.1	А-II-10-ГОСТ5781-82* Р=2750	23	1,70кг
А3		2	-144.2	А-I-6-ГОСТ5781-82* Р=5870	12	1,30кг
				КЖ.И 12-145		
А3		1	-145.1	А-III-12-ГОСТ5781-82* Р=2750	30	2,44кг
А3		2	-145.2	А-I-6-ГОСТ5781-82* Р=5870	12	1,30кг
				КЖ.И. 12-146		
А3		1	-146.1	А-II-10-ГОСТ5781-82* Р=2750	21	1,70кг
А3		2	-146.2	А-I-6-ГОСТ5781-82* Р=5070	12	1,12кг
				КЖ.И. 12-147		
А3		1	-147.1	А-III-10-ГОСТ5781-82* Р=2750	32	1,70кг
А3		2	-147.2	А-I-6-ГОСТ5781-82* Р=5070	12	1,12кг
				КЖ.И. 12-148		
А3		1	-148.1	А-II-10-ГОСТ5781-82* Р=2750	23	1,70кг
А3		2	-148.2	А-I-6-ГОСТ5781-82* Р=5570	12	1,24кг
				КЖ.И. 12-149		
А3		1	-149.1	А-III-10-ГОСТ5781-82* Р=2750	38	1,70кг
А3		2	-149.2	А-I-6-ГОСТ5781-82* Р=5570	12	1,24кг.
				КЖ.И. 12-150		
А3		1	-150.1	А-II-10-ГОСТ5781-82* Р=2750	24	1,70кг
А3		2	-150.2	А-I-6-ГОСТ5781-82* Р=6070	12	1,35кг.

Копировал: Федотова 23831-06 64 Формат А3

Формат	Зона	Поз.	Обозначение	Наименование	Кол.	Примеч.
				КЖС.И.12 - 151		
А3		1	902-09-46.88 - КЖС.И12 - 151.1	А-III-10-ГОСТ 5781-82* ℓ=2750	39	1,70кг
А3		2	902-09-46.88 - КЖС.И12 - 151.2	А-I-6-ГОСТ 5781-82* ℓ=6070	12	1,35кг
				КЖС.И.12 - 152		
А3		1	- 152.1	А-III-10-ГОСТ 5781-82* ℓ=2750	22	1,70кг
А3		2	- 152.2	А-I-6-ГОСТ 5781-82* ℓ=5270	12	1,17кг
				КЖС.И.12 - 153		
А3		1	- 153.1	А-III-10-ГОСТ 5781-82* ℓ=2750	36	1,70кг
А3		2	- 153.2	А-I-6-ГОСТ 5781-82* ℓ=5270	12	1,17кг
				КЖС.И.12 - 154		
А3		1	- 154.1	А-III-10-ГОСТ 5781-82* ℓ=2750	24	1,70кг
А3		2	- 154.2	А-I-6-ГОСТ 5781-82* ℓ=5770	17	1,28кг
				КЖС.И.12 - 155		
А3		1	- 155.1	А-III-10-ГОСТ 5781-82* ℓ=2750	37	1,70кг
А3		2	- 155.2	А-I-6-ГОСТ 5781-82* ℓ=5770	12	1,26кг
				КЖС.И.12 - 156		
А3		1	- 156.1	А-II-10-ГОСТ 5781-82* ℓ=2750	25	1,70кг
А3		2	- 156.2	А-I-6-ГОСТ 5781-82* ℓ=6270	12	1,39кг
				КЖС.И.12 - 157		
А3		1	- 157.1	А-III-10-ГОСТ 5781-82* ℓ=2750	40	1,70кг
А3		2	- 157.2	А-I-6-ГОСТ 5781-82* ℓ=6270	12	1,39кг
				КЖС.И.12 - 158		
А3		1	- 158.1	А-III-10-ГОСТ 5781-82* ℓ=3050	23	1,88кг
А3		2	- 158.2	А-I-6-ГОСТ 5781-82* ℓ=5470	13	1,21кг
				КЖС.И.12 - 159		
А3		1	- 159.1	А-III-12-ГОСТ 5781-82* ℓ=3050	35	2,71кг
А3		2	- 159.2	А-I-6-ГОСТ 5781-82* ℓ=5470	13	1,21кг

Формат	Зона	Поз.	Обозначение	Наименование	Кол.	Примеч.
				КЖС.И.12 - 160		
А3		1	902-09-46.88 - КЖС.И12 - 160.1	А-III-10-ГОСТ 5781-82* ℓ=3050	24	1,88кг
А3		2	902-09-46.88 КЖС.И.12. - 160.2	А-I-6-ГОСТ 5781-82* ℓ=5970	13	1,32кг
				КЖС.И.12 - 161		
А3		1	- 161.1	А-III-12-ГОСТ 5781-82* ℓ=3050	38	2,71кг
А3		2	- 161.2	А-I-6-ГОСТ 5781-82* ℓ=5970	13	1,32кг.
				КЖС.И.12 - 162		
А3		1	- 162.1	А-III-10-ГОСТ 5781-82* ℓ=3050	25	1,88кг
А3		2	- 162.2	А-I-6-ГОСТ 5781-82* ℓ=6470	13	1,44кг
				КЖС.И.12 - 163		
А3		1	- 163.1	А-III-12-ГОСТ 5781-82* ℓ=3050	41	2,71кг
А3		2	- 163.2	А-I-6-ГОСТ 5781-82* ℓ=6470	13	1,44кг.

Копировал: Федотова 23831-06 65 Формат А3

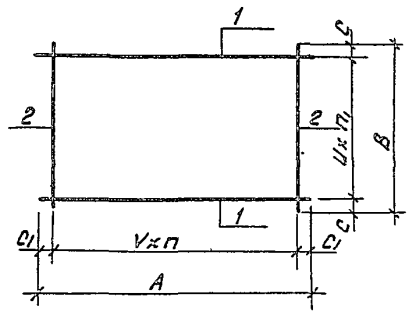

Обозначение	Марка	Размеры, мм						Кол-во		Масса
		А	У	С1	В	Ш	С	п	п1	
1	2	3	4	5	6	7	8	9	10	11
902-09-46.88 - КЖИ.13	С9-1	2150	250	325	1760	300	130	6	5	10,70
-01	2					200	80		8	14,68
-02	3				2260	300			7	14,12
-03	4					200	130		10	18,10
-04	5				2760	300	180		8	16,23
-05	6					200	80		13	22,86
-06	7				3260	300	130		10	19,66
-07	8					200			15	26,29
-08	9	2350		300	1750	300	125	7	5	11,81
-09	10					200	75		8	16,16
-10	11				2250	300			7	15,60
-11	12					200	125		10	19,95
-12	13				2750	300	175		8	17,93
-13	14					200	75		13	25,18
-14	15				3250	300	125		10	21,72
-15	16					200			15	28,97

1	2	3	4	5	6	7	8	9	10	11
-16	17	2150	250	325	3760	300	80	6	12	23,09
-17	18					200			18	31,04
-18	19				4260	300	180		13	25,19
-19	20					200	130		20	34,48
-20	21				4760	300			15	28,62
-21	22					200	80		23	39,24
-22	23	2350		300	3750	300	75	7	12	25,51
-23	24					200			18	34,21
-24	25				4250	300	175		13	27,85
-25	26					200	125		20	38,00
-26	27				4750	300			15	31,64
-27	28					200	75		23	43,24

ТМП 902-09-46.88 — КЖИ.13СБ

					Стадия	Масса	Масштаб
Нач.отд.	Ширинский		06.88	Сетка арматурная С9.	РП	Сетабл	б/м
Н.контр.	Аверин		06.88		Лист	Листов 1	
Гл.спец.	Дусяцкий		06.88		МЖКХ РСФСР Гипрокоммунэлектромонтаж г. Москва		
Нач.гр.	Аверин		06.88				
Исполн.	Шкравин		06.88				

Копировал: Федотова 23831-06 66 Формат А3

Формат	Зона	Поз.	Обозначение	Наименование	Кол.	Примеч.
1	2	3	4	5	6	7
				Документация		
А3			РС3	Ведомость расхода стали		
А4			ТУ	Технические условия		
			Переменные данные	для исполнений:		
				КЖС.У. 13		
				Детали		
А3		1	902-09-46.88 -КЖС.У.13.1	А-II-10 -ГОСТ5781-82*ℓ=2150	6	1.33кг
А3		2	902-09-46.88 -КЖС.У.13.2	А-I-6 -ГОСТ5781-82*ℓ=1760	7	0.39кг
				КЖС.У. 13-01		
А3		1	902-09-46.88 -КЖС.У.13-01.1	А-III-10 -ГОСТ5781-82*ℓ=2150	9	1.33кг
А3		2	902-09-46.88 -КЖС.У.13-01.2	А-I -6 -ГОСТ 5781-82*ℓ=1760	7	0.39кг
				КЖС.У.13-02		
А3		1	-02.1	А-II-10 -ГОСТ5781-82*ℓ=2150	8	1.33кг
А3		2	-02.2	А-I-6 -ГОСТ 5781-82*ℓ=2260	7	0.50кг
				КЖС.У. 13-03		
А3		1	-03.1	А-III-10 - ГОСТ5781-82ℓ=2150	11	1.33кг
А3		2	-03.2	А-I-6 -ГОСТ 5781-82*ℓ=2260	7	0.50кг
				КЖС.У. 13-04		
А3		1	-04.1	А-II-10-ГОСТ5781-82*ℓ=2150	9	1.33кг
А3		2	-04.2	А-I-6-ГОСТ5781-82*ℓ=2760	7	0.61кг
				КЖС.У. 13-05		
А3		1	-05.1	А-III-10-ГОСТ5781-82*ℓ=2150	14	1.33кг
А3		2	-05.2	А-I-6-ГОСТ5781-82*ℓ=2760	7	0.61кг
				КЖС.У. 13-06		
А3		1	-06.1	А-II-10-ГОСТ5781-82*ℓ=2150	11	1.33кг
А3		2	-06.2	А-I-6-ГОСТ5781-82*ℓ=3260	7	0.72кг
				КЖС.У. 13-07		
А3		1	-07.1	А-III-10-ГОСТ5781-82*ℓ=2150	16	1.33кг
А3		2	-07.2	А-I-6-ГОСТ5781-82*ℓ=3260	7	0.72кг

Формат	Зона	Поз.	Обозначение	Наименование	Кол-во	Примеч.
1	2	3	4	5	6	7
				КЖС.У. 13-08		
А3		1	902-09-46.88 КЖС.У.13-08.1	А-II-10 ГОСТ5781-82*ℓ=2350	6	1.45кг
А3		2	902-09-46.88 КЖС.У.13-08.2	А-I-6 ГОСТ5781-82* ℓ=1750	8	0.39кг
				КЖС.У. 13-09		
А3		1	-09.1	А-III-10 ГОСТ5781-82* ℓ=2350	9	1.45кг
А3		2	-09.2	А-I-6 ГОСТ5781-82*ℓ=1750	8	0.39кг
				КЖС.У.13-10		
А3		1	-10.1	А-II-10 ГОСТ5781-82* ℓ=2350	8	1.45кг
А3		2	-10.2	А-I-6 ГОСТ5781-82* ℓ=2250	8	0.50кг
				КЖС.У.13-11		
А3		1	-11.1	А-III-10 ГОСТ5781-82* ℓ=2350	11	1.45кг
А3		2	-11.2	А-I-6 ГОСТ5781-82* ℓ=2250	8	0.50кг
				КЖС.У. 13-12		
А3		1	-12.1	А-II-10 ГОСТ5781-82* ℓ=2350	9	1.45кг
А3		2	-12.2	А-I-6 ГОСТ5781-82* ℓ=2750	8	0.61кг
				КЖС.У.13-13		
А3		1	-13.1	А-III-10 ГОСТ5781-82* ℓ=2350	14	1.45кг
А3		2	-13.2	А-I-6 ГОСТ5781-82* ℓ=2750	8	0.61кг

				ТМП 902-09-46.88 - КЖС.У. 13			
					Стад.	Лист	Листов
Нач.отд	Ширинский		06.88	Сетка арматурная С9	РП	1	2
Н.контр.	Аверин		06.88		МЖКХ РСФСР		
Гл.спец.	Дуськин		06.88		Гипрокоммундортранс г. Москва		
Нач.гр.	Аверин		06.88				
Исполн.	Сачкова		06.88				

Копировал: Киев

23831-06 67

Формат А3

1	2	3	4	5	6	7
				КЖ.И. 13-14		
А3		1	902-09-46.88 КЖ.И.13-14.1	А-II-10-ГОСТ5781-82*ℓ=2350	11	1,45кг
А3		2	902-09-46.88 КЖ.И. 13-14.2	А-I-6-ГОСТ5781-82*ℓ=3250	8	0,72кг
				КЖ.И. 13-15		
А3		1	-15.1	А-III-10-ГОСТ5781-82*ℓ=2350	16	1,45кг
А3		2	-15.2	А-I-6-ГОСТ5781-82*ℓ=3250	8	0,72кг
				КЖ.И. 13-16		
А3		1	-16.1	А-II-10-ГОСТ5781-82*ℓ=2150	13	1,33кг
А3		2	-16.2	А-I-6-ГОСТ5781-82*ℓ=3760	7	0,83кг
				КЖ.И. 13-17		
А3		1	-17.1	А-III-10-ГОСТ5781-82*ℓ=2150	19	1,33кг
А3		2	-17.2	А-I-6-ГОСТ5781-82*ℓ=3760	7	0,83кг
				КЖ.И. 13-18		
А3		1	-18.1	А-II-10-ГОСТ5781-82*ℓ=2150	14	1,33кг
А3		2	-18.2	А-I-6-ГОСТ5781-82*ℓ=4260	7	0,95кг
				КЖ.И. 13-19		
А3		1	-19.1	А-III-10-ГОСТ5781-82*ℓ=2150	21	1,33кг
А3		2	-19.2	А-I-6-ГОСТ5781-82*ℓ=4260	7	0,95кг
				КЖ.И. 13-20		
А3		1	-20.1	А-II-10-ГОСТ5781-82*ℓ=2150	16	1,33кг
А3		2	-20.2	А-I-6-ГОСТ5781-82*ℓ=4760	7	1,06кг
				КЖ.И. 13-21		
А3		1	-21.1	А-III-10-ГОСТ5781-82*ℓ=2150	24	1,33кг
А3		2	-21.2	А-I-6-ГОСТ5781-82*ℓ=4760	7	1,06кг
				КЖ.И. 13-22		
А3		1	-22.1	А-II-10-ГОСТ5781-82*ℓ=2350	13	1,45кг
А3		2	-22.2	А-I-6-ГОСТ-5781-82*ℓ=3750	8	0,83кг
				КЖ.И.13-23		
А3		1	-23.1	А-III-10-ГОСТ5781-82*ℓ=2350	19	1,45кг
А3		2	-23.2	А-I-6-ГОСТ5781-82*ℓ=3750	8	0,83кг

1	2	3	4	5	6	7
				КЖ.И. 13-24		
А3		1	902-09-46.88 КЖ.И.13-24.1	А-II-10-ГОСТ5781-82*ℓ=2350	14	1,45кг
А3		2	902-09-46.88 КЖ.И.13-24.2	А-I-6-ГОСТ-5781-82*ℓ=4250	8	0,94кг
				КЖ.И. 13-25		
А3		1	-25.1	А-III-10-ГОСТ5781-82*ℓ=2350	21	1,45кг
А3		2	-25.2	А-I-6-ГОСТ5781-82*ℓ=4250	8	0,94кг
				КЖ.И. 13-26		
А3		1	-26.1	А-II-10-ГОСТ5781-82*ℓ=2350	16	1,45кг
А3		2	-26.2	А-I-6-ГОСТ5781-82*ℓ=4750	8	1,05кг
				КЖ.И. 13-27		
А3		1	-27.1	А-III-10-ГОСТ5781-82*ℓ=2350	24	1,45кг
А3		2	-27.2	А-I-6-ГОСТ5781-82*ℓ=4750	8	1,05кг

Копировал: Инв.№ 23831-06 68 Формат: А3

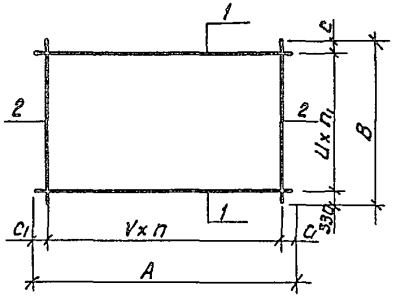

Обозначение	Марка	Размеры, мм						кол-во		Масса
		A	V	C1	B	U	C	n	n1	кг.
1	2	3	4	5	6	7	8	9	10	11
902-09-46.88-КЖ.И.14	С10-1	2150	250	325	1360	300	130	6	3	7,42
-01	-2					200	30		5	10,07
-02	-3				1860	300				10,85
-03	-4					200	130		7	13,50
-04	-5				2360	300	230		6	12,96
-05	-6					200	30		10	18,26
-06	-7				2860	300	130		8	16,38
-07	-8					200			12	21,69
-08	-9	2350		300	1350	300	120	7	3	8,20
-09	-10					200	20		5	11,10
-10	-11				1850	300				11,99
-11	-12					200	120		7	14,89
-12	-13				2350	300	220		6	14,32
-13	-14					200	20		10	20,12
-14	-15				2850	300	120		8	18,11
-15	-16					200			12	23,91

1	2	3	4	5	6	7	8	9	10	11
-16	-17	2150	250	325	3360	300	30	6	10	19,81
-17	-18					200			15	26,44
-18	-19				3860	300	230		11	21,92
-19	-20					200	130		17	29,88
-20	-21				4360	300			13	25,35
-21	-22					200	30		20	34,64
-22	-23	2350		300	3350	300	20	7	10	21,90
-23	-24					200			15	29,15
-24	-25				3850	300	220		11	24,24
-25	-26					200	120		17	32,94
-26	-27				4350	300			13	28,03
-27	-28					200	20		20	38,18

				ТМП 902-09-46.88 — КЖ.И.14 СБ	
					Стадия: РП; Масса: См.табл.; Масштаб: б/м
Нач.отд	Ширинский		06.88	Сетка арматурная С10.	
Н.контр	Аверин		06.88		Лист; Листов 1
Гл.спец	Лусяцкий		06.88		
Нач.гр.	Аверин		06.88		МЖКХ РСФСР Гипрокоммунфортранс г. Москва
Исполн	Шкрабин		06.88		

Копировал Федотова 23831-06 69 Формат А3

Форм.	Зона	Поз.	Обозначение	Наименование	К-во	Примеч.
1	2	3	4	5	6	7
				Документация		
А3			РСЗ	Ведомость расхода стали		
А4			ТУ	Технические условия		
			Переменные данные	для исполнений:		
				К.Ж.И. 14		
				Детали		
А3		1	902-09-46.88-КЖ.И.14.1	А-II-10-ГОСТ5781-82*ℓ=2150	4	1.33 кг
А3		2	902-09-46.88-КЖ.И.14.2	А-I-6-ГОСТ5781-82*ℓ=1360	7	0.30 кг
				КЖ.И.14-01		
А3		1	902-09-46.88-КЖ.И.14-01.1	А-III-10-ГОСТ5781-82*ℓ=2150	6	1.33 кг
А3		2	902-09-46.88-КЖ.И.14-01.2	А-I-6 ГОСТ5781-82*ℓ=1360	7	0.30 кг
				КЖ.И. 14-02		
А3		1	-02.1	А-II-10 ГОСТ5781-82*ℓ=2150	6	1.33 кг
А3		2	-02.2	А-I-6 ГОСТ5781-82*ℓ=1860	7	0.41 кг
				КЖ.И. 14-03		
А3		1	-03.1	А-III-10 ГОСТ5781-82*ℓ=2150	8	1.33 кг
А3		2	-03.2	А-I-6 ГОСТ5781-82*ℓ=1860	7	0.41 кг
				КЖ.И. 14-04		
А3		1	-04.1	А-II-10-ГОСТ5781-82*ℓ=2150	7	1.33 кг
А3		2	-04.2	А-I-6-ГОСТ5781-82*ℓ=2360	7	0.52 кг
				КЖ.И. 14-05		
А3		1	-05.1	А-III-10-ГОСТ5781-82*ℓ=2150	11	1.33 кг
А3		2	-05.2	А-I-6-ГОСТ5781-82*ℓ=2360	7	0.52 кг
				КЖ.И. 14-06		
А3		1	-06.1	А-II-10-ГОСТ5781-82*ℓ=2150	9	1.33 кг
А3		2	-06.2	А-I-6-ГОСТ5781-82*ℓ=2860	7	0.63 кг
				КЖ.И. 14-07		
А3		1	-07.1	А-III-10-ГОСТ5781-82*ℓ=2150	13	1.33 кг
А3		2	-07.2	А-I-6-ГОСТ5781-82*ℓ=2860	7	0.63 кг

Форм.	Зона	Поз.	Обозначение	Наименование	К-во	Примеч.
1	2	3	4	5	6	7
				КЖ.И. 14-08		
А3		1	902-09-46.88 КЖ.И.14.08.1	А-II-10 ГОСТ5781-82*ℓ=2350	4	1.50 кг
А3		2	902-09-46.88 КЖ.И.14-08.2	А-I-6 ГОСТ5781-82*ℓ=1350	8	0.30 кг
				КЖ.И. 14-09		
А3		1	-09.1	А-III-10 ГОСТ5781-82*ℓ=2350	6	1.50 кг
А3		2	-09.2	А-I-6 ГОСТ5781-82*ℓ=1350	8	0.30 кг
				КЖ.И. 14-10		
А3		1	-10.1	А-II-10 ГОСТ5781-82*ℓ=2350	6	1.50 кг
А3		2	-10.2	А-I-6 ГОСТ5781-82*ℓ=1850	8	0.41 кг
				КЖ.И. 14-11		
А3		1	-11.1	А-III-10 ГОСТ5781-82*ℓ=2350	8	1.50 кг
А3		2	-11.2	А-I-6 ГОСТ5781-82*ℓ=1850	8	0.41 кг
				КЖ.И. 14-12		
А3		1	-12.1	А-II-10 ГОСТ5781-82*ℓ=2350	7	1.50 кг
А3		2	-12.2	А-I-6 ГОСТ5781-82*ℓ=2350	8	0.52 кг
				КЖ.И. 14-13		
А3		1	-13.1	А-III-10 ГОСТ5781-82*ℓ=2350	7	1.50 кг
А3		2	-13.2	А-I-6 ГОСТ5781-82*ℓ=2350	11	0.52 кг

Нач.отд.	Ширинский	[signature]	06.88
Н.контр.	Аверин	[signature]	06.88
Гл.спец.	Дусяцкий	[signature]	06.88
Нач.гр.	Аверин	[signature]	06.88
Исполн.	Сачкова	[signature]	06.88

ТМП 902-09-46.88-КЖ.И. 14

Сетка арматурная С10

Стадия	Лист	Листов
РП	1	2

МЖКХ РСФСР
Гипрокоммундортранс
г. Москва

Копировал: [signature] 23831-06 70 Формат: А3

1	2	3	4	5	6	7
				КЖ.И.14-14		
А3		1	902-09-46.88 КЖ.И.14-14.1	А-II-10-ГОСТ5781-82*ℓ=2350	9	1,50кг
А3		2	902-09-46.88 КЖ.И.14-14.2	А-I-6-ГОСТ5781-82*ℓ=2850	8	0,63кг
				КЖ.И.14-15		
А3		1	-15.1	А-III-10-ГОСТ5781-82*ℓ=2350	13	1,50кг
А3		2	-15.2	А-I-6-ГОСТ5781-82*ℓ=2850	8	0,63кг
				КЖ.И.14-16		
А3		1	-16.1	А-II-10-ГОСТ5781-82*ℓ=2150	11	1,33кг
А3		2	-16.2	А-I-6-ГОСТ5781-82*ℓ=3360	7	0,75кг
				КЖ.И.14-17		
А3		1	-17.1	А-III-10-ГОСТ5781-82*ℓ=2150	16	1,33кг
А3		2	-17.2	А-I-6-ГОСТ5781-82*ℓ=3360	7	0,75кг
				КЖ.И.14-18		
А3		1	-18.1	А-II-10-ГОСТ5781-82*ℓ=2150	12	1,33кг
А3		2	-18.2	А-I-6-ГОСТ5781-82*ℓ=3860	7	0,86кг
				КЖ.И.14-19		
А3		1	-19.1	А-III-10-ГОСТ5781-82*ℓ=2150	18	1,33кг
А3		2	-19.2	А-I-6-ГОСТ5781-82*ℓ=3860	7	0,86кг
				КЖ.И.14-20		
А3		1	-20.1	А-II-10-ГОСТ5781-82*ℓ=2150	14	1,33кг
А3		2	-20.2	А-I-6-ГОСТ5781-82*ℓ=4360	7	0,97кг
				КЖ.И.14-21		
А3		1	-21.1	А-III-10-ГОСТ5781-82*ℓ=2150	21	1,33кг
А3		2	-21.2	А-I-6-ГОСТ5781-82*ℓ=4360	7	0,97кг
				КЖ.И.14-22		
А3		1	-22.1	А-II-10-ГОСТ5781-82*ℓ=2350	11	1,50кг
А3		2	-22.2	А-I-6-ГОСТ5781-82*ℓ=3350	8	0,74кг
				КЖ.И.14-23		
А3		1	-23.1	А-III-10-ГОСТ5781-82*ℓ=2350	16	1,50кг
А3		2	-23.2	А-I-6-ГОСТ5781-82*ℓ=3350	8	0,74кг

1	2	3	4	5	6	7
				КЖ.И.14-24		
А3		1	902-09-46.88 КЖ.И.14-24.1	А-II-10-ГОСТ5781-82*ℓ=2350	12	1,50кг
А3		2	902-09-46.88 КЖ.И.14-24.2	А-I-6-ГОСТ5781-82*ℓ=3850	8	0,85кг
				КЖ.И.14-25		
А3		1	-25.1	А-III-10-ГОСТ5781-82*ℓ=2350	18	1,50кг
А3		2	-25.2	А-I-6-ГОСТ5781-82*ℓ=3850	8	0,85кг
				КЖ.И.14-26		
А3		1	-26.1	А-II-10-ГОСТ5781-82*ℓ=2350	14	1,50кг
А3		2	-26.2	А-I-6-ГОСТ5781-82*ℓ=4350	8	0,97кг
				КЖ.И.14-27		
А3		1	-27.1	А-III-10-ГОСТ5781-82*ℓ=2350	21	1,50кг
А3		2	-27.2	А-I-6-ГОСТ5781-82*ℓ=4350	8	0,97кг

23831-06 71
копировал: [illegible] формат: А3

Ведомость расхода стали на сетку, кг

Марка сетки	Изделия арматурные								Всего
	Арматура класса								
	A-I		A-II			A-III			
	ГОСТ 5781-82*		ГОСТ 5781-82*			ГОСТ 5781-82*			
	Ф6	Итого	Ф10	Ф12	Итого	Ф10	Ф12	Итого	
1	2	3	4	5	6	7	8	9	10
С1-1	3,15	3,15	6,10	—	6,10	—	—	—	9,30
С1-2	4,08	4,08	7,92	—	7,92	—	—	—	12,00
С1-3	4,60	4,60	10,00	—	10,00	—	—	—	14,60
С1-4	5,10	5,10	11,20	—	11,20	—	—	—	16,30
С1-5	5,61	5,61	12,24	—	12,24	—	—	—	17,85
С1-6	3,60	3,60	7,00	—	7,00	—	—	—	10,60
С1-7	4,65	4,65	8,95	—	8,95	—	—	—	13,60
С1-8	5,20	5,20	10,00	—	10,00	—	—	—	15,20
С1-9	5,80	5,80	13,60	—	13,60	—	—	—	19,40
С1-10	7,20	7,20	16,30	—	16,30	—	—	—	23,50
С2-1	3,80	3,80	10,53	—	10,53	—	—	—	14,33
С2-2	4,50	4,50	11,70	—	11,70	—	—	—	16,20
С2-3	5,40	5,40	14,20	—	14,20	—	—	—	19,60
С2-4	5,10	5,10	—	—	—	14,04	—	14,04	19,14
С2-5	6,12	6,12	—	—	—	17,04	—	17,04	23,16
С2-6	6,96	6,96	—	—	—	24,14	—	24,14	31,10
С2-7	4,56	4,56	12,78	—	12,78	—	—	—	17,34
С2-8	5,40	5,40	14,20	—	14,20	—	—	—	19,60
С2-9	6,30	6,30	16,70	—	16,70	—	—	—	23,00
С2-10	6,12	6,12	—	—	—	17,04	—	17,04	23,16
С2-11	7,14	7,14	—	—	—	20,04	—	20,04	27,18
С2-12	8,12	8,12	—	—	—	28,39	—	28,39	34,51
С3-1	2,40	2,40	7,02	—	7,02	—	—	—	9,42

Марка сетки	Изделия арматурные								Всего
	Арматура класса								
	A-I		A-II			A-III			
	ГОСТ 5781-82*		ГОСТ 5781-82*			ГОСТ 5781-82*			
	Ф6	Итого	Ф10	Ф12	Итого	Ф10	Ф12	Итого	
1	2	3	4	5	6	7	8	9	10
С3-2	2,90	2,90	8,19	—	8,19	—	—	—	11,09
С3-3	3,30	3,30	9,36	—	9,36	—	—	—	12,66
С3-4	3,80	3,80	10,53	—	10,53	—	—	—	14,33
С3-5	4,20	4,20	11,70	—	11,70	—	—	—	15,90
С3-6	3,19	3,19	9,10	—	9,10	—	—	—	12,29
С3-7	3,63	3,63	10,40	—	10,40	—	—	—	14,03
С3-8	4,56	4,56	12,78	—	12,78	—	—	—	17,34
С3-9	5,04	5,04	14,20	—	14,20	—	—	—	19,24
С3-10	2,88	2,88	8,52	—	8,52	—	—	—	11,40
С3-11	3,48	3,48	9,94	—	9,94	—	—	—	13,42
С3-12	3,96	3,96	11,36	—	11,36	—	—	—	15,32
С3-13	4,94	4,94	13,86	—	13,86	—	—	—	18,80
С3-14	5,46	5,46	15,40	—	15,40	—	—	—	20,86
С3-15	3,77	3,77	10,78	—	10,78	—	—	—	14,55
С3-16	4,29	4,29	12,32	—	12,32	—	—	—	16,61
С3-17	5,70	5,70	16,11	—	16,11	—	—	—	21,81
С3-18	6,30	6,30	17,90	—	17,90	—	—	—	24,20

Нач.отд	Ширикский		06.88
Н.контр	Аверин		06.88
Гл.спец	Дусяцкий		06.88
Нач.гр	Аверин		06.88
Исполн	Генькенева		06.88

ТМП 902-09-46.88 - КЖ.И.РС3

Ведомость расхода стали

Стадия	Лист	Листов
РП	1	9

МЖКХ РСФСР Гипрокоммунстрой г. Москва

Копировал: Федотова 23831-06 72 Формат А3

1	2	3	4	5	6	7	8	9	10
С4-1	0,44	0,44	1,85	—	1,85	—	—	—	2,29
С4-2	0,44	0,44	2.15	—	2,15	—	—	—	2,59
С4-3	0.54	0,54	2,22	—	2,22	—	—	—	2,76
С4-4	0,54	0,54	2,58	—	2.58	—	—	—	3,12
С4-5	0,62	0,62	3,01	—	3,01	—	—	—	3,63
С4-6	0,93	0,93	3,50	—	3,50	—	—	—	4,43
С4-7	0,72	0,72	3,44	—	3,44	—	—	—	4,16
С4-8	1,08	1,08	4,00	—	4,00	—	—	—	5,08
С4-9	0,80	0,80	3,87	—	3,87	—	—	—	4,67
С4-10	1,20	1,20	4,50	—	4,50	—	—	—	5,70
С5-1	1,13	1,13	—	9,43	9,43	—	—	—	10,56
С5-2	1,33	1,33	—	10.48	10,48	—	—	—	11.81
С5-3	1.53	1,53	—	12.57	12.57	—	—	—	14,10
С5-4	1.73	1,73	—	13,62	13,62	—	—	—	15,35
С6-1	0,73	0,73	—	6.29	6,29	—	—	—	7,02
С6-2	0.87	0,87	—	7,33	7,33	—	—	—	8,20
С6-3	1,00	1,00	—	8,38	8,38	—	—	—	9,38
С6-4	1,13	1,13	—	9,43	9,43	—	—	—	10,56
С6-5	1,27	1,27	—	10.48	10,48	—	—	—	11,75
С7-1	3,02	3,02	—	—	—	8,33	—	8,33	11,35
С7-2	3,69	3,69	—	—	—	10.00	—	10.00	13,69
С7-3	4,36	4,36	—	—	—	11.66	—	11.66	16,02
С7-4	5,02	5,02	—	—	—	13,33	—	13,33	18,35
С7-5	3,29	3,29	—	—	—	8,33	—	8,33	11,62
С7-6	3,96	3,96	—	—	—	10.00	—	10.00	13,96
С7-7	4,62	4,62	—	—	—	11.66	—	11.66	16,28
С7-8	5,29	5,29	—	—	—	13,33	—	13,33	18,62
С7-9	3,56	3,56	9,16	—	9,16	—	—	—	12,72

1	2	3	4	5	6	7	8	9	10
С7-10	3,56	3,56	—	—	—	9,16	—	9,16	12,72
С7-11	4,22	4,22	10,83	—	10,83	—	—	—	15,05
С7-12	4,22	4,22	—	—	—	1083	—	10.83	15,05
С7-13	4,89	4,89	12,49	—	12,49	—	—	—	17,38
С7-14	4,89	4,89	—	—	—	12,49	—	12,49	17,38
С7-15	5,55	5,55	14,16	—	14,16	—	—	—	19,71
С7-16	5,55	5,55	—	—	—	14,16	—	14,16	19,71
С7-17	3,82	3,82	10,29	—	10,29	—	—	—	14,11
С7-18	3,82	3,82	—	—	—	10,29	—	10,29	14,11
С7-19	4,49	4,49	12.01	—	12.01	—	—	—	16.50
С7-20	4,49	4,49	—	—	—	12.01	—	12.01	16,50
С7-21	5,15	5,15	13,72	—	13,72	—	—	—	18,87
С7-22	5,15	5,15	—	—	—	13,72	—	13,72	18,87
С7-23	5,82	5,82	15,44	—	15,44	—	—	—	21,26
С7-24	5,82	5,82	—	—	—	15,44	—	15,44	21,26
С7-25	4,77	4,77	13,64	—	13,64	—	—	—	18,41
С7-26	4,77	4,77	—	—	—	13,64	—	13,64	18,41
С7-27	5,55	5,55	15,73	—	15,73	—	—	—	21,28
С7-28	5,55	5,55	—	—	—	18.88	—	18,88	24,43
С7-29	6,32	6,32	17.83	—	17.83	—	—	—	24,15
С7-30	6.32	6,32	—	—	—	22,03	—	22.03	28,35
С7-31	7,10	7,10	19,93	—	19,93	—	—	—	27.03
С7-32	7.10	7,10	—	—	—	24,12	—	24,12	31.22
С7-33	5,08	5,08	14,68	—	14.68	—	—	—	19,76

Копировал: Федотова 23831-06 ГЗФормат А3

1	2	3	4	5	6	7	8	9	10
С7-34	5,08	5,08	—	—	—	23,08	—	23,08	28,16
С7-35	5,86	5,86	16,78	—	16,78	—	—	—	22,64
С7-36	5,86	5,86	—	—	—	26.22	—	26,22	32,08
С7-37	6.64	6,64	18,88	—	18,88	—	—	—	25,52
С7-38	6,64	6.64	—	—	—	30,42	—	30,42	37,06
С7-39	7,41	7,41	20,98	—	20.98	—	—	—	28,39
С7-40	7,41	7,41	—	—	—	33.56	—	33,56	40,97
С7-41	5,39	5,39	18.88	—	18,88	—	—	—	24,27
С7-42	5,39	5,39	—	—	—	23,08	—	23,08	26,47
С7-43	6,17	6,17	20,98	—	20,98	—	—	—	27,15
С7-44	6.17	6,17	—	—	—	26,22	—	26,22	32.39
С7-45	6,95	6,95	24.12	—	24,12	—	—	—	31,07
С7-46	6,95	6,95	—	—	—	29,37	—	29,37	36,32
С7-47	7,72	7,72	26,22	—	26,22	—	—	—	33,94
С7-48	7,72	7,72	—	—	—	32,52	—	32.52	40.24
С7-49	3,29	3,29	—	—	—	13,82	—	13,82	17.11
С7-50	3,96	3,96	—	—	—	16,41	—	16,41	20.37
С7-51	4,62	4,62	—	—	—	19.00	—	19,00	23.62
С7-52	5,29	5,29	—	—	—	21.60	—	21.60	26.89
С7-53	3,56	3,56	9,50	—	9.50	—	—	—	13,06
С7-54	3,56	3,56	—	—	—	14.68	—	14,68	18.24
С7-55	4,22	4,22	11.23	—	11.23	—	—	—	15.45
С7-56	4,22	4,22	—	—	—	17.28	—	17.28	21.50
С7-57	4,89	4,89	12,96	—	12.96	—	—	—	17.85
С7-58	4,89	4,89	—	—	—	19.87	—	19.87	24.76
С7-59	5,55	5,55	14,68	—	14.68	—	—	—	20.23
С7-60	5,55	5,55	—	—	—	22.46	—	22,46	28.01
С7-61	5.10	5,10	13,40	—	13.40	—	—	—	18.50

1	2	3	4	5	6	7	8	9	10
С7-62	5.10	5.10	—	—	—	16,75	—	16,75	21,85
С7-63	5,98	5,98	15,63	—	15,63	—	—	—	21,61
С7-64	5,98	5,98	—	—	—	18,98	—	18,98	24,96
С7-65	6.87	6,87	17.87		17,87				24,74
С7-66	6,87	6,87	—	—	—	22,34	—	22,34	29,21
С7-67	7,76	7,76	20,10	—	20,10	—	—	—	27,86
С7-68	7,76	7,76	—	—	—	24,57	—	24,57	32,33
С7-69	5,45	5,45	17,87	—	17,87	—	—	—	23,32
С7-70	5,45	5,45	—	—	—	27,92	—	27,92	33,37
С7-71	6,34	6,34	20,10	—	20,10	—	—	—	26,44
С7-72	6,34	6,34	—	—	—	27,92	—	27,92	34,26
С7-73	7,23	7,23	23,45	—	23,45	—	—	—	30,68
С7-74	7,23	7,23	—	—	—	36,85	—	36,85	44,08
С7-75	8,12	8,12	25,68	—	25,68	—	—	—	33,80
С7-76	8,12	8,12	—	—	—	41,32	—	41,32	49,44
С7-77	5,81	5,81	18,98	—	18,98	—	—	—	24,79
С7-78	5,81	5,81	—	—	—	23,45	—	23,45	29,26
С7-79	6,70	6,70	21,22	—	21,22	—	—	—	27,92
С7-80	6,70	6.70	—	—	—	26,80	—	26,80	33,50
С7-81	7,58	7.58	24,25	—	24,57	—	—	—	32,15
С7-82	7.58	7.58	—	—	—	30,15	—	30,15	37,73
С7-83	8,47	8,47	26.80	—	26.80	—	—	—	35,27
С7-84	8,47	8,47	—	—	—	33,50	—	33,50	41,97
С7-85	6.16	6,16	—	—	—	15,15	—	15,16	21,32

Копировал: Инв.№ 23831-06 Формат: А3

1	2	3	4	5	6	7	8	9	10
С7-86	6,16	6,16	—	—	—	—	47,00	47,00	53,16
С7-87	7,05	7,05	—	—	—	23,32	—	23,32	30,37
С7-88	7,05	7,05	—	—	—	—	55,38	55,38	62,43
С7-89	7,94	7,94	—	—	—	26,82	—	26,82	34,76
С7-90	7,94	7,94	—	—	—	—	58,74	58,74	66,68
С7-91	8,83	8,83	—	—	—	29,15	—	29,15	37,98
С7-92	8,83	8,83	—	—	—	—	70,49	70,49	79,32
С7-93	5,69	5,69	—	—	—	15,00	—	15,00	20,69
С7-94	6,35	6,35	—	—	—	16,65	—	16,65	23,00
С7-95	7,02	7,02	—	—	—	18,33	—	18,33	25,35
С7-96	5,95	5,95	—	—	—	15,00	—	15,00	20,95
С7-97	6,62	6,62	—	—	—	16,65	—	16,65	23,27
С7-98	7,29	7,29	—	—	—	18,33	—	18,33	25,62
С7-99	6,22	6,22	15,83	—	15,83	—	—	—	22,05
С7-100	6,22	6,22	—	—	—	15,83	—	15,83	22,05
С7-101	6,89	6,89	17,50	—	17,50	—	—	—	24,39
С7-102	6,89	6,89	—	—	—	17,50	—	17,50	24,39
С7-103	7,55	7,55	19,16	—	19,16	—	—	—	26,71
С7-104	7,55	7,55	—	—	—	19,16	—	19,16	26,71
С7-105	6,48	6,48	17,15	—	17,15	—	—	—	23,63
С7-106	6,48	6,48	—	—	—	—	24,69	24,69	31,17
С7-107	7,15	7,15	18,87	—	18,87	—	—	—	26,02
С7-108	7,15	7,15	—	—	—	—	27,16	27,16	34,34
С7-109	7,82	7,82	20,58	—	20,58	—	—	—	28,40
С7-110	7,82	7,82	—	—	—	—	29,62	29,62	37,44
С7-111	7,88	7,88	22,03	—	22,03	—	—	—	29,91
С7-112	7,88	7,88	—	—	—	—	39,25	39,25	47,13
С7-113	8,65	8,65	24,12	—	24,12	—	—	—	32,77

1	2	3	4	5	6	7	8	9	10
С7-114	8,65	8,65	—	—	—	—	42,27	42,27	50,92
С7-115	9,43	9,43	26,22	—	26,22	—	—	—	35,65
С7-116	9,43	9,43	—	—	—	—	46,80	46,80	56,23
С7-117	8,19	8,19	22,03	—	22,03	—	—	—	30,22
С7-118	8,19	8,19	—	—	—	35,66	—	35,66	43,85
С7-119	8,97	8,97	24,12	—	24,12	—	—	—	33,09
С7-120	8,97	8,97	—	—	—	40,91	—	40,91	49,88
С7-121	9,74	9,74	26,22	—	26,22	—	—	—	35,96
С7-122	9,74	9,74	—	—	—	44,05	—	44,05	53,79
С7-123	8,50	8,50	29,37	—	29,37	—	—	—	37,87
С7-124	8,50	8,50	—	—	—	—	51,33	51,33	59,83
С7-125	9,28	9,28	31,47	—	31,47	—	—	—	40,75
С7-126	9,28	9,28	—	—	—	—	57,36	57,36	66,64
С7-127	10,05	10,05	34,61	—	34,61	—	—	—	44,66
С7-128	10,05	10,05	—	—	—	—	61,89	61,89	71,94
С7-129	5,69	5,69	—	—	—	14,99	—	14,99	20,68
С7-130	6,35	6,35	—	—	—	16,66	—	16,66	23,01
С7-131	7,02	7,02	—	—	—	18,32	—	18,32	25,34
С7-132	5,95	5,95	—	—	—	25,05	—	25,05	31,00
С7-133	6,62	6,62	—	—	—	27,73	—	27,73	34,35
С7-134	7,28	7,28	—	—	—	30,42	—	30,42	37,70
С7-135	6,22	6,22	17,00	—	17,00	—	—	—	23,22
С7-136	6,22	6,22	—	—	—	25,94	—	25,94	32,16
С7-137	6,89	6,89	18,79	—	18,79	—	—	—	25,68

Копировал: Федотова 23831-06 75 Формат А3

1	2	3	4	5	6	7	8	9	10
С7-138	6,89	6,89	—	—	—	28,63	—	28,63	35,52
С7-139	7,55	7,55	20,58	—	20,58	—	—	—	28,13
С7-140	7,55	7,55	—	—	—	32,20	—	32,20	39,75
С7-141	8,65	8,65	22,34	—	22,34	—	—	—	30,99
С7-142	8,65	8,65	—	—	—	—	40,18	40,18	48,83
С7-143	9,54	9,54	24,57	—	24,57	—	—	—	34,11
С7-144	9,54	9,54	—	—	—	—	43,40	43,40	52,94
С7-145	10,42	10,42	26,80	—	26,80	—	—	—	37,22
С7-146	10,42	10,42	—	—	—	—	48,22	48,22	58,64
С7-147	9,00	9,00	29,04	—	29,04	—	—	—	38,04
С7-148	9,00	9,00	—	—	—	45,79	—	45,79	54,79
С7-149	9,89	9,89	31,27	—	31,27	—	—	—	41,16
С7-150	9,89	9,89	—	—	—	50,25	—	50,25	60,14
С7-151	10,78	10,78	34,62	—	34,62	—	—	—	45,40
С7-152	10,78	10,78	—	—	—	54,72	—	54,72	65,50
С7-153	9,36	9,36	30,15	—	30,15	—	—	—	39,51
С7-154	9,36	9,36	—	—	—	—	53,04	53,04	62,40
С7-155	10,25	10,25	32,39	—	32,39	—	—	—	42,64
С7-156	10,25	10,25	—	—	—	—	57,86	57,86	68,11
С7-157	11,14	11,14	35,73	—	35,73	—	—	—	46,87
С7-158	11,14	11,14	—	—	—	—	62,68	62,68	73,82
С7-159	9,71	9,71	—	—	—	32,65	—	32,65	42,36
С7-160	9,71	9,71	—	—	—	—	72,17	72,17	81,88
С7-161	10,60	10,60	—	—	—	34,98	—	34,98	45,58
С7-162	10,60	10,60	—	—	—	—	78,88	78,88	89,48
С7-163	11,49	11,49	—	—	—	38,48	—	38,48	49,97
С7-164	11,49	11,49	—	—	—	—	85,59	85,59	97,08

1	2	3	4	5	6	7	8	9	10
С8-1	4,54	4,54	—	—	—	11,94	—	11,94	16,48
С8-2	5,53	5,53	—	—	—	14,59	—	14,59	20,12
С8-3	6,53	6,53	—	—	—	17,25	—	17,25	23,78
С8-4	7,53	7,53	—	—	—	19,90	—	19,90	27,43
С8-5	4,94	4,94	—	—	—	13,27	—	13,27	18,21
С8-6	5,93	5,93	—	—	—	15,92	—	15,92	21,85
С8-7	6,93	6,93	—	—	—	18,58	—	18,58	25,51
С8-8	7,93	7,93	—	—	—	21,23	—	21,23	29,16
С8-9	5,34	5,34	13,27	—	13,27	—	—	—	18,61
С8-10	5,34	5,34	—	—	—	13,27	—	13,27	18,61
С8-11	6,33	6,33	15,92	—	15,92	—	—	—	22,25
С8-12	6,33	6,33	—	—	—	15,92	—	15,92	22,25
С8-13	7,33	7,33	18,57	—	18,57	—	—	—	25,90
С8-14	7,33	7,33	—	—	—	18,57	—	18,57	25,90
С8-15	8,33	8,33	21,23	—	21,23	—	—	—	29,56
С8-16	8,33	8,33	—	—	—	21,23	—	21,23	29,56
С8-17	6,37	6,37	16,63	—	16,63	—	—	—	23,00
С8-18	6,37	6,37	—	—	—	—	23,93	23,93	30,30
С8-19	7,48	7,48	19,65	—	19,65	—	—	—	27,13
С8-20	7,48	7,48	—	—	—	—	28,28	28,28	35,76
С8-21	8,59	8,59	22,68	—	22,68	—	—	—	31,27
С8-22	8,59	8,59	—	—	—	—	32,63	32,63	41,22
С8-23	9,70	9,70	25,70	—	25,70	—	—	—	35,40
С8-24	9,70	9,70	—	—	—	—	36,99	—	46,69

Копировал: Федотова 23831-06 Формат А3

1	2	3	4	5	6	7	8	9	10
С8-25	6.82	6,82	18.14	—	18.14	—	—	—	24,96
С8-26	6.82	6.82	—	—	—	—	26.11	26.11	32,93
С8-27	7, 93	7, 93	21,16	—	21.16	—	—	—	29,09
С8-28	7,93	7,93	—	—	—	—	30.46	30.46	38,39
С8-29	9,04	9, 04	24.19	—	24,19	—	—	—	33.23
С8-30	9,04	9,04	—	—	—	—	34.81	34.81	43,85
С8-31	10.15	10,15	27.21	—	27,21	—	—	—	37,36
С8-32	10,15	10.15	—	—	—	—	39,16	39,16	39,31
С8-33	7,26	7, 26	16,63	—	16,63	—	—	—	23,89
С8-34	7,26	7,26	—	—	—	—	22.68	22.68	29,94
С8-35	8,37	8,37	18,14	—	18,14	—	—	—	26,51
С8-36	8,37	8,37	—	—	—	27,21	—	27.21	35,58
С8-37	9,48	9,48	21.16	—	21.16	—	—	—	30,64
С8-38	9,48	9,48	—	—	—	30,23	—	30.23	39,71
С8-39	10,59	10.59	24.19	—	24.19	—	—	—	34,78
С8-40	10.59	10.59	—	—	—	34,77	—	34,77	45.36
С8-41	7,70	7,70	16,63	—	16,63	—	—	—	24,43
С8-42	7,70	7,70	—	—	—	24,19	—	24.19	31.89
С8-43	8,81	8,81	19.65	—	19,65	—	—	—	28.46
С8-44	8,81	8,81	—	—	—	28,72	—	28.72	37,53
С8-45	9,92	9,92	22.68	—	22.68	—	—	—	32,60
С8-46	9,92	9, 92	—	—	—	33,26	—	33.26	43,18
С8-47	11.03	11.03	27.21	—	27.21	—	—	—	38,24
С8-48	11.03	11.03	—	—	—	36,28	—	36.28	47,31
С8-49	5,48	5,48	—	—	—	24.19	—	24.19	29,67
С8-50	6,59	6,59	—	—	—	25,70	—	25.70	32,29
С8-51	7,70	7,70	—	—	—	34,77	—	34,77	42,47
С8-52	8,81	8,81	—	—	—	37,79	—	37,79	46.60

1	2	3	4	5	6	7	8	9	10
С8-53	5, 93	5,93	15,12	—	15.12	—	—	—	21.05
С8-54	5,93	5, 93	—	—	—	22.68	—	22.68	28.61
С8-55	7.04	7,04	18,14	—	18.14	—	—	—	25,18
С8-56	7.04	7.04	—	—	—	27.21	—	27.21	34,25
С8-57	8,15	8,15	21,16	—	21,16	—	—	—	29,31
С8-58	8,15	8,15	—	—	—	34,77	—	34.77	42,92
С8-59	9,26	9,26	24,19	—	24.19	—	—	—	33,45
С8-60	9,26	9,26	—	—	—	39,30	—	39.30	48.56
С8-61	7,65	7,65	18,66	—	18.66	—	—	—	26.31
С8-62	7, 65	7, 65	—	—	—	—	34.19	34.19	41.84
С8-63	8, 98	8, 98	22.06	—	22.06	—	—	—	31.04
С8-64	8, 98	8, 98	—	—	—	—	39.07	39.07	47.05
С8-65	10,31	10,31	25,45	—	25,45	—	—	—	35,76
С8-66	10,31	10,31	—	—	—	—	48.84	48.84	59,15
С8-67	11.64	11.64	28,85	—	28.85	—	—	—	40.49
С8-68	11. 64	11.64	—	—	—	—	51,28	51,28	62, 92
С8-69	8,18	8.18	20.36	—	20.36	—	—	—	28,54
С8-70	8,18	8,18	—	—	—	32,24	—	32,24	40,42
С8-71	9,51	9,51	23,76	—	23,76	—	—	—	33,27
С8-72	9,51	9,51	—	—	—	37,33	—	37,33	46.84
С8-73	10,84	10.84	28,85	—	28.85	—	—	—	39,69
С8-74	10,84	10.84	—	—	—	45.81	—	45.81	56.65
С8-75	12.17	12,17	32,24	—	32,24	—	—	—	44,41
С8-76	12,17	12,17	—	—	—	49,21	—	49,21	61,38

Копировал: Федотова 23831-06 Формат А3

1	2	3	4	5	6	7	8	9	10
С8-77	8,71	8.71	22.06	—	22.06	—	—	—	30.77
С8-78	8,71	8.71	—	—	—	33.94	—	33.94	42.65
С8-79	10.04	10.04	25.45	—	25.45	—	—	—	35,49
С8-80	10.04	10.04	—	—	—	42.42	—	42.42	52.46
С8-81	11.38	11.38	28.85	—	28.85	—	—	—	40.23
С8-82	11.38	11.38	—	—	—	45.81	—	45.81	57.19
С8-83	12.71	12.71	33.94	—	33,94	—	—	—	46.65
С8-84	12.71	12.71	—	—	—	50.90	—	50.90	63.61
С8-85	10.01	10.01	—	—	—	26.35	—	26,35	36,36
С8-86	10.01	10.01	—	—	—	—	62.29	62.29	72,30
С8-87	11.46	11. 46	—	—	—	30.11	—	30.11	41.57
С8-88	11. 46	11.46	—	—	—	—	67.71	67.71	79,17
С8-89	12.90	12.90	—	—	—	33.87	—	33.87	46.77
С8-90	12.90	12.90	—	—	—	—	75.84	75,84	88.74
С8-91	14.34	14.34	—	—	—	37.64	—	37.64	51.98
С8-92	14,34	14.34	—	—	—	—	92.09	92.09	106.43
С8-93	8.53	8.53	—	—	—	23.88	—	23.88	32.41
С8-94	9.53	9.53	—	—	—	26.53	—	26.53	36.06
С8-95	10.53	10.53	—	—	—	29.18	—	29,18	39,71
С8-96	8,93	8,93	—	—	—	23.88	—	23.88	32.81
С8-97	9,93	9,93	—	—	—	26.53	—	26.53	36.46
С8-98	10.93	10.93	—	—	—	29,18	—	29.18	40.11
С8-99	9.33	9.33	23.88	—	23.88	—	—	—	33.21
С8-100	9.33	9.33	—	—	—	23.88	—	23,88	33.21
С8-101	10.33	10.33	27.86	—	27.86	—	—	—	38,19
С8-102	10.33	10.33	—	—	—	27.86	—	27.86	38.19
С8-103	11.33	11.33	30.51	—	30.51	—	—	—	41.84
С8-104	11.33	11.33	—	—	—	30.51	—	30.51	41.84

1	2	3	4	5	6	7	8	9	10
С8-105	11.89	11.89	28.72	—	28.72	—	—	—	40.61
С8-106	11.89	11.89	—	—	—	—	28.72	28.72	40.61
С8-107	13.11	13.11	31.74	—	31.74	—	—	—	44,85
С8-108	13,11	13, 11	—	—	—	—	45.69	45.69	58,80
С8-109	14,33	14.33	34.76	—	34,76	—	—	—	49.09
С8-110	14.33	14.33	—	—	—	—	50.04	50.04	64.37
С8-111	12.38	12.38	31.74	—	31,74	—	—	—	44.12
С8-112	12.38	12.38	—	—	—	—	45,69	45.69	58.07
С8-113	13.60	13.60	34.76	—	34,76	—	—	—	48.36
С8-114	13. 60	13. 60	—	—	—	—	50.04	50.04	63.64
С8-115	14.82	14.82	36.28	—	36.28	—	—	—	51.10
С8-116	14.82	14.82	—	—	—	—	52,21	52.21	67.03
С8-117	12.87	12.87	25.70	—	25.70	—	—	—	38.57
С8-118	12.87	12.87	—	—	—	37.79	—	37.79	50.66
С8-119	14.09	14.09	28.72	—	28.72	—	—	—	42.81
С8-120	14.09	14.09	—	—	—	42.33	—	42.33	56. 42
С8-121	15.31	15.31	33.26	—	33.26	—	—	—	48.57
С8-122	15.31	15.31	—	—	—	48.37	—	48.37	63.68
С8-123	13.36	13.36	27.21	—	27.21	—	—	—	40.57
С8-124	13.36	13.36	—	—	—	43.84	—	43.84	57.20
С8-125	14.58	14.58	31.74	—	31.74	—	—	—	46.32
С8-126	14.58	14.58	—	—	—	43.84	—	43.84	58.42
С8-127	15.80	15.80	33.26	—	33.26	—	—	—	49.06
С8-128	15.80	15.80	—	—	—	49.88	—	49.88	65.68

1	2	3	4	5	6	7	8	9	10
С8-129	8,83	8,53	—	—	—	23,88	—	23,88	32.41
С8-130	9.53	9.53	—	—	—	26,53	—	26,53	36.06
С8-131	10.53	10.53	—	—	—	29,18	—	29.18	39.71
С8-132	10.92	10.92	—	—	—	42.33	—	42.33	53.25
С8-133	12.14	12.14	—	—	—	46.86	—	46.86	59.00
С8-134	13.36	13.36	—	—	—	57.45	—	57.45	70.81
С8-135	11.40	11.40	27.21	—	27.21	—	—	—	38.61
С8-136	11.40	11.40	—	—	—	43,84	—	43,84	55.24
С8-137	12.63	12.63	31.74	—	31.74	—	—	—	44.37
С8-138	12.63	12.63	—	—	—	46.86	—	46.86	59.49
С8-139	13.85	13.85	34.77	—	34.77	—	—	—	48.62
С8-140	13.85	13.85	51.40	—	51.40	—	—	—	65.25
С8-141	12.97	12.97	32.24	—	32.24	—	—	—	45.21
С8-142	12.97	12.97	—	—	—	—	63.49	63.49	76.46
С8-143	14.31	14.31	35.63	—	35.63	—	—	—	49.94
С8-144	14.31	14.31	—	—	—	—	63.49	63.49	77.80
С8-145	15.64	15.64	39.03	—	39.03	—	—	—	54.67
С8-146	15.64	15.64	—	—	—	—	73.26	73.26	88.90
С8-147	13.51	13.51	35.63	—	35.63	—	—	—	49.14
С8-148	13.51	13.51	—	—	—	54.30	—	54.30	67.81
С8-149	14.84	14.84	39.02	—	39.02	—	—	—	53.86
С8-150	14.84	14.84	—	—	—	64.48	—	64,48	79.32
С8-151	16.17	16.17	40.72	—	40.72	—	—	—	56.89
С8-152	16.17	16.17	—	—	—	66.17	—	66.17	82.34
С8-153	14.03	14.03	37.33	—	37.33	—	—	—	51.36
С8-154	14.03	14.03	—	—	—	61.08	—	61.08	75.11
С8-155	15.37	15.37	40.72	—	40.72	—	—	—	56.09
С8-156	15.37	15.37	—	—	—	62.78	—	62.78	78.15

1	2	3	4	5	6	7	8	9	10
С8-157	16.70	16.70	42.42	—	42.42	—	—	—	59,12
С8-158	16.70	16.70	—	—	—	67.87	—	67.87	84,57
С8-159	15.79	15.79	—	—	—	43.28	—	43.28	59.07
С8-160	15.79	15.79	—	—	—	—	94.79	94.79	110.58
С8-161	17.23	17.23	—	—	—	45.16	—	45,16	62.39
С8-162	17.23	17.23	—	—	—	—	102.92	102.92	120.15
С8-163	18.67	18.67	—	—	—	47.05	—	47.05	65.72
С8-164	18.67	18.67	—	—	—	—	111.04	111.04	129.71
С9-1	2.74	2.74	7.96	—	7.96	—	—	—	10.70
С9-2	2.74	2.74	—	—	—	11.94	—	11.94	14.68
С9-3	3.51	3.51	10.61	—	10.61	—	—	—	14.12
С9-4	3.51	3.51	—	—	—	14.59	—	14.59	18.10
С9-5	4.29	4.29	11.94	—	11.94	—	—	—	16.23
С9-6	4.29	4.29	—	—	—	16.57	—	18.57	22,86
С9-7	5.07	5.07	14.59	—	14.59	—	—	—	19.66
С9-8	5.07	5.07	—	—	—	21.22	—	21.22	26.29
С9-9	3.11	3.11	8.70	—	8.70	—	—	—	11.81
С9-10	3.11	3.11	—	—	—	13.05	—	13.05	16,16
С9-11	4.00	4.00	11.60	—	11.60	—	—	—	15.60
С9-12	4.00	4.00	—	—	—	15.95	—	15.95	19.95
С9-13	4.88	4.88	13.05	—	13.05	—	—	—	17.93
С9-14	4.88	4.88	—	—	—	20.30	—	20.30	25.18
С9-15	5.77	5.77	15.95	—	15.95	—	—	—	21.72
С9-16	5.77	5.77	—	—	—	23.20	—	23.20	28,97

Копировал: Федотова 23831-06 79 Формат А3

1	2	3	4	5	6	7	8	9	10
С9-17	5,84	5,84	17,25	—	17,25	—	—	—	23,09
С9-18	5,84	5,84	—	—	—	25,20	—	25,20	31,04
С9-19	6,62	6,62	18,57	—	18,57	—	—	—	25,19
С9-20	6,62	6,62	—	—	—	27,86	—	27,86	34,48
С9-21	7,40	7,40	21,22	—	21,22	—	—	—	28,62
С9-22	7,40	7,40	—	—	—	31,84	—	31,84	39,24
С9-23	6,66	6,66	18,85	—	18,85	—	—	—	25,51
С9-24	6,66	6,66	—	—	—	27,55	—	27,55	34,21
С9-25	7,55	7,55	20,30	—	20,30	—	—	—	27,85
С9-26	7,55	7,55	—	—	—	30,45	—	30,45	38,00
С9-27	8,44	8,44	23,20	—	23,20	—	—	—	31,64
С9-28	8,44	8,44	—	—	—	34,80	—	34,80	43,24
С10-1	2,11	2,11	5,31	—	5,31	—	—	—	7,42
С10-2	2,11	2,11	—	—	—	7,96	—	7,96	10,07
С10-3	2,89	2,89	7,96	—	7,96	—	—	—	10,85
С10-4	2,89	2,89	—	—	—	10,61	—	10,61	13,50
С10-5	3,67	3,67	9,29	—	9,29	—	—	—	12,96
С10-6	3,67	3,67	—	—	—	14,59	—	14,59	18,26
С10-7	4,44	4,44	11,94	—	11,94	—	—	—	16,38
С10-8	4,44	4,44	—	—	—	17,25	—	17,25	21,69
С10-9	2,40	2,40	5,80	—	5,80	—	—	—	8,20
С10-10	2,40	2,40	—	—	—	8,70	—	8,70	11,10
С10-11	3,29	3,29	8,70	—	8,70	—	—	—	11,99
С10-12	3,29	3,29	—	—	—	11,60	—	11,60	14,89
С10-13	4,17	4,17	10,15	—	10,15	—	—	—	14,32
С10-14	4,17	4,17	—	—	—	15,95	—	15,95	20,12
С10-15	5,06	5,06	13,05	—	13,05	—	—	—	18,11
С10-16	5,06	5,06	—	—	—	18,85	—	18,85	23,91

1	2	3	4	5	6	7	8	9	10
С10-17	5,22	5,22	14,59	—	14,59	—	—	—	19,81
С10-18	5,22	5,22	—	—	—	21,22	—	21,22	26,44
С10-19	6,00	6,00	15,92	—	15,92	—	—	—	21,92
С10-20	6,00	6,00	—	—	—	23,88	—	23,88	29,88
С10-21	6,78	6,78	18,57	—	18,57	—	—	—	25,35
С10-22	6,78	6,78	—	—	—	27,86	—	27,86	34,64
С10-23	5,95	5,95	15,95	—	15,95	—	—	—	21,90
С10-24	5,95	5,95	—	—	—	23,20	—	23,20	29,15
С10-25	6,84	6,84	17,40	—	17,40	—	—	—	24,24
С10-26	6,84	6,84	—	—	—	26,10	—	26,10	32,94
С10-27	7,73	7,73	20,30	—	20,30	—	—	—	28,03
С10-28	7,73	7,73	—	—	—	30,45	—	30,45	38,18

Копировал: Федотова 23831-06 80 Формат А3

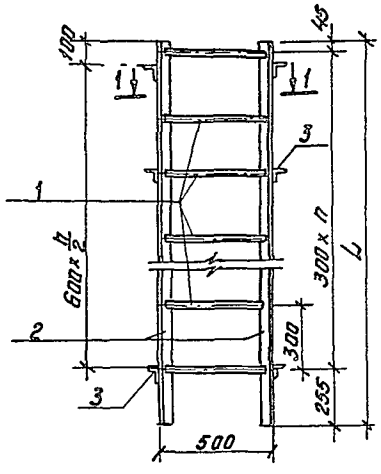

1-1

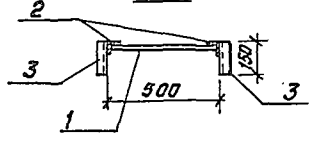

Обозначение	Марка лестницы	n	Длина L, мм	Масса, кг
902-09-46.88 КЖ.И.15	Ст. 1	4	1500	16,17
-01	Ст. 2	5	1800	19,38
-02	Ст. 3	6	2100	22,59
-03	Ст. 4	7	2400	25.80
-04	Ст. 5	8	2700	29.01

Формат	Зона	Поз.	Обозначение	Наименование	Кол-во	Примеч.
			Переменные данные	для исполнений:		
				КЖ.И.15		
				Детали		
Б4		1	902-09-46.88 КЖ.И.15.1	А-I-18-ГОСТ5781-82* ℓ=485 мм	5	0,97 кг.
Б4		2	902-09-46.88 КЖ.И.15.2	Уг-к 50х50х5 ГОСТ8509-86 / ст3 сп. ГОСТ535-79* ℓ=1500	2	5.66 кг
Б4		3	902-09-46.88. КЖ.И.15.3	Уг-к 50х50х5 ГОСТ8509-86 / ст.3 сп ГОСТ535-79* ℓ=150	6	0.57 кг.
Б4		1	902-09-46.88. КЖ.И.15-01.1	А-I-18-ГОСТ5781-82* ℓ=485	6	0,97 кг
Б4		2	902-09-46.88 КЖ.И.15-01.2	Уг-к 50х50х5 ГОСТ8509-86 / ст3 сп ГОСТ535-79* ℓ=1800	2	6.78 кг
Б4		3	902-09-46.88 КЖ.И.15-01.3	Уг-к 50х50х5 ГОСТ8509-86 / ст.3 сп ГОСТ535-79* ℓ=150	6	0.57 кг.
Б4		1	-02.1	АI-18-ГОСТ5781-82* ℓ=485	7	0,97 кг
Б4		2	-02.2	Уг-к 50х50х5 ГОСТ8509-86 / ст.3 сп ГОСТ535-79* ℓ=2100	2	7.90 кг
Б4		3	-02.3	Уг-к 50х50х5 ГОСТ8509-86 / ст.3 сп ГОСТ535-79* ℓ=150	8	0.57 кг.
Б4		1	-03.1	АI-18-ГОСТ5781-82* ℓ=485	8	0,97 кг
Б4		2	-03.2	Уг-к 50х50х5 ГОСТ8509-86 / ст.3 сп ГОСТ535-79* ℓ=2400	2	9.02 кг
Б4		3	-03.3	Уг-к 50х50х5 ГОСТ8509-86 / ст3 сп ГОСТ535-79* ℓ=150	8.	0.57 кг
Б4		1	-04.1	АI-18 ГОСТ5781-82* ℓ=485	9	0 97 кг
Б4		2	-04.2	Уг-к 50х50х5 ГОСТ8509-86 / Ст3. сп ГОСТ535-79* ℓ=2700	2	10.14 кг
Б4		3	-04.3	Уг-к 50х50х5 ГОСТ8509-86 / ст.3 сп ГОСТ535-79* ℓ=150	8	0.57 кг

Нач.отд	Ширинский	[signature]	06.88
Н.контр	Аверин	[signature]	06.88
Гл.спец	Дусяцкий	[signature]	06.88
Нач.гр.	Аверин	[signature]	06.88
Исполн	Сенатов	[signature]	06.88

ТМП 902-09-46.88 - КЖ.И.15

Стремянка
Ст. 1 ÷ Ст5.

Стадия	Масса	Масштаб
РП	См.табл.	б/м
Лист	Листов 1	

МЖКХ РСФСР
Гипрокоммундортранс
г. Москва

Копировал: [signature] 23831-06 81 Формат А3

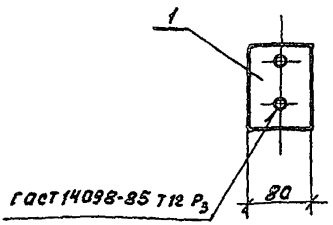

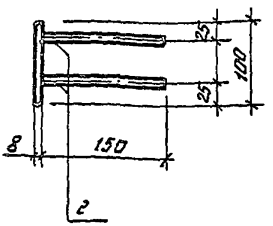

Формат	Зона	Поз.	Обозначение	Наименование	Кол-во	Примеч.
				КЖ.И. 16		
				Детали		
БЧ		1	902-09-46.88 КЖ.И. 16-1	Полоса Ш-6-2 8х80 ГОСТ 103-76* / Ст.3 Сп ГОСТ 535-79* ℓ=100	1	0,5кг
БЧ		2	902-09-46.88 КЖ.И. 16-2	А-II-10 ГОСТ 5781-82* ℓ=150	2	0,09кг.

Нач. отд.	Ширинский		06.88
Н.контр.	Аверин		06.88
Гл. спец.	Дисайкин		06.88
Нач. гр.	Аверин		06.88
Исполн.	Шкрабин		06.88

ТМП 902-09-46.88 КЖ.И. 16

Закладная деталь

Стадия	Масса	Масштаб
РП	0,70	1:5
Лист	Листов 1	

МЖКХ РСФСР
Гипрокоммундортранс
г. Москва

Формат А4

Арматура принята классов AI, AII, AIII.
Марки стали должны назначаться в конкретном проектировании в зависимости от характера нагрузок и температурных воздействий в соответствии со СНиП 2.03.01-84 „Бетонные и железобетонные конструкции".

Плоские арматурные каркасы и сетки должны изготавляться с помощью контактной точечной электросварки в соответствии с ГОСТ 14098-85. Сварку стержней в сетках и каркасах производить во всех точках пересечения.

Каждое арматурное изделие должно иметь бирку с указанием его марки.

Инв.№ подл. | Подпись и дата | Взам. инв.№

Нач. отд	Ширинский		0688
Н.контр.	Аверин		0688
Гл.спец.	Аусяцкий		0688
Нач. гр.	Аверин		0688
Исполн.	Шкрабин		0688

ТМП 902-09-46.88 ТУ

Технические условия

Стадия	Лист	Листов
РП		1

МЖКХ РСФСР
Гипрокоммундортранс
г. Москва

Копировал: Фурс 23831-06 (82) Формат А4

gost.e-ecolog.ru