ТИПОВЫЕ МАТЕРИАЛЫ ДЛЯ ПРОЕКТИРОВАНИЯ

902-09-46.88

КАМЕРЫ И КОЛОДЦЫ ДОЖДЕВОЙ КАНАЛИЗАЦИИ

АЛЬБОМ IV

КОЛОДЦЫ ПРЯМОУГОЛЬНЫЕ ДЛЯ ТРУБ d_y = 300—1600мм

23831-04
ЦЕНА 4-56

gost.e-ecolog.ru

ТИПОВЫЕ МАТЕРИАЛЫ ДЛЯ ПРОЕКТИРОВАНИЯ

902-09-46.88

КАМЕРЫ И КОЛОДЦЫ ДОЖДЕВОЙ КАНАЛИЗАЦИИ

СОСТАВ ПРОЕКТА:

Альбом I – Пояснительная записка
Альбом II – Дождеприемные колодцы
Альбом III – Колодцы круглые для труб d_y=300-1200мм
Альбом IV – Колодцы прямоугольные для труб d_y=300-1600мм
Альбом V – Каверы перепадные для труб d_y=300-1600мм
Альбом VI – Строительные изделия для армирования перепадных каверов.

АЛЬБОМ IV

Разработаны проектным институтом „Гипрокоммундортранс" МЖКХ РСФСР

Главный инженер института В.И. Макаров
Главный инженер проекта Л.Н. Львов

Утвержден и введен в действие министерством жилищно-коммунального хозяйства РСФСР
Приказ № 70 от 20.03. 1989г.

© ЦИТП Госстроя СССР, 1989

Обозначение	Наименование	Стр.
1	2	3
Архитектурно-строительные решения		
АС-1	Колодцы линейные для труб dy=300-600мм.	4
АС-2	Колодцы линейные для труб dy=300-600мм.	
	Таблица 1.	5
АС-3	Колодцы линейные для труб dy=800-1600мм.	6
АС-4	Колодцы линейные для труб dy=800-1600мм.	
	Таблица 2.	7
АС-5	Продолжение таблицы 2.	8
АС-6	Колодцы поворотные для труб dy=300-600мм.	
	Углы поворота и рекомендуемые радиусы.	
	Таблица 3.	9
АС-7	Колодцы поворотные для труб dy=300-600мм.	
	Таблица 4.	10
АС-8	Колодцы поворотные для труб dy=800-1000мм.	
	Углы поворота и рекомендуемые радиусы.	
	Таблица 5.	11
АС-9	Колодцы поворотные для труб dy=800-1000мм.	
	Таблица 6.	12
АС-10	Колодцы узловые с одним присоединением	
	для труб dy=300-600мм.	13
АС-11	Колодцы узловые с одним присоединени-	
	ем для труб dy=300-600мм. Таблица 7.	14
АС-12	Колодцы узловые с одним присоединени-	
	ем для труб dy=800-1600мм.	15
АС-13	Колодцы узловые с одним присоединением	
	для труб dy=800-1600мм. Таблица 8.	16
АС-14	Продолжение таблицы 8.	17

Обозначение	Наименование	Стр.
1	2	3
АС-15	Продолжение таблицы 8.	18
АС-16	Колодцы узловые с двумя присоединени-	
	ями для труб dy=300-600мм.	19
АС-17	Колодцы узловые с двумя присоедине-	
	ниями для труб dy=300-600мм. Таблица 9	20
АС-18	Колодцы узловые с двумя присоединени-	
	ями для труб dy=800-1600мм.	21
АС-19	Колодцы узловые с двумя присоединени-	
	ями для труб dy=800-1600мм. Таблица 10.	22
АС-20	Продолжение таблицы 10.	23
АС-21	Продолжение таблицы 10.	24
АС-22	Продолжение таблицы 10.	25
АС-23	План перекрытия колодцев.	26
АС-24	Дополнительные мероприятия.	27
АС-25	Дополнительные мероприятия. Таблица 11	28
АС-26	Продолжение таблицы 11.	29
АС-27	Конструкция горловины d=700мм.	30
АС-28	Горловина d=700мм. Таблица 12.	31
АС-29	Продолжение таблицы 12.	32
АС-30	Продолжение таблицы 12.	33
АС-31	Продолжение таблицы 12.	34

1	2	3
АС-32	Конструкция горловины d=1000 мм	35
АС-33	Горловина d=1000 мм Таблица 13	36
АС-34	Продолжение таблицы 13	37
АС-35	Продолжение таблицы 13	38
АС-36	Продолжение таблицы 13	39
АС-37	Горловина d=1000 мм Таблица 14	40
АС-38	Продолжение таблицы 14	41
АС-39	Продолжение таблицы 14	42
АС-40	Продолжение таблицы 14	43
АС-41	Горловина d=1000 мм Таблица 15	44
АС-42	Продолжение таблицы 15	45
АС-43	Продолжение таблицы 15	46
АС-44	Продолжение таблицы 15	47
АС-45	Привязка колодцев. Таблицы 16,17	
	Пример расчета	48
АС-46	Узлы заделки труб, крепления стремянки и устройство лотка колодца	49
	Строительные изделия	
КЖ.И.1	Сетка С1÷С6	50
КЖ.И.2	Плита перекрытия ПО2-1	51
КЖ.И.3	Плита перекрытия ПО3-1	52
КЖ.И.4	Плита перекрытия ПО4-1	53
КЖ.И.5	Ведомость расхода стали на элемент	54
КЖ.И.6	Сетка С7÷С9	55
КЖ.И.7	Стремянка Ст1÷Ст5	56
КЖ.И.8	Люк канализационный 1000×1000 мм	
	Эскизный чертеж общего вида	57
	Техническое условия	58

Условные обозначения марок колодцев

ДПЛ-1 – дождевой, прямоугольный, линейный, порядковый номер-1

ДПП-1 – дождевой, прямоугольный, поворотный порядковый номер-1

ДПУ1-1 – дождевой, прямоугольный, узловой с одним присоединением, порядковый номер-1.

ДПУ2-1 – дождевой, прямоугольный узловой с двумя присоединениями, порядковый номер-1.

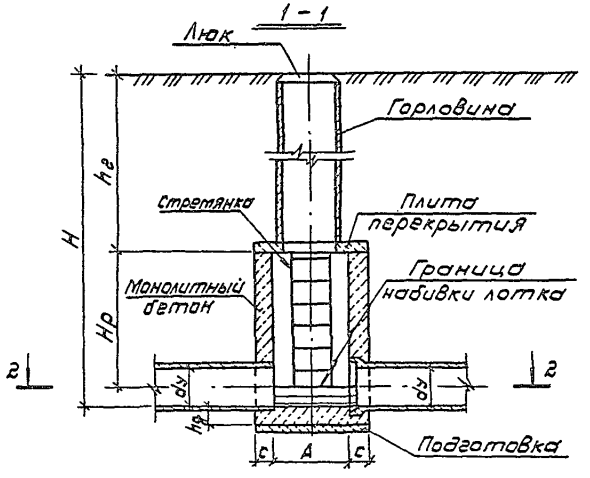

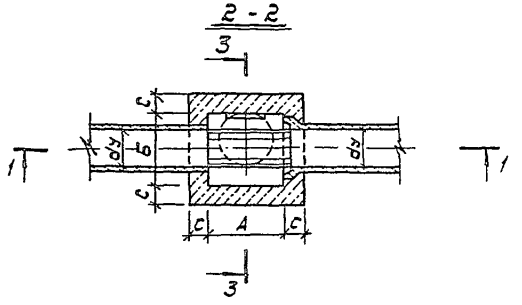

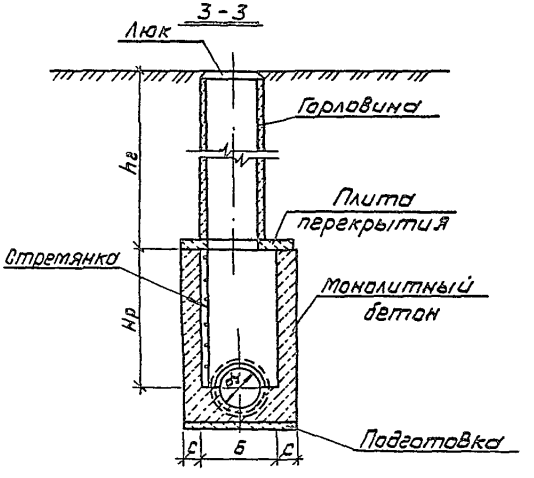

1. Конструкция и набор элементов устройства горловины даны на листах АС-27÷АС-44
2. Дополнительные мероприятия и материал подготовки даны на листах АС-24-АС-25.
3. План перекрытия колодцев дан на листе АС-23.

				ТМП 902-09-46.88			АС
Нач. отд.	Ширинский		06.88	Колодцы прямоугольные для труб dу=300-1600мм	Стадия	Лист	Листов
Н. контр.	Аверин		06.88		РП	1	46
Гл. спец.	Дусяцкий		06.88				
Нач. гр.	Аверин		06.88	Колодцы линейные для труб dу=300-600мм	Минкх РСФСР Гипрокоммунавтотранс г. Москва		
Инж. 1кат.	Еньженева		06.88				
Исполн.	Сачкова		06.88				

Копировал: Формат: А3

Таблица 1

Марка колодца	Глубина заложения колодца H, м	Диаметр трубы, мм		Размеры колодца в плане, мм		Высота рабочей части Hр, мм	Толщина днища $h_д$, мм	Толщина стен С, мм			Монолитный бетон В15, м³			Подготовка, м³			Стремянка кг / Закладн. дет.
		Подводящей $d_{у1}$	Отводящей $d_{у2}$	А	Б			Сухой грунт	Мокрый грунт	Грунт II типа по просад.	Сухой грунт	Мокрый грунт	Грунт II типа по просад.	Сухой грунт	Мокрый грунт	Грунт II типа по просад.	
ДПЛ-1	2,26÷4,00	300	300	1000	1000	1800	250	250	250	250	3,08	3,08	3,08	0,22	0,22	0,22	СТ2-17,29 / 2.40
	4,00÷5,00					1800	250	250	300	250	3,08	3,76	3,08	0,22	0,26	0,22	
	5,00÷6,31					1800	250	250	350	250	3,08	4,47	3,08	0,22	0,29	0,22	
ДПЛ-2	2,31÷4,00	400	400	1000	1000	1800	250	250	250	250	3,10	3,10	3,10	0,22	0,22	0,22	СТ3-20,47 / 2.40
	4,00÷5,00					1800	250	250	300	250	3,10	3,78	3,10	0,22	0,26	0,22	
	5,00÷6,45					1800	250	250	350	250	3,10	4,50	3,10	0,22	0,29	0,22	
ДПЛ-3	2,36÷4,00	500	500	1000	1000	1800	250	250	250	250	3,12	3,12	3,12	0,22	0,22	0,22	СТ4-22,19 / 2.40
	4,00÷5,00					1800	250	250	300	250	3,12	3,81	3,12	0,22	0,26	0,22	
	5,00÷6,56					1800	250	250	350	250	3,12	4,54	3,12	0,22	0,29	0,22	
ДПЛ-4	2,41÷4,00	600	600	1000	1000	1800	250	250	250	250	3,14	3,14	3,14	0,22	0,22	0,22	СТ4-22,19 / 2.40
	4,00÷5,00					1800	250	250	300	250	3,14	3,83	3,14	0,22	0,26	0,22	
	5,00÷6,66					1800	250	250	350	250	3,14	4,56	3,14	0,22	0,29	0,22	

				ТМП 902-09-46.88			АС
Нач.отд.	Ширинский	[signature]	06.88	Колодцы прямоугольные для труб $d_у$ = 300–1600мм	Стадия	Лист	Листов
Н.контр.	Аверин	[signature]	06.88		РП	2	
Гл.спец.	Дусяцкий	[signature]	06.88				
Нач.гр.	Аверин	[signature]	06.88	Колодцы линейные для труб $d_у$=300-600мм Таблица 1.	МЖКХ РСФСР Гипрокоммундортранс г. Москва		
Инж.I кат.	Генькенева	[signature]	06.88				
Исполн.	Сачкова	[signature]	06.88				

копировал: [signature] 23831-04 6 формат: А3

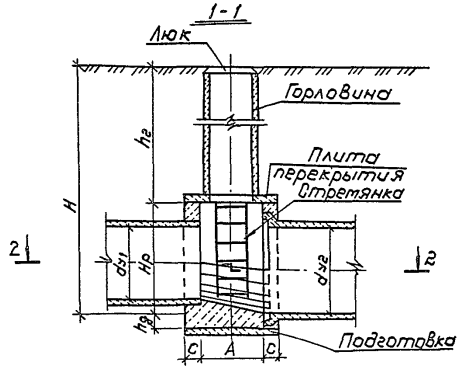

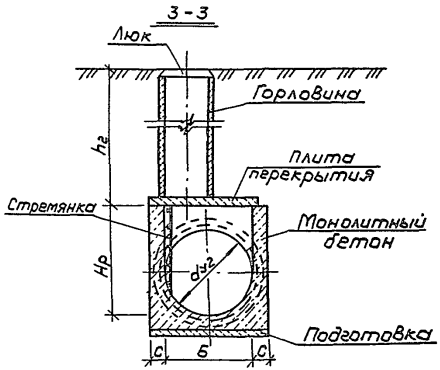

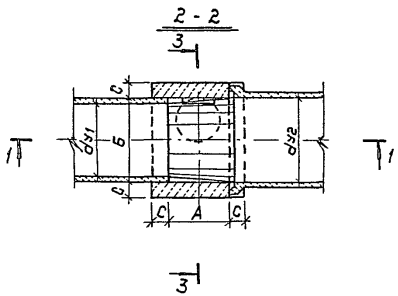

1. Конструкция и набор элементов устройства горловины даны на листах АС-27÷АС-44.
2. Дополнительные мероприятия и материал подготовки даны на листах АС-24÷АС-25
3. План перекрытия колодцев дан на листе АС-23.

				ТМП 902-09-46.88			АС
Нач.отд	Ширинский		06.88	Колодцы прямоугольные для труб dу=300-1600мм	Стадия	Лист	Листов
Н.контр.	Аверин		06.88		РП	3	
Гл.спец.	Дусяцкий		06.88				
Нач.гр.	Аверин		06.88	Колодцы линейные для труб dу=800-1600мм	МЖКХ РСФСР Гипрокоммундортранс г. Москва		
Инж.I кат	Генькенева		06.88				
Исполн.	Сачкова		06.88				

23831-04 7

копировал: [illegible] формат: А3

Таблица 2

Марка колодца	Глубина заложения колодца H, м	Диаметр труб: подводящей d_{y1}, мм	Диаметр труб: отводящей d_{y2}, мм	Размеры колодца, в плане, мм: А	Размеры колодца, в плане, мм: Б	Высота рабочей части H_p, мм	Толщина днища h_g, мм	Толщина стен С, мм: сухой грунт	Толщина стен С, мм: мокрый грунт	Толщина стен С, мм: грунт II типа по просад.	Монолитный бетон В15, $м^3$: сухой грунт	Монолитный бетон В15, $м^3$: мокрый грунт	Монолитный бетон В15, $м^3$: грунт II типа по просад.	Подготовка, $м^3$: сухой грунт	Подготовка, $м^3$: мокрый грунт	Подготовка, $м^3$: грунт II типа по просад.	Стремянка, кг / Закл. дет.
1	2	3	4	5	6	7	8	9	10	11	12	13	14	15	16	17	18
ДПЛ-5	2,11÷4,00	600	800	1000	1000	1800	250	250	250	250	2,79	2,79	2,79	0,22	0,22	0,22	Ст 1-18.96 / 2.40
	4,00÷5,00					1800	250	250	300	250	2,79	3,37	2,79	0,22	0,26	0,22	
	5,00÷6,88					1800	250	250	350	250	2,79	3,99	2,79	0,22	0,29	0,22	
ДПЛ-6	2,11÷4,00	800		1000	1000	1800	250	250	250	250	2,60	2,60	2,60	0,22	0,22	0,22	Ст 1-18.96 / 2.40
	4,00÷5,00					1800	250	250	300	250	2,60	3,16	2,60	0,22	0,26	0,22	
	5,00÷6,90					1800	250	250	350	250	2,60	3,77	2,60	0,22	0,29	0,22	
ДПЛ-7	2,11÷4,00		1000	1000	1000	1800	300	250	250	250	2,69	2,69	2,69	0,22	0,22	0,22	Ст 1-18.96 / 2.40
	4,00÷5,00					1800	300	250	300	250	2,69	3,25	2,69	0,22	0,26	0,22	
	5,00÷7,10					1800	300	250	350	250	2,69	3,85	2,69	0,22	0,29	0,22	
ДПЛ-8	2,11÷4,00	1000		1000	1000	1800	300	250	250	250	2,47	2,47	2,47	0,22	0,22	0,22	Ст 1-18.96 / 2.40
	4,00÷5,00					1800	300	250	300	250	2,47	3,01	2,47	0,22	0,26	0,22	
	5,00÷7,10					1800	300	250	350	250	2,47	3,58	2,47	0,22	0,29	0,22	
ДПЛ-9	2,11÷4,00		1200	1000	1200	1800	300	250	250	250	2,82	2,82	2,82	0,26	0,26	0,26	Ст 1-18.96 / 2.40
	4,00÷5,00					1800	300	250	300	250	2,82	3,38	2,82	0,26	0,29	0,26	
	5,00÷7,31					1800	300	250	350	250	2,82	3,98	2,82	0,26	0,32	0,26	

				ТМП 902-09-46.88			АС
Нач.отд.	Ширинский	[signature]	06.88	Колодцы прямоугольные для труб d_y=300÷1600мм	Стадия	Лист	Листов
Н.контр.	Аверин	[signature]	06.88		РП	4	
Гл.спец.	Дусяцкий	[signature]	06.88				
Нач.гр.	Аверин	[signature]	06.88	Колодцы линейные для труб d_y=800÷1600 мм	МЖКХ РСФСР Гипрокоммундортранс г.Москва		
Инж.I кат.	Генькенева	[signature]	06.88				
Исполн.	Сачкова	[signature]	06.88	Таблица 2			

23831-04 8

Продолжение таблицы 2

1	2	3	4	5	6	7	8	9	10	11	12	13	14	15	16	17	18
ДПЛ-10	2,11÷4,00	1200	1200	1000	1200	1800	300	250	250	250	2,55	2,55	2,55	0,26	0,26	0,26	СТ1-18,96 / 2,40
	4,00÷5,00					1800	300	250	300	250	2,55	3,10	2,55	0,26	0,29	0,26	
	5,00÷7,31					1800	300	250	350	250	2,55	3,67	2,55	0,26	0,32	0,26	
ДПЛ-11	2,31÷4,00		1400	1000	1400	2000	300	250	250	250	3,22	3,22	3,22	0,28	0,28	0,28	СТ3-20,47 / 2,40
	4,00÷5,00					2000	300	250	300	250	3,22	3,86	3,22	0,28	0,32	0,28	
	5,00÷7,51					2000	300	250	350	250	3,22	4,53	3,22	0,28	0,36	0,28	
ДПЛ-12	2,31÷4,00	1400		1000	1400	2000	300	250	250	250	2,93	2,93	2,93	0,28	0,28	0,28	СТ3-20,47 / 2,40
	4,00÷5,00					2000	300	250	300	250	2,93	3,53	2,93	0,28	0,32	0,28	
	5,00÷7,51					2000	300	250	350	250	2,93	4,18	2,93	0,28	0,36	0,28	
ДПЛ-13	2,51÷4,00		1600	1000	1600	2200	300	250	250	250	3,56	3,56	3,56	0,32	0,32	0,32	СТ5-22,95 / 2,40
	4,00÷5,00					2200	300	250	300	250	3,56	4,24	3,56	0,32	0,35	0,32	
	5,00÷7,72					2200	300	250	350	250	3,56	4,98	3,56	0,32	0,39	0,32	
ДПЛ-14	2,51÷4,00	1600		1000	1600	2200	300	250	250	250	3,31	3,31	3,31	0,32	0,32	0,32	СТ5-22,95 / 2,40
	4,00÷5,00					2200	300	250	300	250	3,31	3,95	3,31	0,32	0,35	0,32	
	5,00÷7,72					2200	300	250	350	250	3,31	4,67	3,31	0,32	0,39	0,32	

				ТМП 902-09-46.88			АС
Нач.отд.	Ширинский	[signature]	06.88	Колодцы прямоугольные для труб d_y=300÷1600 мм	Стадия	Лист	Листов
Н.контр.	Аверин	[signature]	06.88		РП	5	
Гл.спец.	Дусяцкий	[signature]	06.88				
Нач.гр.	Аверин	[signature]	06.88	Продолжение таблицы 2	МЖКХ РСФСР Гипрокоммундортранс г. Москва		
Инж.I кат.	Генькенева	[signature]	06.88				
Исполн.	Сачкова	[signature]	06.88				

23831-04 9

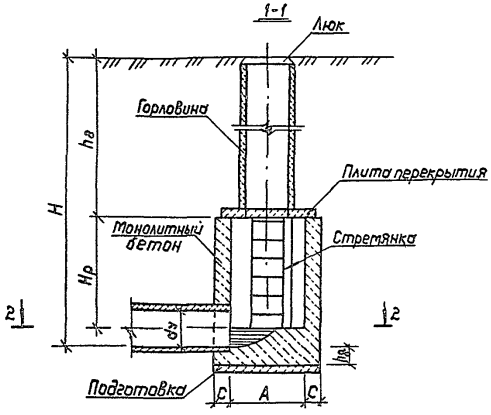

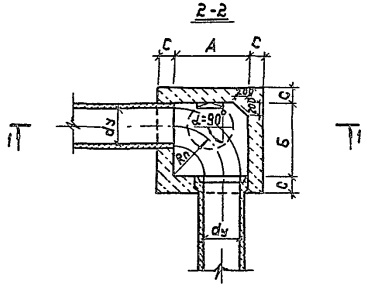

Углы поворота и рекомендуемые радиусы

Таблица 3

Марка колодца	Размер колодца в плане А×Б, мм	Диаметр трубы d_y, мм	Угол поворота α, град.	Радиус поворота Rп, мм	
				1,5 d_y	2,0 d_y
ДПП-1	1000×1000	300	90	—	600
ДПП-2		400		—	800
ДПП-3		500		750	—
ДПП-4	1200×1200	600		900	—

1. Конструкция и набор элементов устройства горловины даны на листах АС-27 ÷ АС-44.
2. Дополнительные мероприятия и материал подготовки даны на листах АС-24 – АС-25.
3. План перекрытия колодцев дан на листе АС-23.

				ТМП 902-09-46.88			АС
Нач.отд.	Ширинский		06.88	Колодцы прямоугольные для труб d_y=300-1600мм	Стадия	Лист	Листов
Н.контр.	Аверин		06.88		РП	6	
Гл.спец.	Дусяцкий		06.88				
Нач.гр.	Аверин		06.88	Колодцы поворотные для труб d_y=300-600мм. Углы поворота и рекомендуемые радиусы. Таблица 3	МЖКХ РСФСР Гипрокоммундортранс г. Москва		
Инж.I кат.	Генькенева		06.88				
Исполн.	Генькенев		06.88				

23831-04 10

копировал: формат: А3

Таблица 4

Марка колодца	Глубина заложения колодца H, м	Диаметр трубы, мм		Размеры колодца в плане, мм		Высота рабочей части Hp, мм	Толщина днища hg, мм	Толщина стен c, мм			Монолитный бетон В15, м³			Подготовка, м³			Стремянка, кг / Закл. дет.
		Подводящей d_{y1}	отводящей d_{y2}	А	Б			Сухой грунт	Мокрый грунт	Грунт II типа по просад.	Сухой грунт	Мокрый грунт	Грунт II типа по просадочности	Сухой грунт	Мокрый грунт	Грунт II типа по просадочности	
ДПП-1	2,26÷4,00	300	300	1000	1000	1800	250	250	250	250	3,12	3,12	3,12	0,22	0,22	0,22	Ст2-20.09 / 2.40
	4,00÷5,00						250	250	250	250	3,12	3,12	3,12	0,22	0,22	0,22	
	5,00÷6,31						250	250	250	250	3,12	3,12	3,12	0,22	0,22	0,22	
ДПП-2	2,31÷4,00	400	400	1000	1000	1800	250	250	250	250	3,12	3,12	3,12	0,22	0,22	0,22	Ст3-20.47 / 2.40
	4,00÷5,00						250	250	250	250	3,12	3,12	3,12	0,22	0,22	0,22	
	5,00÷6,45						250	250	250	250	3,12	3,12	3,12	0,22	0,22	0,22	
ДПП-3	2,36÷4,00	500	500	1000	1000	1800	250	250	250	250	3,14	3,14	3,14	0,29	0,29	0,29	Ст4-22.19 / 2.40
	4,00÷5,00						250	250	250	250	3,14	3,14	3,14	0,29	0,29	0,29	
	5,00÷6,56						250	250	250	250	3,14	3,14	3,14	0,29	0,29	0,29	
ДПП-4	2,41÷4,00	600	600	1200	1200	1800	250	250	250	250	3,86	3,86	3,86	0,29	0,29	0,29	Ст4-22.19 / 2.40
	4,00÷5,00						300	250	250	250	4,01	4,01	4,01	0,29	0,29	0,29	
	5,00÷6,66						350	250	250	250	4,15	4,15	4,15	0,29	0,29	0,29	

				ТМП 902-09-46.88			АС
Нач.отд.	Ширинский		06.88	Колодцы прямоугольные для труб d_y÷300÷1600 мм	Стадия	Лист	Листов
Н.контр.	Аверин		06.88		РП	7	
Гл.спец.	Дусяцкий		06.88				
Нач.гр.	Аверин		06.88	Колодцы поворотные для труб d_y÷300-800 мм	МЖКХ РСФСР Гипрокоммундортранс г. Москва		
Инж.I кат.	Генькенева		06.88				
Исполн.	Генькенев		06.88	Таблица 4			

23831-04 11

копировал: [illegible] формат: А3

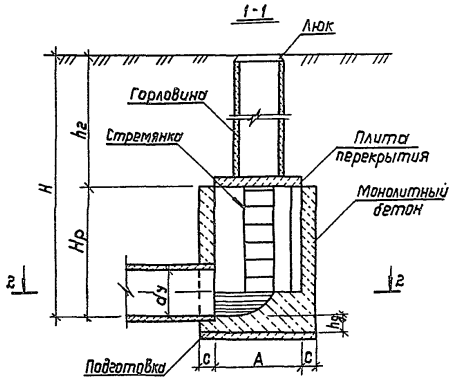

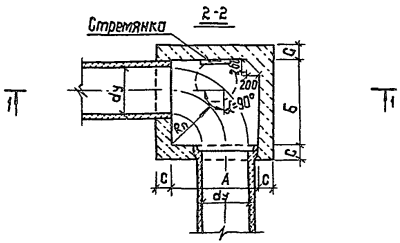

Углы поворота и рекомендуемые радиусы

Таблица 5

Марка колодца	Размеры колодца в плане А×Б, мм	Диаметр трубы dy, мм	Угол поворота d, град	Радиус поворота $R_п = 1{,}0\,d_{y1}$ мм
ДПП-5	1200×1200	800	90	800
ДПП-6	1500×1500	1000		1000

1. Конструкция и набор элементов устройства горловины даны на листах АС-27 ÷ АС-44
2. Дополнительные мероприятия и материал подготовки даны на листах АС-24 ÷ АС-25.
3. План перекрытия колодцев дан на листе АС-23.

				ТМП 902-09-46.88			АС
Нач.отд.	Ширинский	[signature]	06.88	Колодцы прямоугольные для труб dy=300-1600мм	Стадия	Лист	Листов
Н.контр.	Аверин	[signature]	06.88		РП	8	
Гл.спец.	Дусяцкий	[signature]	06.88				
Нач.гр.	Аверин	[signature]	06.88	Колодцы поворотные для труб dy=800-1000мм. Углы поворота и рекомендуемые радиусы. Таблица 5	МЖКХ РСФСР Гипрокоммундортранс г. Москва		
Инж.I кат.	Генькенева	[signature]	06.88				
Исполн.	Генькенева	[signature]	06.88				

23831-04 12

копировал: [signature] Формат: А3

Таблица 6

Марка колодца	Глубина заложения колодца H м	Диаметр трубы, мм		Размеры колодца в плане, мм		Высота рабочей части Hp мм	Толщина днища hg мм	Толщина стен c, мм			Монолитный бетон B15, м³			Подготовка м³			Стремянки кг / Закл. дет.
		подводящей d_{y1}	отводящей d_{y2}	А	Б			сухой грунт	мокрый грунт	Грунт II типа по прос.	Сухой грунт	Мокрый грунт	Грунт II типа по прос.	Сухой грунт	Мокрый грунт	Грунт II типа по прос.	
ДПП-5	2,11÷4,00	800	800	1200	1200	1800	250	250	250	250	3,27	3,27	3,27	0,29	0,29	0,29	Ст 1-18,96 / 2,40
	4,00÷5,00						300	250	250	250	3,42	3,42	3,42	0,29	0,29	0,29	
	5,00÷6,90						350	250	250	250	3,56	3,56	3,56	0,29	0,29	0,29	
ДПП-6	2,11÷4,00	1000	1000	1500	1500	1800	300	250	250	250	4,34	4,34	4,34	0,40	0,40	0,40	Ст 1-18,96 / 2,40
	4,00÷5,00						350	250	250	250	4,54	4,54	4,54	0,40	0,40	0,40	
	5,00÷7,31						350	250	300	250	4,54	5,19	4,54	0,40	0,44	0,40	

				ТМП 902-09-46.88			АС
Нач.отд.	Ширинский		06.88	Колодцы прямоугольные для труб d_y=300÷1600мм	Стадия	Лист	Листов
Н.контр.	Аверин		06.88		РП	9	
Гл.спец.	Дусяцкий		06.88				
Нач.гр.	Аверин		06.88	Колодцы поворотные для труб d_y= 800÷1000 мм	МЖКХ РСФСР Гипрокоммундортранс г. Москва		
Инж.I кат.	Генькенева		06.88				
Исполн.	Генькенев		06.88	Таблица 6			

23831-04 13

копировал: [signature] Формат: А3

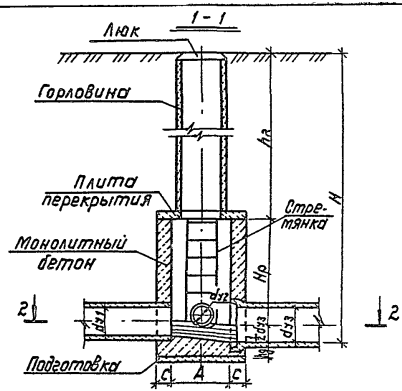

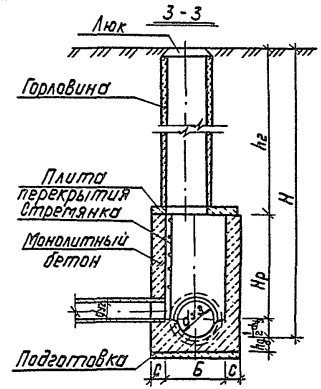

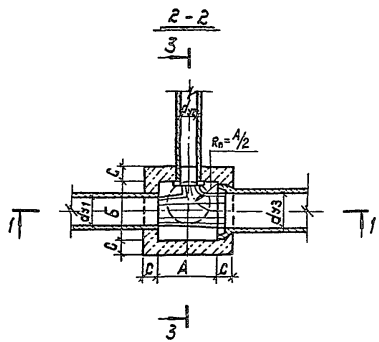

1. Конструкция и набор элементов устройства горловины даны на листах АС-27÷АС-44
2. Дополнительные мероприятия и материал подготовки даны на листах АС-24-АС-25.
3. План перекрытия колодцев дан на листе АС-23

				ТМП 902-09-46.88			АС
Нач.отд.	Ширинский		06.88	Колодцы прямоугольные для труб dy=300÷1600мм	Стадия	Лист	Листов
Н.контр.	Аверин		06.88		РП	10	
Гл.спец.	Дусяцкий		06.88				
Нач.гр.	Аверин		06.88	Колодцы узловые с одним присоединением для труб dy = 300÷600 мм	МЖКХ РСФСР Гипрокоммундортранс г. Москва		
Инж.I кат.	Генькенева		06.88				
Исполн.	Сачкова		06.88				

23831-04 14

копировал: [illegible] формат: А3

Таблица 7

Марка колодца	Глубина заложения колодца H мм	Диаметр труб, мм: подводящей $d_{у1}$	присоединяемый $d_{у2}$	отводящей $d_{у3}$	Размеры колодца в плане, мм: А	Б	Высота рабочей части $H_р$, мм	Толщина днища, $h_д$, мм	Толщина стен С, мм: сухой грунт	мокрый грунт	Грунт II типа по просадочн.	Монолитный бетон В15, $м^3$: сухой грунт	мокрый грунт	Грунт II типа по просадочн.	Подготовка $м^3$: сухой грунт	мокрый грунт	Грунт II типа по просадочн.	Стремянка, кг / Закладн. дет.
ДПУ1-1	2,31÷4,00	300	300	400	1000	1000	1800	250	250	250	250	3,16	3,16	3,16	0,22	0,22	0,22	Ст3-20.47 / 2.40
	4,00÷5,00						1800	250	250	300	250	3,16	3,84	3,16	0,22	0,26	0,22	
	5,00÷6,40						1800	250	250	350	250	3,16	4,56	3,16	0,22	0,29	0,22	
ДПУ1-2	2,36÷4,00	400		500	1000	1000	1800	250	250	250	250	3,18	3,18	3,18	0,22	0,22	0,22	Ст4-22.19 / 2.40
	4,00÷5,00						1800	250	250	300	250	3,18	3,87	3,18	0,22	0,26	0,22	
	5,00÷6,50						1800	250	250	350	250	3,18	4,60	3,18	0,22	0,29	0,22	
ДПУ1-3	2,41÷4,00		400	600	1000	1000	1800	250	250	250	250	3,24	3,24	3,24	0,22	0,22	0,22	Ст4-22.19 / 2.40
	4,00÷5,00						1800	250	250	300	250	3,24	3,93	3,24	0,22	0,26	0,22	
	5,00÷6,60						1800	250	250	350	250	3,24	4,66	3,24	0,22	0,29	0,22	
ДПУ1-4	2,41÷4,00	500	300		1000	1000	1800	250	250	250	250	3,20	3,20	3,20	0,22	0,22	0,22	Ст4-22.19 / 2.40
	4,00÷5,00						1800	250	250	300	250	3,20	3,89	3,20	0,22	0,26	0,22	
	5,00÷6,60						1800	250	250	350	250	3,20	4,48	3,20	0,22	0,29	0,22	
ДПУ1-5	2,41÷4,00		400		1000	1000	1800	250	250	250	250	3,17	3,17	3,17	0,22	0,22	0,22	Ст4-22.19 / 2.40
	4,00÷5,00						1800	250	250	300	250	3,17	3,85	3,17	0,22	0,26	0,22	
	5,00÷6,60						1800	250	250	350	250	3,17	4,58	3,17	0,22	0,29	0,22	

				ТМП 902-09-46.88			АС
Нач.отд.	Ширинский	[signature]	06.88	Колодцы прямоугольные для труб $d_у$=300÷1600мм	Стадия	Лист	Листов
Н.контр.	Аверин	[signature]	06.88		РП	11	
Гл.спец.	Дусяцкий	[signature]	06.88				
Нач.гр.	Аверин	[signature]	06.88	Колодцы узловые с одним присоединением для труб $d_у$=300÷600мм Таблица 7.	МЖКХ РСФСР Гипрокоммундортранс г. Москва		
Инж.I кат.	Геньженева	[signature]	06.88				
Исполн.	Сачкова	[signature]	06.88				

23831-04 15

копировал: [signature]

Формат: А3

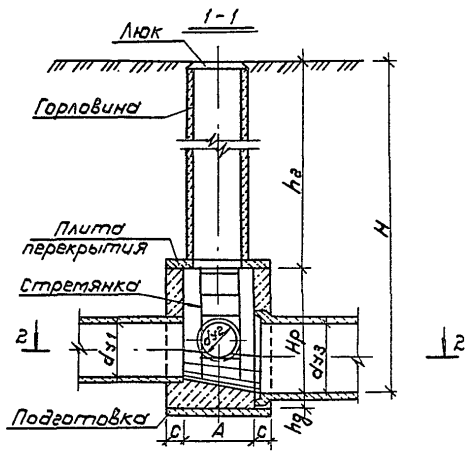

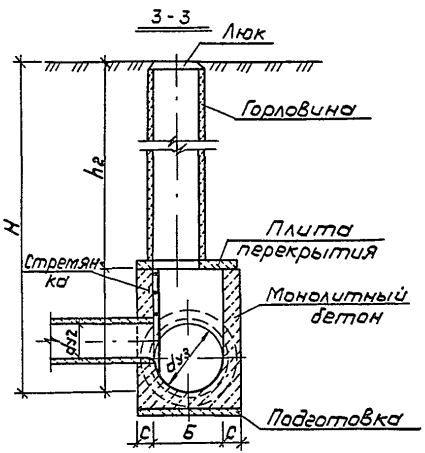

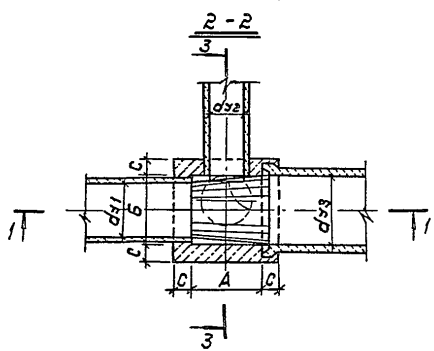

1. Конструкция и набор элементов устройства горловины даны на листах АС-27÷АС-44
2. Дополнительные мероприятия и материал подготовки даны на листах АС-24÷АС-25
3. План перекрытия колодцев дан на листе АС-23.

				ТМП 902-09-46.88			АС
Нач.отд.	Ширинский		06.88	Колодцы прямоугольные для труб $d_у$=300-1600мм	Стадия	Лист	Листов
Н.контр.	Аверин		06.88		РП	12	
Гл.спец.	Дусяцкий		06.88				
Нач.гр.	Аверин		06.88	Колодцы узловые с одним присоединением для труб $d_у$ = 800 - 1600 мм	МЖКХ РСФСР Гипрокоммундортранс г. Москва		
Инж.I кат.	Генькенева		06.88				
Исполн.	Сачкова		06.88				

23831-04 16

копировал: [illegible] формат: А3

Таблица 8

Марка колодца	Глубина заложения колодца H, мм	Диаметр труб, мм: подводящей d_{y1}	Диаметр труб, мм: присоединяемой d_{y2}	Диаметр труб, мм: отводящей d_{y3}	Размеры колодца в плане, мм: А	Размеры колодца в плане, мм: Б	Высота рабочей части H_p, мм	Толщина днища $h_д$, мм	Толщина стен с, мм: сухой грунт	Толщина стен с, мм: мокрый грунт	Толщина стен с, мм: грунт II типа по просад.	Монолитный бетон В15, $м^3$: сухой грунт	Монолитный бетон В15, $м^3$: мокрый грунт	Монолитный бетон В15, $м^3$: грунт II типа по просад.	Подготовка, $м^3$: сухой грунт	Подготовка, $м^3$: мокрый грунт	Подготовка, $м^3$: грунт II типа по просад.	Отметка заклад. дет.	Серия, выпуск, альбом, марка
1	2	3	4	5	6	7	8	9	10	11	12	13	14	15	16	17	18	19	
ДПУ1-6	2,11÷4,00	600	300	800	1000	1000	1800	250	250	250	250	2,77	2,77	2,77	0,22	0,22	0,22	2,40	СТ1-18.96
	4,00÷5,00						1800	250	250	300	250	2,77	3,35	2,77	0,22	0,26	0,22		
	5,00÷6,90						1800	250	250	350	250	2,77	3,96	2,77	0,22	0,29	0,22		
ДПУ1-7	2,11÷4,00		400		1000	1000	1800	250	250	250	250	2,74	2,74	2,74	0,22	0,22	0,22	2,40	СТ1-18.96
	4,00÷5,00						1800	250	250	300	250	2,74	3,31	2,74	0,22	0,26	0,22		
	5,00÷6,90						1800	250	250	350	250	2,74	3,92	2,74	0,22	0,29	0,22		
ДПУ1-8	2,11÷4,00		500		1000	1000	1800	250	250	250	250	2,71	2,71	2,71	0,22	0,22	0,22	2,40	СТ1-18.96
	4,00÷5,00						1800	250	250	300	250	2,71	3,28	2,71	0,22	0,26	0,22		
	5,00÷6,90						1800	250	250	350	250	2,71	3,88	2,71	0,22	0,29	0,22		
ДПУ1-9	2,11÷4,00	800	300	1000	1000	1000	1800	300	250	250	250	2,67	2,67	2,67	0,22	0,22	0,22	2,40	СТ1-18.96
	4,00÷5,00						1800	300	250	300	250	2,67	3,23	2,67	0,22	0,26	0,22		
	5,00÷7,10						1800	300	250	350	250	2,67	3,82	2,67	0,22	0,29	0,22		
ДПУ1-10	2,11÷4,00		400		1000	1000	1800	300	250	250	250	2,64	2,64	2,64	0,22	0,22	0,22	2,40	СТ1-18.96
	4,00÷5,00						1800	300	250	300	250	2,64	3,19	2,64	0,22	0,26	0,22		
	5,00÷7,10						1800	300	250	350	250	2,64	3,78	2,64	0,22	0,29	0,22		

ТМП 902-09-46.88 АС

Нач.отд	Ширинский		05.88
Н.контр	Аверин		05.88
Гл.спец	Лусяцкий		06.88
Нач.гр.	Аверин		06.88
Инж.Ikat	Ченькенева		06.88
Исполн.	Сачкова		06.88

Колодцы прямоугольные для труб d_y = 300÷1600мм

Колодцы узловые с одним присоединением для труб d_y=800÷1600мм Таблица 8

Стадия	Лист	Листов
РП	13	

МЖКХ РСФСР Гипрокоммунтранс г. Москва

Продолжение таблицы 8

1	2	3	4	5	6	7	8	9	10	11	12	13	14	15	16	17	18	19
ДПУ1-11	2,11÷4,00	800	500	1000	1000	1000	1800	300	250	250	250	2,61	2,61	2,61	0,22	0,22	0,22	Ст1-18,96 2,40
	4,00÷5,00						1800	300	250	300	250	2,61	3,17	2,61	0,22	0,26	0,22	
	5,00÷7,10						1800	300	250	350	250	2,61	3,74	2,61	0,22	0,29	0,22	
ДПУ1-12	2,11÷4,00	1000	300	1200	1000	1200	1800	300	250	250	250	2,80	2,80	2,80	0,26	0,26	0,26	Ст1-18,96 2,40
	4,00÷5,00						1800	300	250	300	250	2,80	3,36	2,80	0,26	0,29	0,26	
	5,00÷7,30						1800	300	250	350	250	2,80	3,96	2,80	0,26	0,32	0,26	
ДПУ1-13	2,11÷4,00		400		1000	1200	1800	300	250	250	250	2,77	2,77	2,77	0,26	0,26	0,26	Ст1-18,96 2,40
	4,00÷5,00						1800	300	250	300	250	2,77	3,32	2,77	0,26	0,29	0,26	
	5,00÷7,30						1800	300	250	350	250	2,77	3,91	2,77	0,26	0,32	0,26	
ДПУ1-14	2,11÷4,00		500		1000	1200	1800	300	250	250	250	2,74	2,74	2,74	0,26	0,26	0,26	Ст1-18,96 2,40
	4,00÷5,00						1800	300	250	300	250	2,74	3,29	2,74	0,26	0,29	0,26	
	5,00÷7,30						1800	300	250	350	250	2,74	3,87	2,74	0,26	0,32	0,26	
ДПУ1-15	2,31÷4,00	1200	300	1400	1000	1400	2000	300	250	250	250	3,20	3,20	3,20	0,28	0,28	0,28	Ст3-20,47 2,40
	4,00÷5,00						2000	300	250	300	250	3,20	3,84	3,20	0,28	0,32	0,28	
	5,00÷7,50						2000	300	250	350	250	3,20	4,50	3,20	0,28	0,36	0,28	

ТМП 902-09-46.88 АС

Нач.отд.	Ширинский		06.88
И.контр.	Аверин		06.88
Гл.спец.	Лусайкий		06.88
Нач.гр.	Аверин		06.88
Инж-Тхнл.	Генькевва		06.88
Исполн.	Бачкова		06.88

Колодцы прямоугольные для труб d_y = 300÷1600мм

Продолжение таблицы 8.

Стадия	Лист	Листов
РП	14	

МЖКХ РСФСР Гипрокоммундортранс г. Москва

Продолжение таблицы 8

1	2	3	4	5	6	7	8	9	10	11	12	13	14	15	16	17	18	19
ДПУ1-16	2,31÷4,00	1200	400	1400	1000	1400	2000	300	250	250	250	3,17	3,17	3,17	0,28	0,28	0,28	Ст3-20.47 / 2,40
	4,00÷5,00						2000	300	250	300	250	3,17	3,80	3,17	0,28	0,32	0,28	
	5,00÷7,50						2000	300	250	350	250	3,17	4,46	3,17	0,28	0,36	0,28	
ДПУ1-17	2,31÷4,00		500		1000	1400	2000	300	250	250	250	3,14	3,14	3,14	0,28	0,28	0,28	Ст3-20.47 / 2,40
	4,00÷5,00						2000	300	250	300	250	3,14	3,77	3,14	0,28	0,32	0,28	
	5,00÷7,50						2000	300	250	350	250	3,14	4,42	3,14	0,28	0,36	0,28	
ДПУ1-18	2,51÷4,00	1400	300	1600	1000	1600	2200	300	250	250	250	3,55	3,55	3,55	0,32	0,32	0,32	Ст5-22.95 / 2,40
	4,00÷5,00						2200	300	250	300	250	3,55	4,22	3,55	0,32	0,35	0,32	
	5,00÷7,70						2200	300	250	350	250	3,55	4,96	3,55	0,32	0,39	0,32	
ДПУ1-19	2,51÷4,00		400		1000	1600	2200	300	250	250	250	3,52	3,52	3,52	0,32	0,32	0,32	Ст5-22.95 / 2,40
	4,00÷5,00						2200	300	250	300	250	3,52	4,18	3,52	0,32	0,35	0,32	
	5,00÷7,70						2200	300	250	350	250	3,52	4,91	3,52	0,32	0,39	0,32	
ДПУ1-20	2,51÷4,00		500		1000	1600	2200	300	250	250	250	3,49	3,49	3,49	0,32	0,32	0,32	Ст5-22.95 / 2,40
	4,00÷5,00						2200	300	250	300	250	3,49	4,15	3,49	0,32	0,35	0,32	
	5,00÷7,70						2200	300	250	350	250	3,49	4,87	3,49	0,32	0,39	0,32	

				ТМП 902-09-46.88			АС
Нач.отд	Ширанский		06.88	Колодцы прямоугольные для труб d_y=300÷1600 мм	Стадия	Лист	Листов
Н.контр	Аверин		06.88		РП	15	
Гл.спец.	Дусяцкий		06.88				
Нач.гр.	Аверин		06.88	Продолжение таблицы 8	МЖКХ РСФСР Гипрокоммундортранс г. Москва		
Инж.I кат.	Генькенева		06.88				
Исполн.	Сачкова		06.88				

23831-04 19

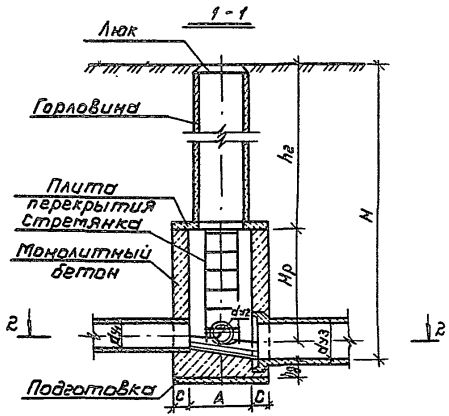

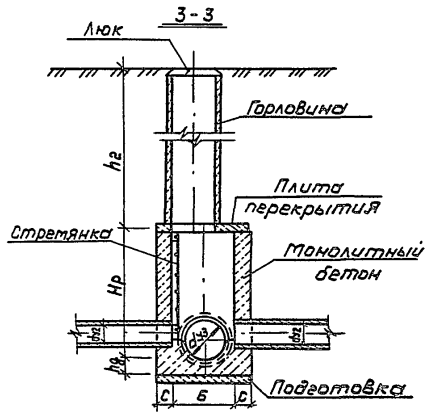

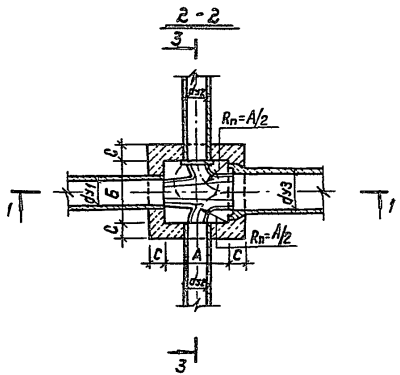

1. Конструкция и набор элементов устройства горловины даны на листах АС-27÷АС-44.
2. Дополнительные мероприятия и материал подготовки даны на листах АС-24-АС-25
3. План перекрытия колодцев дан на листе АС-23

				ТМП 902-09-46.88			АС
Нач.отд.	Ширинский		06.88	Колодцы прямоугольные для труб d_y=300-1600 мм	Стадия	Лист	Листов
Н.контр.	Аверин		06.88		РП	16	
Гл.спец.	Дусяцкий		06.88				
Нач.гр.	Аверин		06.88	Колодцы узловые с двумя присоединениями для труб d_y=300-600 мм	МЖКХ РСФСР Гипрокоммундортранс г. Москва		
Инж.I кат	Генькенева		06.88				
Исполн.	Сачкова		06.88				

23831-04 20

копировал: [illegible] формат: А3

Таблица 9

Марка колодца	Глубина заложения колодца H, мм	Диаметр труб, мм: подводящей dy1	присоединяемой dy2	отводящей dy3	Размеры колодца в плане, мм: A	Б	Высота рабочей части Hр, мм	Толщина днища hд, мм	Толщина стен с, мм: Сухой грунт	Мокрый грунт	Грунт II типа по просад.	Монолитный бетон В15, м³: Сухой грунт	Мокрый грунт	Грунт II типа по просад.	Подготовка, м³: Сухой грунт	Мокрый грунт	Грунт II типа по просад.	Отметка по закл. дет.
ДПУ2-1	2,36÷4,00	300	300	500	1000	1000	1800	250	250	250	250	3,23	3,23	3,23	0,22	0,22	0,22	СТ4-22.19 / 2,40
	4,00÷5,00						1800	250	250	300	250	3,23	3,92	3,23	0,22	0,26	0,22	
	5,00÷6,50						1800	250	250	350	250	3,23	4,65	3,23	0,22	0,29	0,22	
ДПУ2-2	2,41÷4,00	400		600	1000	1000	1800	250	250	250	250	3,25	3,25	3,25	0,22	0,22	0,22	СТ4-22.19 / 2,40
	4,00÷5,00						1800	250	250	300	250	3,25	3,99	3,25	0,22	0,26	0,22	
	5,00÷6,60						1800	250	250	350	250	3,25	4,73	3,25	0,22	0,29	0,22	

ТМП 902-09-46.88 АС

Нач.отд.	Ширинский		06.88
Н.контр.	Аверин		06.88
Гл.спец.	Дусяцкий		06.88
Нач.гр.	Аверин		06.88
Инж.I кат.	Генькенева		06.88
Исполн.	Сачкова		06.88

Колодцы прямоугольные для труб dy=300÷1600мм

Колодцы узловые с двумя присоединениями для труб dy=300÷600мм. Таблица 9.

Стадия	Лист	Листов
РП	17	

МЖКХ РСФСР Гипрокоммундортранс г. Москва

23831-04 21

Копировал: [illegible] Формат: А3

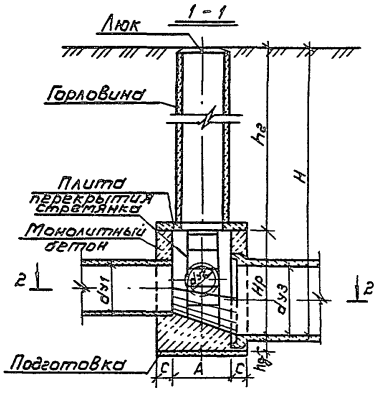

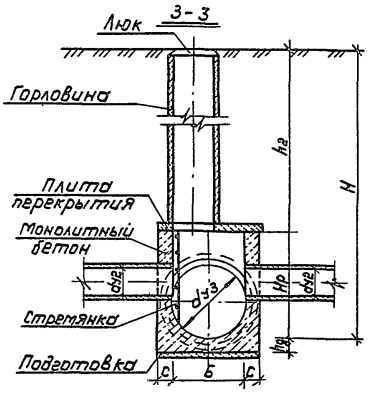

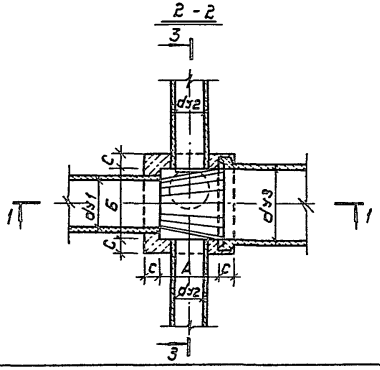

1. Конструкция и набор элементов устройства горловины даны на листах АС-27÷АС-44.
2. Дополнительные мероприятия и материал подготовки даны на листах АС-24-АС-25.
3. План перекрытия колодцев дан на листе АС-23

				ТМП 902-09-46.88			АС
Нач.отд.	Ширинский		06.88	Колодцы прямоугольные для труб dy=300÷1600мм	Стадия	Лист	Листов
Н.контр.	Аверин		06.88		РП	18	
Гл.спец.	Дусяцкий		06.88				
Нач.гр.	Аверин		06.88	Колодцы узловые с двумя присоединениями для труб dy = 800÷1600мм	МЖКХ РСФСР Гипрокоммундортранс г. Москва		
Инж.I кат.	Генькенева		06.88				
Исполн.	Сачкова		06.88				

23831-04 22

копировал: Формат: А3

Таблица 10

Марка колодца	Глубина заложения колодца H, мм	Диаметр труб, мм: подводящей d_{y1}	присоединяемой d_{y2}	отводящей d_{y3}	Размеры колодца в плане, мм: А	Б	Высота рабочей части Hp, мм	Толщина днища hg, мм	Толщина стен С, мм: сухой грунт	мокрый грунт	грунт II типа по просад.	Монолитный бетон В15, $м^3$: сухой грунт	мокрый грунт	грунт II типа по просад.	Подготовка, $м^3$: сухой грунт	мокрый грунт	грунт II типа по просад.	Стремянка кг / Заклад. дет.
1	2	3	4	5	6	7	8	9	10	11	12	13	14	15	16	17	18	19
ДПУ2-3	2.11÷4.00	400	400	800	1000	1000	1800	250	250	250	250	2.84	2.84	2.84	0.22	0.22	0.22	Ст1-18.96 / 2.40
	4.00÷5.00						1800	250	250	300	250	2.84	3.41	2.84	0.22	0.26	0.22	
	5.00÷6.90						1800	250	250	350	250	2.84	4.02	2.84	0.22	0.29	0.22	
ДПУ2-4	2.11÷4.00	500	300		1000	1000	1800	250	250	250	250	2.83	2.83	2.83	0.22	0.22	0.22	Ст1-18.96 / 2.40
	4.00÷5.00						1800	250	250	300	250	2.83	3.40	2.83	0.22	0.26	0.22	
	5.00÷6.90						1800	250	250	350	250	2.83	4.13	2.83	0.22	0.29	0.22	
ДПУ2-5	2.11÷4.00		400		1000	1000	1800	250	250	250	250	2.77	2.77	2.77	0.22	0.22	0.22	Ст1-18.96 / 2.40
	4.00÷5.00						1800	250	250	300	250	2.77	3.32	2.77	0.22	0.26	0.22	
	5.00÷6.90						1800	250	250	350	250	2.77	4.04	2.77	0.22	0.29	0.22	
ДПУ2-6	2.11÷4.00		500	1000	1000	1000	1800	300	250	250	250	2.82	2.82	2.82	0.22	0.22	0.22	Ст1-18.96 / 2.40
	4.00÷5.00						1800	300	250	300	250	2.82	3.37	2.82	0.22	0.26	0.22	
	5.00÷7.10						1800	300	250	350	250	2.82	4.26	2.82	0.22	0.29	0.22	
ДПУ2-7	2.11÷4.00	600	300		1000	1000	1800	300	250	250	250	2.85	2.85	2.85	0.22	0.22	0.22	Ст1-18.96 / 2.40
	4.00÷5.00						1800	300	250	300	250	2.85	3.42	2.85	0.22	0.26	0.22	
	5.00÷7.10						1800	300	250	350	250	2.85	4.08	2.85	0.22	0.29	0.22	

ТМП 902-09-46.88 АС

Нач. отд.	Ширинский		06.88
Н. контр.	Аверин		06.88
Гл. спец.	Дусяцкий		06.88
Нач. гр.	Аверин		06.88
Инж. I кат.	Геньженева		06.88
Исполн.	Сачкова		06.88

Колодцы прямоугольные для труб d_y=300÷1600 мм

Колодцы узловые с двумя присоединениями для труб d_y=800÷1600 мм. Таблица 10.

Стадия	Лист	Листов
РП	19	

МЖКХ РСФСР
Гипрокоммундортранс
г. Москва

23831-04 23

копировал: [signature] формат: А3

Продолжение таблицы 10

1	2	3	4	5	6	7	8	9	10	11	12	13	14	15	16	17	18	19
ДПУ2-8	2,11÷4,00	600	400	1000	1000	1000	1800	300	250	250	250	2,79	2,79	2,79	0,22	0,22	0,22	Ст1-18.96 2.40
	4,00÷5,00						1800	300	250	300	250	2,79	3,35	2,79	0,22	0,26	0,22	
	5,00÷7,10						1800	300	250	350	250	2,79	3,99	2,79	0,22	0,29	0,22	
ДПУ2-9	2,11÷4,00		500		1000	1000	1800	300	250	250	250	2,80	2,80	2,80	0,22	0,22	0,22	Ст1-18.96 2.40
	4,00÷5,00						1800	300	250	300	250	2,80	3,36	2,80	0,22	0,26	0,22	
	5,00÷7,10						1800	300	250	350	250	2,80	4,01	2,80	0,22	0,29	0,22	
ДПУ2-10	2,11÷4,00	800	300		1000	1000	1800	300	250	250	250	2,65	2,65	2,65	0,22	0,22	0,22	Ст1-18.96 2.40
	4,00÷5,00						1800	300	250	300	250	2,65	3,21	2,65	0,22	0,26	0,22	
	5,00÷7,10						1800	300	250	350	250	2,65	3,80	2,65	0,22	0,29	0,22	
ДПУ2-11	2,11÷4,00		400		1000	1000	1800	300	250	250	250	2,59	2,59	2,59	0,22	0,22	0,22	Ст1-18.96 2.40
	4,00÷5,00						1800	300	250	300	250	2,59	3,13	2,59	0,22	0,26	0,22	
	5,00÷7,10						1800	300	250	350	250	2,59	3,71	2,59	0,22	0,29	0,22	
ДПУ2-12	2,11÷4,00		500	1200	1000	1200	1800	300	250	250	250	2,91	2,91	2,91	0,26	0,26	0,26	Ст1-18.96 2.40
	4,00÷5,00						1800	300	250	300	250	2,91	3,46	2,91	0,26	0,29	0,26	
	5,00÷7,30						1800	300	250	350	250	2,91	4,06	2,91	0,26	0,32	0,26	

				ТМП 902-09-46.88			АС
Нач.отд.	Ширинский		06.88	Колодцы прямоугольные для труб $d_у$=300÷1600мм	Стадия	Лист	Листов
Н.контр.	Аверин		06.88		РП	20	
Гл.спец.	Дусяцкий		06.88				
Нач.гр.	Аверин		06.88	Продолжение таблицы 10	МЖКХ РСФСР Гипрокоммундортранс г. Москва		
Инж.I кат.	Генькенева		06.88				
Исполн.	Сачкова		06.88				

23831-04 24

копировал: [illegible] формат: А3

Продолжение таблицы 10

1	2	3	4	5	6	7	8	9	10	11	12	13	14	15	16	17	18	19
ДПУ2-13	2,11÷4,00	1000	300	1200	1000	1200	1800	300	250	250	250	2,78	2,78	2,78	0,26	0,26	0,26	Ст1-18,96 / 2,40
	4,00÷5,00						1800	300	250	300	250	2,78	3,34	2,78	0,26	0,29	0,26	
	5,00÷7,30						1800	300	250	350	250	2,78	3,93	2,78	0,26	0,32	0,26	
ДПУ2-14	2,11÷4,00		400		1000	1200	1800	300	250	250	250	2,72	2,72	2,72	0,26	0,26	0,26	Ст1-18,96 / 2,40
	4,00÷5,00						1800	300	250	300	250	2,72	3,26	2,72	0,26	0,29	0,26	
	5,00÷7,30						1800	300	250	350	250	2,72	3,84	2,72	0,26	0,32	0,26	
ДПУ2-15	2,11÷4,00		500		1000	1200	1800	300	250	250	250	2,67	2,67	2,67	0,26	0,26	0,26	Ст1-18,96 / 2,40
	4,00÷5,00						1800	300	250	300	250	2,67	2,67	2,67	0,26	0,29	0,26	
	5,00÷7,30						1800	300	250	350	250	2,67	2,67	2,67	0,26	0,32	0,26	
ДПУ2-16	2,31÷4,00	1200	300	1400	1000	1400	2000	300	250	250	250	3,18	3,18	3,18	0,28	0,28	0,28	Ст3-20,47 / 2,40
	4,00÷5,00						2000	300	250	300	250	3,18	3,82	3,18	0,28	0,32	0,28	
	5,00÷7,50						2000	300	250	350	250	3,18	4,48	3,18	0,28	0,36	0,28	
ДПУ2-17	2,31÷4,00		400		1000	1400	2000	300	250	250	250	3,12	3,12	3,12	0,28	0,28	0,28	Ст3-20,47 / 2,40
	4,00÷5,00						2000	300	250	300	250	3,12	3,74	3,12	0,28	0,32	0,28	
	5,00÷7,50						2000	300	250	350	250	3,12	4,39	3,12	0,28	0,36	0,28	

				ТМП 902-09-46.88			АС
Нач.отд.	Ширинский	[signature]	06.88	Колодцы прямоугольные для труб d_y=300÷1600мм	Стадия	Лист	Листов
Н.контр.	Аверин	[signature]	06.88		РП	21	
Гл.спец.	Дусяцкий	[signature]	06.88				
Нач.гр.	Аверин	[signature]	06.88	Продолжение таблицы 10	МЖКХ РСФСР Гипрокоммундортранс г. Москва		
Инж.I кат	Генькенева	[signature]	06.88				
Исполн.	Сачкова	[signature]	06.88				

23831-04 25

копировал: [signature] формат: А3

Продолжение таблицы 10

1	2	3	4	5	6	7	8	9	10	11	12	13	14	15	16	17	18	19
ДПУ2-18	2.31÷4.00	1200	500	1400	1000	1400	2000	300	250	250	250	3,07	3.07	3.07	0.28	0.28	0.28	СТ3-20.47/2.40
	4.00÷5.00						2000	300	250	300	250	3.07	3.68	3.07	0.28	0.32	0.28	
	5.00÷7.50						2000	300	250	350	250	3.07	3.77	3.07	0.28	0.36	0.28	
ДПУ2-19	2.51÷4.00	1400	300	1600	1000	1600	2200	300	250	250	250	3,53	3,53	3,53	0,32	0,32	0,32	СТ5-22.95/2.40
	4.00÷5.00						2200	300	250	300	250	3.53	4,20	3,53	0.32	0.35	0.32	
	5.00÷7.70						2200	300	250	350	250	3.53	4.93	3.53	0.32	0.39	0.32	
ДПУ2-20	2.51÷4.00		400		1000	1600	2200	300	250	250	250	3.47	3.47	3.47	0.32	0.32	0.32	СТ5-22.95/2.40
	4.00÷5.00						2200	300	250	300	250	3.47	4.12	3.47	0.32	0.35	0.32	
	5.00÷7.70						2200	300	250	350	250	3.47	4.84	3.47	0.32	0.39	0.32	
ДПУ2-21	2.51÷4.00	1600	300		1000	1600	2200	300	250	250	250	3.27	3.27	3.27	0.32	0.32	0.32	СТ5-22.95/2.40
	4.00÷5.00						2200	300	250	300	250	3.27	3.91	3.27	0.32	0.35	0.32	
	5.00÷7.70						2200	300	250	350	250	3.27	4.62	3.27	0.32	0.39	0.32	

ТМП 902-09-46.88 АС

Нач.отд.	Ширинский		06.88
Н.контр.	Аверин		06.88
Гл.спец.	Дуецкий		06.88
Нач.гр.	Аверин		06.88
Инж.1кат	Ренькенева		06.88
Исполн.	Сачкова		06.88

Колодцы прямоугольные для труб d_y=300÷1600мм

Продолжение таблицы 10

Стадия	Лист	Листов
РП	22	

МЖКХ РСФСР Гипрокоммундортранс г. Москва

А×Б = 1000 × 1000

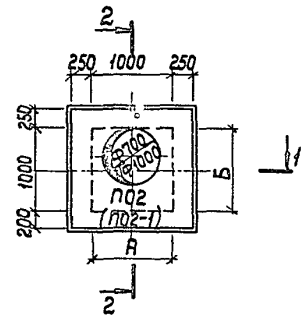

А×Б = 1000 × 1200

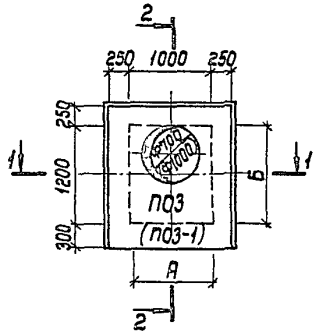

А×Б = 1000 × 1400

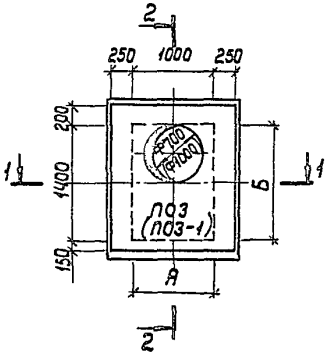

А×Б = 1000 × 1600

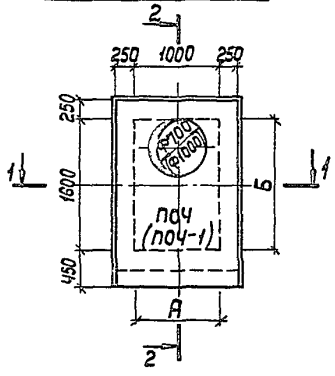

А×Б = 1200 × 1200

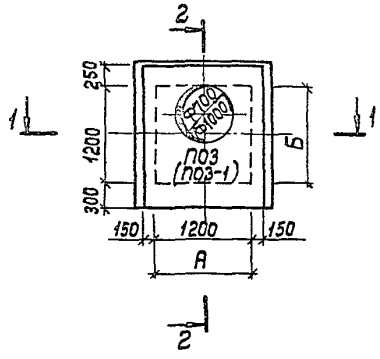

А×Б = 1500 × 1500

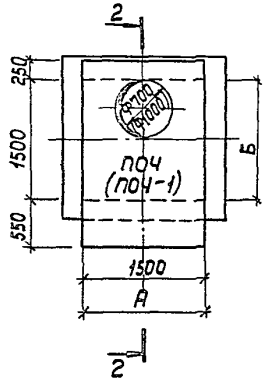

1 – 1

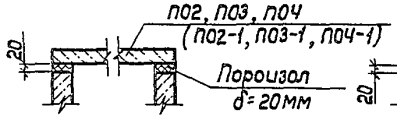

2 – 2

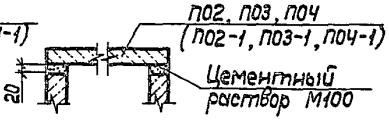

				ТМП 902-09-46.88		АС
Нач.отд.	Ширинский		05.88	Колодцы прямоугольные для труб dу=300÷1600 мм	Стадия: РП	Лист: 23	Листов:
Н. контр.	Аверин		05.88				
Гл.спец.	Дуськцкий		05.88				
Нач. гр.	Аверин		05.88	План перекрытия колодцев.	МЖКХ РСФСР Гипрокоммундортранс г. Москва		
Инж. 1кат.	Геньхенева		05.88				
Исполн.	Сачкова		05.88				

Копировал: 23831-04 27 Формат: А3

Колодец для непросадочных сухих грунтов

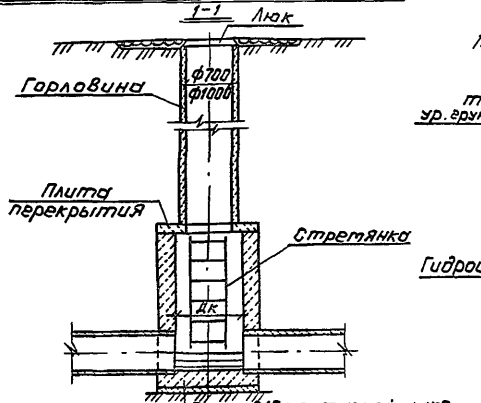

Бетон В15 с затиркой и железнением поверхности лотка
Бетонная подготовка В 3,5 - 100 мм

Колодец для мокрых грунтов

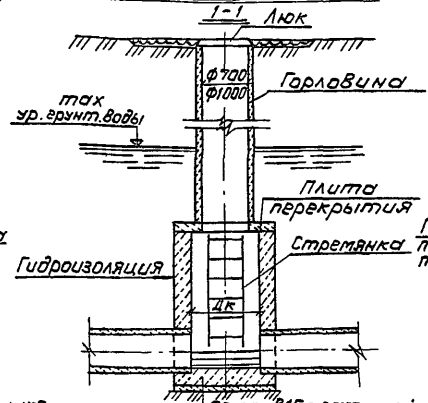

Бетон В15 с затиркой и железнением поверхности лотка
Гидроизоляция δ = 10 мм
Бетонная подготовка В3,5-100мм

Колодец для грунта II типа по просадочности

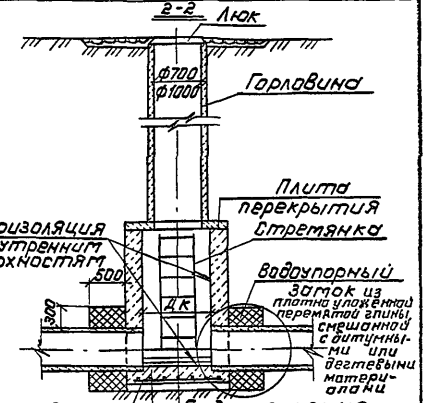

Бетон В15 с затиркой и железнением поверхности лотка
Бетонная подготовка В3,5-100мм
Уплотненный грунт

План колодцев

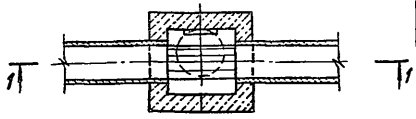

Гидроизоляция горловины в м² на 1 п.м.

Грунтовые условия	Диаметр горловины мм	
	700	1000
Грунт мокрый	2,64	3,64
Грунт II типа по просадочности	2,20	3,14

а-а

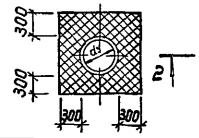

План колодца

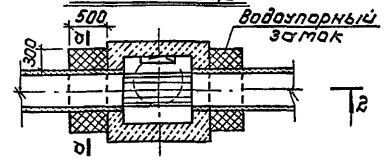

1. Детали устройства колодца даны на листе АС-46.
2. Все сборные элементы устанавливаются на цементно-песчаном растворе М100.
3. Основные положения по уплотнению и подготовке основания, а также по устройству гидроизоляции указаны в пояснительной записке.

				ТМП 902-09-46.88			АС
Нач.отд.	Ширинский		06.88	Колодцы прямоугольные для труб dy=300÷1600мм	Стадия	Лист	Листов
Н.контр.	Аверин		06.88		РП	24	
Гл.спец.	Дусяцкий		06.88				
Нач.гр.	Аверин		06.88	Дополнительные мероприятия	МЖКХ РСФСР Гипрокоммундортранс г. Москва		
Инж.I кат.	Генькенева		06.88				
Исполн.	Сачкова		06.88				

23831-04 28

копировал: [signature] Формат: А3

Таблица 11

Схемы присоед.	Марка колодца	Мокрый грунт		Грунт II типа по просадочности			
		Гидроизоляц. днища, $м^2$	Гидроизоляц. стен, $м^2$	Гидроизоляц. $м^2$	Водоупорн. замок, $м^3$	Уплотненный грунт, $м^2$	Арм. сетка / марка / кг
1	2	3	4	5	6	7	8
Колодцы линейные	ДПЛ-1	2,56	14,84	8,92	0,80	2,56	С1 / 11,46
	ДПЛ-2	2,56	14,91	8,85	1,02	2,56	С1 / 11,46
	ДПЛ-3	2,56	15,02	8,80	1,18	2,56	С1 / 11,46
	ДПЛ-4	2,56	15,13	8,76	1,34	2,56	С1 / 11,46
	ДПЛ-5	2,56	12,89	7,25	1,53	2,56	С1 / 11,46
	ДПЛ-6	2,56	12,57	6,95	1,72	2,56	С1 / 11,46
	ДПЛ-7	2,56	12,19	6,60	1,92	2,56	С1 / 11,46
	ДПЛ-8	2,56	11,76	6,26	2,12	2,56	С1 / 11,46
	ДПЛ-9	2,88	12,81	6,69	2,31	2,88	С2 / 12,74
	ДПЛ-10	2,88	12,35	6,40	2,50	2,88	С2 / 12,74
	ДПЛ-11	3,20	14,04	7,72	2,68	3,20	С3 / 14,74
	ДПЛ-12	3,20	13,56	7,40	2,86	3,20	С3 / 14,74
	ДПЛ-13	3,52	16,59	8,76	3,08	3,52	С4 / 16,12
	ДПЛ-14	3,52	15,99	8,35	3,30	3,52	С4 / 16,12

1	2	3	4	5	6	7	8
Колодцы поворотные	ДПП-1	2,56	14,84	8,91	0,80	2,56	С1 / 11,46
	ДПП-2	2,56	14,91	8,91	1,02	2,56	С1 / 11,46
	ДПП-3	2,56	15,02	8,85	1,18	2,56	С1 / 11,46
	ДПП-4	3,24	17,59	9,78	1,34	3,24	С5 / 14,34
	ДПП-5	3,24	14,79	9,08	1,72	3,24	С5 / 14,34
	ДПП-6	4,41	17,45	11,24	2,12	4,41	С6 / 20,02

1. Материалы дополнительных мероприятий даны в пояснительной записке.
2. Гидроизоляция горловины дана на листе АС-24.

				ТМП 902-09-46.88		АС
Нач. отд.	Ширинский		06.88			
Н. контр.	Аверин		06.88	Колодцы прямоугольные для труб $d_у$=300÷1600мм	Стадия: РП	Лист: 25	Листов:
Гл. спец.	Дусяцкий		06.88				
Нач. гр.	Аверин		06.88	Дополнительные мероприятия. Таблица 11	МЖКХ РСФСР Упрокоммундортранс г. Москва		
Инж. Ткат.	Геньхенева		06.88				
Исполн.	Геньхенев		06.88				

Продолжение таблицы 11

1	2	3	4	5	6	7	8
Колодцы узловые с одним присоединением	ДПУ1-1	2,56	14,96	8.02	1.31	2.56	C1/11.46
	ДПУ1-2	2,56	15,05	8.83	1.50	2.56	C1/11.46
	ДПУ1-3	2.56	15,14	8.76	1.69	2.56	C1/11.46
	ДПУ1-4	2.56	15.16	8.78	1.66	2.56	C1/11.46
	ДПУ1-5	2.56	14,04	8.73	1.77	2.56	C1/11.46
	ДПУ1-6	2.56	12.82	6.84	1.93	2.56	C1/11.46
	ДПУ1-7	2.56	12.70	6.65	2.04	2.56	C1/11.46
	ДПУ1-8	2.56	12.59	6.47	2.12	2.56	C1/11.46
	ДПУ1-9	2.56	12.10	6.58	2.32	2.56	C1/11.46
	ДПУ1-10	2.56	11.98	6.52	2.43	2.56	C1/11.46
	ДПУ1-11	2.56	11.87	6.44	2.51	2.56	C1/11.46
	ДПУ1-12	2.88	12.74	6.32	2.71	2.88	C2/12.82
	ДПУ1-13	2.88	12.62	6.26	2.82	2.88	C2/12.82
	ДПУ1-14	2.88	12.51	6.26	2.90	2.88	C2/12.82
	ДПУ1-15	3.20	13.96	7.31	3.08	3.20	C3/14.74
	ДПУ1-16	3.20	13.84	7.25	3.19	3.20	C3/14.74
	ДПУ1-17	3.20	13.73	7.20	3.27	3.20	C3/14.74
	ДПУ1-18	3.52	19.18	8.34	3.48	3.52	C4/16.12
	ДПУ1-19	3.52	19.06	8.25	3.59	3.52	C4/16.12
	ДПУ1-20	3.52	18.95	8.32	3.67	3.52	C4/16.12

1	2	3	4	5	6	7	8
Колодцы узловые с двумя присоединениями	ДПУ2-1	2.56	13.10	8.80	1,79	2.56	C1/11.46
	ДПУ2-2	2.56	13.19	8.96	1.98	2.56	C1/11.46
	ДПУ2-3	2.56	12.71	8.60	2.39	2.56	C1/11.46
	ДПУ2-4	2.56	12.85	6.76	2.25	2.56	C1/11.46
	ДПУ2-5	2.56	12.60	6.66	2.47	2.56	C1/11.46
	ДПУ2-6	2.56	11.98	6.61	2.83	2.56	C1/11.46
	ДПУ2-7	2.56	12.34	6.07	2.53	2.56	C1/11.46
	ДПУ2-8	2.56	12.09	5.96	2.75	2.56	C1/11.46
	ДПУ2-9	2.56	11.88	5.86	2.91	2.56	C1/11.46
	ДПУ2-10	2.56	12.02	5.88	2.72	2.56	C1/11.46
	ДПУ2-11	2.56	11.78	6.03	2.94	2.56	C1/11.46
	ДПУ2-12	2.88	12.61	5.93	3.29	2.88	C2/12.82
	ДПУ2-13	2.88	13.12	6.30	3.11	2.88	C2/12.82
	ДПУ2-14	2.88	12.87	6.18	3.33	2.88	C2/12.82
	ДПУ2-15	2.88	12.66	6.08	3.49	2.88	C2/12.82
	ДПУ2-16	3.20	13.89	7.28	3.48	3.20	C3/14.74
	ДПУ2-17	3.20	13.64	7.16	3.70	3.20	C3/14.74
	ДПУ2-18	3.20	13.43	7.06	3.86	3.20	C3/14.74
	ДПУ2-19	3.52	16.45	8.28	3.88	3.52	C4/16.12
	ДПУ2-20	3.52	16.20	8.16	4.10	3.52	C4/16.12
	ДПУ2-21	3.52	15.85	8.28	4.10	3.52	C4/16.12

				ТМП 902-09-46.88			АС
Нач.отд.	Ширинский	[signature]	06.88	Колодцы прямоугольные для труб d_y=300÷1600мм	Стадия	Лист	Листов
Н.контр.	Аверин	[signature]	06.88		РП	26	
Гл.спец.	Дусяцкий	[signature]	06.88				
Нач.гр.	Аверин	[signature]	06.88	Продолжение таблицы 11.	МЖКХ РСФСР Гипрокоммундортранс г. Москва		
Инж.I кат.	Геньканева	[signature]	06.88				
Исполн.	Геньканев	[signature]	06.88				

23831-04 30

копировал: [signature] Формат: А3

I Горловина колодца для временной нагрузки 9,8 кПа (1000 кгс/м²)

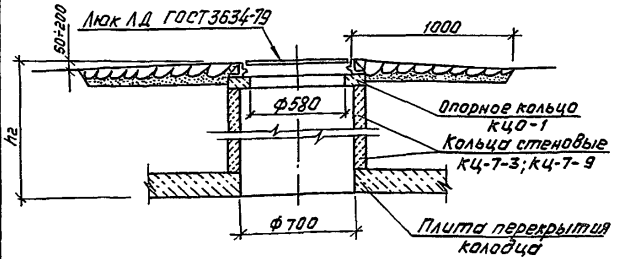

II Горловина колодца для временной нагрузки НК-80.А-11

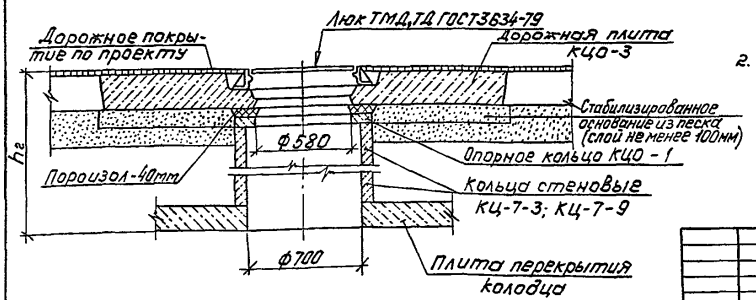

1. Высота горловин I и II типов при необходимости регулируется с помощью опорных колец КЦО-1
2. Горловины I типа устраиваются для колодцев, расположенных вне проезжей части дорог, горловины II типа - для колодцев, расположенных на автомобильных дорогах городов.

				ТМП 902-09-46.88 АС			
Нач.отд.	Ширинский		06.88	Колодцы прямоугольные для труб dy=300÷1600мм	Стадия	Лист	Листов
Н.контр.	Аверин		06.88		РП	27	
Гл.спец.	Дусяцкий		06.88				
Нач.гр.	Аверин		06.88	Конструкция горловины d = 700 мм	МЖКХ РСФСР Гипрокоммундортранс г. Москва		
Инж. I кат.	Генькенева		06.88				
Исполн.	Генькенева		06.88				

23831-04 31

копировал: [signature] - формат: А3

Таблица 12

Высота горловины $h_г$ мм	Сборные железобетонные элементы ГОСТ 8020-80, серия 3.900-3 выпуск 7; серия 3.006.1-2.87																														Люк чугун, шт. ГОСТ 3634-79 ЛД,ТД,ТДМ	
	Для колодца А×Б = 1000×1000										Для колодца А×Б=1000×1200,1000×1400,1200×1200										Для колодца А×Б=1000×1600, 1500×1500											
	КЦО-1 шт		КЦО-3 шт		КЦ-7-3 шт		КЦ-7-9 шт		ПО2 шт		КЦО-1		КЦО-3		КЦ-7-3		КЦ-7-9		ПО3		КЦО-1		КЦО-3		КЦ-7-3		КЦ-7-9		ПО4			
	I	II	I	II	I	II	I	II	I	II	I	II	I	II	I	II	I	II	I	II	I	II	I	II	I	II	I	II	I	II	I	II
1	2	3	4	5	6	7	8	9	10	11	12	13	14	15	16	17	18	19	20	21	22	23	24	25	26	27	28	29	30	31	32	33
650 — 700	2-3	4-5	—	1	1	—	—	—	1	1	1-2	4-5	—	1	1	—	—	—	1	1	1-2	4	—	1	1	—	—	—	1	1	1	1
710 — 750	3-4	1	—	1	1	1	—	—	1	1	2-3	1	—	1	1	1	—	—	1	1	2	4-5	—	1	1	—	—	—	1	1	1	1
760 — 800	4	1-2	—	1	1	1	—	—	1	1	3-4	1-2	—	1	1	1	—	—	1	1	3	1	—	1	1	1	—	—	1	1	1	1
810 — 850	4-5	2-3	—	1	1	1	—	—	1	1	4	2-3	—	1	1	1	—	—	1	1	3-4	2	—	1	1	1	—	—	1	1	1	1
860 — 900	1	3	—	1	2	1	—	—	1	1	4-5	3	—	1	1	1	—	—	1	1	4-5	2-3	—	1	1	1	—	—	1	1	1	1
910 — 950	1-2	4	—	1	2	1	—	—	1	1	1	4	—	1	2	1	—	—	1	1	1	3-4	—	1	2	1	—	—	1	1	1	1
960 — 1000	2-3	4-5	—	1	2	1	—	—	1	1	1-2	4-5	—	1	2	1	—	—	1	1	1-2	4	—	1	2	1	—	—	1	1	1	1
1010 — 1050	3-4	1	—	1	2	2	—	—	1	1	2-3	1	—	1	2	2	—	—	1	1	2	4-5	—	1	2	1	—	—	1	1	1	1
1060 — 1100	4	1-2	—	1	2	2	—	—	1	1	3-4	1-2	—	1	2	2	—	—	1	1	3	1	—	1	2	2	—	—	1	1	1	1
1110 — 1150	4-5	2-3	—	1	2	2	—	—	1	1	4	2-3	—	1	2	2	—	—	1	1	3-4	2	—	1	2	2	—	—	1	1	1	1
1160 — 1200	1	3	—	1	—	2	1	—	1	1	4-5	3	—	1	2	2	—	—	1	1	4-5	2-3	—	1	2	2	—	—	1	1	1	1
1210 — 1250	1-2	4	—	1	—	2	1	—	1	1	1	4	—	1	—	2	1	—	1	1	1	3-4	—	1	—	2	1	—	1	1	1	1
1260 — 1300	2-3	4-5	—	1	—	2	1	—	1	1	1-2	4-5	—	1	—	2	1	—	1	1	1-2	4	—	1	—	2	1	—	1	1	1	1
1310 — 1350	3-4	1	—	1	—	—	1	1	1	1	2-3	1	—	1	—	—	1	1	1	1	2	4-5	—	1	—	2	1	—	1	1	1	1
1360 — 1400	4	1-2	—	1	—	—	1	1	1	1	3-4	1-2	—	1	—	—	1	1	1	1	3	1	—	1	—	—	1	1	1	1	1	1
1410 — 1450	4-5	2-3	—	1	—	—	1	1	1	1	4	2-3	—	1	—	—	1	1	1	1	3-4	2	—	1	—	—	1	1	1	1	1	1
1460 — 1500	1	3	—	1	1	—	1	1	1	1	4-5	3	—	1	—	—	1	1	1	1	4-5	2-3	—	1	—	—	1	1	1	1	1	1
1510 — 1550	1-2	4	—	1	1	—	1	1	1	1	1	4	—	1	1	—	1	1	1	1	1	3-4	—	1	1	—	1	1	1	1	1	1

				ТМП 902-09-46.88			АС
Нач.отд.	Ширинский		06.88	Колодцы прямоугольные для труб $d_у$=300÷1600мм	Стадия	Лист	Листов
Н.контр.	Аверин		06.88		РП	28	
Гл.спец.	Дусяцкий		06.88				
Нач.гр.	Аверин		06.88	Горловина d=700мм Таблица 12	МЖКХ РСФСР Гипрокоммундортранс г. Москва		
Инж.I кат	Генькенева		06.88				
Исполн.	Генькенев		06.88				

23831-04 32

копировал: [illegible] Формат: А3

Продолжение таблицы 12

1	2	3	4	5	6	7	8	9	10	11	12	13	14	15	16	17	18	19	20	21	22	23	24	25	26	27	28	29	30	31	32	33
1560 — 1600	2-3	4-5	—	1	1	—	1	1	1	1	1-2	4-5	—	1	1	—	1	1	1	1	1-2	4	—	1	1	—	1	1	1	1	1	1
1610 — 1650	3-4	1	—	1	1	1	1	1	1	1	2-3	1	—	1	1	1	1	1	1	1	2	4-5	—	1	1	—	1	1	1	1	1	1
1660 — 1700	4	1-2	—	1	1	1	1	1	1	1	3-4	1-2	—	1	1	1	1	1	1	1	3	1	—	1	1	1	1	1	1	1	1	1
1710 — 1750	4-5	2-3	—	1	1	1	1	1	1	1	4	2-3	—	1	1	1	1	1	1	1	3-4	2	—	1	1	1	1	1	1	1	1	1
1760 — 1800	1	3	—	1	2	1	1	1	1	1	4-5	3	—	1	1	1	1	1	1	1	4-5	2-3	—	1	1	1	1	1	1	1	1	1
1810 — 1850	1-2	4	—	1	2	1	1	1	1	1	1	4	—	1	2	1	1	1	1	1	1	3-4	—	1	2	1	1	1	1	1	1	1
1860 — 1900	2-3	4-5	—	1	2	1	1	1	1	1	1-2	4-5	—	1	2	1	1	1	1	1	1-2	4	—	1	2	1	1	1	1	1	1	1
1910 — 1950	3-4	1	—	1	2	2	1	1	1	1	2-3	1	—	1	2	2	1	1	1	1	2	4-5	—	1	2	1	1	1	1	1	1	1
1960 — 2000	4	1-2	—	1	2	2	1	1	1	1	3-4	1-2	—	1	2	2	1	1	1	1	3	1	—	1	2	2	1	1	1	1	1	1
2010 — 2050	4-5	2-3	—	1	2	2	1	1	1	1	4	2-3	—	1	2	2	1	1	1	1	3-4	2	—	1	2	2	1	1	1	1	1	1
2060 — 2100	1	3	—	1	—	2	2	1	1	1	4-5	3	—	1	2	2	1	1	1	1	4-5	2-3	—	1	2	2	1	1	1	1	1	1
2110 — 2150	1-2	4	—	1	—	2	2	1	1	1	1	3	—	1	—	2	2	1	1	1	1	3-4	—	1	—	2	2	1	1	1	1	1
2160 — 2200	2-3	4-5	—	1	—	2	2	1	1	1	1-2	4-5	—	1	—	2	2	1	1	1	1-2	4	—	1	—	2	2	1	1	1	1	1
2210 — 2250	3-4	3-4	—	1	—	2	2	1	1	2	2-3	3	—	1	—	2	2	1	1	2	2	2	—	1	—	2	2	1	1	2	1	1
2260 — 2300	4	4	—	1	—	2	2	1	1	2	3-4	3-4	—	1	—	2	2	1	1	2	3	2-3	—	1	—	2	2	1	1	2	1	1
2310 — 2350	4-5	4-5	—	1	—	2	2	1	1	2	4	4-5	—	1	—	2	2	1	1	2	3-4	3-4	—	1	—	2	2	1	1	2	1	1
2360 — 2400	1	1	—	1	1	—	2	2	1	2	4-5	1	—	1	—	—	2	2	1	2	4-5	4	—	1	—	2	2	1	1	2	1	1
2410 — 2450	1-2	1-2	—	1	1	—	2	2	1	2	1	1-2	—	1	1	—	2	2	1	2	1	4-5	—	1	1	2	2	1	1	2	1	1
2460 — 2500	2-3	2-3	—	1	1	—	2	2	1	2	1-2	2-3	—	1	1	—	2	2	1	2	1-2	1	—	1	1	—	2	2	1	2	1	1
2510 — 2550	3-4	3-4	—	1	1	—	2	2	1	2	2-3	3	—	1	1	—	2	2	1	2	2	2	—	1	1	—	2	2	1	2	1	1
2560 — 2600	4	4	—	1	1	—	2	2	1	2	3-4	3-4	—	1	1	—	2	2	1	2	3	2-3	—	1	1	—	2	2	1	2	1	1
2610 — 2650	4-5	4-5	—	1	1	—	2	2	1	2	4	4-5	—	1	1	—	2	2	1	2	3-4	3-4	—	1	1	—	2	2	1	2	1	1
2660 — 2700	1	1	—	1	2	1	2	2	1	2	4-5	1	—	1	1	1	2	2	1	2	4-5	4	—	1	1	—	2	2	1	2	1	1
2710 — 2750	1-2	1-2	—	1	2	1	2	2	1	2	1	1-2	—	1	2	1	2	2	1	2	1	4-5	—	1	2	—	2	2	1	2	1	1
2760 — 2800	2-3	2-3	—	1	2	1	2	2	1	2	1-2	2-3	—	1	2	1	2	2	1	2	1-2	1	—	1	2	1	2	2	1	2	1	1
2810 — 2850	3-4	3-4	—	1	2	1	2	2	1	2	2-3	3	—	1	2	1	2	2	1	2	2	2	—	1	2	1	2	2	1	2	1	1

				ТМП 902-09-46.88			АС
Нач.отд.	Ширинский		06.88	Колодцы прямоугольные для труб d_y=300÷1600мм	Стадия	Лист	Листов
Н.контр.	Аверин		06.88		РП	29	
Гл.спец.	Дусяцкий		06.88				
Нач.гр.	Аверин		06.88	Продолжение таблицы 12	МЖКХ РСФСР Гипрокоммундортранс г. Москва		
Инж.I кат.	Генькенева		06.88				
Исполн.	Генькенев		06.88				

23831-04 33

копировал: [illegible] Формат: А3

Продолжение таблицы 12

1	2	3	4	5	6	7	8	9	10	11	12	13	14	15	16	17	18	19	20	21	22	23	24	25	26	27	28	29	30	31	32	33
2860 — 2900	4	4	—	1	2	1	2	2	1	2	3-4	3-4	—	1	2	1	2	2	1	2	3	2-3	—	1	2	1	2	2	1	2	1	1
2910 — 2950	4-5	4-5	—	1	2	1	2	2	1	2	4	4-5	—	1	2	1	2	2	1	2	3-4	3-4	—	1	2	1	2	2	1	2	1	1
2960 — 3000	1	1	—	1	—	2	3	2	1	2	4-5	1	—	1	2	2	2	2	1	2	4-5	4	—	1	2	1	2	2	1	2	1	1
3010 — 3050	1-2	1-2	—	1	—	2	3	2	1	2	1	1-2	—	1	—	2	3	2	1	2	1	4-5	—	1	—	1	3	2	1	2	1	1
3060 — 3100	2-3	2-3	—	1	—	2	3	2	1	2	1-2	2-3	—	1	—	2	3	2	1	2	1-2	1	—	1	—	2	3	2	1	2	1	1
3110 — 3150	3-4	3-4	—	1	—	2	3	2	1	2	2-3	3	—	1	—	2	3	2	1	2	2	2	—	1	—	2	3	2	1	2	1	1
3160 — 3200	4	4	—	1	—	2	3	2	1	2	3-4	3-4	—	1	—	2	3	2	1	2	3	2-3	—	1	—	2	3	2	1	2	1	1
3210 — 3250	3	4-5	—	1	—	2	3	2	2	2	1-2	4-5	—	1	—	2	3	2	2	2	1	3-4	—	1	—	2	3	2	2	2	1	1
3260 — 3300	3-4	1	—	1	—	—	3	3	2	2	2-3	1	—	1	—	—	3	3	2	2	1-2	4	—	1	—	2	3	2	2	2	1	1
3310 — 3350	4-5	1-2	—	1	—	—	3	3	2	2	3-4	1-2	—	1	—	—	3	3	2	2	2-3	4-5	—	1	—	2	3	2	2	2	1	1
3360 — 3400	1	2-3	—	1	1	—	3	3	2	2	4	2-3	—	1	—	—	3	3	2	2	3	1	—	1	—	—	3	3	2	2	1	1
3410 — 3450	1-2	3-4	—	1	1	—	3	3	2	2	4-5	3	—	1	—	—	3	3	2	2	3-4	2	—	1	—	—	3	3	2	2	1	1
3460 — 3500	2	4	—	1	1	—	3	3	2	2	1	3-4	—	1	1	—	3	3	2	2	4-5	2-3	—	1	—	—	3	3	2	2	1	1
3510 — 3550	3	4-5	—	1	1	—	3	3	2	2	1-2	4-5	—	1	1	—	3	3	2	2	1	3-4	—	1	1	—	3	3	2	2	1	1
3560 — 3600	3-4	1	—	1	1	1	3	3	2	2	2-3	1	—	1	1	1	3	3	2	2	1-2	4	—	1	1	—	3	3	2	2	1	1
3610 — 3650	4-5	1-2	—	1	1	1	3	3	2	2	3-4	1-2	—	1	1	1	3	3	2	2	2-3	4-5	—	1	1	—	3	3	2	2	1	1
3660 — 3700	1	2-3	—	1	2	1	3	3	2	2	4	2-3	—	1	1	1	3	3	2	2	3	1	—	1	1	1	3	3	2	2	1	1
3710 — 3750	1-2	3-4	—	1	2	1	3	3	2	2	4-5	3	—	1	1	1	3	3	2	2	3-4	2	—	1	1	1	3	3	2	2	1	1
3760 — 3800	2	4	—	1	2	1	3	3	2	2	1	3-4	—	1	2	1	3	3	2	2	4-5	2-3	—	1	1	1	3	3	2	2	1	1
3810 — 3850	3	4-5	—	1	2	1	3	3	2	2	1-2	4-5	—	1	2	1	3	3	2	2	1	3-4	—	1	2	1	3	3	2	2	1	1
3860 — 3900	3-4	1	—	1	2	2	3	3	2	2	2-3	1	—	1	2	2	3	3	2	2	1-2	4	—	1	2	1	3	3	2	2	1	1
3910 — 3950	4-5	1-2	—	1	2	2	3	3	2	2	3-4	1-2	—	1	2	2	3	3	2	2	2-3	4-5	—	1	2	1	3	3	2	2	1	1
3960 — 4000	1	2-3	—	1	—	2	4	3	2	2	4	2-3	—	1	2	2	3	3	2	2	3	1	—	1	2	2	3	3	2	2	1	1
4010 — 4050	1-2	3-4	—	1	—	2	4	3	2	2	4-5	3	—	1	2	2	3	3	2	2	3-4	2	—	1	2	2	3	3	2	2	1	1
4060 — 4100	2	4	—	1	—	2	4	3	2	2	1	3-4	—	1	—	2	4	3	2	2	4-5	2-3	—	1	2	2	3	3	2	2	1	1
4110 — 4150	3	4-5	—	1	—	2	4	3	2	2	1-2	4-5	—	1	—	2	4	3	2	2	1	3-4	—	1	—	2	4	3	2	2	1	1

				ТМП 902-09-46.88 АС			
Нач.отд.	Ширинский		06.88	Колодцы прямоугольные для труб d_y=300÷1600мм	Стадия	Лист	Листов
Н.контр.	Аверин		06.88		РП	30	
Гл.спец.	Лусяцкий		06.88				
Нач.гр.	Аверин		06.88	Продолжение таблицы 12	МЖКХ РСФСР Гипрокоммундортранс г. Москва		
Инж.I кат.	Генькенева		06.88				
Исполн.	Генькенев		06.88				

23831-04 34

копировал: [signature] Формат: А3

Продолжение таблицы 12

1	2	3	4	5	6	7	8	9	10	11	12	13	14	15	16	17	18	19	20	21	22	23	24	25	26	27	28	29	30	31	32	33
4180 — 4200	3-4	1	—	1	—	—	4	4	2	2	2-3	1	—	1	—	—	4	4	2	2	1-2	4	—	1	—	2	4	3	2	2	1	1
4210 — 4250	4-5	1-2	—	1	—	—	4	4	2	2	3-4	1-2	—	1	—	—	4	4	2	2	2-3	4-5	—	1	—	2	4	3	2	2	1	1
4260 — 4300	1	2-3	—	1	1	—	4	4	2	2	4	2-3	—	1	—	—	4	4	2	2	3	1	—	1	—	—	4	4	2	2	1	1
4310 — 4350	1-2	3-4	—	1	1	—	4	4	2	2	4-5	3	—	1	—	—	4	4	2	2	3-4	2	—	1	—	—	4	4	2	2	1	1
4360 — 4400	2	4	—	1	1	—	4	4	2	2	1	3-4	—	1	1	—	4	4	2	2	4-5	2-3	—	1	—	—	4	4	2	2	1	1
4410 — 4450	3	4-5	—	1	1	—	4	4	2	2	1-2	4-5	—	1	1	—	4	4	2	2	1	3-4	—	1	1	—	4	4	2	2	1	1
4460 — 4500	3-4	1	—	1	1	1	4	4	2	2	2-3	1	—	1	1	1	4	4	2	2	1-2	4	—	1	1	—	4	4	2	2	1	1
4510 — 4550	4-5	1-2	—	1	1	1	4	4	2	2	3-4	1-2	—	1	1	1	4	4	2	2	2-3	4-5	—	1	1	—	4	4	2	2	1	1
4560 — 4600	1	2-3	—	1	2	1	4	4	2	2	4	2-3	—	1	1	1	4	4	2	2	3	1	—	1	1	1	4	4	2	2	1	1
4610 — 4650	1-2	3-4	—	1	2	1	4	4	2	2	4-5	3	—	1	1	1	4	4	2	2	3-4	2	—	1	1	1	4	4	2	2	1	1
4660 — 4700	2	4	—	1	2	1	4	4	2	2	1	3-4	—	1	2	1	4	4	2	2	4-5	2-3	—	1	1	1	4	4	2	2	1	1
4710 — 4750	3	4-5	—	1	2	1	4	4	2	2	1-2	4-5	—	1	2	1	4	4	2	2	1	3-4	—	1	2	1	4	4	2	2	1	1
4760 — 4800	3-4	1	—	1	2	2	4	4	2	2	2-3	1	—	1	2	2	4	4	2	2	1-2	4	—	1	2	1	4	4	2	2	1	1
4810 — 4850	4-5	1-2	—	1	2	2	4	4	2	2	3-4	1-2	—	1	2	2	4	4	2	2	2-3	4-5	—	1	2	1	4	4	2	2	1	1
4860 — 4900	1	2-3	—	1	—	2	5	4	2	2	4	2-3	—	1	2	2	4	4	2	2	3	1	—	1	2	2	4	4	2	2	1	1
4910 — 4950	1-2	3-4	—	1	—	2	5	4	2	2	4-5	3	—	1	2	2	4	4	2	2	3-4	2	—	1	2	2	4	4	2	2	1	1
4960 — 5000	2	4	—	1	—	2	5	4	2	2	1	3-4	—	1	—	2	5	4	2	2	4-5	2-3	—	1	2	2	4	4	2	2	1	1
5010 — 5050	3	4-5	—	1	—	2	5	4	2	2	1-2	4-5	—	1	—	2	5	4	2	2	1	3-4	—	1	—	2	5	4	2	2	1	1
5060 — 5100	3-4	1	—	1	—	—	5	5	2	2	2-3	1	—	1	—	—	5	5	2	2	1-2	4	—	1	—	2	5	4	2	2	1	1
5110 — 5150	4-5	1-2	—	1	—	—	5	5	2	2	3-4	1-2	—	1	—	—	5	5	2	2	2-3	4-5	—	1	—	2	5	4	2	2	1	1
5160 — 5200	1	2-3	—	1	1	—	5	5	2	2	4	2-3	—	1	—	—	5	5	2	2	3	1	—	1	—	—	5	5	2	2	1	1
5210 — 5250	1-2	3-4	—	1	1	—	5	5	2	2	4-5	3	—	1	—	—	5	5	2	2	3-4	2	—	1	—	—	5	5	2	2	1	1
5260 — 5300	2	4	—	1	1	—	5	5	2	2	1	3-4	—	1	1	—	5	5	2	2	4-5	2-3	—	1	—	—	5	5	2	2	1	1
5310 — 5350	3	4-5	—	1	1	—	5	5	2	2	1-2	4-5	—	1	1	—	5	5	2	2	1	3-4	—	1	1	—	5	5	2	2	1	1
5360 — 5400	3-4	1	—	1	1	1	5	5	2	2	2-3	1	—	1	1	1	5	5	2	2	1-2	4	—	1	1	—	5	5	2	2	1	1
5410 — 5450	4-5	1-2	—	1	1	1	5	5	2	2	3-4	1-2	—	1	1	1	5	5	2	2	2-3	4-5	—	1	1	—	5	5	2	2	1	1
5460 — 5500	1	2-3	—	1	2	1	5	5	2	2	4	2-3	—	1	1	1	5	5	2	2	3	1	—	1	1	1	5	5	2	2	1	1

				ТМП 902-09-46.88	АС
Нач.отд.	Ширинский		05.88	Колодцы прямоугольные для труб dу=300÷1600мм	Стадия: РП; Лист: 31; Листов:
Н.контр.	Аверин		06.88		
Гл.спец.	Дусяцкий		06.88		
Нач.гр.	Аверин		06.88	Продолжение таблицы 12	МЖКХ РСФСР Гипрокоммунавтотранс г. Москва
Инж.кат.	Геньхенева		05.88		
Исполн.	Геньхенева		06.88		

23831-04 35

Копировал: Алфф. Формат: А3

I Горловина колодца для временной нагрузки 9,8 кПа (1000 кгс/м²)

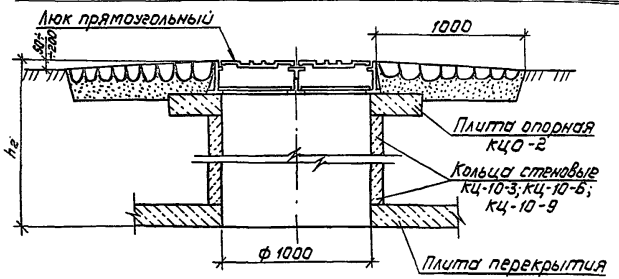

II Горловина колодца для временной нагрузки НК-80, А-11

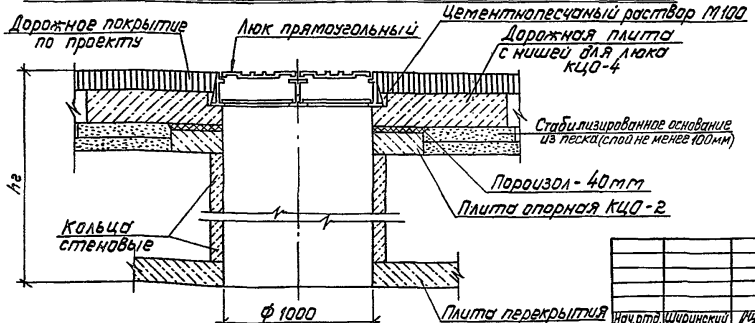

1. Высота горловин I и II типов при необходимости регулируется с помощью набетонки из бетона В15.
2. Горловины I типа устраиваются для колодцев, расположенных вне проезжей части дорог, горловины II типа - для колодцев, расположенных на автомобильных дорогах городов.

				ТМП 902-09-46.88			АС	
Нач.отд.	Ширинский		06.88	Колодцы прямоугольные для труб d_y=300÷1600мм. Конструкция горловины d= 1000 мм	Стадия	Лист	Листов	
Н.контр.	Аверин		06.88		РП	32		
Гл.спец.	Дусяцкий		06.88					
Нач.гр.	Аверин		06.88		МЖКХ РСФСР (Гипрокоммундортранс г. Москва)			
Инж.техн.	Геньженева		06.88					
Исполн.	Геньженев		06.88					

23831-04 36

Копировал: Формат: А3

Таблица 13

Высота горловины hг мм	Сборные железобетонные элементы ГОСТ 8020-90 сер. 3.900-3 вып. 7										Инд. изготов.		Люк прямоуг. 1,0×1,0 шт		Монолитный бетон В15			
	Для колодца А×Б = 1000×1000														h мм		$м^3$	
	КЦО-2 шт		КЦО-4 шт		КЦ-10-3 шт		КЦ-10-6 шт		КЦ-10-9 шт		ПО2-1 шт							
	I	II	I	II	I	II	I	II	I	II	I	II	I	II	I	II	I	II
1	2	3	4	5	6	7	8	9	10	11	12	13	14	15	16	17	18	19
650 — 700	2	1	—	1	—	—	—	—	—	—	1	1	1	1	8	8	0,17	0,17
710 — 750	1	2	—	1	1	—	—	—	—	—	1	1	1	1	—	—	—	—
760 — 800	1	2	—	1	1	—	—	—	—	—	1	1	1	1	3	3	0,06	0,06
810 — 850	1	2	—	1	1	—	—	—	—	—	1	1	1	1	8	8	0,17	0,17
860 — 900	2	1	—	1	1	1	—	—	—	—	1	1	1	1	—	—	—	—
910 — 950	2	1	—	1	1	1	—	—	—	—	1	1	1	1	3	3	0,06	0,06
960 — 1000	2	1	—	1	1	1	—	—	—	—	1	1	1	1	8	8	0,17	0,17
1010 — 1050	1	2	—	1	—	1	1	—	—	—	1	1	1	1	—	—	—	—
1060 — 1100	1	2	—	1	—	1	1	—	—	—	1	1	1	1	3	3	0,06	0,06
1110 — 1150	1	2	—	1	—	1	1	—	—	—	1	1	1	1	8	8	0,17	0,17
1160 — 1200	2	1	—	1	—	—	1	1	—	—	1	1	1	1	—	—	—	—
1210 — 1250	2	1	—	1	—	—	1	1	—	—	1	1	1	1	3	3	0,06	0,06
1260 — 1300	2	1	—	1	—	—	1	1	—	—	1	1	1	1	8	8	0,17	0,17
1310 — 1350	1	2	—	1	—	—	—	1	1	—	1	1	1	1	—	—	—	—
1360 — 1400	1	2	—	1	—	—	—	1	1	—	1	1	1	1	3	3	0,06	0,06
1410 — 1450	1	2	—	1	—	—	—	1	1	—	1	1	1	1	8	8	0,17	0,17
1460 — 1500	2	1	—	1	—	—	—	—	1	1	1	1	1	1	—	—	—	—
1510 — 1550	2	1	—	1	—	—	—	—	1	1	1	1	1	1	3	3	0,06	0,06
1560 — 1600	2	1	—	1	—	—	—	—	1	1	1	1	1	1	8	8	0,17	0,17
1610 — 1650	1	2	—	1	1	—	—	—	1	1	1	1	1	1	—	—	—	—

				ТМП 902-09-46.88	АС
Нач отд.	Ширинский		06.88	Колодцы прямоугольные для труб $d_у$=300÷1600мм	Стадия: РП; Лист: 33; Листов:
Н.контр.	Аверин		06.88		
Гл.спец.	Дусяцкий		06.88		
Нач.гр.	Аверин		06.88	Горловина d=1000мм Таблица 13	мжкх РСФСР Гипрокоммунавтотранс г. Москва
Инж.Кат.	Теньхенева		06.88		
Исполн.	Теньхенев		06.88		

23831-04 37

Копировал: Марф. Формат: А3

Продолжение таблицы 13

1	2	3	4	5	6	7	8	9	10	11	12	13	14	15	16	17	18	19
1660 — 1700	1	2	—	1	1	—	—	—	1	1	1	1	1	1	3	3	0,06	0,06
1710 — 1750	1	2	—	1	1	—	—	—	1	1	1	1	1	1	8	8	0,17	0,17
1760 — 1800	2	1	—	1	1	1	—	—	1	1	1	1	1	1	—	—	—	—
1810 — 1850	2	1	—	1	1	1	—	—	1	1	1	1	1	1	3	3	0,06	0,06
1860 — 1900	2	1	—	1	1	1	—	—	1	1	1	1	1	1	8	8	0,17	0,17
1910 — 1950	1	2	—	1	—	1	1	—	1	1	1	1	1	1	—	—	—	—
1960 — 2000	1	2	—	1	—	1	1	—	1	1	1	1	1	1	3	3	0,06	0,06
2010 — 2050	1	2	—	1	—	1	1	—	1	1	1	1	1	1	8	8	0,17	0,17
2060 — 2100	2	1	—	1	—	—	1	1	1	1	1	1	1	1	—	—	—	—
2110 — 2150	2	1	—	1	—	—	1	1	1	1	1	1	1	1	3	3	0,06	0,06
2160 — 2200	2	1	—	1	—	—	1	1	1	1	1	1	1	1	8	8	0,17	0,17
2210 — 2250	1	1	—	1	—	—	—	1	2	1	1	2	1	1	—	1	—	0,02
2260 — 2300	1	1	—	1	—	—	—	1	2	1	1	2	1	1	3	6	0,06	0,13
2310 — 2350	1	1	—	1	—	—	—	1	2	1	1	2	1	1	8	11	0,17	0,23
2360 — 2400	2	2	—	1	—	—	—	1	2	1	1	2	1	1	—	1	—	0,02
2410 — 2450	2	2	—	1	—	—	—	1	2	1	1	2	1	1	3	6	0,06	0,13
2460 — 2500	2	2	—	1	—	—	—	1	2	1	1	2	1	1	8	11	0,17	0,23
2510 — 2550	1	1	—	1	1	—	—	—	2	2	1	2	1	1	—	1	—	0,02
2560 — 2600	1	1	—	1	1	—	—	—	2	2	1	2	1	1	3	6	0,06	0,13
2610 — 2650	1	1	—	1	1	—	—	—	2	2	1	2	1	1	8	11	0,17	0,23
2660 — 2700	2	2	—	1	1	—	—	—	2	2	1	2	1	1	—	1	—	0,02
2710 — 2750	2	2	—	1	1	—	—	—	2	2	1	2	1	1	3	6	0,06	0,13
2760 — 2800	2	2	—	1	1	—	—	—	2	2	1	2	1	1	8	11	0,17	0,23
2810 — 2850	1	1	—	1	—	1	1	—	2	2	1	2	1	1	—	1	—	0,02
2860 — 2900	1	1	—	1	—	1	1	—	2	2	1	2	1	1	3	6	0,06	0,13
2910 — 2950	1	1	—	1	—	1	1	—	2	2	1	2	1	1	8	11	0,17	0,23

ТМП 902-09-46.88 АС

Нач.отд.	Ширинский		06.88
Н.контр.	Аверин		06.88
Гл.спец.	Мусяцкий		06.88
Нач.гр.	Аверин		06.88
Инж.Iкат.	Теньковеев		06.88
Исполн.	Теньковеев		06.88

Колодцы прямоугольные для труб dу=300÷1600 мм

Продолжение таблицы 13

Стадия	Лист	Листов
РП	34	

МЖКХ РСФСР Гипрокоммунавтотранс г. Москва

Копировал: Ю.Ж.

Формат: А3

Продолжение таблицы 13

1	2	3	4	5	6	7	8	9	10	11	12	13	14	15	16	17	18	19
2960 — 3000	2	2	—	1	—	1	1	—	2	2	1	2	1	1	—	1	—	0,02
3010 — 3050	2	2	—	1	—	1	1	—	2	2	1	2	1	1	3	6	0,06	0,13
3060 — 3100	2	2	—	1	—	1	1	—	2	2	1	2	1	1	8	11	0,17	0,23
3110 — 3150	1	1	—	1	—	—	—	1	3	2	1	2	1	1	—	1	—	0,02
3160 — 3200	1	1	—	1	—	—	—	1	3	2	1	2	1	1	3	6	0,06	0,13
3210 — 3250	2	1	—	1	—	—	1	1	2	2	2	2	1	1	11	11	0,23	0,23
3260 — 3300	1	2	—	1	—	—	—	1	3	2	2	2	1	1	1	1	0,02	0,02
3310 — 3350	1	2	—	1	—	—	—	1	3	2	2	2	1	1	6	6	0,13	0,13
3360 — 3400	1	2	—	1	—	—	—	1	3	2	2	2	1	1	11	11	0,23	0,23
3410 — 3450	2	1	—	1	—	—	—	—	3	3	2	2	1	1	1	1	0,02	0,02
3460 — 3500	2	1	—	1	—	—	—	—	3	3	2	2	1	1	6	6	0,13	0,13
3510 — 3550	2	1	—	1	—	—	—	—	3	3	2	2	1	1	11	11	0,23	0,23
3560 — 3600	1	2	—	1	1	—	—	—	3	3	2	2	1	1	1	1	0,02	0,02
3610 — 3650	1	2	—	1	1	—	—	—	3	3	2	2	1	1	6	6	0,13	0,13
3660 — 3700	1	2	—	1	1	—	—	—	3	3	2	2	1	1	11	11	0,23	0,23
3710 — 3750	2	1	—	1	1	1	—	—	3	3	2	2	1	1	1	1	0,02	0,02
3760 — 3800	2	1	—	1	1	1	—	—	3	3	2	2	1	1	6	6	0,13	0,13
3810 — 3850	2	1	—	1	1	1	—	—	3	3	2	2	1	1	11	11	0,23	0,23
3860 — 3900	1	2	—	1	—	1	1	—	3	3	2	2	1	1	1	1	0,02	0,02
3910 — 3950	1	2	—	1	—	1	1	—	3	3	2	2	1	1	6	6	0,13	0,13
3960 — 4000	1	2	—	1	—	1	1	—	3	3	2	2	1	1	11	11	0,23	0,23
4010 — 4050	2	1	—	1	—	—	1	1	3	3	2	2	1	1	1	1	0,02	0,02
4060 — 4100	2	1	—	1	—	—	1	1	3	3	2	2	1	1	6	6	0,13	0,13
4110 — 4150	2	1	—	1	—	—	1	1	3	3	2	2	1	1	11	11	0,23	0,23
4160 — 4200	1	2	—	1	—	—	—	1	4	3	2	2	1	1	1	1	0,02	0,02
4210 — 4250	1	2	—	1	—	—	—	1	4	3	2	2	1	1	6	6	0,13	0,13

				ТМП 902-09-46.88 АС			
Нач.отд.	Ширинский		06.88	Колодцы прямоугольные для труб d_y=300÷1600мм	Стадия	Лист	Листов
Н.контр.	Аверин		06.88		РП	35	
Гл.спец.	Дусяцкий		06.88				
Нач.гр.	Аверин		06.88	Продолжение таблицы 13	МЖКХ РСФСР Гипрокоммундортранс г. Москва		
Инж.I кат	Геньхенева		06.88				
Исполн.	Геньхенев		06.88				

копировал: 23831-04 39 Формат: А3

Продолжение таблицы 13

1	2	3	4	5	6	7	8	9	10	11	12	13	14	15	16	17	18	19
4260 – 4300	1	2	—	1	—	—	—	1	4	3	2	2	1	1	11	11	0,23	0,23
4310 – 4350	2	1	—	1	—	—	—	—	4	4	2	2	1	1	1	1	0,02	0,02
4360 – 4400	2	1	—	1	—	—	—	—	4	4	2	2	1	1	6	6	0,13	0,13
4410 – 4450	2	1	—	1	—	—	—	—	4	4	2	2	1	1	11	11	0,23	0,23
4460 – 4500	1	2	—	1	1	—	—	—	4	4	2	2	1	1	1	1	0,02	0,02
4510 – 4550	1	2	—	1	1	—	—	—	4	4	2	2	1	1	6	6	0,13	0,13
4560 – 4600	1	2	—	1	1	—	—	—	4	4	2	2	1	1	11	11	0,23	0,23
4610 – 4650	2	1	—	1	1	1	—	—	4	4	2	2	1	1	1	1	0,02	0,02
4660 – 4700	2	1	—	1	1	1	—	—	4	4	2	2	1	1	6	6	0,13	0,13
4710 – 4750	2	1	—	1	1	1	—	—	4	4	2	2	1	1	11	11	0,23	0,23
4760 – 4800	1	2	—	1	—	1	1	—	4	4	2	2	1	1	1	1	0,02	0,02
4810 – 4850	1	2	—	1	—	1	1	—	4	4	2	2	1	1	6	6	0,13	0,13
4860 – 4900	1	2	—	1	—	1	1	—	4	4	2	2	1	1	11	11	0,23	0,23
4910 – 4950	2	1	—	1	—	—	1	1	4	4	2	2	1	1	1	1	0,02	0,02
4960 – 5000	2	1	—	1	—	—	1	1	4	4	2	2	1	1	6	6	0,13	0,13
5010 – 5050	2	1	—	1	—	—	1	1	4	4	2	2	1	1	11	11	0,23	0,23
5060 – 5100	1	2	—	1	—	—	—	1	5	4	2	2	1	1	1	1	0,02	0,02
5110 – 5150	1	2	—	1	—	—	—	1	5	4	2	2	1	1	6	6	0,13	0,13
5160 – 5200	1	2	—	1	—	—	—	1	5	4	2	2	1	1	11	11	0,23	0,23
5210 – 5250	2	1	—	1	—	—	—	—	5	5	2	2	1	1	1	1	0,02	0,02
5260 – 5300	2	1	—	1	—	—	—	—	5	5	2	2	1	1	6	6	0,13	0,13
5310 – 5350	2	1	—	1	—	—	—	—	5	5	2	2	1	1	11	11	0,23	0,23
5360 – 5400	1	2	—	1	1	—	—	—	5	5	2	2	1	1	1	1	0,02	0,02
5410 – 5450	1	2	—	1	1	—	—	—	5	5	2	2	1	1	6	6	0,13	0,13
5460 – 5500	1	2	—	1	1	—	—	—	5	5	2	2	1	1	11	11	0,23	0,23

				ТМП 902-09-46.88 АС			
Нач.отд.	Ширинский		06.88	Колодцы прямоугольные для труб d_y=300÷1600мм	Стадия	Лист	Листов
Н.контр	Аверин		06.88		РП	36	
Гл.спец.	Лусяцкий		06.88				
Нач.гр.	Аверин		06.88	Продолжение таблицы 13	МЖКХ РСФСР Гипрокоммундортранс г. Москва		
Инж.I кат	Генькенева		06.88				
Исполн.	Генькенева		06.88				

23831-04 40

копировал: Формат: А3

Таблица 14

Высота горловины $h_г$ мм	Сборные железобетонные элементы ГОСТ 8020-80, сер. 3.900-3 вып.1 Инд. изгот. Для колодца А×Б = 1000×1200, 1000×1400, 1200×1200												Люк прямоуг. 1,0×1,0 шт		Монолитный бетон В15			
	КЦО-2 шт		КЦО-4 шт		КЦ-10-3 шт		КЦ-10-6 шт		КЦ-10-9 шт		Поз-1 шт				h мм		$м^3$	
	I	II	I	II	I	II	I	II	I	II	I	II	I	II	I	II	I	II
1	2	3	4	5	6	7	8	9	10	11	12	13	14	15	16	17	18	19
650 — 700	2	1	—	1	—	—	—	—	—	—	1	1	1	1	4	4	0,08	0,08
710 — 750	2	1	—	1	—	—	—	—	—	—	1	1	1	1	9	9	0,19	0,19
760 — 800	1	2	—	1	1	—	—	—	—	—	1	1	1	1	—	—	—	—
810 — 850	1	2	—	1	1	—	—	—	—	—	1	1	1	1	4	4	0,08	0,08
860 — 900	1	2	—	1	1	—	—	—	—	—	1	1	1	1	9	9	0,019	0,19
910 — 950	2	1	—	1	1	1	—	—	—	—	1	1	1	1	—	—	—	—
960 — 1000	2	1	—	1	1	1	—	—	—	—	1	1	1	1	4	4	0,08	0,08
1010 — 1050	2	1	—	1	1	1	—	—	—	—	1	1	1	1	9	9	0,19	0,19
1060 — 1100	1	2	—	1	—	1	1	—	—	—	1	1	1	1	—	—	—	—
1110 — 1150	1	2	—	1	—	1	1	—	—	—	1	1	1	1	4	4	0,08	0,08
1160 — 1200	1	2	—	1	—	1	1	—	—	—	1	1	1	1	9	9	0,19	0,19
1210 — 1250	2	1	—	1	—	—	1	1	—	—	1	1	1	1	—	—	—	—
1260 — 1300	2	1	—	1	—	—	1	1	—	—	1	1	1	1	4	4	0,08	0,08
1310 — 1350	2	1	—	1	—	—	1	1	—	—	1	1	1	1	9	9	0,19	0,19
1360 — 1400	1	2	—	1	—	—	—	1	1	—	1	1	1	1	—	—	—	—
1410 — 1450	1	2	—	1	—	—	—	1	1	—	1	1	1	1	4	4	0,08	0,08
1460 — 1500	1	2	—	1	—	—	—	1	1	—	1	1	1	1	9	9	0,19	0,19
1510 — 1550	2	1	—	1	—	—	—	—	1	1	1	1	1	1	—	—	—	—
1560 — 1600	2	1	—	1	—	—	—	—	1	1	1	1	1	1	4	4	0,08	0,08
1610 — 1650	2	1	—	1	—	—	—	—	1	1	1	1	1	1	9	9	0,19	0,19

ТМП 902-09-46.88 АС

Нач.отд.	Ширанский		06.88
Н.контр.	Аверин		06.88
Гл.спец.	Дусяцкий		06.88
Нач.гр.	Аверин		06.88
Инж.Ткт	Генькевева		06.88
Исполн.	Генькевев		06.88

Колодцы прямоугольные для труб d_y=300:1600мм
Горловина d=1000 мм
Таблица 14

Стадия	Лист	Листов
РП	37	

МЖКХ РСФСР Гипрокоммунавтотранс г. Москва

23831-04 41

Копировал: Alfeq- Формат: А3

Продолжение таблицы 14

1	2	3	4	5	6	7	8	9	10	11	12	13	14	15	16	17	18	19
1660 – 1700	1	2	—	1	—	—	—	—	1	1	1	1	1	1	—	—	—	—
1710 – 1750	1	2	—	1	—	—	—	—	1	1	1	1	1	1	4	4	0,08	0,08
1760 – 1800	1	2	—	1	—	—	—	—	1	1	1	1	1	1	9	9	0,19	0,19
1810 – 1850	2	1	—	1	—	1	—	—	1	1	1	1	1	1	—	—	—	—
1860 – 1900	2	1	—	1	—	1	—	—	1	1	1	1	1	1	4	4	0,08	0,08
1910 – 1950	2	1	—	1	—	1	—	—	1	1	1	1	1	1	9	9	0,19	0,19
1960 – 2000	1	2	—	1	—	1	1	—	1	1	1	1	1	1	—	—	—	—
2010 – 2050	1	2	—	1	—	1	1	—	1	1	1	1	1	1	4	4	0,08	0,08
2060 – 2100	1	2	—	1	—	1	1	—	1	1	1	1	1	1	9	9	0,19	0,19
2110 – 2150	2	1	—	1	—	—	1	1	1	1	1	1	1	1	—	—	—	—
2160 – 2200	2	1	—	1	—	—	1	1	1	1	1	1	1	1	4	4	0,08	0,08
2210 – 2250	2	2	—	1	—	1	1	—	1	1	1	2	1	1	9	8	0,19	0,17
2260 – 2300	1	1	—	1	—	—	—	1	2	1	1	2	1	1	—	—	—	—
2310 – 2350	1	1	—	1	—	—	—	1	2	1	1	2	1	1	4	3	0,08	0,06
2360 – 2400	1	1	—	1	—	—	—	1	2	1	1	2	1	1	9	8	0,19	0,17
2410 – 2450	2	2	—	1	—	—	—	1	2	1	1	2	1	1	—	—	—	—
2460 – 2500	2	2	—	1	—	—	—	1	2	1	1	2	1	1	4	3	0,08	0,06
2510 – 2550	2	2	—	1	—	—	—	1	2	1	1	2	1	1	9	8	0,19	0,17
2560 – 2600	1	1	—	1	1	—	—	—	2	2	1	2	1	1	—	—	—	—
2610 – 2650	1	1	—	1	1	—	—	—	2	2	1	2	1	1	4	3	0,08	0,06
2660 – 2700	1	1	—	1	1	—	—	—	2	2	1	2	1	1	9	8	0,19	0,17
2710 – 2750	2	2	—	1	1	—	—	—	2	2	1	2	1	1	—	—	—	—
2760 – 2800	2	2	—	1	1	—	—	—	2	2	1	2	1	1	4	3	0,08	0,06
2810 – 2850	2	2	—	1	1	—	—	—	2	2	1	2	1	1	9	8	0,19	0,17
2860 – 2900	1	1	—	1	—	1	1	—	2	2	1	2	1	1	—	—	—	—
2910 – 2950	1	1	—	1	—	1	1	—	2	2	1	2	1	1	4	3	0,08	0,06

				ТМП 902-09-46.88			АС
Нач.отд.	Ширинский		06.88	Колодцы прямоугольные для труб dy=300÷1600мм	Стадия	Лист	Листов
Н.контр.	Аверин		06.88		РП	38	
Гл.спец.	Дусяцкий		06.88				
Нач.гр.	Аверин		06.88	Продолжение таблицы 14.	МЖКХ РСФСР Гипрокоммундортранс г. Москва		
Инж.I кат.	Генькенева		06.88				
Исполн.	Генькенев		06.88				

23831-04 42

копировал: [signature] формат: А3

Продолжение таблицы 14

1	2	3	4	5	6	7	8	9	10	11	12	13	14	15	16	17	18	19
2960 — 3000	1	1	—	1	—	1	1	—	2	2	1	2	1	1	9	8	0,19	0,16
3010 — 3050	2	2	—	1	—	1	1	—	2	2	1	2	1	1	—	—	—	—
3060 — 3100	2	2	—	1	—	1	1	—	2	2	1	2	1	1	4	3	0,08	0,06
3110 — 3150	2	2	—	1	—	1	1	—	2	2	1	2	1	1	9	8	0,19	0,17
3160 — 3200	1	1	—	1	—	—	—	1	3	2	1	2	1	1	—	—	—	—
3210 — 3250	2	1	—	1	—	—	1	1	2	2	2	2	1	1	3	3	0,06	0,06
3260 — 3300	2	1	—	1	—	—	1	1	2	2	2	2	1	1	8	8	0,17	0,17
3310 — 3350	1	2	—	1	—	—	—	1	3	2	2	2	1	1	—	—	—	—
3360 — 3400	1	2	—	1	—	—	—	1	3	2	2	2	1	1	3	3	0,06	0,06
3410 — 3450	1	2	—	1	—	—	—	1	3	2	2	2	1	1	8	8	0,17	0,17
3460 — 3500	2	1	—	1	—	—	—	—	3	3	2	2	1	1	—	—	—	—
3510 — 3550	2	1	—	1	—	—	—	—	3	3	2	2	1	1	3	3	0,06	0,06
3560 — 3600	2	1	—	1	—	—	—	—	3	3	2	2	1	1	8	8	0,17	0,17
3610 — 3650	1	2	—	1	1	—	—	—	3	3	2	2	1	1	—	—	—	—
3660 — 3700	1	2	—	1	1	—	—	—	3	3	2	2	1	1	3	3	0,06	0,06
3710 — 3750	1	2	—	1	1	—	—	—	3	3	2	2	1	1	8	8	0,17	0,17
3760 — 3800	2	1	—	1	1	1	—	—	3	3	2	2	1	1	—	—	—	—
3810 — 3850	2	1	—	1	1	1	—	—	3	3	2	2	1	1	3	3	0,06	0,06
3860 — 3900	2	1	—	1	1	1	—	—	3	3	2	2	1	1	8	8	0,17	0,17
3910 — 3950	1	2	—	1	—	1	1	—	3	3	2	2	1	1	—	—	—	—
3960 — 4000	1	2	—	1	—	1	1	—	3	3	2	2	1	1	3	3	0,06	0,06
4010 — 4050	1	2	—	1	—	1	1	—	3	3	2	2	1	1	8	8	0,17	0,17
4060 — 4100	2	1	—	1	—	—	1	1	3	3	2	2	1	1	—	—	—	—
4110 — 4150	2	1	—	1	—	—	1	1	3	3	2	2	1	1	3	3	0,06	0,06
4160 — 4200	2	1	—	1	—	—	1	1	3	3	2	2	1	1	8	8	0,17	0,17
4210 — 4250	1	2	—	1	—	—	—	1	4	3	2	2	1	1	—	—	—	—

				ТМП 902-09-46.88 АС			
Нач.отд.	Ширинский		06.88	Колодцы прямоугольные для труб $d_у$=300÷1600мм	Стадия	Лист	Листов
Н.контр.	Аверин		06.88		РП	39	
Гл.спец.	Дуйцкий		06.88				
Нач.гр.	Аверин		06.88	Продолжение таблицы 14	МЖКХ РСФСР Гипрокоммундортранс г. Москва		
Инж.I кат.	Генькенева		06.88				
Исполн.	Генькенева		06.88				

23831-04 43

копировал: [signature] Формат: А3

Продолжение таблицы 14

1	2	3	4	5	6	7	8	9	10	11	12	13	14	15	16	17	18	19
4260 – 4300	1	2	—	1	—	—	—	1	4	3	2	2	1	1	3	3	0,05	0,06
4310 – 4350	2	2	—	1	—	—	—	1	4	3	2	2	1	1	8	8	0,17	0,17
4360 – 4400	2	1	—	1	—	—	—	—	4	4	2	2	1	1	—	—	—	—
4410 – 4450	2	1	—	1	—	—	—	—	4	4	2	2	1	1	3	3	0,05	0,06
4460 – 4500	1	1	—	1	—	—	—	—	4	4	2	2	1	1	8	8	0,17	0,17
4510 – 4550	1	2	—	1	1	—	—	—	4	4	2	2	1	1	—	—	—	—
4560 – 4600	1	2	—	1	1	—	—	—	4	4	2	2	1	1	3	3	0,05	0,06
4610 – 4650	2	2	—	1	1	—	—	—	4	4	2	2	1	1	8	8	0,17	0,17
4660 – 4700	2	1	—	1	1	1	—	—	4	4	2	2	1	1	—	—	—	—
4710 – 4750	2	1	—	1	1	1	—	—	4	4	2	2	1	1	3	3	0,05	0,06
4760 – 4800	1	1	—	1	1	1	—	—	4	4	2	2	1	1	8	8	0,17	0,17
4810 – 4850	1	2	—	1	—	1	1	—	4	4	2	2	1	1	—	—	—	—
4860 – 4900	1	2	—	1	—	1	1	—	4	4	2	2	1	1	3	3	0,05	0,06
4910 – 4950	2	2	—	1	—	1	1	—	4	4	2	2	1	1	8	8	0,17	0,17
4960 – 5000	2	1	—	1	—	—	1	1	4	4	2	2	1	1	—	—	—	—
5010 – 5050	2	1	—	1	—	—	1	1	4	4	2	2	1	1	3	3	0,05	0,06
5060 – 5100	1	1	—	1	—	—	1	1	4	4	2	2	1	1	8	8	0,17	0,17
5110 – 5150	1	2	—	1	—	—	—	1	5	4	2	2	1	1	—	—	—	—
5160 – 5200	1	2	—	1	—	—	—	1	5	4	2	2	1	1	3	3	0,05	0,06
5210 – 5250	2	2	—	1	—	—	—	1	5	4	2	2	1	1	8	8	0,17	0,17
5260 – 5300	2	1	—	1	—	—	—	—	5	5	2	2	1	1	—	—	—	—
5310 – 5350	2	1	—	1	—	—	—	—	5	5	2	2	1	1	3	3	0,05	0,06
5360 – 5400	1	1	—	1	—	—	—	—	5	5	2	2	1	1	8	8	0,17	0,17
5410 – 5450	1	2	—	1	1	—	—	—	5	5	2	2	1	1	—	—	—	—
5460 – 5500	1	2	—	1	1	—	—	—	5	5	2	2	1	1	3	3	0,05	0,06

ТМП 902-09-46.88 АС

Нач. отд.	Ширинский		06.88
Н. контр.	Аверин		06.88
Гл. спец.	Чусельский		06.88
Нач. гр.	Аверин		06.88
Инж. Ткат	Еньгеренев		06.88
Исполн.	Еньгеренев		06.88

Колодцы прямоугольные для труб d_y=300÷1600мм

Продолжение таблицы 14

Стадия	Лист	Листов
РП	40	

ГПЖКХ РСФСР Гипрокоммунавтотранс г. Москва

23831-04 44

Копировал: Формат: А3

Таблица 15

Высота горловины $h_г$ мм	Сборные железобетонные элементы ГОСТ 8020-80, сер. 3-900-3 вып7 Инд. изгот. Для колодца А×Б = 1000×1600, 1500×1500												Люк прямоуг. 1,0×1,0м шт		Монолитный бетон В15			
	КЦ0-2 шт		КЦ0-4 шт		КЦ-10-3 шт		КЦ-10-6 шт		КЦ-10-9 шт		П04-1 шт				h мм		$м^3$	
	I	II	I	II	I	II	I	II	I	II	I	II	I	II	I	II	I	II
1	2	3	4	5	6	7	8	9	10	11	12	13	14	15	16	17	18	19
650 – 700	2	1	—	1	—	—	—	—	—	—	1	1	1	1	—	—	—	—
710 – 750	2	1	—	1	—	—	—	—	—	—	1	1	1	1	5	5	0,10	0,10
750 – 800	2	1	—	1	—	—	—	—	—	—	1	1	1	1	10	10	0,21	0,21
810 – 850	1	2	—	1	1	—	—	—	—	—	1	1	1	1	—	—	—	—
860 – 900	1	2	—	1	1	—	—	—	—	—	1	1	1	1	5	5	0,10	0,10
910 – 950	1	2	—	1	1	—	—	—	—	—	1	1	1	1	10	10	0,21	0,21
960 – 1000	2	1	—	1	1	1	—	—	—	—	1	1	1	1	—	—	—	—
1010 – 1050	2	1	—	1	1	1	—	—	—	—	1	1	1	1	5	5	0,10	0,10
1060 – 1100	2	1	—	1	1	1	—	—	—	—	1	1	1	1	10	10	0,21	0,21
1110 – 1150	1	2	—	1	—	1	1	—	—	—	1	1	1	1	—	—	—	—
1160 – 1200	1	2	—	1	—	1	1	—	—	—	1	1	1	1	5	5	0,10	0,10
1210 – 1250	1	2	—	1	—	1	1	—	—	—	1	1	1	1	10	10	0,21	0,21
1260 – 1300	2	1	—	1	—	—	1	1	—	—	1	1	1	1	—	—	—	—
1310 – 1350	2	1	—	1	—	—	1	1	—	—	1	1	1	1	5	5	0,10	0,10
1360 – 1400	2	1	—	1	—	—	1	1	—	—	1	1	1	1	10	10	0,21	0,21
1410 – 1450	1	2	—	1	—	—	—	1	1	—	1	1	1	1	—	—	—	—
1460 – 1500	1	2	—	1	—	—	—	1	1	—	1	1	1	1	5	5	0,10	0,10
1510 – 1550	1	2	—	1	—	—	—	1	1	—	1	1	1	1	10	10	0,21	0,21
1560 – 1600	2	1	—	1	—	—	—	—	1	1	1	1	1	1	—	—	—	—
1610 – 1650	2	1	—	1	—	—	—	—	1	1	1	1	1	1	5	5	0,10	0,10

ТМП 902-09-46.88 АС

Нач.отд.	Ширинский		06.88
Н.контр.	Аверин		06.88
Гл.спец.	Дусяцкий		06.88
Нач.гр.	Аверин		06.88
Инж.Кат.	Генькеева		06.88
Исполн.	Генькеева		06.88

Колодцы прямоугольные для труб $d_у$=300÷1600мм

Горловина d=1000 мм Таблица 15

Стадия	Лист	Листов
РП	41	

МЖКХ РСФСР Гипрокоммундортранс г. Москва

23831-04 45

Копировал: Лядец- Формат: А3

Продолжение таблицы 15

1	2	3	4	5	6	7	8	9	10	11	12	13	14	15	16	17	18	19
1660 — 1700	2	1	—	1	—	—	—	—	1	1	1	1	1	1	10	10	0,21	0,21
1710 — 1750	1	2	—	1	1	—	—	—	1	1	1	1	1	1	—	—	—	—
1760 — 1800	1	2	—	1	1	—	—	—	1	1	1	1	1	1	5	5	0,10	0,10
1810 — 1850	1	2	—	1	1	—	—	—	1	1	1	1	1	1	10	10	0,21	0,21
1860 — 1900	2	1	—	1	1	1	—	—	1	1	1	1	1	1	—	—	—	—
1910 — 1950	2	1	—	1	1	1	—	—	1	1	1	1	1	1	5	5	0,10	0,10
1960 — 2000	2	1	—	1	1	1	—	—	1	1	1	1	1	1	10	10	0,21	0,21
2010 — 2050	1	2	—	1	—	1	1	—	1	1	1	1	1	1	—	—	—	—
2060 — 2100	1	2	—	1	—	1	1	—	1	1	1	1	1	1	5	5	0,10	0,10
2110 — 2150	1	2	—	1	—	1	1	—	1	1	1	1	1	1	10	10	0,21	0,21
2160 — 2200	2	1	—	1	—	—	1	1	1	1	1	1	1	1	—	—	—	—
2210 — 2250	2	2	—	1	—	1	1	—	1	1	1	2	1	1	5	—	0,10	—
2260 — 2300	2	2	—	1	—	1	1	—	1	1	1	2	1	1	10	5	0,21	0,10
2310 — 2350	1	2	—	1	—	1	—	—	2	1	1	2	1	1	—	10	—	0,21
2360 — 2400	1	1	—	1	—	—	—	1	2	1	1	2	1	1	5	—	0,10	—
2410 — 2450	1	1	—	1	—	—	—	1	2	1	1	2	1	1	10	5	0,21	0,10
2460 — 2500	2	1	—	1	—	—	—	1	2	1	1	2	1	1	—	10	—	0,21
2510 — 2550	2	2	—	1	—	—	—	1	2	1	1	2	1	1	5	—	0,10	—
2560 — 2600	2	2	—	1	—	—	—	1	2	1	1	2	1	1	10	5	0,21	0,10
2610 — 2650	1	2	—	1	1	—	—	1	2	1	1	2	1	1	—	10	—	0,21
2660 — 2700	1	1	—	1	1	—	—	—	2	2	1	2	1	1	5	—	0,10	—
2710 — 2750	1	1	—	1	1	—	—	—	2	2	1	2	1	1	10	5	0,21	0,10
2760 — 2800	2	1	—	1	1	—	—	—	2	2	1	2	1	1	—	10	—	0,21
2810 — 2850	2	2	—	1	1	—	—	—	2	2	1	2	1	1	5	—	0,10	—
2860 — 2900	2	2	—	1	1	—	—	—	2	2	1	2	1	1	10	5	0,21	0,10
2910 — 2950	1	2	—	1	—	—	1	—	2	2	1	2	1	1	—	10	—	0,21

				ТМП 902-09-46.88 АС			
Нач. отд.	Ширинский		06.88	Колодцы прямоугольные для труб dy=300÷1600мм	Стадия	Лист	Листов
Н. контр.	Аверин		06.88		РП	42	
Гл. спец.	Дусяцкий		06.88				
Нач. гр.	Аверин		06.88	Продолжение таблицы 15	МЖКХ РСФСР Гипрокоммундортранс г. Москва		
Инж. I кат.	Генькенева		06.88				
Исполн.	Генькенев		06.88				

23831-04 46

копировал: Формат: А3

Продолжение таблицы 15

1	2	3	4	5	6	7	8	9	10	11	12	13	14	15	16	17	18	19
2960 — 3000	1	1	—	1	—	1	1	—	2	2	1	2	1	1	5	—	0,10	—
3010 — 3050	1	1	—	1	—	1	1	—	2	2	1	2	1	1	10	5	0,21	0,10
3060 — 3100	2	1	—	1	—	1	1	—	2	2	1	2	1	1	—	10	—	0,21
3110 — 3150	2	2	—	1	—	1	1	—	2	2	1	2	1	1	5	—	0,10	—
3160 — 3200	2	2	—	1	—	1	1	—	2	2	1	2	1	1	10	5	0,21	0,10
3210 — 3250	1	2	—	1	—	1	1	—	2	2	2	2	1	1	10	10	0,21	0,21
3260 — 3300	2	1	—	1	—	—	1	1	2	2	2	2	1	1	—	—	—	—
3310 — 3350	2	1	—	1	—	—	1	1	2	2	2	2	1	1	5	5	0,10	0,10
3360 — 3400	2	1	—	1	—	—	1	1	2	2	2	2	1	1	10	10	0,21	0,21
3410 — 3450	1	2	—	1	—	—	—	1	3	2	2	2	1	1	—	—	—	—
3460 — 3500	1	2	—	1	—	—	—	1	3	2	2	2	1	1	5	5	0,10	0,10
3510 — 3550	1	2	—	1	—	—	—	1	3	2	2	2	1	1	10	10	0,21	0,21
3560 — 3600	2	1	—	1	—	—	—	—	3	3	2	2	1	1	—	—	—	—
3610 — 3650	2	1	—	1	—	—	—	—	3	3	2	2	1	1	5	5	0,10	0,10
3660 — 3700	2	1	—	1	—	—	—	—	3	3	2	2	1	1	10	10	0,21	0,21
3710 — 3750	1	2	—	1	1	—	—	—	3	3	2	2	1	1	—	—	—	—
3760 — 3800	1	2	—	1	1	—	—	—	3	3	2	2	1	1	5	5	0,10	0,10
3810 — 3850	1	2	—	1	1	—	—	—	3	3	2	2	1	1	10	10	0,21	0,21
3860 — 3900	2	1	—	1	1	1	—	—	3	3	2	2	1	1	—	—	—	—
3910 — 3950	2	1	—	1	1	1	—	—	3	3	2	2	1	1	5	5	0,10	0,10
3960 — 4000	2	1	—	1	1	1	—	—	3	3	2	2	1	1	10	10	0,21	0,21
4010 — 4050	1	2	—	1	—	1	1	—	3	3	2	2	1	1	—	—	—	—
4060 — 4100	1	2	—	1	—	1	1	—	3	3	2	2	1	1	5	5	0,10	0,10
4110 — 4150	1	2	—	1	—	1	1	—	3	3	2	2	1	1	10	10	0,21	0,21
4160 — 4200	2	1	—	1	—	—	1	1	3	3	2	2	1	1	—	—	—	—
4210 — 4250	2	1	—	1	—	—	1	1	3	3	2	2	1	1	5	5	0,10	0,10

				ТМП 902-09-46.88			АС
Нач. отд.	Ширинский		06.88	Колодцы прямоугольные для труб dy=300÷1600 мм	Стадия	Лист	Листов
Н. контр.	Аверин		06.88		РП	43	
Гл. спец.	Дусяцкий		06.88				
Нач. гр.	Аверин		06.88				
Инж. I кат.	Генькенева		06.88	Продолжение таблицы 15	МЖКХ РСФСР Гипрокоммундортранс г. Москва		
Исполн.	Генькенев		06.88				

23831-04 47

копировал: [signature] Формат: А3

Продолжение таблицы 15

1	2	3	4	5	6	7	8	9	10	11	12	13	14	15	16	17	18	19
4260 – 4300	2	1	—	1	—	—	1	1	3	3	2	2	1	1	10	10	0,21	0,21
4310 – 4350	1	2	—	1	—	—	—	1	4	3	2	2	1	1	—	—	—	—
4360 – 4400	1	2	—	1	—	—	—	1	4	3	2	2	1	1	5	5	0,10	0,10
4410 – 4450	1	2	—	1	—	—	—	1	4	3	2	2	1	1	10	10	0,21	0,21
4460 – 4500	2	1	—	1	—	—	—	—	4	4	2	2	1	1	—	—	—	—
4510 – 4550	2	1	—	1	—	—	—	—	4	4	2	2	1	1	5	5	0,10	0,10
4560 – 4600	2	1	—	1	—	—	—	—	4	4	2	2	1	1	10	10	0,21	0,21
4610 – 4650	1	2	—	1	1	—	—	—	4	4	2	2	1	1	—	—	—	—
4660 – 4700	1	2	—	1	1	—	—	—	4	4	2	2	1	1	5	5	0,10	0,10
4710 – 4750	1	2	—	1	1	—	—	—	4	4	2	2	1	1	10	10	0,21	0,21
4760 – 4800	2	1	—	1	1	1	—	—	4	4	2	2	1	1	—	—	—	—
4810 – 4850	2	1	—	1	1	1	—	—	4	4	2	2	1	1	5	5	0,10	0,10
4860 – 4900	2	1	—	1	1	1	—	—	4	4	2	2	1	1	10	10	0,21	0,21
4910 – 4950	1	2	—	1	—	1	1	—	4	4	2	2	1	1	—	—	—	—
4960 – 5000	1	2	—	1	—	1	1	—	4	4	2	2	1	1	5	5	0,10	0,10
5010 – 5050	1	2	—	1	—	1	1	—	4	4	2	2	1	1	10	10	0,21	0,21
5060 – 5100	2	1	—	1	—	—	1	1	4	4	2	2	1	1	—	—	—	—
5110 – 5150	2	1	—	1	—	—	1	1	4	4	2	2	1	1	5	5	0,10	0,10
5160 – 5200	2	1	—	1	—	—	1	1	4	4	2	2	1	1	10	10	0,21	0,21
5210 – 5250	1	2	—	1	—	—	—	1	5	4	2	2	1	1	—	—	—	—
5260 – 5300	1	2	—	1	—	—	—	1	5	4	2	2	1	1	5	5	0,10	0,10
5310 – 5350	1	2	—	1	—	—	—	1	5	4	2	2	1	1	10	10	0,21	0,21
5360 – 5400	2	1	—	1	—	—	—	—	5	5	2	2	1	1	—	—	—	—
5410 – 5450	2	1	—	1	—	—	—	—	5	5	2	2	1	1	5	5	0,10	0,10
5460 – 5500	2	1	—	1	—	—	—	—	5	5	2	2	1	1	10	10	0,21	0,21

				ТМП 902-09-46.88			АС
Нач.отд	Ширинский		06.88	Колодцы прямоугольные для труб d_y=300÷1600 мм	Стадия	Лист	Листов
Н.контр	Аверин		06.88		РП	44	
Гл.спец.	Дусяцкий		06.88				
Нач.гр.	Аверин		06.88	Продолжение таблицы 15	МЖКХ РСФСР Гипрокоммундортранс г. Москва		
Инж.I кат	Генькенева		06.88				
Исполн.	Генькенев		06.88				

23831-04 48

копировал: [signature]

формат: А3

Таблица 16

Форма таблицы, заполняемой при привязке

№ колодца по профилю	Грунтовые условия	Марка колодца	Полная глубина колодца по профилю H, мм	Размеры колодца в плане, мм: А	Размеры колодца в плане, мм: Б	Высота рабочей части H_p, мм	Высота горловины $h_г$, мм	Расход материалов: монолитный бетон В15, $м^3$	Плита перекрытия: П02	П03	П04	902-09-46.88: П02-1	П03-1	П04-1	Горловина: КЦ0-1	КЦ0-2	КЦ0-4	КЦ-7-3	КЦ-7-9	КЦ-10-3	КЦ-10-6	КЦ-10-9	Тип люка	Стремянка, кг	Сборный железобетон В15, $м^3$	Сборный железобетон В22,5, $м^3$	Монолитный бетон В3,5 (подготовка), $м^3$	Гидроизоляция стен/днища, $м^2$	Примечания
1	2	3	4	5	6	7	8	9	10	11	12	13	14	15	16	17	18	19	20	21	22	23	24	25	26	27	28	29	30
	мокр	ДПЛ-10	3250	1000	1200	1800	1550	2,55	—	1	—	—	—	—	1	—	—	1	1	—	—	—	ЛД	16,16	0,22	0,36	0,12	12,35/2,88	

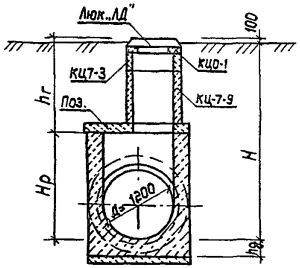

Пример расчета

Исходные данные: колодец линейный; полная глубина заложения по профилю-3,25м; диаметр подводящего и отводящего трубопроводов-1200мм, грунт мокрый; колодец вне проезжей части (нагрузка-1000кгс/$м^2$) диаметр люка-700 мм.

По таблице 2 на листе АС-4 выбираем колодец ДПЛ-10. Его размеры в плане А×Б=1000×1200мм. Hр=1800мм; толщина стен С=250мм; толщина днища $h_д$=300мм; объем монолитного бетона-2,55$м^3$, подготовка-0,26$м^3$, стремянка-18,00кг.

По листу АС-25 для колодца в мокрых грунтах: материал подготовки-бетон В3,5; Гидроизоляция наружных поверхностей стен-12,35$м^2$, днища колодца-2,88$м^2$.

По листу АС-23 определяем марку плиты перекрытия - по 3.

Глубина заложения по профилю складывается из $H_р + h_г = H$; отсюда $h_г = H + 0,1 - H_р = 3,25 + 0,1 - 1,8 = 1,55$ м.

По листам АС-27÷АС-31 определяем тип горловины-I и производим выборку элементов горловины: люк „ЛД"-1шт; КЦ0-1-1шт, КЦ-7-3 — 1шт; КЦ-7-9 — 1шт; П03 — 1шт.

Форма выборки сборных железобетонных изделий смотровых колодцев

Таблица 17

Марка изделия	ГОСТ 8020-80; серия 3.006.1-2.87: П03	КЦ0-1	КЦ-7-3	КЦ-7-9							всего $м^3$
количество шт	1	1	1	1							
Объем сб. железобетона $м^2$: 1шт	0,36	0,02	0,05	0,15							0,58
Объем сб. железобетона $м^2$: всех	0,36	0,02	0,05	0,15							

Количество граф принимается соответственно количеству различных марок изделий.

				ТМП 902-09-46.88			АС
Нач. отд.	Ширинский		06.88	Колодцы прямоугольные для труб $d_у$=300÷1600мм	Стадия	Лист	Листов
Н.контр.	Аверин		06.88		РП	45	
Гл.спец.	Дусицкий		06.88				
Нач.гр.	Аверин		06.88	Привязка колодцев Таблицы 16,17. Пример расчета	МЖКХ РСФСР Гипрокоммундортранс г. Москва		
Инж.I кат.	Геньхенева		06.88				
Исполн.	Геньхенев		06.88				

23831-04 49

копировал: [illegible] Формат: А3

Заделка труб в непросадочных сухих грунтах

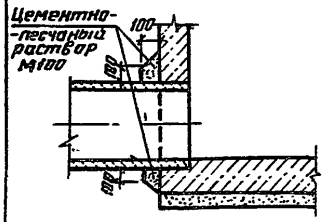

Крепление стремянки

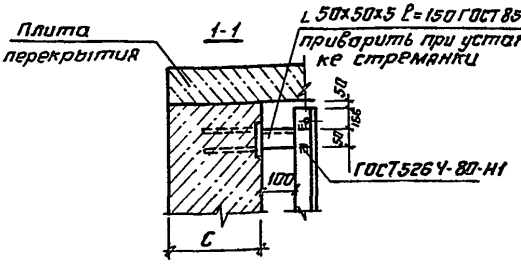

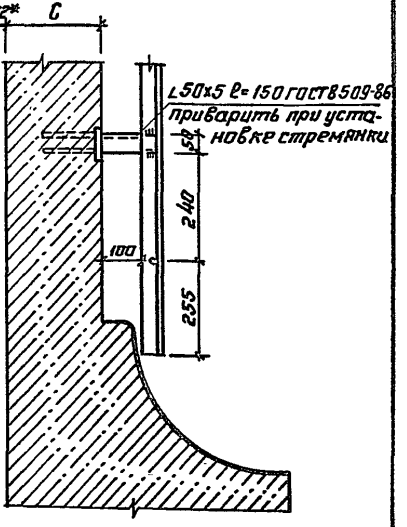

Заделка труб в мокрых грунтах

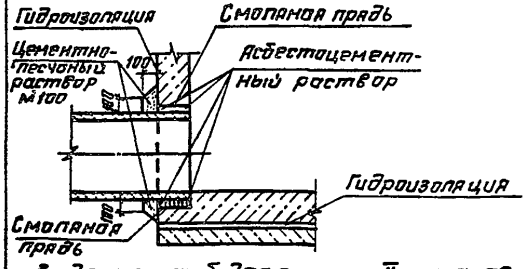

План

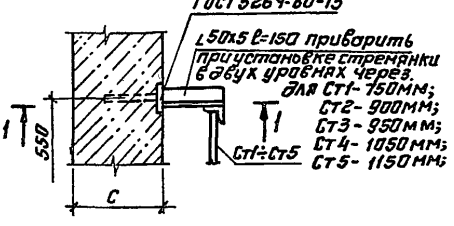

Заделка труб для грунта II типа по просадочности

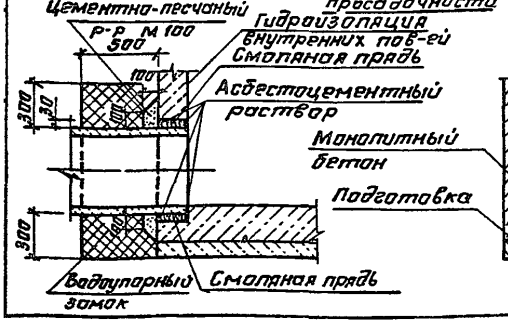

Деталь лотка

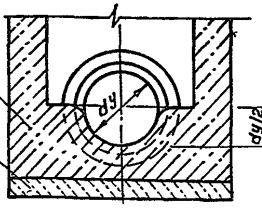

				ТМП 902-09-46.88		АС
Нач.отд	Ширинский		06.88	Колодцы прямоугольные для труб dy=300÷1600мм	Стадия: РП	Лист: 46	Листов:
Н.контр	Аверин		06.88				
Гл.спец	Дусацкий		06.88				
Нач.гр.	Аверин		06.88	Узлы заделки труб, крепления стремянки и устройство лотка колодца.	МЖКХ РСФСР Гипрокоммунстрой г. Москва	
Инж.Ік	Генькенева		06.88			
Испол.	Сачкова		06.88			

Копировал: [illegible] 23831-04 50 формат А3.

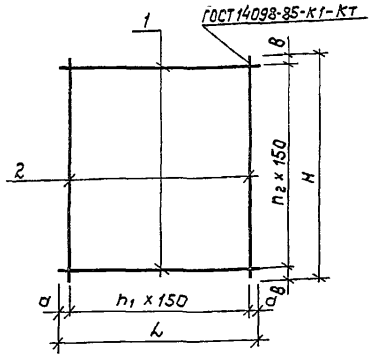

Обозначение	Марка	Размеры, мм				Кол-во, шт		Масса, кг
		L	H	a	в	n_1	n_2	
902-09-46.88 КЖИ.1	С1	1450	1450	50	50	9	9	11,46
902-09-46.88 -01	С2	1450	1650	50	75	9	10	12,82
902-09-46.88 -02	С3	1450	1850	50	25	9	12	14,74
902-09-46.88 -03	С4	1450	2050	50	50	9	13	16.12
902-09-46.88 -04	С5	1650	1650	75	75	10	10	14,34
902-09-46.88 -05	С6	1950	1950	75	75	12	12	20,02

Форм.	Зона	Позиц.	Обозначение	Наименование	Кол-во	Примечания
				Детали		
БЧ		1	902-09-46.88 КЖИ.1.1	А-III-8-ГОСТ 5781-82*ℓ=1450	10	0.57кг
БЧ		2	902-09-46.88 КЖИ.1.2	А-III-8-ГОСТ 5781-82*ℓ=1450	10	0.57кг
				КЖИ.1-01		
				Детали		
БЧ		1	902-09-46.88 КЖИ.1-01.1	А-III-8-ГОСТ 5781-82*ℓ=1450	11	0,57кг
БЧ		2	902-09-46.88 -01.2	А-III-8-ГОСТ 5781-82*ℓ=1650	10	0,65кг
				КЖИ.1-02		
				Детали		
БЧ		1	902-09-46.88 КЖИ.1-02.1	А-III-8-ГОСТ 5781-82*ℓ=1450	13	0.57кг
БЧ		2	902-09-46.88 -02.2	А-III-8-ГОСТ 5781-82*ℓ=1850	10	0,73кг
				КЖИ.1-03		
				Детали		
БЧ		1	902-09-46.88 КЖИ.1-03.1	А-III-8-ГОСТ 5781-82*ℓ=1450	14	0,57кг
БЧ		2	902-09-46.88 -03.2	А-III-8-ГОСТ 5781-82*ℓ=2050	10	0.81кг
				КЖИ.1-04		
				Детали		
БЧ		1	902-09-46.88 КЖИ.1-04.1	А-III-8-ГОСТ 5781-82*ℓ=1650	11	0,65кг
БЧ		2	902-09-46.88 -04.2	А-III-8-ГОСТ 5781-82*ℓ=1650	11	0,65кг
				КЖИ.1-05		
				Детали		
БЧ		1	902-09-46.88 КЖИ.1-05.1	А-III-8-ГОСТ 5781-82*ℓ=1950	13	0,77кг
БЧ		2	902-09-46.88 -05.2	А-III-8-ГОСТ 5781-82*ℓ=1950	13	0,77кг

Формат	Зона	Позиц.	Обозначение	Наименование	Кол-во	Примечания
				Документация		
А4			902-09-46.88 ТУ	Технические условия		
			Переменные данные	для исполнений		
				КЖИ.1		

Нач.отд.	Ширинский		06.88
Н.контр.	Аверин		06.88
Гл.спец.	Дусяцкий		06.88
Рук.гр.	Аверин		06.88
Инж.I кат.	Генькенева		06.88
Исполн.	Генькенев		06.88

ТМП 902-09-46.88 КЖИ.1

Сетка С1÷С6

Стадия	Масса	Масшт.
РП	См.табл.	б/м
Лист	Листов 1	

МЖКХ РСФСР
Гипрокоммунортранс
г. Москва

23831-04 51

Копировал: [signature]

Формат: А3

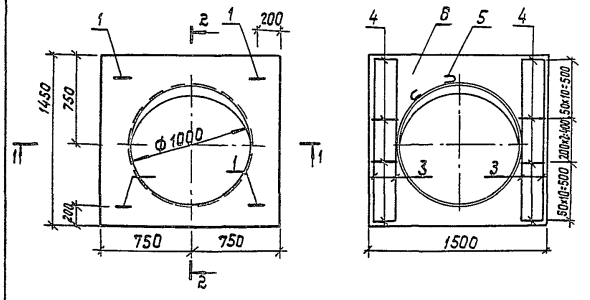

Ведомость деталей

Поз.	Эскиз
4	75, 75, 210, 80
5	50, ф1040

Форм.	Зона	Поз.	Обозначение	Наименование	Кол-во	Примеч.
				Документация		
А4			902-09-46.88 ТУ	Технические условия		
А3			902-09-46.88 КЖ.И.5	Ведомость расхода стали		
				Плита перекрытия ПО2-1		
				Сборочные единицы		
				Изделие закладное		
		1	1.400-9	УП2-1	4	
А3		2	902-09-46.88 КЖИ.6	Сетка арматурная С7	1	
				Детали		
Б4		3	902-09-46.88 КЖИ.2.1	А-III-6-ГОСТ 5781-82* l=1440	4	0.32 кг
Б4		4	902-09-46.88 КЖИ.2.2	А-I-6-ГОСТ 5781-82* l=730	46	0.16 кг
Б4		5	902-09-46.88 КЖИ.2.3	А-I-12-ГОСТ 5781-82* l=3930	2	3.49 кг
				Материалы		
		6		Бетон В 22.5	0,17	м³

Нач.отд.	Ширинский		06.86
Н.контр.	Аверин		06.86
Гл.спец.	Гусацкий		06.86
Нач.гр.	Аверин		06.86
Инж.1кат.	Гриценева		06.86
Исполн.	Гриценев		06.86

ТМП 902-09-46.88 КЖИ2

Плита перекрытия ПО2-1

Стадия	Масса	Масшт.
РП	425	1:25
Лист	Листов 1	

МЖКХ РСФСР Гипрокоммундортранс г. Москва

23831-04 52

Копировал: [illegible] Формат: А3

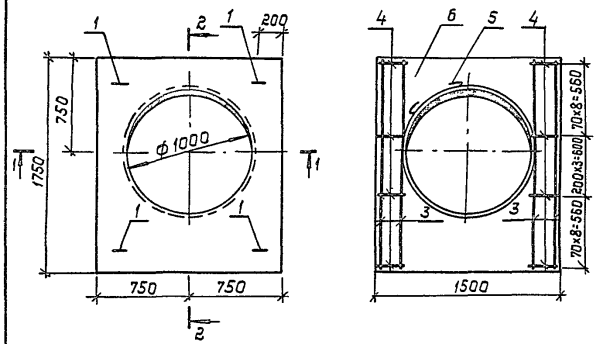

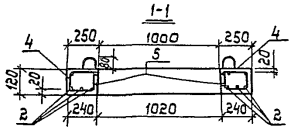

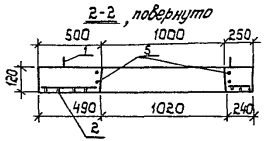

Форм.	Зона	Позиц.	Обозначение		Наименование	Кол во	Примеч.
					Документация		
А4			902-09-46.88	ТУ	Технические условия		
А3			902-09-46.88	КЖ.И.5	Ведомость расхода стали		
					Плита перекрытия ПО3-1		
					Сборочные единицы		
					Изделие закладное		
		1	1.400-9		УП2-1	4	
А3		2	902-09-46.88	КЖИ.6-01	Сетка арматурная С8	1	
					Детали		
Б4		3	902-09-46.88	КЖИ.3.1	А-III-10-ГОСТ 5781-82* L=1740	4	1,07кг
Б4		4	902-09-46.88	КЖИ.3.2	А-I-6-ГОСТ 5781-82* L=810	40	0,18кг
Б4		5	902-09-46.88	КЖИ.3.3	А-I-12-ГОСТ 5781-82* L=3930	2	3,49кг
					Материалы		
		6			Бетон В22,5	0,29	м³

Ведомость деталей

Поз.	Эскиз
4	75, 75, 210, 120
5	510, ф1040

					ТМП 902-09-46.88 КЖИ.3			
					Плита перекрытия ПО3-1	Стадия	Масса	Масшт.
						РП	725	1:25
Нач.отд.	Ширинский			06.88		Лист	Листов 1	
Н.контр	Аверин			06.88		МЖКХ РСФСР Гипрокоммундортранс г. Москва		
Гл.спец.	Дусицкий			06.88				
Нач.гр.	Аверин			06.88				
Инж.Кат	Генькенева			06.88				
Исполн.	Генькенев			06.88				

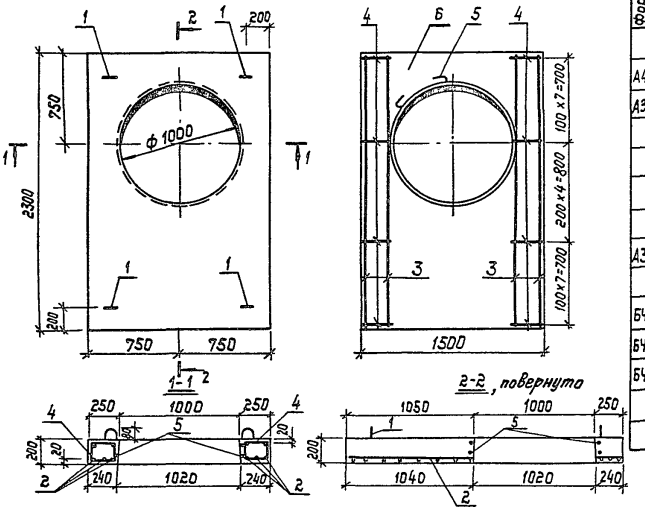

Форм.	Зона	Позиц.	Обозначение	Наименование	Кол-во	Примеч.
				Документация		
А4			902-09-46.88 ТУ	Технические условия		
А3			902-09-46.88 КЖ.И.5	Ведомость расхода стали		
				Плита перекрытия П04-1		
				Сборочные единицы		
				Изделие закладное		
		1	1.400-9	УП2-3	4	
А3		2	902-09-46.88 КЖИ.6-02	Сетка арматурная С9	1	
				Детали		
БЧ		3	902-09-46.88 КЖИ.4.1	А-III-10-ГОСТ5781-82*Е=2290	4	1.41кг
БЧ		4	902-09-46.88 КЖИ.4.2	А-I-6-ГОСТ5781-82*Е=890	38	0.20кг
БЧ		5	902-09-46.88 КЖИ.4.3	А-I-12-ГОСТ5781-82*Е=3930	2	3.49кг
				Материалы		
		6		Бетон В22,5	0,53	$м^3$

Ведомость деталей

Поз.	Эскиз
4	75, 75, 210, 160
5	510, ф1040

Нач.отд.	Ширинский		06.88
Н.контр.	Аверин		06.88
Гл.спец.	Дусяцкий		06.88
Нач.гр.	Аверин		06.88
Инж.I кат.	Генькенева		06.88
Исполн.	Генькенев		06.88

ТМП 902-09-46.88 КЖИ.4

Плита перекрытия П04-1

Стадия	Масса	Масшт.
РП	1325	1:25
Лист	Листов 1	

МЖКХ РСФСР
Гипрокоммундортранс
г. Москва

23831-04 54

копировал: [signature] Формат: А3

Ведомость расхода стали на элемент, кг

Марка элемента	Изделия арматурные										Изделия закладные				Общий расход
	Арматура класса									Всего	Арматура класса			Всего	
	A-III						A-I				A-I				
	ГОСТ 5781-82*						ГОСТ 5781-82*				ГОСТ 5781-82*				
	ф6	ф10	ф14	ф16	ф18	Итого	ф6	ф12	Итого		ф8	ф12	Итого		
П02-1	4,67	—	10,44	—	—	15,11	7,36	6,98	14,34	29,45	1,2	—	1,2	1,2	30,65
П03-1	4,41	4,28	—	16,50	—	25,19	7,20	6,98	14,18	39,37	1,2	—	1,2	1,2	40,57
П04-1	8,47	5,64	—	—	27,48	39,59	7,60	6,98	14,58	54,17	—	3,5	3,5	3,5	57,67

Нач. отд.	Ширинский		06.88
Н. контр.	Аверин		06.88
Гл. спец.	Дусяцкий		06.88
Нач. гр.	Аверин		06.88
Инж. 1кат.	Генькенева		06.88
Исполн.	Генькенев		06.88

ТМП 902-09-46.88 КЖ.И5

Ведомость расхода стали на элемент

Стадия	Лист	Листов
РП		1

МЖКХ РСФСР Гипрокоммунавтотранс г. Москва

23831-04 55

Копировал: Лазед- Формат: А3

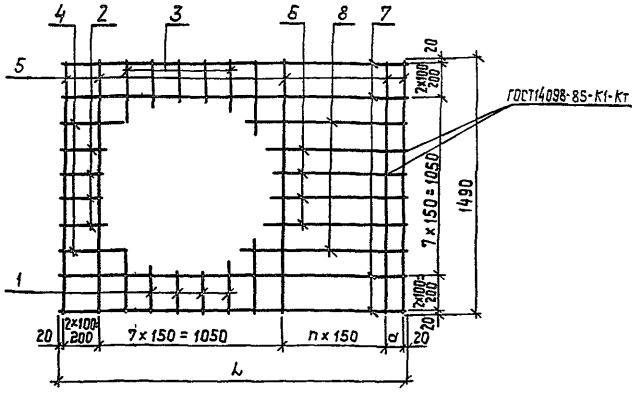

Обозначение	Марка	Размеры, мм		Кол-во, шт	Масса, кг
		L	a	n	
902-09-46.88 КЖ.И.5	С 7	1440	0	1	12,24
902-09-46.88 -01	С 8	1740	0	3	20,81
902-09-46.88 -02	С 9	2290	100	6	29,36

Форм.	Зона	Позиц.	Обозначение	Наименование	Кол-во	Примечания
				Переменные данные для исполнений		
				КЖ.И.6		
				Детали		
Б4		5	902-09-46.88 КЖ.И.6.1	А-III-6-ГОСТ 5781-82* ℓ=1490	5	0,33 кг
Б4		6	902-09-46.88 КЖ.И.6.2	А-III-6-ГОСТ 5781-82* ℓср=250	4	0,06 кг
Б4		7	902-09-46.88 КЖ.И.6.3	А-III-14-ГОСТ 5781-82* ℓ=1440	6	1,74 кг
Б4		8	902-09-46.88 КЖ.И.6.4	А-III-6-ГОСТ 5781-82* ℓ=395	2	0,09 кг
				КЖИ.6-01		
				Детали		
Б4		5	902-09-46.88 КЖ.И.6-01.1	А-III-6-ГОСТ 5781-82* ℓ=1490	7	0,33 кг
Б4		6	902-09-46.88 КЖ.И.6-01.2	А-III-6-ГОСТ 5781-82* ℓср=550	4	0,12 кг
Б4		7	902-09-46.88 КЖ.И.6-01.3	А-III-16-ГОСТ 5781-82* ℓср=1740	6	2,75 кг
Б4		8	902-09-46.88 КЖ.И.6-01.4	А-III-6-ГОСТ 5781-82* ℓ=695	2	0,15 кг
				КЖИ.6-02		
				Детали		
Б4		5	902-09-46.88 КЖ.И.6-02.1	А-III-6-ГОСТ 5781-82* ℓ=1490	11	0,33 кг
Б4		6	902-09-46.88 КЖ.И.6-02.2	А-III-6-ГОСТ 5781-82* ℓср=1100	4	0,24 кг
Б4		7	902-09-46.88 КЖ.И.6-02.3	А-III-18-ГОСТ 5781-82* ℓ=2290	6	4,58 кг
Б4		8	902-09-46.88 КЖ.И.6-02.4	А-III-6-ГОСТ 5781-82* ℓ=1245	2	0,28 кг

Форм.	Зона	Позиц.	Обозначение	Наименование	Кол-во	Примечания
				Документация		
А4			902-09-46.88 ТУ	Технические условия		
				Детали		
Б4		1	902-09-46.88 КЖ.И.6.1	А-III-6-ГОСТ 5781-82* ℓ=265	8	0,06 кг
Б4		2	902-09-46.88 КЖ.И.6.2	А-III-6-ГОСТ 5781-82* ℓ=290	4	0,06 кг
Б4		3	902-09-46.88 КЖ.И.6.3	А-III-6-ГОСТ 5781-82* ℓ=445	4	0,10 кг
Б4		4	902-09-46.88 КЖ.И.6.4	А-III-6-ГОСТ 5781-82* ℓ=440	2	0,10 кг

Нач.отд.	Ширинский		06.88
Н.контр.	Аверин		06.88
Гл.спец.	Дусяцкий		06.88
Нач.гр.	Аверин		06.88
Инж.I кат.	Генькенева		06.88
Исполн.	Генькенев		06.88

ТМП 902-09-46.88 КЖ.И.6

Сетка С7÷С9

Стадия	Масса	Масшт.
РП	См.табл.	б/м
Лист	Листов 1	

МЖКХ РСФСР
Гипрокоммундортранс
г. Москва

23831-04 56

копировал: [illegible] Формат: А3

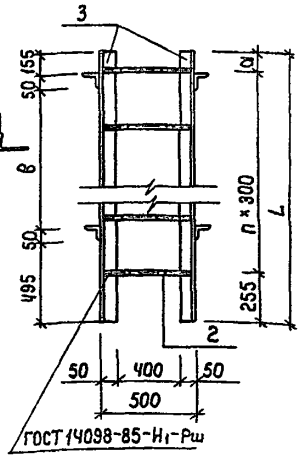

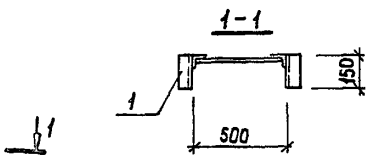

Обозначение	Марка	Размеры, мм			Кол. шт.	Масса, кг
		l	а	в	n	
902-09-46.88 КЖ.И.7	Ст1	1500	45	750	4	18.44
902-09-46.88 -01	Ст2	1650	195	900	4	19.57
902-09-46.88 -02	Ст3	1700	245	950	4	19.95
902-09-46.88 -03	Ст4	1800	45	1050	5	21.67
902-09-46.88 -04	Ст5	1900	145	1150	5	22.43

Формат	Зона	Позиц.	Обозначение	Наименование	Кол.	Прим.
				Детали		
Б4		1	902-09-46.88 КЖ.И.7	Уголок 50×50×5 ГОСТ 8509-86 / ст. 3сп ГОСТ 535-79*		
				l=150	4	0.57кг
			Переменные данные	для исполнений		
				КЖ.И.7		
				Детали		
Б4		2	902-09-46.88 КЖ.И.7.1	А-I-18 ГОСТ 5781-82* l=485	5	0.97кг
Б4		3	902-09-46.88 КЖ.И.7.2	Уголок 50×50×5 ГОСТ 8509-86 / ст. 3сп ГОСТ 535-79*		
				l=1500	2	5.65кг
				КЖ.И.7-01		
				Детали		
Б4		2	902-09-46.88 КЖ.И.7-01.1	А-I-18 ГОСТ 5781-82* l=485	5	0.97кг
Б4		3	902-09-46.88 -01.2	Уголок 50×50×5 ГОСТ 8509-86 / ст. 3сп ГОСТ 535-79*		
				l=1650	2	5.65кг

Формат	Зона	Позиц.	Обозначение	Наименование	Кол.	Прим.
				КЖ.И.7-02		
				Детали		
Б4		2	902-09-46.88 КЖ.И.7-02.1	А-I-18 ГОСТ 5781-82* l=485	5	0.97кг
Б4		3	902-09-46.88 -02.2	Уголок 50×50×5 ГОСТ 8509-86 / ст. 3сп ГОСТ 535-79*		
				l=1700	2	6.11кг
				КЖ.И.7-03		
				Детали		
Б4		2	902-09-46.88 КЖ.И.7-03.1	А-I-18 ГОСТ 5781-82* l=485	6	0.97кг
Б4		3	902-09-46.88 -03.2	Уголок 50×50×5 ГОСТ 8509-86 / ст. 3сп ГОСТ 535-79*		
				l=1800	2	6.78кг
				КЖ.И.7-04		
				Детали		
Б4		2	902-09-46.88 КЖ.И.7-04.1	А-I-18 ГОСТ 5781-82* l=485	6	0.97кг
Б4		3	902-09-46.88 -04.2	Уголок 50×50×5 ГОСТ 8509-86 / ст. 3сп ГОСТ 535-79*		
				l=1900	2	7.16кг

1. Стремянку покрыть антикоррозийным каменноугольным лаком (ГОСТ 1709-75*).
2. Поз. 1 приварить при установке стремянки.

Нач. отд.	Ширинский		05.88
Н. контр.	Аверин		05.88
Гл. спец.	Дусяцкий		05.88
Нач. гр.	Аверин		05.88
Исполн.	Геньеневва		05.88

ТМП 902-09-46.88 КЖ.И.7

Стремянка
Ст 1 ÷ Ст 5

Стадия	Масса	Масшт.
РП	Ст.табл.	1:20
Лист	Листов 1	

МЖКХ РСФСР
Гипрокоммундортранс
г. Москва

Копировал: 23831-04 57 Формат: А3

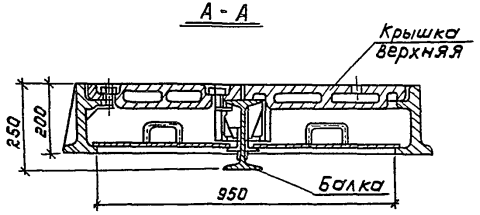

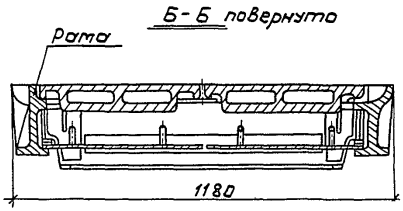

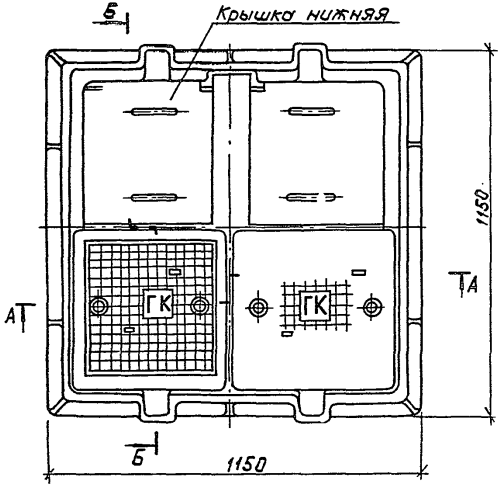

1. При разработке данного чертежа использованы чертежи завода по ремонту башенных кранов Главмосстроя (г. Москва), изготавливающего аналогичные люки для г. Москвы.
2. При расчете люка принята нормативная колесная нагрузка НК-80.

				ТМП 902-09-46.88			К.Ж.И.8
				Люк канализационный 1000×1000, Эскизный чертеж общего вида	Стадия	Масса	Масшт.
Нач.отд.	Ширинский		06.88		РП	613	1:10
Н.контр.	Аверин		06.88				
Гл.спец.	Дусяцкий		06.88		Лист	Листов 1	
Нач.гр.	Аверин		06.88		МЖКХ РСФСР Гипрокоммундортранс г. Москва		
Инж.I кат.	Генькенева		06.88				
Исполн.	Сачкова		06.88				

23831-04 58

копировал: [illegible] формат: А3

Материалы, применяемые для приготовления бетона, должны соответствовать действующим стандартам и требованиям проекта.

Сборные железобетонные изделия приняты из бетона класса В 22,5 по прочности, монолитные бетонные и железобетонные — В15.

Марка бетона по морозостойкости и водонепроницаемости:

Марка бетона по морозостойкости при расчетной зимней температуре наружного воздуха [1] — для конструкций, находящихся в зоне сезонного промерзания				Марка бетона по водонепроницаемости при градиентах напора [2]		
-5°С и выше	от -5°С до -20°С	от -20°С до -40°С	ниже -40°С	до 30	30-50	более 50
F50	F50	F75	F100	W4	W6	W8

1 — расчетная зимняя температура наружного воздуха принимается как средняя температура воздуха наиболее холодной пятидневки.

2 — градиент напора — отношение величины гидростатического напора к толщине конструкции.

Арматура принята классов А-I, А-III.

Для монтажных петель применяется сталь класса А-I марок Вст 3 пс 2 или Вст 3 сп 2.

Арматурные сетки изготавливаются с помощью точечной электросварки в соответствии с ГОСТ 14098-85.

Сварка стержней в сетках производится во всех точках пересечения.

Инв. № подл. | Подпись и дата | Взам. инв. №

Нач. отд.	Ширинский		06.88
Н. контр.	Аверин		06.88
Гл. спец.	Дуецкий		06.88
Нач. гр.	Аверин		06.88

ТМП 902-09-46.88 ТУ

Технические условия

Стадия	Лист	Листов
РП		1

МЖКХ РСФСР Гипрокоммунодортранс г. Москва

gost.e-ecolog.ru