ТИПОВЫЕ МАТЕРИАЛЫ ДЛЯ ПРОЕКТИРОВАНИЯ

902-09-46.88

КАМЕРЫ И КОЛОДЦЫ ДОЖДЕВОЙ КАНАЛИЗАЦИИ

АЛЬБОМ III

КОЛОДЦЫ КРУГЛЫЕ ДЛЯ ТРУБ $d_y = 300 - 1200$ мм

23831-03
ЦЕНА 2-28

gost.e-ecolog.ru

ТИПОВЫЕ МАТЕРИАЛЫ ДЛЯ ПРОЕКТИРОВАНИЯ

902-09-46.88

КАМЕРЫ И КОЛОДЦЫ ДОЖДЕВОЙ КАНАЛИЗАЦИИ

СОСТАВ ПРОЕКТА

Альбом I – Пояснительная записка
Альбом II – Дождеприемные колодцы
Альбом III – Колодцы круглые для труб dy=300-1200 мм
Альбом IV – Колодцы прямоугольные для труб dy=300-1600 мм
Альбом V – Камеры перепадные для труб dy=300-1600 мм
Альбом VI – Строительные изделия для армирования перепадных камер.

АЛЬБОМ III

Разработаны проектным институтом „Гипрокоммундортранс" МЖКХ РСФСР

Главный инженер института В. И. Макаров
Главный инженер проекта Л. Н. Львов

Утвержден и введен в действие министерством жилищно-коммунального хозяйства РСФСР
Приказ № 70 от 20.03. 1989 г.

© ЦИТП Госстроя СССР, 1989

Обозначение	Наименование	Стр.
Архитектурно – строительные решения		
АС-1	Колодцы линейные для труб d_y = 300-600мм	
	Таблицы 1, 2.	3
АС-2	Колодцы линейные для труб d_y = 800-1200мм.	
	Таблицы 3, 4.	4
АС-3	Колодцы поворотные для труб d_y = 300-600мм.	
	Таблицы 5, 6.	5
АС-4	Колодцы поворотные для труб d_y = 800-1000мм.	
	Таблицы 7, 8.	6
АС-5	Колодцы поворотные. Углы поворота и рекомендуемые радиусы. Таблица 9.	7
АС-6	Колодцы узловые с одним присоединением для труб d_y = 300-600мм. Таблицы 10, 11.	8
АС-7	Колодцы узловые с одним присоединением для труб d_y = 800-1200мм. Таблицы 12, 13.	9
АС-8	Колодцы узловые с двумя присоединениями для труб d_y = 300-600мм. Таблицы 14, 15.	10
АС-9	Колодцы узловые с двумя присоединениями для труб d_y = 800-1200мм.	11
АС-10	Колодцы узловые с двумя присоединениями для труб d_y = 800-1200мм. Таблицы 16, 17.	12
АС-11	Дополнительные мероприятия.	13
АС-12	Дополнительные мероприятия. Таблица 18.	14
АС-13	Конструкция горловины d = 700 мм.	15
АС-14	Горловина d = 700мм. Таблица 19.	16
АС-15	Продолжение таблицы 19.	17
АС-16	Продолжение таблицы 19.	18
АС-17	Продолжение таблицы 19.	19
АС-18	Конструкция горловины d = 1000мм.	20
АС-19	Горловина d = 1000мм. Таблица 20.	21
АС-20	Продолжение таблицы 20.	22
АС-21	Продолжение таблицы 20.	23
АС-22	Продолжение таблицы 20.	24
АС-23	Привязка колодцев. Таблицы 21, 22.	
	Пример расчета.	25
АС-24	Узлы заделки труб, крепления стремянки и устройства лотка колодца.	26
Строительные изделия		
К.Ж.И. 1	Стремянка Ст 1.	27
К.Ж.И.2	Люк канализационный 1000×1000мм.	
	Эскизный чертеж общего вида.	28

Условные обозначения марок колодцев

ДКСЛ-1 — Дождевой, круглый, сборный, линейный, порядковый номер-1.

ДКСП-1 — Дождевой, круглый, сборный, поворотный, порядковый номер-1.

ДКСУ1-1 — Дождевой, круглый, узловой, с одним присоединением, порядковый номер-1.

ДКСУ2-1 — Дождевой, круглый, узловой, с двумя присоединениями, порядковый номер-1.

1 - 1

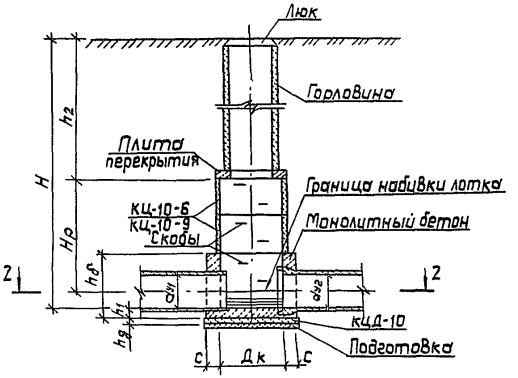

2 - 2

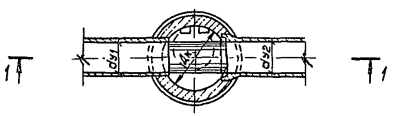

Размеры в мм. Таблица 1

Марка колодца	Диаметр колодца Дк	Диаметр трубы подводящей dy1	Диаметр трубы отводящей dy2	Высота рабочей части Hр	Высота монол. части hб	h_1	Толщина днища hg	c
ДКСЛ-1	1000	300	300	1800	800	50	100	200
ДКСЛ-2		400	400	1800	925	125	100	200
ДКСЛ-3		500	500	1800	995	145	100	200
ДКСЛ-4		600	600	1800	1345	145	100	200

Таблица 2

Марка колодца	сборные ж.б элементы (ГОСТ 8020-80), шт			Сб.ж.б. В15, м³	Монол. бетон В15, м³	Скобы, шт.	Подготовка, м³
	КЦД-10	КЦ-10-6	КЦ-10-9				
ДКСЛ-1	1	2	—	0,50	0,70	6	0,18
ДКСЛ-2	1	2	—	0,50	0,81	6	0,18
ДКСЛ-3	1	2	—	0,50	0,84	6	0,18
ДКСЛ-4	1	—	1	0,42	1,06	6	0,18

1. Заглубление плиты днища не должно превышать 7,0 м.
2. Конструкция и набор элементов устройства горловины даны на листах АС-13÷АС-22.
3. Дополнительные мероприятия и материал подготовки даны на листах АС-11÷АС-12

				ТМП 902-09-46.88			АС
Нач.отд.	Ширинский		06.88	Колодцы круглые для труб dy=300÷1200мм	Стадия	Лист	Листов
Н.контр.	Аверин		06.88		РП	1	24
Гл.спец.	Дусяцкий		06.88				
Нач.гр.	Аверин		06.88	Колодцы линейные для труб d=300÷600мм	МЖКХ РСФСР Гипрокоммундортранс г. Москва		
Нн.ж.I кат.	Генькенева		06.88				
Исполн.	Сачкова		06.88	Таблицы 1, 2			

23831-03 4 копировал: формат: А3

1 - 1

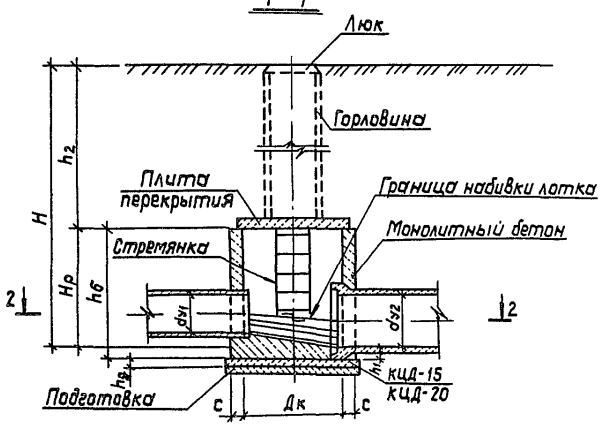

2 - 2

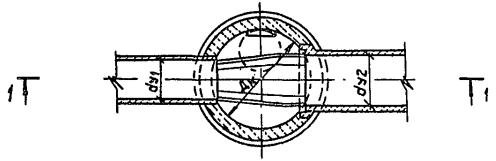

Размеры в мм Таблица 3

Марка колодца	Диаметр колодца Дк	Диаметр трубы подводящей $d_{у1}$	Диаметр трубы отводящей $d_{у2}$	Высота рабочей части Hр	Высота монол. части hб	h_1	Толщина днища $h_д$	С
ДКСЛ-5	1500	600	800	1800	1985	185	120	200
ДКСЛ-6		800		1800	1985	185	120	200
ДКСЛ-7			1000	1800	2025	225	120	200
ДКСЛ-8		1000		1800	2025	225	120	200
ДКСЛ-9	2000		1200	1800	2045	245	120	250
ДКСЛ-10		1200		1800	2045	245	120	250

Таблица 4

Марка колодца	Сборные ж.б.элементы (ГОСТ 8020-80), шт. КЦД-15	КЦД-20	Сборный железобетон В15, $м^3$	Монол. бетон В15, $м^3$	Стремянка Закл. дет., кг	Подготовка, $м^3$
ДКСЛ-5	1	—	0,38	2,73	18,96 / 2,40	0,31
ДКСЛ-6	1	—	0,38	2,48	18,96 / 2,40	0,31
ДКСЛ-7	1	—	0,38	2,68	18,96 / 2,40	0,31
ДКСЛ-8	1	—	0,38	2,40	18,96 / 2,40	0,31
ДКСЛ-9	—	1	0,59	5,03	18,96 / 2,40	0,49
ДКСЛ-10	—	1	0,59	4,62	18,96 / 2,40	0,49

1. Заглубление плиты днища не должно превышать 7,0 м.
2. Конструкция и набор элементов устройства горловины даны на листах АС-13 ÷ АС-22.
3. Дополнительные мероприятия и материал подготовки даны на листах АС-11 ÷ АС-12

ТМП 902-09-46.88 АС

				Колодцы круглые для труб dу=300÷1200 мм	Стадия	Лист	Листов
Нач.отд.	Ширинский		06.88		РП	2	
Н.контр.	Аверин		06.88				
Гл.спец.	Дусяцкий		06.88				
Нач.груп.	Аверин		06.88	Колодцы линейные для труб d=800÷1200 мм Таблицы 3,4	МЖКХ РСФСР Гипрокоммундортранс г. Москва		
Инж.Ткат.	Генькенева		06.88				
Исполн.	Сачкова		06.88				

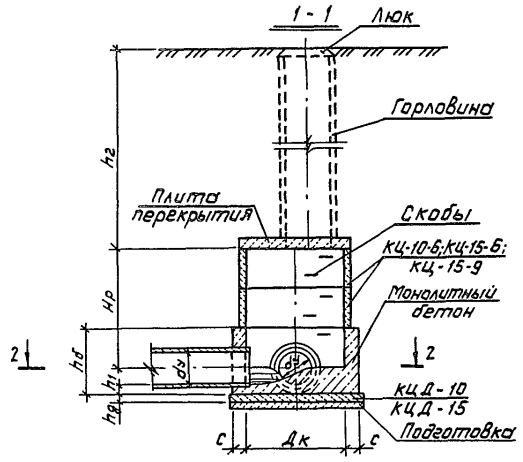

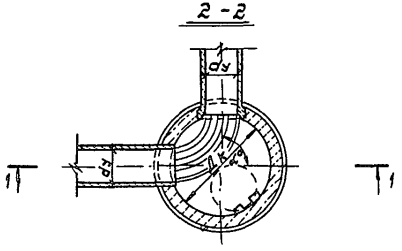

Таблица 5

Марка колодца	Диаметр колодца Дк, мм	Диаметр трубы dy, мм	Угол поворота α, град.	Высота рабочей части Hр, мм	Высота монолит. части hб, мм	h_1, мм	Толщина днища hд, мм	c, мм
ДКСП-1	1000	300	15-90	1800	800	50	100	200
ДКСП-2	1500	400		1800	925	125	120	200
ДКСП-3		500		1800	995	145	120	200
ДКСП-4		600		1800	1345	145	120	200

Таблица 6

Марка колодца	Сборные ж.б. элементы (ГОСТ 8020-80), шт					Сборный ж.б. В15, м³	Монол. бетон В15, м³	Скобы, шт.	Подготовка, м³
	КЦД-10	КЦД-15	КЦ-10-6	КЦ-15-6	КЦ-15-9				
ДКСП-1	1	—	2	—	—	0,50	0,71	6	0,18
ДКСП-2	—	1	—	2	—	0,91	1,40	6	0,31
ДКСП-3	—	1	—	2	—	0,91	1,52	6	0,31
ДКСП-4	—	1	—	—	1	0,78	1,93	6	0,31

1. Заглубление плиты днища не должно превышать 7,0 м.
2. Конструкция и набор элементов устройства горловины даны на листах АС-13 ÷ АС-22.
3. Дополнительные мероприятия и материал подготовки даны на листах АС-11–АС-12.

				ТМП 902-09-46.88 АС			
Нач.отд.	Ширинский	[signature]	06.88	Колодцы круглые для труб dy = 300 ÷ 1200 мм	Стадия	Лист	Листов
Н.контр.	Аверин	[signature]	06.88		РП	3	
Гл.спец.	Дусяцкий	[signature]	06.88				
Нач.гр.	Аверин	[signature]	06.88	Колодцы поворотные для труб d = 300 ÷ 600 мм. Таблицы 5,6	МЖКХ РСФСР Гипрокоммандортранс г. Москва		
Инж I кат	Генькенева	[signature]	06.88				
Исполн.	Сачкова	[signature]	06.88				

копировал: [signature] 23831-03 6 формат: А3

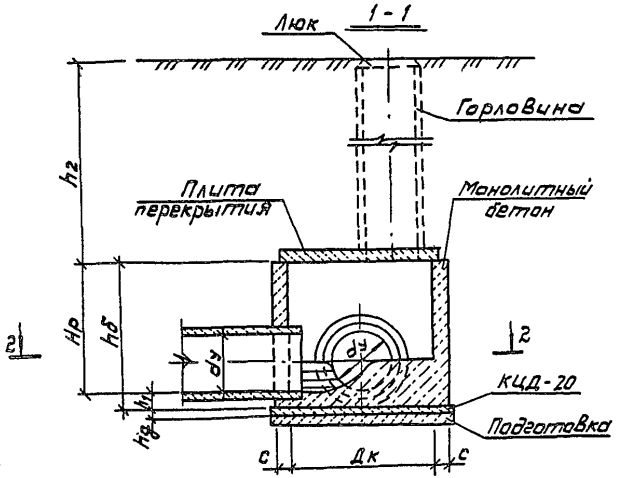

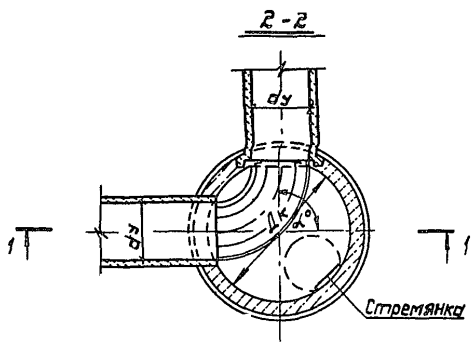

Таблица 7

Марка колодца	Диаметр колодца Дк, мм	Диаметр трубы dу, мм	Угол поворота α, град	Высота рабочей части Hр, мм	Высота монол. части hд, мм	h1, мм	Толщина днища hд, мм	c, мм
ДКСП-5	2000	800	15-90	1800	1985	185	120	200
ДКСП-6		1000		1800	2025	225	120	200

Таблица 8

Марка колодца	сб.ж.б.эл-ты (ГОСТ 8020-80)шт КЦ.Д-20	Сборный ж.б. В15, м³	Монолит. бетон В15, м³	Стремянка, закл. дет. кг	Подготовка м³
ДКСП-5	1	0,59	3,97	18,96 / 2,40	0,49
ДКСП-6	1	0,59	4,01	18,96 / 2,40	0,49

1. Заглубление плиты днища не должно превышать 7,0 м.
2. Конструкция и набор элементов устройства горловины даны на листах АС-13 ÷ АС-22.
3. Дополнительные мероприятия и материал подготовки даны на листах АС-11 ÷ АС-12

				ТМП 902-09-46.88			АС
Нач.отд.	Ширинский		06.88	Колодцы круглые для труб dу=300÷1200 мм	Стадия	Лист	Листов
Н.контр.	Аверин		06.88		РП	4	
Гл.спец.	Дусяцкий		06.88				
Нач.гр.	Аверин		06.88	Колодцы поворотные для труб d=800÷1000 мм. Таблицы 7, 8	Минжилкомхоз РСФСР Гипрокоммундортранс г. Москва		
Нач.1 кат.	Геньеккенева		06.88				
Исполн.	Сачкова		06.88				

Колодцы поворотные

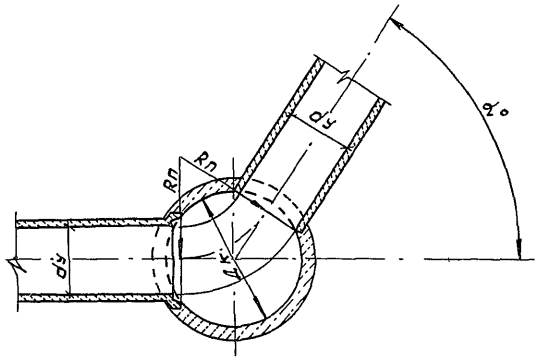

Углы поворота и рекомендуемые радиусы. Таблица 9

Марка колодца	Диаметр колодца Дк, мм	Диаметр трубы dу, мм	Угол поворота α, град	Радиус поворота Rп		
				1,0 dу	1,5 dу	2,0 dу
ДКСП-1	1000	300	15-80	—	—	600
			81-90	—	450	—
ДКСП-2	1500	400	15-90	—	—	800
ДКСП-3		500	15-70	—	—	1000
			71-90	—	750	—
ДКСП-4		600	15-60	—	—	1200
			61-80	—	900	—
			81-90	600	—	—
ДКСП-5	2000	800	15-60	—	—	1600
			61-80	—	1200	—
			81-90	800	—	—
ДКСП-6		1000	15-40	—	—	2000
			41-60	—	1500	—

				ТМП 902-09-46.88			АС
Нач.отд.	Ширинский		06.88	Колодцы круглые для труб dу = 300÷1200мм	Стадия	Лист	Листов
Н.контр.	Аверин		06.88		РП	5	
Гл.спец.	Дусяцкий		06.88				
Нач.гр.	Аверин		06.88	Колодцы поворотные. Углы поворота и рекомендуемые радиусы. Таблица 9.	МЖКХ РСФСР. Гипрокоммундортранс г. Москва		
Инж.1кат	Генькенева		06.88				
Исполн.	Сачкова		06.88				

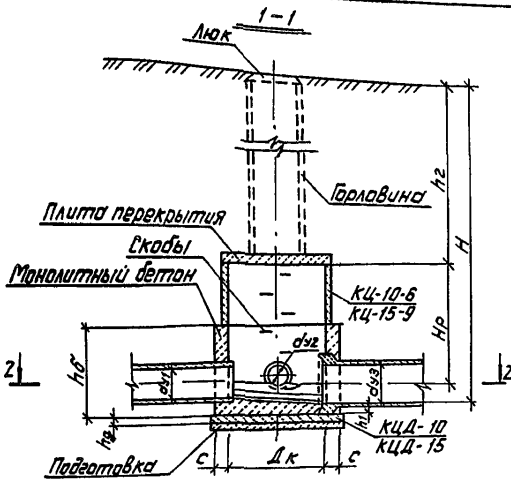

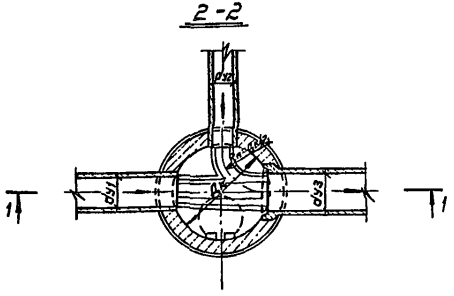

Размеры в мм

Таблица 10

Марка колодца	Диаметр колодца Дк	Диаметр трубы: подводящей $d_{у1}$	Диаметр трубы: присоединяемой $d_{у2}$	Диаметр трубы: отводящей $d_{у3}$	Высота рабочей части Hр	Высота монолит. части hб	h_1	Толщина днища hд	С
ДКСУ1-1	1000	300	300	400	1800	925	125	100	200
ДКСУ1-2		400		500	1800	995	145	100	200
ДКСУ1-3	1500		400	600	1800	1345	145	120	200
ДКСУ1-4		500	300		1800	1345	145	120	200
ДКСУ1-5			400		1800	1345	145	120	200

Таблица 11

Марка колодца	Сборные ж.б. элементы (ГОСТ 8020-80), шт: КЦД-10	КЦД-15	КЦ-10-6	КЦ-15-9	Сборный ж.б. В15 $м^3$	Монолит. бетон В15, $м^3$	Скобы, шт	Подготовка, $м^3$
ДКСУ1-1	1	—	2	—	0,50	0,84	6	0,18
ДКСУ1-2	1	—	2	—	0,50	0,88	6	0,18
ДКСУ1-3	—	1	—	1	0,78	1,97	6	0,31
ДКСУ1-4	—	1	—	1	0,78	1,92	6	0,31
ДКСУ1-5	—	1	—	1	0,78	1,88	6	0,31

1. Заглубление плиты, днища не должно превышать 7,0 м.
2. Конструкция и набор элементов устройства горловины даны на листах АС-13 ÷ АС-22.
3. Дополнительные мероприятия и материал подготовки даны на листах АС-11 ÷ АС-12.

				ТМП 902-09-46.88 АС			
Нач. отд.	Ширинский		06.88	Колодцы круглые для труб dу = 300 ÷ 1200 мм.	Стадия	Лист	Листов
Н. контр.	Аверин		06.88		РП	6	
Гл. спец.	Дусяцкий		06.88				
Нач. гр.	Аверин		06.88	Колодцы, узловые с одним присоединением для труб d = 300 ÷ 600 мм. Таблицы 10, 11	МЖКХ РСФСР Гипрокоммундортранс г. Москва		
Инж. I кат.	Генькенева		06.88				
Исполн.	Сачкова		06.88				

копировал: [подпись] - 23831-03 9 формат: А3

Размеры в мм Таблица 12

Марка колодца	Диаметр колодца Дк	Диаметр трубы подводящей dу1	Диаметр трубы присоединяемой dу2	Диаметр трубы отводящей dу3	Высота рабочей части Нр	Высота конкл. части hб	h1	Толщина днища hд	С
ДКСУ1-6	2000	600	300	800	1800	1985	185	120	200
ДКСУ1-7			400		1800	1985	185	120	200
ДКСУ1-8			500		1800	1985	185	120	200
ДКСУ1-9		800	300	1000	1800	2025	225	120	200
ДКСУ1-10			400		1800	2025	225	120	200
ДКСУ1-11			500		1800	2025	225	120	200
ДКСУ1-12		1000	300	1200	1800	2045	245	120	250
ДКСУ1-13			400		1800	2045	245	120	250
ДКСУ1-14			500		1800	2045	245	120	250
ДКСУ1-15		1200	300		1800	2045	245	120	250

Таблица 13

Марка колодца	Сб.ж.б.эл-ты гос.ведомств. изд. КЦД-20	Сб.ж.б. В 15, м³	Монолитн. бетон В15, м³	Стремянки закл. дет. кг	Подготовка, м³
ДКСУ1-6	1	0,59	4,07	18,96 / 2,40	0,49
ДКСУ1-7	1	0,59	4,04	18,96 / 2,40	0,49
ДКСУ1-8	1	0,59	4,00	18,96 / 2,40	0,49
ДКСУ1-9	1	0,59	4,20	18,96 / 2,40	0,49
ДКСУ1-10	1	0,59	4,15	18,96 / 2,40	0,49
ДКСУ1-11	1	0,59	4,11	18,96 / 2,40	0,49
ДКСУ1-12	1	0,59	4,76	18,96 / 2,40	0,49
ДКСУ1-13	1	0,59	4,72	18,96 / 2,40	0,49
ДКСУ1-14	1	0,59	4,68	18,96 / 2,40	0,49
ДКСУ1-15	1	0,59	4,31	18,96 / 2,40	0,49

1. Заглубление плиты днища не должно превышать 7,0 м
2. Конструкция и набор элементов устройства горловины даны на листах АС-13÷АС-22
3. Дополнительные мероприятия и материал подготовки даны на листах АС-11÷АС-12

1 - 1

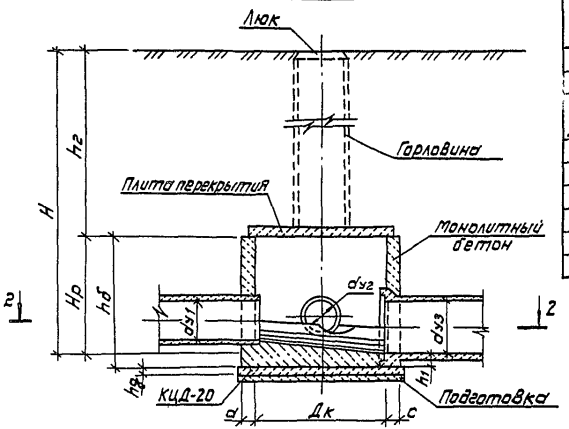

2 - 2

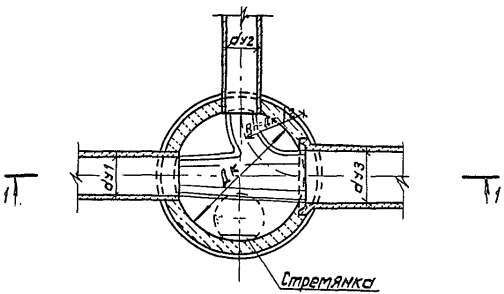

					ТМП 902-09-46.88			АС
Нач.отд.	Ширинский		06.88	Колодцы круглые для труб dу = 300÷1200 мм		Стадия	Лист	Листов
Н.контр.	Аверин		06.88			РП	7	
Гл.спец.	Дуськицкий		06.88					
Нач.гр.	Аверин		06.88	Колодцы узловые с одним присоединением для труб d = 800÷1200 мм		МЖКХ РСФСР Гипрокоммунстрой г. Москва		
Инж.Iкат.	Генькеева		06.88	Таблицы	Гр. 73			
Исполн.	Сачкова		06.88					

Копировал: Формат: А3

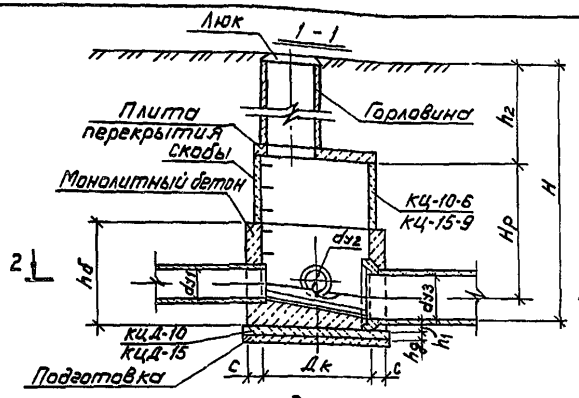

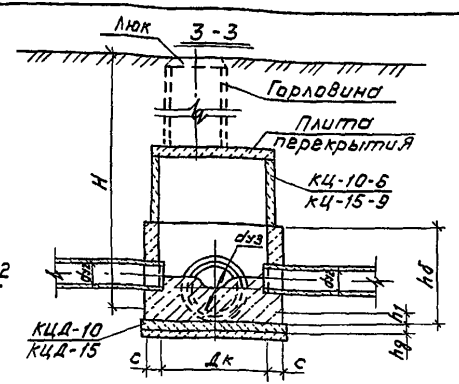

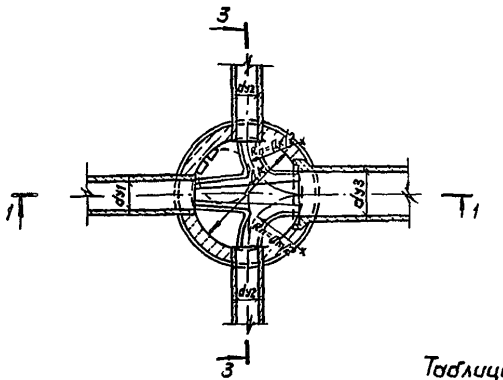

Размеры в мм

Таблица 14

Марка колодца	Диаметр колодца Дк	Диаметр трубы: подводящей dу1	Диаметр трубы: присоединяемой dу2	Диаметр трубы: отводящей dу3	Высота рабочей части Hр	Высота монолитной части hб	h1	Толщина днища hд	c
ДКСУ2-1	1000	300	300	500	1800	995	145	100	200
ДКСУ2-2	1500	400	300	600	1800	1345	145	120	200

1. Заглубление плиты днища не должно превышать 7.0 м.
2. Конструкция и набор элементов устройства горловины даны на листах АС-13 ÷ АС-22.
3. Дополнительные мероприятия и материал подготовки даны на листах АС-11 ÷ АС-12

Таблица 15

Марка колодца	Сборные ж.б. эл-ты (ГОСТ 8020-80) шт: КЦД-10	КЦД-15	КЦ-10-6	КЦ-15-9	Сборный железобетон В15, м³	Монол. бетон В15, м³	Скобы, шт	Подготовка, м³
ДКСУ2-1	1	—	2	—	0.50	0,91	6	0,18
ДКСУ2-2	—	1	—	1	0,78	2.00	6	0,31

ТМП 902-09-46.88 АС

Нач.отд.	Ширинский		06.88	Колодцы круглые для труб dу = 300÷1200 мм
Н.контр.	Аверин		06.88	
Гл.спец.	Дусяцкий		06.88	
Нач.гр.	Аверин		06.88	Колодцы узловые с двумя присоединениями для труб d=300÷600 мм. Таблицы 14,15
Инж.1кат.	Геньекенева		06.88	
Исполн.	Сачкова		06.88	

Стадия	Лист	Листов
РП	8	

МЖКХ РСФСР
Гипрокоммунтрансдортранс г. Москва

Копировал: Ларц — 23831-03 11 Формат: А3

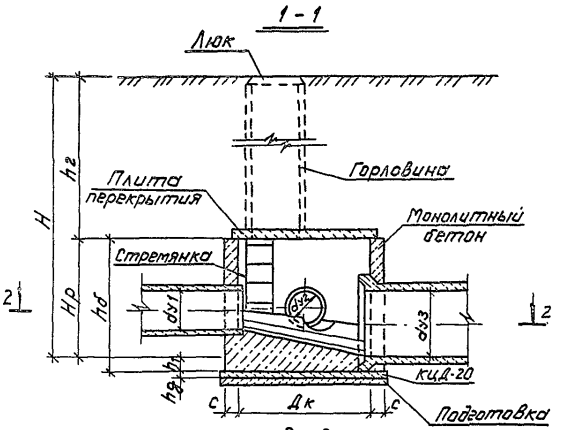

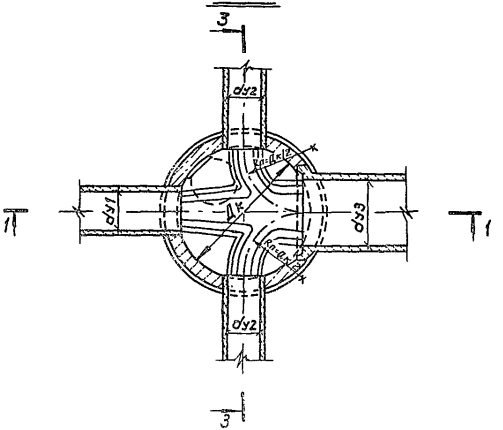

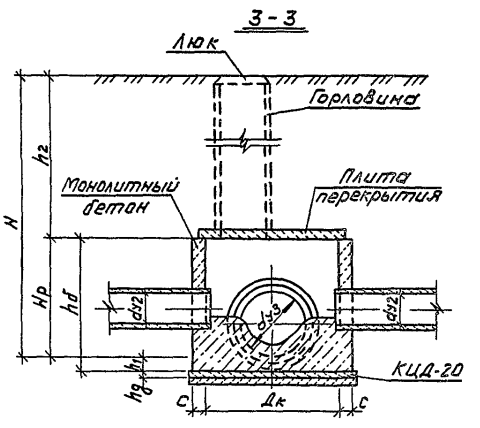

1. Заглубление плиты днища не должно превышать 7,0 м.
2. Конструкция и набор элементов устройства горловины даны на листах АС-13 ÷ АС-22.
3. Дополнительные мероприятия и материал подготовки даны на листах АС-11 ÷ АС-12.

				ТМП902-09-46.88		АС	
Нач.отд.	Ширинский		06.88	Колодцы круглые для труб dу = 300 ÷ 1200мм	Стадия	Лист	Листов
Н.контр.	Аверин		06.88		РП	9	
Гл.спец.	Лукьяцкий		06.88				
Нач.гр.	Аверин		06.88	Колодцы узловые с двумя присоединениями dу = 800 ÷ 1200 мм.	МЖКХ РСФСР Гипрокоммундортранс г. Москва		
Инж.-техн.	Тенькенева		06.88				
Исполн.	Сачкова		06.88				

Копировал: Фёдорова 23831-03 12 Формат: А3

Размеры в мм

Таблица 16

Марка колодца	Диаметр колодца Дк	Диаметр трубы: подводящей dy_1	Диаметр трубы: присоединяющ. dy_2	Диаметр трубы: отводящей dy_3	Высота рабочей части Hр	Высота монол. части hб	h_1	Толщина днища hд	c
ДКСУ2-3	2000	400	400	800	1800	1985	185	120	200
ДКСУ2-4		500	300		1800	1985	185	120	200
ДКСУ2-5			400		1800	1985	185	120	200
ДКСУ2-6			500	1000	1800	2025	225	120	200
ДКСУ2-7		600	300		1800	2025	225	120	200
ДКСУ2-8			400		1800	2025	225	120	200
ДКСУ2-9			500		1800	2025	225	120	200
ДКСУ2-10		800	300		1800	2025	225	120	200
ДКСУ2-11			400		1800	2025	225	120	200
ДКСУ2-12			500		1800	2025	225	120	200
ДКСУ2-13		1000	300		1800	2025	225	120	200
ДКСУ2-14				1200	1800	2045	245	120	250
ДКСУ2-15		1200			1800	2045	245	120	250

Таблица 17

Марка колодца	Сборн. ж.б. эл-ты шт (ГОСТ8020-80) КЦД-20	Сборный железобетон, m^3	Монолитный бетон В15, m^3	Стремянка кг / Закл. дет.	Подготовка m^3
ДКСУ2-3	1	0,59	4,26	18.00 / 2.10	0.49
ДКСУ2-4	1	0,59	4,20	18.00 / 2.10	0,49
ДКСУ2-5	1	0,59	4,12	18.00 / 2.10	0.49
ДКСУ2-6	1	0,59	4,50	18.00 / 2.10	0,49
ДКСУ2-7	1	0,59	4,51	18.00 / 2.10	0,49
ДКСУ2-8	1	0,59	4,43	18.00 / 2.10	0,49
ДКСУ2-9	1	0,59	4,34	18.00 / 2.10	0,49
ДКСУ2-10	1	0,59	4,16	18.00 / 2.10	0,49
ДКСУ2-11	1	0,59	4,08	18.00 / 2.10	0,49
ДКСУ2-12	1	0,59	4,00	18.00 / 2.10	0.49
ДКСУ2-13	1	0,59	3,77	18.00 / 2.10	0,49
ДКСУ2-14	1	0,59	4,72	18.00 / 2.10	0,49
ДКСУ2-15	1	0,59	4,28	18.00 / 2.10	0,49

				ТМП 902-09-46.88 АС			
Нач.отд.	Щиринский	[signature]	06.88	Колодцы круглые для труб dy = 300 ÷ 1200 мм	Стадия	Лист	Листов
Н.контр	Аверин	[signature]	06.88		РП	10	
Гл.спец.	Дусяцкий	[signature]	06.88				
Нач.гр.	Аверин	[signature]	06.88	Колодцы узловые с двумя присоединениями для труб dy = 800 ÷ 1200 мм. Таблицы 16.17	МЖКХ РСФСР Гипрокоммундортранс г. Москва		
Инж.I кат.	Генькенева	[signature]	06.88				
Исполн.	Сачкова	[signature]	06.88				

копировал: [signature] 23831-03 13 формат: А3

Колодец для непросадочных сухих грунтов

1-1

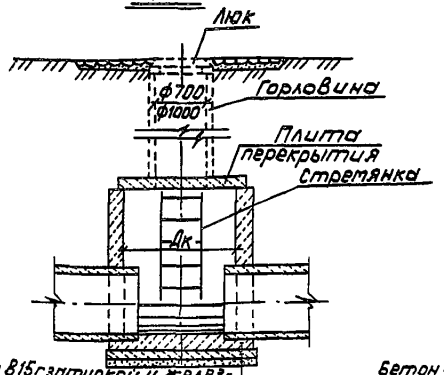

Бетон В15 с затиркой и железнением поверхности лотка
Плита днища КЦД
Песчаная подготовка - 100мм

Колодец для мокрых грунтов

1-1

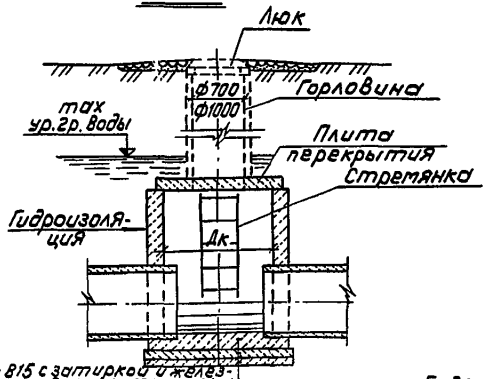

Бетон В15 с затиркой и железнением поверхности лотка
Плита днища КЦД на цементно-песчаном растворе δ=20мм
Гидроизоляция δ = 10мм
Бетон В3,5 - 100 мм

Колодец для грунта II типа по просадочности

2-2

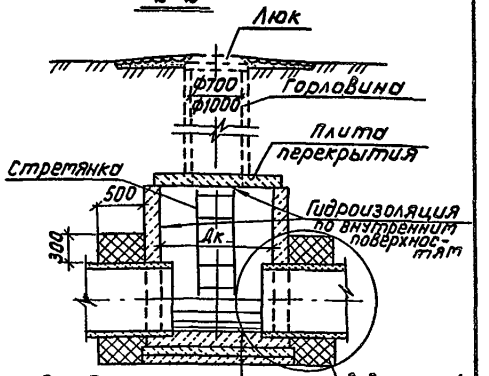

Гидроизоляция
Бетон В15 с затиркой и железнением поверхности лотка
Плита днища КЦД на цементно-песчаном растворе δ=20мм
Бетон В3,5 - 100 мм
Уплотненный грунт

Водоупорный замок из плотно уложенной перемятой глины, смешанной с битумными или дегтевыми материалами.

План колодца

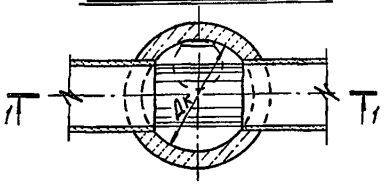

Гидроизоляция горловины в м² на 1п.м.

Грунтовые условия	Диаметр горловины d, мм	
	700	1000
Грунт мокрый	2,64	3,64
Грунт II типа по просадочности	2.20	3.14

а-а

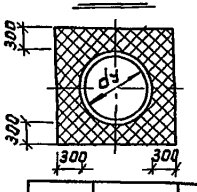

План колодца

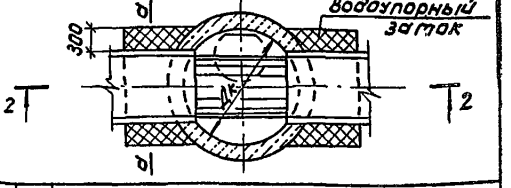

1. Детали устройства колодца даны на листе АС-24.
2. Все сборные элементы устанавливаются на цементно-песчаном растворе М100.
3. Основные положения по уплотнению и подготовке основания, а также по устройству гидроизоляции и водоупорного затвора указаны в пояснительной записке.

ТМП 902-09-46.88 АС

Нач.отд.	Ширинский		06.88
Н.контр.	Аверин		06.88
Гл.спец.	Дусяцкий		06.88
Нач.гр.	Аверин		06.88
Инж.1 кат.	Генькенева		06.88
Исполн.	Сачкова		06.88

Колодцы круглые для труб dy = 300÷1200 мм

Дополнительные мероприятия.

Стадия	Лист	Листов
РП	11	

МЖКХ РСФСР Гипрокоммунавтотранс г. Москва

Копировал: 23831-03 14 Формат: А3

Таблица 18

Схемы присоединения	Марка колодца	Мокрый грунт: гидроизоляция днища, м²	Мокрый грунт: гидроизоляция стен, м²	Грунт II типа по просадочности: гидроизоляция, м²	Грунт II типа по просадочности: водоупорный затвор, м³	Грунт II типа по просадочности: уплотненный грунт, м²
Колодцы линейные	ДКСЛ-1	1,77	9,40	6,94	0,80	1,77
	ДКСЛ-2	1,77	9,76	6,87	1,02	1,77
	ДКСЛ-3	1,77	9,80	6,82	1,18	1,77
	ДКСЛ-4	1,77	10,04	6,77	1,34	1,77
	ДКСЛ-5	3,14	14,16	9,54	1,53	3,14
	ДКСЛ-6	3,14	13,84	9,70	1,72	3,14
	ДКСЛ-7	3,14	13,68	8,88	1,92	3,14
	ДКСЛ-8	3,14	13,27	9,00	2,12	3,14
	ДКСЛ-9	4,91	18,87	13,01	2,31	4,91
	ДКСЛ-10	4,91	18,42	13,22	2,50	4,91
Колодцы поворотные	ДКСП-1	1,77	9,40	6,93	0,80	1,77
	ДКСП-2	3,14	14,69	11,72	1,02	3,14
	ДКСП-3	3,14	15,02	11,77	1,18	3,14
	ДКСП-4	3,14	15,31	11,86	1,34	3,14
	ДКСП-5	4,91	19,67	15,11	1,72	4,91
	ДКСП-6	4,91	18,26	14,72	2,12	4,91
Колодцы узловые с одним присоединением	ДКСУ1-1	1,77	9,76	6,92	1,31	1,77
	ДКСУ1-2	1,77	9,84	6,11	1,50	1,77
	ДКСУ1-3	3,14	15,32	11,97	1,69	3,14
	ДКСУ1-4	3,14	15,34	11,79	1,88	3,14
	ДКСУ1-5	3,14	15,22	11,75	1,77	3,14
	ДКСУ1-6	4,91	19,92	14,68	1,93	4,91
	ДКСУ1-7	4,91	19,79	14,66	2,04	4,91
	ДКСУ1-8	4,91	19,67	14,64	2,12	4,91
	ДКСУ1-9	4,91	19,51	13,90	2,32	4,91
	ДКСУ1-10	4,91	19,38	13,87	2,43	4,91
	ДКСУ1-11	4,91	19,28	13,85	2,51	4,91
	ДКСУ1-12	4,91	18,80	13,05	2,71	4,91
Колодцы узловые с двумя присоединениями	ДКСУ1-13	4,91	18,68	13,02	2,82	4,91
	ДКСУ1-14	4,91	18,58	12,99	2,90	4,91
	ДКСУ1-15	4,91	18,35	13,27	2,90	4,91
	ДКСУ2-1	1,77	9,89	7,54	1,79	1,77
	ДКСУ2-2	3,14	15,26	11,85	1,98	3,14
	ДКСУ2-3	4,91	19,81	14,41	2,39	4,91
	ДКСУ2-4	4,91	19,95	14,63	2,25	4,91
	ДКСУ2-5	4,91	19,70	14,59	2,47	4,91
	ДКСУ2-6	4,91	19,81	13,50	2,83	4,91
	ДКСУ2-7	4,91	19,75	13,71	2,53	4,91
	ДКСУ2-8	4,91	19,50	13,65	2,75	4,91
	ДКСУ2-9	4,91	19,29	13,61	2,91	4,91
	ДКСУ2-10	4,91	19,44	14,13	2,72	4,91
	ДКСУ2-11	4,91	19,19	13,90	2,94	4,91
	ДКСУ2-12	4,91	18,98	13,86	3,10	4,91
	ДКСУ2-13	4,91	19,03	14,33	2,92	4,91
	ДКСУ2-14	4,91	18,73	13,24	3,11	4,91
	ДКСУ2-15	4,91	18,28	13,41	3,30	4,91

1. Материалы дополнительных мероприятий даны в пояснительной записке
2. Гидроизоляция горловины дана на листе АС-11.

ТМП 902-09-46.88 АС

Нач.отд.	Ширинский		06.88	Колодцы круглые для труб dу=300÷1200мм. Дополнительные мероприятия. Таблица 18
Н.контр.	Аверин		06.88	
Гл.спец.	Лусяцкий		06.88	
Нач.гр.	Аверин		06.88	
Инж.I кат.	Реньженева		06.88	
Исполн.	Сачкова		06.88	

Стадия	Лист	Листов
РП	12	

МЖКХ РСФСР Гипрокоммунтрансстрой г. Москва

I Горловина колодца для временной нагрузки 9,8 кПа (1000 кгс/м²)

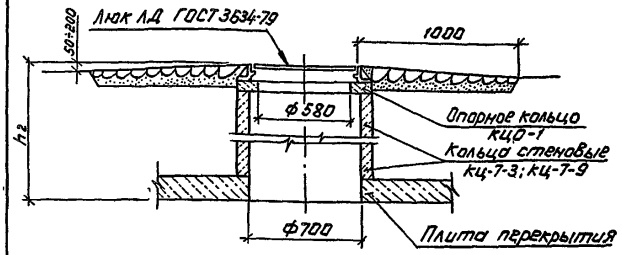

II Горловина колодца для временной нагрузки НК-80, А-11

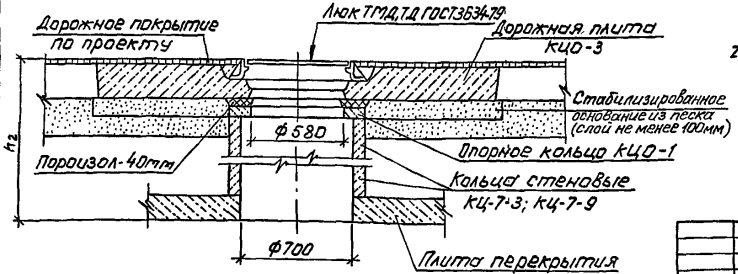

1. Высота горловин I и II типов при необходимости регулируется с помощью опорных колец КЦО-1.
2. Горловины I типа устраиваются для колодцев, расположенных вне проезжей части дорог, горловины II типа - для колодцев, расположенных на автомобильных дорогах городов.

				ТМП 902-09-46.88 АС			
Нач.отд.	Ширинский		06.88	Колодцы круглые для труб d_y = 300÷1200мм	Стадия	Лист	Листов
Н.контр.	Аверин		06.88		РП	13	
Гл.спец.	Дусяцкий		06.88				
Нач.гр.	Аверин		06.88	Конструкция горловины d = 700 мм	МЖКХ РСФСР Гипрокоммунтранс г. Москва		
Инж.техн.	Теньковева		06.88				
Исполн.	Сачкова		06.88				

Копировал: 23831-03 16 Формат: А3

Таблица 19

Высота горловины hr мм	Сборные железобетонные элементы ГОСТ 8020-80, серия 3.900-3, выпуск 7																				Люк чугун, шт ГОСТ 3634-79 ЛД,ТД,ТДМ	
	КЦО-1 шт		КЦО-3 шт		КЦ-7-3 шт		КЦ-7-9 шт		$Д_к$ = 1000				$Д_к$ = 1500				$Д_к$ = 2000					
									КЦП1-10-1 шт		КЦП1-10-2 шт		КЦП1-15-1 шт		КЦП1-15-2 шт		КЦП1-20-1 шт		КЦП1-20-2 шт			
	I	II	I	II	I	II	I	II	I	II	I	II	I	II	I	II	I	II	I	II	I	II
1	2	3	4	5	6	7	8	9	10	11	12	13	14	15	16	17	18	19	20	21	22	23
650 - 700	2	3-4	—	1	1	—	—	—	1	—	—	1	1	—	—	1	1	—	—	1	1	1
710 - 750	2-3	4-5	—	1	1	—	—	—	1	—	—	1	1	—	—	1	1	—	—	1	1	1
760 - 800	3-4	1	—	1	1	1	—	—	1	—	—	1	1	—	—	1	1	—	—	1	1	1
810 - 850	4	1-2	—	1	1	1	—	—	1	—	—	1	1	—	—	1	1	—	—	1	1	1
860 - 900	1	2-3	—	1	2	1	—	—	1	—	—	1	1	—	—	1	1	—	—	1	1	1
910 - 950	1-2	3	—	1	2	1	—	—	1	—	—	1	1	—	—	1	1	—	—	1	1	1
960 - 1000	2	3-4	—	1	2	1	—	—	1	—	—	1	1	—	—	1	1	—	—	1	1	1
1010 - 1050	2-3	4-5	—	1	2	1	—	—	1	—	—	1	1	—	—	1	1	—	—	1	1	1
1060 - 1100	3-4	1	—	1	2	2	—	—	1	—	—	1	1	—	—	1	1	—	—	1	1	1
1110 - 1150	4	1-2	—	1	2	2	—	—	1	—	—	1	1	—	—	1	1	—	—	1	1	1
1160 - 1200	1	2-3	—	1	—	2	1	—	1	—	—	1	1	—	—	1	1	—	—	1	1	1
1210 - 1250	1-2	3	—	1	—	2	1	—	1	—	—	1	1	—	—	1	1	—	—	1	1	1
1260 - 1300	2	3-4	—	1	—	2	1	—	1	—	—	1	1	—	—	1	1	—	—	1	1	1
1310 - 1350	2-3	4-5	—	1	—	2	1	—	1	—	—	1	1	—	—	1	1	—	—	1	1	1
1360 - 1400	3-4	1	—	1	—	—	1	1	1	—	—	1	1	—	—	1	1	—	—	1	1	1
1410 - 1450	4	1-2	—	1	—	—	1	1	1	—	—	1	1	—	—	1	1	—	—	1	1	1
1460 - 1500	1	2-3	—	1	1	—	1	1	1	—	—	1	1	—	—	1	1	—	—	1	1	1
1510 - 1550	1-2	3	—	1	1	—	1	1	1	—	—	1	1	—	—	1	1	—	—	1	1	1

				ТМП 902-09-46.88 АС			
Нач.отд.	Ширинский		06.88	Колодцы круглые для труб $d_у$=300÷1200мм	Стадия	Лист	Листов
Н.контр.	Аверин		06.88		РП	14	
Гл.спец	Дусяцкий		06.88				
Нач.гр.	Аверин		06.88	Горловина d=700мм Таблица 19	МЖКХ РСФСР Гипрокоммундортранс г. Москва		
Инж.I кат	Генькенева		06.88				
Исполн.	Генькенев		06.88				

Продолжение таблицы 19

1	2	3	4	5	6	7	8	9	10	11	12	13	14	15	16	17	18	19	20	21	22	23
1560-1600	2	3-4	—	1	1	—	1	1	1	—	—	1	1	—	—	1	1	—	—	1	1	1
1610-1650	2-3	4-5	—	1	1	—	1	1	1	—	—	1	1	—	—	1	1	—	—	1	1	1
1660-1700	3-4	1	—	1	1	1	1	1	1	—	—	1	1	—	—	1	1	—	—	1	1	1
1710-1750	4	1-2	—	1	1	1	1	1	1	—	—	1	1	—	—	1	1	—	—	1	1	1
1760-1800	1	2-3	—	1	2	1	1	1	1	—	—	1	1	—	—	1	1	—	—	1	1	1
1810-1850	1-2	3	—	1	2	1	1	1	1	—	—	1	1	—	—	1	1	—	—	1	1	1
1860-1900	2	3-4	—	1	2	1	1	1	1	—	—	1	1	—	—	1	1	—	—	1	1	1
1910-1950	2-3	4-5	—	1	2	1	1	1	1	—	—	1	1	—	—	1	1	—	—	1	1	1
1960-2000	3-4	1	—	1	2	2	1	1	1	—	—	1	1	—	—	1	1	—	—	1	1	1
2010-2050	4	1-2	—	1	2	2	1	1	1	—	—	1	1	—	—	1	1	—	—	1	1	1
2060-2100	1	2-3	—	1	—	2	2	1	1	—	—	1	1	—	—	1	1	—	—	1	1	1
2110-2150	1-2	3	—	1	—	2	2	1	1	—	—	1	1	—	—	1	1	—	—	1	1	1
2160-2200	2	3-4	—	1	—	2	2	1	1	—	—	1	1	—	—	1	1	—	—	1	1	1
2210-2250	2-3	4-5	—	1	—	2	2	1	1	—	—	1	1	—	—	1	1	—	—	1	1	1
2260-2300	3-4	1	—	1	—	—	2	2	1	—	—	1	1	—	—	1	1	—	—	1	1	1
2310-2350	4	1-2	—	1	—	—	2	2	1	—	—	1	1	—	—	1	1	—	—	1	1	1
2360-2400	1	2-3	—	1	1	—	2	2	1	—	—	1	1	—	—	1	1	—	—	1	1	1
2410-2450	1-2	3	—	1	1	—	2	2	1	—	—	1	1	—	—	1	1	—	—	1	1	1
2460-2500	2	3-4	—	1	1	—	2	2	1	—	—	1	1	—	—	1	1	—	—	1	1	1
2510-2550	2-3	4-5	—	1	1	—	2	2	1	—	—	1	1	—	—	1	1	—	—	1	1	1
2560-2600	3-4	1	—	1	1	1	2	2	1	—	—	1	1	—	—	1	1	—	—	1	1	1
2610-2650	4	1-2	—	1	1	1	2	2	1	—	—	1	1	—	—	1	1	—	—	1	1	1
2660-2700	1	2-3	—	1	2	1	2	2	1	—	—	1	1	—	—	1	1	—	—	1	1	1
2710-2750	1-2	3	—	1	2	1	2	2	1	—	—	1	1	—	—	1	1	—	—	1	1	1

				ТМП 902-09-46.88 АС			
Нач.отд.	Ширинский		06.88	Колодцы круглые для труб d_y = 300÷1200мм	Стадия	Лист	Листов
Н.контр.	Аверин		06.88		РП	15	
Гл.спец.	Дусяцкий		06.88				
Нач.гр.	Аверин		06.88	Продолжение таблицы 19	МЖКХ РСФСР. Гипрокоммундортранс г. Москва		
Инж.1кат.	Генькенева		06.88				
Исполн.	Генькенев		06.88				

копировал: [signature] 23831-03 18 формат: А3

Продолжение таблицы 19

1	2	3	4	5	6	7	8	9	10	11	12	13	14	15	16	17	18	19	20	21	22	23
2750 — 2800	2	3-4	—	1	2	1	2	2	1	—	—	1	1	—	—	1	1	—	—	1	1	1
2810 — 2850	2-3	4-5	—	1	2	1	2	2	1	—	—	1	1	—	—	1	1	—	—	1	1	1
2860 — 2900	3-4	1	—	1	2	2	2	2	1	—	—	1	1	—	—	1	1	—	—	1	1	1
2910 — 2950	4	1-2	—	1	2	2	2	2	1	—	—	1	1	—	—	1	1	—	—	1	1	1
2960 — 3000	1	2-3	—	1	—	2	3	2	1	—	—	1	1	—	—	1	1	—	—	1	1	1
3010 — 3050	1-2	3	—	1	—	2	3	2	—	—	1	1	—	—	1	1	—	—	1	1	1	1
3060 — 3100	2	3-4	—	1	—	2	3	2	—	—	1	1	—	—	1	1	—	—	1	1	1	1
3110 — 3150	2-3	4-5	—	1	—	2	3	2	—	—	1	1	—	—	1	1	—	—	1	1	1	1
3160 — 3200	3-4	1	—	1	—	—	3	3	—	—	1	1	—	—	1	1	—	—	1	1	1	1
3210 — 3250	4	1-2	—	1	—	—	3	3	—	—	1	1	—	—	1	1	—	—	1	1	1	1
3260 — 3300	1	2-3	—	1	1	—	3	3	—	—	1	1	—	—	1	1	—	—	1	1	1	1
3310 — 3350	1-2	3	—	1	1	—	3	3	—	—	1	1	—	—	1	1	—	—	1	1	1	1
3360 — 3400	2	3-4	—	1	1	—	3	3	—	—	1	1	—	—	1	1	—	—	1	1	1	1
3410 — 3450	2-3	4-5	—	1	1	—	3	3	—	—	1	1	—	—	1	1	—	—	1	1	1	1
3460 — 3500	3-4	1	—	1	1	1	3	3	—	—	1	1	—	—	1	1	—	—	1	1	1	1
3510 — 3550	4	3-4	—	1	1	—	3	3	—	—	1	2	—	—	1	2	—	—	1	2	1	1
3560 — 3600	1	4-5	—	1	2	—	3	3	—	—	1	2	—	—	1	2	—	—	1	2	1	1
3610 — 3650	1-2	1	—	1	2	1	3	3	—	—	1	2	—	—	1	2	—	—	1	2	1	1
3660 — 3700	2	1-2	—	1	2	1	3	3	—	—	1	2	—	—	1	2	—	—	1	2	1	1
3710 — 3750	2-3	2-3	—	1	2	1	3	3	—	—	1	2	—	—	1	2	—	—	1	2	1	1
3760 — 3800	3-4	3	—	1	2	1	3	3	—	—	1	2	—	—	1	2	—	—	1	2	1	1
3810 — 3850	4	3-4	—	1	2	1	3	3	—	—	1	2	—	—	1	2	—	—	1	2	1	1
3860 — 3900	1	4-5	—	1	—	1	4	3	—	—	1	2	—	—	1	2	—	—	1	2	1	1
3910 — 3950	1-2	1	—	1	—	2	4	3	—	—	1	2	—	—	1	2	—	—	1	2	1	1

ТМП 902-09-46.88 АС

Нач.отд.	Ширинский		06.88
Н.контр.	Аверин		06.88
Гл.спец.	Дусяцкий		06.88
Нач.гр.	Аверин		06.88
Инж.1кат	Генькеева		06.88
Исполн.	Генькеев		06.88

Колодцы круглые для труб d_y=300÷1200мм

Стадия	Лист	Листов
РП	16	

Продолжение таблицы 19

МЖКХ РСФСР Гипрокоммундортранс г. Москва

Продолжение таблицы 19

1	2	3	4	5	6	7	8	9	10	11	12	13	14	15	16	17	18	19	20	21	22	23
3960 — 4000	2	1-2	—	1	—	2	4	3	—	—	1	2	—	—	1	2	—	—	1	2	1	1
4010 — 4050	1	2-3	—	1	—	2	4	3	2	—	—	2	2	—	—	2	2	—	—	2	1	1
4060 — 4100	1-2	3	—	1	—	2	4	3	2	—	—	2	2	—	—	2	2	—	—	2	1	1
4110 — 4150	2	3-4	—	1	—	2	4	3	2	—	—	2	2	—	—	2	2	—	—	2	1	1
4160 — 4200	3	4-5	—	1	—	2	4	3	2	—	—	2	2	—	—	2	2	—	—	2	1	1
4210 — 4250	3-4	1	—	1	—	—	4	4	2	—	—	2	2	—	—	2	2	—	—	2	1	1
4260 — 4300	4	1-2	—	1	—	—	4	4	2	—	—	2	2	—	—	2	2	—	—	2	1	1
4310 — 4350	1	2-3	—	1	1	—	4	4	2	—	—	2	2	—	—	2	2	—	—	2	1	1
4360 — 4400	1-2	3	—	1	1	—	4	4	2	—	—	2	2	—	—	2	2	—	—	2	1	1
4410 — 4450	2	3-4	—	1	1	—	4	4	2	—	—	2	2	—	—	2	2	—	—	2	1	1
4460 — 4500	3	4-5	—	1	1	—	4	4	2	—	—	2	2	—	—	2	2	—	—	2	1	1
4510 — 4550	3-4	1	—	1	1	1	4	4	2	—	—	2	2	—	—	2	2	—	—	2	1	1
4560 — 4600	4	1-2	—	1	1	1	4	4	2	—	—	2	2	—	—	2	2	—	—	2	1	1
4610 — 4650	1	2-3	—	1	2	1	4	4	2	—	—	2	2	—	—	2	2	—	—	2	1	1
4660 — 4700	1-2	3	—	1	2	1	4	4	2	—	—	2	2	—	—	2	2	—	—	2	1	1
4710 — 4750	2	3-4	—	1	2	1	4	4	2	—	—	2	2	—	—	2	2	—	—	2	1	1
4760 — 4800	3	4-5	—	1	2	1	4	4	2	—	—	2	2	—	—	2	2	—	—	2	1	1
4810 — 4850	3-4	1	—	1	2	2	4	4	2	—	—	2	2	—	—	2	2	—	—	2	1	1
4860 — 4900	4	1-2	—	1	2	2	4	4	2	—	—	2	2	—	—	2	2	—	—	2	1	1
4910 — 4950	1	2-3	—	1	—	2	5	4	2	—	—	2	2	—	—	2	2	—	—	2	1	1
4960 — 5000	1-2	3	—	1	—	2	5	4	2	—	—	2	2	—	—	2	2	—	—	2	1	1
5010 — 5050	2	3-4	—	1	—	2	5	4	2	—	—	2	2	—	—	2	2	—	—	2	1	1
5060 — 5100	3	4-5	—	1	—	2	5	4	2	—	—	2	2	—	—	2	2	—	—	2	1	1

				ТМП 902-09-46.88 АС			
Нач отд	Ширинский		06.88	Колодцы круглые для труб $d_у$ = 300÷1200 мм	Стадия	Лист	Листов
Н контр	Аверин		06.88		РП	17	
Гл спец.	Дусяцкий		06.88				
Нач гр.	Аверин		06.88	Продолжение таблицы 19	МЖКХ РСФСР Гипрокоммундортранс г. Москва		
Инж I кат.	Генькенева		06.88				
Исполн.	Генькенев		06.88				

копировал: [signature] - 23831-03 20 формат: А3

I Горловина колодца для временной нагрузки 9,8 кПа (1000 кгс/м²)

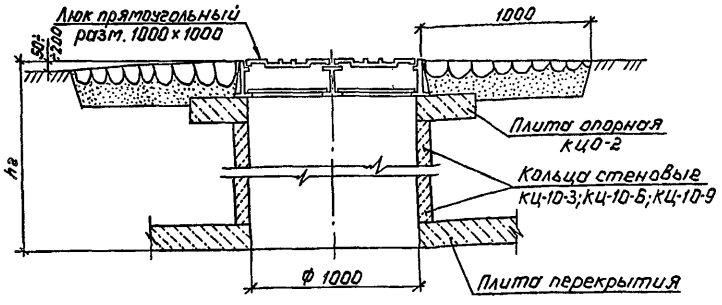

II Горловина колодца для временной нагрузки НК-80; А-11

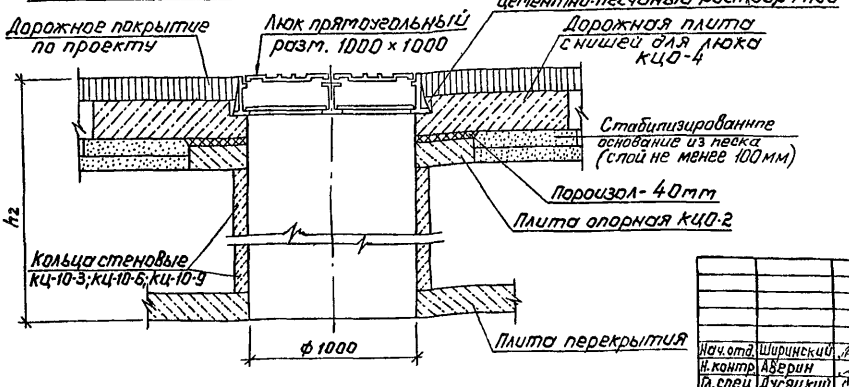

1. Высота горловин I и II типов при необходимости регулируется с помощью надбетонки из бетона В 15.
2. Горловины I типа устраиваются для колодцев, расположенных вне проезжей части дорог, горловины II типа - для колодцев, расположенных на автомобильных дорогах городов.

				ТМП 902-09-46.88 АС			
Нач. отд.	Ширинский		06.88	Колодцы круглые для труб d_y=300÷1200 мм	Стадия	Лист	Листов
Н. контр.	Аверин		06.88		РП	18	
Гл. спец.	Дусяцкий		06.88				
Нач. гр.	Аверин		06.88	Конструкция горловины d = 1000 мм.	МЖКХ РСФСР Гипрокоммундортранс г. Москва		
Инж. Ткат.	Генькенева		06.88				
Исполн.	Сачкова		06.88				

Копировал: Альбом 23831-03 21 формат: А3

Таблица 20

Высота горловины $h_г$ мм	Сборные железобетонные элементы ГОСТ 8020-80, серия 3.900-3 выпуск 7																		Люк прямоуг. 1,0×1,0 м шт		Монолитный бетон В15			
	КЦО-2 шт		КЦО-4 шт		КЦ-10-3 шт		КЦ-10-6 шт		КЦ-10-9 шт		Дк = 1500				Дк = 2000						h мм		$м^3$	
											КЦПЗ-15-1 шт		КЦПЗ-15-2 шт		КЦПЗ-20-1 шт		КЦПЗ-20-2 шт							
	I	II	I	II	I	II	I	II	I	II	I	II	I	II	I	II	I	II	I	II	I	II	I	II
1	2	3	4	5	6	7	8	9	10	11	12	13	14	15	16	17	18	19	20	21	22	23	24	25
650 — 700	2	1	—	1	—	—	—	—	—	—	1	—	—	1	1	—	—	1	1	1	5	5	0,10	0,10
710 — 750	2	1	—	1	—	—	—	—	—	—	1	—	—	1	1	—	—	1	1	1	10	10	0,21	0,21
760 — 800	1	2	—	1	1	—	—	—	—	—	1	—	—	1	1	—	—	1	1	1	—	—	—	—
810 — 850	1	2	—	1	1	—	—	—	—	—	1	—	—	1	1	—	—	1	1	1	5	5	0,10	0,10
860 — 900	1	2	—	1	1	—	—	—	—	—	1	—	—	1	1	—	—	1	1	1	10	10	0,21	0,21
910 — 950	2	1	—	1	1	1	—	—	—	—	1	—	—	1	1	—	—	1	1	1	—	—	—	—
960 — 1000	2	1	—	1	1	1	—	—	—	—	1	—	—	1	1	—	—	1	1	1	5	5	0,10	0,10
1010 — 1050	2	1	—	1	1	1	—	—	—	—	1	—	—	1	1	—	—	1	1	1	10	10	0,21	0,21
1060 — 1100	1	2	—	1	—	1	1	—	—	—	1	—	—	1	1	—	—	1	1	1	—	—	—	—
1110 — 1150	1	2	—	1	—	1	1	—	—	—	1	—	—	1	1	—	—	1	1	1	5	5	0,10	0,10
1160 — 1200	1	2	—	1	—	1	1	—	—	—	1	—	—	1	1	—	—	1	1	1	10	10	0,21	0,21
1210 — 1250	2	1	—	1	—	—	1	1	—	—	1	—	—	1	1	—	—	1	1	1	—	—	—	—
1260 — 1300	2	1	—	1	—	—	1	1	—	—	1	—	—	1	1	—	—	1	1	1	5	5	0,10	0,10
1310 — 1350	2	1	—	1	—	—	1	1	—	—	1	—	—	1	1	—	—	1	1	1	10	10	0,21	0,21
1360 — 1400	1	2	—	1	—	—	—	1	1	—	1	—	—	1	1	—	—	1	1	1	—	—	—	—
1410 — 1450	1	2	—	1	—	—	—	1	1	—	1	—	—	1	1	—	—	1	1	1	5	5	0,10	0,10
1460 — 1500	1	2	—	1	—	—	—	1	1	—	1	—	—	1	1	—	—	1	1	1	10	10	0,21	0,21
1510 — 1550	2	1	—	1	—	—	—	—	1	1	1	—	—	1	1	—	—	1	1	1	—	—	—	—

Нач.отд.	Ширинский		06.88
Н.контр.	Аверин		06.88
Гл.спец.	Дусяцкий		06.88
Нач.гр.	Аверин		06.88
Инж.I кат.	Генькенева		06.88
Исполн.	Генькенев		06.88

ТМП 902-09-46.88 АС

Колодцы круглые для труб $d_у$ = 300÷1200 мм

Горловина d = 1000 мм

Таблица 20

Стадия	Лист	Листов
РП	19	

МЖКХ РСФСР
Гипрокоммундортранс
г. Москва

Копировал: 23831-03 22 Формат: А3

1	2	3	4	5	6	7	8	9	10	11	12	13	14	15	16	17	18	19	20	21	22	23	24	25
1550 — 1600	2	1	—	1	—	—	—	—	1	1	1	—	—	1	1	—	—	1	1	1	5	5	0,10	0,10
1610 — 1650	2	1	—	1	—	—	—	—	1	1	1	—	—	1	1	—	—	1	1	1	10	10	0,21	0,21
1660 — 1700	1	2	—	1	1	—	—	—	1	1	1	—	—	1	1	—	—	1	1	1	—	—	—	—
1710 — 1750	1	2	—	1	1	—	—	—	1	1	1	—	—	1	1	—	—	1	1	1	5	5	0,10	0,10
1760 — 1800	1	2	—	1	1	—	—	—	1	1	1	—	—	1	1	—	—	1	1	1	10	10	0,21	0,21
1810 — 1850	2	1	—	1	1	1	—	—	1	1	1	—	—	1	1	—	—	1	1	1	—	—	—	—
1860 — 1900	2	1	—	1	1	1	—	—	1	1	1	—	—	1	1	—	—	1	1	1	5	5	0,10	0,10
1910 — 1950	2	1	—	1	1	1	—	—	1	1	1	—	—	1	1	—	—	1	1	1	10	10	0,21	0,21
1960 — 2000	1	2	—	1	—	1	1	—	1	1	1	—	—	1	1	—	—	1	1	1	—	—	—	—
2010 — 2050	1	2	—	1	—	1	1	—	1	1	1	—	—	1	1	—	—	1	1	1	5	5	0,10	0,10
2060 — 2100	1	2	—	1	—	1	1	—	1	1	1	—	—	1	1	—	—	1	1	1	10	10	0,21	0,21
2110 — 2150	2	1	—	1	—	—	1	1	1	1	1	—	—	1	1	—	—	1	1	1	—	—	—	—
2160 — 2200	2	1	—	1	—	—	1	1	1	1	1	—	—	1	1	—	—	1	1	1	5	5	0,10	0,10
2210 — 2250	2	1	—	1	—	—	1	1	1	1	1	—	—	1	1	—	—	1	1	1	10	10	0,21	0,21
2260 — 2300	1	2	—	1	—	—	—	1	2	1	1	—	—	1	1	—	—	1	1	1	—	—	—	—
2310 — 2350	1	2	—	1	—	—	—	1	2	1	1	—	—	1	1	—	—	1	1	1	5	5	0,10	0,10
2360 — 2400	1	2	—	1	—	—	—	1	2	1	1	—	—	1	1	—	—	1	1	1	10	10	0,21	0,21
2410 — 2450	2	1	—	1	—	—	—	—	2	2	1	—	—	1	1	—	—	1	1	1	—	—	—	—
2460 — 2500	2	1	—	1	—	—	—	—	2	2	1	—	—	1	1	—	—	1	1	1	5	5	0,10	0,10
2510 — 2550	2	1	—	1	—	—	—	—	2	2	1	—	—	1	1	—	—	1	1	1	10	10	0,21	0,21
2560 — 2600	1	2	—	1	1	—	—	—	2	2	1	—	—	1	1	—	—	1	1	1	—	—	—	—
2610 — 2650	1	2	—	1	1	—	—	—	2	2	1	—	—	1	1	—	—	1	1	1	5	5	0,10	0,10
2660 — 2700	1	2	—	1	1	—	—	—	2	2	1	—	—	1	1	—	—	1	1	1	10	10	0,21	0,21
2710 — 2750	2	1	—	1	1	1	—	—	2	2	1	—	—	1	1	—	—	1	1	1	—	—	—	—

ТМП 902-09-46.88 АС

Нач.отд.	Ширинский		06.88
Н.контр.	Аверин		06.88
Гл.спец.	Дусяцкий		06.88
Нач.гр.	Аверин		06.88
Инж.Ткат	Геньхенева		06.88
Исполн.	Геньхенев		06.88

Колодцы круглые для труб d_y = 300÷1200мм

Стадия	Лист	Листов
РП	20	

Продолжение таблицы 20

МЖКХ РСФСР Гипрокоммундортранс г. Москва

Продолжение таблицы 20

1	2	3	4	5	6	7	8	9	10	11	12	13	14	15	16	17	18	19	20	21	22	23	24	25
2760 — 2800	2	1	—	1	1	1	—	—	2	2	1	—	—	1	1	—	—	1	1	1	5	5	0,10	0,10
2810 — 2850	2	1	—	1	1	1	—	—	2	2	1	—	—	1	1	—	—	1	1	1	10	10	0,21	0,21
2860 — 2900	1	2	—	1	—	1	1	—	2	2	1	—	—	1	1	—	—	1	1	1	—	—	—	—
2910 — 2950	1	2	—	1	—	1	1	—	2	2	1	—	—	1	1	—	—	1	1	1	5	5	0,10	0,10
2960 — 3000	1	2	—	1	—	1	1	—	2	2	1	—	—	1	1	—	—	1	1	1	10	10	0,21	0,21
3010 — 3050	2	1	—	1	—	—	1	1	2	2	—	—	1	1	—	—	1	1	1	1	—	—	—	—
3060 — 3100	2	1	—	1	—	—	1	1	2	2	—	—	1	1	—	—	1	1	1	1	5	5	0,10	0,10
3110 — 3150	2	1	—	1	—	—	1	1	2	2	—	—	1	1	—	—	1	1	1	1	10	10	0,21	0,21
3160 — 3200	1	2	—	1	—	—	—	1	3	2	—	—	1	1	—	—	1	1	1	1	—	—	—	—
3210 — 3250	1	2	—	1	—	—	—	1	3	2	—	—	1	1	—	—	1	1	1	1	5	5	0,10	0,10
3260 — 3300	1	2	—	1	—	—	—	1	3	2	—	—	1	1	—	—	1	1	1	1	10	10	0,21	0,21
3310 — 3350	2	1	—	1	—	—	—	—	3	3	—	—	1	1	—	—	1	1	1	1	—	—	—	—
3360 — 3400	2	1	—	1	—	—	—	—	3	3	—	—	1	1	—	—	1	1	1	1	5	5	0,10	0,10
3410 — 3450	2	1	—	1	—	—	—	—	3	3	—	—	1	1	—	—	1	1	1	1	10	10	0,21	0,21
3460 — 3500	1	2	—	1	1	—	—	—	3	3	—	—	1	1	—	—	1	1	1	1	—	—	—	—
3510 — 3550	1	1	—	1	1	—	—	—	3	3	—	—	1	2	—	—	1	2	1	1	5	5	0,10	0,10
3560 — 3600	1	1	—	1	1	—	—	—	3	3	—	—	1	2	—	—	1	2	1	1	10	10	0,21	0,21
3610 — 3650	2	2	—	1	1	—	—	—	3	3	—	—	1	2	—	—	1	2	1	1	—	—	—	—
3660 — 3700	2	2	—	1	1	—	—	—	3	3	—	—	1	2	—	—	1	2	1	1	5	5	0,10	0,10
3710 — 3750	2	2	—	1	1	—	—	—	3	3	—	—	1	2	—	—	1	2	1	1	10	10	0,21	0,21
3760 — 3800	1	1	—	1	—	1	1	—	3	3	—	—	1	2	—	—	1	2	1	1	—	—	—	—
3810 — 3850	1	1	—	1	—	1	1	—	3	3	—	—	1	2	—	—	1	2	1	1	5	5	0,10	0,10
3860 — 3900	1	1	—	1	—	1	1	—	3	3	—	—	1	2	—	—	1	2	1	1	10	10	0,21	0,21
3910 — 3950	2	2	—	1	—	1	1	—	3	3	—	—	1	2	—	—	1	2	1	1	—	—	—	—

ТМП 902-09-46.88 АС

Нач.отд	Ширинский		05.88
Н.контр	Аверин		05.88
Гл.спец.	Дусяцкий		06.88
Нач.гр.	Аверин		06.88
Инж.1кат	Генькенева		06.88
Исполн.	Генькенев		06.88

Колодцы круглые для труб d_y = 300÷1200мм

Продолжение таблицы 20.

Стадия	Лист	Листов
РП	21	

мжкх РСФСР Гипрокоммунфортранс г. Москва

Продолжение таблицы 20

1	2	3	4	5	6	7	8	9	10	11	12	13	14	15	16	17	18	19	20	21	22	23	24	25
3960 — 4000	2	2	—	1	—	1	1	—	3	3	—	—	1	2	—	—	1	2	1	1	5	5	0,10	0,10
4010 — 4050	1	2	—	1	—	1	1	—	3	3	2	—	—	2	2	—	—	2	1	1	10	10	0,21	0,21
4060 — 4100	2	1	—	1	—	—	1	1	3	3	2	—	—	2	2	—	—	2	1	1	—	—	—	—
4110 — 4150	2	1	—	1	—	—	1	1	3	3	2	—	—	2	2	—	—	2	1	1	5	5	0,10	0,10
4160 — 4200	2	1	—	1	—	—	1	1	3	3	2	—	—	2	2	—	—	2	1	1	10	10	0,21	0,21
4210 — 4250	1	2	—	1	—	—	—	1	4	3	2	—	—	2	2	—	—	2	1	1	—	—	—	—
4260 — 4300	1	2	—	1	—	—	—	1	4	3	2	—	—	2	2	—	—	2	1	1	5	5	0,10	0,10
4310 — 4350	1	2	—	1	—	—	—	1	4	3	2	—	—	2	2	—	—	2	1	1	10	10	0,21	0,21
4360 — 4400	2	1	—	1	—	—	—	—	4	4	2	—	—	2	2	—	—	2	1	1	—	—	—	—
4410 — 4450	2	1	—	1	—	—	—	—	4	4	2	—	—	2	2	—	—	2	1	1	5	5	0,10	0,10
4460 — 4500	2	1	—	1	—	—	—	—	4	4	2	—	—	2	2	—	—	2	1	1	10	10	0,21	0,21
4510 — 4550	1	2	—	1	1	—	—	—	4	4	2	—	—	2	2	—	—	2	1	1	—	—	—	—
4560 — 4600	1	2	—	1	1	—	—	—	4	4	2	—	—	2	2	—	—	2	1	1	5	5	0,10	0,10
4610 — 4650	1	2	—	1	1	—	—	—	4	4	2	—	—	2	2	—	—	2	1	1	10	10	0,21	0,21
4660 — 4700	2	1	—	1	1	1	—	—	4	4	2	—	—	2	2	—	—	2	1	1	—	—	—	—
4710 — 4750	2	1	—	1	1	1	—	—	4	4	2	—	—	2	2	—	—	2	1	1	5	5	0,10	0,10
4760 — 4800	2	1	—	1	1	1	—	—	4	4	2	—	—	2	2	—	—	2	1	1	10	10	0,21	0,21
4810 — 4850	1	2	—	1	—	1	1	—	4	4	2	—	—	2	2	—	—	2	1	1	—	—	—	—
4860 — 4900	1	2	—	1	—	1	1	—	4	4	2	—	—	2	2	—	—	2	1	1	5	5	0,10	0,10
4910 — 4950	1	2	—	1	—	1	1	—	4	4	2	—	—	2	2	—	—	2	1	1	10	10	0,21	0,21
4960 — 5000	2	1	—	1	—	—	1	1	4	4	2	—	—	2	2	—	—	2	1	1	—	—	—	—
5010 — 5050	2	1	—	1	—	—	1	1	4	4	2	—	—	2	2	—	—	2	1	1	5	5	0,10	0,10
5060 — 5100	2	1	—	1	—	—	1	1	4	4	2	—	—	2	2	—	—	2	1	1	10	10	0,21	0,21

				ТМП 902-09-46.88			АС
Нач.отд.	Ширинский	[signature]	06.88	Колодцы круглые для труб dy = 300÷1200мм	Стадия	Лист	Листов
Н.контр.	Аверин	[signature]	06.88		РП	22	
Гл.спец.	Дусяцкий	[signature]	06.88				
Нач.гр.	Аверин	[signature]	06.88	Продолжение таблицы 20	МЖКХ РСФСР Гипрокоммундортранс г.Москва		
Инж.Ткат	Генькенева	[signature]	06.88				
Исполн.	Генькенев	[signature]	06.88				

копировал. [signature] 23831-03 25 Формат: А3

Форма таблицы заполняемой при привязке

Таблица 21

№ колодца по плану	Грунтовые условия	Марка колодца	Полная глубина колодца по профилю H, мм	Диаметр канала Дк, мм	Высота рабочей части Нр, мм	Высота горловины hг, мм	Расход материалов: монолитный бетон В15, м³	Днище: сборные железобетонные элементы: КЦД-10	КЦД-15	КЦД-20	Рабочая часть: КЦ-10-6	КЦ-10-9	КЦ-15-6	КЦ-15-9	КЦ-20-6	КЦ-20-9	Плита перекрытия: КЦП1-10-1	КЦП1-10-2	КЦП1-15-1	КЦП1-15-2	КЦП1-20-1	КЦП1-20-2	Горловина: КЦО-1	КЦО-2	КЦО-4	КЦ7-3	КЦ7-9	КЦ10-3	КЦ10-6	КЦ10-9	Тип люка	Ступеньки: скобы	Ступеньки: ж/б ступень 815, кг	Изол. цем. 33,5 (гидроизоляция) кг	Гидроизоляция стен (внешняя) м²	Гидроизоляция днища м²
1	2	3	4	5	6	7	8	9	10	11	12	13	14	15	16	17	18	19	20	21	22	23	24	25	26	27	28	29	30	31	32	33	34	35	36	37
	мокр.	ДКСЛ-6	4100	1500	1800	2400	2,48	—	1	—	—	—	—	—	—	—	—	—	1	—	—	—	1	—	—	1	2	—	—	—	ЛД	15/16	—	1,02	0,31	13,84 / 3,14

Пример расчета

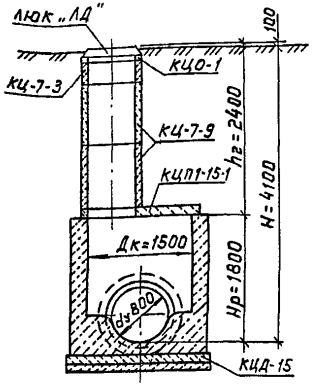

Исходные данные: колодец линейный; полная глубина заложения по профилю – 4,10 м, диаметр подводящего и отводящего трубопроводов – 800 мм; грунт – мокрый; колодец вне проезжей части (нагрузка – 1000 кгс/м²); диаметр люка – 700 мм.

По таблице 3 на листе АС-2 выбирает колодец ДКСЛ-6, где Дк=1500 мм, Нр=1800 мм. По таблице 4 определяем основные объемы и выборку элементов рабочей камеры колодца: КЦД-15-1 шт (V=0,38 м³); объем монолитного бетона В15-2,48 м³; стремянка – 18,00 кг; подготовка – 0,31 м³.

По листам АС-11; АС-12 для колодца в мокрых грунтах: материал подготовки – бетон В3,5; гидроизоляция наружных поверхностей стен – 13,84 м² и днища колодца – 3,14 м².

Глубина заложения по профилю H складывается из Нр+hг, отсюда hг = H+0,1-Нр = 4,1+0,1-1,8 = 2,4 м. По листам АС-13÷АС-17 определяем тип горловины-I и производим выборку элементов горловины:

люк „ЛД" – 1 шт; КЦО-1-1 шт;
КЦ-7-3-1 шт; КЦ-7-9-2 шт; КЦП1-15-1-1 шт.

Таблица 22

Форма выборки сборных железобетонных изделий смотровых колодцев

ГОСТ, серия	ГОСТ 8020-80										Всего
Марка изделия	КЦД-15	КЦП1-15-1	КЦО-1	КЦ-7-3	КЦ-7-9						
Количество шт	1	1	1	1	2						
Объем сборного железобетона, м³: 1 шт	0,38	0,27	0,02	0,05	0,15						1,02
Объем сборного железобетона, м³: всех	0,38	0,27	0,02	0,05	0,30						

Количество граф принимается соответственно количеству различных марок изделий.

				ТМП 902-09-46.88 АС			
Нач. отд.	Ширинский		06.88	Колодцы круглые для труб d_y=300÷1200 мм. Привязка колодцев. Таблицы 21,22. Пример расчета	Стадия: РП	Лист: 23	Листов:
Н. контр.	Аверин		06.88				
Гл. спец.	Дусяцкий		06.88				
Нач. гр.	Аверин		06.88		ЖКХ РСФСР Гипрокоммунстрой г. Москва		
Инж. I кат.	Генькеневы		06.88				
Исполн.	Сачкова		06.88				

Копировал: 23831-03 26 Формат: А3

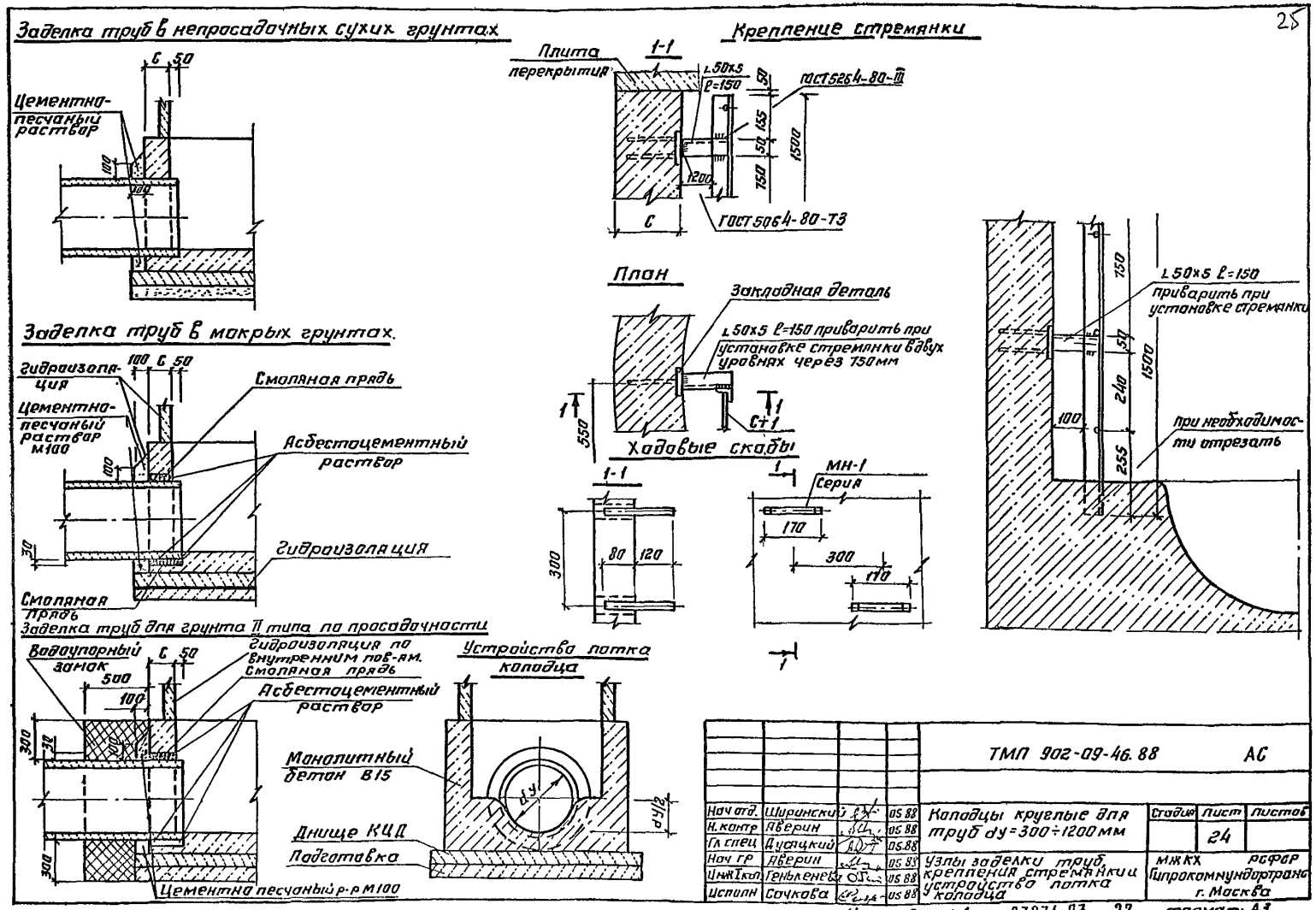

				ТМП 902-09-46.88		АС	
Нач отд.	Ширинский		05.88	Колодцы круглые для труб dy=300÷1200 мм	Стадия	Лист	Листов
Н. контр	Аверин		05.88			24	
Гл спец	Дусацкий		05.88				
Нач гр	Аверин		05.88	Узлы заделки труб, крепления стремянки и устройство лотка колодца	МЖКХ РСФСР Гипрокоммундортранс г. Москва		
Инж I кат	Геньленева		05.88				
Исполн	Сачкова		05.88				

Копировал: 23831-03 27 формат: А3

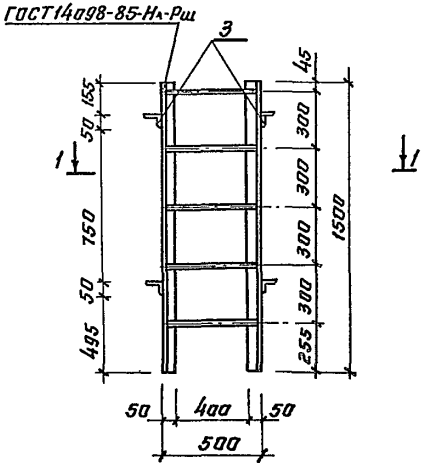

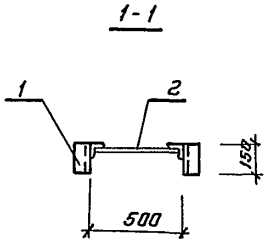

Формат	Зона	Поз.	Обозначение	Наименование	Кол	Примеч.
				Детали		
БЧ		1	902-09-46.88 КЖ.И. 1.1	Уголок 50х50х5 ГОСТ 8509-86 Ст.3сп ГОСТ 535-79*		
				ℓ=150	4	0.57 кг
БЧ		2	902-09-46.88 КЖ.И. 1.2	А-I-18-ГОСТ 5781-82* ℓ=485	5	0.97 кг
БЧ		3	902-09-46.88 КЖ.И. 1.3	Уголок 50х50х5 ГОСТ 8509-86 Ст.3сп ГОСТ 535-79*		
				ℓ=1500	2	5.66 кг

1. Стремянку покрыть антикоррозийным каменноугольным лаком (ГОСТ 1709-75*).
2. Поз. 1 приварить при установке стремянки.

Нач.отд	Ширинский		05.88
Н.контр.	Аверин		05.88
Гл.спец.	Дусяцкий		05.88
Нач.гр	Аверин		05.88
Инж.Тк.	Гренькенева		05.88
Исполн	Сачкова		05.88

ТМП 902-09-46.88 КЖ.И.1

Стремянка Ст 1.

Стадия	Масса	Масшт
РП	18.44	1:20
Лист	Листов	

МЖКХ РСФСР Гипрокоммундортранс г. Москва

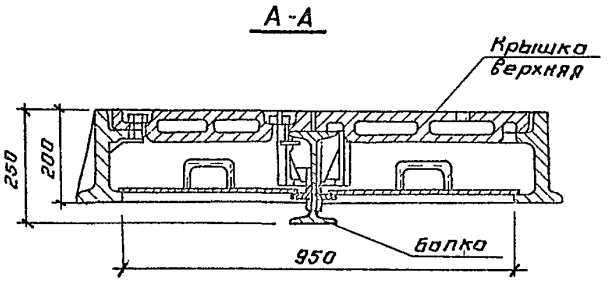

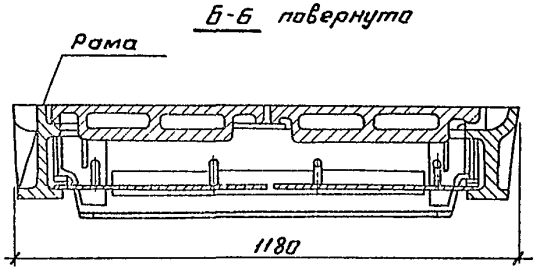

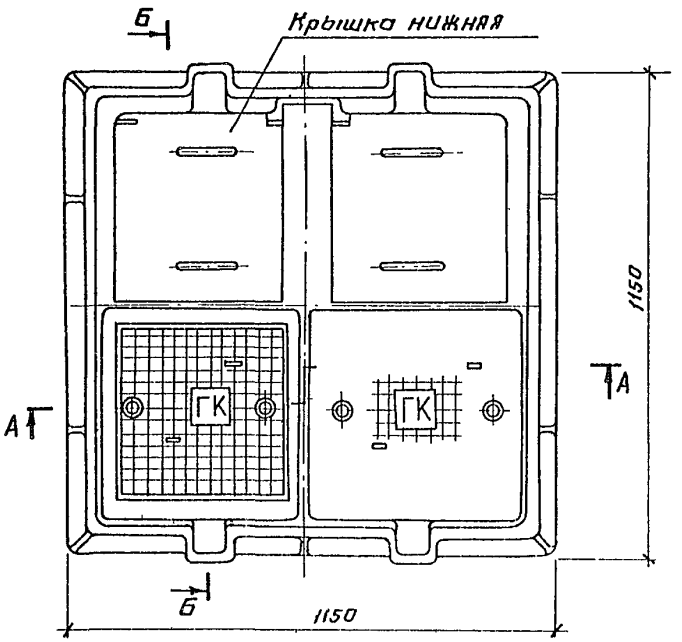

1. При разработке данного чертежа использованы чертежи завода по ремонту башенных кранов Главмосстроя (г. Москва), изготавливающего аналогичные люки для г. Москвы
2. При расчете люка принята нормативная колесная нагрузка НК-80.

				ТМП 902-09-46.88			КЖ.И.2
				Люк канализационный 1000×1000. Эскизный чертеж общего вида	Стадия	Масса	Масшт.
Нач.отд	Ширинский		05.88		РП	613	1:10
Н контр	Аверин		05.88		Лист	Листов	
Гл спец	Дусяцкий		05.88		МЖКХ РСФСР Гипрокоммундортранс г. Москва		
Нач гр.	Аверин		05.88				
Инж Iк	Генькенева		05.88				
Испол	Сочкова		05.88				

Копировал: 23831-03 (29) формат: А3

gost.e-ecolog.ru