КАМЕРЫ И КОЛОДЦЫ ДОЖДЕВОЙ КАНАЛИЗАЦИИ

АЛЬБОМ II

ДОЖДЕПРИЕМНЫЕ КОЛОДЦЫ

gost.e-ecolog.ru

Содержание альбома.

Обозначение	Наименование	Стр.
АС-1	Схемы дождеприемных колодцев	3
АС-2	Схемы дождеприемных колодцев	4
АС-3	Колодцы марки ДК-1 ÷ ДК-14	5
АС-4	Таблица 1	6
АС-5	Колодцы марки ДК-15 ÷ ДК-28	7
АС-6	Таблица 2	8
АС-7	Колодцы марки ДК-29 ÷ ДК-42	9
АС-8	Таблица 3	10
АС-9	Колодцы марки ДК-43 ÷ ДК-56	11
АС-10	Таблица 4	12
АС-11	Колодцы марки ДК-57 ÷ ДК-70	13
АС-12	Таблица 5	14
АС-13	Колодцы марки ДК-71 ÷ ДК-78	15
АС-14	Таблица 6	16
АС-15	Колодцы марки ДК-79 ÷ ДК-86	17
АС-16	Таблица 7	18
АС-17	Узлы заделки труб	19
КЖ.И.1	Плита днища КЦД-7	20
КЖ.И.2	Плита днища КЦД-10а	21
КЖ.И.3	Сетка арматурная С-1-1	22
КЖ.И.4	Сетка арматурная С-1-2	22
КЖ.И.5	Плита перекрытия КЦП1-7	23
КЖ.И.6	Сетка арматурная С-1-3	24
КЖ.И.7	Сетка арматурная С-2-1	24
КЖ.И.8	Плита перекрытия КЦП2-7	25
КЖИ.9	Сетка арматурная С-1-4	26
КЖ.И.10	Сетка арматурная С-2-2	26
КЖ.И.11	Плита перекрытия КЦП2-10	27
КЖ.И.12	Сетка арматурная С-1-5	28
КЖ.И.13	Сетка арматурная С-2-3	28
КЖ.И.14	Плита перекрытия КЦП3-10	29
КЖ.И.15	Сетка арматурная С-1-6	30
КЖ.И.16	Сетка арматурная С-2-4	30
КЖ.И.17	Плита перекрытия КЦП4-10	31
КЖ.И.18	Сетка арматурная С-1-7	32
КЖ.И.19	Сетка арматурная С-2-5	32
КЖ.И.20	Кольцо стеновое КЦ-7-9б	33
КЖ.И.21	Кольцо стеновое КЦ-7-9в	34
КЖ.И.22	Сетка арматурная С-1-8	35
КЖ.И.23	Сетка арматурная С-1-9	35
КЖ.И.24	Кольцо стеновое КЦ-10-9б	36
КЖ.И.25	Кольцо стеновое КЦ-10-9в	37
КЖ.И.26	Сетка арматурная С-1-10	38
КЖ.И.27	Сетка арматурная С-1-11	38
КЖ.И.28	Дождеприемник бортовой Б0	39
	Таблица привязки колодцев	40
	Технические условия	41

Условные обозначения марок колодцев

ДК-1 — дождеприемный колодец, порядковый номер 1.

Схемы дождеприемных колодцев

Марка колодца: для сухих и мокрых грунтов	Марка колодца: для грунтов II типа по просадочности	Тип дождеприемников и рекомендации по их применению	Размеры: Дк, мм	Размеры: Нк, мм	Сборные элементы и материалы: Днище: Марка	Днище: Документация	Рабочая часть: Марка	Рабочая часть: Документация	Перекрытие: Марка	Перекрытие: Документация	Схема колодца	№ схемы
1	2	3	4	5	6	7	8	9	10	11	12	13
ДК-1÷ДК-7	ДК-8÷ДК-14	ДМ – применяется в пониженных местах лотков проезжей части улиц с пилообразным продольным профилем, на участках с уклоном $i_o = < 0{,}005$ и в парках.	700	1140 – 2940	КЦД-7	КЖСИ.1	Стеновые кольца	ГОСТ 8020-80, КЖСИ.20 и КЖСИ.21	КЦП1-7	КЖСИ.5	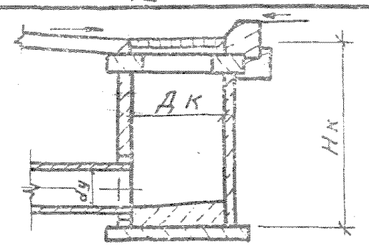	I
ДК-15÷ДК-21	ДК-22÷ДК-28	ДБ – применяется в лотках проезжей части улиц с продольным уклоном $i_o = \geq 0{,}005$ и в пониженных местах с затяжным спуском	700	1140- 2940	КЦД-7	КЖСИ.1	Стеновые кольца	ГОСТ 8020-80, КЖСИ.20 и КЖСИ.21	КЦП2-7	КЖСИ.8	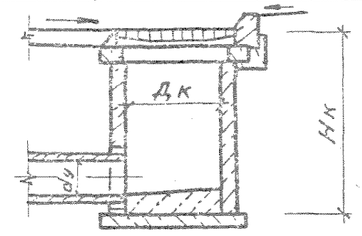	II
ДК-29÷ДК-35	ДК-36÷ДК-42	ДМ – применяется в пониженных местах лотков проезжей части улиц с пилообразным продольным профилем, на участках с уклоном $i_o < 0{,}005$ и в парках (при необходимости ручной очистки колодцев).	1000	1140 – 2940	КЦД-10а	КЖСИ.2	Стеновые кольца	ГОСТ 8020-80, КЖСИ.24 и КЖСИ.25	КЦП2-10	КЖСИ.11	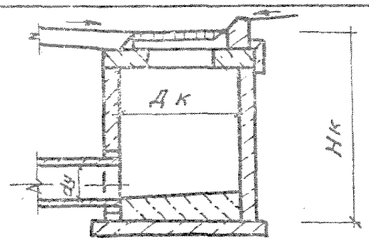	III

				ТМП 902-09-46.88 АС
Нач. отд.	Ширинский		05.88	Дождеприёмные колодцы
Н. контр.	Кривчун		05.88	
Гл. спец.	Дусяцкий		05.88	
Нач. гр.	Кривчун		05.88	Схемы дождеприемных колодцев
Исполн.	Синькова		05.88	

Стадия	Лист	Листов
РП	1	17

МЖКХ РСФСР
Гипрокоммунавтотранс
г. Москва

Копировал Формат А4 — 23831-02 4

1	2	3	4	5	6	7	8	9	10	11	12	13
ДК-43÷ДК-49	ДК-50÷ДК-56	ДБ- применяется в лотках проезжей части улиц с продольным уклоном $i_o \geq 0.005$ и в пониженных местах с затяжным спуском. (при необходимости ручной очистки колодцев).	1000	1140-2940	КЦД-10а	КЖИ.2	Стеновые кольца	ГОСТ 8020-80, КЖИ.24 и КЖИ.25	КЦП3-10	КЖИ.14	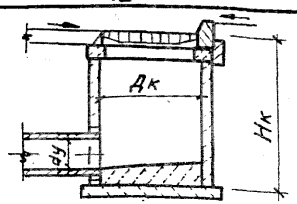	IV
ДК-57÷ДК-63	ДК-64÷ДК-70	ДБ+60- применяется в пониженных местах на скоростных и магистральных улицах и дорогах общегородского значения с непрерывным движением.	1000	1140-2940	КЦД-10а	КЖИ.2	Стеновые кольца	ГОСТ 8020-80, КЖИ.24 и КЖИ.25	КЦП4-10	КЖИ.17	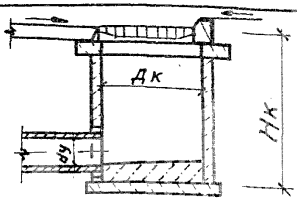	V
ДК-71÷ДК-74	ДК-75÷ДК-78	ДМ- применяется в пониженных местах лотков проезжей части улиц с пилообразным продольным профилем, на участках с уклоном $i_o < 0.005$ и в парках.	700	1170-2070	Мон.бет. В15 / Мон.ж.б. В15	Л. АС-13	Кирпичная кладка	Л. АС-13	КЦП1-7	КЖИ.5	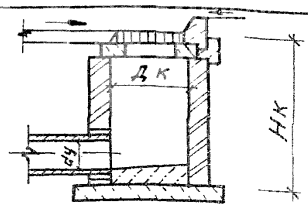	VI
ДК-79÷ДК-82	ДК-83÷ДК-86	ДБ- применяется в лотках проезжей части улиц с продольным уклоном $i_o \geq 0.005$ и в пониженных местах с затяжным спуском	700	1170-2070	Мон.бет. В15 / Мон.ж.б. В15	Л. АС-15	Кирпичная кладка	Л.АС-15	КЦП2-7	КЖИ.8	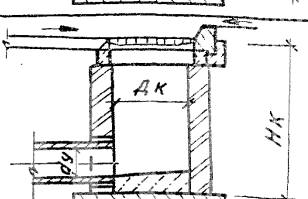	VII

Нач.отд.	Шкринский		05.88	ТМП 902-09-46.88	АС
Н. контр.	Кривчун		05.88		
Гл.спец.	Дусяцкий		05.88		
Нач.гр.	Кривчун		05.88		
Исполн.	Синькова		05.88		

Дождеприемные колодцы	Стадия	Лист	Листов
	РП	2	17
Схемы дождеприемных колодцев	МЖКХ РСФСР Гипрокоммундортранс г. Москва		

Копировал: 23831-02 5 Формат А3

ДК-1 ÷ ДК-7

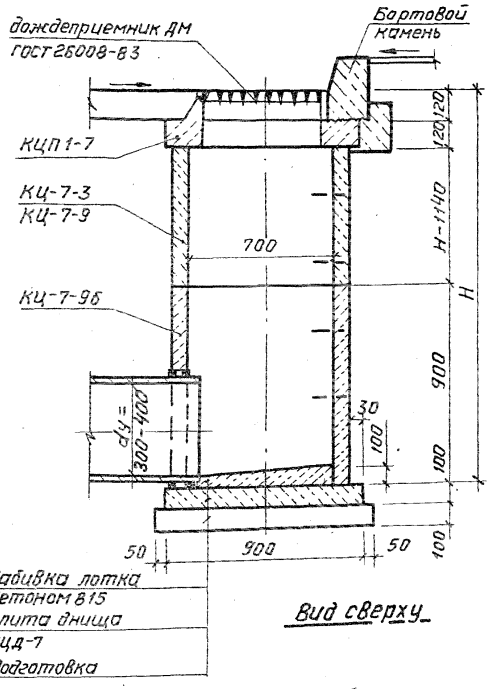

Вид сверху

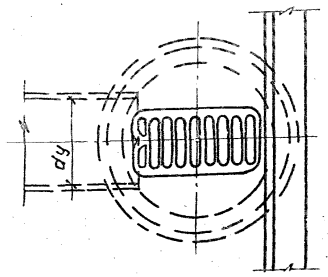

Дополнительные мероприятия при грунтах II типа по просадочности для колодцев ДК-8 ÷ ДК-14

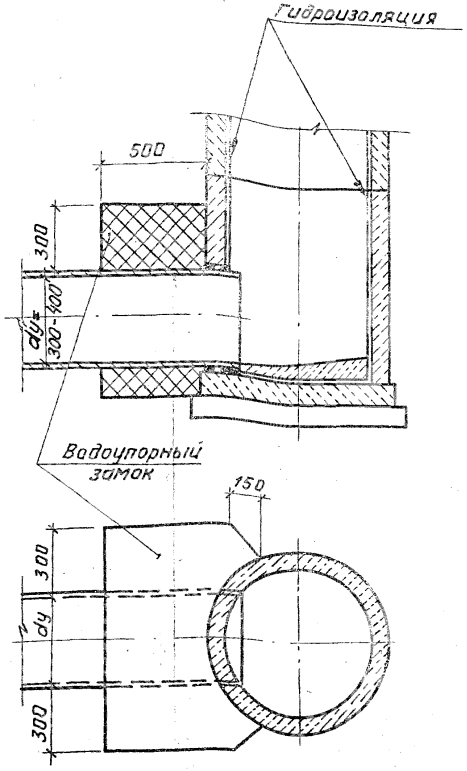

1. При привязке размеры колодцев и отметки указывать в таблице колодцев
2. Все сборные элементы колодцев устанавливать на цементном растворе м-100
3. В основании колодцев ДК-8÷ДК-14 производится уплотнение грунта на глубину 1 м
4. Основные положения по уплотнению, подготовке основания, а также по устройству гидроизоляции и водоупорного замка указаны в пояснительной записке
5. Заделку труб производить по листу № АС-17
6. Поверхность лотка колодцев гладко затирается с железнением.

				ТМП 902-09-46.88 АС		
Нач.отд.	Ширинский		05.88	Дождеприемные колодцы	Стадия	Лист	Листов
Н.контр.	Кривчун		05.88		РП	3	
Гл.спец.	Дусяцкий		05.88				
Нач.гр.	Кривчун		05.88	Колодцы марки ДК-1 ÷ ДК-14	МЖКХ РСФСР Гипрокоммундортранс г. Москва		
Испол.	Фролова		05.88				

Таблица 1

Марка колодца	Диаметр колодца, мм	Высота колодца H, мм	Сборные ж.б. элементы					Сборн. ж. бетон В15 $м^3$	Дождеприёмник ДМ	Подготовка $м^3$	Монолитный бетон В-15 $м^3$	Дополнительные работы		Примечание
			КЦД-7	КЦ-7-3	КЦ-7-9	КЦ-7-9б	КЦП1-7					Водоупорный замок $м^3$	Гидроизоляция $м^2$	
ДК-1	700	1140	1	–	–	1	1	0,26	1	В сухих грунтах: песчаный грунт - 0,07 $м^3$; В мокрых грунтах: монолит. бетон В3,5-0,07 $м^3$	0,03	–	–	
ДК-2		1440	1	1	–	1	1	0,31	1					
ДК-3		1740	1	2	–	1	1	0.36	1					
ДК-4		2040	1	–	1	1	1	0.41	1					
ДК-5		2340	1	1	1	1	1	0.46	1				4.69	
ДК-6		2640	1	2	1	1	1	0.51	1				5.35	
ДК-7		2940	1	–	2	1	1	0.56	1				6.01	
ДК-8	700	1140	1	–	–	1	1	0.26	1	Монолитн. бетон В3,5-0,07 $м^3$ на уплотнённом грунтовом основании	0,03	0,58	2.15	
ДК-9		1440	1	1	–	1	1	0.31	1				2.81	
ДК-10		1740	1	2	–	1	1	0.36	1				3.47	
ДК-11		2040	1	–	1	1	1	0.41	1				4.13	
ДК-12		2340	1	1	1	1	1	0.46	1				4.79	
ДК-13		2640	1	2	1	1	1	0.51	1				5.45	
ДК-14		2940	1	–	2	1	1	0.56	1				6.11	

				ТМП 902-09-46.88			АС
Нач. отд.	Ширинский	[signature]	05.88	Дождеприемные колодцы	Стадия	Лист	Листов
Н. контр.	Кривчун	[signature]	05.88		РП	4	
Гл. спец.	Дусяцкий	[signature]	05.88				
Нач. гр.	Кривчун	[signature]	05.88	Таблица 1	МЖКХ РСФС Гипрокоммундортрас г. Москва		
Испол.	Фролова	[signature]	05.88				

Копировал: [signature] 23831-02 7 формат А5

ДК-15 ÷ ДК-21

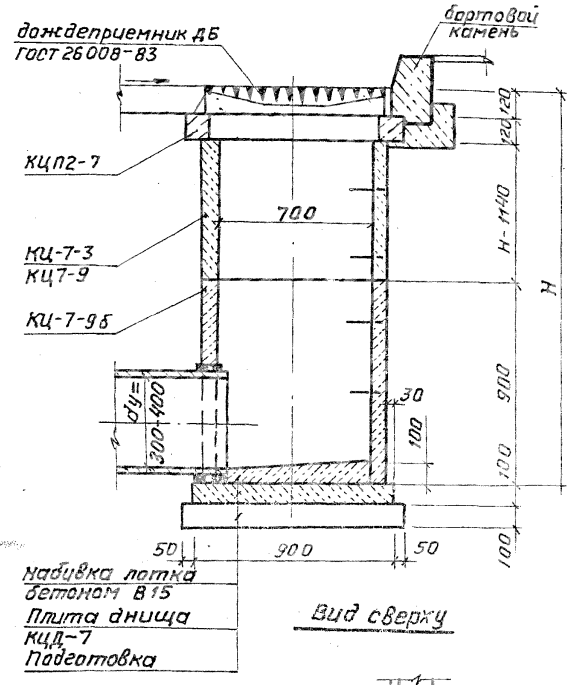

Вид сверху

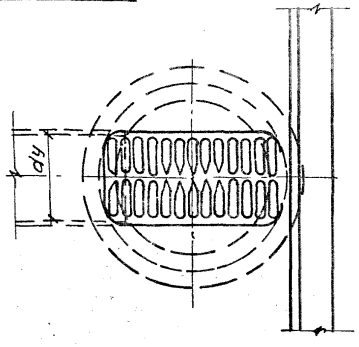

Дополнительные мероприятия при грунтах II типа по просадочности для колодцев ДК-22 ÷ ДК-28

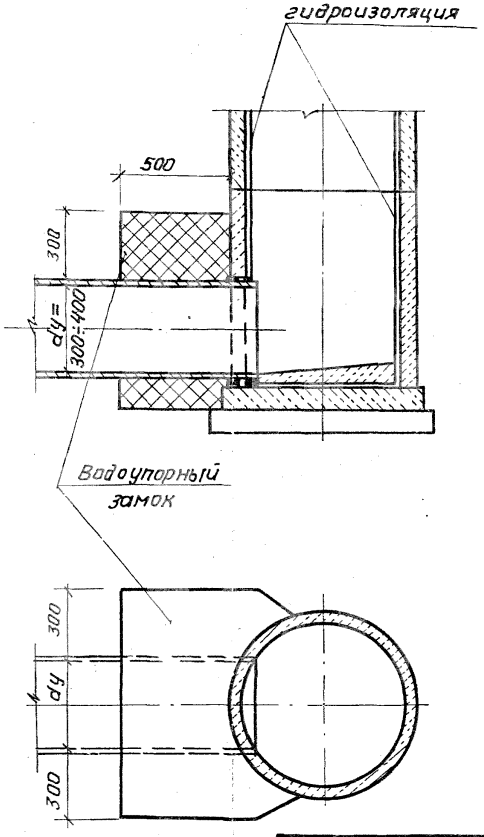

1. При привязке размеры колодцев и отметки указывать в таблице колодцев
2. Все сборные элементы колодцев устанавливать на цементном растворе М100
3. В основании колодцев ДК-22÷ДК-28 производится уплотнение грунта на глубине 1 м.
4. Основные положения по уплотнению, подготовке основания, а также по устройству гидроизоляции и водоупорного замка указаны в пояснительной записке.
5. Заделку труб производить по листу № АС-17
6. Поверхность лотка колодцев гладко затирается с железнением.

				ТМП 902-09-46.88		АС
Нач.отд.	Ширинский		05.88	Дождеприемные колодцы	Стадия: РП	Лист: 5	Листов:
Н.контр.	Кривчун		05.88				
Гл.спец.	Дусяцкий		05.88				
Нач.гр.	Кривчун		05.88	Колодцы марки ДК-15 ÷ ДК-28	МЖКХ РСФСР Гипрокоммунавтотранс г. Москва	
Исполн.	Фролова		05.88			

Таблица 2

Марка колодца	Диаметр колодца мм	Высота колодца H, мм	Сборные ж.б. элементы					Сборн. ж.бетон В15 м³	Дождеприемник ДБ	Подготовка м³	Монолитный бетон В-15 м³	Дополнительные работы		Примечания
			КЦД-7	КЦ-7-3	КЦ-7-9	КЦ-7-9б	КЦП2-7					Водоупорный замок м³	гидроизоляция м²	
ДК-15	700	1140	1	—	—	1	1	0,26	1	В сухих грунтах: песчаный грунт-0,07м³ В мокрых грунтах: монолитн. бетон В3,5-0,07м³	0,03	—	—	
ДК-16		1440	1	1	—	1	1	0,31	1					
ДК-17		1740	1	2	—	1	1	0,36	1					
ДК-18		2040	1	—	1	1	1	0,41	1					
ДК-19		2340	1	1	1	1	1	0,46	1				4,69	
ДК-20		2640	1	2	1	1	1	0,51	1				6,35	
ДК-21		2940	1	—	2	1	1	0,56	1				6.01	
ДК-22	700	1140	1	—	—	1	1	0,26	1	Монолитный бетон В3,5-0,07м³ на уплотнённом грунтовом основании	0,03	0,58	2,15	
ДК-23		1440	1	1	—	1	1	0,31	1				2.81	
ДК-24		1740	1	2	—	1	1	0,36	1				3.47	
ДК-25		2040	1	—	1	1	1	0,41	1				4.13	
ДК-26		2340	1	1	1	1	1	0,46	1				4.79	
ДК-27		2640	1	2	1	1	1	0,51	1				5.45	
ДК-28		2940	1	—	2	1	1	0,56	1				6,11	

				ТМП 902-09-46.88			АС
Нач.отд	Ширинский		05.88	Дождеприемные колодцы	Стадия	Лист	Листов
Н.контр.	Кривчун		05.88		РП	6	
Гл.спец	Дусяцкий		05.88				
Нач.гр.	Кривчун		05.88	Таблица 2	МЖКХ РСФСР Гипрокоммундортранс г. Москва		
Исполн	Фролова		05.88				

Копировал: 25- 23831-02 9 Формат А3

Альбом II

ДК-29 ÷ ДК-35

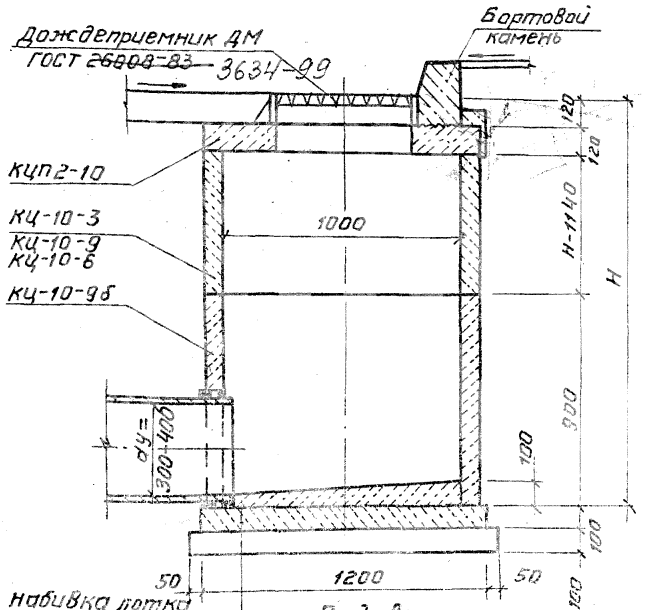

Вид сверху

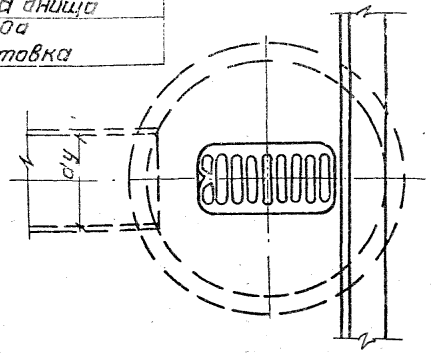

Дополнительные мероприятия при грунтах II типа по просадочности для колодцев ДК-36 ÷ ДК-42

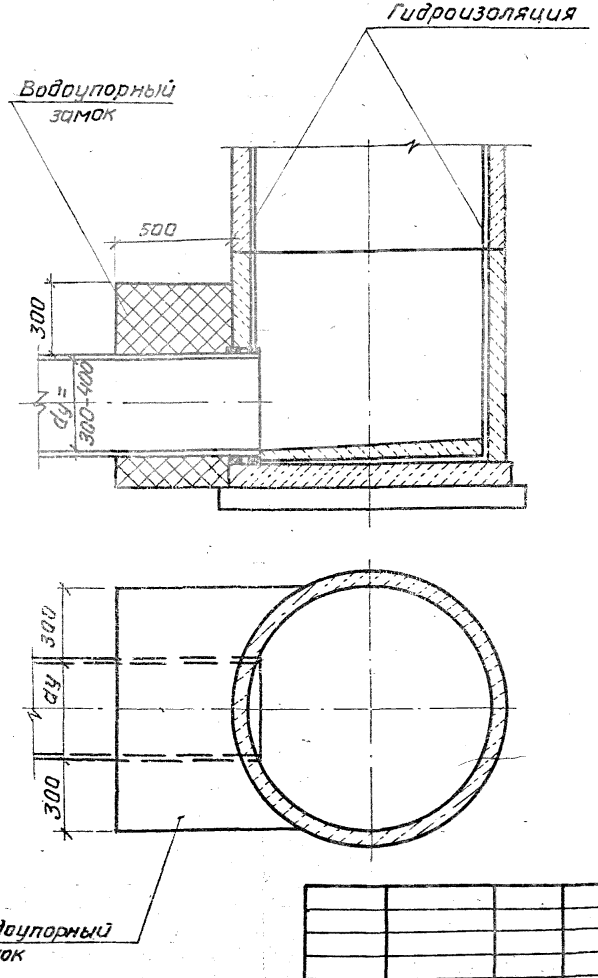

1. При привязке размеры колодцев и отметки указывать в таблице колодцев.
2. Все сборные элементы колодцев устанавливать на цементном растворе М-100
3. В основании колодцев ДК-36 ÷ ДК-42 производится уплотнение грунта на глубину 1 м.
4. Основные положения по уплотнению, подготовке основания, а также по устройству гидроизоляции и водоупорного замка указаны в пояснительной записке.
5. Заделку труб производить по листу №АС-17
6. Поверхность люка колодцев гладко затирается с железнением.

				ТМП 902-09-46.88 АС		
Нач.отд	Ширинский		05.88	Дождеприемные колодцы	Стадия	Лист	Листов
Н. контр.	Кривчун		05.88		РП	7	
Гл.спец.	Дусяцкий		05.88				
Нач.гр.	Кривчун		05.88	Колодцы марки ДК-29 ÷ ДК-42	МЖКХ РСФСР Гипрокоммундортранс г. Москва		
Исполн	Фролова		05.88				

Таблица 3

Марка колодца	Диаметр колодца мм	Высота колодца H, мм	Сборные ж. б элементы						Сборн. ж. бетон В15 м³	Дождеприемник ДМ	Подготовка м³	Монолитный бетон В15 м³	Дополнительные работы		Примечание
			КЦД-10а	КЦ-10-3	КЦ-10-6	КЦ-10-9	КЦ-10-9б	КЦП2-10					Водоупорный замок м³	Гидроизоляция м²	
ДК-29	1000	1140	1	—	—	—	1	1	0,44	1	В сухих грунтах песчаный грунт-0,11 м³; в мокрых грунтах: монолитн. бетон В3,5-0,11 м³	0,07	—	—	
ДК-30		1440	1	1	—	—	1	1	0,52	1					
ДК-31		1740	1	—	1	—	1	1	0,60	1					
ДК-32		2040	1	—	—	1	1	1	0,68	1					
ДК-33		2340	1	1	—	1	1	1	0,76	1				6,74	
ДК-34		2640	1	—	1	1	1	1	0,84	1				7,68	
ДК-35		2940	1	—	—	2	1	1	0,92	1				8,62	
ДК-36	1000	1140	1	—	—	—	1	1	0,44	1	Монолитн. бетон В3,5-0,11 м³ на уплотненном грунтом основании	0,07	0,58	3,49	
ДК-37		1440	1	1	—	—	1	1	0,52	1				4,43	
ДК-38		1740	1	—	1	—	1	1	0,60	1				5,37	
ДК-39		2040	1	—	—	1	1	1	0,68	1				6,31	
ДК-40		2340	1	1	—	1	1	1	0,76	1				7,25	
ДК-41		2640	1	—	1	1	1	1	0,84	1				8,19	
ДК-42		2940	1	—	—	2	1	1	0,92	1				9,13	

ТМП 902-09-46.88 Альбом II

				ТМП 902-09-46.88			АС
Нач. отд.	Ширинский	[signature]	05.88	Дождеприемные колодцы	Стадия	Лист	Листов
Н. контр.	Кривчун	[signature]	05.88		РП	8	
Гл. спец.	Дусяцкий	[signature]	05.88				
Нач. гр.	Кривчун	[signature]	05.88	Таблица 3	МЖКХ РСФСР Гипрокоммундортр. г. Москва		
Исполн.	Фролова	[signature]	05.88				

Копировал: [signature] 23831-02 11 Формат А3

ДК-43 ÷ ДК-49

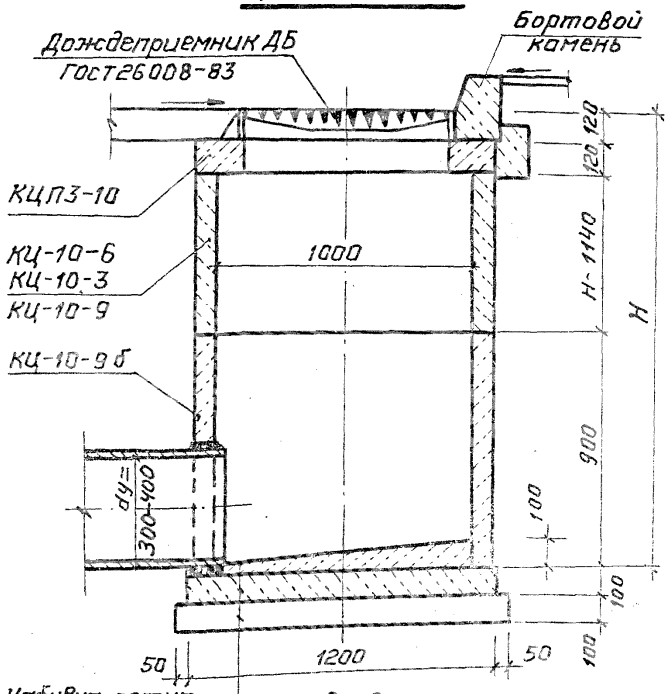

Вид сверху

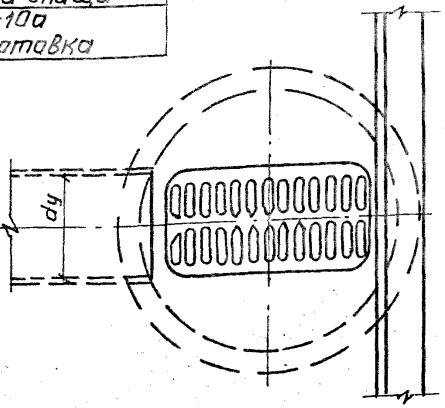

Дополнительные мероприятия при просадочных грунтах для колодцев ДК-50 ÷ ДК-56

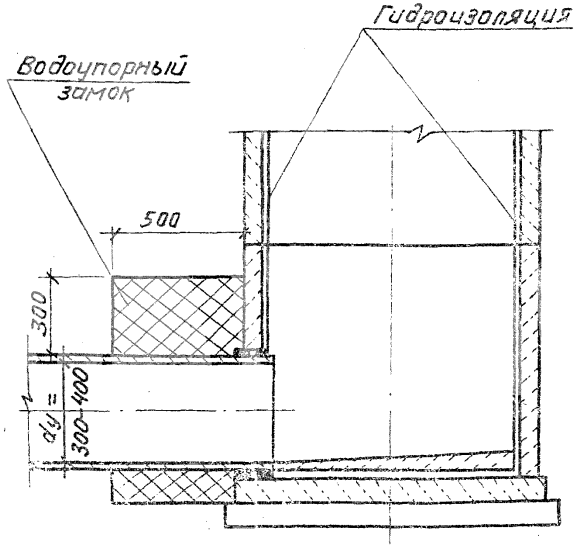

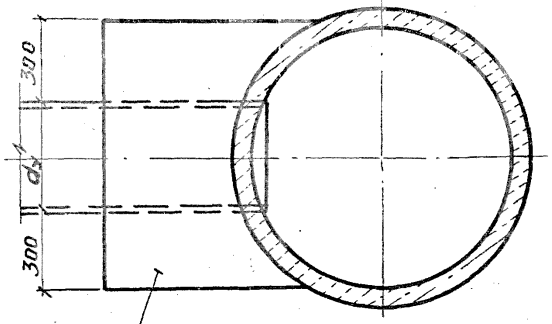

Водоупорный замок

1. При привязке размеры колодцев и отметки указывать в таблице колодцев
2. Все сборные элементы колодцев устанавливать на цементном растворе М-100
3. В основании колодцев ДК-50 ÷ ДК-56 производится уплотнение грунта на глубину 1 м.
4. Основные положения по уплотнению, подготовке основания, а также по устройству гидроизоляции и водоупорного замка указаны в пояснительной записке.
5. Заделки труб производить по листу №АС-17
6. Поверхность лотка колодцев гладко затирается с железнением.

Нач.отд	Ширинский		05.88	ТМП 902-09-46.88 АС	
Н.контр	Кривчун		05.88		
Гл.спец	Дусяцкий		05.88	Дождеприёмные колодцы	Стадия: РП; Лист: 9; Листов:
Нач.гр.	Кривчун		05.88	Колодцы марки ДК-43 ÷ ДК-56	МЖКХ РСФСР Гипрокоммунтранс г. Москва
Исполн	Фролова		05.88		

Таблица 4

Марка колодца	Диаметр колодца мм	Высота колодца H, мм	Сборные ж. б. элементы						Сборн. ж. бетон В15 м³	Дождеприемник ДБ	Подготовка м³	Монолитный бетон В15 м³	Дополнительн. работы		Примечания
			КЦД-10а	КЦ-10-3	КЦ-10-6	КЦ-10-9	КЦ-10-9б	КЦП 3-10					Водоупорный замок м³	гидроизоляция м²	
ДК-43	1000	1140	1	—	—	—	1	1	0,44	1	В сухих грунтах: песчаный грунт - 0,11 м³; В мокрых грунтах: монолитн. бетон В3,5 - 0,11 м³	0,07	—	—	
ДК-44		1440	1	1	—	—	1	1	0,52	1					
ДК-45		1740	1	—	1	—	1	1	0,60	1					
ДК-46		2040	1	—	—	1	1	1	0,68	1					
ДК-47		2340	1	1	—	1	1	1	0,76	1				6,74	
ДК-48		2640	1	—	1	1	1	1	0,84	1				7,68	
ДК-49		2940	1	—	—	2	1	1	0,92	1				8,62	
ДК-50	1000	1140	1	—	—	—	1	1	0,44	1	Монолитн. бетон В3,5 - 0,11 м³ на уплотненном грунтовом основании	0,07	0,58	3,49	
ДК-51		1440	1	1	—	—	1	1	0,52	1				4,43	
ДК-52		1740	1	—	1	—	1	1	0,60	1				5,37	
ДК-53		2040	1	—	—	1	1	1	0,68	1				6,31	
ДК-54		2340	1	1	—	1	1	1	0,76	1				7,25	
ДК-55		2640	1	—	1	1	1	1	0,84	1				8,19	
ДК-56		2940	1	—	—	2	1	1	0,92	1				9,13	

Альбом II

ТМП 902-09-46.88

Инв. № подл. | Подпись и дата | Взам. инв. №

				ТМП 902-09-46.88 АС		
Начата	Ширинский		05.88	Дождеприемные колодцы	Стадия	Лист	Листов
Н. контр.	Кривчун		05.88		РП	10	
Гл. спец.	Дуськцкий		05.88				
Нач. гр.	Кривчун		05.88	Таблица 4	МЖКХ РСФСР Гипрокоммундортранс г. Москва		
Исполн	Фралова		05.88				

Копировал: Ч- 23831-02 13 Формат А3

ДК-57÷ДК-63

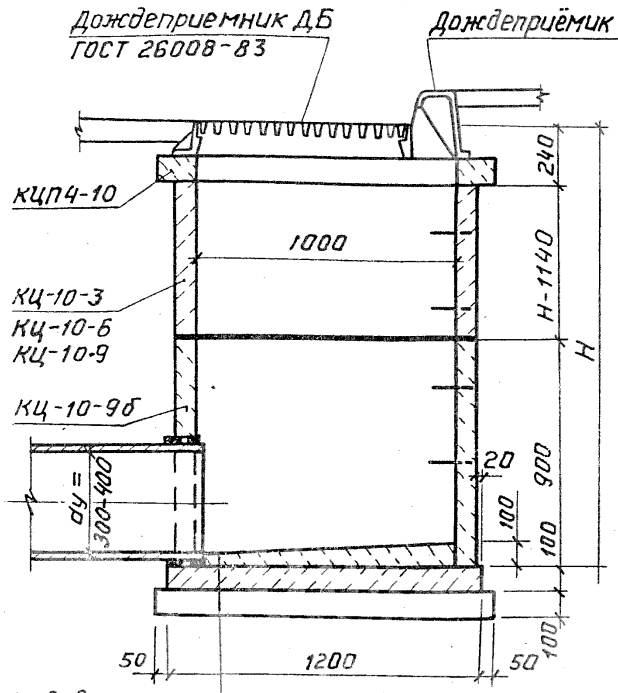

Вид сверху

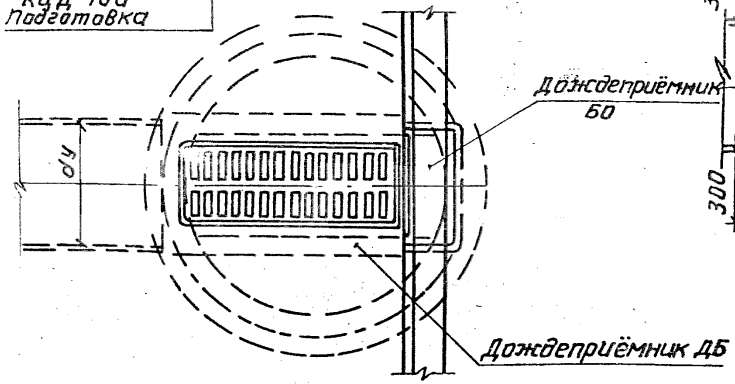

Дополнительные мероприятия при просадочных грунтах для колодцев ДК-64÷ДК-70

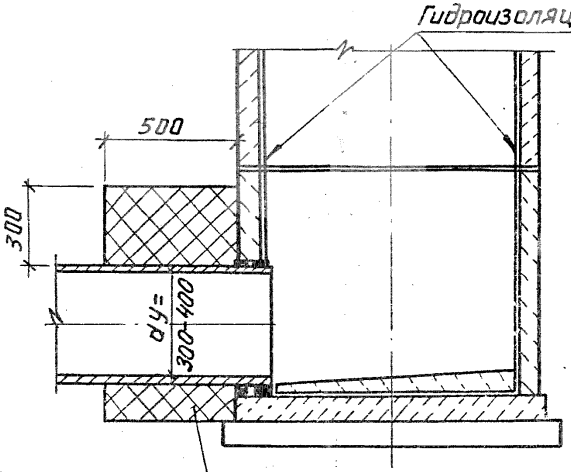

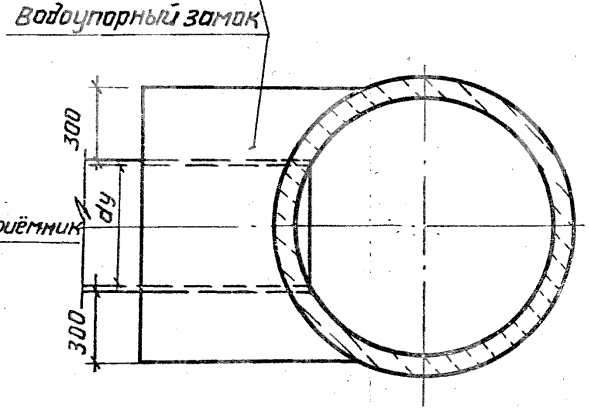

1. При привязке размеры колодцев и отметки указывать в таблице колодцев.
2. Все сборные элементы колодцев устанавливать на цементном растворе М-100
3. В основании колодцев ДК-64÷ДК-70 производится уплотнение грунта на глубину 1 м.
4. Основные положения по уплотнению, подготавке основания, а также по устройству гидроизоляции и водоупорного замка указаны в пояснительной записке.
5. Заделку труб производить по листу №АС-17
6. Поверхность лотка колодцев гладко затирается с железнением.

				ТМП 902-09-46.88	АС
Нач.отд.	Ширинский		05.88	Дождеприемные колодцы	Стадия: РП; Лист: 11; Листов:
Н. контр.	Кривчун		05.88		
Гл.спец.	Дусяцкий		05.88		
Нач.гр.	Кривчун		05.88	Колодцы марки ДК-57÷ДК-70	МЖКХ РСФСР Гипрокоммундортранс г. Москва
Исполн.	Шкрабин		05.88		

Копировал: 4 — 23831-09 Формат А3

Таблица 5

Марка колодца	Диаметр колодца мм	H мм	Сборные ж.б элементы						сборный ж.бетон м³	Дождеприёмник		Монолит. бетон В15 м³	подготовка м³	Дополнительные работы		Примечания
			КЦД-10а	КЦ-10-3	КЦ-10-6	КЦ-10-9	КЦ-10-9 б	КЦП4-10		ДБ	БО			Водоупорн. замок м³	Гидроизоляция м²	
ДК-57	1000	1140	1	—	—	—	1	1	0.44	1	1	0,07	В сухих грунтах: песчаный грунт — 0,11 м³; В мокрых грунтах: монолитн бетон В35-0,11 м³	—	—	
ДК-58		1440	1	1	—	—	1	1	0.52	1	1					
ДК-59		1740	1	—	1	—	1	1	0,60	1	1					
ДК-60		2040	1	—	—	1	1	1	0,68	1	1					
ДК-61		2340	1	1	—	1	1	1	0.76	1	1				6,74	
ДК-62		2640	1	—	1	1	1	1	0,84	1	1				7,67	
ДК-63		2940	1	—	—	2	1	1	0,92	1	1				8,62	
ДК-64	1000	1140	1	—	—	—	1	1	0,44	1	1	0,07	Монолитный бетон В3,5-0,11 м³ на уплотненном грунтовом основании	0,56	3.49	
ДК-65		1440	1	1	—	—	1	1	0,52	1	1				4.43	
ДК-66		1740	1	—	1	—	1	1	0,60	1	1				5,37	
ДК-67		2040	1	—	—	1	1	1	0,68	1	1				6.31	
ДК-68		2340	1	1	—	1	1	1	0,76	1	1				7.25	
ДК-69		2640	1	—	1	1	1	1	0,84	1	1				8.19	
ДК-70		2940	1	—	—	2	1	1	0,92	1	1				9,13	

Альбом II

ТМП 902-09-46.88

Инв.№ подл. | Подпись и дата | Взам.инв.№

				ТМП 902-09-46.88 АС		
Нач.отд	Ширинский		05.88	Дождеприемные колодцы	Стадия	Лист	Листов
Н.контр	Кривчун		05.88		РП	12	
Гл.спец.	Дусяцкий		05.88				
Нач.гр.	Кривчун		05.88	Таблица 5	МЯСКХ РСФСР Гипрокоммунавтотранс г. Москва		
Исполн	Шкрабин		05.88				

Копировал: Р(— 23831-02 15 Формат А3

ДК-71 ÷ ДК-74

Разрез 1-1

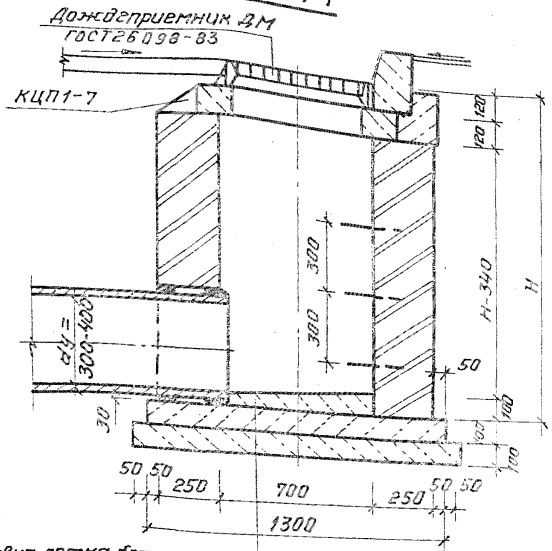

Набивка лотка бетоном В15
Днище бетонное В15
Подготовка бет. В35

Вид сверху

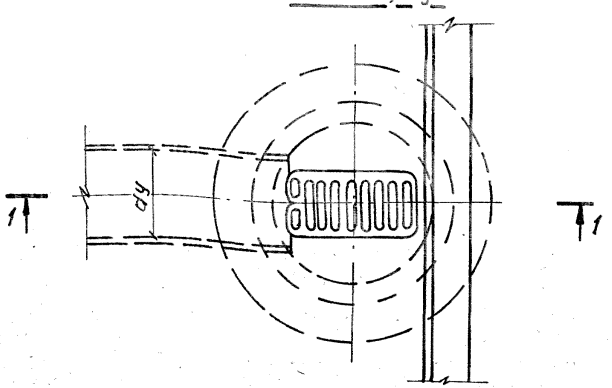

Дополнительные мероприятия при грунтах II типа по просадочности для колодцев ДК-75÷ДК-78

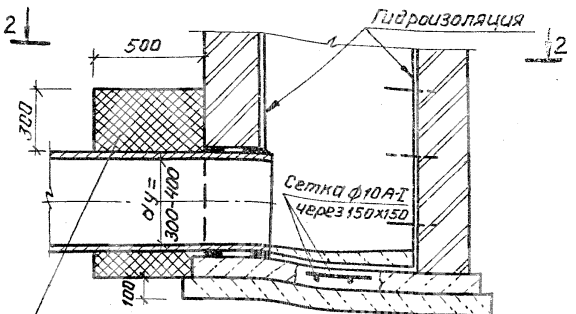

Водоупорный замок

2-2

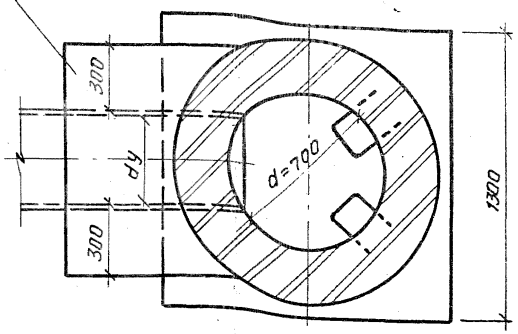

1. При привязке размеры колодцев и отметки указывать в таблице колодцев
2. В основании колодцев ДК75÷ДК-78 производится уплотнение грунта на глубину 1 м.
3. Основные положения по уплотнению, подготовке основания, а также по устройству гидроизоляции и водоупорного замка указаны в пояснительной записке.
4. Поверхность лотка колодцев гладко затирается с железнением.
5. Для колодцев применять кирпич марки 150 ГОСТ 530-80. Марка кирпича по морозостойкости и водонепроницаемости определяется в соответствии с указаниями конкретного проекта сооружения.
6. Лоток устраивается одновременно с укладкой стен.
7. Заделку труб производить по листу АС-17

				ТМП 902-09-46.88 АС			
Нач.отд	Ширинский		05.88	Дождеприёмные колодцы	Стадия	Лист	Листов
Н.контр.	Кривчун		05.88		РП	13	
Гл.спец	Дусяцкий		05.88				
Нач.гр.	Кривчун		05.88	Колодцы марки ДК-71÷ДК-78	МЖКХ РСФСР Гипрокоммундортранс г. Москва		
Исполн	Синькова		05.88				

Альбом II

ТМП 902-09-46.88

Копировал: 14 — 23831-02 16 Формат А3

ТМП 902-09-46.88 Альбом II

Марка колодцев	Диаметр колодцев мм	Высота колодцев Н, м	Плита перекрытия КЦП1-7 шт	Сборный жел.бет В15 м3	Дождеприемник ДМ шт	Подготовка м3	Объем кладки м3	Мон. бетон В15 м3	Мон ж.б. В15 м3	Скобы ходовые шт/м3	Дополнительные работы: Водоупорный замок, м3	Дополнительные работы: Арматурная сетка кг	Дополнительные работы: Гидроизоляция, м2	Примечания
ДК-71	700	1170	1	0.056	1	В сухих грунтах - песчаный грунт - 0.20м3; В мокрых грунтах - мон.бет В3,5 - 0.20м.	0.69	0.20	—	4 / 3.60	—	—	—	
ДК-72		1470	1	0.056	1		0.92	0.20	—	5 / 4.50	—	—	—	
ДК-73		1770	1	0.056	1		1.15	0.20	—	6 / 5.40	—	—	—	
ДК-74		2070	1	0.056	1		1.38	0.20	—	7 / 6.30	—	—	—	
ДК-75	700	1170	1	0.056	1	Монолитный бетон В3,5 - 0.20м3 на уплотненном грунтовом основании	0.69	0.03	0.17	4 / 3.60	0.42	12.34	2.83	
ДК-76		1470	1	0.056	1		0.92	0.03	0.17	5 / 4.50	0.42	12.34	3.49	
ДК-77		1770	1	0.056	1		1.15	0.03	0.17	6 / 5.40	0.42	12.34	4.15	
ДК-78		2070	1	0.056	1		1.38	0.03	0.17	7 / 6.30	0.42	12.34	4.81	

				ТМП 902-09-46.88 АС			
Нач.отд	Ширинский		05.88	Дождеприемные колодцы	Стадия	Лист	Листов
Н.контр	Кривчун		05.88		РП	14	
Гл.спец	Дусяцкий		05.88				
Нач.гр.	Кривчун		05.88	Таблица №6	Мжкх РСФСР Гипроконмундортранс г. Москва		
Исполн	Синькова		05.88				

Инв.№ подл. | Подп. и дата | Взам.инв.№

Копировал: 23831-02 17 формат: А3

ДК-79 ÷ ДК-82

Разрез 1-1

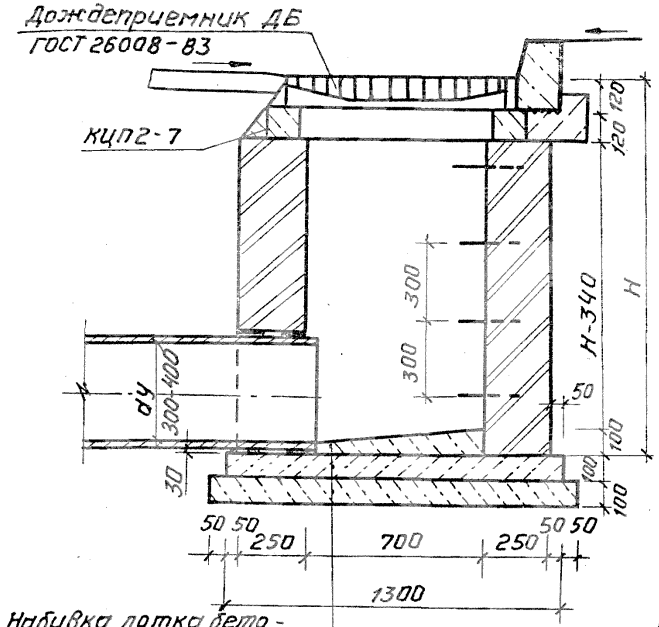

Набивка лотка бетоном В15
Днище из мон. бетона В15
Подготовка из бетона В3.5

Вид сверху

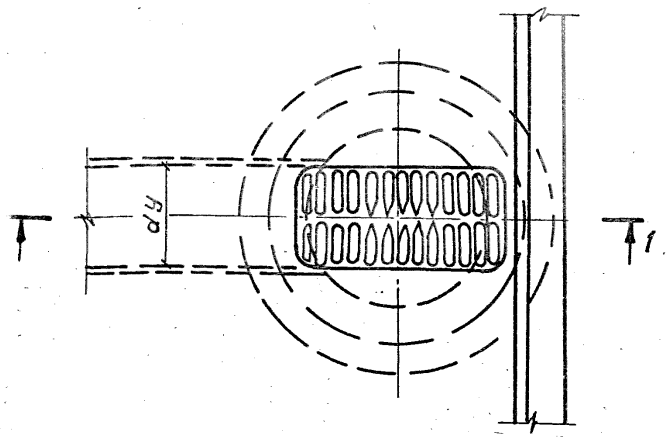

Дополнительные мероприятия при грунтах II типа по просадочности для колодцев ДК-83 ÷ ДК-86

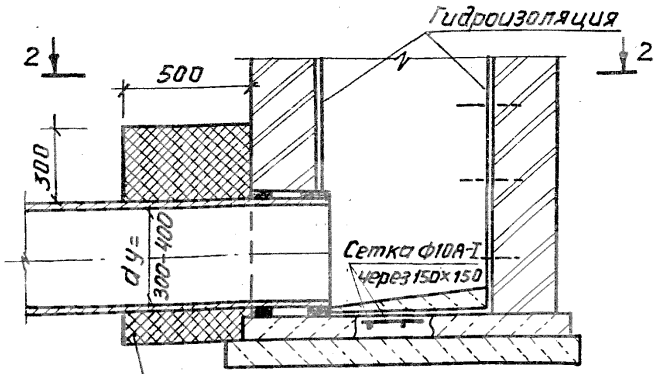

2-2

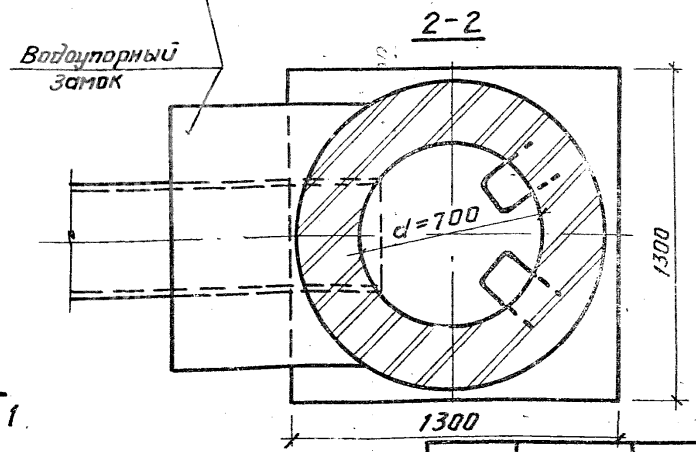

1. При привязке размеры колодцев и отметки указывать в таблице колодцев.
2. В основании колодцев ДК-83÷ДК-86 производится уплотнение грунта на глубину 1 м.
3. Основные положения по уплотнению, подготовке основания, а также по устройству гидроизоляции и водоупорного замка указаны в пояснительной записке.
4. Поверхность лотка колодцев гладко затирается с железнением.
5. Для колодцев применять кирпич марки 150 ГОСТ 530-80. Марка кирпича по морозостойкости и водонепроницаемости определяется в соответствии с указаниями конкретного проекта сооружения.
6. Лоток устраивается одновременно с укладкой стен.
7. Заделку труб производить по листу №АС-17

Нач.отд	Ширинский		05.88
Н. контр	Кривчун		05.88
Гл.спец	Дусяцкий		05.88
Нач.гр.	Кривчун		05.88
Исполн.	Синькова		05.88

ТМП 902-09-46.88 АС

Дождеприёмные колодцы

Стадия	Лист	Листов
РП	15	

Колодцы марки ДК-79 ÷ ДК-86

МЖКХ РСФСР Гипрокоммундортрансс г. Москва

Альбом II

ТМП 902-09-46.88

Таблица 7

Марка колодца	Диаметр колодца мм	Высота колодца М мм	Плита перекрытия КЦП2-7 шт	Сборный жел.бет. В15 $м^3$	Дождеприемник-Д6 шт	Подготовка $м^3$	Объем кладки $м^3$	Мон бетон $м^3$	Мон жел.бет. В15 $м^3$	Скобы ходовые шт/кг	Дополнительные работы: Водоупорный замок $м^3$	Дополнительные работы: Арматурная сетка, кг	Дополнительные работы: Гидроизоляция $м^2$	Примечания
ДК-79	700	1170	1	0.059	1	В сухих грунтах - песчаный грунт-0.20$м^3$ в мокрых грунтах - мон.бет.В3,5-0.20$м^3$	0.69	0.20	—	4 / 3.60	—	—	—	
ДК-80		1470	1	0.059	1		0.92	0.20	—	5 / 4.50	—	—	—	
ДК-81		1770	1	0.059	1		1.15	0.20	—	6 / 5.40	—	—	—	
ДК-82		2070	1	0.059	1		1.38	0.20	—	7 / 6.30	—	—	—	
ДК-83	700	1170	1	0.059	1	Монолитный бетон В3,5-0.20$м^3$ на уплотненном грунтовом основании.	0.69	0.03	0.17	4 / 3.60	0.42	12.34	2.83	
ДК-84		1470	1	0.059	1		0.92	0.03	0.17	5 / 4.50	0.42	12.34	3.49	
ДК-85		1770	1	0.059	1		1.15	0.03	0.17	6 / 5.40	0.42	12.34	4.15	
ДК-86		2070	1	0.059	1		1.38	0.03	0.17	7 / 6.30	0.42	12.34	4.81	

		ТМП 902-09-46.88 АС		
Нач.отд.	Ширинский	Дождеприемные колодцы	Стадия: РП	Лист: 16
Н.контр.	Кривчун			
Гл.спец.	Дусяцкий			
Нач.гр.	Кривчун	Таблица 7	МЖКХ РСФСР Гипрокоммундортранс г. Москва	
Исполн.	Синькова			

Копировал: [signature] 23831-02 19 Формат: А3

ТМП 902-09-46.88 Альбом II

В непросадочных сухих грунтах

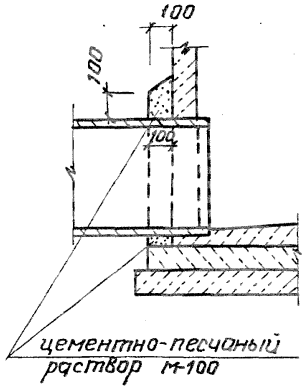

В непросадочных мокрых грунтах

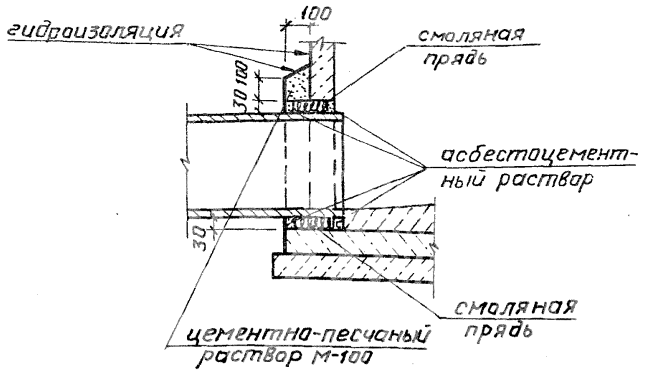

В грунтах II типа по просадочности

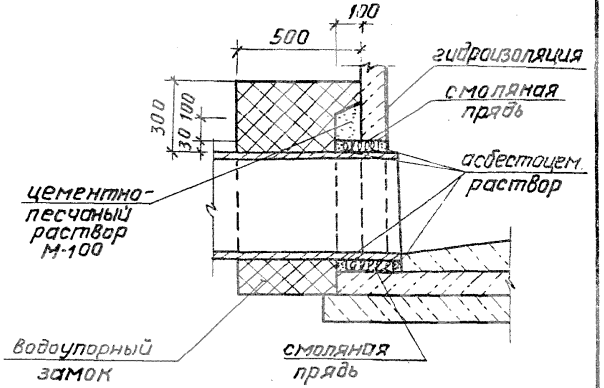

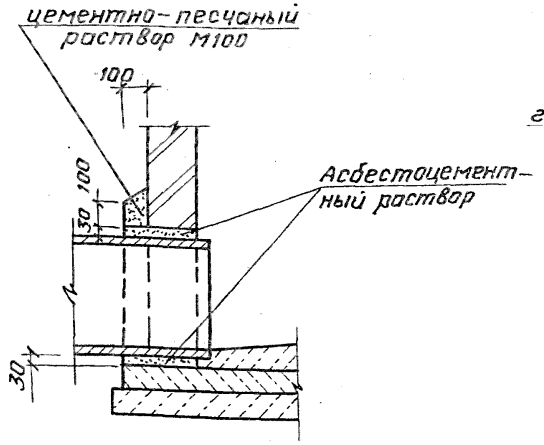

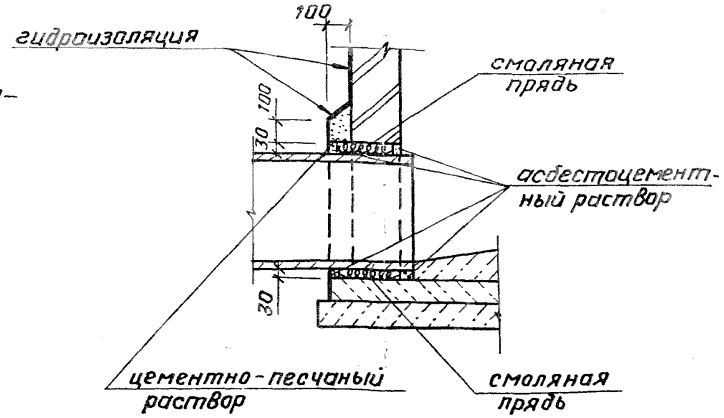

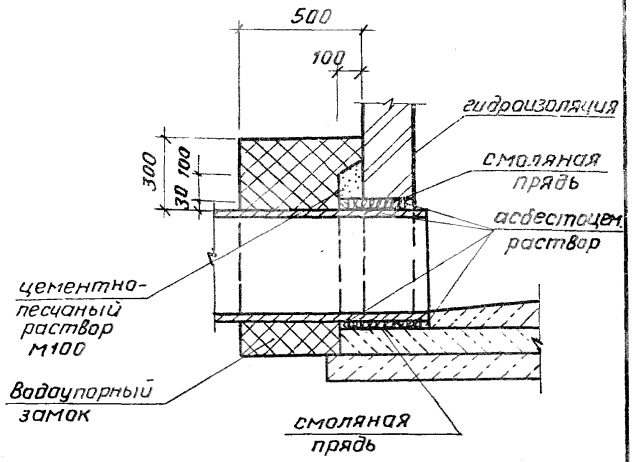

				ТМП 902-09-46.88			АС
Нач. отд.	Ширинский	[signature]	05.88	Дождеприемные колодцы	Стадия	Лист	Листов
Н. контр.	Кривчун	[signature]	05.88		РП	17	
Гл. спец.	Дусяцкий	[signature]	05.88				
Нач. гр.	Кривчун	[signature]	05.88	Узлы заделки труб	МЖКХ РСФСР Гипрокоммундортранс г. Москва		
Исполн	Фролова	[signature]	05.88				

Копировал: [illegible] 23831-02 20 Формат [illegible]

Инв.№ подл. | Подп. и дата | Взам. инв.№

1-1

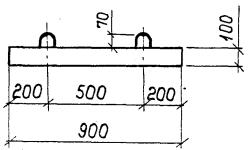

План

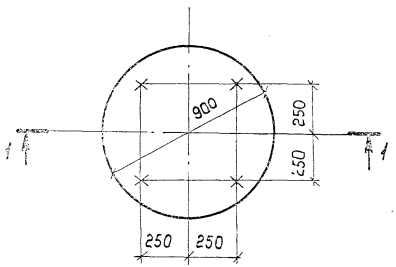

поз. 2
М1:10

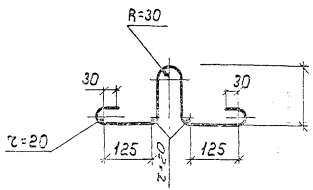

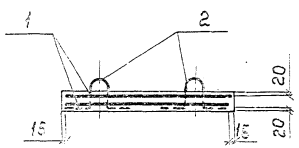

Формат	Зона	Поз.	Обозначение	Наименование	Кол.	Примечание
				Документация		
А4			ТМП 902-09-46.88 ТУ	Технические условия		
				Сборочные единицы		
А4		1	ТМП 902-09-46.88 КЖ.И.3	Сетка арматурная С-1-1	2	
				Детали		
Б4		2	ТМП 902-09-46.88 КЖ.И.1.1	А-I-8-ГОСТ 5781-82* ℓ=842	4	0.33 кг
				Материалы		
		3		Бетон В15	0.06	м³

Ведомость расхода стали на элемент, кг

Марка элемента	Арматурные изделия								Закладные изделия				Всего
	Сетки сварные		Арматура класса						Арматура класса				
	Марка сетки		Класс Вр1						Класс А-I				
	ГОСТ 8478-81		ГОСТ 6727-80						ГОСТ 5781-82*				
	55р-1-100 5Вр-1-100	1040	Итого	5	—	Итого	6	—	Итого				
КЦД-7	5.94		5.94	0.83	—	0.83	1.33	—	1.33				8.1

Нач.отд	Ширинский		05.88
Н.контр.	Кривчун		05.88
Гл.спец.	Дусяцкий		05.88
Нач.гр.	Кривчун		05.88
Исполн.	Фролова		05.88

ТМП 902-09-46.88 КЖ.И.1

Плита днища КЦД-7

Стадия	Масса	Масштаб
РП	150.0	1:20
Лист	Листов 4	

МЖКХ РСФСР
Гипрокоммундортранс г. Москва

Альбом II

ТМП 902-09-46.88

Инв. № подл. | Подпись и дата | Взам. инв. №

1-1

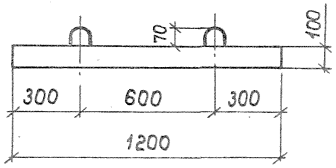

План

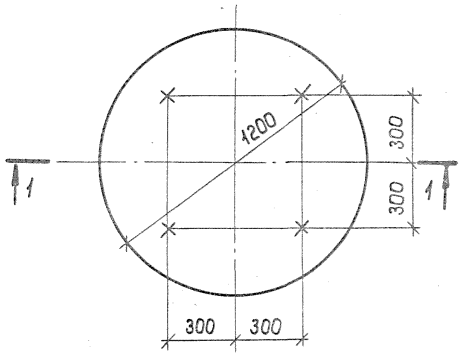

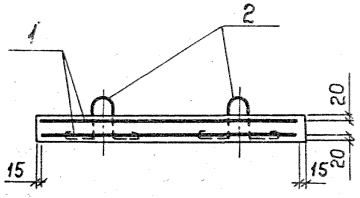

поз. 2
М1:10

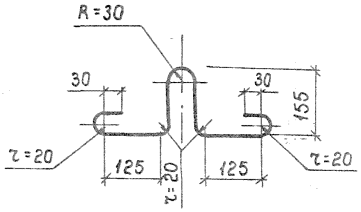

Формат	Зона	Поз.	Обозначение	Наименование	Кол.	Примечание
				Документация		
А4			ТМП 902-09-46.88 ТУ	Технические условия		
				Сборочные единицы		
А4		1	ТМП 902-09-46.88 КЖ.И.4	Сетка арматурная С-1-2	2	
				Детали		
Б4		2	ТМП 902-09-46.88 КЖ.И.2.1	А-I-8-ГОСТ 5781-82* е=842	4	0,33 кг
				Материалы		
		3		Бетон В15	0,11	$м^3$

Ведомость расхода стали на элемент, кг

Марка элемента	Арматурные изделия					Закладные изделия			Всего
	сетки сварные		арматура класса			арматура класса			
	марка сетки		Вр-1			А-I			
	ГОСТ 8478-81		ГОСТ 6727-80			ГОСТ 5781-82*			
	$\frac{5Вр-1-100}{5Вр-1-100}$ 1280	Итого	Ф5	—	Итого	Ф8	—	Итого	
КЦД-10а	9.52	9.52	1.12	—	1.12	1,33	—	1,33	11,97

Нач. отд.	Ширинский	[подпись]	05.88
Н. контр.	Кривчун	[подпись]	05.88
Гл. спец.	Дусяцкий	[подпись]	05.88
Нач. гр.	Кривчун	[подпись]	05.88
Исполн.	Фролова	[подпись]	05.88

ТМП 902-09-46.88 КЖ.И.2

Плита днища КЦД-10а

Стадия	Масса	Масшт.
РП	275.0	1:20

Лист | Листов 1

МЖКХ РСФСР

Гипрокоммундортрансп г. Москва

Копировал: Ф/ч 23831-02 22 Формат: А3

Альбом II

ТМП 902-09-46.88

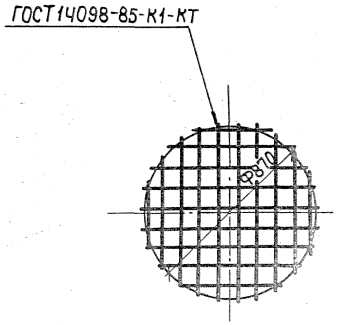

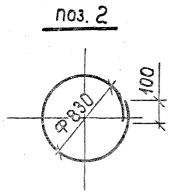

Формат	Зона	Поз.	Обозначение	Наименование	Кол.	Примечание
				Документация		
А4			ТМП 902-09-46.88 ТУ	Технические условия		
				Сборочные единицы		
Б4		1	ТМП 902-09-46.88 КЖ.И.3.1	5Вр1-100 / 5Вр1-100 Ф870	2	2,97кг
				Детали		
Б4		2	ТМП 902-09-46.88 КЖ.И.3.2	Вр-1-5-ГОСТ5781-82* е=2706	2	0,42кг

Нач.отд.	Ширинский		05.88
Н.контр.	Кривчун		05.88
Гл.спец.	Дусяцкий		05.88
Нач.гр.	Кривчун		05.88
Исполн.	Фролова		05.88

ТМП 902-09-46.88 КЖ.И.3

Сетка арматурная С-1-1

Стадия	Масса	Масшт.
РП	3.78	1:20

Лист | Листов 1

МЖКХ РСФСР

Гипрокоммундортранс

Инв.№ подл. | Подп. и дата | Взам. инв.№

Формат А4

Альбом II

ТМП 902-09-46.88

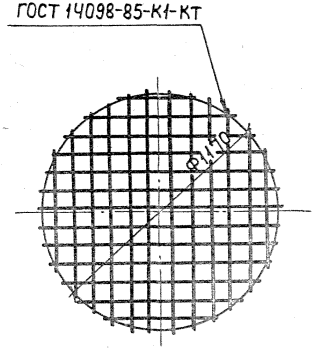

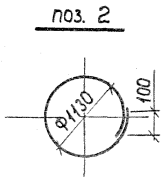

Формат	Зона	Поз.	Обозначение	Наименование	Кол.	Примечание
				Документация		
А4			ТМП 902-09-46.88 ТУ	Технические условия		
				Сборочные единицы		
Б4		1	ТМП 902-09-46.88 КЖ.И.4.1	5Вр1-100 / 5Вр1-100 Ф1170	2	4.76кг
				Детали		
Б4		2	ТМП 902-09-46.88 КЖ.И.4.2	Вр-1-5-ГОСТ5781-82* е=3648	2	0.56кг

Нач.отд.	Ширинский		05.88
Н.контр.	Кривчун		05.88
Гл.спец.	Дусяцкий		05.88
Нач.гр.	Кривчун		05.88
Исполн.	Фролова		05.88

ТМП 902-09-46.88 КЖ.И.4

Сетка арматурная С-1-2

Стадия	Масса	Масшт.
РП	10.64	1:20

Лист | Листов 1

МЖКХ РСФСР

Гипрокоммундортранс г. Москва

Инв.№ подл. | Подп. и дата | Взам. инв.№

Копировал: 23831-02 23 Формат: А4

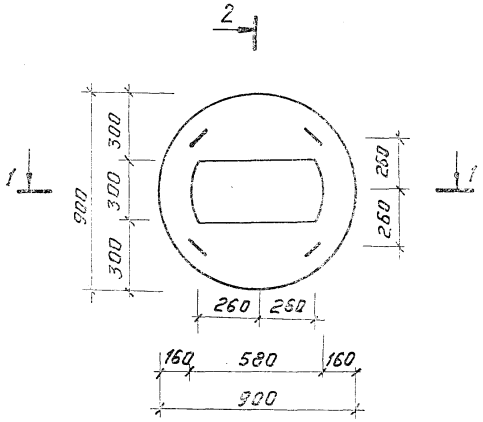

2-2, повернуто

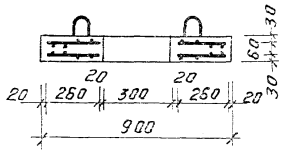

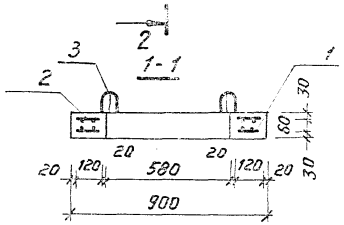

поз.3
м 1:10

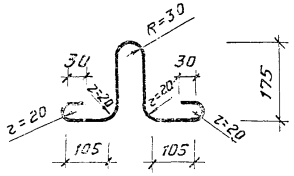

Формат	Зона	Поз.	Обозначение	Наименование	Кол	Примечание
				Документация		
А4			ТМП 902-09-46.88 ТУ	Технические условия		
				Сборочные единицы		
				Сетка арматурная		
А4		1	ТМП 902-09-46.88 КЖИ.6	С-1-3	1	
А4		2	ТМП 902-09-46.88 КЖИ.7	С-2-1	1	
				Детали		
Б4		3	ТМП 902-09-46.88 КЖИ.5.1	А-I-8-ГОСТ 5781-82*		
				г=803	4	0.32 кг
				Материалы		
		4		Бетон класса В15	0,056	$м^3$

Ведомость расхода стали на элемент, кг

Марка элемента	Изделия арматурные							Изделия закладные			Общий расход
	Арматура класса						Всего	Арматура класса			
	А-III			А-I				А-I			
	ГОСТ 5781-82*			ГОСТ 5781-82*				ГОСТ 5781-82*			
	Ф10		Итого	Ф 8		Итого		Ф 8		Итого	
КЦП 1-7	3.25		3.25	3.59		3.59	6.84	1.28		1.28	8.12

Нач. отд.	Ширинский	[signature]	05.88
Н. контр.	Кривчун	[signature]	05.88
Гл. спец.	Дусяцкий	[signature]	05.88
Нач. гр.	Кривчун	[signature]	05.88
Исполн.	Синькова	[signature]	05.88

ТМП 902-09-46.88 КЖИ.5

Плита перекрытия КЦП 1-7

Стадия	Масса	Масштаб
РП	1400	1:20
Лист	листов 1	

МЖКХ РСФСР Гипрокоммундортранс г. Москва

Копировал: [signature] 23831-02 24 Формат А3

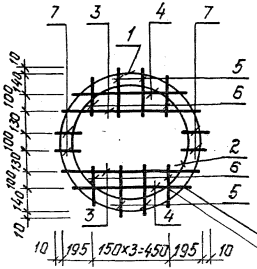

Ведомость деталей

Поз.	Эскиз
1	ф840
2	ф680

ГОСТ 14098-85-К1-Кт

ГОСТ 14098-85-К2-Кт

Форм.	Зона	Поз.	Обозначение	Наименование	Кол.	Примечание
				Документация		
А4			ТМП 902-09-46.88 ТУ	Технические условия		
				Детали		
Б4		1	ТМП 902-09-46.88 КЖ.И.6.1	А-I-6-ГОСТ 5781-82* ℓ=2740	1	0,61 кг
Б4		2	КЖ.И.6.2	А-III-10-ГОСТ 5781-82* ℓ=2390	1	1,47 кг
Б4		3	КЖ.И.6.3	А-III-10-ГОСТ 5781-82* ℓ=780	2	0,48 кг
Б4		4	КЖ.И.6.4	А-III-10-ГОСТ 5781-82* ℓ=660	2	0,41 кг
Б4		5	КЖ.И.6.5	А-I-6-ГОСТ 5781-82* ℓ=275	4	0,06 кг
Б4		6	КЖ.И.6.6	А-I-6-ГОСТ 5781-82* ℓ=220	4	0,05 кг
Б4		7	КЖ.И.6.7	А-I-6-ГОСТ 5781-82* ℓ=120	4	0,03 кг

Инв.№ подл. | Подп. и дата | Взам.инв.№

ТМП 902-09-46.88 КЖ.И.6

Сетка арматурная С-1-3

Нач.отд.	Ширинский	05.88
Н.контр.	Кривчун	05.88
Гл.спец.	Дуськицкий	05.88
Нач.гр.	Кривчун	05.88
Исполн.	Синькова	05.88

Стадия	Масса	Масштаб
РП	4.42	1:20
Лист	Листов 1	

МЖКХ РСФСР Гипрокоммунстрой г. Москва

Формат: А4

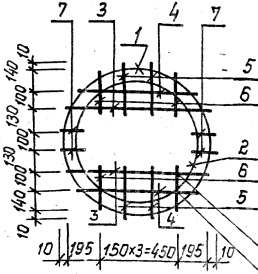

Ведомость деталей

Поз.	Эскиз
1	ф840
2	ф680
4	660

ГОСТ 14098-85-К1-Кт

ГОСТ 14098-85-К2-Кт

Форм.	Зона	Поз.	Обозначение	Наименование	Кол.	Примечание
				Документация		
А4			ТМП 902-09-46.88 ТУ	Технические условия		
				Детали		
Б4		1	ТМП 902-09-46.88 КЖ.И.7.1	А-I-6-ГОСТ 5781-82* ℓ=2740	1	0.61 кг
Б4		2	КЖ.И.7.2	А-I-6-ГОСТ 5781-82* ℓ=2390	1	0.53 кг
Б4		3	КЖ.И.7.3	А-I-6-ГОСТ 5781-82* ℓ=780	2	0.18 кг
А4		4	КЖ.И.7.4	А-I-6-ГОСТ 5781-82* ℓ=820	2	0.18 кг
Б4		5	КЖ.И.7.5	А-I-6-ГОСТ 5781-82* ℓ=275	4	0.06 кг
Б4		6	КЖ.И.7.6	А-I-6-ГОСТ 5781-82* ℓ=220	4	0.05 кг
Б4		7	КЖ.И.7.7	А-I-6-ГОСТ 5781-82* ℓ=120	4	0.03 кг

Инв.№ подл. | Подп. и дата | Взам.инв.№

ТМП 902-09-46.88 КЖ.И.7

Сетка арматурная С-2-1

Нач.отд.	Ширинский	05.88
Н.контр.	Кривчун	05.88
Гл.спец.	Дуськицкий	05.88
Нач.гр.	Кривчун	05.88
Исполн.	Синькова	05.88

Стадия	Масса	Масштаб
РП	2.42	1:20
Лист	Листов 1	

МЖКХ РСФСР Гипрокоммунстрой г. Москва

Копировал: [illegible] 23831-02 25 Формат: А4

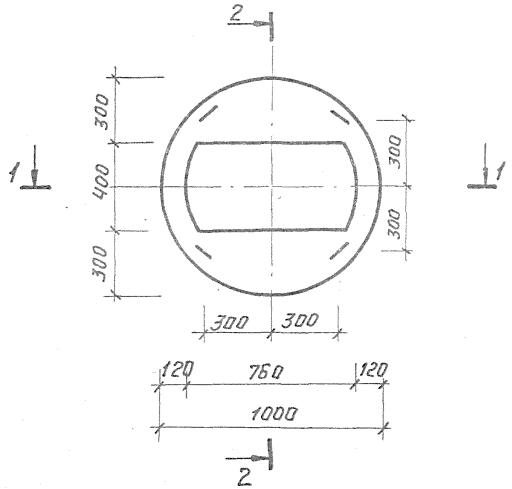

2-2, повернуто

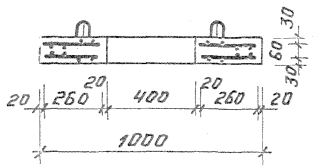

1-1

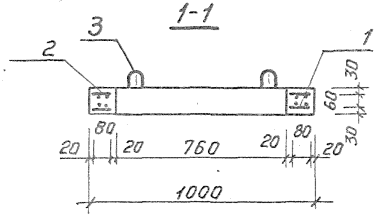

Поз. 3

М 1:10

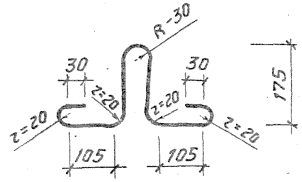

Формат	Зона	Поз.	Обозначение	Наименование	Кол	Примечание
				Документация		
А4			ТМП 902-09-46.88 ТУ	Технические условия		
				Сборочные единицы		
				сетка арматурная		
А4		1	ТМП 902-09-46.88 КЖИ.9	С-1-4	1	
А4		2	ТМП 902-09-46.88 КЖИ.10	С-2-2	1	
				Детали		
54		3	ТМП 902-09.46.88 КЖИ.8.1	А-I-В-ГОСТ 5781-82*		
				е=803	4	0.32 кг
				Материалы		
		4		Бетон класса В15	0.059	$м^3$

Ведомость расхода стали на элемент, кг

Марка элемента	Изделия арматурные							Изделия закладные			Общий расход
	Арматура класса						Всего	Арматура класса			
	А-III			А-I				А-I			
	ГОСТ 5781-82*			ГОСТ 5781-82*				ГОСТ 5781-82*			
	ф10		Итого	ф6		Итого		ф8		Итого	
КЦП2-7	3.76		3.76	3.70		3.70	7.46	1.28		1.28	8.74

Нач отд	Ширинский	[signature]	05.88
Н.контр.	Кривчун	[signature]	05.88
Гл.спец.	Дусяцкий	[signature]	05.88
Нач.гр.	Кривчун	[signature]	05.88
Исполн.	Синькова	[signature]	05.88

ТМП 902-09-46.88 КЖИ.8

Плита перекрытия КЦП2-7

Стадия	Масса	Масштаб
РП	147,50	1:20
Лист	Листов 1	

МЖКХ РСФСР Гипрокоммундортранс г. Москва

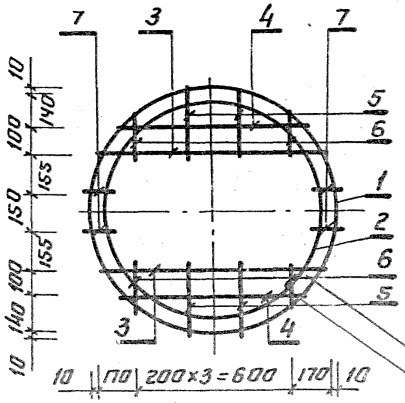

Ведомость деталей

Поз.	Эскиз
1	ф940, 100
2	ф860, 250

ГОСТ 14098-85-К1-КТ

ГОСТ 14098-85-К2-КТ

Формат	Зона	Поз.	Обозначение	Наименование	Кол.	Примечание
				Документация		
А4			ТМП 902-09-46.88 ТУ	Технические условия		
				Детали		
Б4		1	ТМП 902-09-46.88 КЖ.И.9.1	А-I-6-ГОСТ 5781-82* ℓ=3050	1	0.68кг
Б4		2	КЖ.И.9.2	А-III-10-ГОСТ 5781-82* ℓ=2950	1	1.82кг
Б4		3	КЖ.И.9.3	А-III-10-ГОСТ 5781-82* ℓ=860	2	0.53кг
Б4		4	КЖ.И.9.4	А-III-10-ГОСТ 5781-82* ℓ=710	2	0.44кг
Б4		5	КЖ.И.9.5	А-I-6-ГОСТ 5781-82* ℓ=270	4	0.06кг
Б4		6	КЖ.И.9.6	А-I-6-ГОСТ 5781-82* ℓ=180	4	0.04кг
Б4		7	КЖ.И.9.7	А-I-6-ГОСТ 5781-82* ℓ=80	4	0.02кг

ТМП 902-09-45.88 КЖ.И.9

Сетка арматурная С-1-4

Стадия	Масса	Масшт.
П	4.92	1:20

Лист | Листов 1

ГПКК Госстрой РСФСР Гипроаммунспецстрой г. Москва

Формат А4

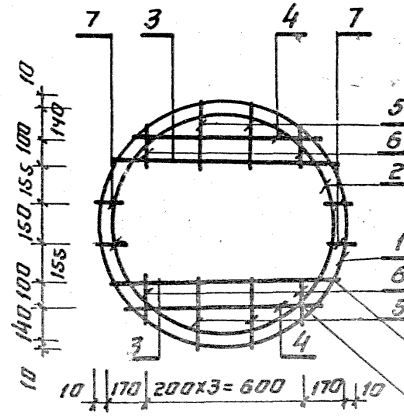

Ведомость деталей

Поз.	Эскиз
1	ф940, 100
2	ф860, 100
4	75, 710

ГОСТ 14098-85-К1-КТ

ГОСТ 14098-85-К2-КТ

Формат	Зона	Поз.	Обозначение	Наименование	Кол.	Примечание
				Документация		
А4			ТМП 902-09-46.88 ТУ	Технические условия		
				Детали		
Б4		1	ТМП 902-09-46.88 КЖ.И.10.1	А-I-6-ГОСТ 5781-82* ℓ=3050	1	0.68кг
Б4		2	КЖ.И.10.2	А-I-6-ГОСТ 5781-82* ℓ=2800	1	0.62кг
Б4		3	КЖ.И.10.3	А-I-6-ГОСТ 5781-82* ℓ=860	2	0.19кг
Б4		4	КЖ.И.10.4	А-I-6-ГОСТ 5781-82* ℓ=860	2	0.19кг
Б4		5	КЖ.И.10.5	А-I-6-ГОСТ 5781-82* ℓ=270	4	0.06кг
Б4		6	КЖ.И.10.6	А-I-6-ГОСТ 5781-82* ℓ=180	4	0.04кг
Б4		7	КЖ.И.10.7	А-I-6-ГОСТ 5781-82* ℓ=80	4	0.02кг

ТМП 902-09-46.88 КЖ.И.10

Сетка арматурная С-2-2

Стадия	Масса	Масшт.
РП	2.54	1:20

Лист | Листов 1

ГПКК Госстрой РСФСР Гипроаммунспецстрой г. Москва

Инв. № подл. | Подп. и дата | Взам. инв. №

Инв. № подл. 23831-02 27

Формат А4

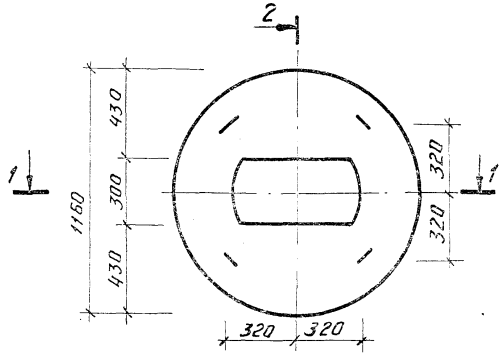

2-2, повернуто

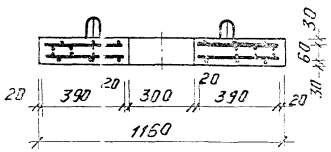

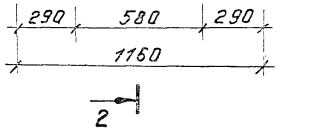

Поз. 3

М 1:10

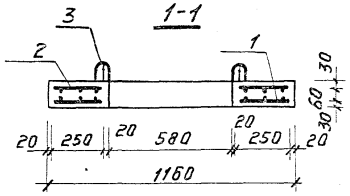

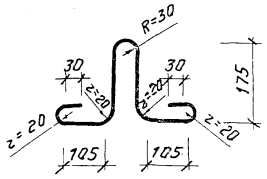

Формат	Зона	Поз.	Обозначение	Наименование	Кол.	Примечание
				Документация		
А4			ТМП 902-09-46.88 ТУ	Технические условия		
				Сборочные единицы		
				Сетка арматурная		
А4		1	ТМП 902-09-46.88 КЖИ.12	С-1-5	1	
А4		2	ТМП 902-09-46.88 КЖИ.13	С-2-3	1	
				Детали		
Б4		3	ТМП 902-09-46.88 КЖИ.11.1	А-I-8-ГОСТ 5781-82*		
				г=803	4	0,32 кг
				Материалы		
		4		Бетон класса В 15	0,11	м³

Ведомость расхода стали на элемент, кг

Марка элемента	Изделия арматурные						Всего	Изделия закладные			Общий расход
	Арматура класса							Арматура класса			
	А-III			А-I				А-I			
	ГОСТ 5781-82*			ГОСТ 5781-82*				ГОСТ 5781-82*			
	ф10		Итого	ф5		Итого		ф8		Итого	
КЦП2-10	6,53		6,53	5,70		5,70	12,23	1,28		1,28	13,51

Нач. отд.	Ширинский		05.88	ТМП 902-09-46.88 КЖИ.11
Н. контр.	Кривчун		05.88	Плита перекрытия КЦП2-10
Гл. спец.	Дусяцкий		05.88	
Нач. гр.	Кривчун		05.88	
Исполн.	Синькова		05.88	

Стадия	Масса	Масштаб
РП	275,0	1:20
Лист	Листов 1	

МЖКХ РСФСР Гипракоммунстрой г. Москва

Альбом II

ТМП 902-09-46.88

Инв. № подл. | Подпись и дата | Взам. инв. №

Копировал: 23831-02 28 Формат А3

Альбом II

ТМП 902-09-46.88

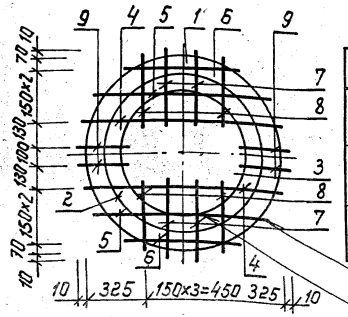

Ведомость деталей

Поз	Эскиз
1	ф1100 100
2	ф890 250
3	ф680 250

ГОСТ14098-85-К1-КТ

ГОСТ14098-85-К2-КТ

Форм.	Зона	Поз.	Обозначение	Наименование	Кол.	Примечание
				Документация		
А4			ТМП902-09-46.88 ТУ	Технические условия		
				Детали		
Б4		1	ТМП902-09-46.88 КЖ.И.12.1	А-I-6-ГОСТ5781-82*ℓ=3560	1	0.79 кг
Б4		2	КЖ.И.12.2	А-III-10-ГОСТ5781-82*ℓ=3050	1	1.88 кг
Б4		3	КЖ.И.12.3	А-III-10-ГОСТ5781-82*ℓ=2390	1	1.47 кг
Б4		4	КЖ.И.12.4	А-III-10-ГОСТ5781-82*ℓ=1060	2	0.65 кг
Б4		5	КЖ.И.12.5	А-III-10-ГОСТ5781-82*ℓ=910	2	0.56 кг
Б4		6	КЖ.И.12.6	А-III-10-ГОСТ5781-82*ℓ=610	2	0.38 кг
Б4		7	КЖ.И.12.7	А-I-6-ГОСТ5781-82*ℓ=360	4	0.08 кг
Б4		8	КЖ.И.12.8	А-I-6-ГОСТ5781-82*ℓ=320	4	0.07 кг
Б4		9	КЖ.И.12.9	А-I-6-ГОСТ5781-82*ℓ=250	4	0.06 кг

Взам.инв.

Подп.и дата

Инв.№ подл.

ТМП 902-09-46.88 КЖ.И.12

Сетка арматурная С-1-5

Нач.отд.	Ширинский		05.88
Н.контр.	Кривчун		05.88
Гл.спец.	Дусяцкий		05.88
Нач.гр.	Кривчун		05.88
Исполн.	Синькова		05.88

Стадия	Масса	Масшт.
РП	8.16	1:20
Лист	Листов 1	

МЖКХ РСФСР Гипрокоммундортранс г. Москва

Формат: А4

Альбом II

ТМП 902-09-46.88

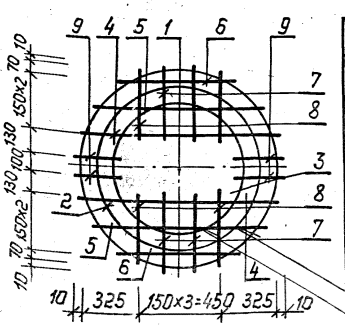

Ведомость деталей

Поз.	Эскиз
1	ф1100 100
2	ф890 100
3	ф680 100
5	910 80
6	610 80

ГОСТ14098-85-К1-КТ

ГОСТ14098-85-К2-КТ

Форм.	Зона	Поз.	Обозначение	Наименование	Кол.	Примечание
				Документация		
А4			ТМП902-09-46.88 ТУ	Технические условия		
				Детали		
Б4		1	ТМП902-09-46.88 КЖ.И.13.1	А-I-6-ГОСТ5781-82*ℓ=3560	1	0.79 кг
Б4		2	КЖ.И.13.2	А-I-6-ГОСТ5781-82*ℓ=2900	1	0.64 кг
Б4		3	КЖ.И.13.3	А-I-6-ГОСТ5781-82*ℓ=2240	1	0.50 кг
Б4		4	КЖ.И.13.4	А-I-6-ГОСТ5781-82*ℓ=1060	2	0.24 кг
Б4		5	КЖ.И.13.5	А-I-6-ГОСТ5781-82*ℓ=1070	2	0.24 кг
Б4		6	КЖ.И.13.6	А-I-6-ГОСТ5781-82*ℓ=770	2	0.17 кг
Б4		7	КЖ.И.13.7	А-I-6-ГОСТ5781-82*ℓ=360	4	0.08 кг
Б4		8	КЖ.И.13.8	А-I-6-ГОСТ5781-82*ℓ=320	4	0.07 кг
Б4		9	КЖ.И.13.9	А-I-6-ГОСТ5781-82*ℓ=250	4	0.06 кг

Взам.инв.

Подп.и дата

Инв.№ подл.

ТМП 902-09-46.88 КЖ.И.13

Сетка арматурная С-2-3

Нач.отд.	Ширинский		05.88
Н.контр.	Кривчун		05.88
Гл.спец.	Дусяцкий		05.88
Нач.гр.	Кривчун		05.88
Исполн.	Синькова		05.88

Стадия	Масса	Масшт.
РП	4.07	1:20
Лист	Листов 1	

МЖКХ РСФСР Гипрокоммундортранс г. Москва

Копировал: 23831-02 29 Формат: А4

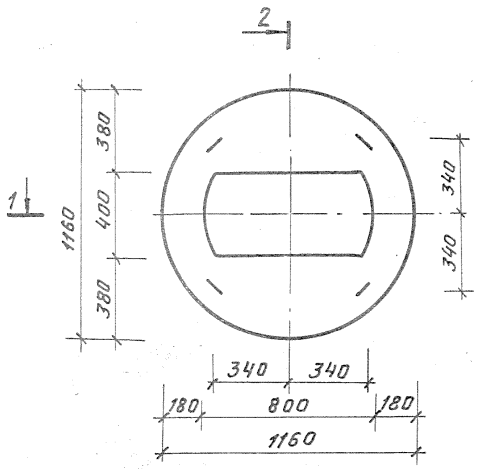

2-2, повернуто

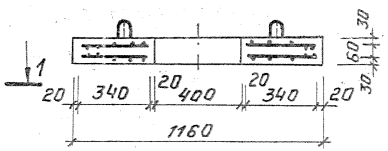

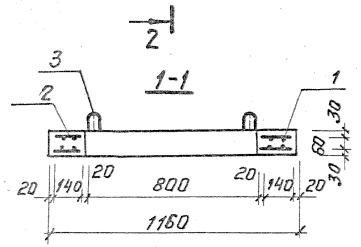

Поз.3
М1:10

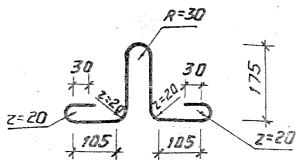

Формат	Зона	Поз	Обозначение	Наименование	Кол.	Примечание
				Документация		
А4			ТМП 902-09-46.88 ТУ	Технические условия		
				Сборочные единицы		
				Сетка арматурная		
А4		1	ТМП 902-09-46.88 КЖИ.15	С-1-Б	1	
А4		2	ТМП 902-09-46.88 КЖИ.16	С-2-4	1	
				Детали		
Б4		3	ТМП 902-09-46.88 КЖИ.14.1	А-I-8-ГОСТ 5781-82*		
				ℓ=803	4	0,32 кг
				Материалы		
		4		Бетон класса В15	0,09	м³

Ведомость расхода стали на элемент, кг

Марка элемента	Изделия арматурные							Изделия закладные			Общий расход
	Арматура класса						Всего	Арматура класса			
	А-III			А-I				А-I			
	ГОСТ 5781-82*			ГОСТ 5781-82*				ГОСТ 5781-82*			
	ф10		Итого	ф6		Итого		ф8		Итого	
КЦП3-10	5.24		5.24	4.93		4.93	10.17	1.28		1.28	11.45

				ТМП 902-09-46.88	КЖИ.14		
						Стадия	Масса	Масштаб
Нач. отд	Ширинский		05.88	Плита перекрытия КЦП-3-10		РП	225.0	1:20
Н. контр.	Кривчун		05.88			Лист	Листов 1	
Гл. спец.	Дусяцкий		05.88			МЖКХ РСФСР Гипрокоммунстрой г. Москва		
Нач. ф	Кривчун		05.88					
Исполн.	Синькова		05.88					

Копировал: А Г 23831-02 30 Формат А3

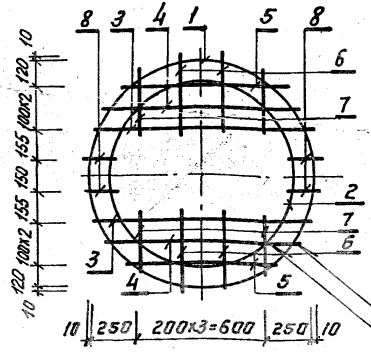

Ведомость деталей

Поз.	Эскиз
1	ф1100, 100
2	ф900, 250

ГОСТ 14098-85-К1-КТ

ГОСТ 14098-85-К2-КТ

Формат	Зона	Поз.	Обозначение	Наименование	Кол.	Примечание
				Документация		
А4			ТМП902-09-46.88 ТУ	Технические условия		
				Детали		
Б4		1	ТМП902-09-46.88 КЖИ.15.1	А-I-6-ГОСТ5781-82*ℓ=3560	1	0.79кг
Б4		2	КЖИ.15.2	А-III-10-ГОСТ5781-82*ℓ=3090	1	1.90кг
Б4		3	КЖИ.15.3	А-III-10-ГОСТ5781-82*ℓ=1030	2	0.64кг
Б4		4	КЖИ.15.4	А-III-10-ГОСТ5781-82*ℓ=920	2	0.57кг
Б4		5	КЖИ.15.5	А-III-10-ГОСТ5781-82*ℓ=740	2	0.46кг
Б4		6	КЖИ.15.6	А-I-6-ГОСТ5781-82*ℓ=350	4	0.08кг
Б4		7	КЖИ.15.7	А-I-6-ГОСТ5781-82*ℓ=280	4	0.06кг
Б4		8	КЖИ.15.8	А-I-6-ГОСТ5781-82*ℓ=140	4	0.03кг

Нач.отд.	Гуринский		05.88	ТМП 902-09-46.88	КЖИ.15
Н.контр.	Гривцун		05.88	Сетка арматурная С-1-6	Стадия: РП; Масса: 3.14; Масштаб: 1:20
Гл.спец.	Дусяцкий		05.88		Лист; Листов 1
Инж.гр.	Гривцун		05.88		МЖКХ РСФСР Упрпроектмонтажспецстрой
Исполн.	Синькова		05.88		

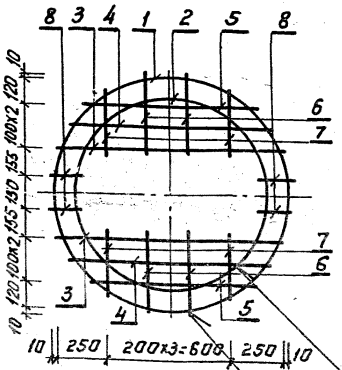

Ведомость деталей

Поз.	Эскиз
1	ф1100, 100
2	ф900, 100
4	920, 80
5	740, 80

ГОСТ 14098-85-К1-КТ

ГОСТ 14098-85-К2-КТ

Формат	Зона	Поз.	Обозначение	Наименование	Кол	Примечание
				Документация		
А4			ТМП 902-09-46.88 ТУ	Технические условия		
				Детали		
Б4		1	ТМП 902-09-46.88 КЖ.И.16.1	А-I-6-ГОСТ 5781-82*ℓ=3560	1	0.79кг
Б4		2	КЖ.И. 16.2	А-I-6-ГОСТ 5781-82*ℓ=2930	1	0.65кг
Б4		3	КЖ.И. 16.3	А-I-6-ГОСТ 5781-82*ℓ=1030	2	0.23кг
Б4		4	КЖ.И. 16.4	А-I-6-ГОСТ 5781-82*ℓ=1080	2	0.24кг
Б4		5	КЖ.И. 16.5	А-I-6-ГОСТ 5781-82*ℓ=900	2	0.20кг
Б4		6	КЖ.И. 16-6	А-I-6-ГОСТ 5781-82*ℓ=350	4	0.08кг
Б4		7	КЖ.И.16.7	А-I-6 ГОСТ 5781-82*ℓ=280	4	0.06кг
Б4		8	КЖ.И. 16.8	А-I-6 ГОСТ 5781-82*ℓ=140	4	0.03кг

Нач.отд.	Гуринский		05.88	ТМП 902-09-46.88	КЖ.И.16
Н.контр.	Гривцун		05.88	Сетка арматурная С-2-4	Стадия: РП; Масса: 3.46; Масштаб: 1:20
Гл.спец.	Дусяцкий		05.88		Лист; Листов 1
Инж.гр.	Гривцун		05.88		МЖКХ РСФСР Упрпроектмонтажспецстрой
Исполн.	Синькова		05.88		

Альбом II

ТМП 902-09-46.88

Инв.№ подл. | Подпись и дата | Взам.инв.№

Альбом II

ТМП 902-09-46.88

Инв.№ подл. | Подпись и дата | Взам.инв.№

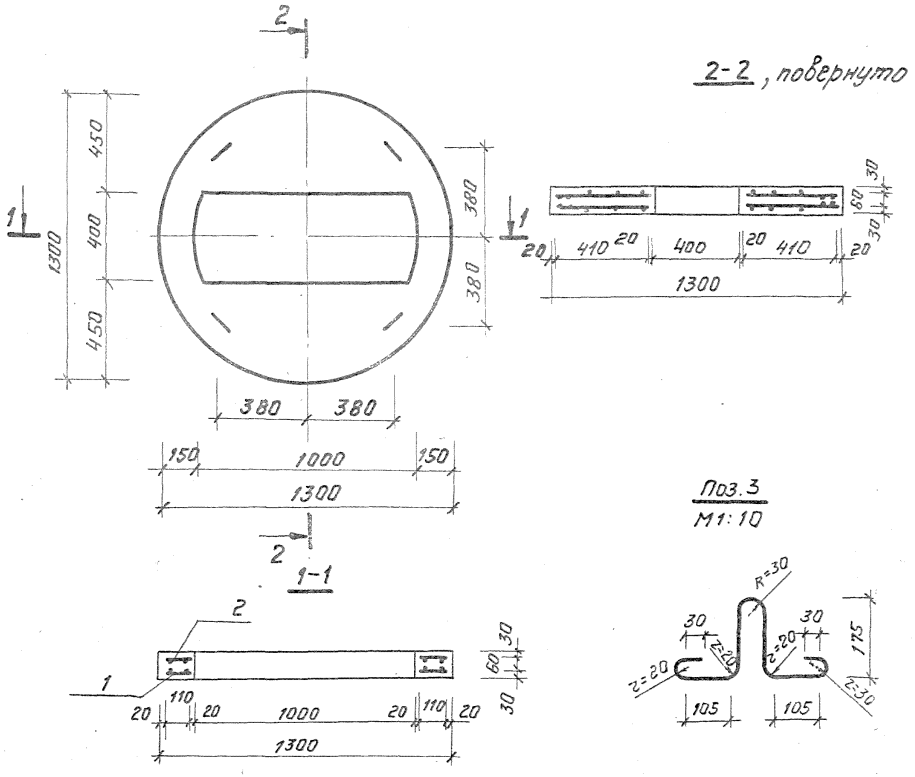

Формат	Зона	Поз.	Обозначение	Наименование	Кол	Примечание
				Документация		
А4			ТМП902-09-46.88 ТУ	Технические условия		
				Сборочные единицы		
				Сетка арматурная		
А4		1	ТМП902-09-46.88 КЖИ.18	С-1-7	1	
А4		2	ТМП902-09-46.88 КЖИ.19	С-2-5	1	
				Детали		
Б4		3	ТМП902-09.46.88 КЖИ.17.1	А-I-8-ГОСТ 5781-82*		
				ℓ=803	4	0.32 кг
				Материалы		
		4		Бетон класса В15	0.11	м³

Ведомость расхода стали на элемент, кг

Марка элемента	Изделия арматурные						всего	Изделия закладные			Общий расход
	Арматура класса							Арматура класса			
	А-III ГОСТ 5781-82*			А-I ГОСТ 5781-82*				А-I ГОСТ 5781-82*			
	ф10		Итого	ф6		Итого		ф8		Итого	
КЦП4-10	6.07		6.07	5.91		5.91	11.98	1.28		1.28	13.26

				ТМП 902-09-46.88 КЖИ.17			
					стадия	масса	масштаб
Нач.отд.	Ширинский		05.88	Плита перекрытия КЦП4-10	РП	27.50	1:20
Н.контр.	Кривчун		05.88		лист	листов 1	
Гл.спец.	Дусяцкий		05.88				
Нач.гр.	Кривчун		05.88		МЖКХ РСФСР Гипрокоммундортранс г. Москва		
Исполн.	Синькова		05.88				

Альбом II

ТМП 902-09-46.88

Инв.№ подл. | Подпись и дата | Взам.инв.№

Копировал: И— 23831-02 32 Формат А3

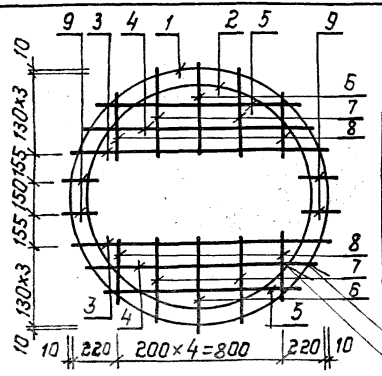

Ведомость деталей

Поз	Эскиз
1	ф1240, 100
2	ф1100, 250

ГОСТ 14098-85-К1-Кт
ГОСТ 14098-85-К2-Кт

Форм.	Зона	Поз.	Обозначение	Наименование	Кол.	Примечание
				Документация		
А4			ТМП 902-09-46.88 ТУ	Технические условия		
				Детали		
Б4		1	ТМП 902-09-46.88 КЖ.И.18.1	А-I-6-ГОСТ5781-82*ℓ=4000	1	0.89кг
Б4		2	КЖ.И.18.2	А-III-10-ГОСТ5781-82*ℓ=3710	1	2.29кг
Б4		3	КЖ.И.18.3	А-III-10-ГОСТ5781-82*ℓ=1180	2	0.73кг
Б4		4	КЖ.И.18.4	А-III-10-ГОСТ5781-82*ℓ=1050	2	0.65кг
Б4		5	КЖ.И.18.5	А-III-10-ГОСТ5781-82*ℓ=820	2	0.51кг
Б4		6	КЖ.И.18.6	А-I-6-ГОСТ5781-82*ℓ=430	2	0.10кг
Б4		7	КЖ.И.18.7	А-I-6-ГОСТ5781-82*ℓ=400	4	0.09кг
Б4		8	КЖ.И.18.8	А-I-6-ГОСТ5781-82*ℓ=300	4	0.07кг
Б4		9	КЖ.И.18.9	А-I-6-ГОСТ5781-82*ℓ=110	4	0.02кг

Нач.отд.	Ширинский		05.88
Н.контр.	Кривчун		05.88
Гл.спец.	Лусяцкий		05.88
Нач.гр.	Кривчун		05.88
Исполн.	Синькова		05.88

ТМП 902-09-46.88 КЖ.И.18

Сетка арматурная С-1-7

Стадия	Масса	Масшт.
РП	7.88	1:20
Лист	Листов 1	

МЖКХ РСФСР Гипрокоммундортранс г. Москва

Альбом II

ТМП 902-09-46.88

Инв.№ подл. | Подп. и дата | Взам. инв.№

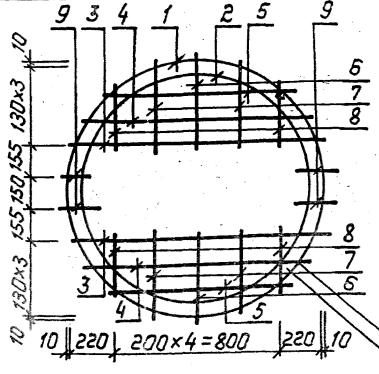

Ведомость деталей

Поз	Эскиз
1	ф1240, 100
2	ф1100, 100
4	1050, 80
5	820, 80

ГОСТ 14098-85-К1-Кт
ГОСТ 14098-85-К2-Кт

Форм.	Зона	Поз.	Обозначение	Наименование	Кол.	Примечания
				Документация		
А4			ТМП 902-09-46.88 ТУ	Технические условия		
				Детали		
Б4			ТМП 902-09-46.88 КЖ.И.19.1	А-I-6-ГОСТ5781-82*ℓ=4000	1	0.89кг
Б4			КЖ.И.19.2	А-I-6-ГОСТ5781-82*ℓ=3560	1	0.79кг
Б4			КЖ.И.19.3	А-I-6-ГОСТ5781-82*ℓ=1180	2	0.26кг
Б4			КЖ.И.19.4	А-I-6-ГОСТ5781-82*ℓ=1210	2	0.27кг
Б4		5	КЖ.И.19.5	А-I-6-ГОСТ5781-82*ℓ=980	2	0.22кг
Б4		6	КЖ.И.19.6	А-I-6-ГОСТ5781-82*ℓ=430	2	0.10кг
Б4		7	КЖ.И.19.7	А-I-6-ГОСТ5781-82*ℓ=400	4	0.09кг
Б4		8	КЖ.И.19.8	А-I-6-ГОСТ5781-82*ℓ=300	4	0.07кг
Б4		9	КЖ.И.19.9	А-I-6-ГОСТ5781-82*ℓ=110	4	0.02кг

Нач.отд.	Ширинский		05.88
Н.контр.	Кривчун		05.88
Гл.спец.	Лусяцкий		05.88
Нач.гр.	Кривчун		05.88
Исполн.	Синькова		05.88

ТМП 902-09-46.88 КЖ.И.19

Сетка арматурная С-2-5

Стадия	Масса	Масшт.
РП	4.10	1:20
Лист	Листов 1	

МЖКХ РСФСР Гипрокоммундортранс г. Москва

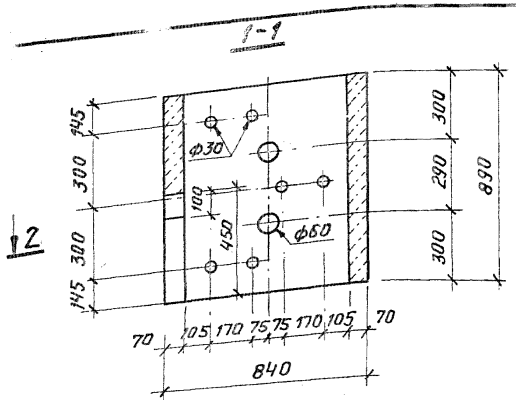

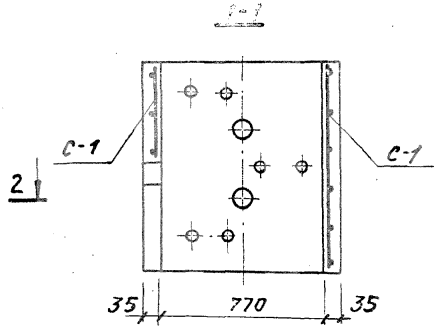

Формат	Зона	Поз.	Обозначение	Наименование	Кол	Примечание
				Документация		
А4			ТМП 902-09-46.88 ТУ	Технические условия		
				Сборочные единицы		
А4		1	ТМП 902-09-46.88 КЖИ.22	Сетка арматурная С-18	1	
				Детали		
Б4		2	ТМП 902-09-46.88 КЖИ.20.1	А-II-16-ГОСТ5781-82*-е=540	3	0.85кг
				Материалы		
		3		Бетон В15	0.14	м³

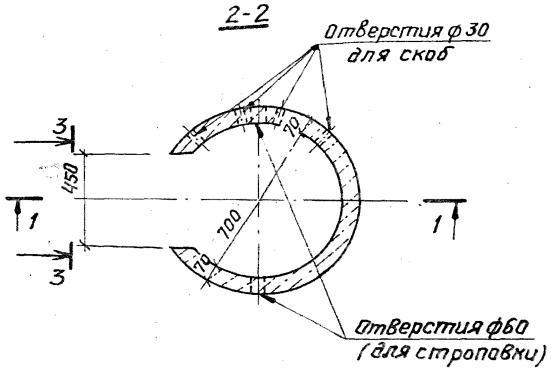

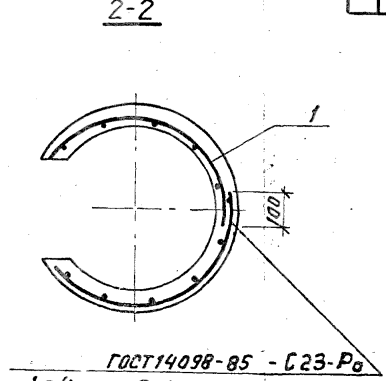

3-3
М1:50

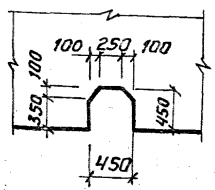

МН-1 (поз.2)
М1:10

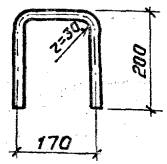

Ведомость расхода стали на элемент, кг

Марка элемента	Арматурные изделия						Закладные изделия			Всего
	Арматура класса						Арматура класса			
	А-I			В-I			А-II			
	ГОСТ 5781-82*			ГОСТ 6727-80			ГОСТ 5781-82*			
	ф10	—	Итого	ф5	—	Итого	ф16	—	Итого	
КЦ-7-9б	4.65	—	4.65	2.74	—	2.74	2.55	—	2.55	9.95

Нач. отд.	Ширинский		05.88
Н. контр.	Кривчун		05.88
Гл. спец.	Дусяцкий		05.88
Нач. гр.	Кривчун		05.88
Исполн.	Фролова		05.88

ТМП 902-09-46.88 КЖИ.20

Кольцо стеновое КЦ-7-9б

Стадия	Масса	Масштаб
РП	3500	1:20
Лист	Листов 1	

МЖКХ РСФСР Гипрокоммундортранс г. Москва

Альбом II

ТМП 902-09-46.88

Инв. № подл. | Подпись и дата | Взам. инв. №

Копировал: 23831-09 34 формат А3

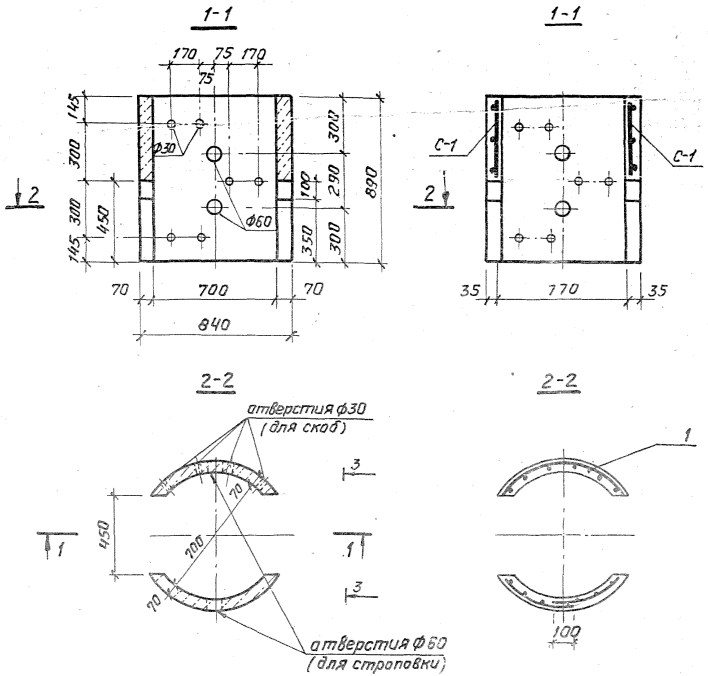

Формат	Зона	Поз.	Обозначение	Наименование	Кол	Примечание
				Документация		
А4			ТМП902-09-46.88 ТУ	Технические условия		
				Сборочные единицы		
А4		1	ТМП902-09-46.88 КЖИ.23	Сетка арматурная С1-9	1	
				Детали		
Б4		2	902-09-46.88 КЖИ.21.1	А-II-16-ГОСТ 5781-82* е=540	3	0,85кг
				Материалы		
		3		Бетон В15	0,13	$м^3$

Ведомость расхода стали на элемент, кг

Марка элемента	Изделия арматурные						Закладные изделия			Всего
	Арматура класса						арматура класса			
	А-I			В-I			А-II			
	ГОСТ 5781-82*			ГОСТ 6727-80			ГОСТ 5781-82*			
	Ф10	—	Итого	Ф5	—	Итого	Ф16	—	Итого	
КЦ-7-98	4.65	—	4.65	0.40	—	0.40	2.55	—	2.55	7.60

Нач.отд	Ширинский		05.88
Н.контр	Кривчун		05.88
Гл.спец	Дусяцкий		05.88
Нач.гр.	Кривчун		05.88
Исполн	Фролова		05.88

ТМП 902-09-46.88 КЖИ.21

Кольцо стеновое КЦ-7-98

Стадия	Масса	Масштаб
РП	325.0	1:20

Лист | Листов 1

МЖСКХ РСФСР Гипрокоммундортрам г. Москва

Копировал 23831-02 35 Формат А3

Альбом II

ТМП 902-09-46.88

Альбом II

ТМП 902-09-46.88

С-1-8

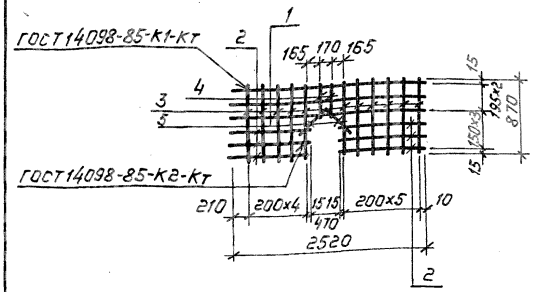

Форм.	Зона	Поз.	Обозначение	Наименование	Кол.	Примечание
				Документация		
А4			ТМП 902-09-46.88 ТУ	Технические условия		
				Детали		
Б4		1	ТМП 902-09-46.88 КЖ.И.22.1	А-I-10-ГОСТ5781-82*ℓ=2520	3	1.55 кг
Б4		2	КЖ.И.22.2	В-I-5-ГОСТ6727-80*ℓ=1025	6	0.16 кг
Б4		3	КЖ.И.22.3	В-I-5-ГОСТ6727-80*ℓ=870	11	0.13 кг
Б4		4	КЖ.И.22.4	В-I-5-ГОСТ6727-80*ℓ=420	2	0.06 кг
Б4		5	КЖ.И.22.5	В-I-5-ГОСТ6727-80*ℓ=250	2	0.04 кг

Нач.отд.	Ширинский	[signature]	05.88
Н.контр.	Кривчун	[signature]	06.88
Гл.спец.	Дусяцкий	[signature]	05.88
Нач.гр.	Кривчун	[signature]	05.88
Исполн.	Фролова	[signature]	05.88

ТМП 902-09-46.88 КЖ.И.22

Сетка арматурная С-1-8

Стадия	Масса	Масшт.
РП	7.24	1:50
Лист	Листов 1	

МЖКХ РСФСР Гипрокоммундортранс г. Москва

Инв.№ подл. | Подп. и дата | Взам. инв.№

формат: А4

Альбом II

ТМП 902-09-46.88

С-1-9

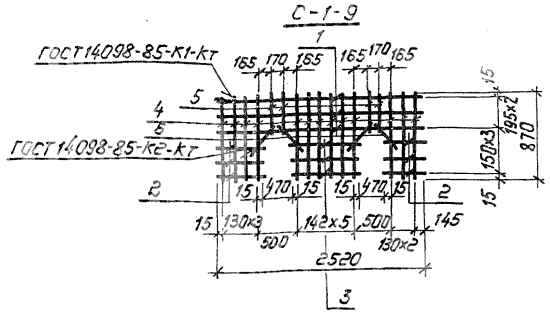

Форм.	Зона	Поз.	Обозначение	Наименование	Кол.	Примечание
				Документация		
А4			ТМП 902-09-46.88 ТУ	Технические условия		
				Детали		
Б4		1	ТМП 902-09-46.88 КЖ.И.23.1	А-I-10-ГОСТ5781-82*ℓ=2520	3	1.55 кг
Б4		2	КЖ.И.23.2	В-I-5-ГОСТ6727-80*ℓ=420	6	0.06 кг
Б4		3	КЖ.И.23.3	В-I-5-ГОСТ6727-80*ℓ=740	3	0.11 кг
Б4		4	КЖ.И.23.4	В-I-5-ГОСТ6727-80*ℓ=870	13	0.13 кг
Б4		5	КЖ.И.23.5	В-I-5-ГОСТ6727-80*ℓ=420	4	0.06 кг
Б4		6	КЖ.И.23.6	В-I-5-ГОСТ6727-80*ℓ=250	4	0.04 кг

Нач.отд.	Ширинский	[signature]	05.88
Н.контр.	Кривчун	[signature]	05.88
Гл.спец.	Дусяцкий	[signature]	05.88
Нач.гр.	Кривчун	[signature]	05.88
Исполн.	Фролова	[signature]	05.88

ТМП 902-09-46.88 КЖ.И.23

Сетка арматурная С-1-9

Стадия	Масса	Масшт.
РП	7.43	1:50
Лист	Листов 1	

МЖКХ РСФСР Гипрокоммундортранс г. Москва

Инв.№ подл. | Подп. и дата | Взам. инв.№

копировал: [signature] 23831-02 36 формат: А4

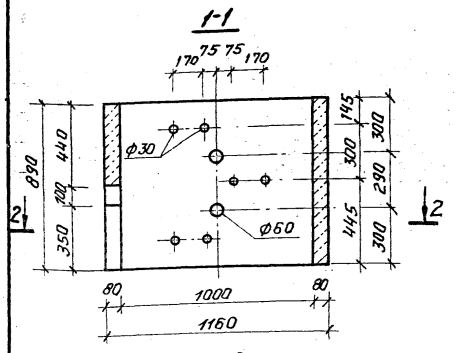

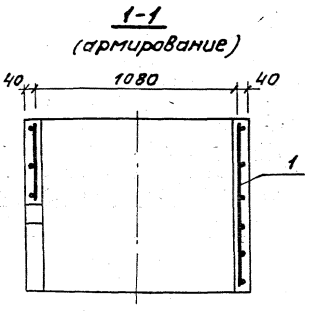

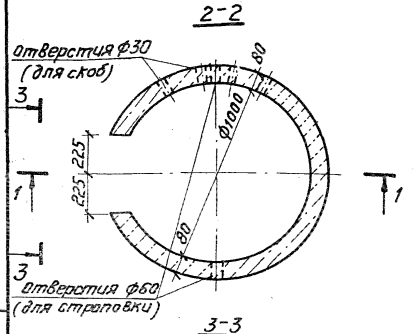

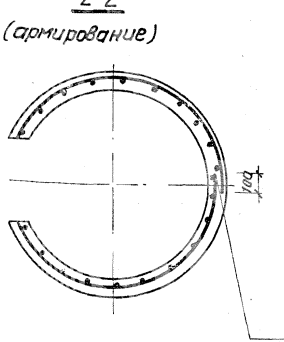

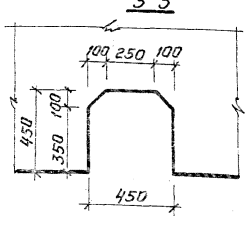

ГОСТ 14098-85-С23-Р$_3$
h=4мм δ=10мм

МН-1 (поз.2)
м 1:10

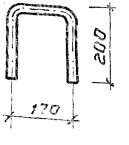

Формат	Зона	Поз.	Обозначение	Наименование	Кол.	Примечание
				Документация		
А4			ТМП 902-09-46.88 ТУ	Технические условия		
				Сборочные единицы		
				Сетка арматурная		
А4		1	ТМП 902-09-46.88 КЖИ.26	С-1-10	1	
				Детали		
Б4		2	ТМП 902-09-46.88 КЖ.И.24.1	А-II-16-ГОСТ 5781-82*		
				ℓ=540	3	0.85кг
				Материалы		
Б4		3		Бетон класса В15	0.22	м^3

Ведомость расхода стали на элемент, кг

Марка элемента	Изделия арматурные						Всего	Изделия закладные			Общий расход
	арматура класса							арматура класса			
	А-I			В-I				А-II			
	ГОСТ 5781-82*			ГОСТ 6727-80*				ГОСТ 5781-82*			
	ф10		Итого	ф5		Итого		ф16		Итого	
КЦ-10-9б	6.48		6.48	4.52		4.52	11.00	2.56		2.56	13.56

Нач.отд	Ширинский		05.88	ТМП 902-09-46.88 КЖИ.24
Н.контр.	Кривчун		05.88	Кольцо стеновое КЦ-10-9б
Гл.спец.	Дусяцкий		05.88	Стадия: РП; Масса: 5500; Масштаб: 1:20
Нач.гр.	Кривчун		05.88	Лист; Листов 1
Исполн.	Синькова		05.88	МЖКХ РСФСР Гипрокоммундортранс г. Москва

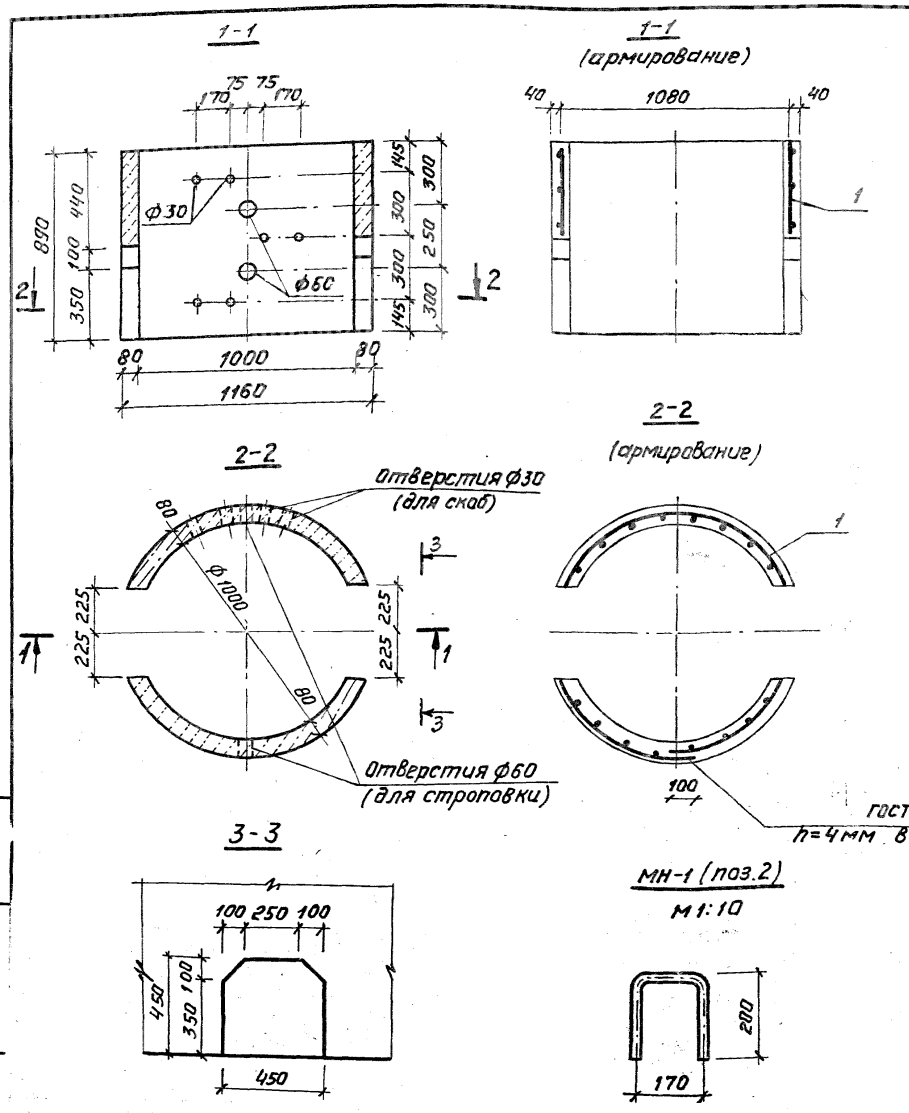

Формат	Зона	Поз.	Обозначение	Наименование	Кол.	Примечание
				Документация		
А4			ТМП 902-09-46.88 ТУ	Технические условия		
				Сборочные единицы		
				Сетка арматурная		
А4		1	ТМП 902-09-46.88 КЖ.И.27	С-1-11	1	
				Детали		
Б4		2	ТМП 902-09-46.88 КЖ.И-25.1	А-II-16-ГОСТ 5781-82*		
				е=540	3	0.85 кг
				Материалы		
Б4		3		Бетон класса В15	0,20	$м^3$

Ведомость расхода стали на элемент, кг

Марка элемента	Изделия арматурные							Изделия закладные			Общий расход
	арматура класса						Всего	арматура класса			
	А-I			В-I				А-II			
	ГОСТ 5781-82*			ГОСТ 6727-80*				ГОСТ 5781-82*			
	Ф10		Итого	Ф5		Итого		Ф16		Итого	
КЦ-10-98	6.48		6.48	4.26		4.26	10.74	2.56		2,56	13.30

Нач. отд.	Ширинский		05.88
Н. контр.	Кривчун		05.88
Гл. спец.	Дусяцкий		05.88
Нач. гр.	Кривчун		05.88
Исполн.	Синькова		05.88

ТМП 902-09-46.88 КЖ.И.25

Кольцо стеновое КЦ-10-98

Стадия	Масса	Масштаб
РП	500,0	1:20
Лист	Листов 1	

МЖКХ РСФСР Гипрокоммундортранс г. Москва

Копировал: 23831-02 38 Формат А3

Альбом II

ТМП 902-09-46.88

Инв. № подл. | Подпись и дата | Взам. инв. №

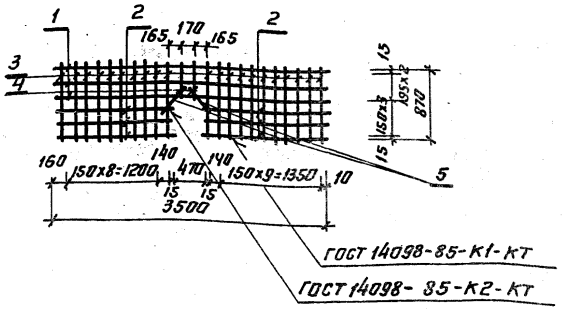

Формат	Зона	Поз	Обозначение	Наименование	Кол.	Примечание
				Документация		
А4			ТМП 902-09-46.88 ТУ	Технические условия		
				Детали		
Б4		1	ТМП 902-09-46.88 КЖ.И. 26.1	А-I-10-ГОСТ 5781-82* ℓ=3500	3	2.16 кг
Б4		2	КЖ.И 26.2	В-I-5-ГОСТ 6727-80* ℓ=1515	6	0.23 кг
Б4		3	КЖ.И. 26.3	В-I-5-ГОСТ 6727-80* ℓ=870	21	0.14 кг
Б4		4	КЖ.И. 26.4	В-I-5-ГОСТ 6727-80* ℓ=420	2	0.06 кг
Б4		5	КЖ.И. 26.5	В-I-5-ГОСТ 6727-80* ℓ=250	2	0.04 кг

Нач.отд	Ширинский		05.88	ТМП 902-09-46.88	КЖ.И. 26	
Н.контр	Кривчун		05.88	Сетка арматурная С-1-10	Стадия: П	Масса: 11.01	Масшт.: 1:50
Гл.спец	Лисицкий		05.88		Лист	Листов 1
Нач.гр	Кривчун		05.88		МЖК, ГОССТРОЙ РСФСР, Госгражданпроект г. Москва	
Испол.	Синькова		05.88			

Инв.№ подл. | Подп. и дата | Взам.инв.№

Формат	Зона	Поз	Обозначение	Наименование	Кол.	Примечание
				Документация		
А4			ТМП 902-09-46.88 ТУ	Технические условия		
				Детали		
Б4		1	ТМП 902-09-46.88 КЖ.И. 27.1	А-I-10-ГОСТ 5781-82* ℓ=3500	3	2.15 кг
Б4		2	КЖ.И. 27.2	В-I-5-ГОСТ 6727-80* ℓ=1220	3	0.19 кг
Б4		3	КЖ.И. 27.3	В-I-5-ГОСТ 6727-80* ℓ=705	3	0.11 кг
Б4		4	КЖ.И. 27.4	В-I-5-ГОСТ 6727-80* ℓ=525	3	0.10 кг
Б4		5	КЖ.И. 27.5	В-I-5-ГОСТ 6727-80* ℓ=870	19	0.14 кг
Б4		6	КЖ.И. 27.6	В-I-5-ГОСТ 6727-80* ℓ=420	4	0.06 кг
Б4		7	КЖ.И. 27.7	В-I-5-ГОСТ 6727-80* ℓ=250	4	0.04 кг

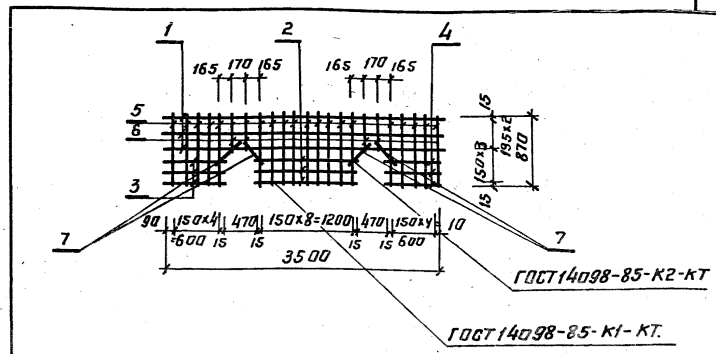

Нач.отд	Ширинский		05.88	ТМП 902-09-46.88	КЖ.И. 27	
Н.контр	Кривчун		05.88	Сетка арматурная С-1-11	Стадия: Р.П	Масса: 10.14	Масшт.: 1:50
Гл.спец	Лисицкий		05.88		Лист	Листов 1
Нач.гр	Кривчун		05.88		МЖК, РОССТРОЙ РСФСР, Госгражданпроект г. Москва	
Испол.	Синькова		05.88			

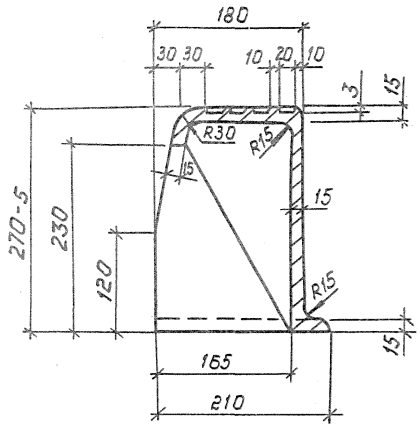

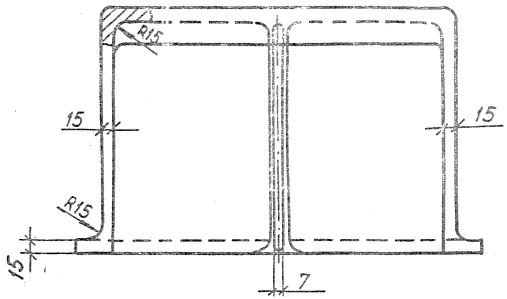

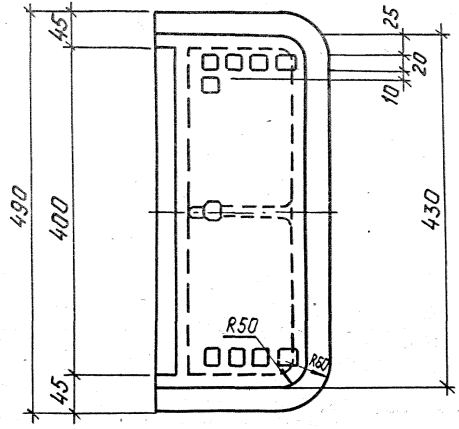



1. Не указанные литейные уклоны – 2°...3°, радиусы – 5 мм
2. Не указанные предельные отклонения размеров и массы отливки – по III классу точности по ГОСТ 1855-55

				ТМП 902-09-46.88			
				Дождеприемник бортовой 60	Стадия	Масса	Масшт.
Нач. отд.	Ширинский		05.88		РП	35	1:5
Н. контр.	Кривчун		05.88		Лист	Листов 1	
Гл. спец.	Дусяцкий		05.88				
Нач. гр.	Кривчун		05.88	С 415 ГОСТ 1412-85	МЖСКХ РСФСР Гипрокоммундортранс г. Москва		
Исполн.	Фролова		05.88				

Копировал: 23831-02 40 Формат: А3

Форма таблицы привязки дождеприемных колодцев

Таблица

NN п/п	№№ схем по типовому проекту	Марка колодцев	Диаметр колодца Дк	Высота колодца Н	Отметки: верха решетки	Отметки: лотка колодца	Тип решетки	Строительные конструкции. Сборные железобетонные элементы: КЦП1-7	КЦП2-7	КЦП2-10	КЦ-10-6	КЦ-10-9	КЦ-10-9В	КЦД-10а			Кирпичная кладка	Монолит. бетон лотка В-15	Примечания
1	2	3	4	5	6	7	8	9	10	11	12	13	14	15	16	17	18	19	20
1		ДК-34	1000	2640	135,50	132,86	ДМ	—	—	1	1	1	1	1				0,07	
		[illegible]	[illegible]	[illegible]		[illegible]	Б												

Данные принимаются по проекту

Заполняется в зависимости от габаритов колодца, указанного в таблицах 1÷7.

Форма выборки сборных железобетонных изделий колодцев

Таблица

Гост серия марка изделия		ГОСТ 8020-80: КЦП2-10	КЦ-10-6	КЦ-10-9	КЦ-10-9В	КЦД-10а					Всего м3
Количество шт		1	1	1	1	1					
Объем сборного железобетона	1шт	0,11	0,16	0,24	0,22	0,11					0,84
	Всех	0,11	0,16	0,24	0,22	0,11					

Количество граф принимается соответственно количеству различных марок изделий

1. Количество граф сборных железобетонных элементов для колодца / гр. 9 и далее/ принимается в каждом конкретном случае в зависимости от действительного количества различных изделий. Марки изделий в верхней части таблицы указываются при составлении и заполнении таблицы.
2. При большом количестве различных сборных железобетонных изделий таблицу сборных железобетонных элементов следует составлять отдельно. В этих случаях таблица привязки колодцев ограничивается графой 8.
3. На формах таблиц даны примеры заполнения.

				ТМП 902-09-46.88			
Нач.отд.	Ширинский	[signature]	05.88	Дождеприемные колодцы	Стадия	Лист	Листов
Н.контр.	Кривчун	[signature]	05.88		РП		1
Гл.спец.	Дусяцкий	[signature]	05.88				
Нач.гр.	Кривчун	[signature]	05.88	Таблица привязки колодцев	МЖКХ РСФСР Гипрокоммундортранс г. Москва		
Исполн.	Фролова	[signature]	05.88				

Копировал: [illegible] 23831-02 41 Формат А3

Альбом II

ТМП 902-09-46.88

Инв. № подл. | Подпись и дата | Взам. инв. №

Материалы, применяемые для изготовления бетона, должны соответствовать действующим стандартам и требованиям проекта.

Железобетонные изделия приняты из бетона класса В15 по прочности.

Марки бетона по морозостойкости и водонепроницаемости:

Марка бетона по морозостойкости при расчетной зимней температуре наружного воздуха [1]				Марка бетона по водонепроницаемости при градиентах напора [2]		
-5°С и выше	от -5°С до -20°С	от -20°С до -40°С	ниже -40°С	до 30	30-50	более 50
F50	F50	F75	F100	W4	W6	W8

1 - расчетная зимняя температура наружного воздуха принимается как средняя температура воздуха наиболее холодной пятидневки.

2 - градиент напора - отношение величины гидростатического напора к толщине конструкции.

Арматура принята классов А-I; А-III; В-I; Вр-I.

Для монтажных петель применяется сталь класса А-I марок ВСт 3пс2 или ВСт 3сп2.

Арматурные сетки изготавливаются с помощью точечной электросварки в соответствии с ГОСТ 14098-85.
Сварка стержней в сетках производится во всех точках пересечения.

Инв. № подл. | Подпись и дата | Взам. инв. №

Нач. отд.	Ширинский		05.88
Н. контр.	Кривчун		05.88
Гл. спец.	Дуськицкий		05.88
Нач. гр.	Кривчун		05.88
Исполн.	Фролова		05.88

ТМП 902-09-46.88 ТУ

Технические условия

Стадия	Лист	Листов
РП		1

МЖКХ РСФСР
Гипрокоммундортранс
г. Москва

Копировал. Инв. 23831-02 (42 Формат: А4

gost.e-ecolog.ru