Правительство Москвы
МНИИТЭП

ПРОЕКТЫ НА ОСНОВЕ КОНСТРУКЦИЙ и ИЗДЕЛИЙ ТЕРРИТОРИАЛЬНОГО КАТАЛОГА
ЖЕЛЕЗОБЕТОННЫЕ КОНСТРУКЦИИ ПАНЕЛЬНЫХ ЖИЛЫХ ДОМОВ С УЗКИМ ШАГОМ НЕСУЩИХ СТЕН
ДЛЯ 5, 7, 9 и 14-и ЭТАЖНЫХ БЛОК-СЕКЦИЙ П 46М и 14-и ЭТАЖНЫХ БЛОК-СЕКЦИЙ П 55М

5РС 17- 30

ПАНЕЛИ ВНУТРЕННИХ СТЕН ЛЕСТНИЧНО - ЛИФТОВОГО УЗЛА ТЕХПОДПОЛЬЯ

Москва 2003г.

gost.e-ecolog.ru

Правительство Москвы
МНИИТЭП

ПРОЕКТЫ НА ОСНОВЕ КОНСТРУКЦИЙ И ИЗДЕЛИЙ ТЕРРИТОРИАЛЬНОГО КАТАЛОГА
ЖЕЛЕЗОБЕТОННЫЕ КОНСТРУКЦИИ ПАНЕЛЬНЫХ ЖИЛЫХ ДОМОВ С УЗКИМ ШАГОМ НЕСУЩИХ СТЕН
для 5, 7, 9 и 14-и ЭТАЖНЫХ БЛОК-СЕКЦИЙ П 46М И П 55М

5 РС 17 – 30

ПАНЕЛИ ВНУТРЕННИХ СТЕН ЛЕСТНИЧНО–ЛИФТОВОГО УЗЛА ТЕХПОДПОЛЬЯ

Рабочие чертежи

Главный инженер института		Е.Е. Никитин
Главный конструктор института		Г.И. Шапиро
Начальник ОСК		М.В. Ванаг
Главный специалист ОСК		Н.Н. Баско

Москва 2003г.

Введено в действие МНИИТЭП
Приказ N 4-ТО от 17.04.03г.

ОБОЗНАЧЕНИЕ	НАИМЕНОВАНИЕ	Стр.
5РС I7-30 ПЗ	Пояснительная записка.	5,6
5РС I7-30 НИ	Номенклатура изделия.	7-I3
5РС I7-30 РС	Ведомость расхода стали.	I4-I7
5РС I7-30 0I СБ	Панель 5ВЦЛ I872 -I.Сборочный чертёж.	I8-23
02 СБ	Панель 5ВЦЛ I870 -I.Сборочный чертёж.	24,25
03 СБ	Панель 5ВЦЛ Зт-5. Сборочный чертёж.	26,27
04 СБ	Панель 5ВЦЛ I852. Сборочный чертёж.	28,29
05 СБ	Панели 5ВЦЛ I849. Сборочный чертеж.	30,3I
06 СБ	Панель 5ВЦЛ I832-I. Сборочный чертёж.	32,33
07 СБ	Панель 5ВЦЛ I860-I. Сборочный чертёж.	34,35
08 СБ	Панель 5ВЦ I858-2. Сборочный чертёж.	36-40
09 СБ	Панель 5ВЦЛ I852-I. Сборочный чертёж.	4I,42
I0 СБ	Панель 5ВЦЛ I858.I3.Сборочный чертёж.	43,44
II СБ	Панель 5ВЦЛ I858.I5.Сборочный чертёж.	45,46
I2 СБ	Панель 5ВЦЛ I854.I3.Сборочный чертёж.	47,48
I3 СБ	Панели 5ВЦЛ I852.I5,	49,50
I4 СБ	Панель 5ВЦЛ I834.I5.Сборочный чертёж.	5I,52
I5 СБ	Панель 5ВЦ I808. Сборочный чертёж.	53-57
I6 СБ	Панель 5ВЦЛ I828.I3.Сборочный чертёж.	58,59
5РС I7-30 I7 СБ	Панель 5ВЦЛ I8I6.I3 Сборочный чертеж.	60,6I
I8 СБ	Панель 5ВЦЛ I854.9.Сборочный чертёж.	62,63.
I9 СБ	Панель 5ВЦЛ I858.9.Сборочный чертёж.	64,65
20 СБ	Панель 5ВЦЛ I844.9.Сборочный чертёж.	66,67
2I СБ	Панель 5ВЦ I872 . Сборочный чертёж.	68-73
22 СБ	Панель 5ВЦ 70I8-2. Сборочный чертёж.	74,75
23 СБ	Панели 5ВЦ 70I8-3. Сборочный чертёж.	76,77
24 СБ	Панель 5ВЦ 70I8.I9.Сборочный чертёж.	78,79
25 СБ	Панель 5ЛВЦ 70I8-I0.Сборочный чертёж.	80,8I
26 СБ	Панели 5ВЦЛ I870. Сборочный чертеж.	82,83
27 СБ	Панели 5ВЦЛ I864-3. Сборочный чертеж.	84,85
28 СБ	Панель 5ВЦЛ I864-4.Сборочный чертёж.	86,87
29 СБ	Панели 5ВЦЛ I863-I. Сборочный чертеж.	88-93
30 СБ	Панель 5ВЦЛ I864.I5.Сборочный чертёж.	94-95
3I СБ	Панель5ВЦЛ I864.9. Сборочный чертёж.	96,97
32 СБ	Панель 5ВЦЛ I859.I3.Сборочный чертёж.	98,99

5РС I7-30

Содержание

Стадия	Лист	Листов
Р	I	2

МНИИТЭП
ОСК

ОБОЗНАЧЕНИЕ	НАИМЕНОВАНИЕ	Стр.
5РС I7-30 33 СБ	Панель 5ВЦ I859-I.Сборочный чертёж.	I00,I0I
34 СБ	Панель 5ВЦЛ I859.9.Сборочный чертёж.	I02,I03
35 СБ	Панели 5ВЦЛ I842-I. Сборочный чертеж.	I04,I05
36 СБ	Панель 5ВЦЛ I44I.I3.Сборочный чертёж.	I06,I07
37 СБ	Панель 5ВЦЛ I834-I. Сборочный чертёж.	I08-II2
38 СБ	Панель 5ВЦ I834.I3. Сборочный чертёж.	II3,II4
39 СБ	Панель 5ВЦЛ I825. Сборочный чертёж.	II5,II6
40 СБ	Панель 5ВЦЛ I836.I3.Сборочный чертёж.	II7,II8
4I СБ	Панель 5ВЦЛ I836.I3-I.Сборочный чертёж.	II9,I20
42 СБ	Панель 5ВЦ I835.I3. Сборочный чертёж.	I2I,I22
43 СБ	Панель 5ВЦЛ I825.9 Сборочный чертёж.	I23,I24
44 СБ	Панель 5ВЦЛ I82I. Сборочный чертёж.	I25-I29
45 СБ	Панель 5ВЦЛ I8I8. Сборочный чертеж.	I30,I3I
46 СБ	Панель 5ВЦЛ I8I7.13. Сборочный чертеж	I32,I33
47 СБ	Панель 5ВЦЛ I8I6-I.Сборочный чертёж.	I34,I35
48 СБ	Панель 5ВЦЛ 2609.I3.Сборочный чертёж.	I36,I37
49 СБ	Панель 5ВЦЛ I8I8.I3.Сборочный чертёж.	I38,I39
50 СБ	Панель 5ВЦЛ I864.I3-I.Сборочный чертёж.	I40,I4I

ОБОЗНАЧЕНИЕ	НАИМЕНОВАНИЕ	Стр.
5РС I7-30 У.	Узлы габаритные.	I42-I44
5РС I7-30 УА.	Узлы арматурные.	I45-I47
5РС I7-30	Каркасы.	I48-I6I
5РС I7-30	Объёмные каркасы.	I62-I65
5РС I7-30	Сетки.	I66-I68
5РС I7-30	Петли.	169
5РС I7-30	Закладные детали.	I70-I72
5РС I7-30	Информационная карта.	I73

Договор I-539 - 20
I-540 - 30

Инв. № подл. | Подпись и дата | Взам. инв. №

1. Настоящий альбом 5РС17-30 содержит рабочие чертежи панелей внутренних стен 5,7,9 и 14 этажных блок-секций П46М и 14 этажных блок-секций П55М с учетом мероприятий по защите зданий от прогрессирующего обрушения при ЧС, в том числе при пожаре, с новым лестнично-лифтовым узлом.

2. Изделия запроектированы с учётом их изготовления в горизонтальных формах. Перевод изделий из горизонтального положения в вертикальное производится без помощи кантователя.

3. Изделия рассчитаны и сконструированы в соответствии со СНиП 2.03.01-84*.

4. Панели должны изготовляться в соответствии с требованиями ГОСТ 12504-80* "Панели стеновые внутренние бетонные и железобетонные для жилых и общественных зданий" и ГОСТ 13015-83*.

5. Для изделий принят тяжелый бетон средней плотности γ = 2400 кг/м^3 класса по прочности на сжатие В22,5; марка по морозостойкости F50.

6. Отпускная прочность бетона на сжатие с учетом усилий, возникающих при выемке из формы и сроков монтажа здания, должна быть не менее 70% - в летнее время и не менее 85% - в зимнее время от класса по прочности на сжатие.

   При этом предприятие-изготовитель обязано гарантировать достижение бетоном проектной прочности, соответствующей его классу в возрасте 28 суток.

7. Армирование изделий предусмотрено из сварных каркасов и отдельных стержней, собираемых в объёмный каркас в кондукторе и соединенных в местах пересечения контактной точечной сваркой по ГОСТ 14098-91 /КТ-КТ/.

   Каркасы и сетки следует изготавливать из горячекатаной арматурной стали классов АI, АII /ГОСТ 5781-82/ и холоднотянутой арматурной проволоки класса Вр-I /ГОСТ 6727-80/.

   Каркасы устанавливаются большим диаметром к поддону.

   Качество изготовления арматурных каркасов и сеток должно удовлетворять требованиям ГОСТ 10922-90.

8. Монтажные петли изготовляются из горячекатаной арматурной стали класса АI марок Ст3сп2 и Ст3пс2 /ГОСТ 5781-82/.

   В случае применения стали Ст3пс2 завод-изготовитель обязан предупредить заказчика о запрещении подъёма изделий и их монтажа при температуре ниже минус 40°С.

9. В изделиях предусмотрены сварные закладные детали, чертежи которых приведены в настоящем альбоме.

   Для изготовления закладных деталей применяется сталь марки Ст3кп2 /ГОСТ 535-88/ и арматурная сталь класса АII /ГОСТ 5781-82/.

   Закладные детали должны изготовляться в соответствии с ГОСТ 10922-90, ГОСТ 14098-91.

10. Замена арматурной стали классов А-III и А-II в арматурных изделиях и закладных деталях на термомеханически упрочненную свариваемую арматуру класса А400С и класса А500С производится в соответствии с Территориальными строительными нормами г. Москвы ТСН 102-00 "Железобетонные конструкции с арматурой классов А500С и А400С".

11. Значение действительных отклонений геометрических параметров изделий не должны превышать величин, указанных в ГОСТ 12504-80* п.3.9.

12. Качество отделки поверхностей и внешний вид изделий должны соответствовать требованиям ГОСТ 13015.0-83*.

13. Подъём, погрузка и выгрузка панелей должны производиться краном с захватом за подъёмные петли с применением подъёмных приспособлений, обеспечивающих самобалансирование усилий в грузовых стропах и соблюдением мер, исключающих возможность повреждения изделий.

14. Изделия должны храниться на складе в вертикальном положении рассортированными по маркам, установленным на деревянные прокладки в местах, указанных на рабочих чертежах. Панели перевозятся на специально оборудованных панелевозах, обеспечивающих неподвижность панелей и сохранность лицевых поверхностей.

15. Систематический контроль всех параметров бетона, арматурной стали, а также изделий в целом должны осуществляться в соответствии с требованиями ГОСТ 12504-80* ГОСТ 13015.0-83*.

НАЧ.ОТД.	ВАНАГ			5РС17-30 ПЗ.	
ГА СПЕЦ.	БАСКО				
				Пояснительная записка	Стадия: Р; Лист: 1; Листов:
					МНИИТЭП ОСК

16. Перед применением в строительстве панели должны быть испытаны неразрушающим методом в соответствии с ГОСТ 12504--80[X]п.5.2.

При этом необходимо контролировать участки в опорных зонах и в средней трети панели по высоте.

17. Минимальный предел огнестойкости несущих панелей не менее REI120,класс конструктивной пожарной опасности С0,класс пожарной опасности внутренних панелей К0,что соответствует СНиП 21-01-97[X] "Пожарная безопасность зданий и сооружений".

18 Исходное сырьё должно применяться с обязательным радиологическим контролем.

19. Маркировка изделий соответствует принятой в проекте.

20. Принятое обозначение по маркировке узлов.

2	номер узла
У лист I	номер листа,на котором расположен узел.

21. Закладная деталь М II по узлу (I) может быть заменена на закладную деталь М9.

22. Скосы в отверстиях и по вертикальным торцам изделий могут выполняться в противоположную сторону.

23. С выходом данного альбома панель 5ВЦЛ 1854.13 из альбома 5РС 17-01,дополнение 22-аннулируется.

№№ п.п	Марка изделия по ГОСТ	Марка изделия по проекту	Эскиз изделия	Параметры изделия: Размеры, мм: Д	Ш	В	Площадь, м²	Объем, м³	Проектная масса, т	Объем, м³: Тяжелый бетон γ=2400 кг/м³ В22,5							Тип конструкции	№ страниц РЧ
1	2	3	4	5	6	7	8	9	10	11	12	13	14	15	16	17	18	19
1		5ВЦЛ 1872-1	Для 5ВЦЛ 1870-1 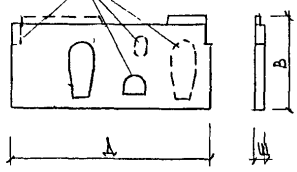	7180	180	2380/2220	14,15	2,49	5,98	2,49							—	18-23
2		5ВЦЛ 1870-1		6980	180	2380/2220	13,84	2,41	5,79	2,41								24,25
3		5ВЦ 3т-5	Для 5ВЦЛ 1852 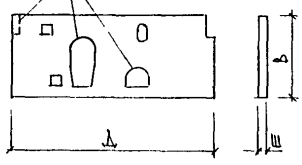	5780	180	2220	10,60	1,87	4,49	1,87								26,27
4		5ВЦЛ 1852		5200	180	2220	9,66	1,71	4,10	1,71								28,29
5		5ВЦЛ 1849	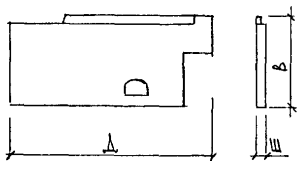	4890	180	2380/2220	10,04	1,72	4,13	1,72								30,31

НАЧ ОТД	ВАЧАГ	
ГАСПЕЦ	БАСКО	
ГАСПЕЦ		
ЗАВ ГР	НИКОЛАЕВА	
РАЗРАБ	ХВЕДЕЛИДЗЕ	
ПРОВЕР		
Н КОНТР	ГУГЕВИЧ	

5 РС 17-30. НЦ

НОМЕНКЛАТУРА

СТАДИЯ	ЛИСТ	ЛИСТОВ
Р	1	7

МНИИТЭП ОСК

СОГЛАСОВАНО

ГИП М.5 Синдеев

ГИП М.5 Хмельницкий

ИНВ № ПОДЛ. | ПОДПИСЬ И ДАТА | ВЗАМ ИНВ №

1	2	3	4	5	6	7	8	9	10	11	12	13	14	15	16	17	18	19
6		5ВЦЛ 1832.1	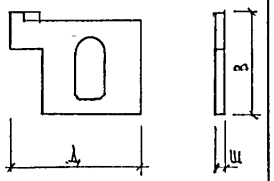	3190	180	2380 / 2220	5,08	0,89	2,14	0,89								32,33
7		5ВЦЛ 1860-1	ТОЛЬКО ДЛЯ 5ВЦЛ 1860-1 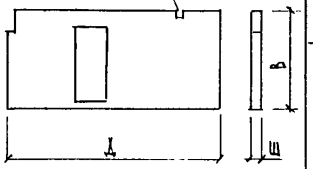	5980	180	2220	11,75	2,10	5,04	2,10								34,35
8		5ВЦ 1858-2		5780	180	2220	11,32	2,02	4,85	2,02								36-40
9		5ВЦЛ 1852-1	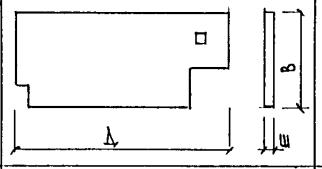	5200	180	2220	10,68	1,91	4,58	1,91								41,42
10		5ВЦЛ 1858.13	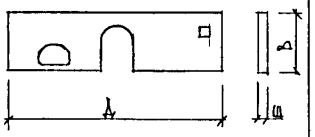	5800	180	1320	6,25	1,10	2,64	1,10								43,44
11		5ВЦЛ 1858.15	КОНТУР 5ВЦЛ 1854.13 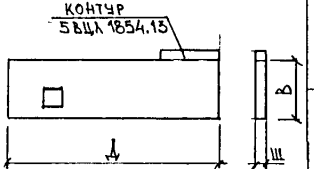	5800	180	1480 / 1320	7,71	1,38	3,31	1,38								45.46
12		5ВЦЛ 1854.13		5390	180	1320	6,81	1,22	2,93	1,22								47.48

Инв. № подл. | Подпись и дата | Взам. инв. №

5РС 17-30. НЧ

Лист 2

Формат А3

1	2	3	4	5	6	7	8	9	10	11	12	13	14	15	16	17	18	19
13		5ВЦл 1852.15	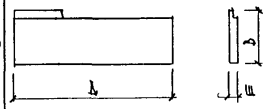	5200	180	1480/1320	7.08	1,25	3,00	1,25								49.50
14		5ВЦл 1834.15		3430	180	1480/1320	4,84	0,86	2,06	0,86								51.52
15		5ВЦл 1828.13	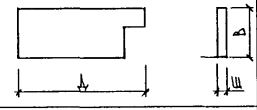	2790	180	1320	3,16	0,56	1,34	0,56								58.59
16		5ВЦ 1808	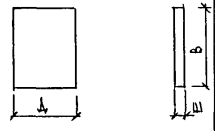	800	180	2220	1,78	0,31	0.744	0,31								53:57
17		5ВЦл 1816.13		1570	180	1320	2.07	0,37	0,89	0,37								60,61
18		5ВЦл 1854.9	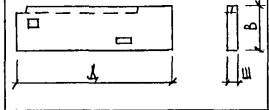	5590	180	880	4.65	0,76	1,82	0,76								62,63
19		5ВЦл 1858.9	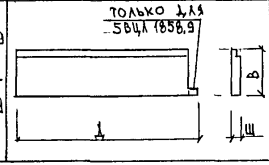	5800	180	880	4.98	0,80	1,92	0,80								64.65
20		5ВЦл 1844.9		4380	180	880	3,83	0,62	1,49	0,62								66.67

Инв. № подл. | Подпись и дата | Взам. инв. №

1	2	3	4	5	6	7	8	9	10	11	12	13	14	15	16	17	18	19
21		5ВЦЛ 1870	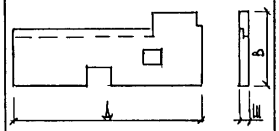	6980	180	1480 / 2220	10,63	1,80	4,32	1,80								82,83
22		5ВЦЛ 1863-1	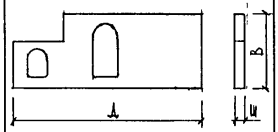	6290	180	2230	10,47	1,85	4,44	1,85								88-93
23		5ВЦЛ 1825	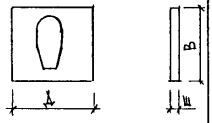	2550	180	2220	4,20	0,73	1,75	0,73								115, 116
24		5ВЦЛ 1864.15	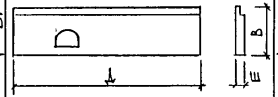	6400	180	1480	9,06	1,51	3,62	1,51								94,95
25		5ВЦЛ 1859.9		5880	180	880	5,17	0,83	1,99	0,83								102,103
26		5ВЦЛ 1864-3	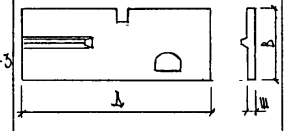	6400	180	2230	13,63	2,45	5,88	2,45								84,85
27		5ВЦЛ 1441.15	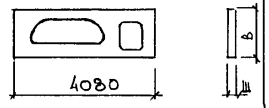	4080	140	1320	3,34	0,45	1,08	0,45								106,107

Инв. № подл. | Подпись и дата | Взам. инв. №

1	2	3	4	5	6	7	8	9	10	11	12	13	14	15	16	17	18	19
28		5ВЦД 1836.13	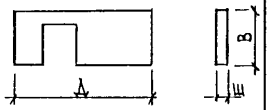	3620	180	1320	3,72	0,66	1,58	0,66								117, 118
29		5ВЦД 1836.13-1	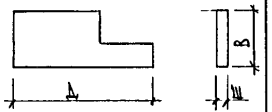	3610	180	1320	3,41	0,61	1,46	0,61								119 120
30		5ВЦ 1872	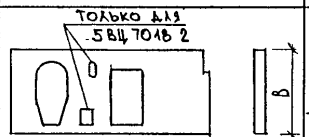	7190	180	2220	12,99	2,30	5,52	2,30								68-73
31		5ВЦ 7018-2	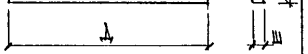	6980	180	2220	12,38	2,19	5,26	2,19								74.75
32		5ВЦ 7018-3	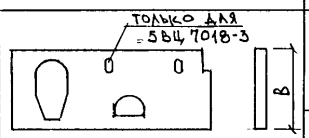	6980	180	2220	13,42	2,38	5,71	2,38								76,77
33		5ВЦ 7018.19	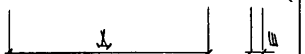	6980	180	1920	11,65	2,06	4,94	2,06								78,79
34		5 ЛВЦ 7018-10	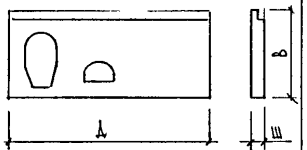	6980	180	2380	14,66	2,52	6,05	2,52								80,81
35		5ВЦД 1817.13	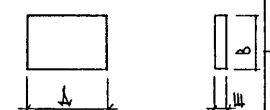	1680	180	1320	2,22	0,39	0,94	0,39								132,133
36		5ВЦД 2609.13		910	260	1320	1,20	0,30	0,72	0,30								136,137

1	2	3	4	5	6	7	8	9	10	11	12	13	14	15	16	17	18	19
37		5ВЦЛ 1859.13	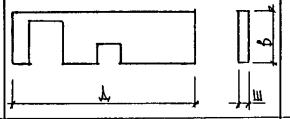	5880	180	1320	6.43	1,14	2,74	1,14								98.99
38		5ВЦЛ 1834.1	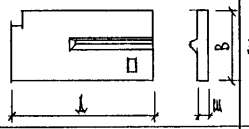	3410	180	2230	7,46	1,35	3,24	1,35								108-112
39		5ВЦЛ 1825.9	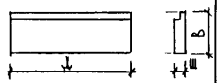	2460	180	880	2,16	0,35	0,84	0,35								102,103
40		5ВЦЛ 1864.9	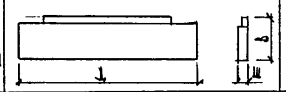	6400	180	880	5,34	0,96	2,31	0,96								96,97
41		5ВЦ 1834.13	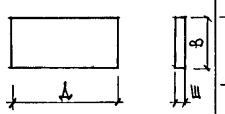	3380	180	1320	4,46	0,80	1,92	0,80								113,114
42		5ВЦЛ 1821		2110	180	2220	4,68	0,83	2,00	0,83								125-129
43		5ВЦ 1818		1780	120	2220	3.95	0,70	1.68	0,70								130,131
44		5ВЦЛ 1842-1	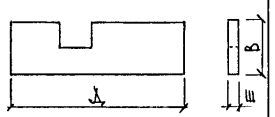	4150	180	2220	8,11	1,45	3,48	1,45								104,105
45		5ВЦ 1859-1	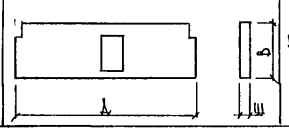	5880	180	2220	11,39	2,03	4,87	2,03								100,101

Инв. № подл. | Подпись и дата | Взам. инв. №

1	2	3	4	5	6	7	8	9	10	11	12	13	14	15	16	17	18	19
46		5ВЦ 1816-1	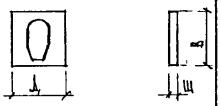	1580	180	2220	2,17	0,36	0,86	0,36								134,135
47		5ВЦЛ 1864-4	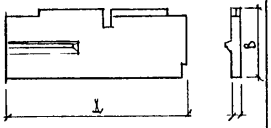	6400	180	2380	14.25	2,53	6,07	2.53								86,87
48		5ВЦ 1835.13		3520	180	1320	3,83	0,68	1,63	0,68								121.122
49		5ВЦЛ 1818,13		1750	180	1320	1.49	0,27	0,65	0.27								138,139
50		5ВЦЛ 1864 13-1	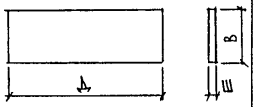	6400	180	1320	8 45	1 52	3.65	1.52								140,141

ИНВ № ПОДЛ. | ПОДПИСЬ ДАТА | ВЗАМ ИНВ №

ФОРМАТ А3

NN пп	Марка панели	Изделия арматурные: Арматура класса AI ГОСТ 5781-82* ф18	ф16	ф14	ф12	ф10	ф6		Итого
1	5 ВЦЛ 1872-1		8,84				3,16		12,00
2	5 ВЦЛ 1870-1		8,84				3,07		11,91
3	5 ВЦЛ 3т-5			6,20			2,54		8,74
4	5 ВЦЛ 1852	6,48					2,28		8,76
5	5 ВЦЛ 1849	6,48					1,86		8,34
6	5 ВЦЛ 1832-1			3,10			1,11		4,21
7	5 ВЦЛ 1860-1			6,20			2,63		8,83
8	5 ВЦ 1858-2			6,20			2,54		8,74
9	5 ВЦЛ 1852-1	6,48					1,89		8,37
10	5 ВЦЛ 1858.13					2,36	2,06		4,42
11	5 ВЦЛ 1858.15				3,88		2,54		6,42
12	5 ВЦЛ 1854.13		4,42				2,37		6,79

Изделия арматурные: Арматура класса AIII ГОСТ 5781-82* ф12	ф10	ф8	ф6	Итого	Bp I ГОСТ 6727-80* ф5	ф4	Итого	Всего
35,12		21,88	10,80	67,80		4,55	4,55	84,35
26,67	8,34	18,43	9,76	63,20		7,02	7,02	82,13
22,76	6,86	18,40	8,00	56,02		2,9	2,9	67,66
19,88	6,14	16,02	9,38	51,42		2,57	2,57	62,75
	7,50	16,08	7,08	30,66		4,21	4,21	43,21
19,88	5,79	10,13	3,40	39,20		1,94	1,94	45,35
16,14	9,13	17,35	8,84	51,46		2,74	2,74	63,03
19,50	6,86	17,35	9,22	52,93		2,80	2,80	64,47
	11,28	17,97	6,92	36,17		2,46	2,46	47,00
15,27	9,18	11,30	7,34	45,19		2,20	2,20	52,41
	8,02	12,83	2,54	23,39		2,25	2,25	32,06
	6,58	12,86	0,62	20,06		4,32	4,32	31,17

Изделия закладные: Ар-ра класса AII ГОСТ 5781-82* ф10	Итого
2,86	2,86
2,70	2,70
1,55	1,55
0,90	0,90
3,02	3,02
2,20	2,20
2,85	2,85
3,05	3,05
1,68	1,68
1,55	1,55
3,30	3,30
1,55	1,55

Прокат марки Ст 3 кп 2 ГОСТ 103-76 100×8	60×8		Итого	Всего	Расход стали: Общий	На 1 м² изделия
1,26	1,80		3,06	5,92	90,27	6,38
1,26	1,96		3,22	5,92	88,05	6,36
1,89			1,89	3,44	71,10	6,71
1,26			1,26	2,16	64,91	6,72
3,15	0,45		3,60	6,62	49,83	4,96
2,52			2,52	4,72	50,07	9,86
3,15			3,15	6,00	69,03	5,87
3,15			3,15	6,20	70,67	6,24
2,52			2,52	4,20	51,20	4,70
1,89			1,89	3,44	55,85	8,94
3,78			3,78	7,08	39,14	5,08
1,89			1,89	3,44	34,61	5,08

Нач. отд.	Ванат	
Гл. спец.	Баско	
Рук. гр.	Николаева	
Разраб.	Ведельхазе	
Провер.	Николаева	
Н. контр.	Гуревич	

5 РС 17-30 РС.

Ведомость расхода стали на элемент в кг

Стадия	Лист	Листов
Р	1	4

МНИИТЭП ОСК

NN пп	Марка панели	Изделия арматурные																Изделия закладные							Расход стали	
		Арматура класса															Всего	Ар-ра класса	Прокат марки					Всего	Общий	На 1 м² изделия
		AI ГОСТ 5781-82*							AIII ГОСТ 5781-82*					BpI ГОСТ 6727-80*				AII ГОСТ 5781-82*	Ст3 кп2 ГОСТ 103-76							
		ф18	ф16	ф14	ф12	ф10	ф6	Итого	ф12	ф10	ф8	ф6	Итого	ф5	ф4	Итого		ф10	100×8	60×8		Итого				
13	5ВЦл 1852.15		4.42				2.28	6.70		6.34	12.88	2.28	21.50		2.79	2.79	30.99	2.57	1.26	1.35		2.61	5.18	36.17	5.11
14	5ВЦл 1834.15				1.94		1.5	3.44			11.27	2.54	13.81		1.38	1.38	18.63	1.35	1.89			1.89	3.24	21.87	4.52
15	5ВЦ 1808					1.18	0.33	1.51		0.91	5.83	0.96	7.70		0.68	0.68	9.89	0.45	0.63			0.63	1.08	10.97	6.16
16	5ВЦл 1828.13				1.94		0.94	2.88		6.01	5.70	1.74	13.45	0.9	0.95	1.85	18.18	0.90	1.26			1.26	2.16	20.34	6.44
17	5ВЦл 1816.13					1.18	0.67	1.85			5.87	0.68	6.55		0.72	0.72	9.12	1.75	1.89			1.89	3.64	12.76	6.16
18	5ВЦл 1854.9				1.94		2.37	4.31		7.86	2.66	3.13	13.65		4.93	4.93	22.89	1.84	1.89	0.45		2.34	4.18	27.07	5.82
19	5ВЦл 1858.9					2.36	2.54	4.90		7.97	1.28	3.09	12.34		5.92	5.92	23.16	2.82	1.89	1.35		3.24	6.06	29.22	5.87
20	5ВЦл 1844.9				1.94			1.94			4.05	4.36	8.43		4.47	4.47	14.84	2.86	1.26	1.8		3.06	5.92	20.76	5.42
21	5ВЦ 1872		8.84				3.16	12.00	55.34		17.31	3.48	76.13		3.25	3.25	91.38	2.20	2.52			2.52	4.72	96.10	7.40
22	5ВЦ 7018-2		8.84				3.07	11.91	43.69	8.34	13.86	10.76	76.65		4.11	4.11		0.90	1.26			1.26	2.16	94.83	7.66
23	5ВЦ 7018-3		8.84				3.07	11.91	26.67	8.34	20.17	12.02	67.20		4.45	4.45	83.56	1.55	1.89			1.89	3.44	87.00	6.48
24	5ВЦ 7018.19			6.20			3.07	9.27	25.05	8.34	18.30	7.72	57.41		4.07	4.07	70.75	1.55	1.89			1.89	3.44	74.19	6.37
25	5ЛВЦ 7018-10		8.84				3.07	11.91	26.67	8.54	19.23	10.04	64.48		9.79	9.79	86.18	2.90	0.63	2.25		2.88	5.78	91.96	6.27

NN пп	Марка панели	Изделия арматурные. Арматура класса AI ГОСТ 5781-82* ф20/ф18	ф16	ф14	ф12	ф10	ф6	Итого	AIII ГОСТ 5781-82* ф18/ф14	ф12	ф10	ф8	ф6	Итого	BpI ГОСТ 6727-80* ф5	ф4	Итого	Всего	Изделия закладные. Ар-ра класса AII ГОСТ 5781-82* ф10	Итого	Прокат марки Ст 3 кп 2 ГОСТ 103-76 100×8	60×8		Итого	Всего	Расход стали. Общий	На 1 м² изделия
26	5ВЦЛ 1870			6.32			2,77	9.09		2.14	11.67	19.95	7.02	40,98		7.48	7.48	57.55	2.24	2.24	1.89	0,45		2.34	4.58	62.13	5.84
27	5ВЦЛ 1864-3		8.84				2,81	11.65			9.80	24.05	10.96	44,81		5,31	5.31	61.77	0.90	0.90	1.26			1.26	2,16	63.93	4.68
28	5ВЦЛ 1864-4		8.84				2.81	11.65			9,81	23,52	10,68	44,01		7.22	7.22	62.88	0,45	0,45	0,63			0,63	1,08	63,96	4,49
29	5ВЦЛ 1863.1	8.80					1,96	10,76	17.48	24,32	10.35	15.84	6.34	74,33	0.50	2,98	3.48	88,57	1.55	1.55	1.89			1.89	3.44	92.01	8.79
30	5ВЦЛ 1864.15				3,88		2.81	6,69			7.82	13,70	3,88	25,40		7.22	7.22	39,31	0,90	0,90	1.26			1.26	2,16	41.47	4.58
31	5ВЦЛ 1864.9					2.36	2,81	5,17			7.82	1.28	3.72	12,82		5,45	5,45	23,44	0,65	0.65	0,63			0,63	1,28	24,72	4,63
32	5ВЦЛ 1859 13				3,88		1.62	5.50		18,45	9.28	10,10	3,84	39,67		2,55	2.55	47,72	0.90	0.90	1,26			1,26	2,16	49,88	7.76
33	5ВЦ 1859-1			6.20			2,58	8.78		19,50	6,79	18,35	9,26	53,90		2,90	2,90	65.58	2,85	2,85	3.15			3.15	6.00	71,58	6,28
34	5ВЦЛ 1859.9					2,36	2.58	4.94			7.18	1.28	3.39	11.85		5,93	5,93	22,72	2,04	2,04	1,89	0.45		2.34	4.38	27,10	5.24
35	5ВЦЛ 1842-1		4.42				1.82	6.24		3,56	6.37	17.14	4,86	31,93		2,30	2,30	40.47	3,10	3.10	3.78			3.78	6,88	47.35	5,84
36	5ВЦЛ 1441.13					1.18		1,18				12,32	5,48	18,40		4,15	4,15	23,75	0,90	0,90	1,26			1,26	2,16	25,89	9,50
37	5ВЦ 1834.13				1,94		1.47	3,41			4,10	5,72	1,50	12,32		1,18	1,18	16,91	1,55	1,55	1,89			1,89	3,44	20,35	4,56
38	5ВЦЛ 1834-1		4,42				1,47	5,89			3,86	29,65	5,60	39,11		5,33	5,33	50,33	0,84	0,84	1,26			1,26	2,10	52,43	7,03

NN пп	Марка панели	Изделия арматурные. Арматура класса AI ГОСТ 5781-82* ф20/ф18	ф16	ф14	ф12	ф10	ф6	Итого	AIII ГОСТ 5781-82* ф18/ф14	ф12	ф10	ф8	ф6	Итого	BpI ГОСТ 6727-80* ф5	ф4	Итого	Всего	Изделия закладные. Ар-ра класса AII ГОСТ 5781-82* ф10	Итого	Прокат марки Ст3 кп2 ГОСТ 103-76 100×8	60×8	150×8	Итого	Всего	Расход стали общий	на 1 м² изделия
39	5ВЦЛ 18 25				1,94		1,11	3,05		26,67	3,07	5,79	1,64	37,17		2,66	2,66	42,88	1,55	1,55	1,89			1,89	3,44	46,32	11,03
40	5ВЦЛ 1836 13			1,94			0,83	2,77		16,51	6,49	3,68	0,53	27,21		3,60	3,60	33,58	0,90	0,90	1,26			1,26	2,16	35,74	9,61
41	5ВЦЛ 1836.13-1				3,18		3,91	7,09			2,81	8,78		11,59		1,27	1,27	19,95	1,93	1,93	1,89		1,41	3,30	5,23	25,18	2,40
42	5ВЦ 18 35.13				1,94		0,87	2,81		15,81	7,67	4,96	1,41	29,85		1,88	1,88	34,54	1,55	1,55	1,89			1,89	3,44	37,98	9,92
43	5ВЦЛ 18 25.9					1,18	1,07	2,25				2,54	1,55	4,09		2,60	2,60	8,94	0,98	0,98		0,90		0,90	1,88	10,82	5,01
44	5ВЦЛ 18 21				1,94		0,91	2,85			2,53	8,67	3,34	14,54		1,20	1,20	18,59	0,45	0,45	0,63			0,63	1,08	19,67	4,20
45	5ВЦЛ 18 18				1,94		0,76	2,70				8,90	2,28	11,18		0,98	0,98	14,86	1,29	1,29	1,89			1,89	3,18	18,04	4,57
46	5ВЦЛ 1817-13					1,18	0,72	1,90				5,96	0,72	6,68		0,72	0,72	9,30	1,55	1,55	1,89			1,89	3,44	12,74	5,74
47	5ВЦЛ 1816-1				7,84	1,18	0,67	9,69	34,96	5,40		6,53	0,62	47,31	1,00	1,96	2,96	60,16	0,90	0,90	1,26			1,26	2,16	62,32	28,72
48	5ВЦЛ 26.09.13					1,18	0,38	1,56				4,36	0,38	4,74		0,75	0,75	7,95	0,90	0,90	1,26			1,26	2,16	9,21	7,68
49	5ВЦЛ 1818.13					1,18		1,18	25,60/3,39	6,88	1,84	4,35	1,77	43,83	0,70	0,48	1,18	46,19	1,10	1,10	1,26			1,26	2,36	48,55	32,58
50	5ВЦЛ 18.64. 13-1				3,88		2,81	6,69			7,82	12,46	2,82	23,10		2,20	2,20	31,99	1,48	1,48	1,26		1,41	2,67	4,15	36,14	4,28

Инв № подл	Подпись и дата	Взам инв №

Формат	Зона	Позиц.	Обозначение	Наименование	Кол. на испол. 1	2	3	4	5	6	7				Примеч.
				Документация											
А3			5РС 17 - 30 5ВЦЛ 01 СБ.	Сборочный чертеж	X										
			5РС 17 - 30 5ВЦЛ. 02 СБ.	Сборочный чертеж		X									
			5РС 17 - 30 5ВЦЛ. 03 СБ.	Сборочный чертеж			X								
			5РС 17 - 30 5ВЦЛ. 04 СБ.	Сборочный чертеж				X							
			5РС 17 - 30 5ВЦЛ 05 СБ.	Сборочный чертеж					X						
			5РС 17 - 30 5ВЦЛ 06 СБ.	Сборочный чертеж						X					
			5РС 17 - 30 5ВЦЛ. 07 СБ.	Сборочный чертеж							X				
			5РС 17 - 30 ПЗ.	Пояснительная записка	X	X	X	X	X	X	X				
			5РС 17 - 30 РС.	Ведомость расхода стали	X	X	X	X	X	X	X				
			5РС 17 - 30 У.	Узлы габаритные	X	X	X	X	X	X	X				
			5РС 17 - 30 УА.	Узлы арматурные	X	X	X	X	X	X	X				
				Сборочные единицы											
		1	5РС 17 - 30	Закладная деталь М 1-1	4	4			1						
		2		М 10-1					2						

НАЧ ОТД.	ВАНАГ	
ГЛ СПЕЦ.	БАСКО	
РУК. ГР	НИКОЛАЕВА	
РАЗРАБ.	ГРИГОРЬЕВА	
ПРОВЕРИЛ		
Н КОНТР.	ГУРЕВИЧ	

5РС 17 - 30. 5ВЦЛ. 01-07 СБ.

Плиты: 5ВЦЛ 1872-1, 5ВЦЛ 1870-1, 5ВЦЛ 3т-5, 5ВЦЛ 1852, 5ВЦЛ 1849, 5ВЦЛ 1832-1, 5ВЦЛ 1860-1

СТАДИЯ	ЛИСТ	ЛИСТОВ
Р	1	7

МНИИТЭП ОСК

Инв № подл	Подпись и дата	Взам инв №

Формат	Зона	Позиц.	Обозначение	Наименование	Кол. на испол. 1	2	3	4	5	6	7				Примеч.
А3		3	5РС 17 - 30	Закладная деталь М 11			1		2	2	3				
		4		М 13	2	2	2	2	1	2	2				
		7	5РС 17 - 30	Петля ПА 18				2	2						
		8		ПА 16	4	4									
		9		ПА 14			4			2	4				
		12	5РС 17 - 30	Сетка С 1	2										
		13		С 2		1									
		14		С 3					1						
		15		С 4					1						
		16		С 5		1									
		17		С 28		1									
		18		С 15						1					

МАРКА	5ВЦЛ1872-1	5ВЦЛ1870-1	5ВЦЛ 3т-5	5ВЦЛ 1852	5ВЦЛ 1849	5ВЦЛ1832-1	5ВЦЛ1860-1

Инв № подл	Подпись и дата	Взам инв №

формат	зона	позиц.	Обозначение	Наименование	Кол. на испол. 1	2	3	4	5	6	7				Примеч.
		21	5РС 17 - 30	Каркас К 1Д	4	4	4	2	2	2	4				
		22		К 10	8	7	6	5	6	3	7				
		23		К 11	1		1	1	1	1	1				
		24		К 12	1	1	1	1	1						
		25		К 13					1						
		26		К 14					1						
		27		К 15					1						
		28		К 16						1					
		29		К 17	3	3	3	3		1					
		30		К 18					1	1					
		31		К 19	2	2	2								
		32		К 20	2	1	2	2		2	2				
		33		К 21	1	1	1	1			1				
		34		К 22				1							
		35		К 23				1							

МАРКА	5ВЦЛ1872-1	5ВЦЛ1870-1	5ВЦЛ 3т-5	5ВЦЛ 1852	5ВЦЛ 1849	5ВЦЛ1832-1	5ВЦЛ1860-1

Инв № подл	Подпись и дата	Взам инв №

формат	зона	позиц.	Обозначение	Наименование	Кол на испол. 1	2	3	4	5	6	7				Примеч.
		36	5РС 17 - 30	Каркас К 24	1										
		37		К 25	1										
		38		К 26		1									
		39		К 27		1									
		40		К 28			1								
		41		К 29			1								
		42		К 30							2				
		43		К 96							1				
		44		К 32							1				
		45		К 61						1					
		46		К 62						1					
		47		К 63						1					
		48		К 95							1				
		49		К 128				2		2					
		50	5РС 17 - 30	Объёмный каркас ОК 1		1									

МАРКА	5ВЦЛ1872-1	5ВЦЛ1870-1	5ВЦЛ 3т-5	5ВЦЛ 1852	5ВЦЛ 1849	5ВЦЛ1832-1	5ВЦЛ1860-1

Инв № подл	Подпись и дата	Взам инв №

Формат	Зона	Позиц.	Обозначение	Наименование	Кол. на испол. 1	2	3	4	5	6	7				Примеч.
				Детали											
				Отдельные стержни											
				сталь класса AIII по ГОСТ 5781-82											
		53		∅12 L=1200 1,07 кг	4	4	4								
		54		∅12 L=1000 0,89 кг	4	4	4								
		55		∅12 L=700 0,62 кг				8		8	8				
		56		∅10 L=1800 1,11 кг							2				
		57		∅8 L=1800 0,71 кг					2						
		58		∅6 L=5230 1,16 кг		4									
		59		∅6 L=4830 1,07 кг					2						
		60		∅6 L=4190 0,93 кг					2						
		61		∅6 L=4030 0,89 кг	4										
		62		∅6 L=3160 0,70 кг		2					6				
		63		∅6 L=2830 0,63 кг			4								
		64		∅6 L=2430 0,54 кг					2						
		65		∅6 L=2360 0,52 кг				4							
		66		∅6 L=1980 0,44 кг	8			6							

МАРКА	5ВЦЛ1872-1	5ВЦЛ1870-1	5ВЦЛ 3т-5	5ВЦЛ 1852	5ВЦЛ 1849	5ВЦЛ1832-1	5ВЦЛ1860-1

Инв № подл	Подпись и дата	Взам инв №

Формат	Зона	Позиц.	Обозначение	Наименование	Кол. на испол. 1	2	3	4	5	6	7				Примеч.
				Детали											
				Отдельные стержни											
				сталь класса AIII по ГОСТ 5781-82											
		67		∅6 L=1810 0,40 кг							6				
		68		∅6 L=1790 0,40 кг			6								
		69		∅6 L=1380 0,31 кг		2	2			2					
		70		∅6 L=1000 0,22 кг	4	4	4	4	4						
		71		∅6 L=930 0,21 кг	2	2	2								
		72		∅6 L=890 0,20 кг						6					
		73		∅6 L=820 0,18 кг				2							
		74		∅6 L=760 0,17 кг			2			4					
		75		∅6 L=650 0,14 кг	4	6	8	4	6	2					
		76		∅6 L=620 0,14 кг					2						
		77		∅6 L=440 0,10 кг				10							
		78		∅8 L=1200 0.47 кг	2	2	2	2			2				

МАРКА	5ВЦЛ1872-1	5ВЦЛ1870-1	5ВЦЛ 3т-5	5ВЦЛ 1852	5ВЦЛ 1849	5ВЦЛ1832-1	5ВЦЛ1860-1

Инв № подл	Подпись и дата	Взам инв №

формат	зона	позиц.	Обозначение	Наименование	Кол. на испол. 1	2	3	4	5	6	7				Примеч.
				Материалы											
				Тяжелый бетон В22,5 (γ=2400кг/м^3) м^3	2,49	2,41	1,87	1,71	1,72	0,89	2,10				

МАРКА	5ВЦЛ1872-1	5ВЦЛ1870-1	5ВЦЛ 3т-5	5ВЦЛ 1852	5ВЦЛ 1849	5ВЦЛ1832-1	5ВЦЛ1860-1

5РС 17 - 30. 5ВЦЛ. 01-07 СБ.

лист 7

Инв № подл	Подпись и дата	Взам инв №

формат	зона	позиц.	Обозначение	Наименование	Кол на испол.										Примеч.

лист

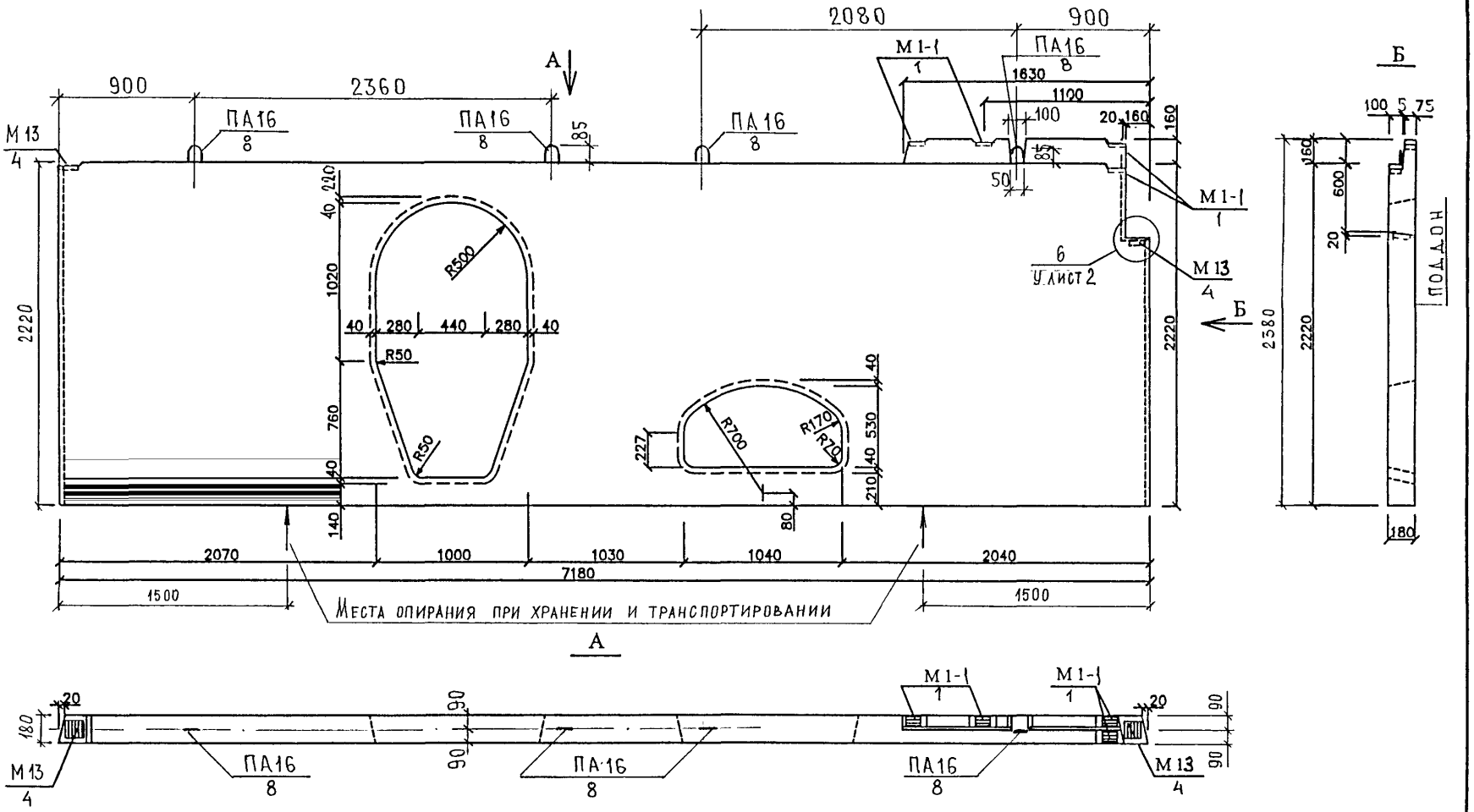

Нач.отд.	Ванаг		5РС17-30. 5ВЦЛ. 01 СБ.		
Гл.спец.	Баско				
Рук.гр	Николаева				
Разраб.	Кирилова		Панель 5ВЦЛ1872-1 Сборочный чертеж	Стадия	Лист	Листов
Проверил	Николаева			Р	1	2
Н.контр	Гуревич			МНИИТЭП ОСК		

ГИП М.5 Синдеев

Схема армирования 5ВЦЛ1872-1

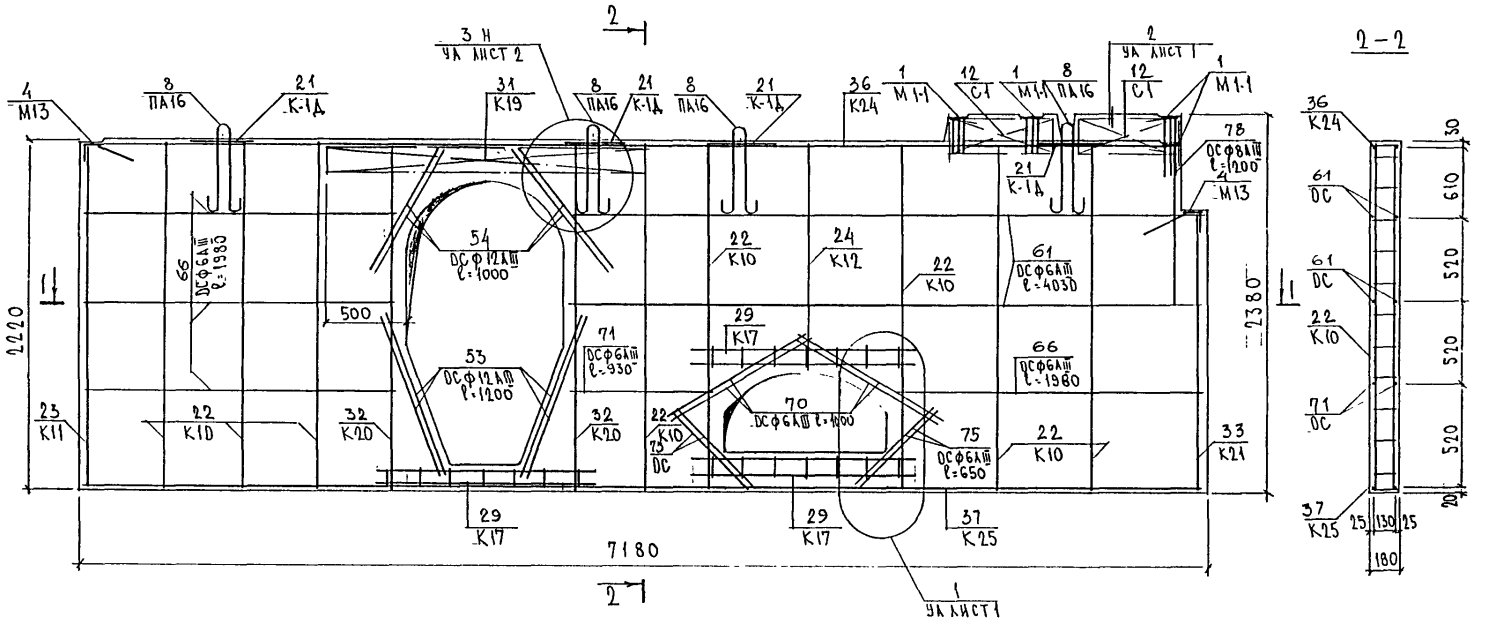

Инв. № подл. | Подпись и дата | Взам. инв. №

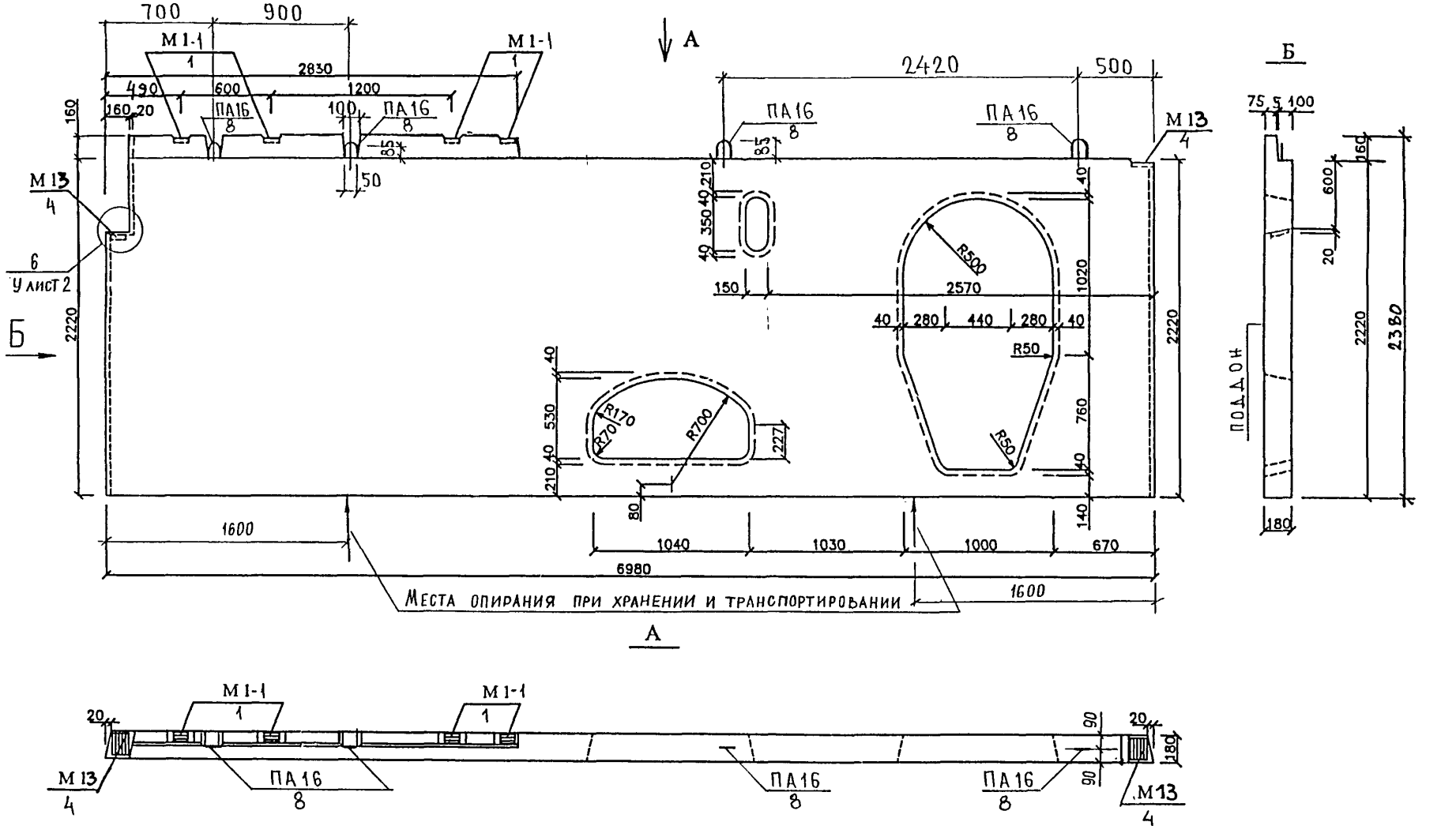

НАЧ.ОТД	ВАНАГ	
ГЛ.СПЕЦ	БАСКО	
РУК.ГР.	НИКОЛАЕВА	
РАЗРАБ.	КИРИЛОВА	
ПРОВЕРИЛ	НИКОЛАЕВА	
Н.КОНТР.	ГУРЕВИЧ	

5РС17-30. 5ВЦЛ 02СБ

Панель 5ВЦЛ1870-1
Сборочный чертеж

СТАДИЯ	ЛИСТ	ЛИСТОВ
Р	1	2

МНИИТЭП
ОСК

ГИП М.5 СИНАЕВ

Схема армирования 5ВЦЛ1870-1

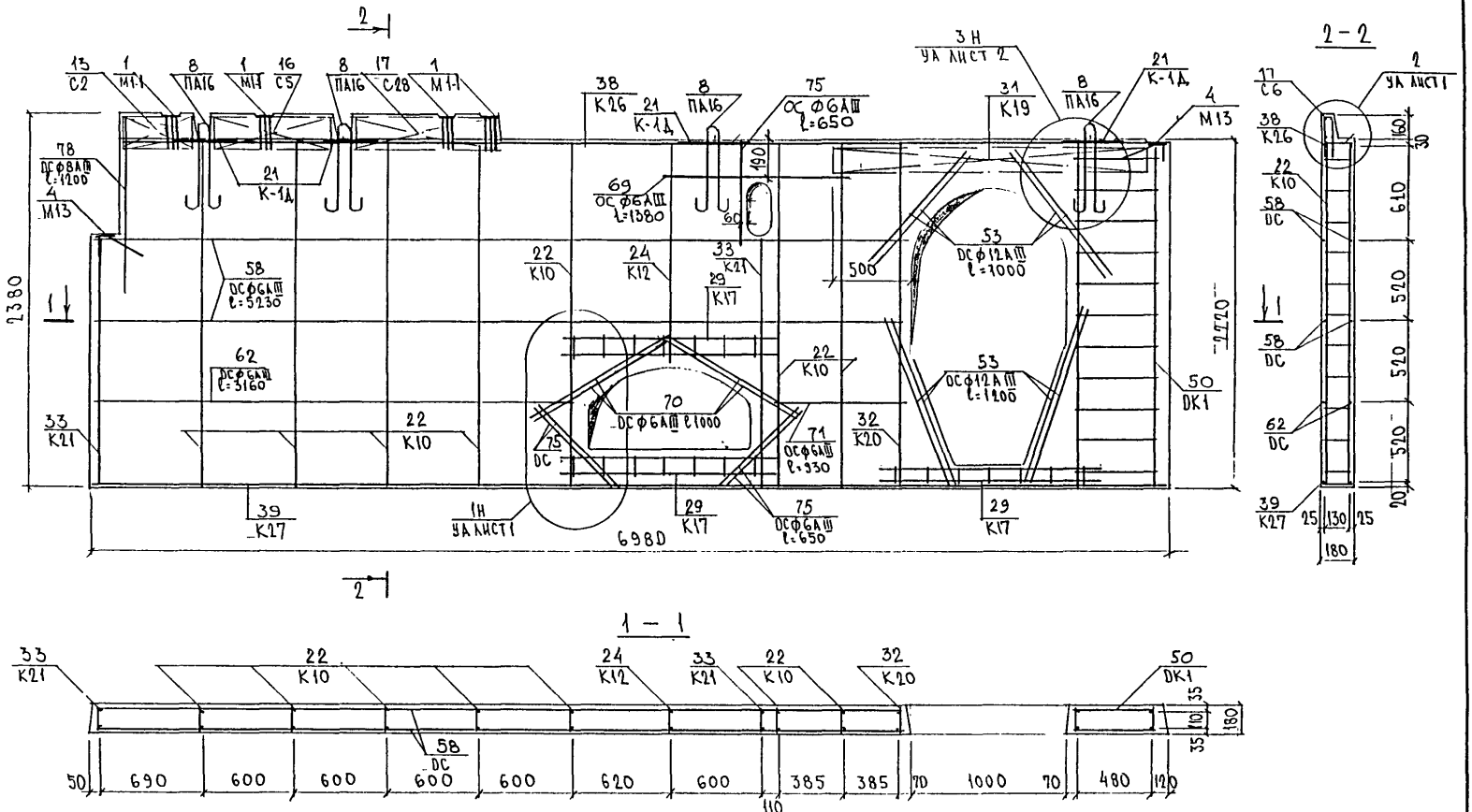

Инв. № подл.	Подпись и дата	Взам. инв. №

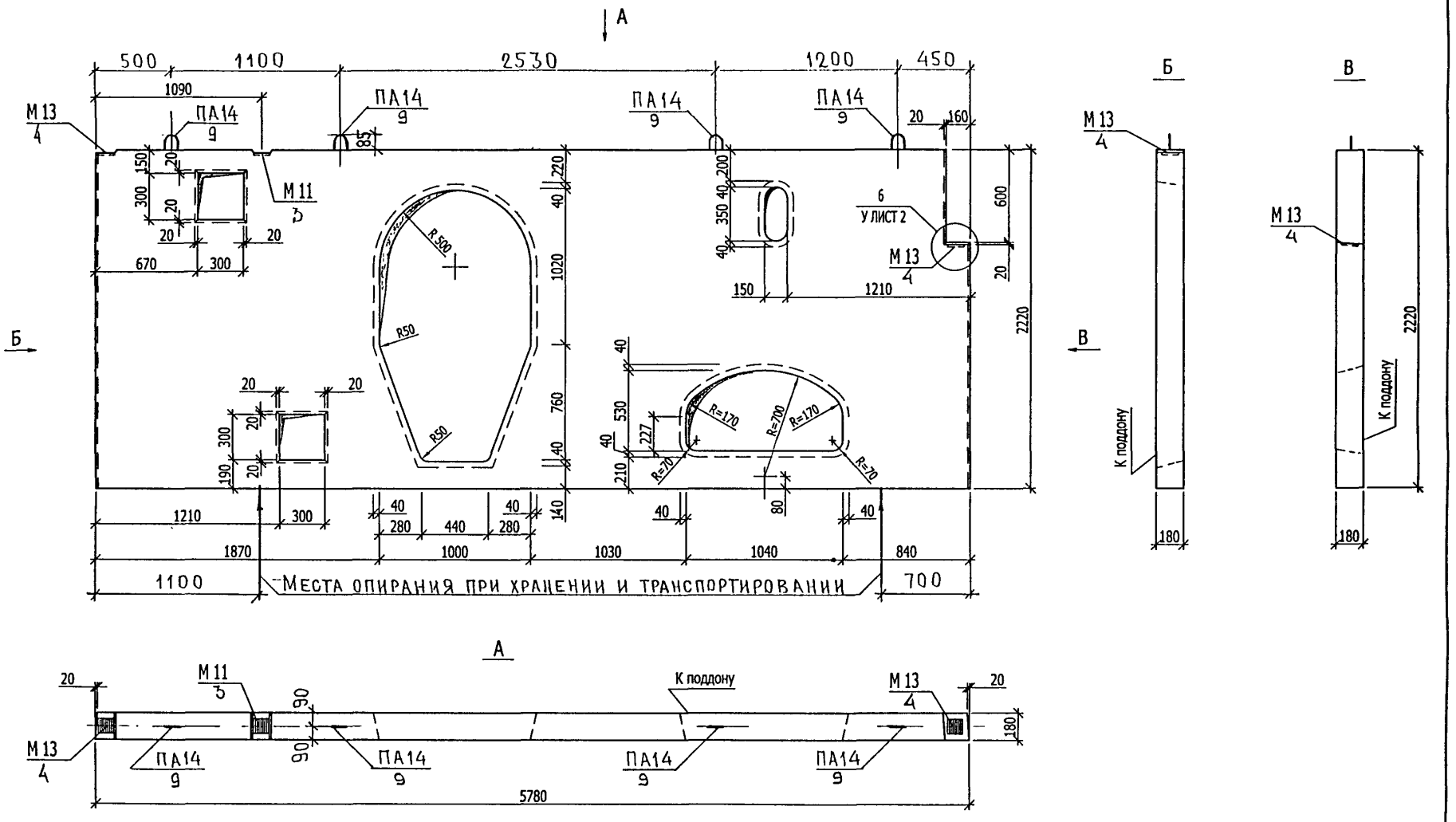

НАЧ. ОТД.	ВАНАГ		
ГЛ. СПЕЦ.	БАСКО		
РУК. ГР.	НИКОЛАЕВА		
РАЗРАБ.	ГРИГОРЬЕВА		
ПРОВЕРИЛ	НИКОЛАЕВА		
Н. КОНТР	ГУРЕВИЧ		

5 РС 17-30 5 ВЦ. 03 СБ.

Панель: 5 ВЦ 3т-5
Сборочный чертеж.

СТАДИЯ	ЛИСТ	ЛИСТОВ
Р	1	2

МНИИТЭП
ОСК

Инв № подл | Подпись и дата | Взам. инв № | ГИП М5 | СИНДЕЕВ

Схема армирования 5ВЦЛ 3т - 5

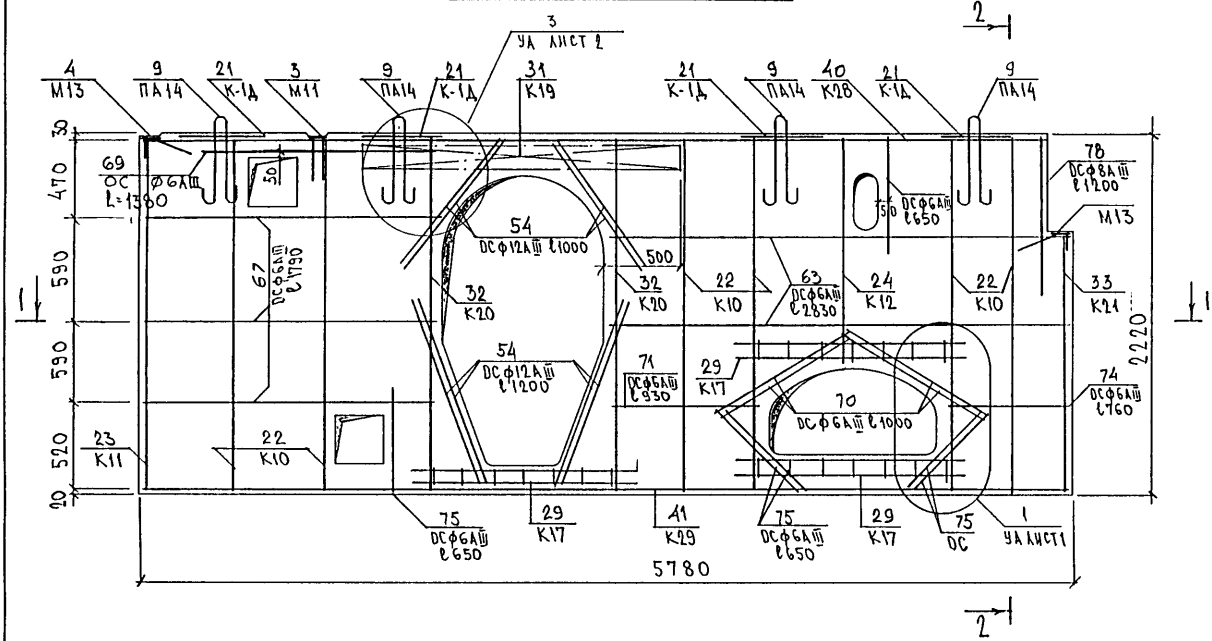

2 – 2

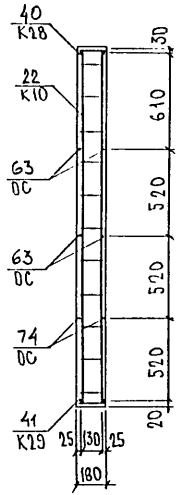

1 – 1

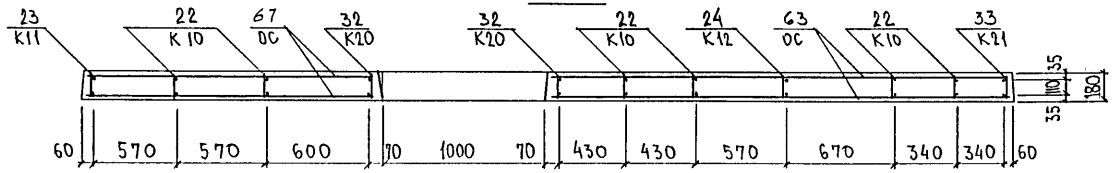

Взам инв №
Подпись и дата
Инв № подл

5РС 17 - 30.5ВЦ.03сб.	ЛИСТ 2

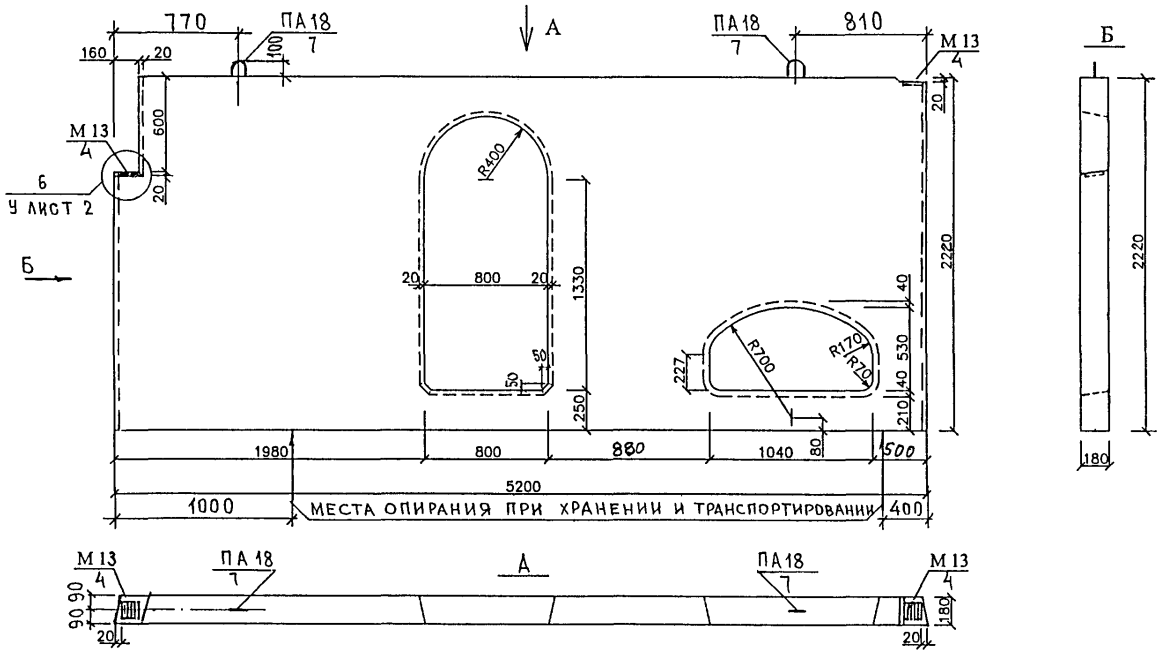

НАЧ.ОТД.	ВАНАГ		5РС17-30. 5ВЦ1. 04 СБ.	
ГА.СПЕЦ	БАСКО			
РУК.ГРУППЫ	НИКОЛАЕВА			
ВЕД.ИНЖ	БОИКО		ПАНЕЛЬ 5ВЦ1852 СБОРОЧНЫЙ ЧЕРТЕЖ	СТАДИЯ: Р; ЛИСТ: 1; ЛИСТОВ: 2
ПРОВЕРИЛ	НИКОЛАЕВА			МНИИТЭП ОСК
Н.КОНТР.	ГУРЕВИЧ			

СХЕМА АРМИРОВАНИЯ 5ВЦА1852

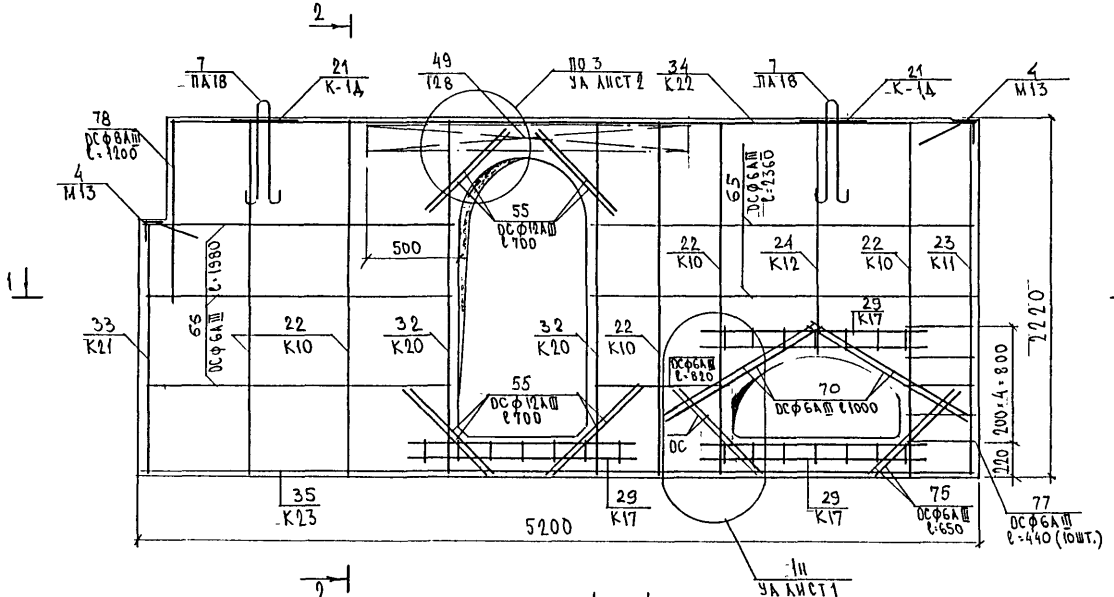

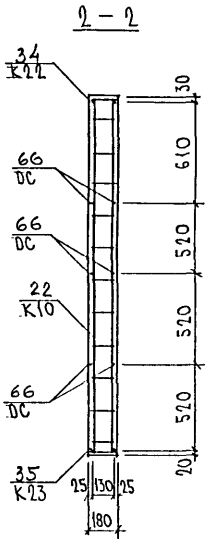

1 – 1

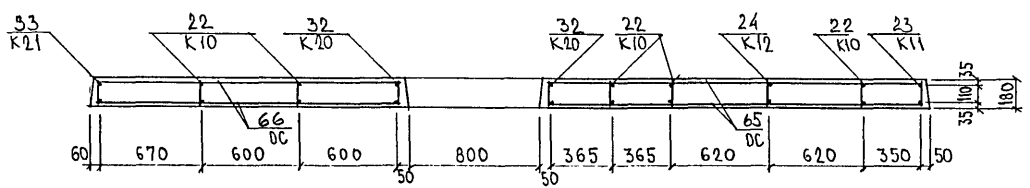

ИНВ. № ПОДЛ. | ПОДПИСЬ И ДАТА | ВЗАМ. ИНВ. №

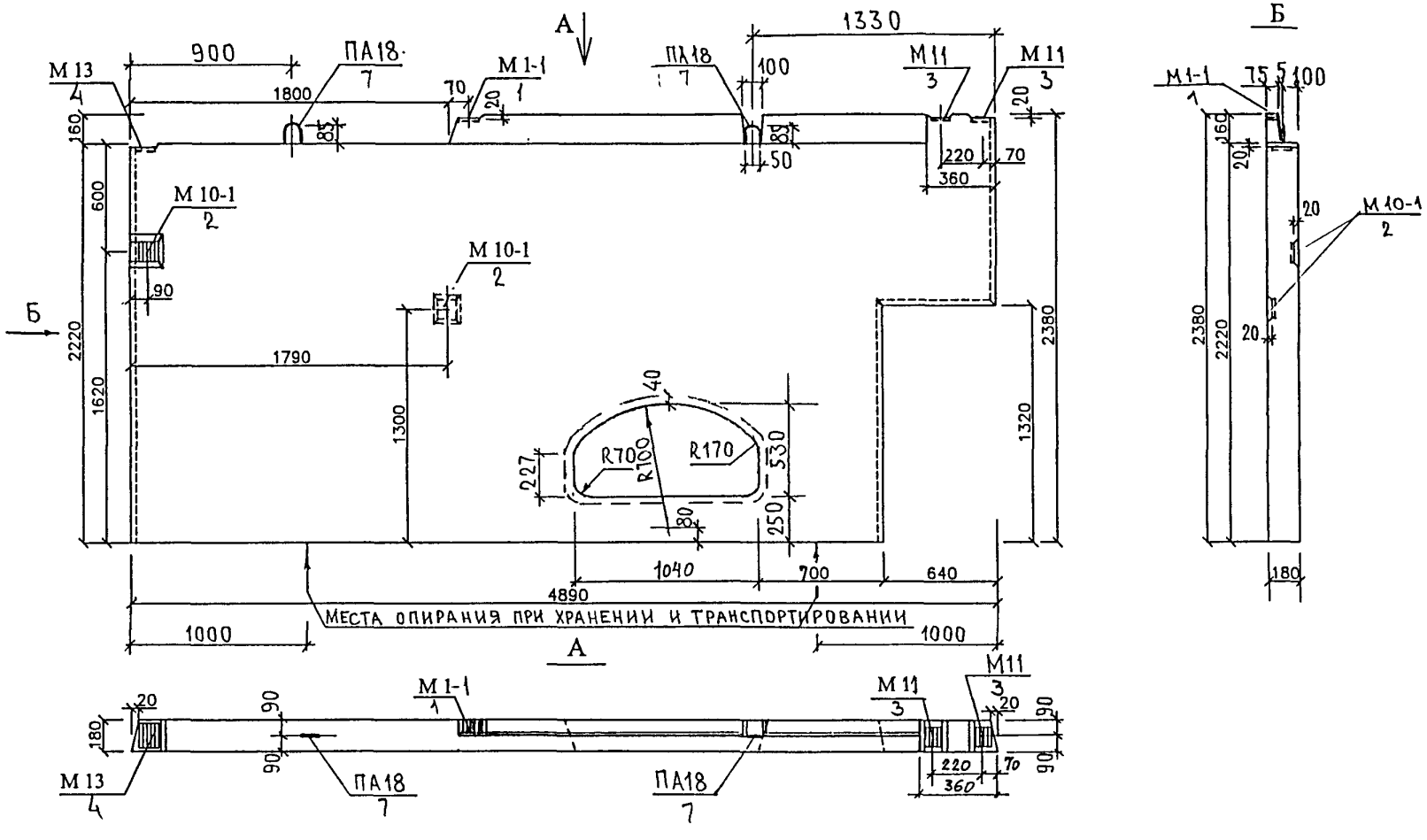

СОГЛАСОВАНО
ГИП М.5 СИНДЕЕВ

НАЧ.ОТД.	ВАНАГ		
ГЛ.СПЕЦ.	БАСКО		
РУК.ГР.	НИКОЛАЕВА		
ВЕД.ИНЖ.	БОЙКО		
ПРОВЕР.	НИКОЛАЕВА		
Н.КОНТР.	ГУРЕВИЧ		

5РС17-30 5ВЦЛ 05 СБ.

ПАНЕЛЬ 5ВЦЛ1849
СБОРОЧНЫЙ ЧЕРТЕЖ

СТАДИЯ	ЛИСТ	ЛИСТОВ
Р	1	2

МНИИТЭП
ОСК

Схема армирования 5ВЦЛ 1849

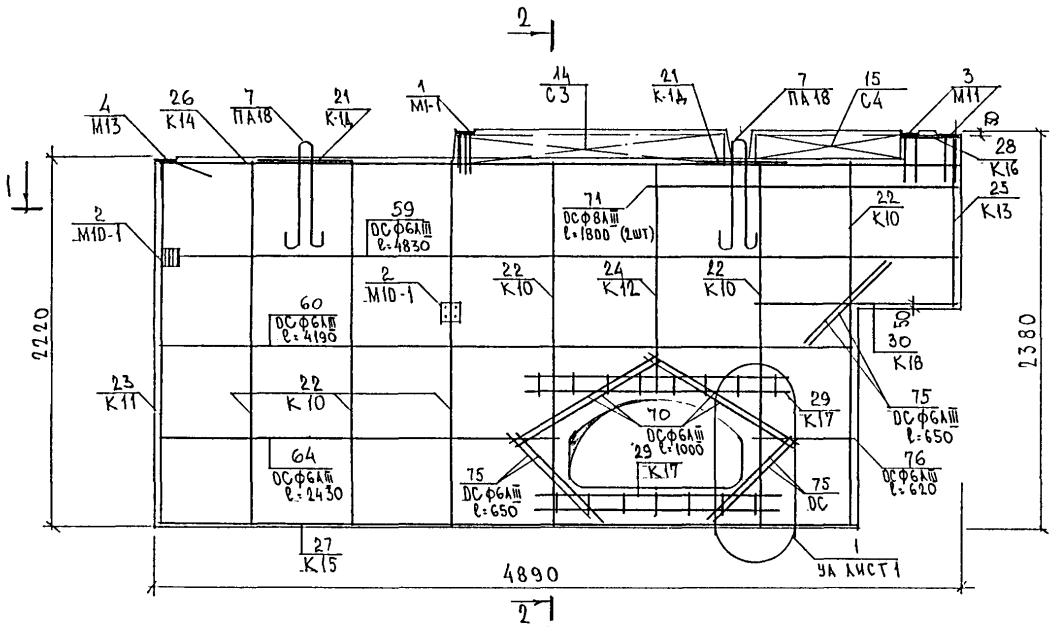

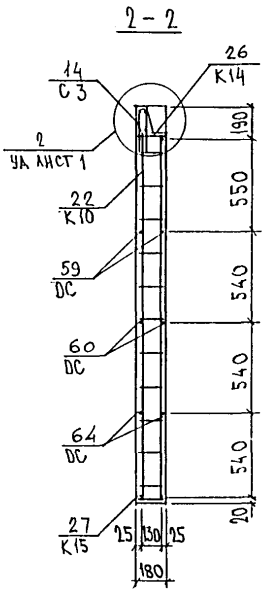

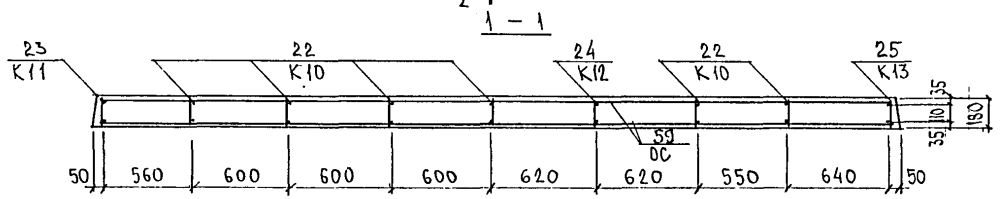

Каркасы К17 на сечении 2-2 условно не показаны

Инв. № подл. | Подпись и дата | Взам. инв. №

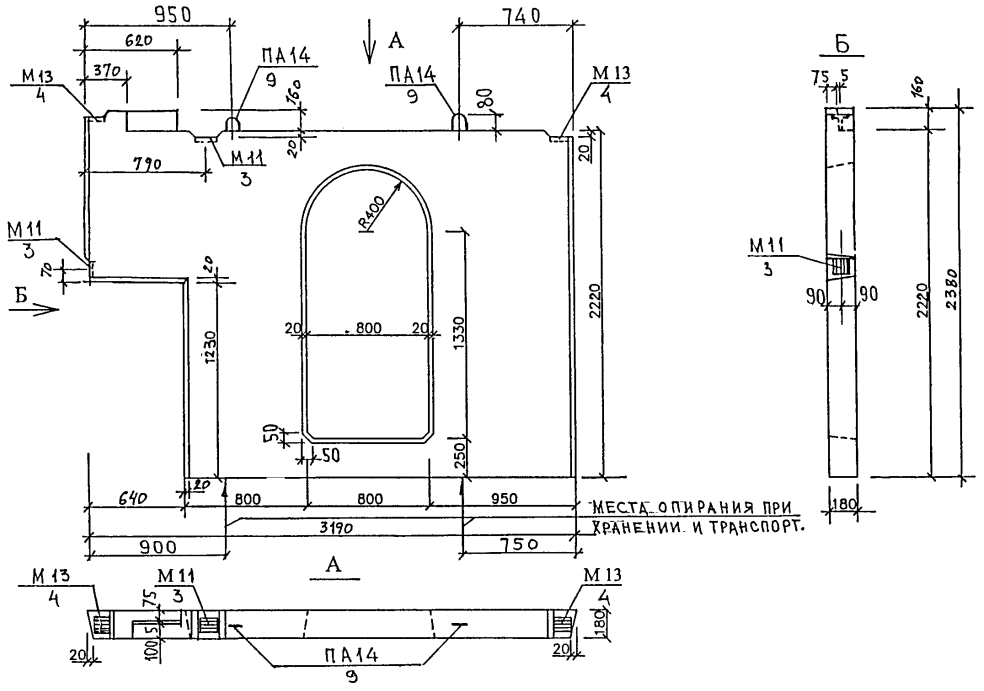

НАЧ.ОТД.	ВАНАГ		5РС 17-30 5ВЦЛ. 06 СБ.		
ГЛ.СПЕЦ.	БАСКО				
РУК.ГРУПП	НИКОЛАЕВА		ПАНЕЛЬ 5ВЦЛ1832-1 СБОРОЧНЫЙ ЧЕРТЕЖ	СТАДИЯ	ЛИСТ	ЛИСТОВ
РАЗРАБ.	КИРИЛОВА			Р	1	2
ПРОВЕРИЛ	НИКОЛАЕВА			МНИИТЭП ОСК		
Н.КОНТР.	ГУРЕВИЧ					

ГИП М.5	СИНАЕВ	

СОГЛАСОВАНО

Схема армирования 5ВЦЛ 1832-1

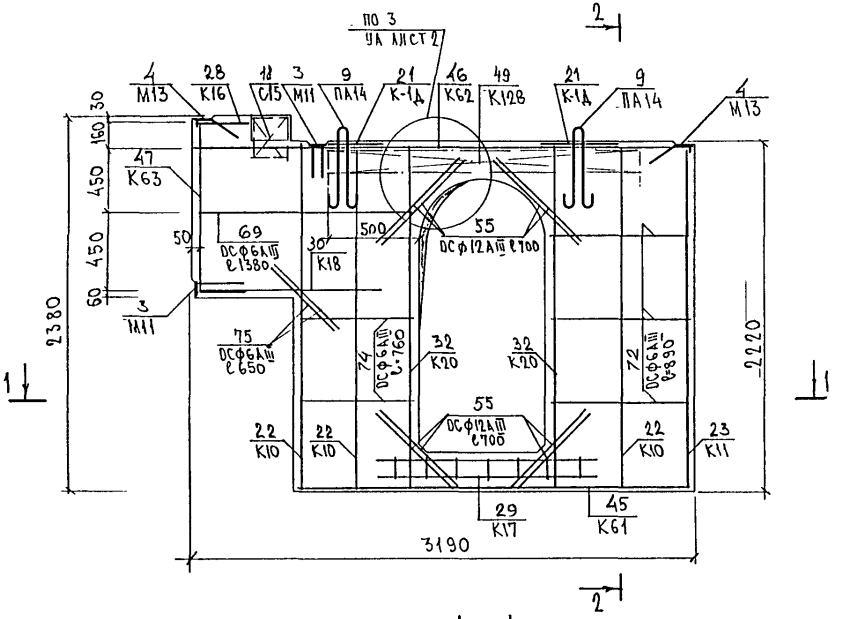

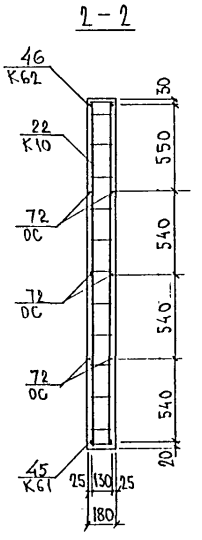

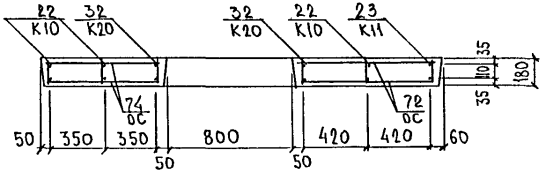

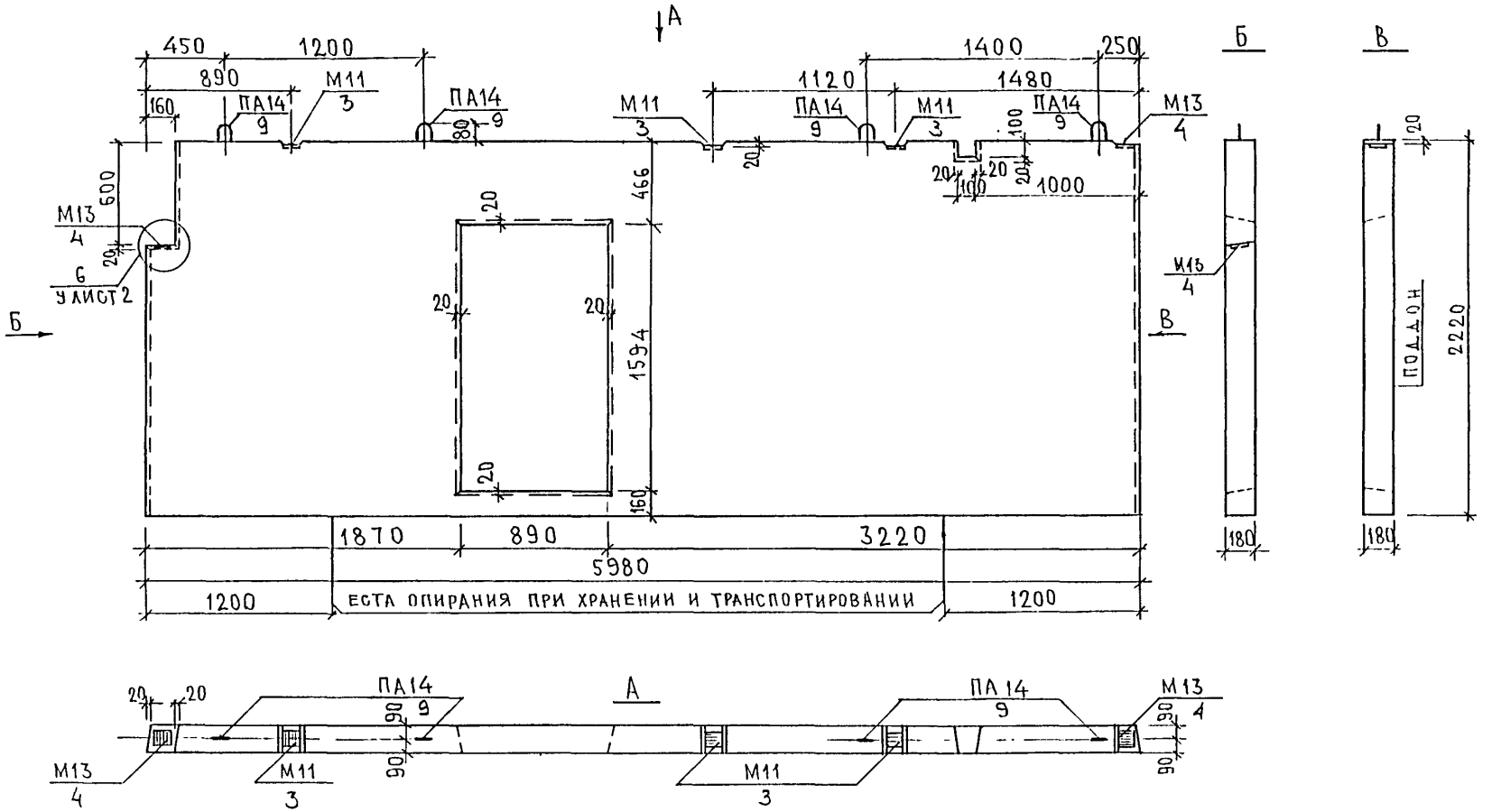

НАЧ.ОСК	ВАНАГ		
ГЛ.СПЕЦ	БАСКО		
РУК.ГР.ИНЖ	НИКОЛАЕВА		
РАЗРАБ	ХВЕДЕЛИДЗЕ		
ПРОВЕРИЛ	НИКОЛАЕВА		
Н.КОНТР	ГУРЕВИЧ		

5РС17-30. 5ВЦЛ. 07 СБ.

ПАНЕЛЬ 5ВЦЛ 1860-1
СБОРОЧНЫЙ ЧЕРТЕЖ

СТАДИЯ	ЛИСТ	ЛИСТОВ
Р	1	2

МНИИТЭП
ОСК

ГИП М5 СИНДЕЕВ

Схема армирования 5ВЦЛ 1860-1

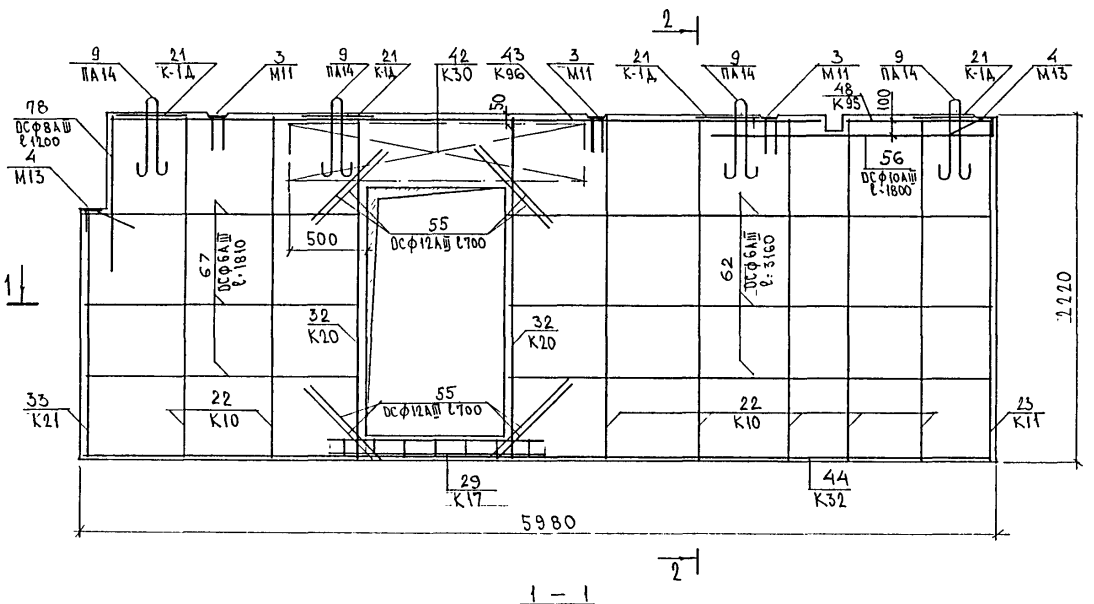

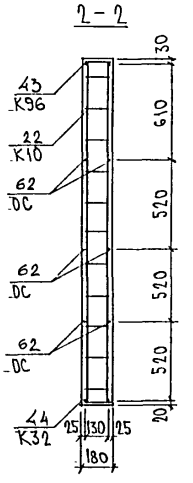

1 – 1

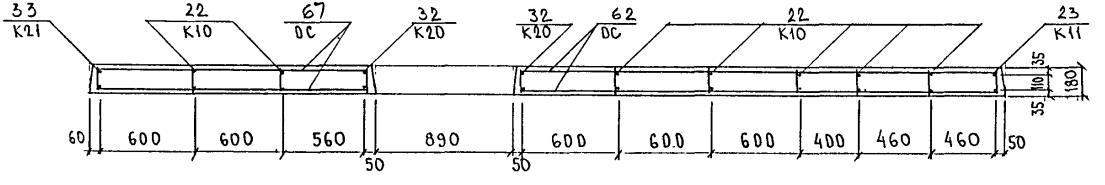

Инв. № подл. | Подпись и дата | Взам. инв. №

Инв № подл	Подпись и дата	Взам инв №

формат	зона	позиц.	Обозначение	Наименование	Кол. на испол. 1	2	3	4	5	6	7				Примеч.
				Документация											
А3			5РС 17 - 30 5ВЦ . 08 СБ.	Сборочный чертеж	X										
			5РС 17 - 30 5ВЦЛ. 09 СБ.	Сборочный чертеж		X									
			5РС 17 - 30 5ВЦЛ. 10 СБ.	Сборочный чертеж			X								
			5РС 17 - 30 5ВЦЛ. 11 СБ.	Сборочный чертеж				X							
			5РС 17 - 30 5ВЦЛ. 12 СБ.	Сборочный чертеж					X						
			5РС 17 - 30 5ВЦЛ. 13 СБ.	Сборочный чертеж						X					
			5РС 17 - 30 5ВЦЛ. 14 СБ.	Сборочный чертеж							X				
			5РС 17 - 30 ПЗ.	Пояснительная записка	X	X	X	X	X	X	X				
			5РС 17 - 30 РС.	Ведомость расхода стали	X	X	X	X	X	X	X				
			5РС 17 - 30 У.	Узлы габаритные	X	X	X	X	X	X	X				
			5РС 17 - 30 УА.	Узлы арматурные	X	X	X	X	X	X	X				
				Сборочные единицы											
		1	5РС 17 - 30	Закладная деталь М 1-1						3					
		2		М 10-1		2									

НАЧ. ОТД.	ВАНАГ	
ГЛ. СПЕЦ.	БАСКО	
РУК. ГР.	НИКОЛАЕВА	
РАЗРАБ.	ГРИГОРЬЕВА	
ПРОВЕРИЛ	ХВЕДЕЛИДЗЕ	
Н. КОНТР.	ГУРЕВИЧ	

5РС 17 - 30. 5ВЦЛ. 08 - 14 СБ.

Плиты: 5ВЦ 1858-2, 5ВЦЛ 1852-1, 5ВЦЛ 1858.13, 5ВЦЛ 1858.15, 5ВЦЛ 1854.13, 5ВЦЛ 1852.15, 5ВЦЛ 1834.15

СТАДИЯ	ЛИСТ	ЛИСТОВ
Р	1	6

МНИИТЭП ОСК

Инв № подл	Подпись и дата	Взам инв №

формат	зона	позиц.	Обозначение	Наименование	Кол. на испол. 1	2	3	4	5	6	7				Примеч.
А3		3	5РС 17 - 30	Закладная деталь М 11	4		1	3	1	1					
		4		М 13	1	2	2	3	2	1	3				
		7	5РС 17 - 30	Петля ПА 18		2									
		8		ПА 16					2	2					
		9		ПА 14	4										
		10		ПА 12				4			2				
		11		ПА 10			4								
		14	5РС 17 - 30	Сетка С 1						1					
		15		С 2						1					

МАРКА	5ВЦ 1858-2	5ВЦЛ1852-1	5ВЦЛ1858.13	5ВЦЛ1858.15	5ВЦЛ1854.13	5ВЦЛ1852.15	5ВЦЛ1834.15

Инв № подл	Подпись и дата	Взам инв №

формат	зона	позиц.	Обозначение	Наименование	1	2	3	4	5	6	7				Примеч.
				Кол. на испол.											
А3		19	5РС 17 - 30	Каркас К 1Д	4	2	4	4	2	2	2				
		20		К 1				1			2				
		21		К 2				2			2				
		22		К 3		1	6	7	8	9	2				
		23		К 4		1	2	1	2	1	1				
		24		К 5							1				
		25		К 6							1				
		26		К 7							1				
		27		К 8						1					
		28		К 9						1					
		29		К 10	7	8									
		30		К 11	1										
		31		К 13											
		32		К 17	1		2		1						
		33		К 20	2										
		34		К 21	1										
		35		К 28	1										

МАРКА	5ВЦ 1858-2	5ВЦЛ1852-1	5ВЦЛ1858.13	5ВЦЛ1858.15	5ВЦЛ1854.13	5ВЦЛ1852.15	5ВЦЛ1834.15

5РС 17 - 30. 5ВЦЛ. 08 - 14 СБ.

лист 3

Инв № подл	Подпись и дата	Взам инв №

формат	зона	позиц.	Обозначение	Наименование	1	2	3	4	5	6	7				Примеч.
				Кол. на испол.											
А3		36	5РС 17 - 30	Каркас К 29	1			1							
		37		К 30	2										
		38		К 31			1								
		39		К 33				1							
		40		К 34				1							
		41		К 37		1									
		42		К 38		1									
		43		К 39		1									
		44		К 40		1									
		45		К 41					1						
		46		К 42					1						
		47		К 45			1								
		48		К 46			1								
		49		К 47			2								
		50		К 48			1								
		51		К 49			2								

МАРКА	5ВЦ.1858-2	5ВЦЛ1852-1	5ВЦЛ1858.13	5ВЦЛ1858.15	5ВЦЛ1854.13	5ВЦЛ1852.15	5ВЦЛ1834.15

5РС 17 - 30. 5ВЦЛ. 08 - 14 СБ.

лист 4

Инв № подл	Подпись и дата	Взам инв №

формат	зона	позиц.	Обозначение	Наименование	Кол. на испол. 1	2	3	4	5	6	7				Примеч.
Б/ч				Детали											
				Отдельные стержни											
				сталь класса AIII по ГОСТ 5781-82											
		53		∅12 L=1000 0,89 кг			4								
		54		∅12 L=700 0,62 кг	8										
		55		∅10 L=2800 1,73 кг		2									
		56		∅8 L=2600 1,03 кг					2	2					
		57		∅8 L=1200 0,47 кг	2										
		58		∅6 L=5740 1,27 кг				2							
		59		∅6 L=5330 1,18 кг					2						
		60		∅6 L=5140 1,14 кг		2				2					
		61		∅6 L=4260 0,95 кг		4									
		62		∅6 L=3370 0,75 кг							2				
		63		∅6 L=2830 0,63 кг	6										
		64		∅6 L=2500 0,55 кг			2								
		65		∅6 L=2360 0,52 кг							2				
		66		∅6 L=2230 0,49 кг			2								

МАРКА	5ВЦ 1858-2	5ВЦЛ1852-1	5ВЦЛ1858.13	5ВЦЛ1858.15	5ВЦЛ1854.13	5ВЦЛ1852.15	5ВЦЛ1834.15

Инв № подл	Подпись и дата	Взам инв №

формат	зона	позиц.	Обозначение	Наименование	Кол. на испол. 1	2	3	4	5	6	7				Примеч.
				Отдельные стержни											
				сталь класса AIII по ГОСТ 5781-82											
		67		∅6 L=1930 0,43 кг	6										
		68		∅6 L=1000 0,22 кг			4								
		69		∅6 L=730 0,16 кг			8								
		70		∅6 L=650 0,14 кг		6	6								
		71		∅6 L=520 0,11 кг			8								
				Материалы											
				Тяжелый бетон В22,5(γ=2400кг/м³)м³	11,32	10,68	6,25	7,71	6,81	7,08	0,86				

МАРКА	5ВЦ 1858-2	5ВЦЛ1852-1	5ВЦЛ1858.13	5ВЦЛ1858.15	5ВЦЛ1854.13	5ВЦЛ1852.15	5ВЦЛ1834.15

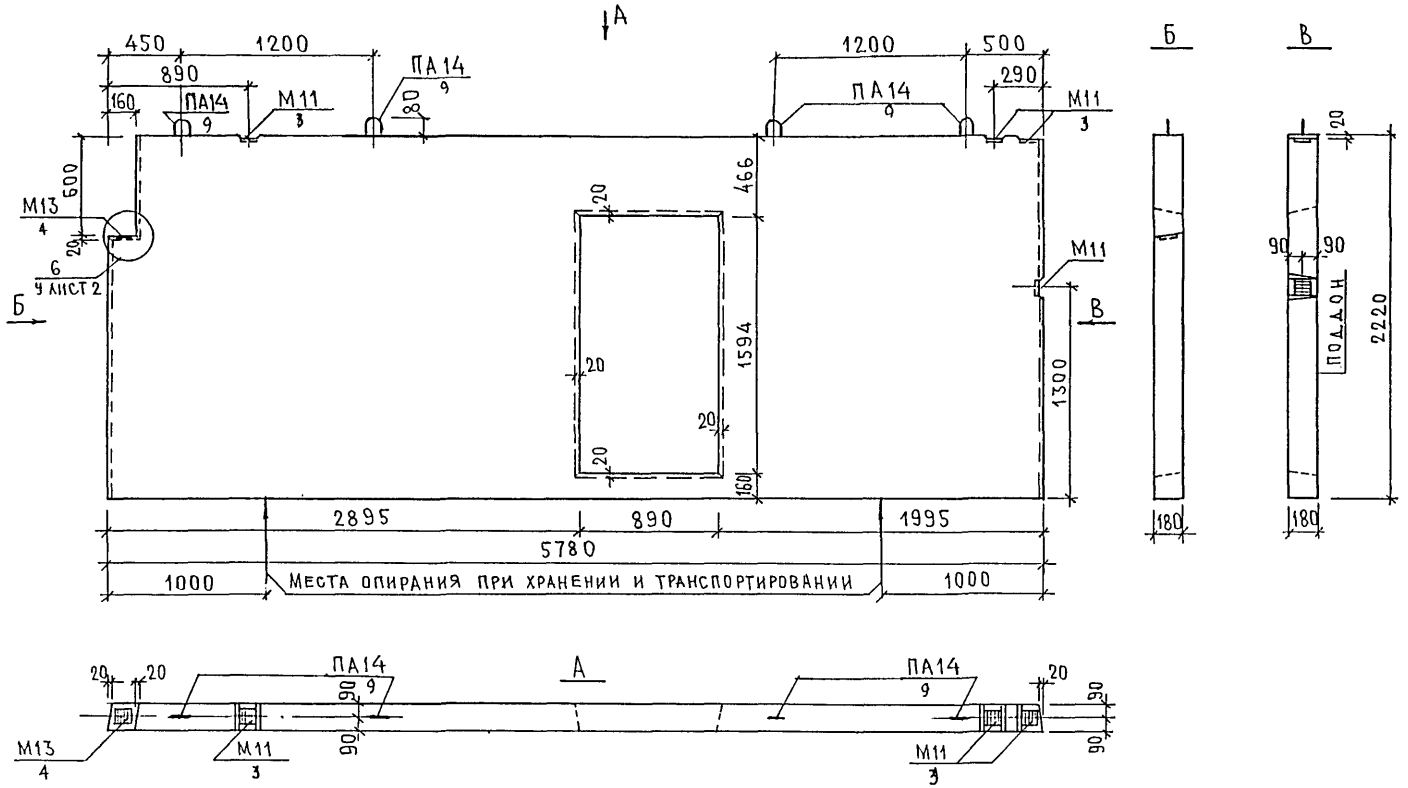

НАЧ.ОСК	ВАНАГ		5РС 17-30 5Ц 08 СБ.	
ГА.СПЕЦ	БАСКО			
РУК.ГРУПП	НИКОЛАЕВА			
РАЗРАБ.	БОЙКО		Панель 5Ц 1858-2 Сборочный чертеж	СТАДИЯ Р; ЛИСТ 1; ЛИСТОВ 2
ПРОВЕРИЛ	НИКОЛАЕВА			МНИИТЭП ОСК
Н.КОНТР.	ГУРЕВИЧ			

Схема армирования 5ВЦ 1858-2

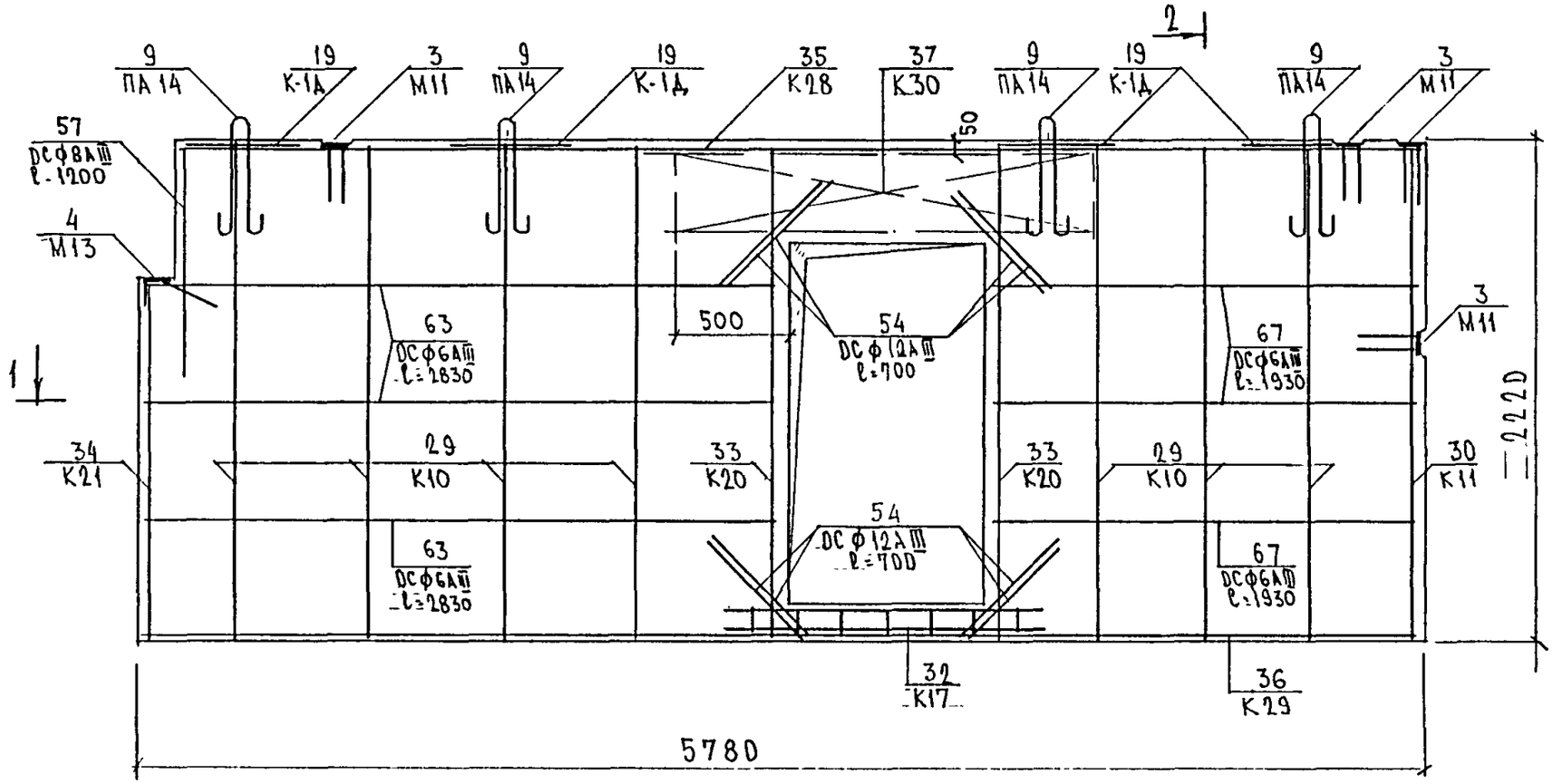

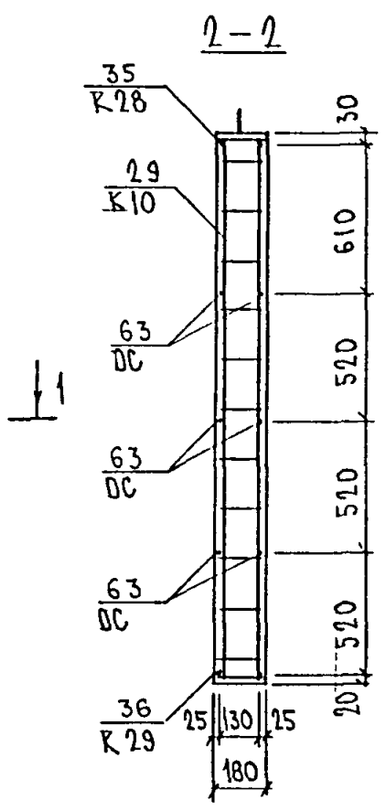

1 – 1

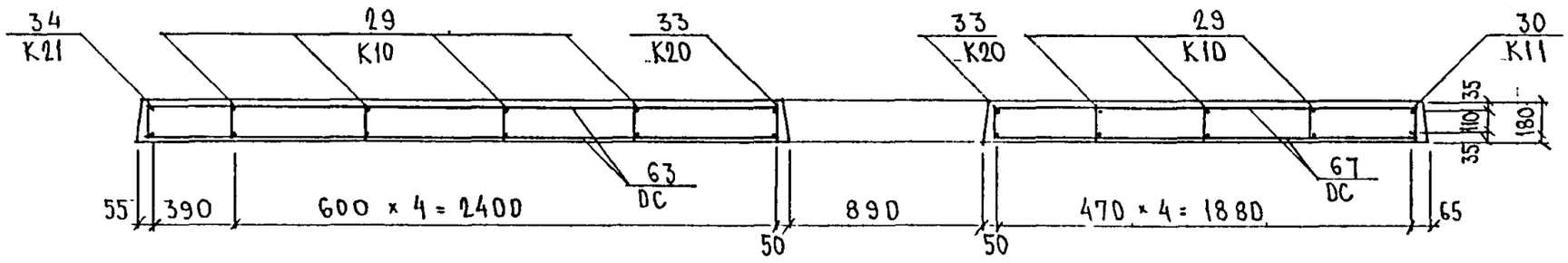

Инв. № подл. | Подпись и дата | Взам. инв. №

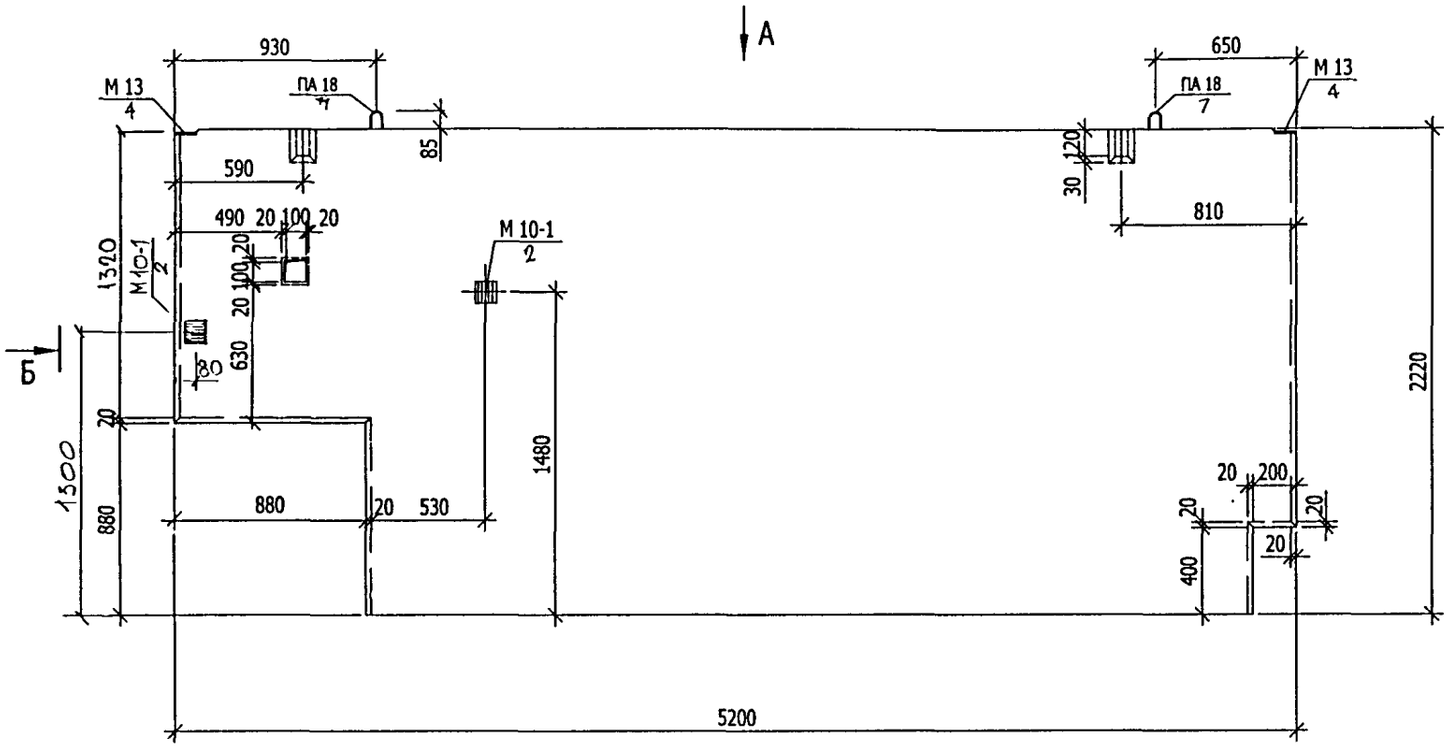

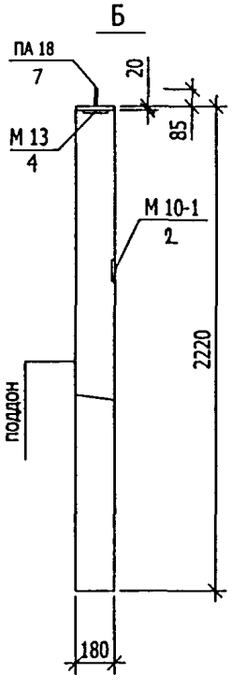

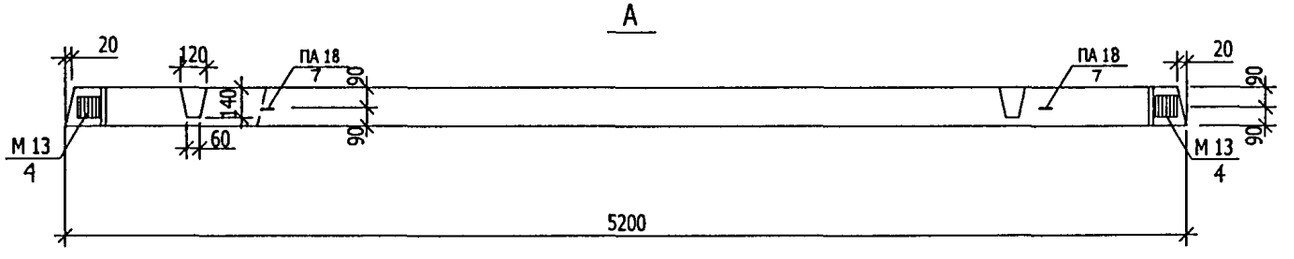

НАЧ. ОТД.	ВАНАГ		
ГЛ. СПЕЦ.	БАСКО		
НАЧ.ГР.	НИКОЛАЕВА		
РАЗРАБ.	КИРИЛОВА		
ПРОВЕРИЛ	НИКОЛАЕВА		
Н КОНТР.	САВЕЛЬЕВА		

5 РС 17-30. 5 ВЦЛ. 09 СБ.

Панель 5 ВЦЛ 1852-1
Сборочный чертеж

СТАДИЯ	ЛИСТ	ЛИСТОВ
Р	1	2

МНИИТЭП
ОСК

Согласовано

Инв № подл	Подпись и дата	Взам инв №	ГИП М5	СИНДЕЕВ

СХЕМА АРМИРОВАНИЯ 5ВЦ.1852-1

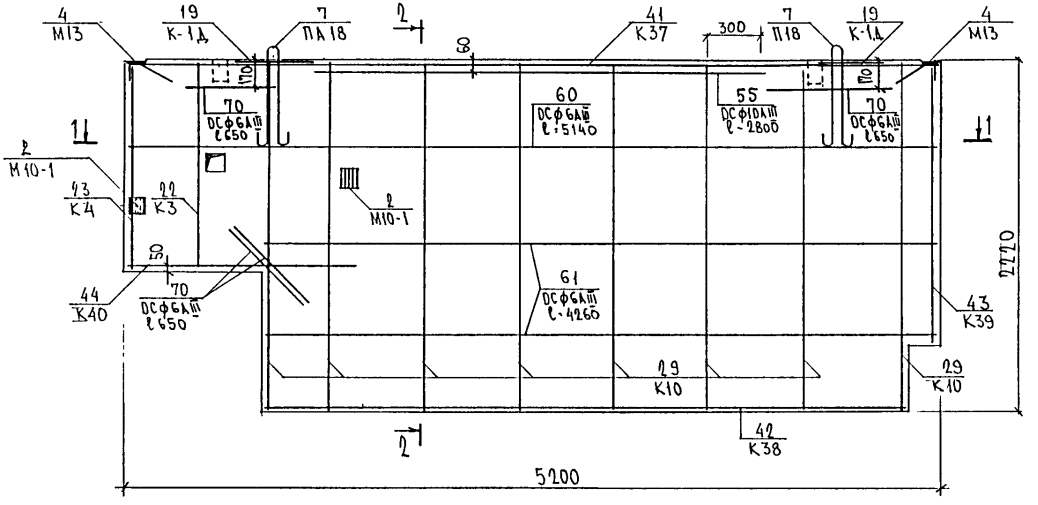

2 - 2

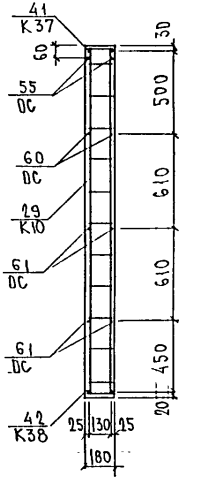

1 - 1

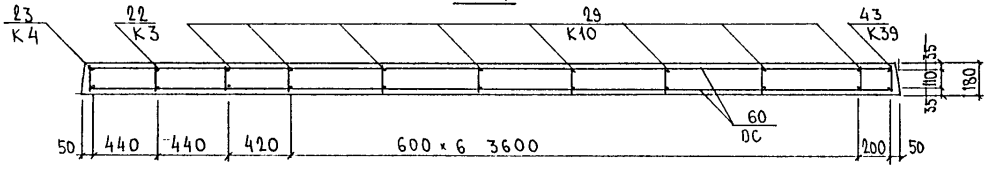

ИНВ.№ ПОДЛ. | ПОДПИСЬ И ДАТА | ВЗАМ. ИНВ.№

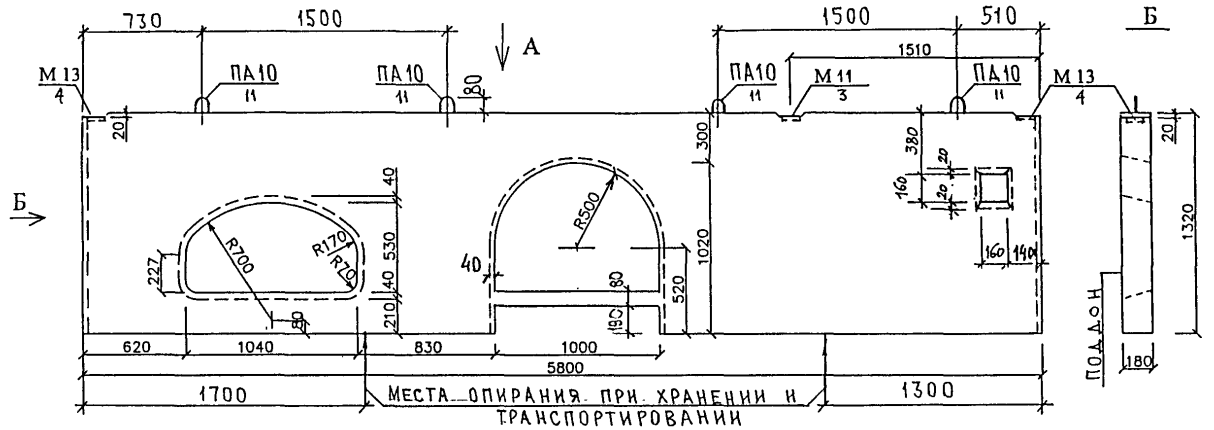

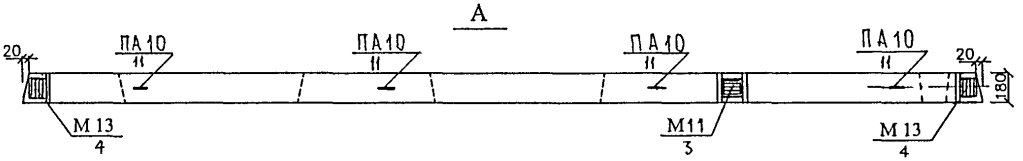

СОГЛАСОВАНО
ГИП М.5 СИНДЕЕВ

НАЧ.ОТД.	ВАНАГ		5РС 17-30	5ВЦЛ.	10 СБ.
ГЛ.СПЕЦ.	БАСКО				
РУК.ГРУППЫ	НИКОЛАЕВА				
РАЗРАБ.	КИРИЛОВА		ПАНЕЛЬ 5ВЦЛ1858.13 СБОРОЧНЫЙ ЧЕРТЕЖ	СТАДИЯ: Р; ЛИСТ: 1; ЛИСТОВ: 2	
ПРОВЕРИЛ	НИКОЛАЕВА			МНИИТЭП ОСК	
Н.КОНТР.	ГУРЕВИЧ				

Схема армирования 5ВЦЛ 1858.13

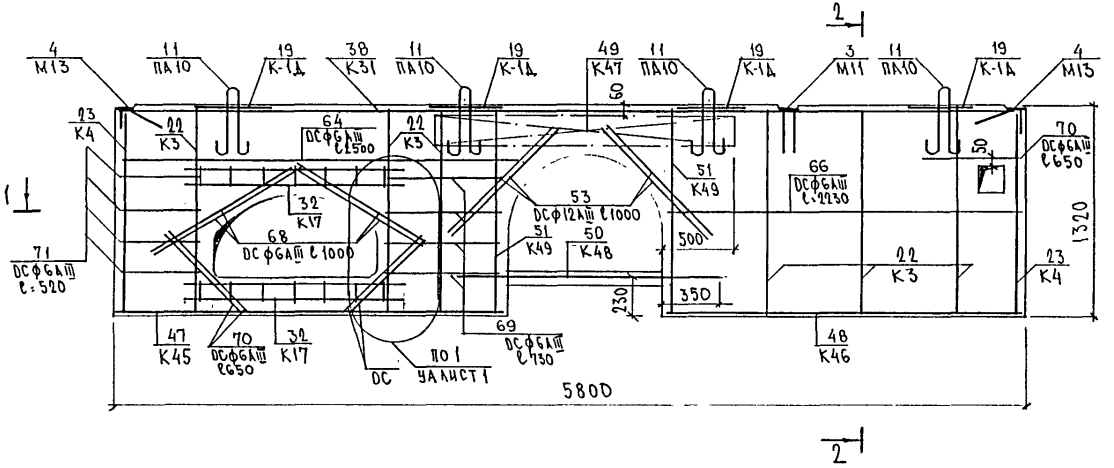

1 – 1

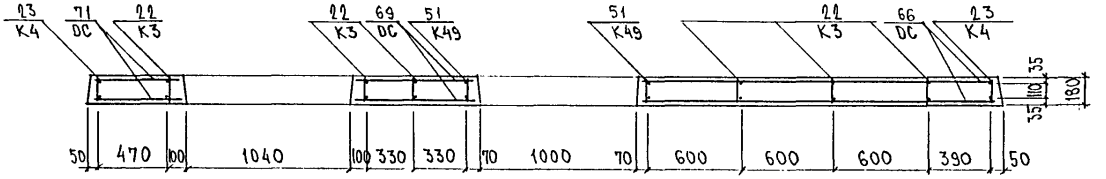

Инв. № подл. | Подпись и дата | Взам. инв. №

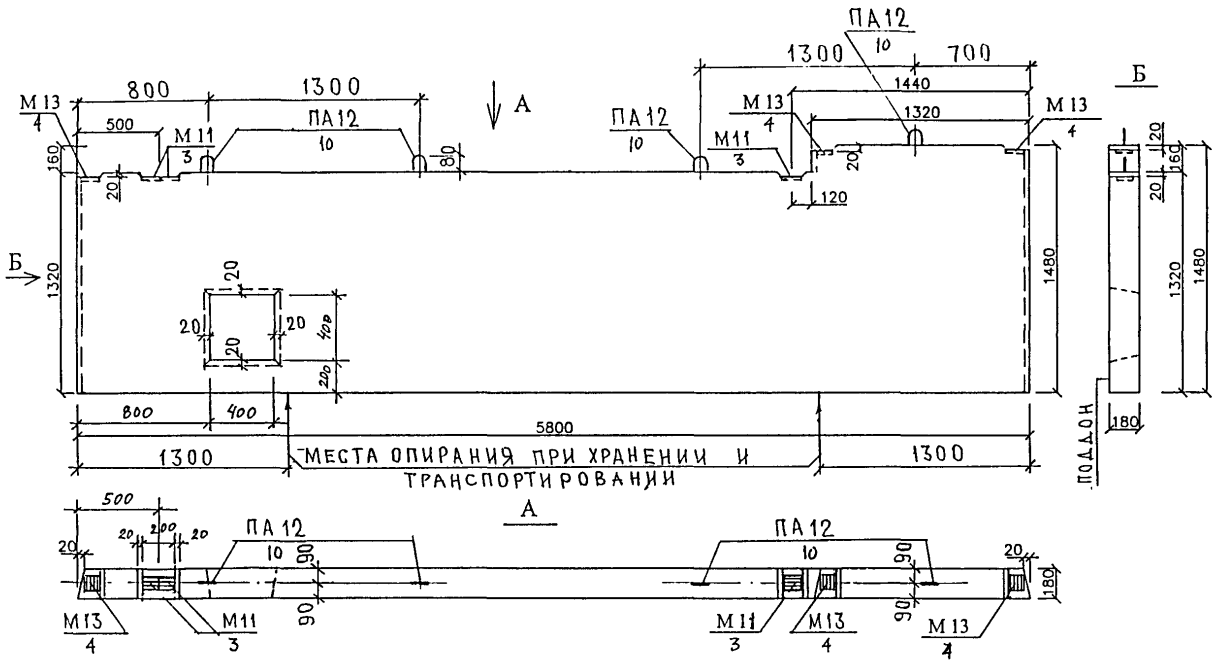

НАЧ.ОТД.	ВАНАГ			5РС17-30 5БЦЛ. 11 СБ.	
ГЛ.СПЕЦ.	БАСКО				
РУК.ГРУППЫ	НИКОЛАЕВА				
РАЗРАБ.	КИРИЛОВА			ПАНЕЛЬ 5ВЦЛ1858.15 СБОРОЧНЫЙ ЧЕРТЕЖ	СТАДИЯ: Р; ЛИСТ: 1; ЛИСТОВ: 2
ПРОВЕРИЛ	НИКОЛАЕВА				МНИИТЭП ОСК
Н.КОНТР.	ГУРЕВИЧ				

ГИП М.5 СИНАЕВ

СХЕМА АРМИРОВАНИЯ 5ВЦЛ 1858.15

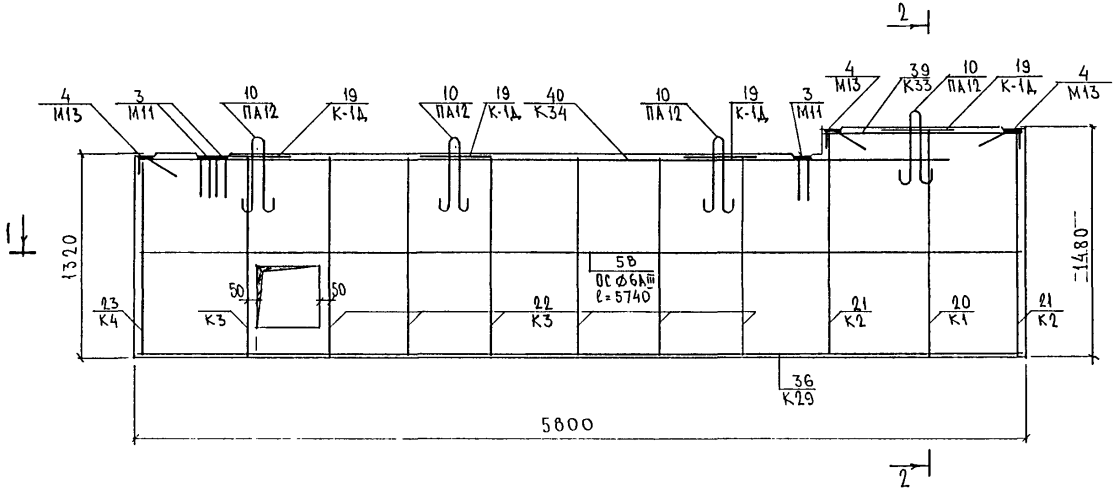

2 – 2

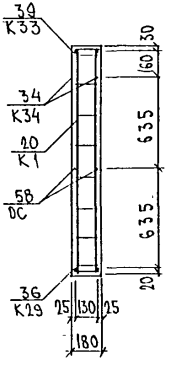

1 – 1

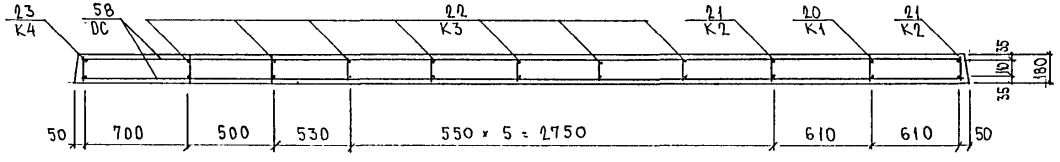

Инв. № подл. | Подпись и дата | Взам. инв. №

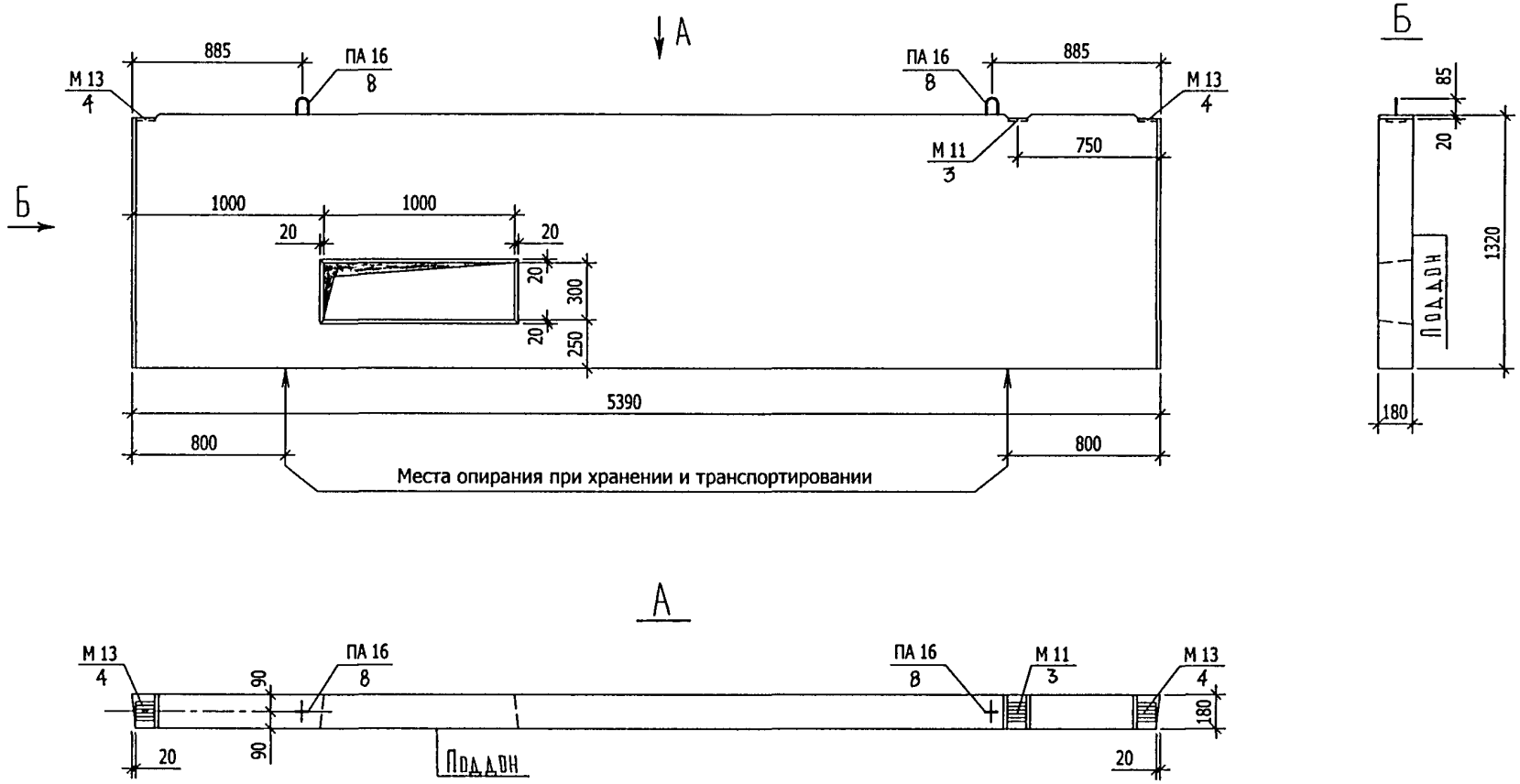

НАЧ. ОТД.	ВАНАГ		
ГЛ. СПЕЦ.	БАСКО		
РУК. ГР.	НИКОЛАЕВА		
РАЗРАБ.	ГРИГОРЬЕВА		
ПРОВЕРИЛ	НИКОЛАЕВА		
Н. КОНТР.	ГУРЕВИЧ		

5РС 17 - 30. 5ВЦЛ. 12 СБ.

Панель: 5ВЦЛ 1854.13
Сборочный чертеж

СТАДИЯ	ЛИСТ	ЛИСТОВ
Р	1	2

МНИИТЭП
ОСК

ГИП М 5 СИНДЕЕВ

Взам инв №

Подпись и дата

Инв № подл

Схема армирования 5В1.1Л 1854.13

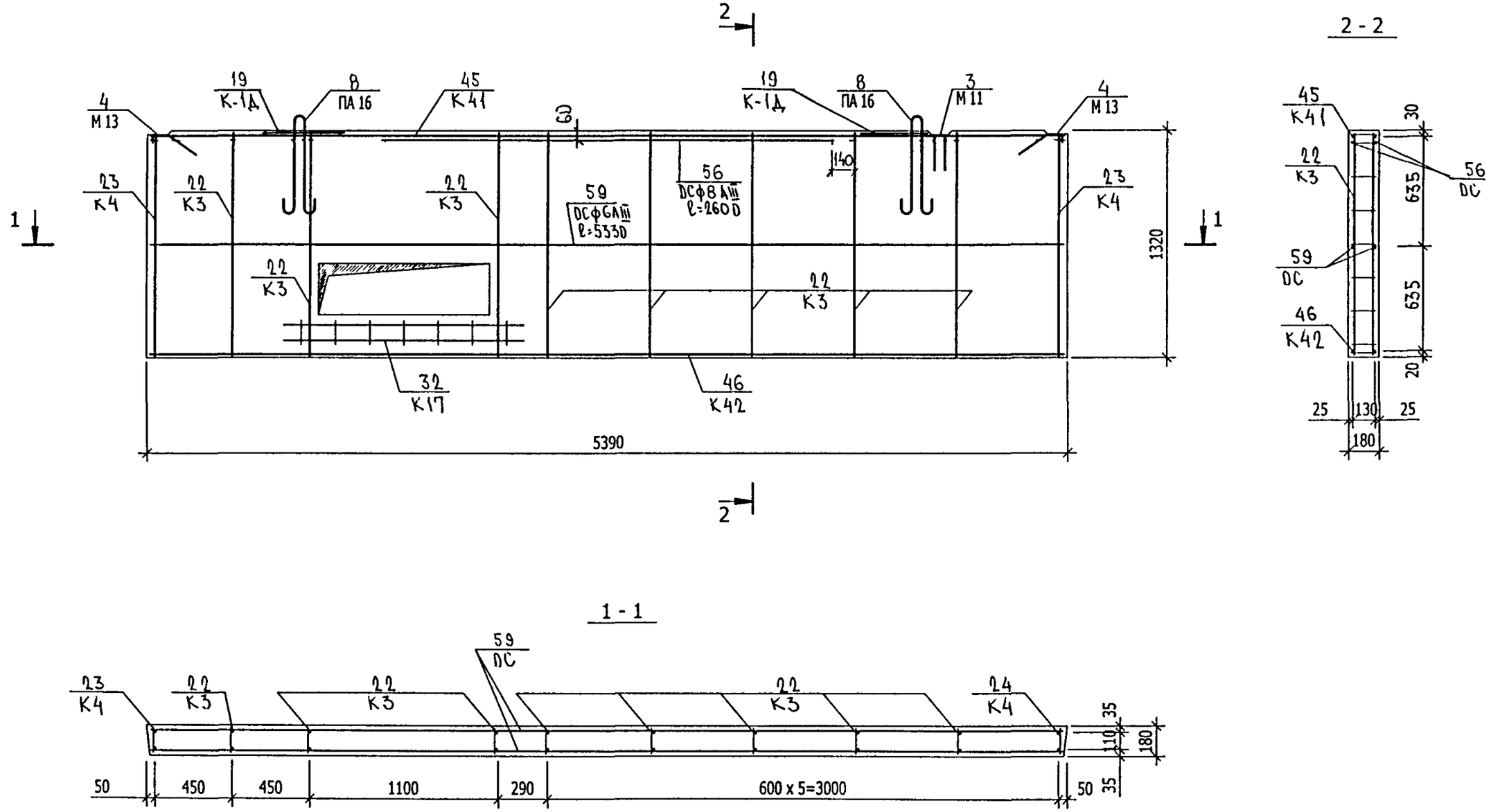

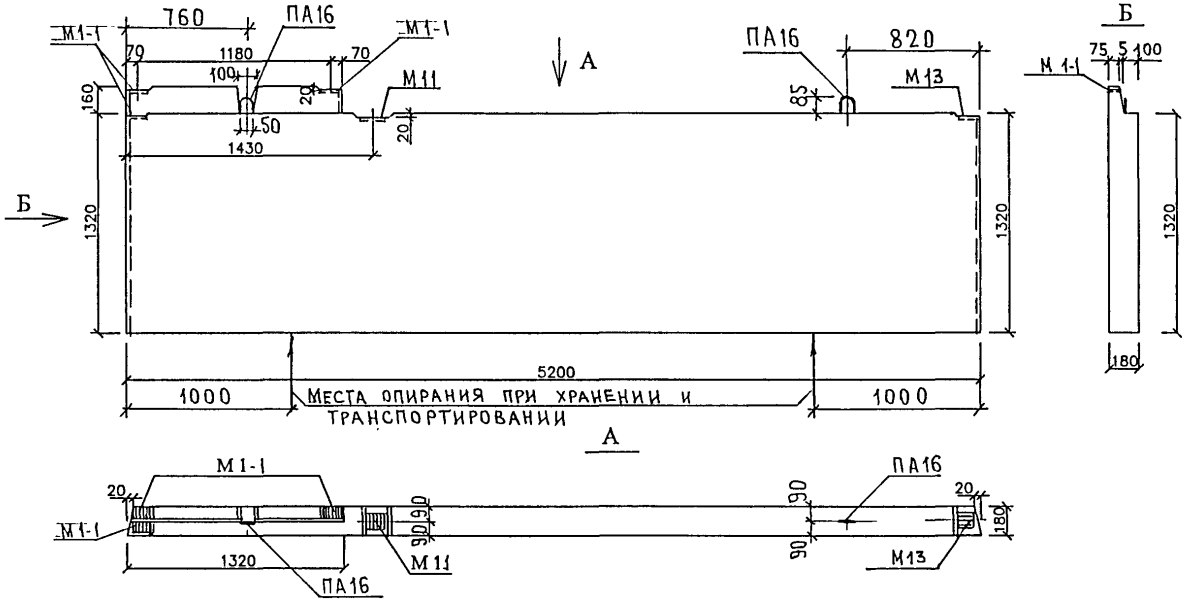

Нач.отд.	Ванаг		
Гл.спец.	Баско		
Рук.гр.	Николаева		
Вед.инж.	Бойко		
Проверил	Николаева		
Н.контр.	Гуревич		

5РС17-30 5ВЦл.13 СБ.

Панель 5ВЦл18 52.15
Сборочный чертеж

Стадия	Лист	Листов
Р	1	2

МНИИТЭП ОСК

Гип М.5 Синдеев

Схема армирования 5ВЦЛ1852.15

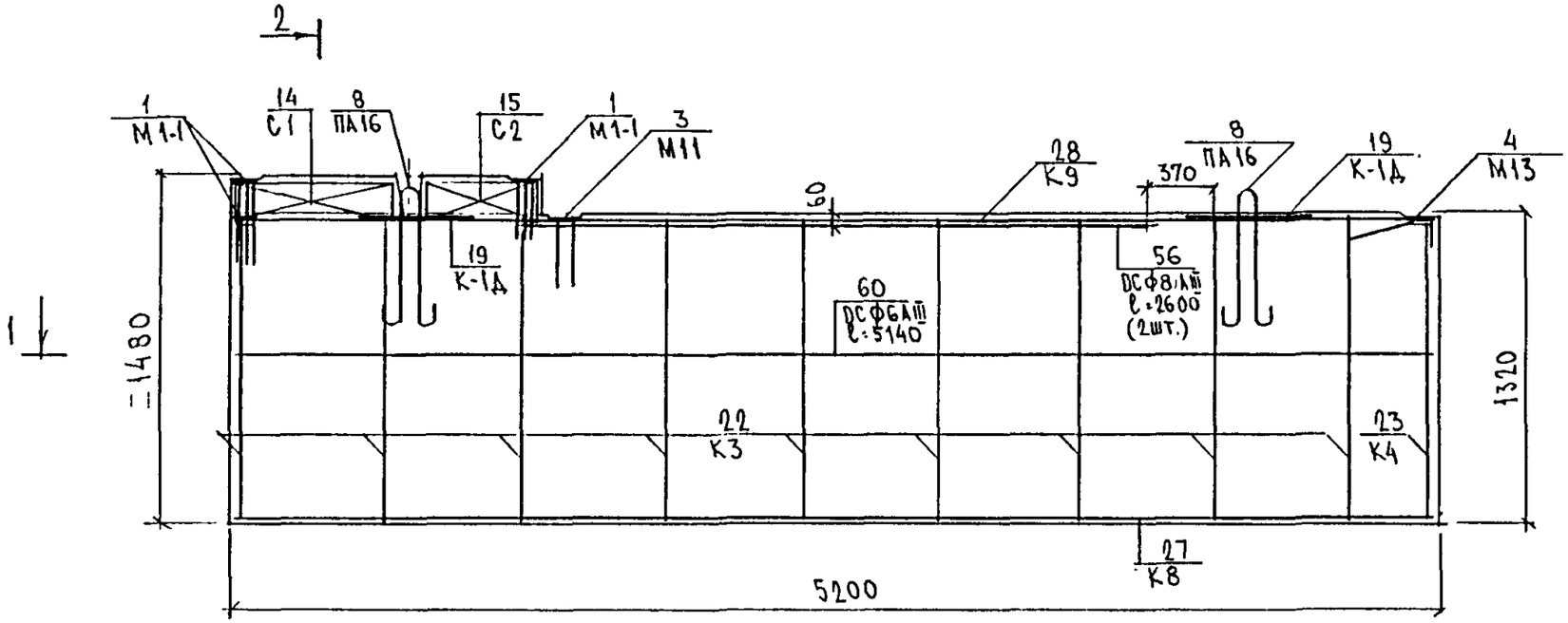

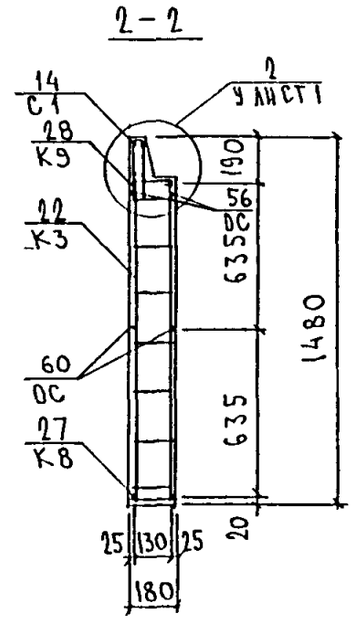

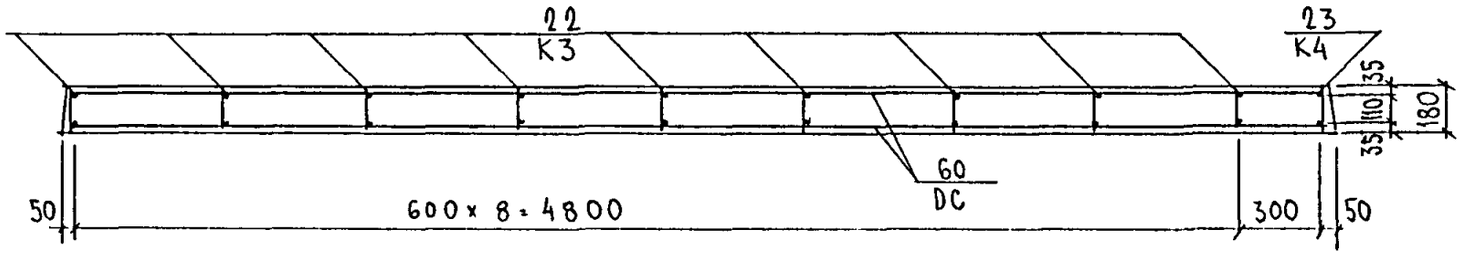

Инв. № подл.	
Подпись и дата	
Взам. инв. №	

5РС17-30 5ВЦЛ. 15 СБ.

Лист 2

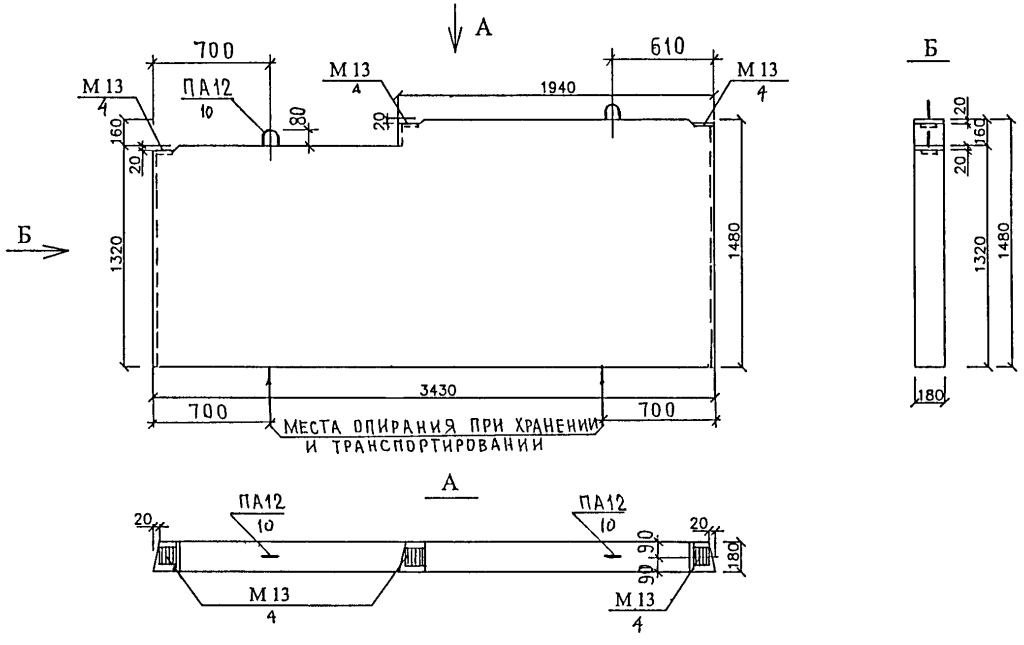

СОГЛАСОВАНО
ГИП М.С. СИНДЕЕВ

НАЧ.ОТД.	ВАНАГ		
ГЛСПЕЦ.	БАСКО		
РУК.ГР.	НИКОЛАЕВА		
ВЕД.ИНЖ.	БОЙКО		
ПРОВЕРИЛ	НИКОЛАЕВА		
Н.КОНТР.	ГУРЕВИЧ		

5РС17-30 5ВЦЛ 14 СБ.

ПАНЕЛЬ 5ВЦЛ18.34.15
СБОРОЧНЫЙ ЧЕРТЕЖ

СТАДИЯ	ЛИСТ	ЛИСТОВ
Р	1	2

МНИИТЭП
ОСК

Схема армирования 5ВЦЛ1834.15

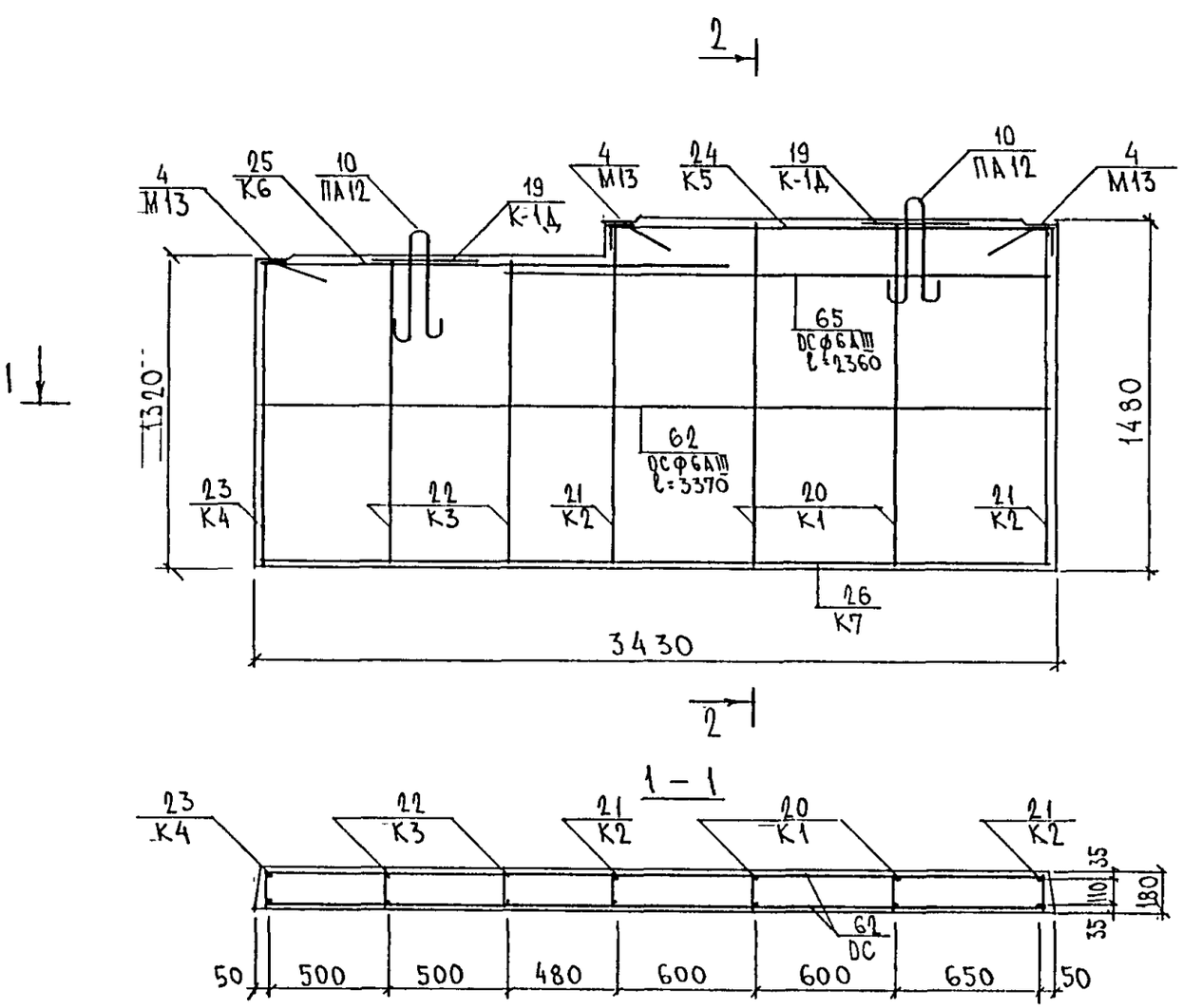

2 – 2

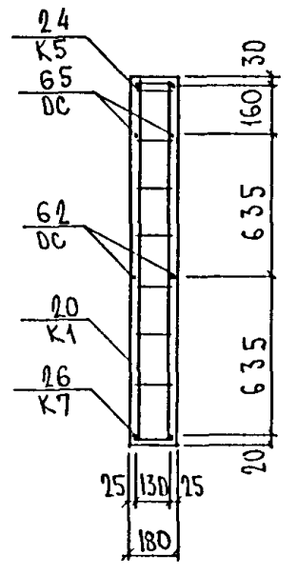

Инв № подл	Подпись и дата	Взам инв №

Формат	Зона	Позиц.	Обозначение	Наименование	Кол. на испол. 1	2	3	4	5	6					Примеч.
				Документация											
А3			5РС 17 - 30 5ВЦЛ. 15 СБ.	Сборочный чертеж	X										
			5РС 17 - 30 5ВЦЛ. 16 СБ.	Сборочный чертеж		X									
			5РС 17 - 30 5ВЦЛ. 17 СБ.	Сборочный чертеж			X								
			5РС 17 - 30 5ВЦЛ. 18 СБ.	Сборочный чертеж				X							
			5РС 17 - 30 5ВЦЛ. 19 СБ.	Сборочный чертеж					X						
			5РС 17 - 30 5ВЦЛ. 20 СБ.	Сборочный чертеж						X					
			5РС 17 - 30 ПЗ.	Пояснительная записка	X	X	X	X	X	X					
			5РС 17 - 30 РС.	Ведомость расхода стали	X	X	X	X	X	X					
			5РС 17 - 30 У.	Узлы габаритные	X	X	X	X	X	X					
			5РС 17 - 30 УА.	Узлы арматурные	X	X	X	X	X	X					
				Сборочные единицы											
		1	5РС 17 - 30	Закладная деталь М 1-1				1	3	4					
		2		М 11			2								

НАЧ. ОТД.	ВАНАГ	
ГЛ. СПЕЦ.	БАСКО	
РУК. ГР.	НИКОЛАЕВА	
РАЗРАБ.	ГРИГОРЬЕВА	
ПРОВЕРИЛ	ХВЕДЕЛИДЗЕ	
Н. КОНТР.	ГУРЕВИЧ	

5РС 17 - 30. 5ВЦЛ. 15 - 20 СБ.

Плиты:
5ВЦ 1808, 5ВЦЛ 1828.13,
5ВЦЛ 1816.13, 5ВЦЛ 1854.9,
5ВЦЛ 1858.9, 5ВЦЛ 1844.9

СТАДИЯ	ЛИСТ	ЛИСТОВ
Р	1	5

МНИИТЭП
ОСК

Инв № подл	Подпись и дата	Взам инв №

Формат	Зона	Позиц.	Обозначение	Наименование	Кол. на испол. 1	2	3	4	5	6					Примеч.
А3		3	5РС 17 - 30	Закладная деталь М 13	1	2	1	3	3	2					
		7	5РС 17 - 30	Петля ПА 12		2		2		2					
		8		ПА 10	2		2		4						
		12	5РС 17 - 30	Сетка С 7						1					
		13		С 8						1					
		14		С 9						1					
		15		С 10					2						
		16		С 11					2						
		17		С 12					1						
		18		С 13				1							

МАРКА	5ВЦ 1808	5ВЦЛ1828.13	5ВЦЛ1816.13	5ВЦЛ1854.9	5ВЦЛ1858.9	5ВЦЛ1844.9

Инв № подл	Подпись и дата	Взам инв №

Формат	Зона	Позиц.	Обозначение	Наименование	Кол. на испол. 1	2	3	4	5	6					Примеч.
А3		19	5РС 17-30	Сетка С 14				1							
		21	5РС 17 - 30	Каркас К 1Д	2	2	2	2	4	2					
		22		К 3		3	2								
		23		К 4		2	2								
		24		К 10	2										
		25		К 11	1										
		26		К 28					1						
		27		К 29					1						
		28		К 35	1										
		29		К 36	1										
		30		К 41				1							
		31		К 42				1							
		32		К 43			1								
		33		К 44			1								
		34		К 50				7	9	6					
		35		К 51				1	1	2					

МАРКА	5ВЦЛ1808	5ВЦЛ1828.13	5ВЦЛ1816.13	5ВЦЛ1854.9	5ВЦЛ1858.9	5ВЦЛ1844.9

Инв № подл	Подпись и дата	Взам инв №

Формат	Зона	Позиц.	Обозначение	Наименование	Кол. на испол. 1	2	3	4	5	6					Примеч.
А3		36	5РС 17 - 30	Каркас К 52						1					
		37		К 53						1					
		38		К 54					1						
		39		К 55		2									
		40		К 56		1									
		41		К 57		1									
		42		К 58				1							
		43		К 59				2							
		44		К 60				1							
				Детали											
				Отдельные стержни											
				сталь класса AIII по ГОСТ 5781-82											
Б/Ч		50		∅ 10 L=650 0,40 кг		2									
		51		∅ 6 L=2120 0,47 кг		2									
		52		∅ 6 L=1510 0,33 кг			2								

МАРКА	5ВЦЛ1808	5ВЦЛ1828.13	5ВЦЛ1816.13	5ВЦЛ1854.9	5ВЦЛ1858.9	5ВЦЛ1844.9

Инв № подл	Подпись и дата	Взам инв №

Формат	Зона	Позиц.	Обозначение	Наименование	Кол. на испол. 1	2	3	4	5	6					Примеч.
				Детали											
				Отдельные стержни											
				сталь класса AIII по ГОСТ 5781-82											
Б/Ч		53		∅6 L=850 0,19 кг				2							
		54		∅6 L=740 0,16 кг	6										
		55		∅6 L=650 0,14 кг				2							
				Материалы											
				Тяжелый бетон В22,5(γ=2400кг/м)м^3	1,18	3,16	2,07	4,65	4,98	3,83					

МАРКА	5ВЦЛ1808	5ВЦЛ1828.13	5ВЦЛ1816.13	5ВЦЛ1854.9	5ВЦЛ1858.9	5ВЦЛ1844.9

5РС 17 - 30. 5ВЦЛ. 15 - 20 СБ.

лист 5

Инв № подл	Подпись и дата	Взам инв №

Формат	Зона	Позиц.	Обозначение	Наименование	Кол. на испол.	Примеч.

лист

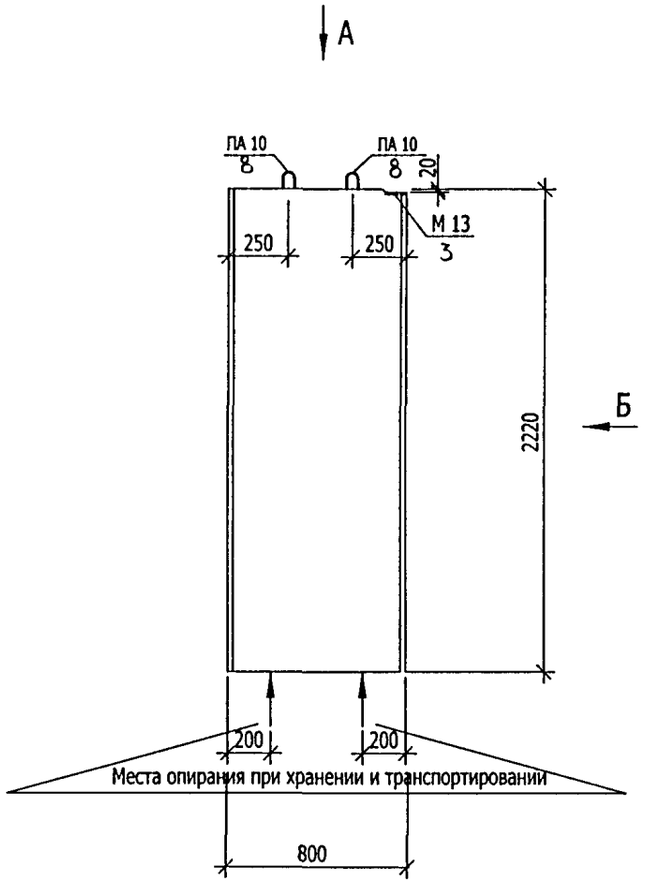

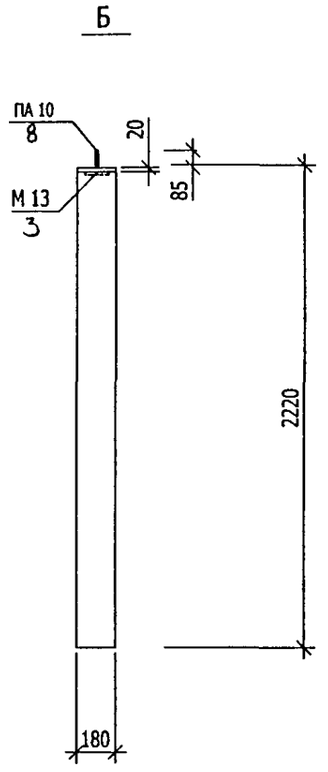

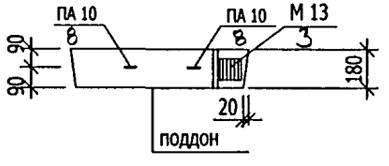

НАЧ. ОТД	ВАНАГ		
ГЛ. СПЕЦ	БАСКО		
НАЧ.ГР.	НИКОЛАЕВА		
РАЗРАБ.	КИРИЛОВА		
ПРОВЕРИЛ	НИКОЛАЕВА		
Н.КОНТР.	САВЕЛЬЕВА		

5 РС 17-30 5 ВЦ. 15 СБ.

Панель 5 ВЦ 1808
Сборочный чертёж

СТАДИЯ	ЛИСТ	ЛИСТОВ
Р	1	2

МНИИТЭП
ОСК

Инв № подл | Подпись и дата | Взам инв № | ГИП М5 СИНДЕЕВ

Схема армирования 5ВЦ 1808

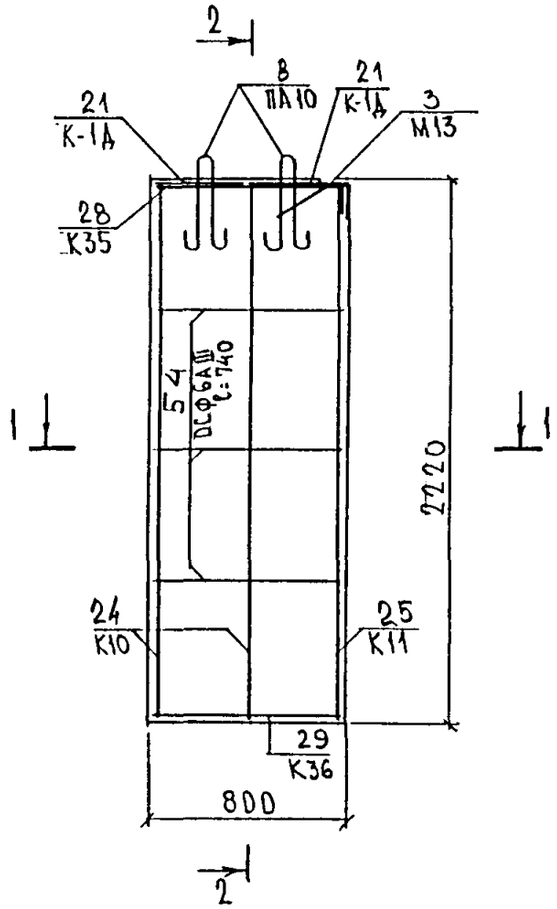

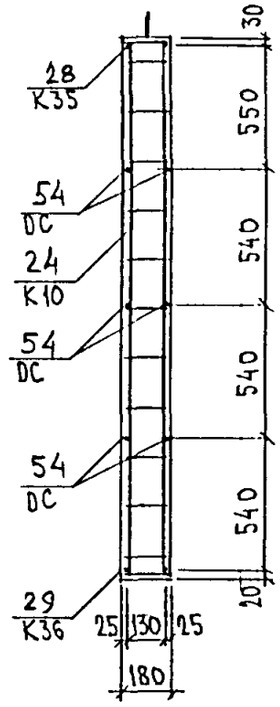

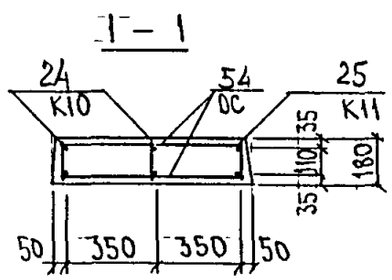

Инв. № подл.	
Подпись и дата	
Взам. инв. №	

5РС 17-30 5ВЦ. 15 СБ.

Лист 2

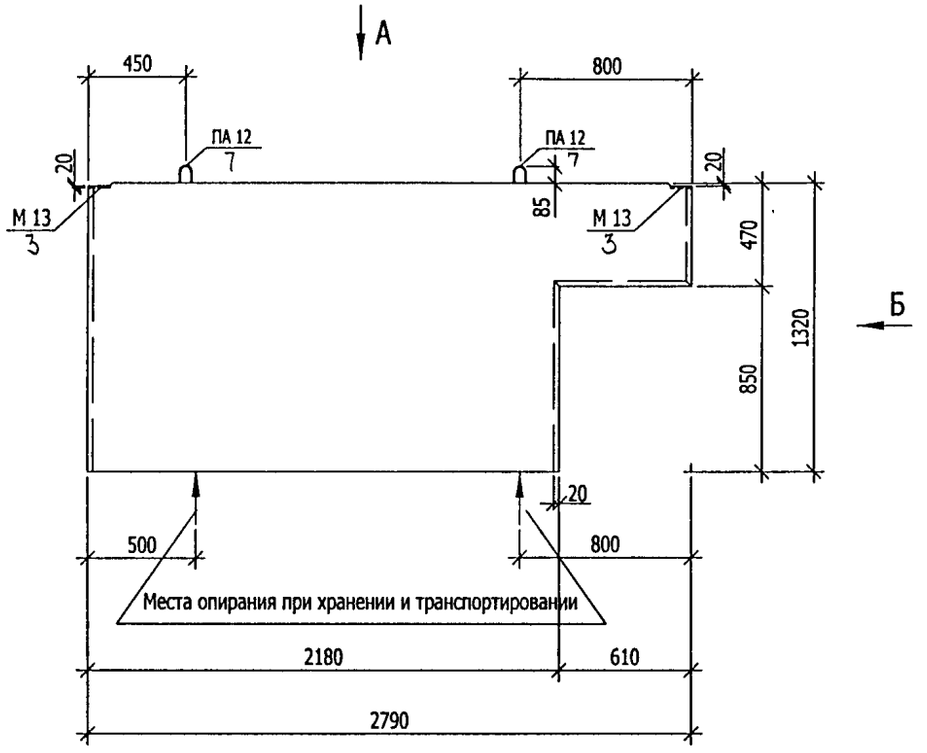

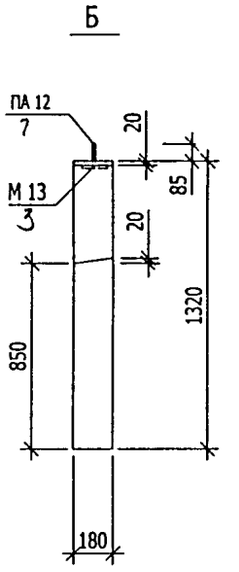

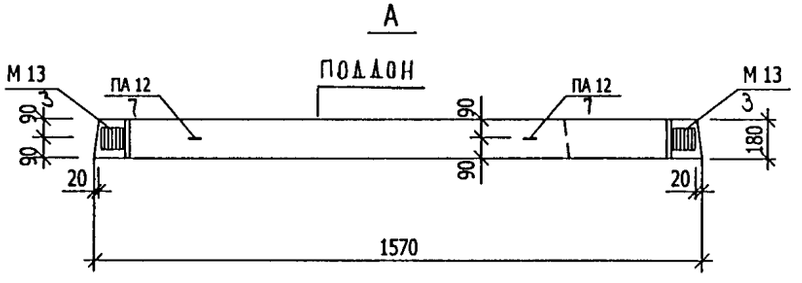

НАЧ. ОТД.	ВАНАГ		
ГЛ. СПЕЦ.	БАСКО		
НАЧ.ГР.	НИКОЛАЕВА		
РАЗРАБ.	КИРИЛОВА		
ПРОВЕРИЛ	НИКОЛАЕВА		
Н.КОНТР.	САВЕЛЬЕВА		

5 РС 17-30 5 ВЦЛ. 16 СБ.

Панель 5 ВЦЛ 1828.13
Сборочный чертёж

СТАДИЯ	ЛИСТ	ЛИСТОВ
Р	1	2

МНИИТЭП
ОСК

Инв № подл | Подпись и дата | Взам инв № | ГИП М5 | СИНДЕЕВ

Схема армирования 5ВЦЛ 1828.13

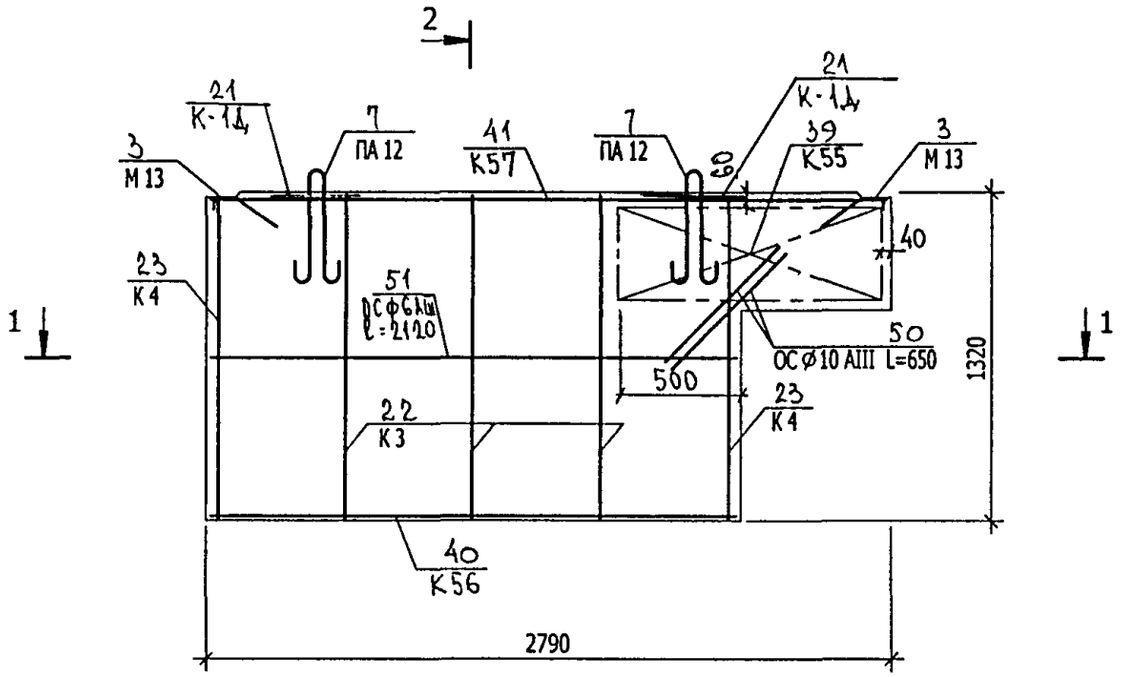

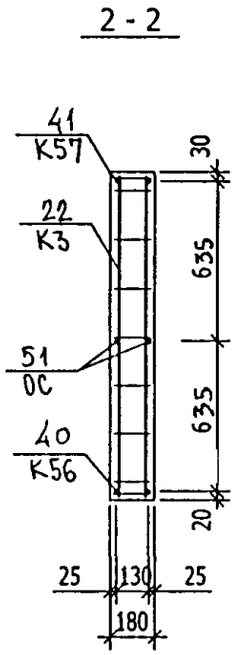

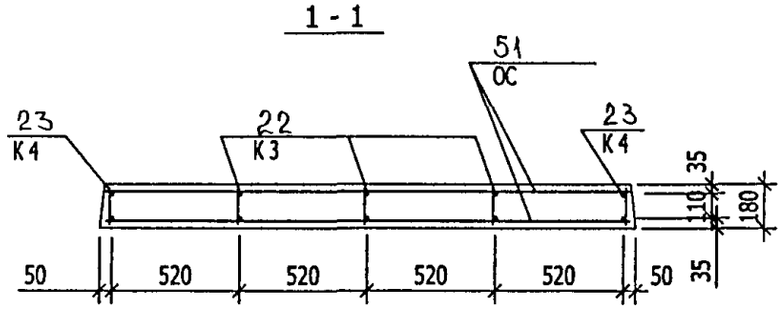

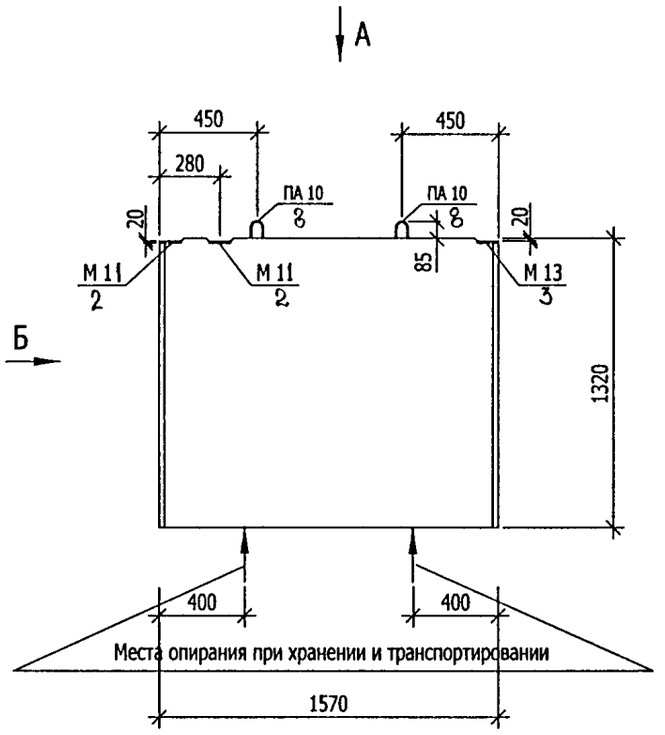

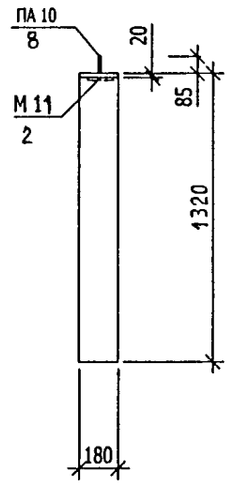

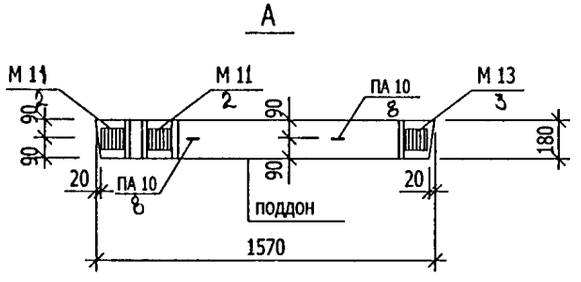

СОГЛАСОВАНО

Инв № подл | Подпись и дата | Взам инв № | ГИП М5 СИНДЕЕВ

НАЧ. ОТД	ВАНАГ		
ГЛ. СПЕЦ.	БАСКО		
НАЧ.ГР.	НИКОЛАЕВА		
РАЗРАБ.	КИРИЛОВА		
ПРОВЕРИЛ	НИКОЛАЕВА		
Н.КОНТР.	САВЕЛЬЕВА		

5 РС 17-30 5 ВЦЛ. 17 СБ.

Панель 5 ВЦЛ 1816.13
Сборочный чертёж

СТАДИЯ	ЛИСТ	ЛИСТОВ
Р	1	2

МНИИТЭП
ОСК

Схема армирования 5ВЦл 1816.13

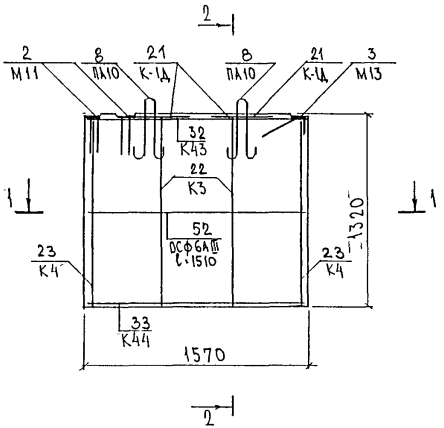

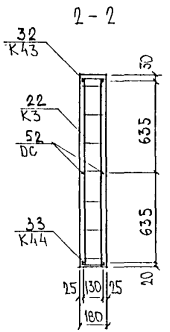

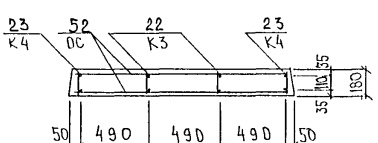

Инв. № подл. | Подпись и дата | Взам. инв. №

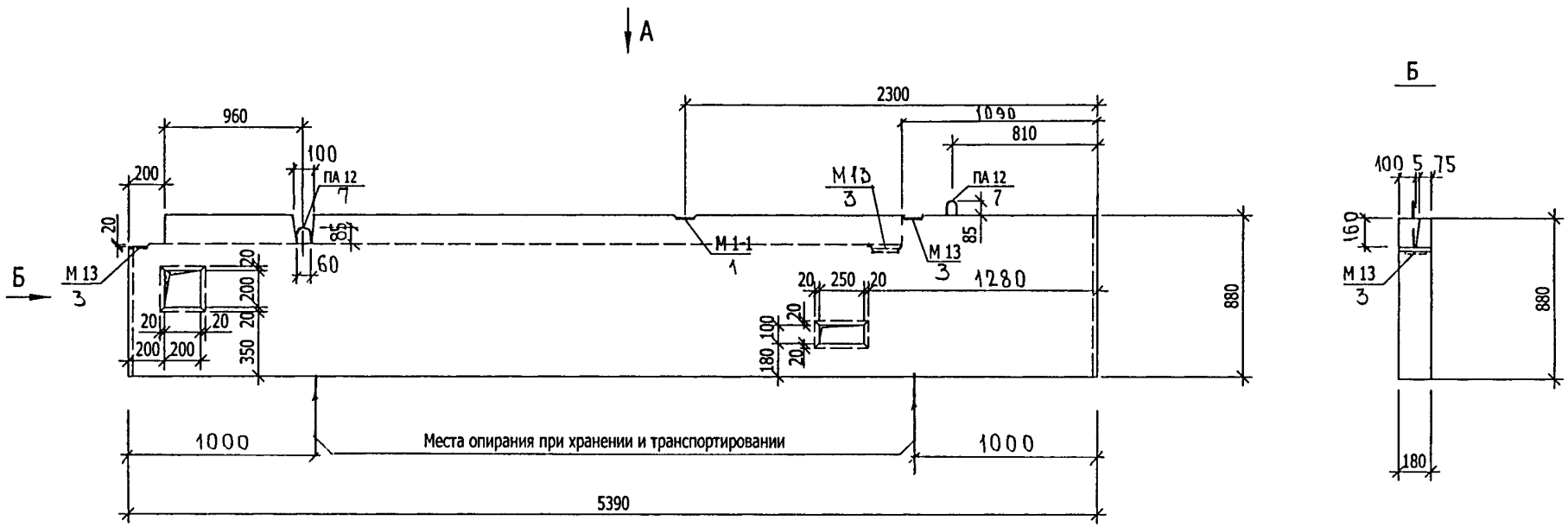

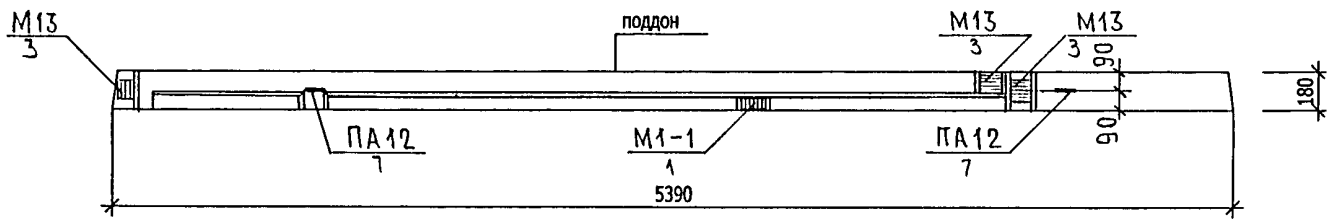

НАЧ. ОТД.	ВАНАГ		5 РС 17-30 5 ВЦЛ. 18 СБ.
ГЛ. СПЕЦ.	БАСКО		
НАЧ.ГР.	НИКОЛАЕВА		Панель 5 ВЦЛ 1854.9 Сборочный чертёж
РАЗРАБ.	КИРИЛОВА		
ПРОВЕРИЛ	НИКОЛАЕВА		
Н.КОНТР.	САВЕЛЬЕВА		

СТАДИЯ	ЛИСТ	ЛИСТОВ
Р	1	2

МНИИТЭП ОСК

Инв № подл | Подпись и дата | Взам инв № | ГИП М5 | СИНДЕЕВ

Схема армирования 5ВЦЛ 1854.9

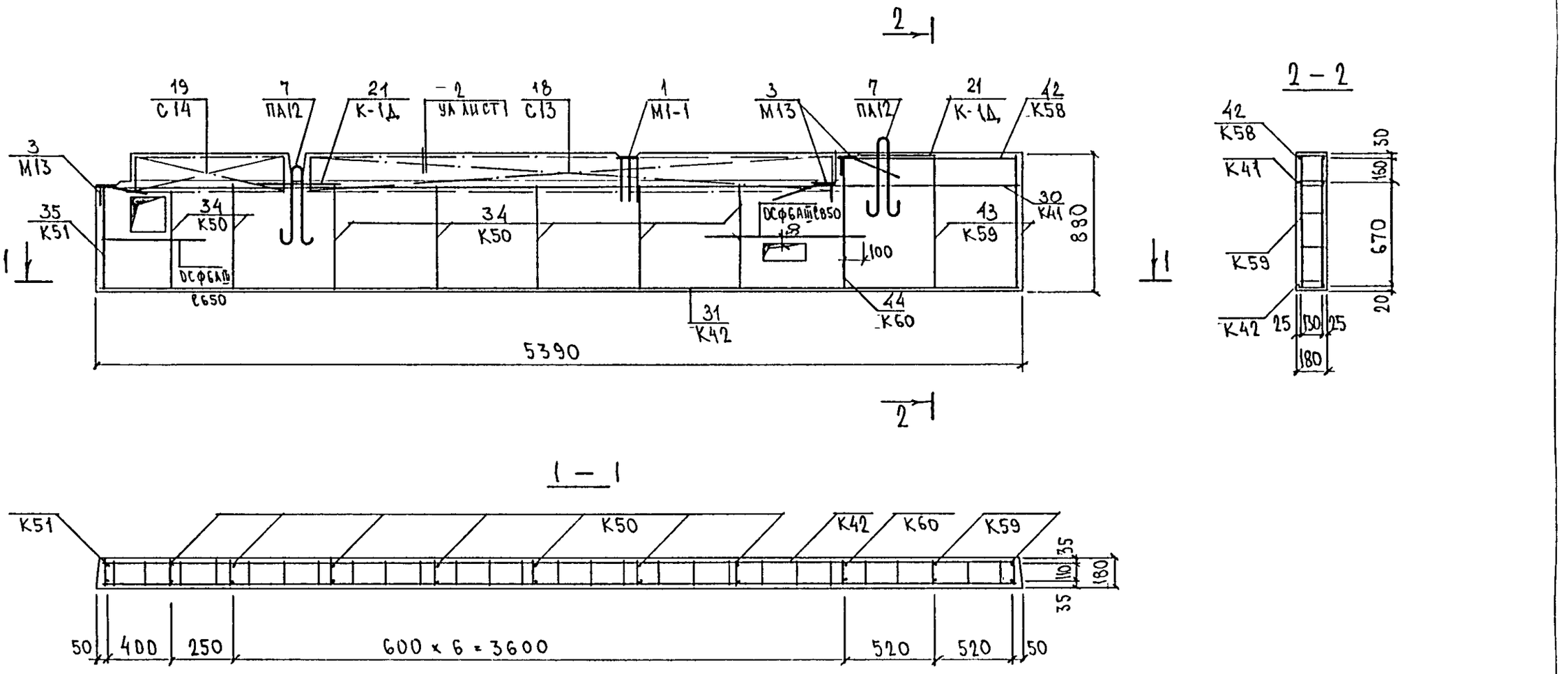

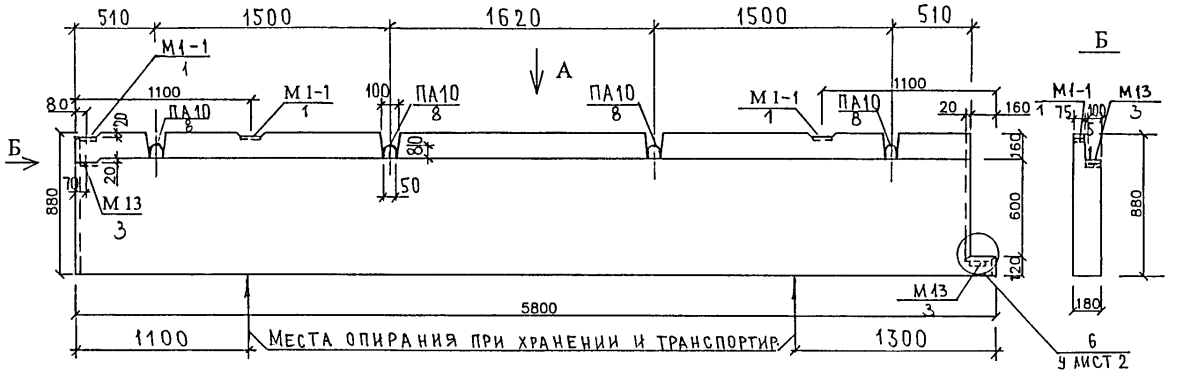

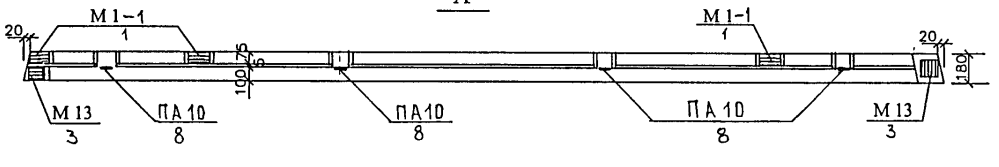

НАЧ.ОТД	ВАНАГ			5РС 17-30	5ВЦЛ.	19 СБ.
ГЛ.СПЕЦ	БАСКО					
РУК.ГРУПП	НИКОЛАЕВА					
РАЗРАБ	КИРИЛОВА			ПАНЕЛЬ 5ВЦЛ1858.9	СТАДИЯ	ЛИСТ	ЛИСТО
ПРОВЕРИЛ	НИКОЛАЕВА				Р	1	2
				СБОРОЧНЫЙ ЧЕРТЕЖ	МНИИТЭП ДСК		
Н.КОНТР.	ГУРЕВИЧ						

СОГЛАСОВАНО
ГИПМС СИНДЕЕВ

Схема армирования 5ВЦЛ1858.9

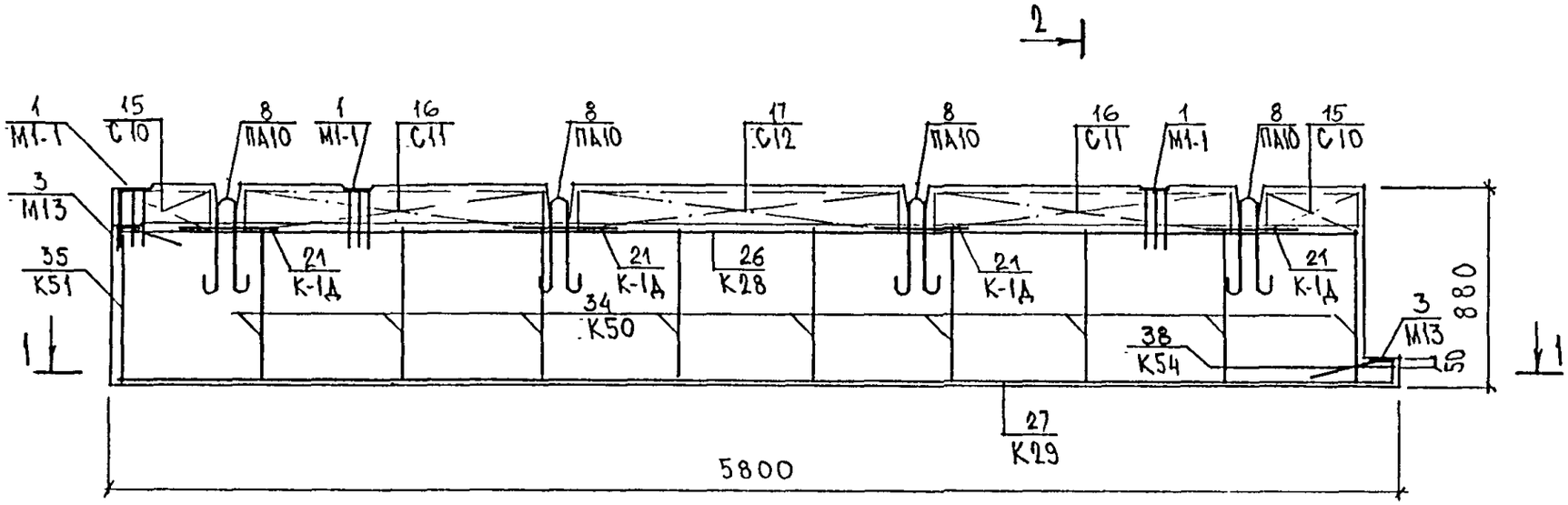

1 – 1

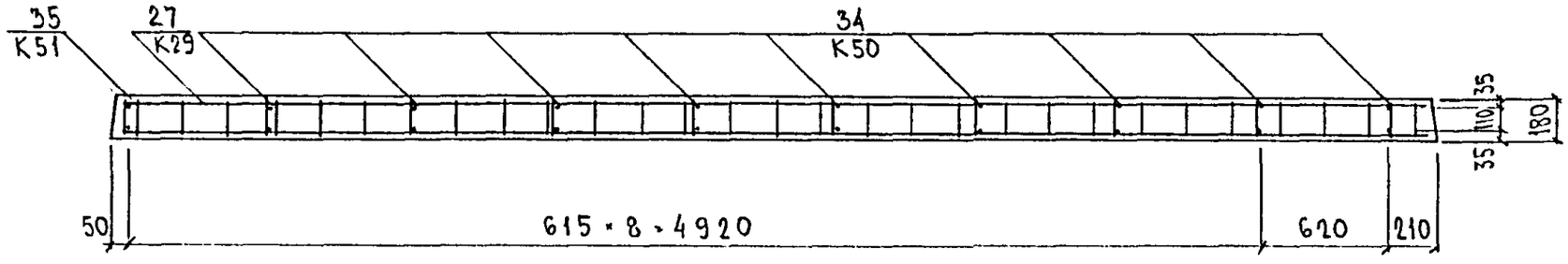

2 – 2

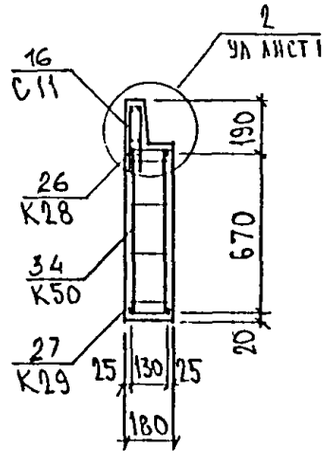

Инв. № подл. | Подпись и дата | Взам. инв. №

5РС17-30.5ВЦЛ.19СБ

Лист 2

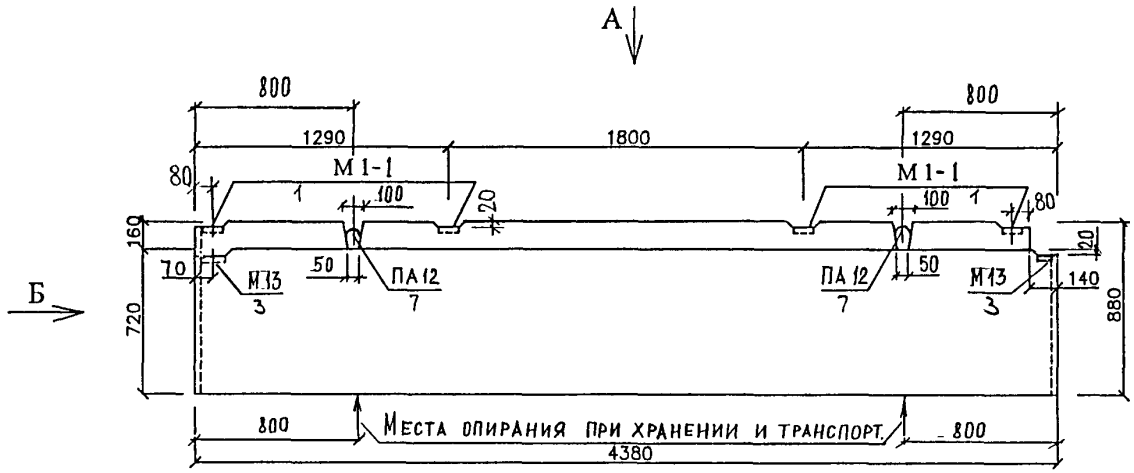

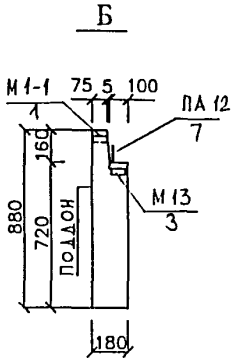

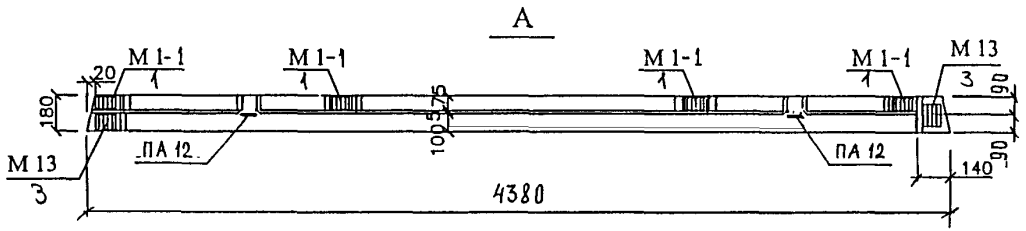

СОГЛАСОВАНО
ГИП М.5 СИНДЕЕВ

Нач.отд.	Ванаг	
Гл.спец.	Баско	
Рук.группы	Николаева	
Разраб.	Кирилова	
Проверил	Николаева	
Н.контр.	Гуревич	

5РС 17-30. 5ВЦЛ. 20 сб.

Панель 5ВЦЛ18Ч1.9
Сборочный чертеж

Стадия	Лист	Листов
Р	1	2

МНИИТЭП ОСК

Схема армирования 5ВЦЛ1844.9

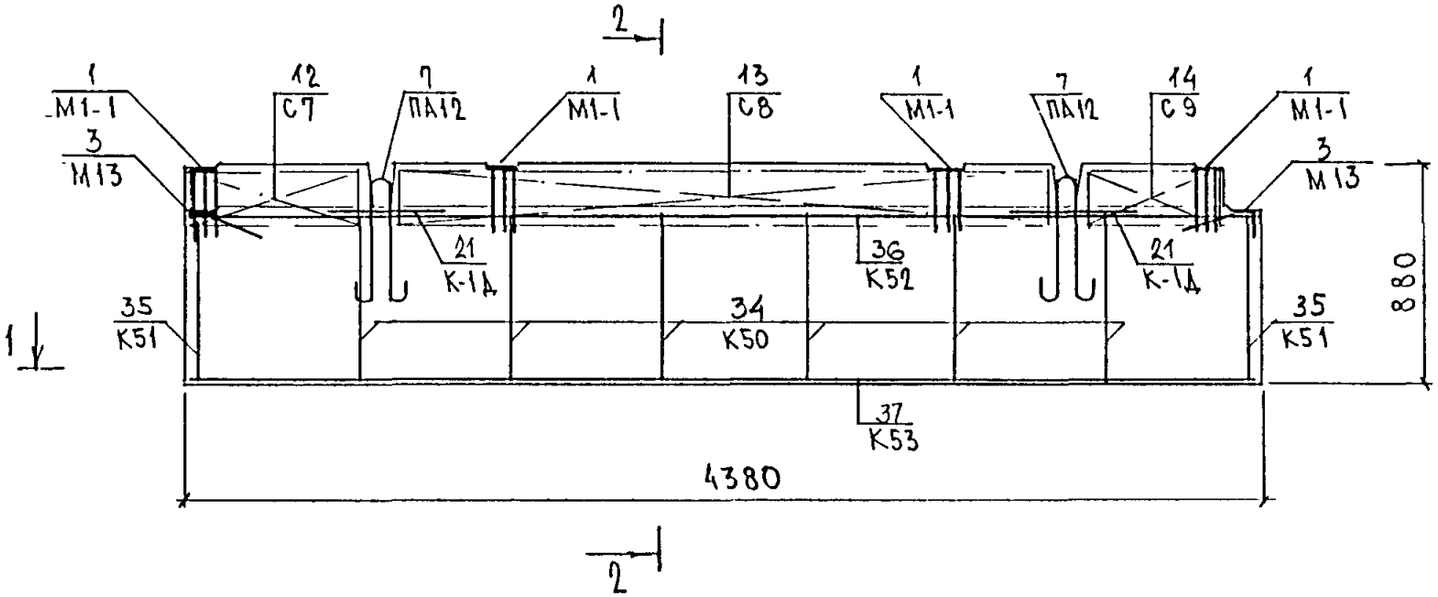

2 – 2

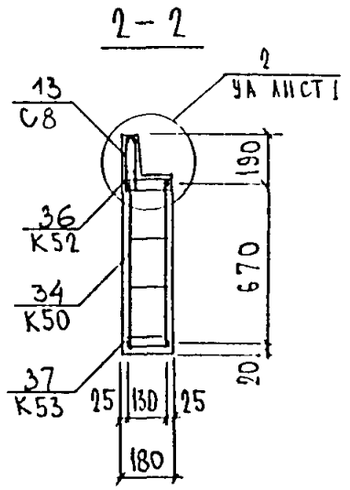

1 – 1

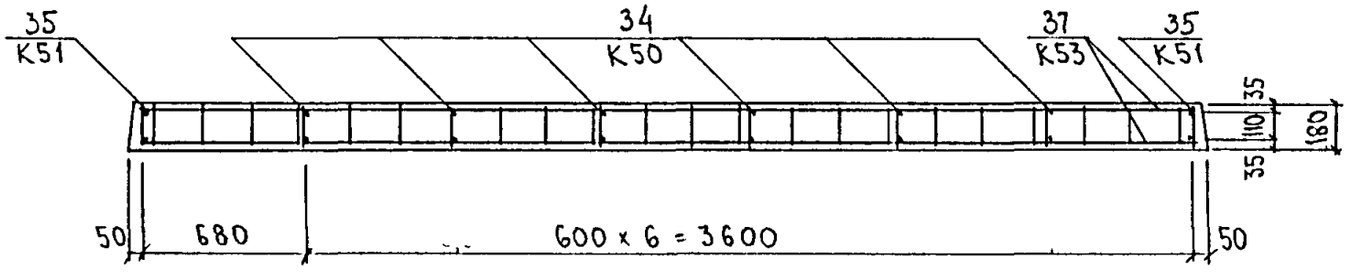

Инв.№ подл. | Подпись и дата | Взам. инв.№

Инв № подл	Подпись и дата	Взам инв №

Формат	Зона	Позиц.	Обозначение	Наименование	Кол. на испол. 1	2	3	4	5	6	7	8			Примеч.
				Документация											
А3			5РС 17 - 30 5ВЦ. 21 СБ.	Сборочный чертеж	X										
			5РС 17 - 30 5ВЦ. 22 СБ.	Сборочный чертеж		X									
			5РС 17 - 30 5ВЦ. 23 СБ.	Сборочный чертеж			X								
			5РС 17 - 30 5ВЦ 24 СБ.	Сборочный чертеж				X							
			5РС 17 - 30 5ЛЪЦ. 25 СБ.	Сборочный чертеж					X						
			5РС 17 - 30 5ВЦЛ. 26 СБ.	Сборочный чертеж						X					
			5РС 17 - 30 5ВЦЛ. 27 СБ.	Сборочный чертеж							X				
			5РС 17 - 30 5ВЦЛ. 28 СБ.	Сборочный чертеж								X			
			5РС 17 - 30 ПЗ.	Пояснительная записка	X	X	X	X	X	X	X	X			
			5РС 17 - 30 РС.	Ведомость расхода стали	X	X	X	X	X	X	X	X			
			5РС 17 - 30 У.	Узлы габаритные	X	X	X	X	X	X	X	X			
			5РС 17 - 30 УА.	Узлы арматурные	X	X	X	X	X	X	X	X			
				Сборочные единицы											
		1	5РС 17 - 30	Закладная деталь М 1-1					5	1					
		2		М 11	2		1	1		2					

НАЧ. ОТД.	ВАНАГ		
ГЛ. СПЕЦ.	БАСКО		
РУК. ГР.	НИКОЛАЕВА		
РАЗРАБ.	ГРИГОРЬЕВА		
ПРОВЕРИЛ			
Н. КОНТР.	ГУРЕВИЧ		

5РС 17 - 30. 5ВЦЛ. 21 - 28 СБ.

Панели: 5ВЦ. 1872,5ВЦ. 7018-2, 5ВЦ 7018-3, 5ВЦ 7018.19, 5ЛЪЦ 7018-10, 5ВЦ Л1870, 5ВЦЛ 1864-3, 5ВЦЛ 1864-4

СТАДИЯ	ЛИСТ	ЛИСТОВ
Р	1	7

МНИИТЭП ОСК

Инв № подл	Подпись и дата	Взам инв №

Формат	Зона	Позиц.	Обозначение	Наименование	Кол. на испол. 1	2	3	4	5	6	7	8			Примеч.
А3		3	5РС 17 - 30	Закладная деталь М 13	2	2	2	2	1	1	2	1			
		7	5РС 17 - 30	Петля ПА 16	4	4	4		4		4	4			
		8		ПА 14				4		3					
		9		ПА 14-1						1					
		12	5РС 17 - 30	Сетка С 6					1						
		13		С 9					1						
		14		С 10					1						
		15		С 14						1					
		16		С 16						1					
		17		С 17					1						
		18		С 18					1						

МАРКА	5ВЦ 1872	5ВЦ 7018-2	5ВЦ 7018-3	5ВЦ 7018.19	5ЛЪЦ 7018-10	5ВЦЛ1870	5ВЦЛ1864-3	5ВЦЛ1864-4

5РС 17 - 30. 5ВЦЛ. 21 - 28СБ.

ЛИСТ 2

Инв № подл	Подпись и дата	Взам инв №

Формат	Зона	Позиц.	Обозначение	Наименование	Кол. на испол. 1	2	3	4	5	6	7	8			Примеч.
		19	5РС 17 - 30	Сетка С 19						1					
		20		С 20						1					
		21		С 21						1					
		22		С 24							1				
		23		С 25								1			
		24		С 26								1			
		25		С 27								1			
		29	5РС 17 - 30	Каркас К 1Д	4	4	4	4	4	4	4	4			
		30		К 3				1		11		1			
		31		К 10	6	5	8		8	3	10	4			
		32		К 11	1						2				
		33		К 12			1		1		1	1			
		34		К 17	2	2	3	3	3		2	2			
		35		К 19	2	2	2	2	2						

МАРКА	5ВЦ 1872	5ВЦ 7018-2	5ВЦ 7018-3	5ВЦ . 7018.19	5АИЦ7018-10	5ВЦЛ1870	5ВЦЛ1864-3	5ВЦЛ1864-4

Инв № подл	Подпись и дата	Взам инв №

Формат	Зона	Позиц.	Обозначение	Наименование	Кол. на испол. 1	2	3	4	5	6	7	8			Примеч.
		36	5РС 17 - 30	Каркас К 20	4	3	1		1						
		37		К 21	1	1	1		1	1		1			
		38		К 24	1										
		39		К 25	1										
		40		К 26		1	1	1							
		41		К 27		1	1	1	1						
		42		К 30	2	2									
		43		К 54						1					
		44		К 56						1					
		45		К 62							1				
		46		К 63				1			1				
		47		К 80				7							
		48		К 81				1							
		49		К 83					1	1					
		50		К 84						1					
		51		К 85						1					
		52		К 93							1	1			

МАРКА	5ВЦ 1872	5ВЦ 7018-2	5ВЦ 7018-3	5ВЦ 7018.19	5АВЦ7018-10	5ВЦЛ1870	5ВЦЛ1864-3	5ВЦЛ1864-4

Инв № подл	Подпись и дата	Взам инв №

формат	зона	позиц.	Обозначение	Наименование	Кол. на испол. 1	2	3	4	5	6	7	8			Примеч.
		53	5РС 17 - 30	Каркас К 110							1	1			
		54		К 111								7			
		55		К 112								1			
		56													
		59	5РС 17 - 30	Объеный каркас ОК 1		1	1		1						
		60		ОК 4				1							
				Детали											
				Отдельные стержни											
				сталь класса AIII по ГОСТ 5781-82											
		63		∅ 12 L=1200 1,07 кг	8	4	4	4	4	2					
		64		∅ 12 L=1000 0,89 кг		4	4	4	4						
		65		∅ 12 L=700 0,62 кг	8	4									
		66		∅ 10 L=1890 1,17 кг							2	2			

МАРКА	5ВЦ 1872	5ВЦ 7018-2	5ВЦ 7018-3	5ВЦ 7018.19	5ВЦ7018-10	5ВЦЛ1870	5ВЦЛ1864-3	5ВЦЛ1864-4

5РС 17 - 30. 5ВЦЛ. 21 - 28 СБ.

ЛИСТ 5

Инв № подл	Подпись и дата	Взам инв №

формат	зона	позиц.	Обозначение	Наименование	Кол. на испол. 1	2	3	4	5	6	7	8			Примеч.
				Детали											
				Отдельные стержни											
				сталь класса AIII по ГОСТ 5781-82											
		67		∅ 10 L=1800 1,11 кг						2					
		68		∅ 8 L=1200 0,47 кг	2	2	2	2							
		69		∅ 6 L=6920 1,54 кг						4					
		70		∅ 6 L=6340 1,41 кг							4	4			
		71		∅ 6 L=5230 1,16 кг			4	2	4						
		72		∅ 6 L=3880 0,86 кг								2			
		73		∅ 6 L=3740 0,83 кг							2				
		74		∅ 6 L=3360 0,75 кг			2								
		75		∅ 6 L=3160 0,70 кг				2	2						
		76		∅ 6 L=2450 0,54 кг		6									
		77		∅ 6 L=1900 0,42 кг			2								
		78		∅ 6 L=1820 0,40 кг		8									
		79		∅ 6 L=1460 0,32 кг							2	2			
		80		∅ 6 L=1050 0,23 кг						2					

МАРКА	5ВЦ 1872	5ВЦ 7018-2	5ВЦ 7018-3	5ВЦ 7018.19	5ВЦ7018-10	5ВЦЛ1870	5ВЦЛ1864-3	5ВЦЛ1864-4

5РС 17 - 30. 5ВЦЛ. 21 - 28 СБ.

ЛИСТ 6

Инв № подл	Подпись и дата	Взам инв №

формат	зона	позиц.	Обозначение	Наименование	Кол. на испол. 1	2	3	4	5	6	7	8			Примеч.
				Детали											
				Отдельные стержни											
				сталь класса AIII по ГОСТ 5781-82											
		81		∅6 L=1000 0,22 кг			4	4	4		4	4			
		82		∅6 L=930 0,21 кг				2	2						
		83		∅6 L=890 0,20 кг						2					
		84		∅6 L=750 0,17 кг			2				2				
		85		∅6 L=650 0,14 кг		6	14	6	6		4	4			
		86		∅6 L=2210 0,49 кг	6										
				Материалы											
				Тяжелый бетон В (γ=2400кг/м³) м³	2,30	2,19	2,38	2,06	2,52	1,80	2,45	2,53			

МАРКА	5ВЦ 1872	5ВЦ 7018-2	5ВЦ 7018-3	5ВЦ 7018.19	5ВЦ 7018-10	5ВЦП1870	5ВЦП1864-3	5ВЦП1864-4

5РС 17 - 30. 5ВЦЛ. 21 - 28 СБ.

лист 7

Инв № подл	Подпись и дата	Взам инв №

формат	зона	позиц.	Обозначение	Наименование	Кол. на испол.	Примеч.

лист

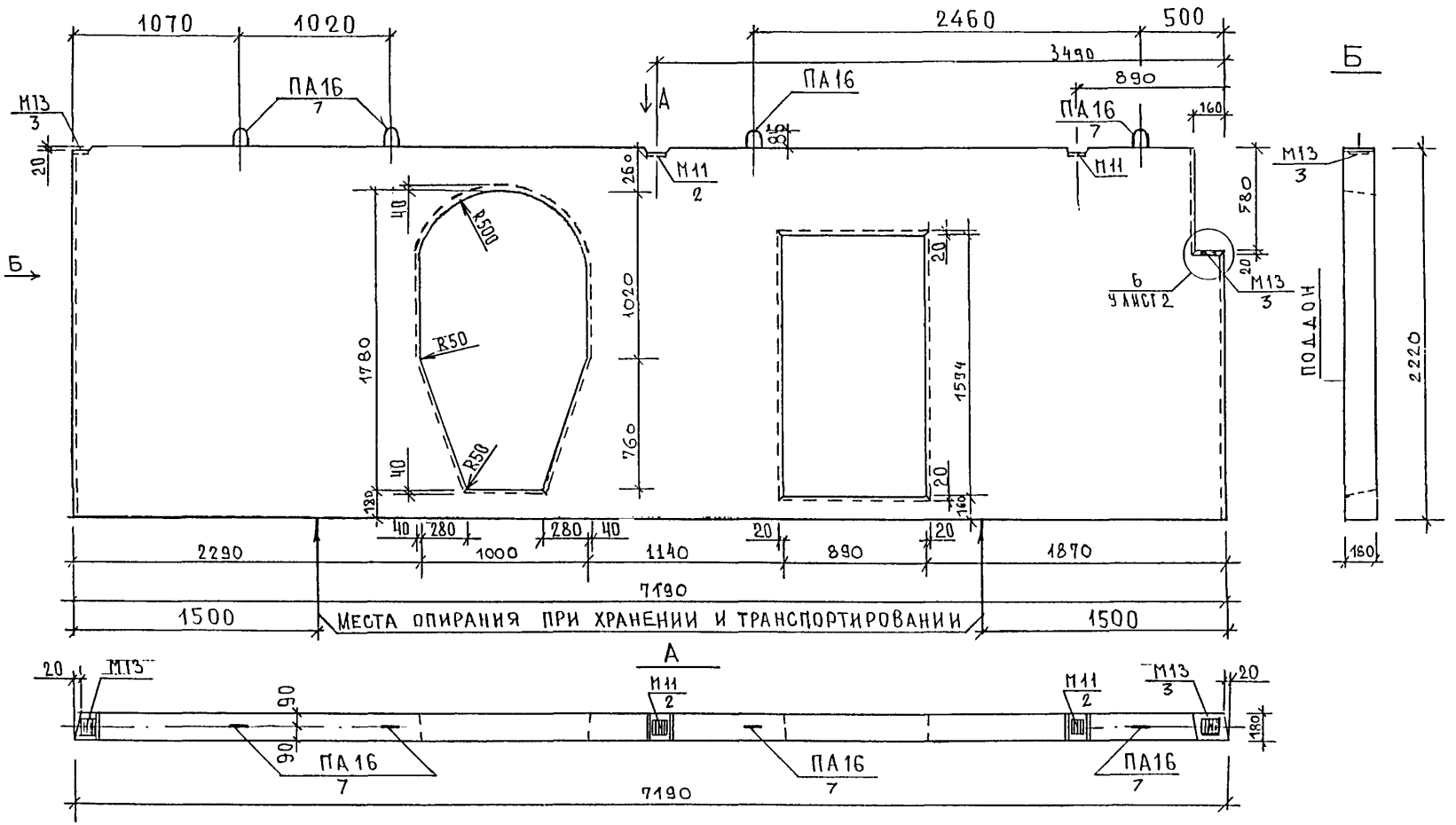

СОГЛАСОВАНО

ГИП М5 ХМЕЛЬНИЦКИЙ

Взам инв №

Подпись и дата

Инв № подл

НАЧ. ОТД.	ВАНАГ		
ГЛ. СПЕЦ.	БАСКО		
РУК. ГР.	НИКОЛАЕВА		
РАЗРАБ.	КОНДРАШИН		
ПРОВЕРИЛ	БОЙКО		
Н. КОНТР	ГУРЕВИЧ		

5 РС 17-30 5 ВЦ. 21 СБ.

Панель: 5 ВЦ 1872
Сборочный чертеж.

СТАДИЯ	ЛИСТ	ЛИСТОВ
Р	1	2

МНИИТЭП
ОСК

Схема армирования 5 ВЦ 1872

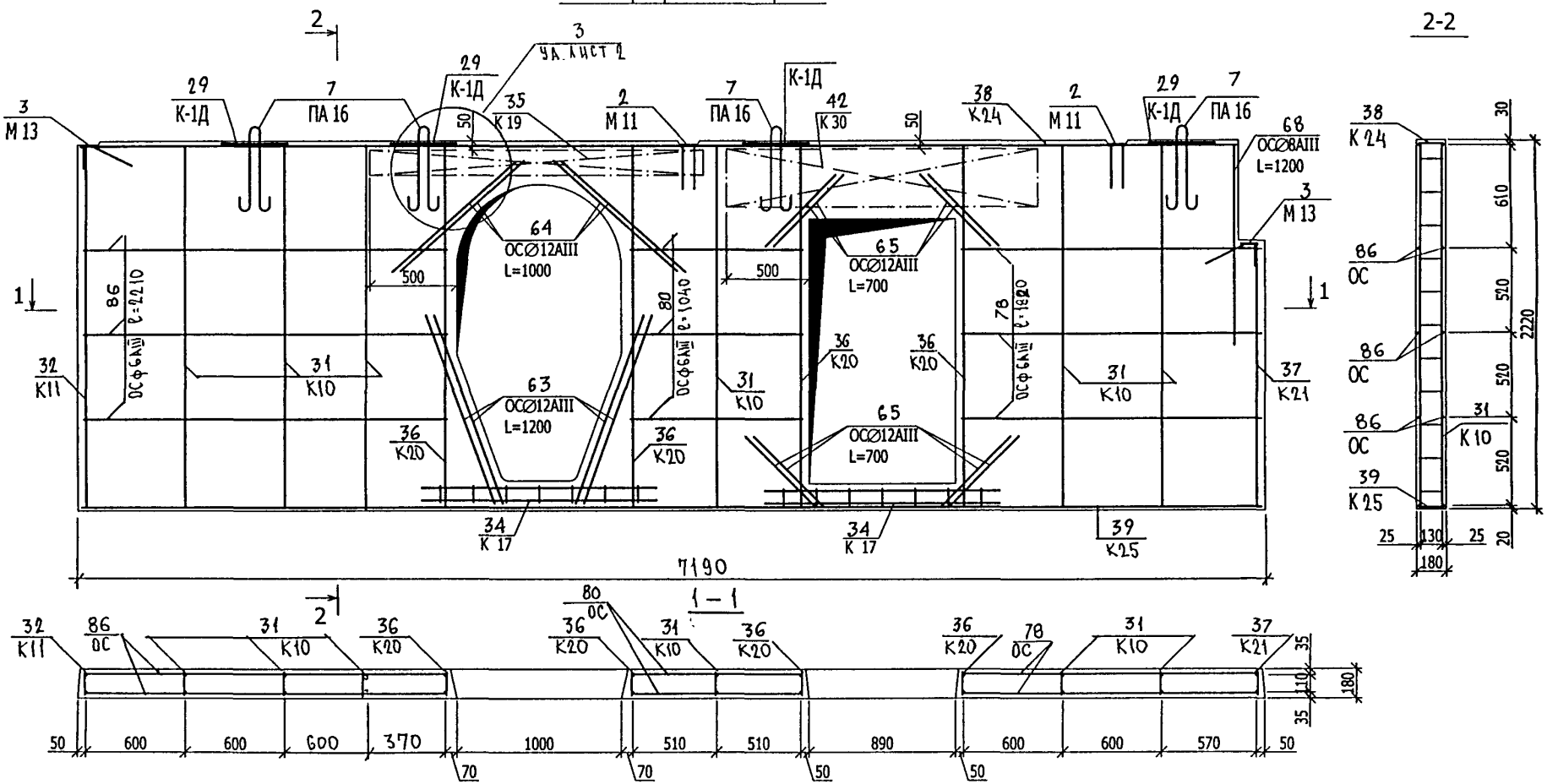

5 РС 17 - 30.5ВЦ, 21 сб.	Лист 2

Взам инв №
Подпись и дата
Инв № подл

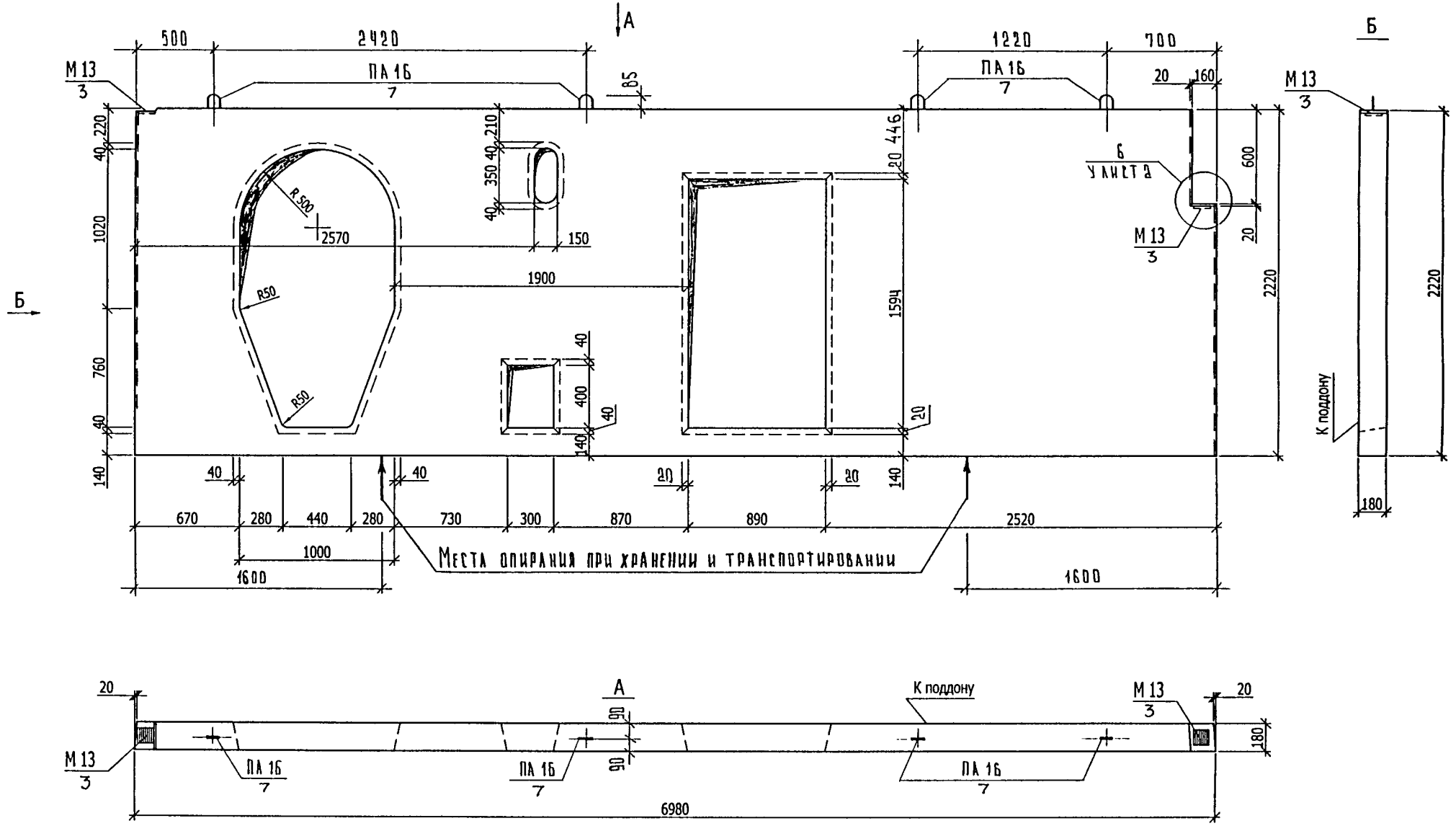

НАЧ. ОТД.	ВАНАГ	
ГЛ. СПЕЦ.	БАСКО	
РУК. ГР.	НИКОЛАЕВА	
РАЗРАБ.	КОНДРАШИН	
ПРОВЕРИЛ	БОЙКО	
Н. КОНТР	ГУРЕВИЧ	

5 РС 17-30 5 ВЦ. 22 СБ.

Панель: 5 ВЦ 7018-2
Сборочный чертеж.

СТАДИЯ	ЛИСТ	ЛИСТОВ
Р	1	2

МНИИТЭП
ОСК

ГИП М5 ХМЕЛЬНИЦКИЙ

Взам инв № | Подпись и дата | Инв № подл

Схема армирования 5 ВЦ 7018-2

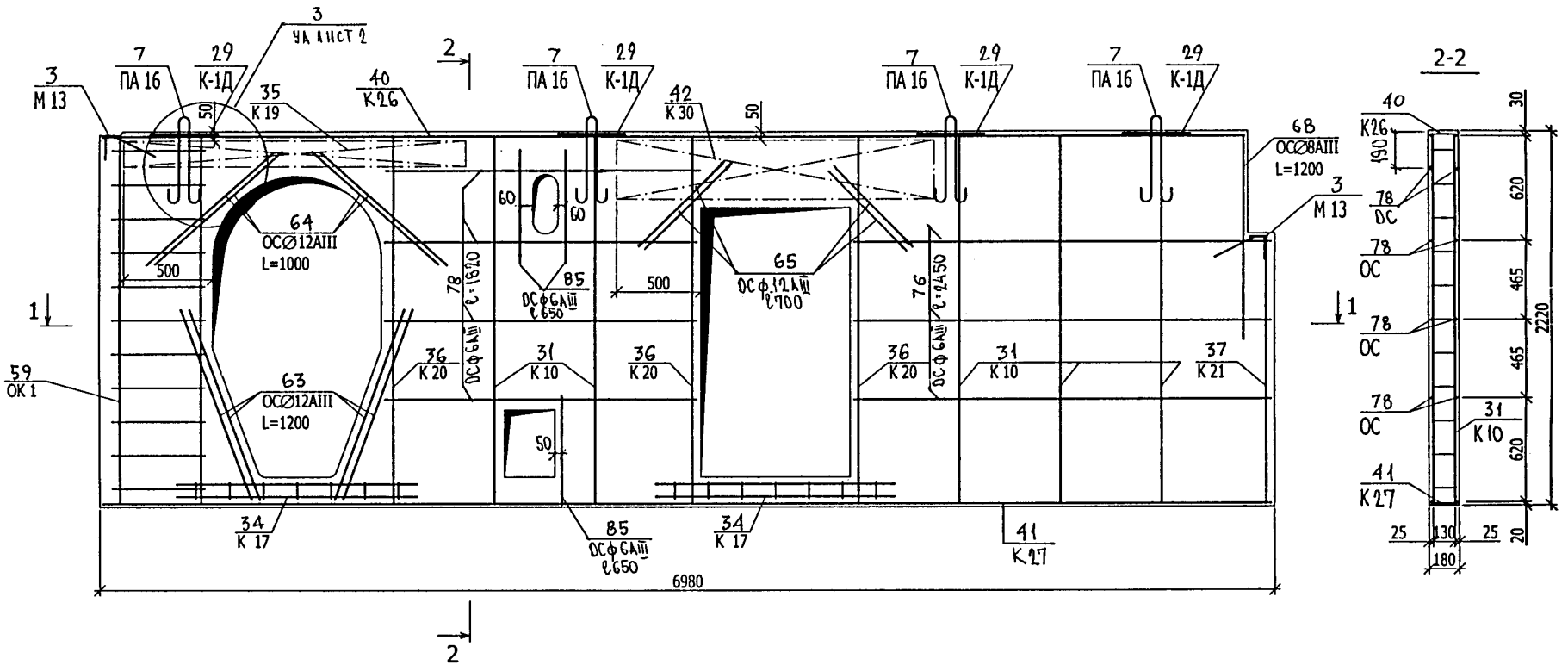

Взам инв №	
Подпись и дата	
Инв № подл	

5 РС 17 - 30.5ВЦ.22 СБ.

ЛИСТ 2

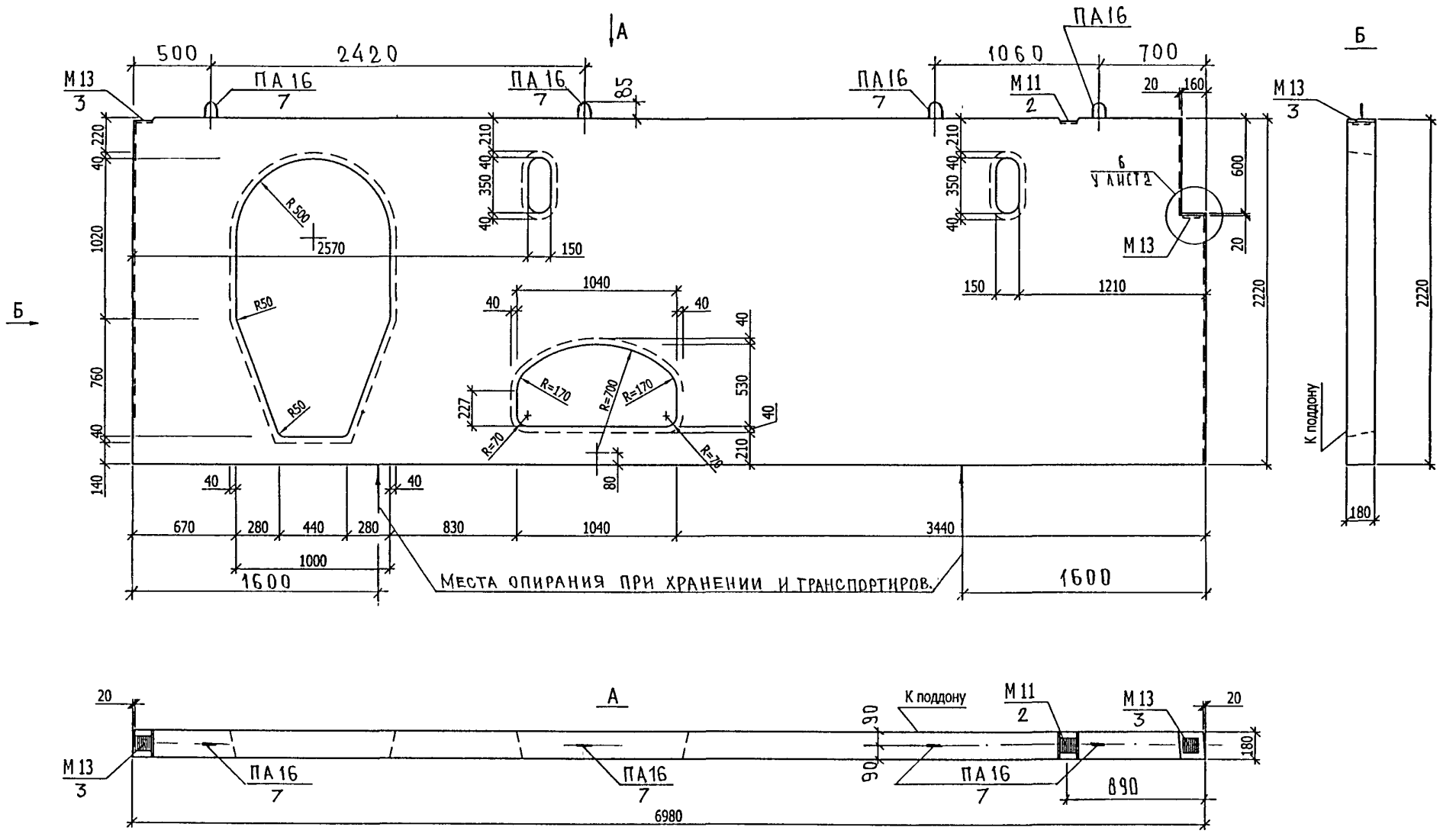

НАЧ. ОТД.	ВАНАГ		
ГЛ. СПЕЦ.	БАСКО		
РУК. ГР.	НИКОЛАЕВА		
РАЗРАБ.	КОНДРАШИН		
ПРОВЕРИЛ	БОЙКО		
Н. КОНТР	ГУРЕВИЧ		

5 РС 17-30 5 ВЦ. 23 СБ.

Панель: 5 ВЦ 7018-3
Сборочный чертеж.

СТАДИЯ	ЛИСТ	ЛИСТОВ
Р	1	2

МНИИТЭП
ОСК

ГИП М5 ХМЕЛЬНИЦКИЙ

Взам. инв. №

Подпись и дата

Инв. № подл.

Схема армирования 5 ВЦ 7018-3

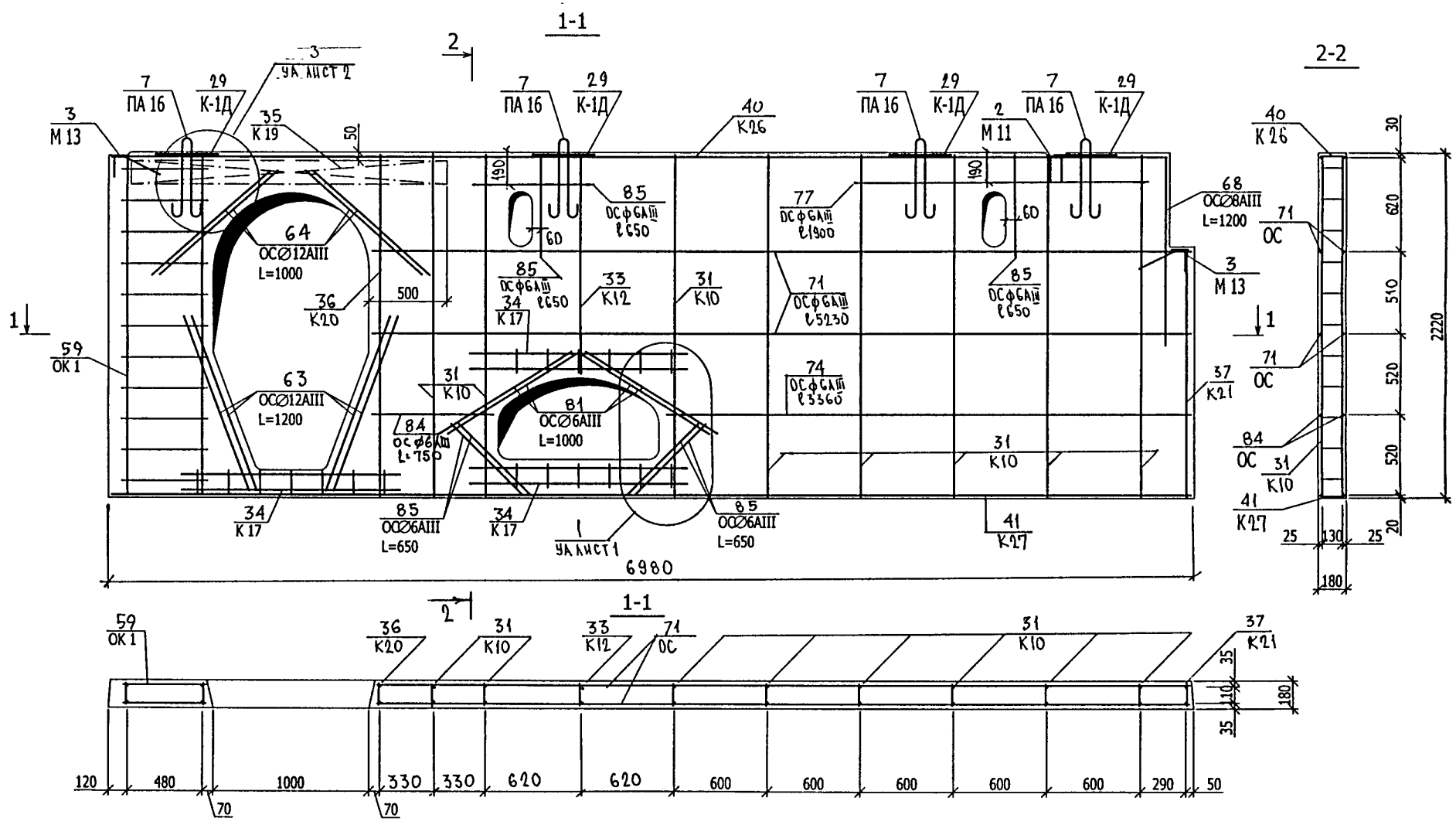

Взам инв №
Подпись и дата
Инв № подл

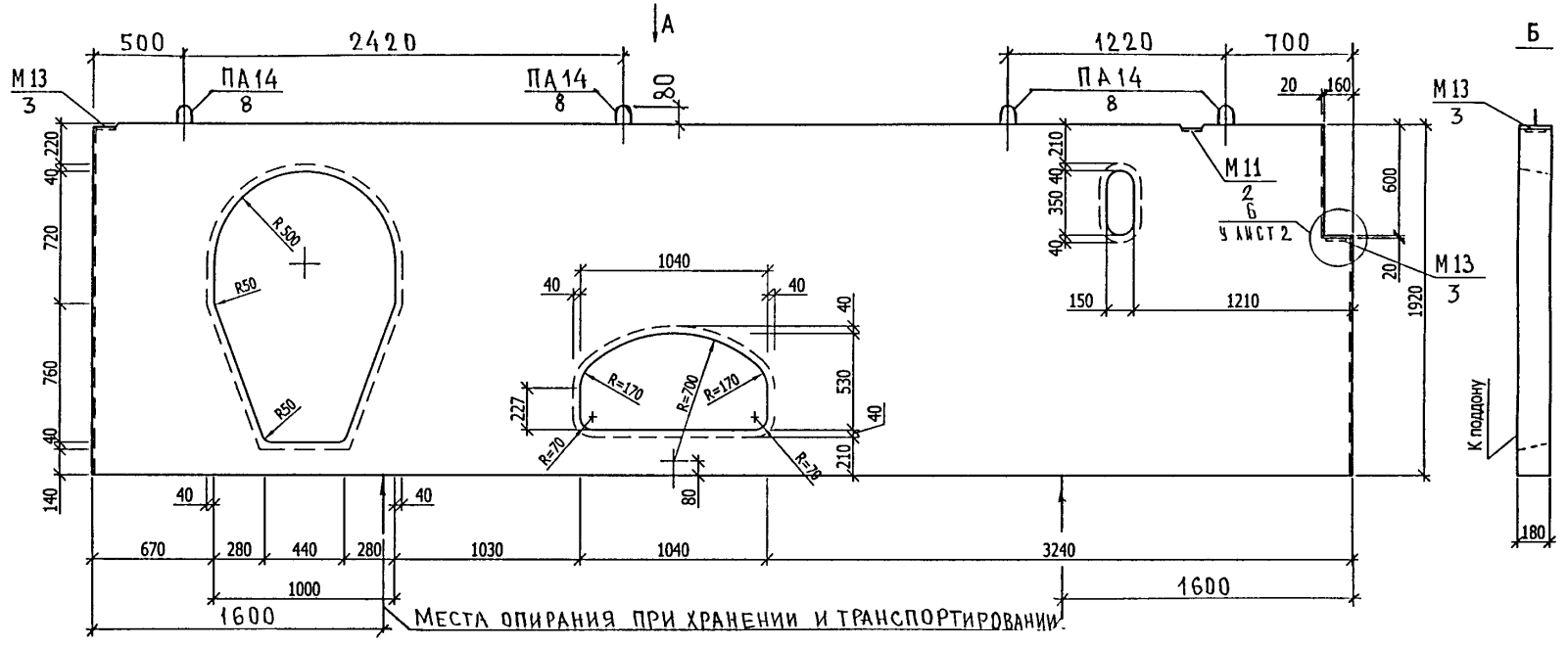

НАЧ. ОТД.	ВАНАГ		
ГЛ. СПЕЦ.	БАСКО		
РУК. ГР.	НИКОЛАЕВА		
РАЗРАБ.	КОНДРАШИН		
ПРОВЕРИЛ	БОЙКО		
Н. КОНТР	ГУРЕВИЧ		

5РС 17-30. 5ВЦ. 24 СБ.

Панель: 5 ВЦ 7018.19
Сборочный чертеж.

СТАДИЯ	ЛИСТ	ЛИСТОВ
Р	1	2

МНИИТЭП
ОСК

ГИП М5 КМЕЛЬНИЦКИЙ

Взам инв №

Подпись и дата

Инв № подл

Схема армирования 5 ВЦ 7018.19

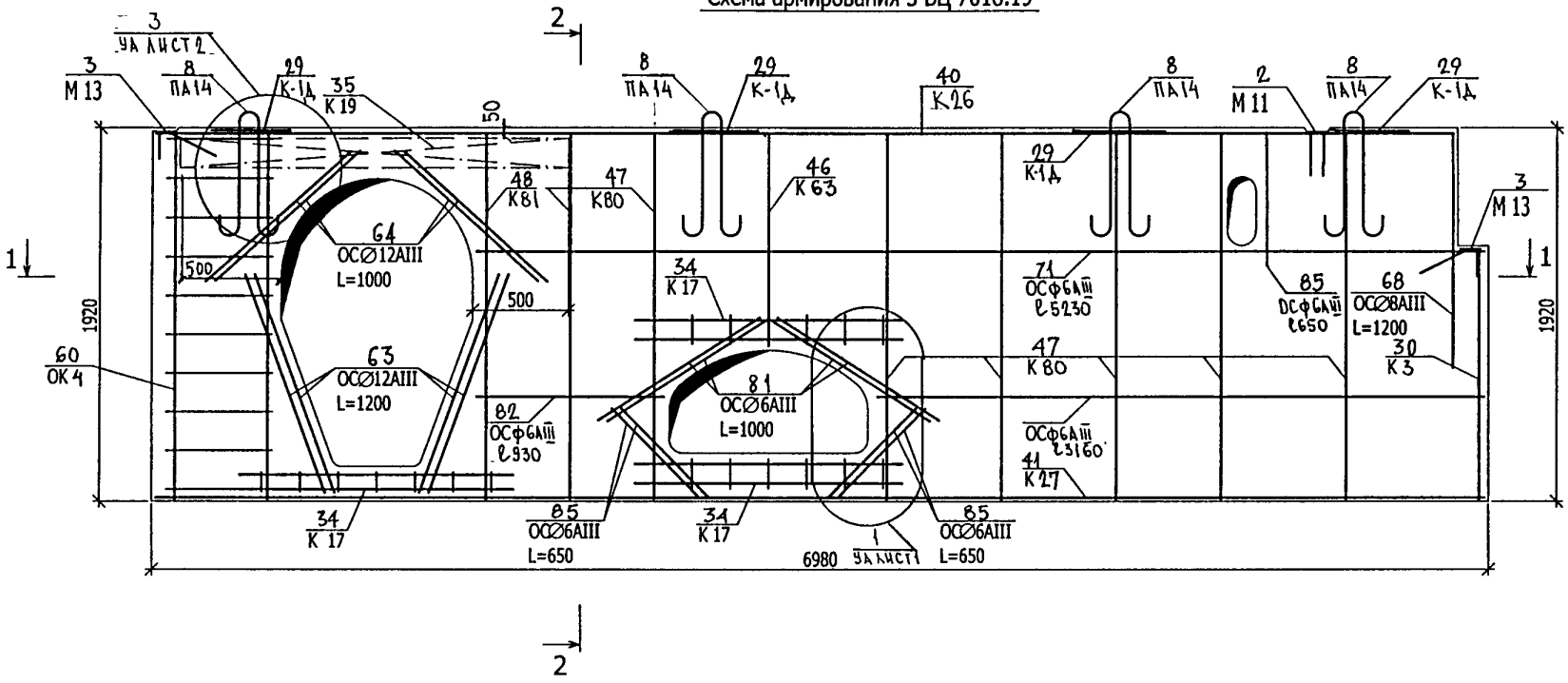

2-2

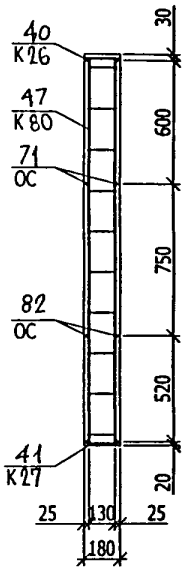

1-1

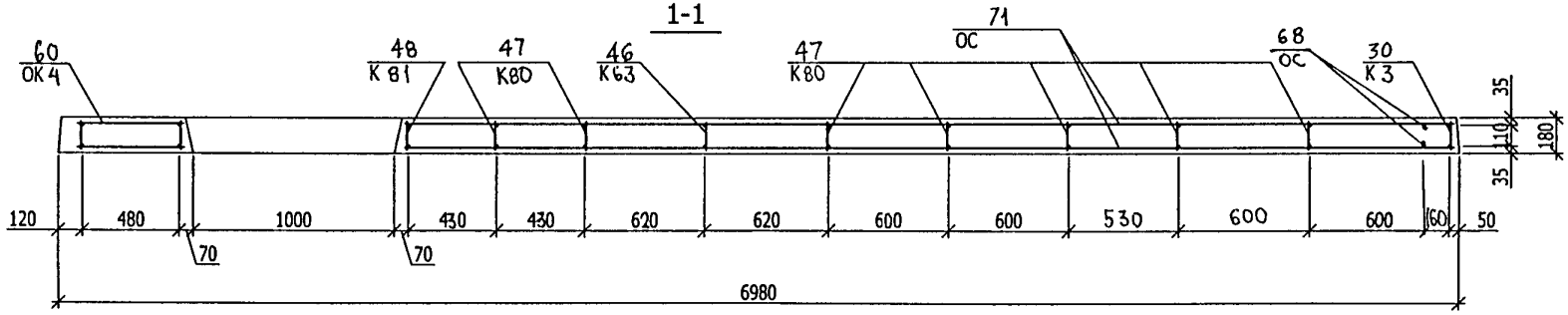

Взам. инв. №	Подпись и дата	Инв. № подл.

5 РС 17 - 30. 5ВЦ. 24 сб.

Лист 2

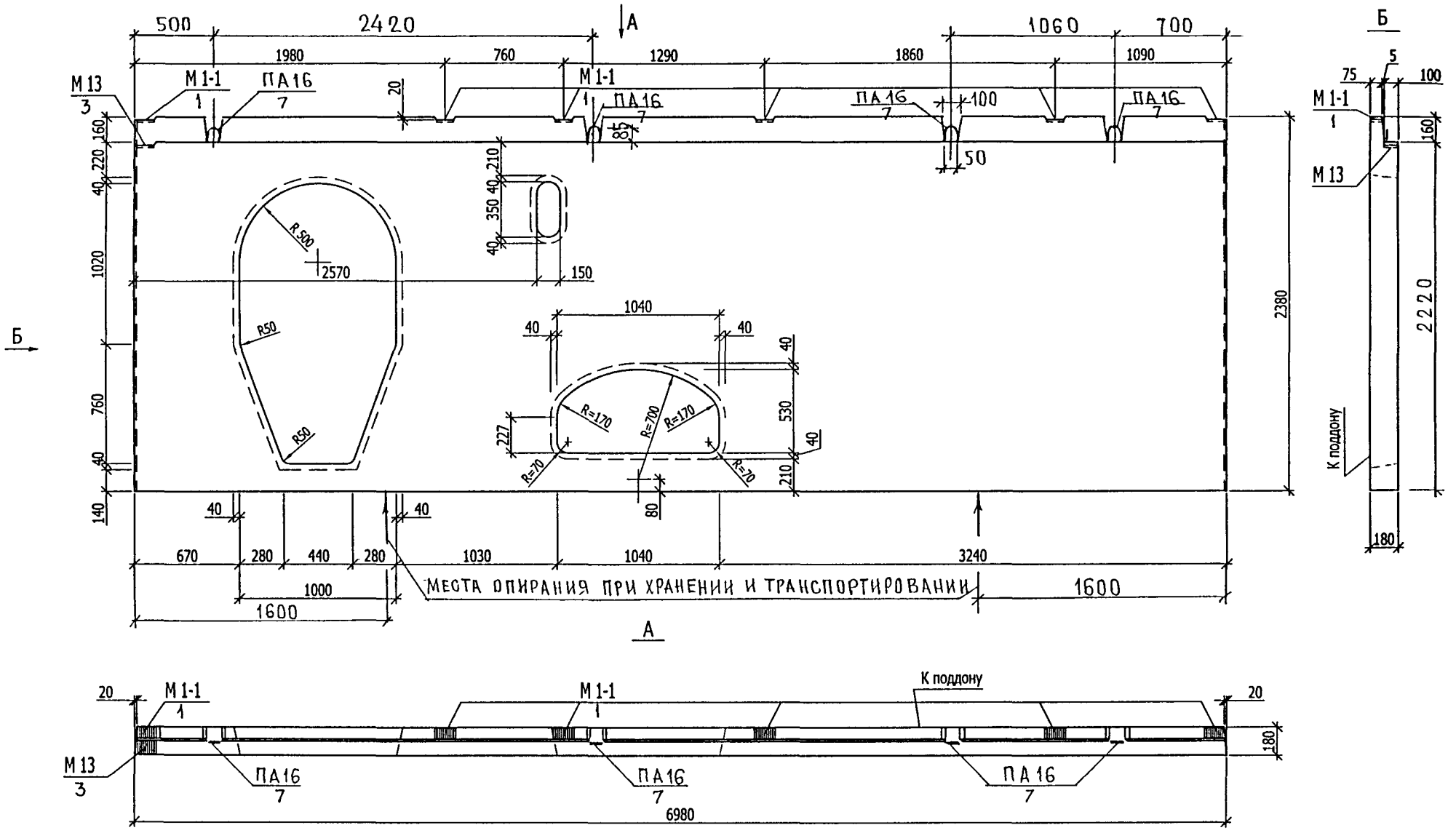

СОГЛАСОВАНО

ГИП М5 ХМЕЛЬНИЦКИЙ

Взам инв № | Подпись и дата | Инв № подл

НАЧ. ОТД.	ВАНАГ	
ГЛ. СПЕЦ.	БАСКО	
РУК. ГР.	НИКОЛАЕВА	
РАЗРАБ.	КОНДРАШИН	
ПРОВЕРИЛ	БОЙКО	
Н. КОНТР	ГУРЕВИЧ	

5 РС 17-30. 5 ЛВЦ. 25 СБ.

Панель: 5 ЛВЦ 7018-10
Сборочный чертеж.

СТАДИЯ	ЛИСТ	ЛИСТОВ
Р	1	2

МНИИТЭП
ОСК

Схема армирования 5ЛВЦ 7018-10

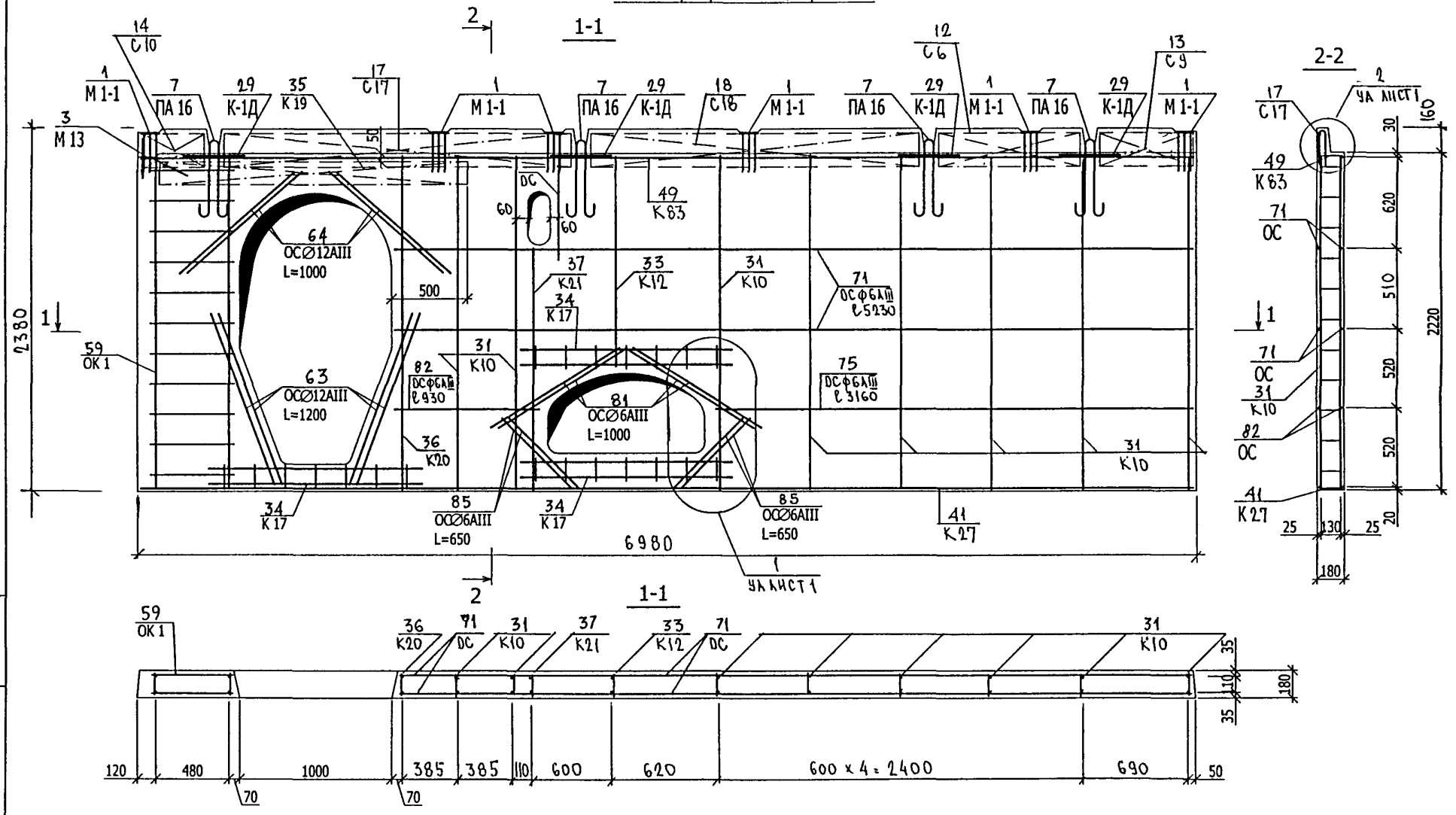

Взам инв №	Подпись и дата	Инв № подл

5 РС 17 - 30.5ЛВЦ. 25 СБ.

ЛИСТ 2

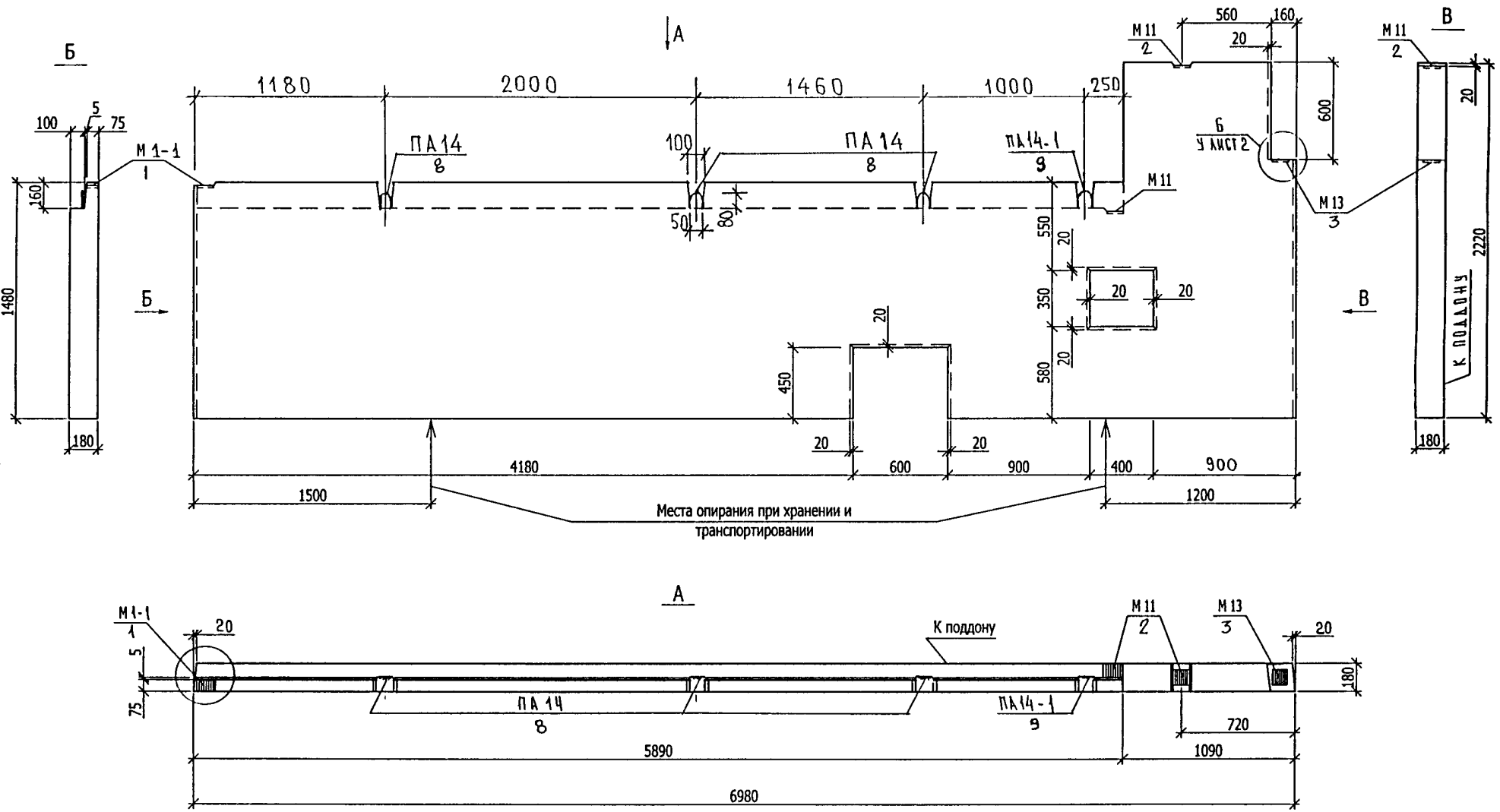

НАЧ. ОТД.	ВАНАГ		
ГЛ. СПЕЦ.	БАСКО		
РУК. ГР.	НИКОЛАЕВА		
РАЗРАБ.	КОНДРАШИН		
ПРОВЕРИЛ	БОЙКО		
Н. КОНТР.	ГУРЕВИЧ		

5 РС 17-30 5 ВЦЛ 26 СБ

Панель: 5 ВЦЛ 1870
Сборочный чертеж.

СТАДИЯ	ЛИСТ	ЛИСТОВ
Р	1	

МНИИТЭП
ОСК

ГИП М5 ХМЕЛЬНИЦКИЙ

Взам инв №

Подпись и дата

Инв № подл

Схема армирования 5ВЦЛ 1870

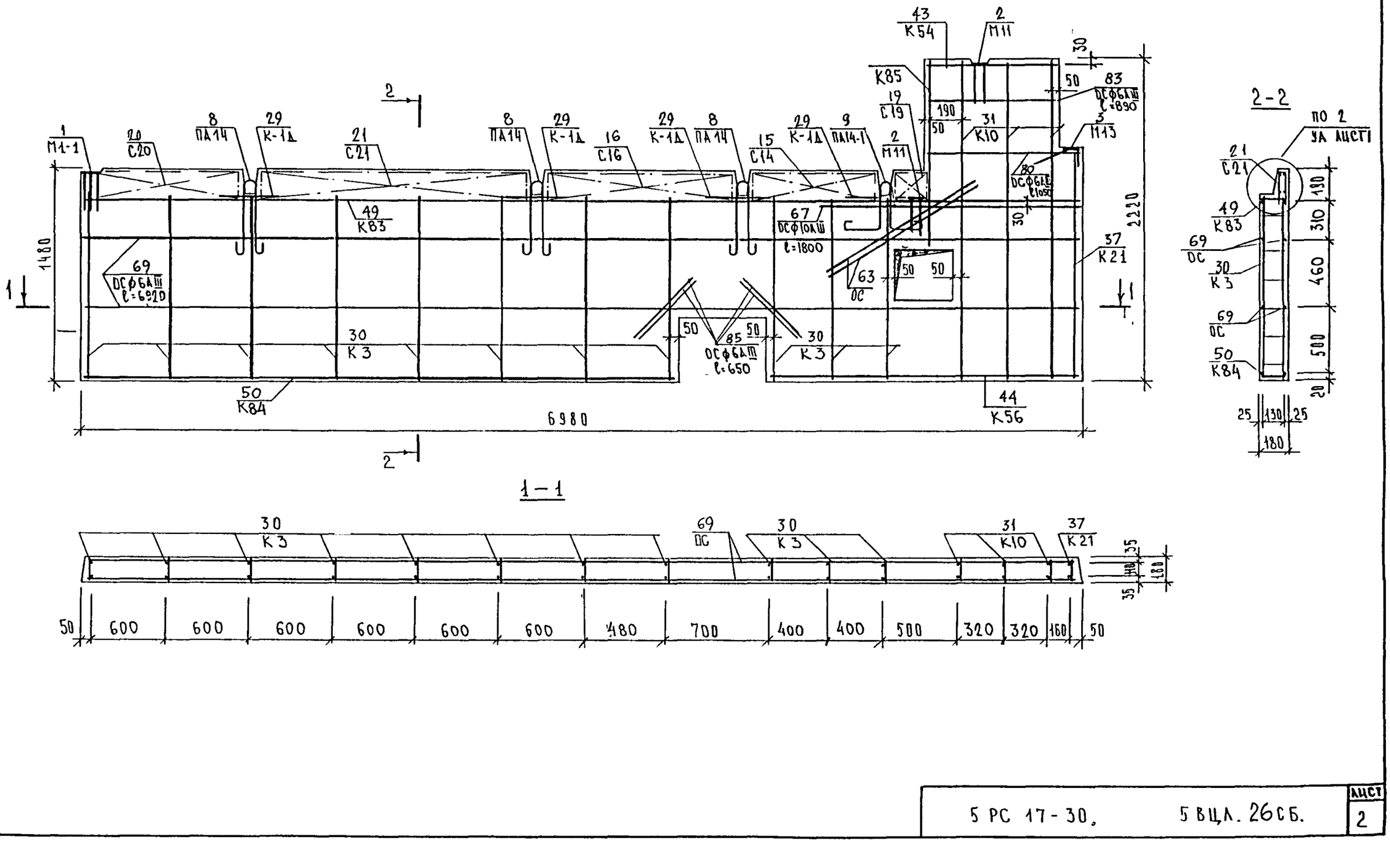

Инв.№ подл | Подпись и дата | Взам инв №

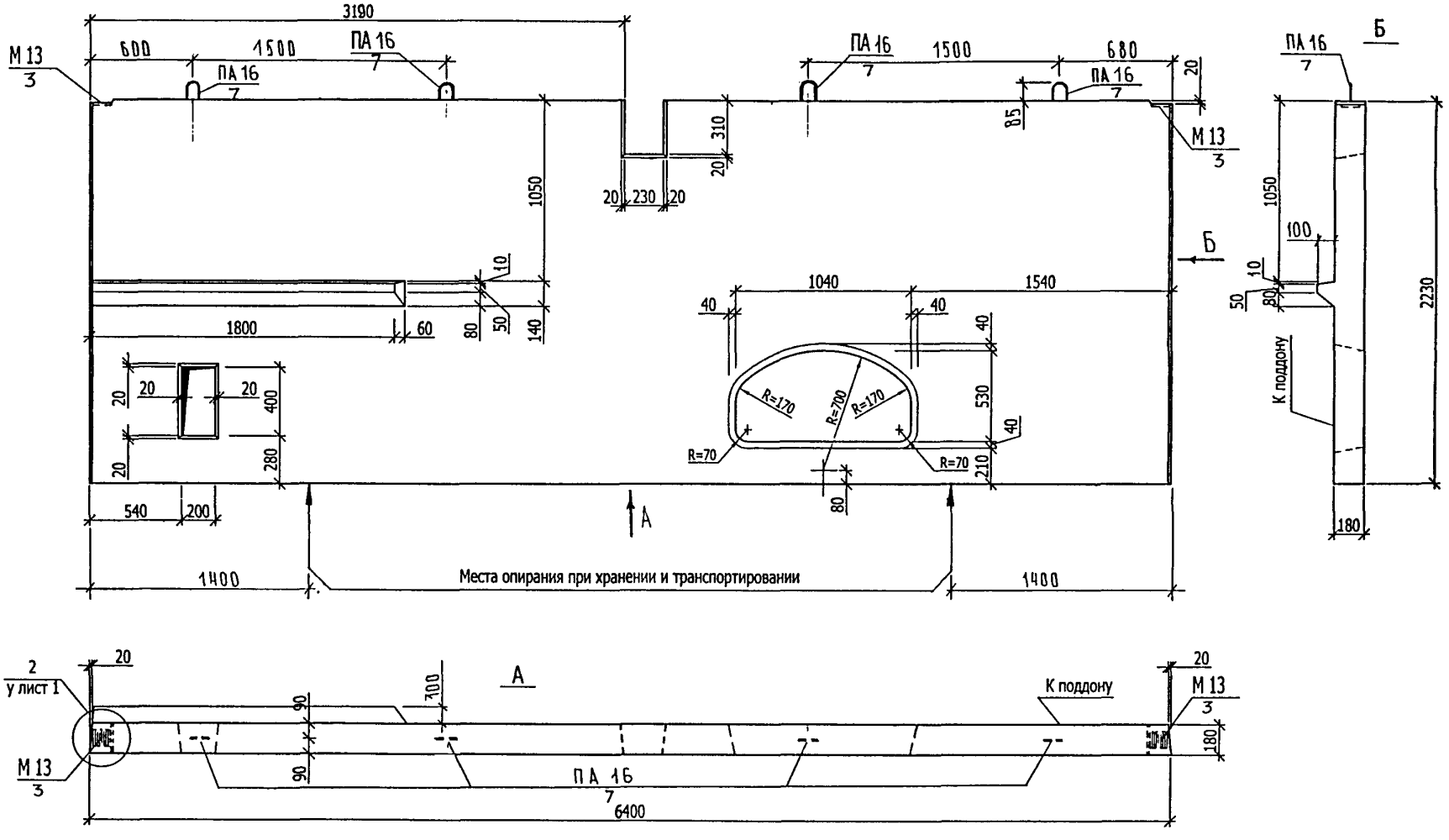

НАЧ. ОТД.	ВАНАГ		
ГЛ. СПЕЦ.	БАСКО		
РУК. ГР.	НИКОЛАЕВА		
РАЗРАБ.	КОНДРАШИН		
ПРОВЕРИЛ	БОЙКО		
Н. КОНТР.	ГУРЕВИЧ		

5 РС 17-30 5ВЦЛ.27 СБ.

Панель: 5 ВЦЛ 1864-3
Сборочный чертеж.

СТАДИЯ	ЛИСТ	ЛИСТОВ
Р	1	2

МНИИТЭП
ОСК

ГИП М5 ХМЕЛЬНИЦКИЙ

Взам инв №

Подпись и дата

Инв № подл

Схема армирования 5 ВЦЛ 1864-3

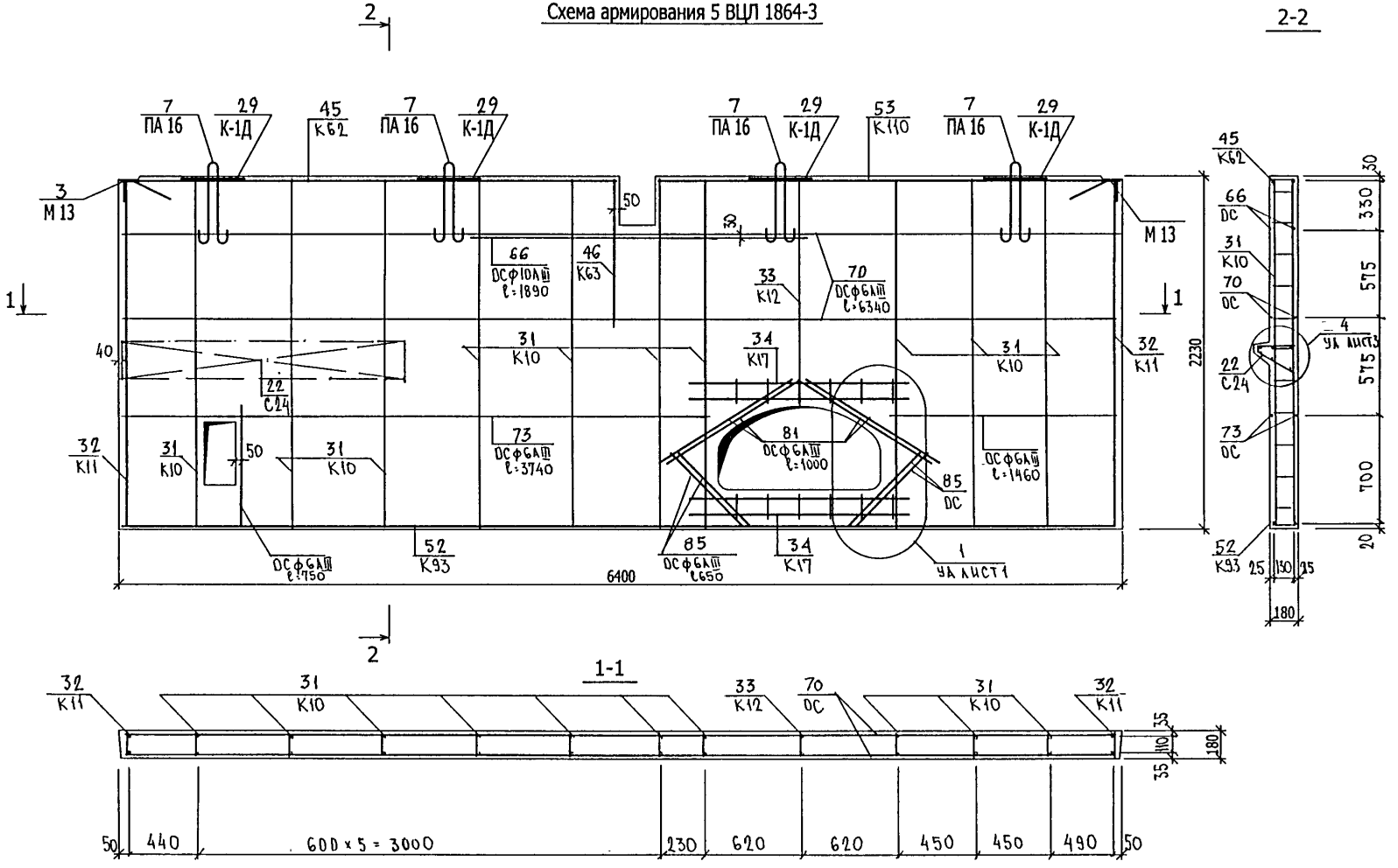

Взам инв №

Подпись и дата

Инв № подл

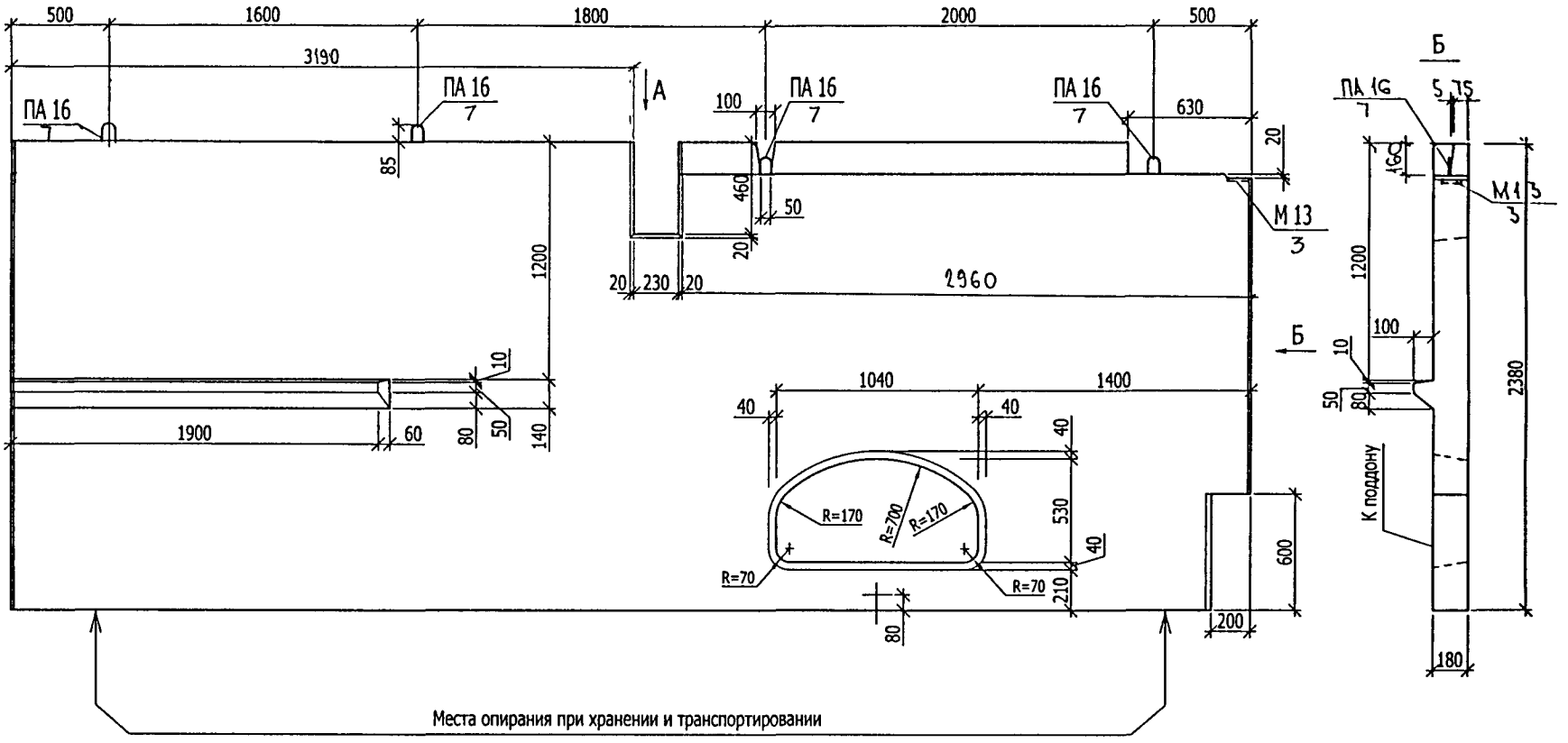

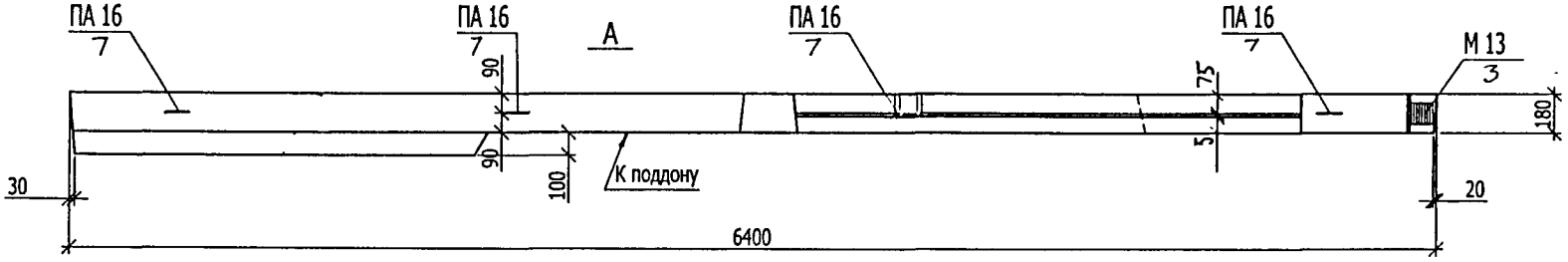

НАЧ. ОТД.	ВАНАГ		
ГЛ. СПЕЦ.	БАСКО		
РУК. ГР.	НИКОЛАЕВА		
РАЗРАБ.	КОНДРАШИН		
ПРОВЕРИЛ	БОЙКО		
Н. КОНТР	ГУРЕВИЧ		

5РС 17-30.5ВЦЛ.28СБ.

Панель: 5ВЦЛ 1864-4
Сборочный чертеж.

СТАДИЯ	ЛИСТ	ЛИСТОВ
Р	1	2

МНИИТЭП
ОСК

ГИП М5 КМЕЛЬНИЦКИЙ

Взам инв №

Подпись и дата

Инв № подл

Схема армирования 5 ВЦЛ 1864-4

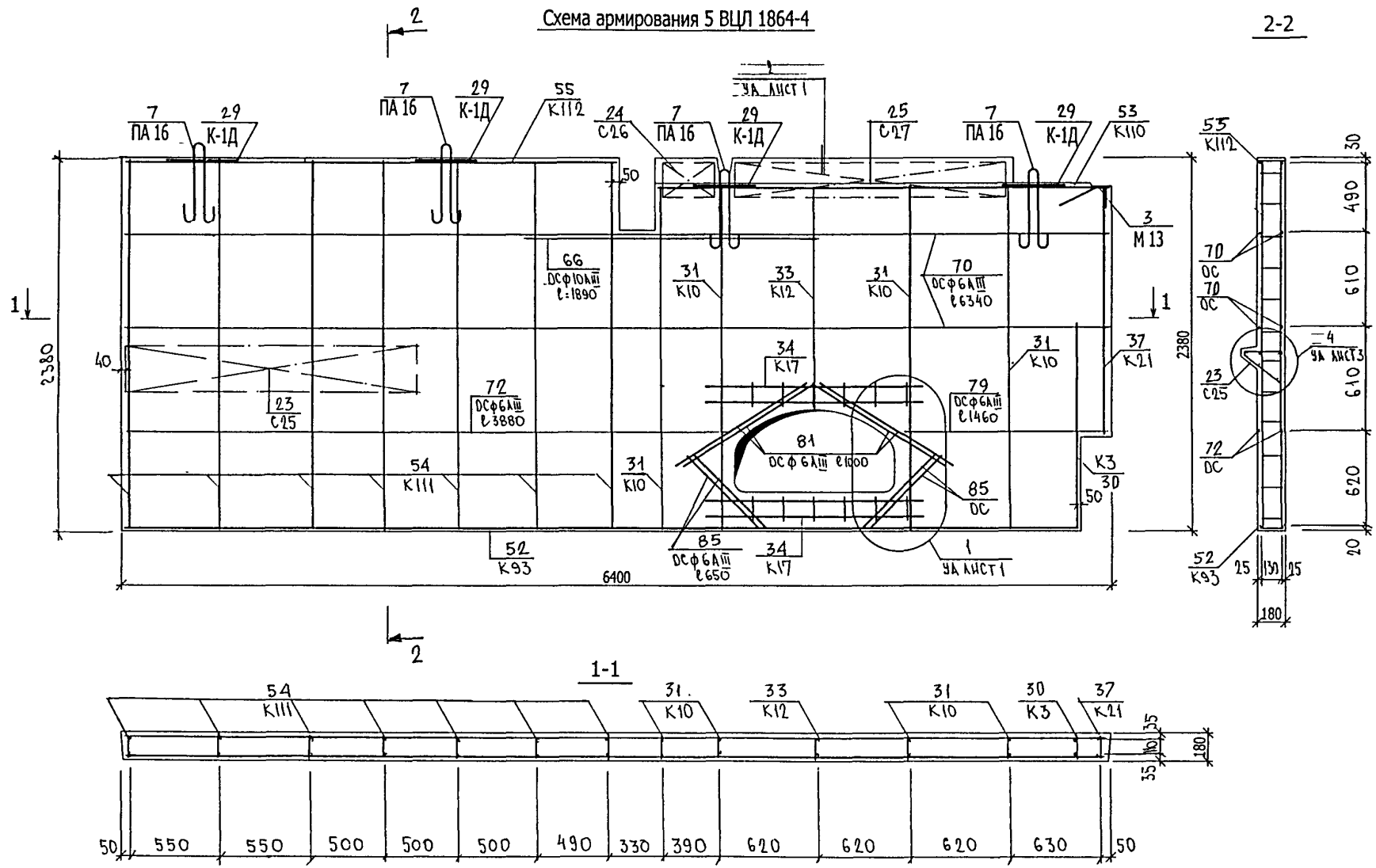

Инв № подл	Подпись и дата	Взам инв №

5 РС 17 - 30. 5ВЦЛ.28СБ

ЛИСТ 2

Инв № подл	Подпись и дата	Взам инв №

Формат	Зона	Позиц.	Обозначение	Наименование	Кол. на испол. 1	2	3	4	5	6	7	8			Примеч.
				Документация											
А3			5РС 17 - 30 5ВЦЛ. 29 СБ.	Сборочный чертеж	X										
			5РС 17 - 30 5ВЦЛ. 30 СБ.	Сборочный чертеж		X									
			5РС 17 - 30 5ВЦЛ. 31 СБ.	Сборочный чертеж			X								
			5РС 17 - 30 5ВЦЛ. 32 СБ.	Сборочный чертеж				X							
			5РС 17 - 30 5ВЦ . 33 СБ.	Сборочный чертеж					X						
			5РС 17 - 30 5ВЦЛ. 34 СБ.	Сборочный чертеж						X					
			5РС 17 - 30 5ВЦЛ. 35 СБ.	Сборочный чертеж							X				
			5РС 17 - 30 5ВЦЛ. 36 СБ.	Сборочный чертеж								X			
			5РС 17 - 30 ПЗ.	Пояснительная записка	X	X	X	X	X	X	X	X			
			5РС 17 - 30 РС.	Ведомость расхода стали	X	X	X	X	X	X	X	X			
			5РС 17 - 30 У.	Узлы габаритные	X	X	X	X	X	X	X	X			
			5РС 17 - 30 УА.	Узлы арматурные	X	X	X	X	X	X	X	X			
				Сборочные единицы											
		1	5РС 17 - 30	Закладная деталь М 1-1						1					
		2		М 11	1		1		3	1	2				

НАЧ. ОТД.	ВАНАГ		
ГЛ. СПЕЦ.	БАСКО		
РУК. ГР.	НИКОЛАЕВА		
РАЗРАБ.	ГРИГОРЬЕВА		
ПРОВЕРИЛ			
Н. КОНТР.	ГУРЕВИЧ		

5РС 17 - 30. 5ВЦЛ. 29 - 36 СБ.

Панели: 5ВЦЛ 1863-1, 5ВЦЛ 1864.15, 5ВЦЛ 1864.9, 5ВЦЛ 1859.13,5ВЦ 1859-1, 5ВЦЛ 1859.9,5ВЦЛ 1842-1, 5ВЦЛ 1441.13

СТАДИЯ	ЛИСТ	ЛИСТОВ
Р	1	7

МНИИТЭП ОСК

Инв № подл	Подпись и дата	Взам инв №

Формат	Зона	Позиц.	Обозначение	Наименование	Кол. на испол. 1	2	3	4	5	6	7	8			Примеч.
А3		3	5РС 17 - 30	Закладная деталь М 13	2	2		2	2	2	4	2			
		4													
		6	5РС 17 - 30	Петля ПА 20	2										
		7		ПА 16							2				
		8		ПА 14					4						
		9		ПА 12		4		4							
		10		ПА 10			4			4		2			
		11		Сетка С 4			1								
		12		С 16			1								
		13	5РС 17 - 30	С 2		1									
		14		С 10						2					
		15		С 11		2				2					
		16		С 12						1					
		17		С 22		1									
		18		С 23		1									

МАРКА	5ВЦЛ1863-1	5ВЦЛ1864.15	5ВЦЛ1864.9	5ВЦЛ1859.13	5ВЦ 1859-1	5ВЦЛ1859.9	5ВЦЛ1842-1	5ВЦЛ1441.13

Инв № подл	Подпись и дата	Взам инв №

Формат	Зона	Позиц.	Обозначение	Наименование	Кол. на испол. 1	2	3	4	5	6	7	8			Примеч.
А3				С 18			1								
		21	5РС 17 - 30	Каркас К 1Д	2	4	4	4	4	4	2	2			
		22		К 3	1	9		6							
		23		К 4		2		1	1						
		24		К 10	4				7		7				
		25		К 11	1				1		2				
		26		К 17	2	2			1						
		27		К 19				2							
		28		К 20	1				2						
		29		К 21					1						
		30		К 30					2						
		31		К 33							1				
		32		К 48				1							
		33		К 49	1			1							
		34		К 50			12			9					
		35		К 51						2					

МАРКА	5ВЦЛ1863-1	5ВЦЛ1864.15	5ВЦЛ1864.9	5ВЦЛ1859.13	5ВЦ 1859-1	5ВЦЛ1859.9	5ВЦЛ1842-1	5ВЦЛ1441.13

Инв № подл	Подпись и дата	Взам инв №

Формат	Зона	Позиц.	Обозначение	Наименование	Кол. на испол. 1	2	3	4	5	6	7	8			Примеч.
А3		36	5РС 17 - 30	Каркас К 61				1							
		37		К 64					1						
		38		К 65					1	1					
		39		К 86							1				
		40		К 89							1				
		41		К 90							1				
		42		К 91							1				
		43		К 92		1	1								
		44		К 93		1	1								
		45		К 94				1		1					
		46		К 107				1							
		47		К 108				1							
		48		К 121	2										
		49		К 122	2										
		50		К 123	1										
		51		К 124	1										
		52		К 125	1										

МАРКА	5ВЦЛ1863-1	5ВЦЛ1864.15	5ВЦЛ1864.9	5ВЦЛ1859.13	5ВЦ 1859-1	5ВЦЛ1859.9	5ВЦЛ1842-1	5ВЦЛ1441.13

Инв № подл	Подпись и дата	Взам инв №

Формат	Зона	позиц.	Обозначение	Наименование	Кол. на испол. 1	2	3	4	5	6	7	8			Примеч.
А3															
		55	5РС 17 - 30	Объемный каркас ОК 5								1			
		56		ОК 6								2			
		57		ОК 7								1			
		58		ОК 8								1			
		59		ОК 9								1			
		60		ОК 11				1							
		61		ОК 13	1										
		62		ОК 14	1										
				Детали											
				Отдельные стержни											
				сталь класса AIII по ГОСТ 5781-82											
Б/ч		65		∅ 12 L=1000 0,89 кг	2						4				
		66		∅ 12 L=700 0,62 кг	16			4	8						
				МАРКА	5ВЦЛ1863-1	5ВЦЛ1864.15	5ВЦЛ1864.9	5ВЦЛ1859.13	5ВЦ 1859-1	5ВЦЛ1859.9	5ВЦЛ1842-1	5ВЦЛ1441.13			

5РС 17 - 30. 5ВЦЛ. 29 - 36 СБ. Лист 5

Инв № подл	Подпись и дата	Взам инв №

Формат	Зона	позиц.	Обозначение	Наименование	Кол. на испол. 1	2	3	4	5	6	7	8			Примеч.
Б/ч				Отдельные стержни											
				сталь класса AIII по ГОСТ 5781-82											
		67		∅ 8 L=1200 0,47 кг					2						
		68		∅ 6 L=4140 0,92 кг		2									
		69		∅ 6 L=4090 0,89 кг							4				
		70		∅ 6 L=3210 0,71 кг	6										
		71		∅ 6 L=2840 0,63 кг					6						
		72		∅ 6 L=2020 0,45 кг					4						
		73		∅ 6 L=1910 0,42 кг				2							
		74		∅ 6 L=1870 0,41 кг					2						
		75		∅ 6 L=1720 0,38 кг							2				
		76		∅ 6 L=1340 0,30 кг		2									
		77		∅ 6 L=1240 0,27 кг							2				
		78		∅ 6 L=1000 0,22 кг		4						8			
		79		∅ 6 L=940 0,21 кг	4										
		80		∅ 6 L=650 0,14 кг		4		4							
		81		∅ 6 L=300 0,96 кг				2							
				МАРКА	5ВЦЛ1863-1	5ВЦЛ1864.15	5ВЦЛ1864.9	5ВЦЛ1859.13	5ВЦ 1859-1	5ВЦЛ1859.9	5ВЦЛ1842-1	5ВЦЛ1441.13			

Инв № подл	Подпись и дата	Взам инв №

формат	зона	позиц.	Обозначение	Наименование	Кол. на испол. 1	2	3	4	5	6	7	8			Примеч.
				Материалы											
				Тяжелый бетон В22,5(γ=2400кг/м^3) м^3	1,85	1,51	0,96	1,14	2,05	0,85	1,45	0,45			

МАРКА	5ВЦЛ1863-1	5ВЦЛ1864.15	5ВЦЛ1864.9	5ВЦЛ1859.13	5ВЦ 1859-1	5ВЦЛ1859.9	5ВЦЛ1842-1	5ВЦЛ1441.13

Инв № подл	Подпись и дата	Взам инв №

формат	зона	позиц.	Обозначение	Наименование	Кол. на испол.	Примеч.

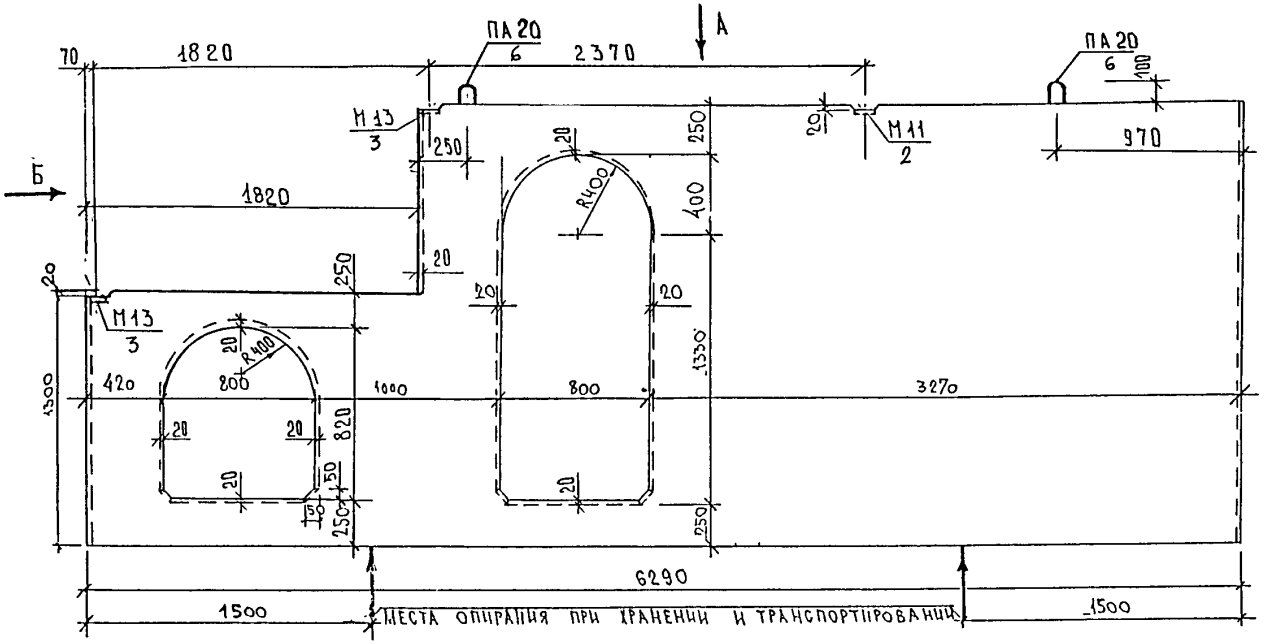

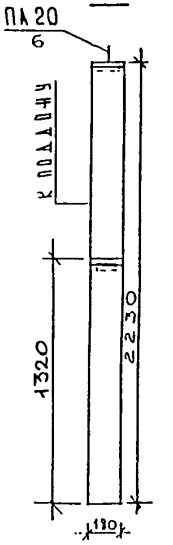

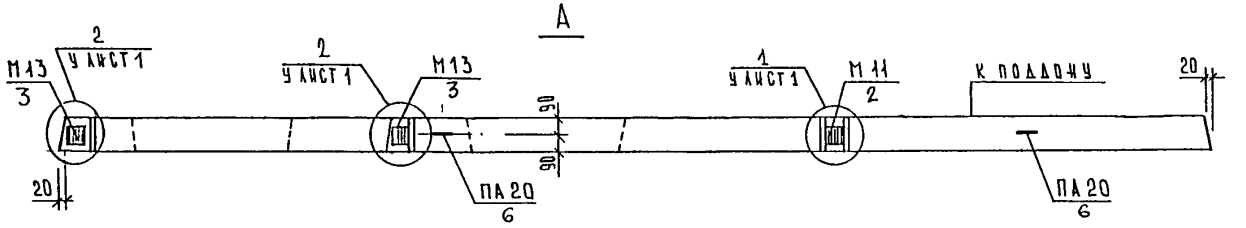

НАЧ.ОТД.	Ванаг		
ГЛ.СПЕЦ.	Баско		
РУК. ГР.	НИКОЛАЕВА		
РАЗРАБ.	Бойко		
ПРОВЕР.			
Н.КОНТР.	Гуревич		

5РС17-30 5ВЦА 29 СБ

Панель 5ВЦА 1863-1
Сборочный чертеж.

СТАДИЯ	ЛИСТ	ЛИСТОВ
Р	1	2

МНИИТЭП
ОСК

Инв. N подл. | Подпись и дата | Взам. инв. N | ГИП М 5 Хмельницкий

Схема армирования 5 ВЦЛ 1863-1

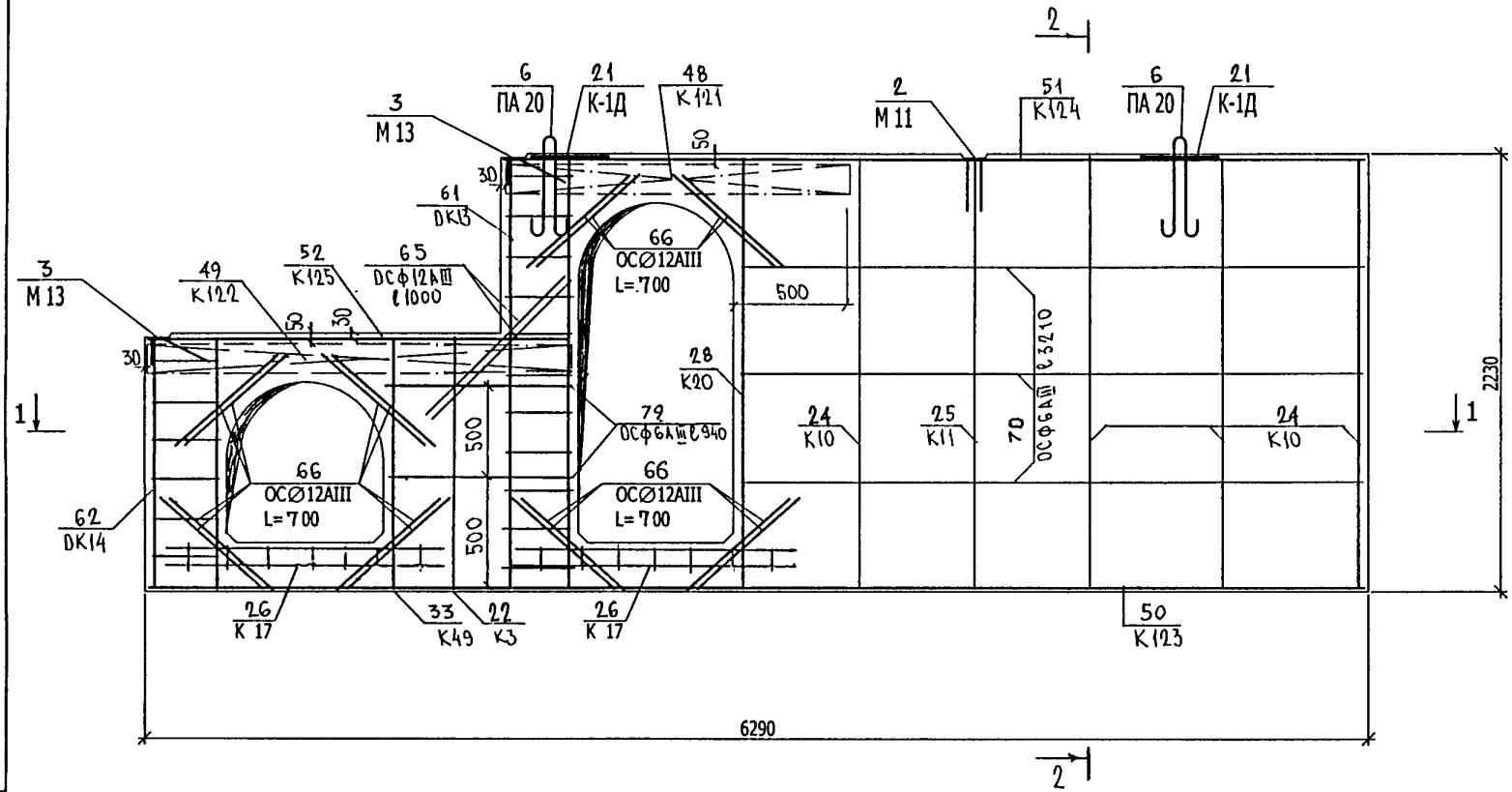

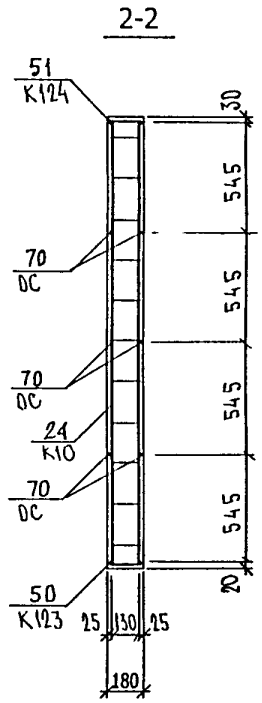

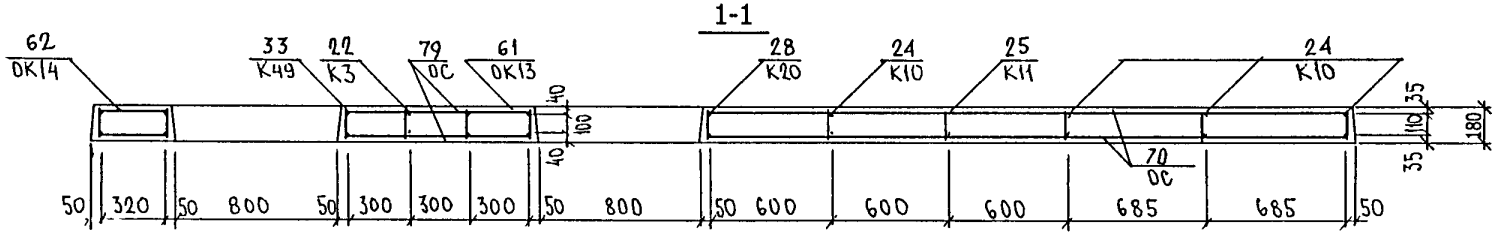

Взам инв №	
Подпись и дата	
Инв № подл	

5 РС 17 - 30.5ВЦЛ. 29 СБ

Лист 2

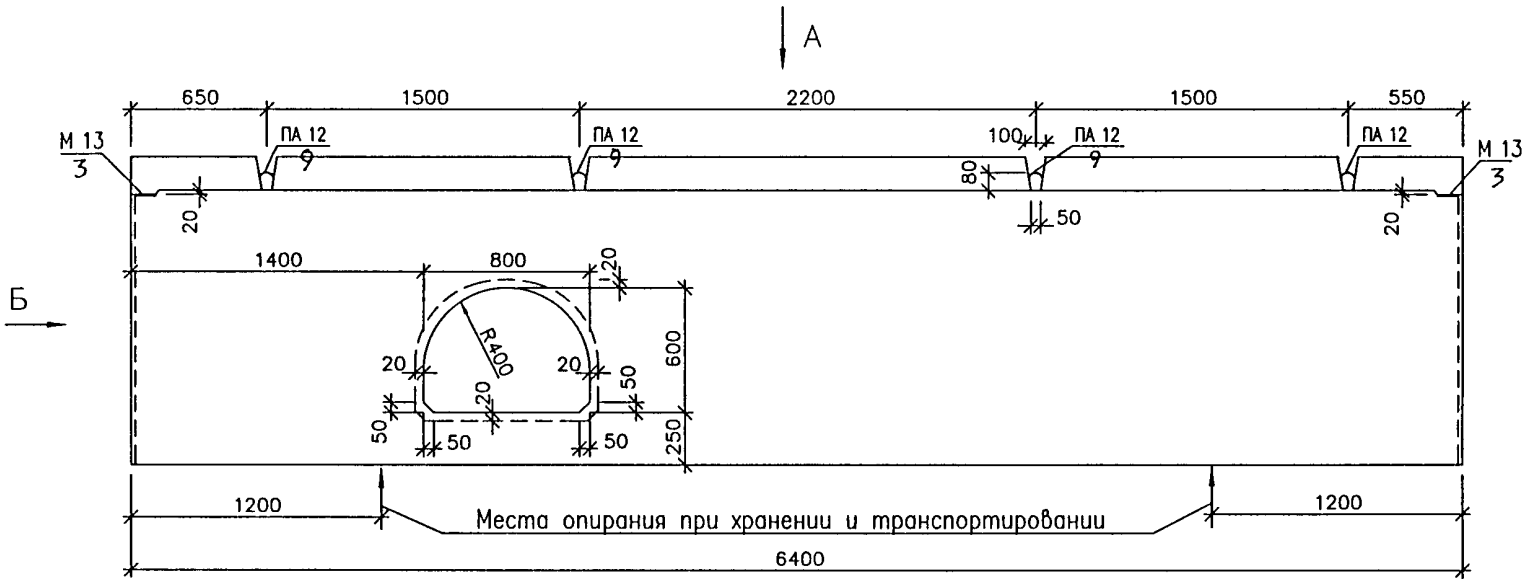

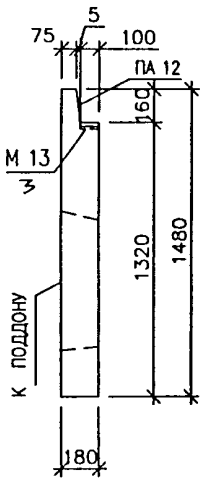

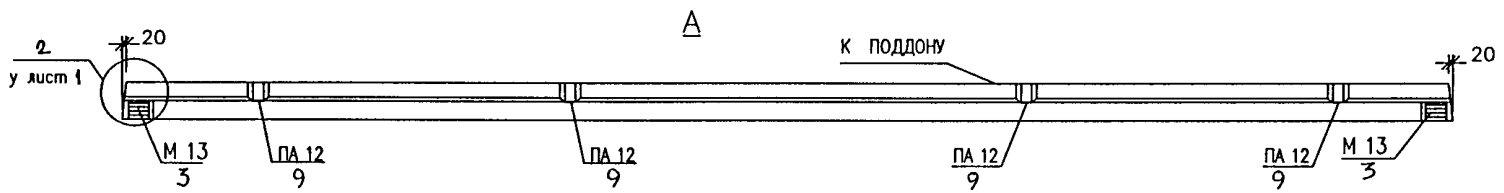

				5РС 17-30	5ВЦЛ 30 СБ.
НАЧ.ОТД.	Ванаг				
ГЛ.СПЕЦ.	Баско				
РУК. ГР.	Николаева			Панель 5ВЦЛ 1864.15	СТАДИЯ: Р; ЛИСТ: 1; ЛИСТОВ: 2
РАЗРАБ.	Бойко				МНИИТЭП ОСК
ПРОВЕР.					
Н.КОНТР.	Гуревич				

Инв.N подл. | Подпись и дата | Взам. инв.N | ГИП М 5 | Хмельницкий

Схема армирования 5ВЦЛ 1864.15

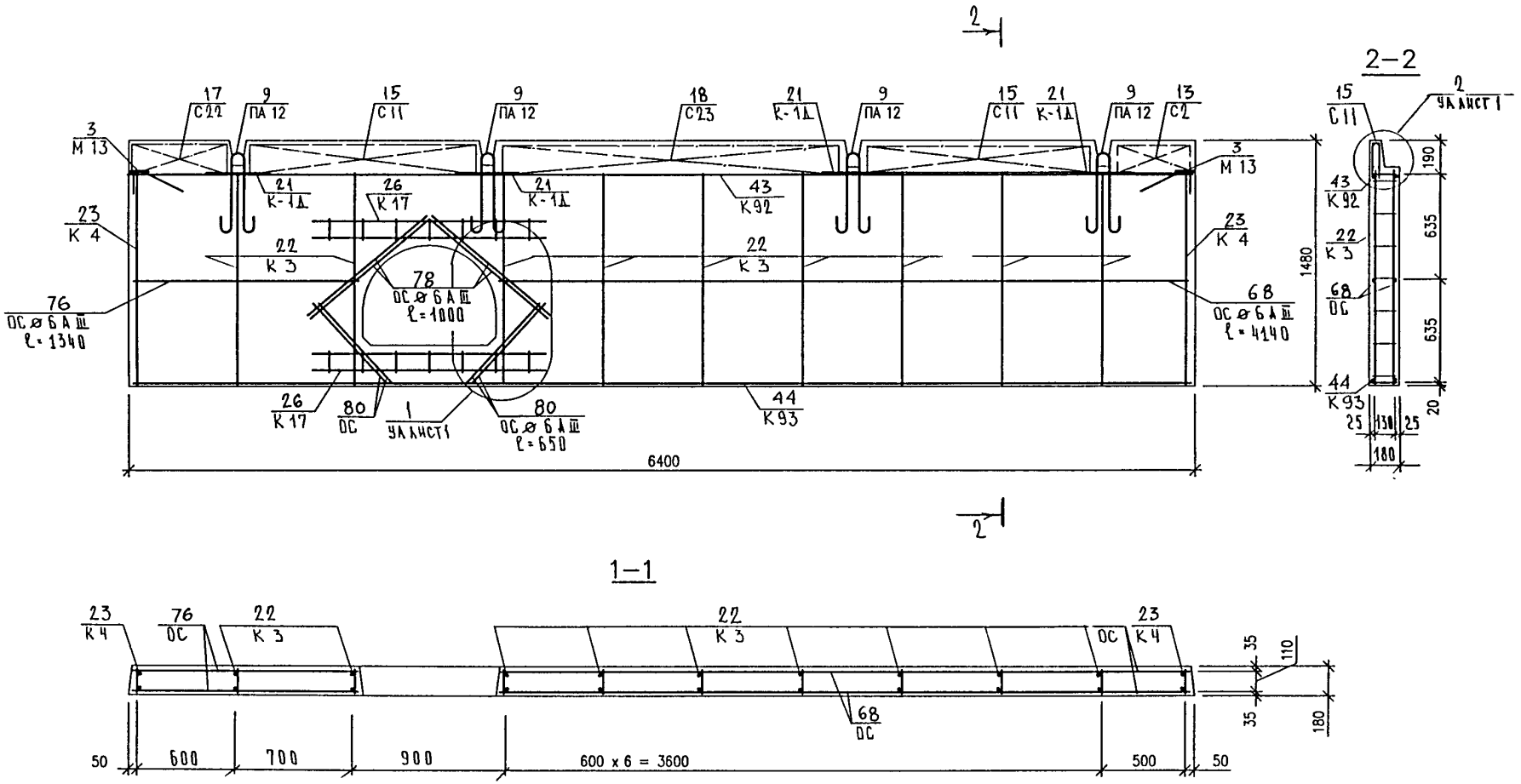

Инв. N подл.	подпись и дата	Взам. инв. N

5РС 17–30. 5ВЦЛ 30 СБ. ЛИСТ 2

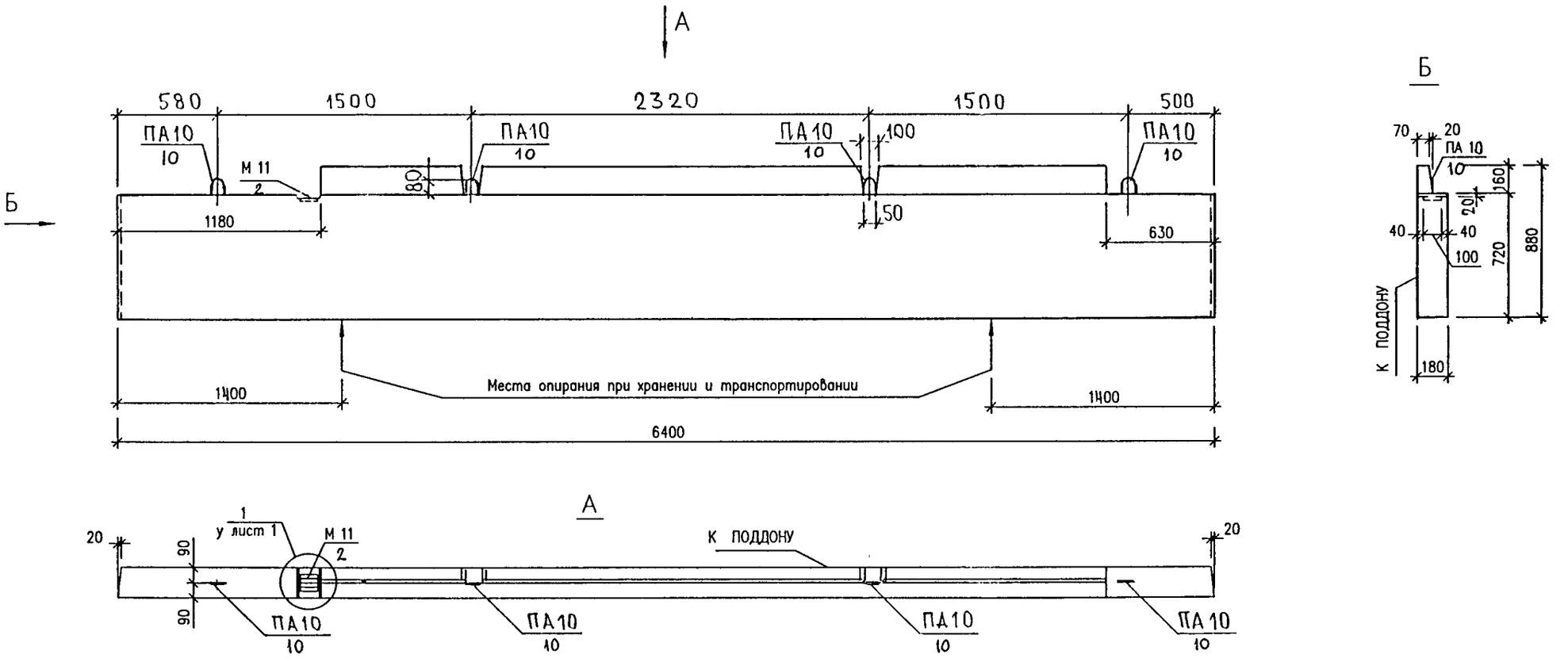

НАЧ.ОТД.	Ванаг		
ГЛ.СПЕЦ.	Баско		
РУК. ГР.	Николаева		
РАЗРАБ.	Бойко		
ПРОВЕР.			
Н.КОНТР.	Гуревич		

5 РС 17-30 5 ВЦЛ 31 СБ.

Панель 5ВЦЛ 1864.9
Сборочный чертеж.

СТАДИЯ	ЛИСТ	ЛИСТОВ
Р	1	2

МНИИТЭП ОСК

Согласовано
ГИП М 5 Хмельницкий
Взам. инв.N
подпись и дата
Инв.N подл.

Схема армирования 5ВЦЛ 1864.9

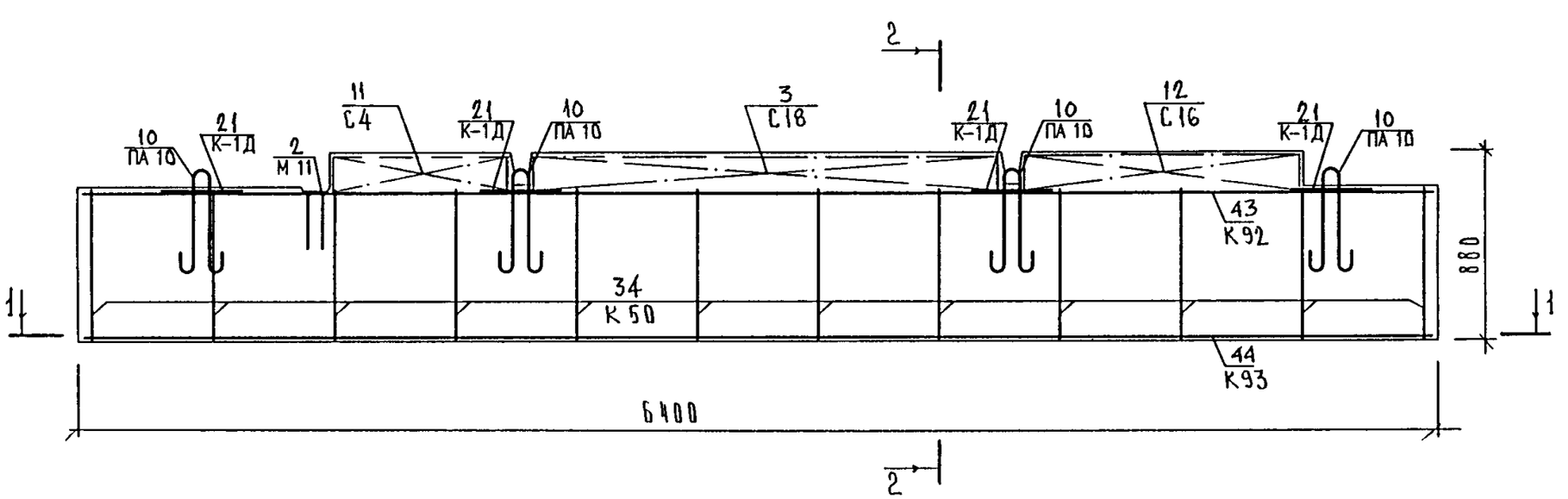

1 - 1

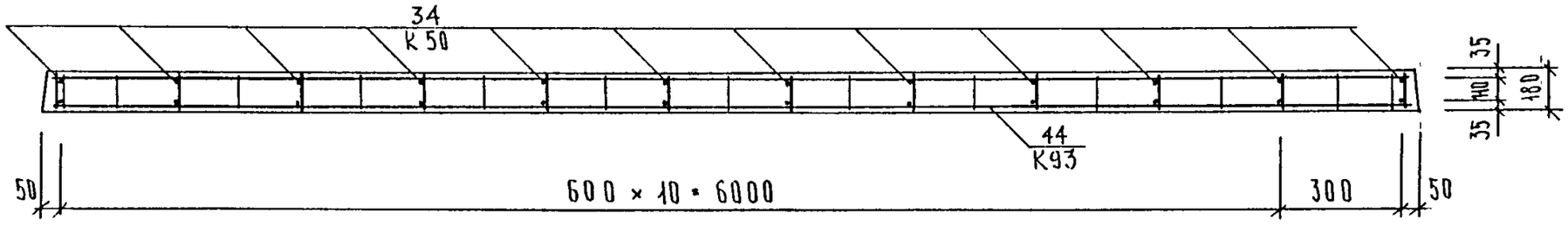

Взам. инв. N | подпись и дата | Инв. N подл.

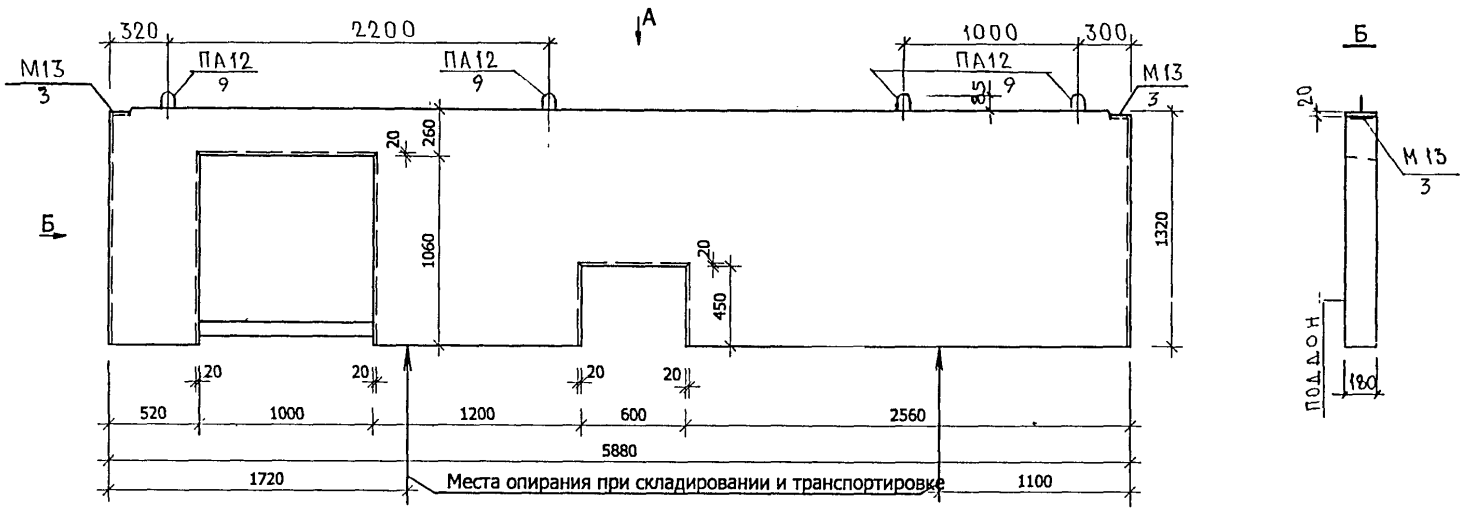

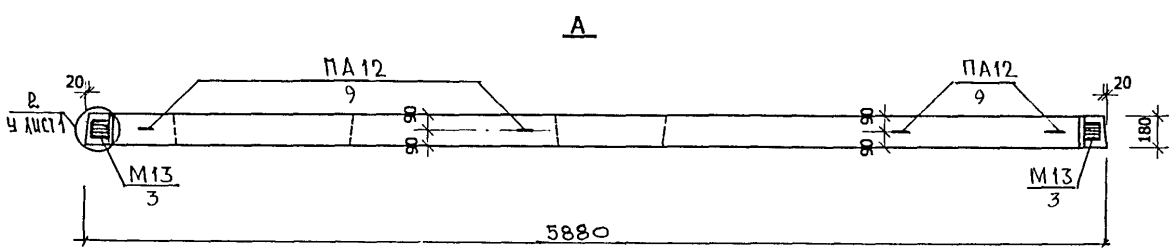

Нач. отд.	Ванаг		
Гл. спец.	Баско		
Рук. гр.	Николаева		
Разработ.	Пахомова		
Проверил			
Норм.контр.	Гуревич		

5РС 17-30. 5ВЦЛ. 32 СБ.

Панель 5ВЦЛ 1859.13

Сборочный чертеж

Стадия	Лист	Листов
Р	1	2

МНИИТЭП
ОСК

Инв. № подл. | Подпись и дата | Взам. инв. № | ГИП М.5 Хмельницкий

Схема армирования 5ВЦЛ 1859.13

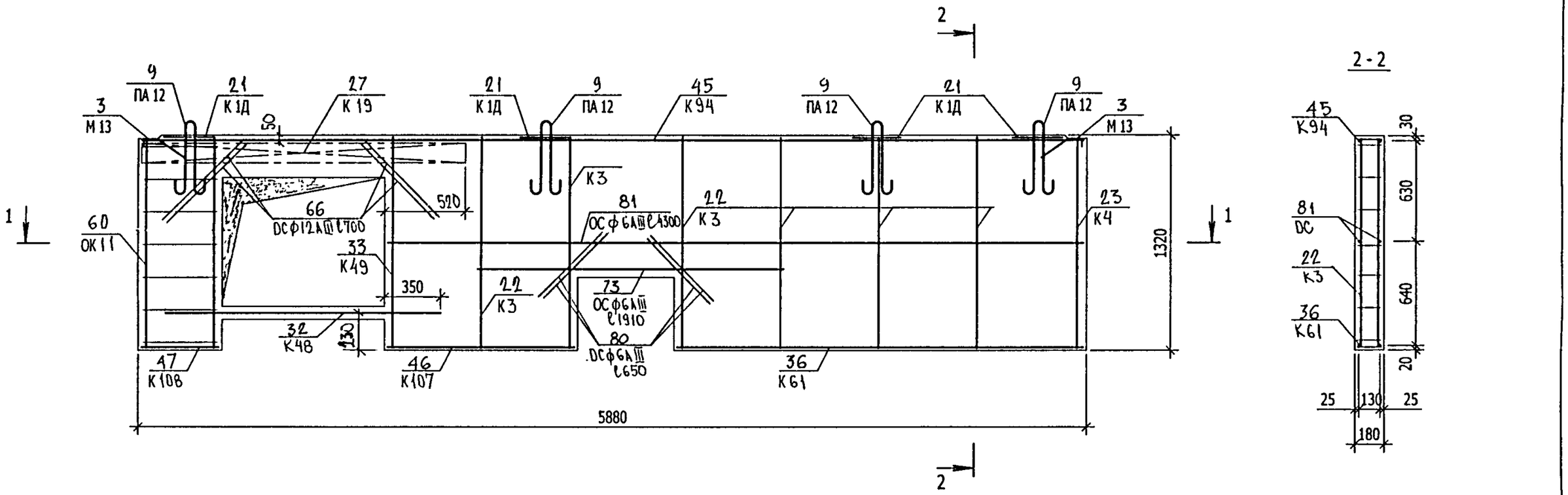

1-1

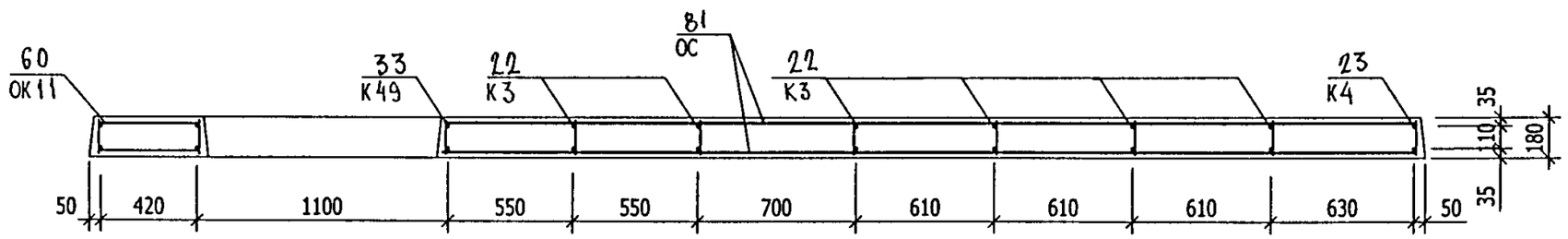

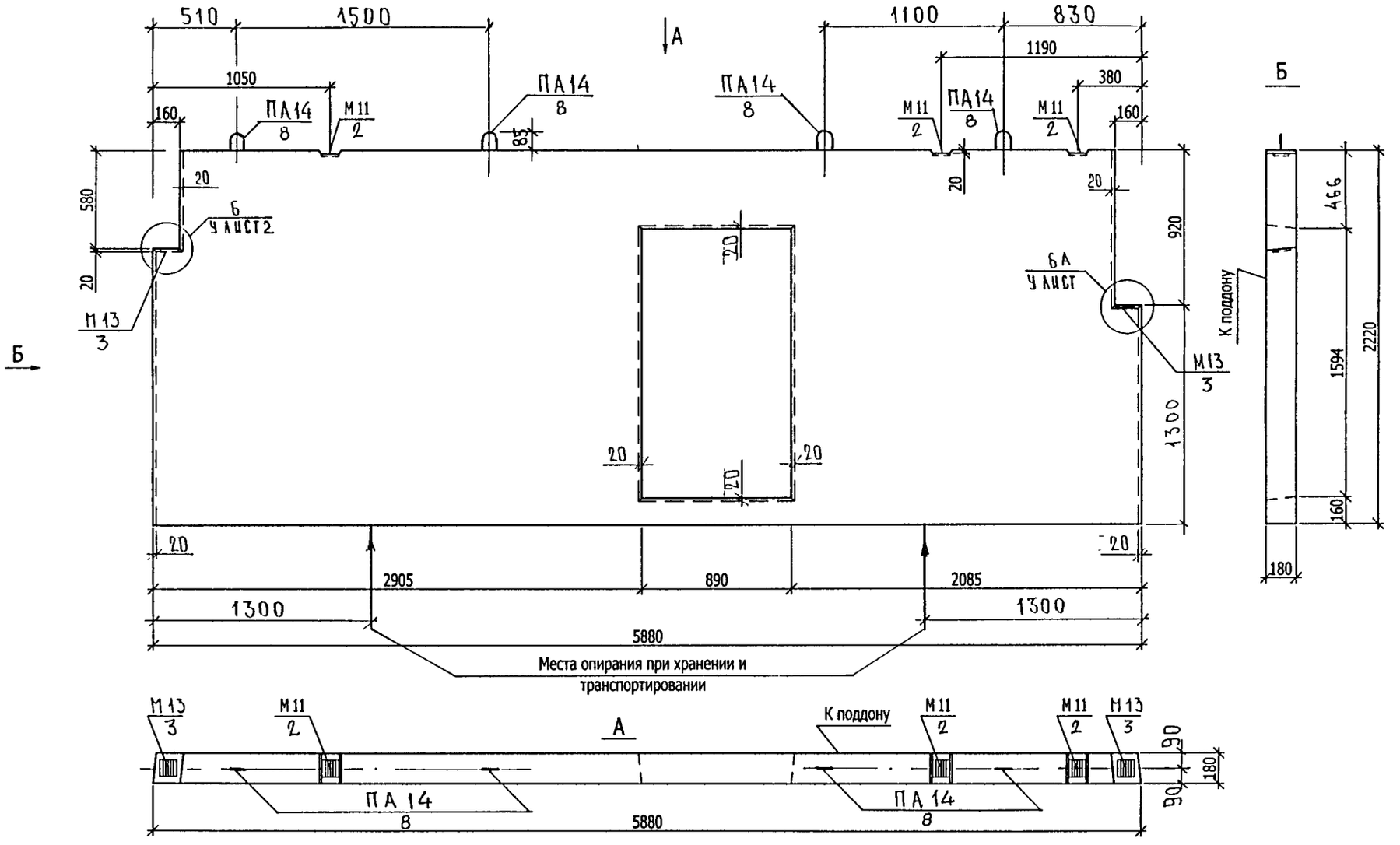

НАЧ. ОТД	ВАНАГ		
ГЛ. СПЕЦ.	БАСКО		
РУК. ГР.	НИКОЛАЕВА		
РАЗРАБ.	КОНДРАШИН		
ПРОВЕРИЛ	БОЙКО		
Н. КОНТР	ГУРЕВИЧ		

5 РС 17-30 5 ВЦ 33 СБ

Панель: 5 ВЦ 1859-1
Сборочный чертеж.

СТАДИЯ	ЛИСТ	ЛИСТОВ
Р	1	2

МНИИТЭП
ОСК

ГИП М5 ХМЕЛЬНИЦКИЙ

Взам инв №

Подпись и дата

Инв № подл

Схема армирования 5ВЦ 1859-1

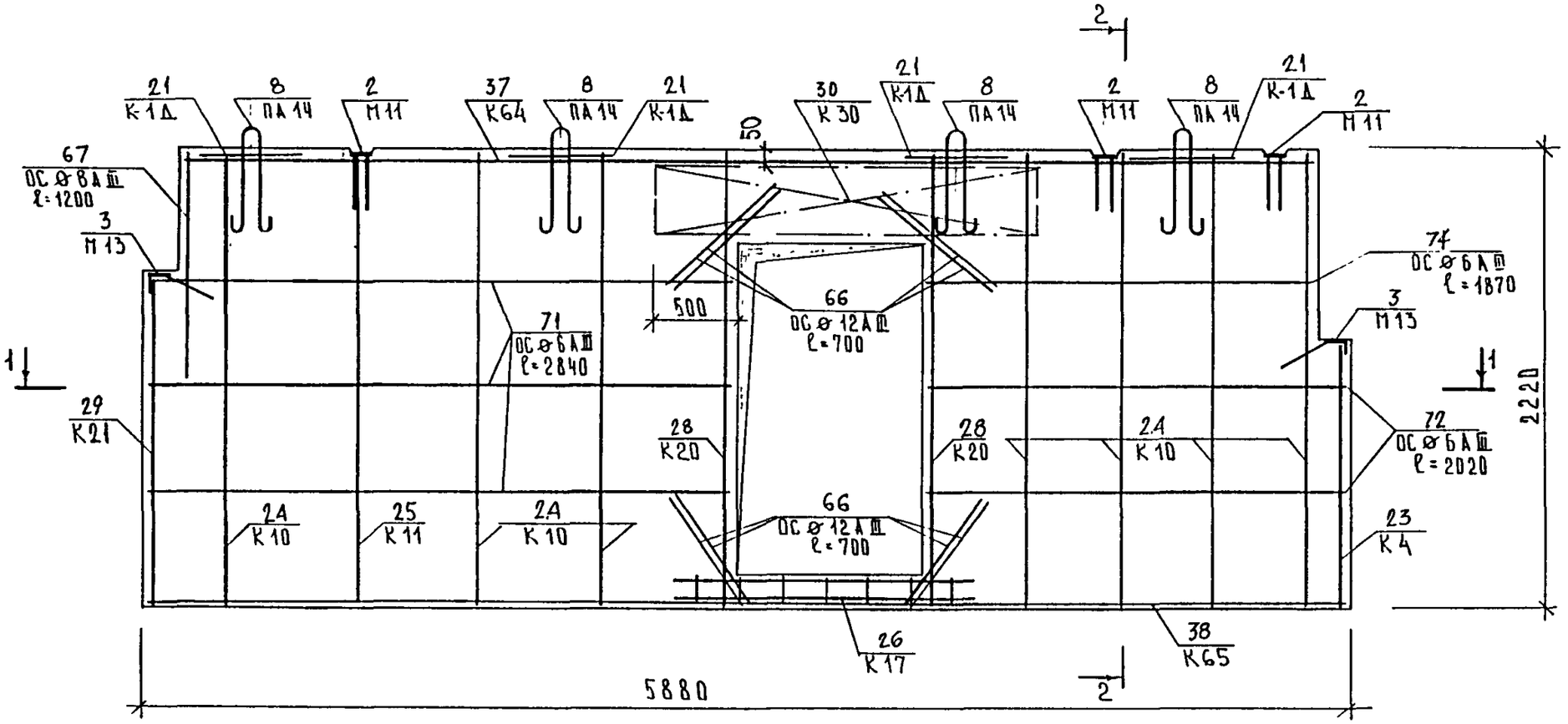

2-2

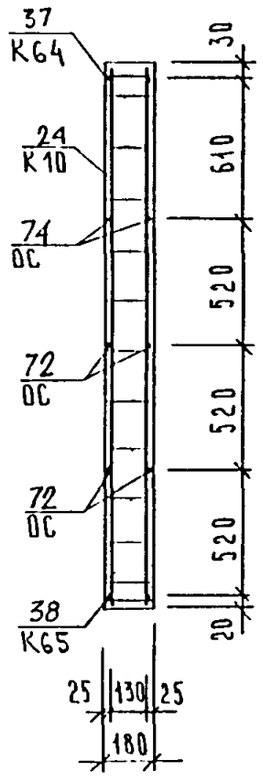

1-1

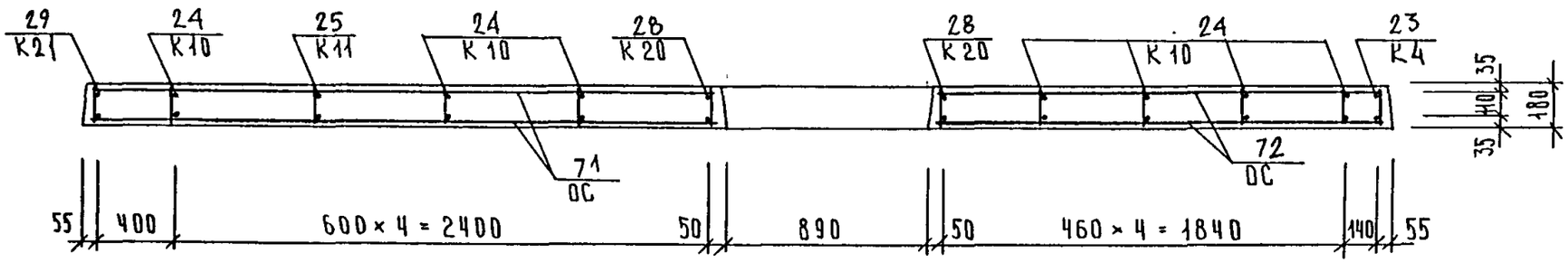

Инв. № подл. | Подпись и дата | Взам. инв. №

5 РС 17-30	5ВЦ, 33С6	Лист 2

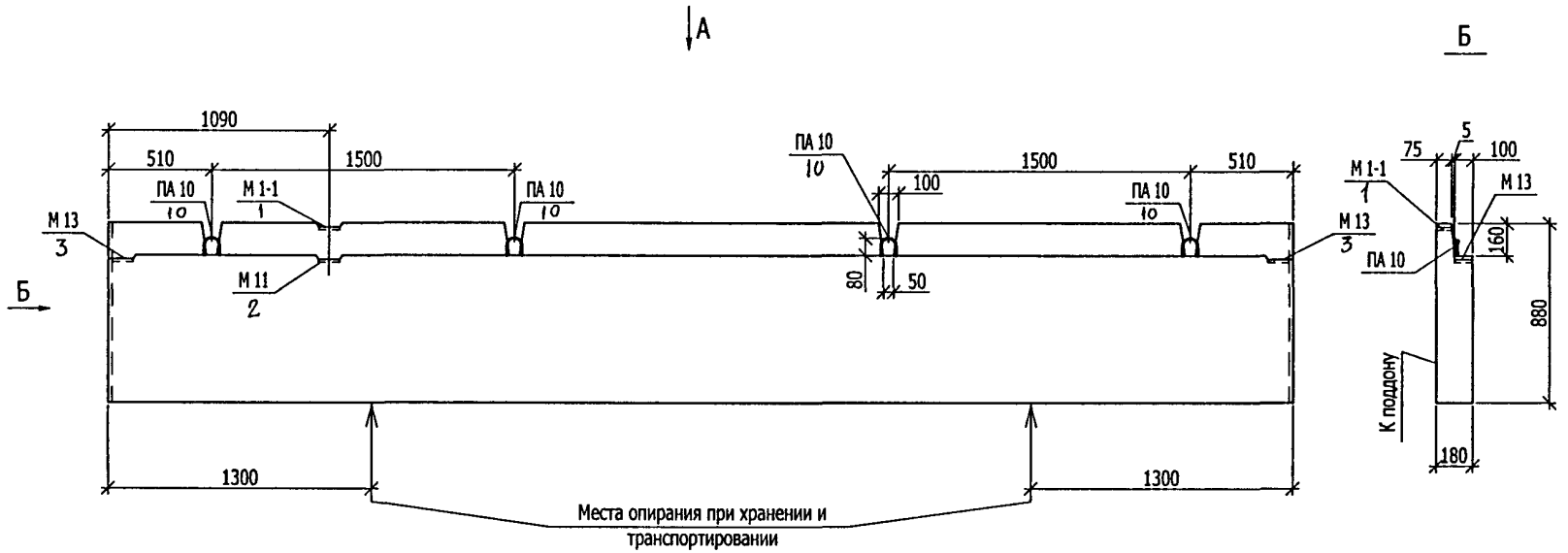

НАЧ. ОТД.	ВАНАГ		
ГЛ. СПЕЦ.	БАСКО		
РУК. ГР.	НИКОЛАЕВА		
РАЗРАБ.	КОНДРАШИН		
ПРОВЕРИЛ	БОЙКО		
Н. КОНТР	ГУРЕВИЧ		

5РС 17-30. 5 ВЦЛ. 34 СБ.

Панель: 5 ВЦЛ 1859.9
Сборочный чертеж.

СТАДИЯ	ЛИСТ	ЛИСТОВ
Р	1	

МНИИТЭП
ОСК

ГИП М5 ХМЕЛЬНИЦКИЙ

Взам инв №

Подпись и дата

Инв № подл

Схема армирования 5ВЦЛ1858.9

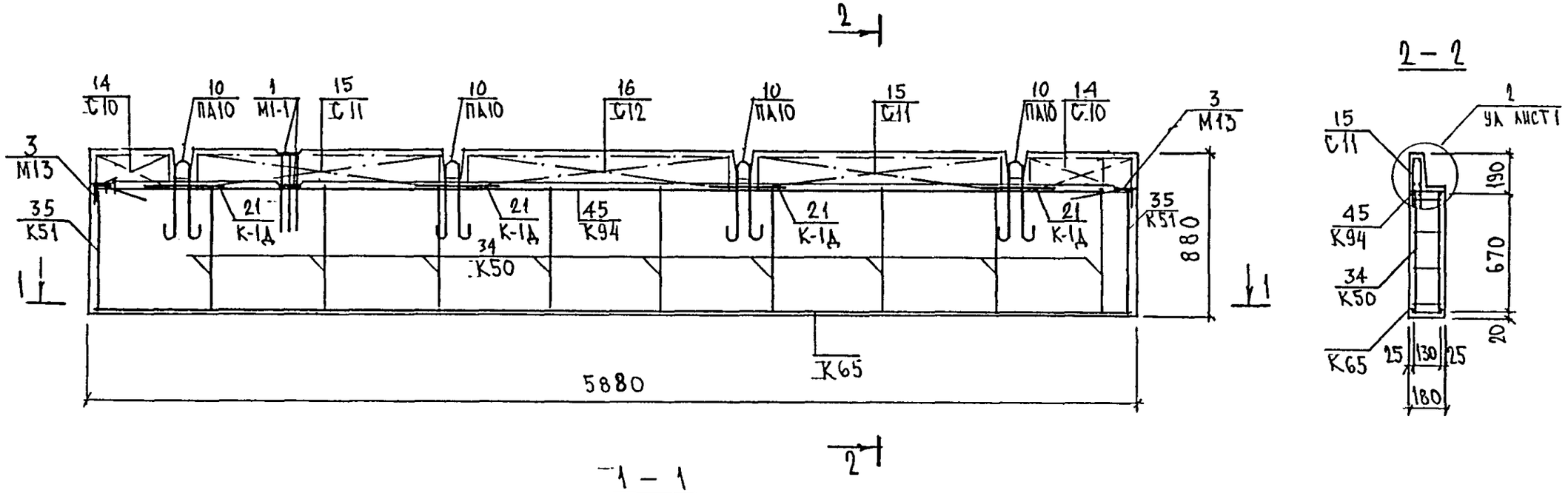

1 – 1

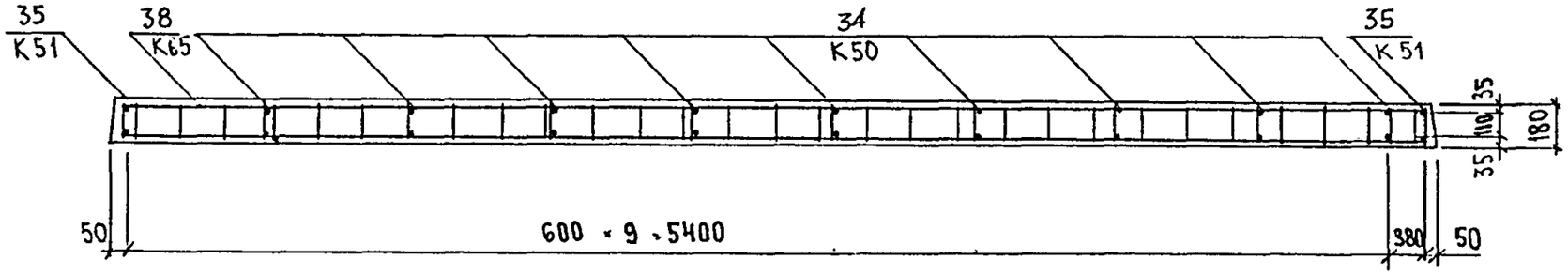

2 – 2

Инв.№ подл. | Подпись и дата | Взам. инв.№

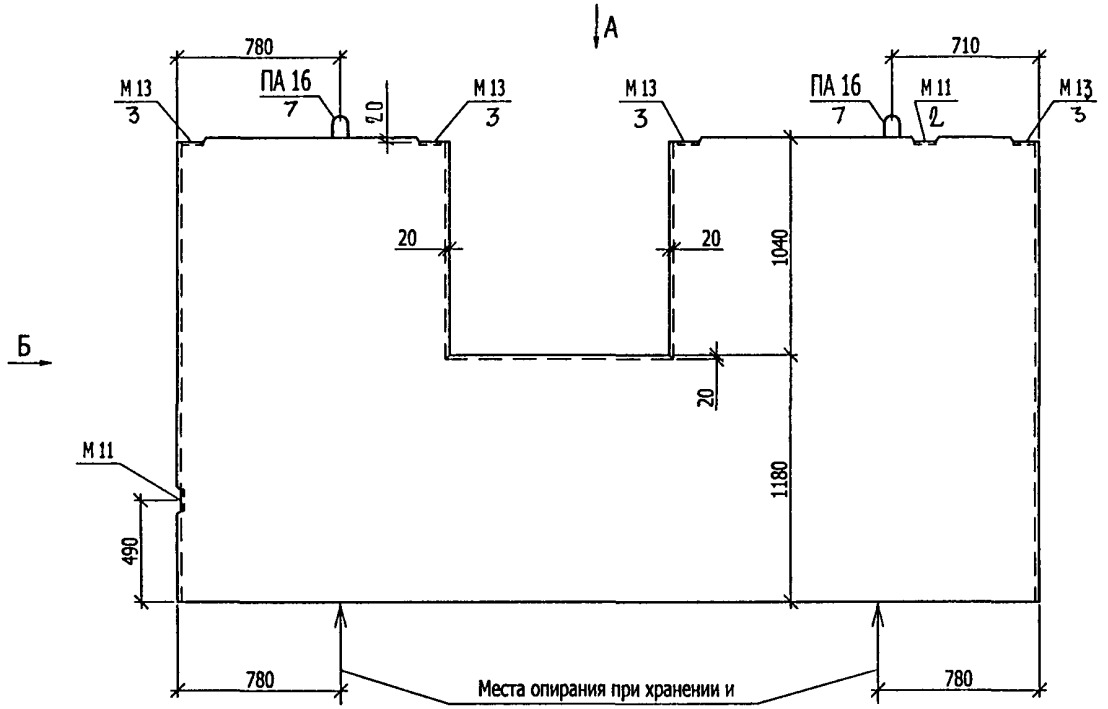

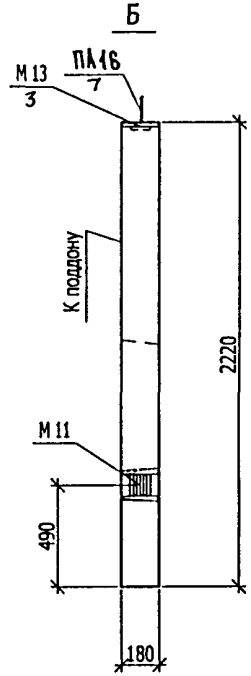

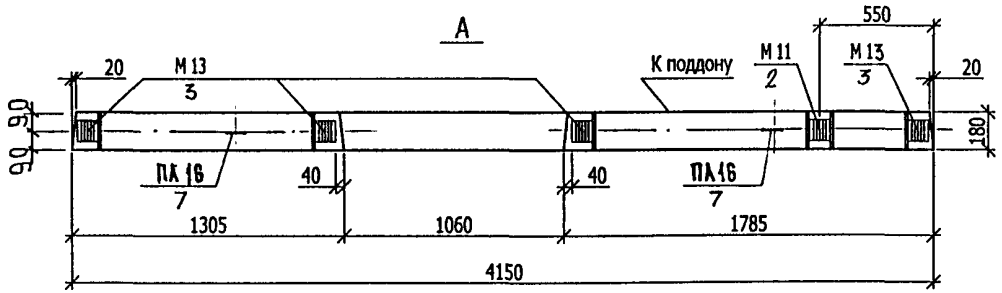

НАЧ. ОТД.	ВАНАГ		
ГЛ. СПЕЦ.	БАСКО		
РУК. ГР.	НИКОЛАЕВА		
РАЗРАБ.	КОНДРАШИН		
ПРОВЕРИЛ	БОЙКО		
Н КОНТР	ГУРЕВИЧ		

5РС17-30. 5ВЦЛ.35СБ

Панель: 5 ВЦЛ 1842-1
Сборочный чертеж.

СТАДИЯ	ЛИСТ	ЛИСТОВ
Р	1	2

МНИИТЭП
ОСК

Взам инв №
Подпись и дата
Инв № подл
ГИП М5 ХМЕЛЬНИЦКИЙ

Схема армирования 5 ВЦЛ 1842-1

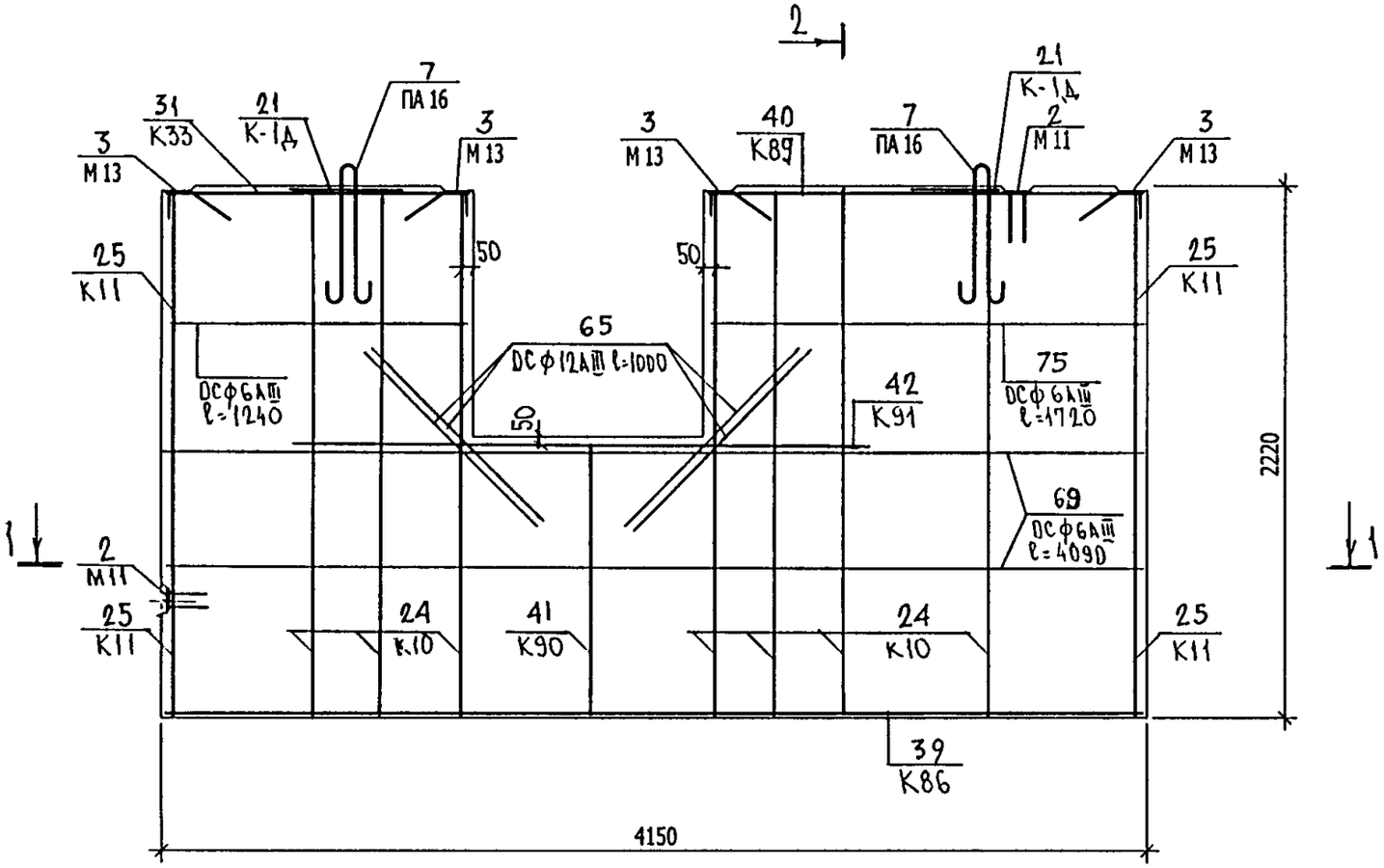

2 - 2

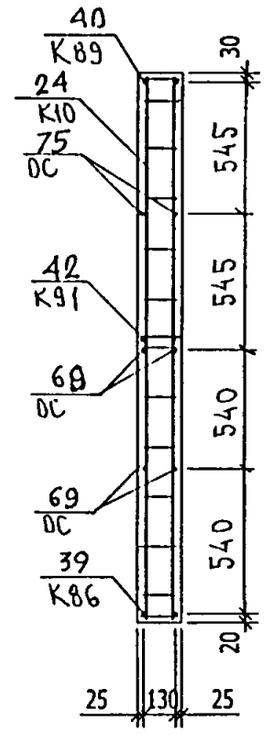

1 - 1

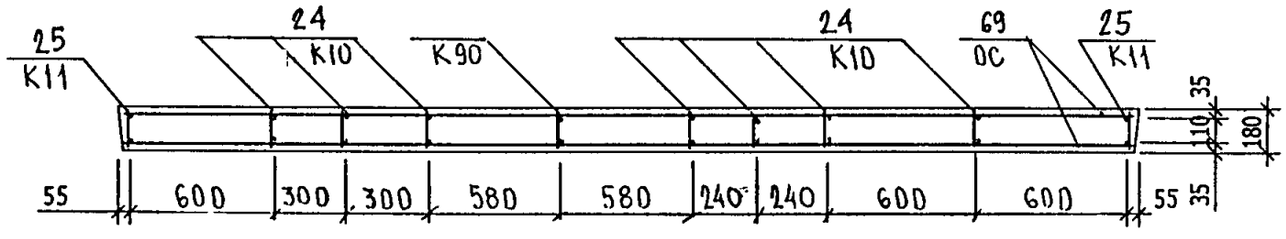

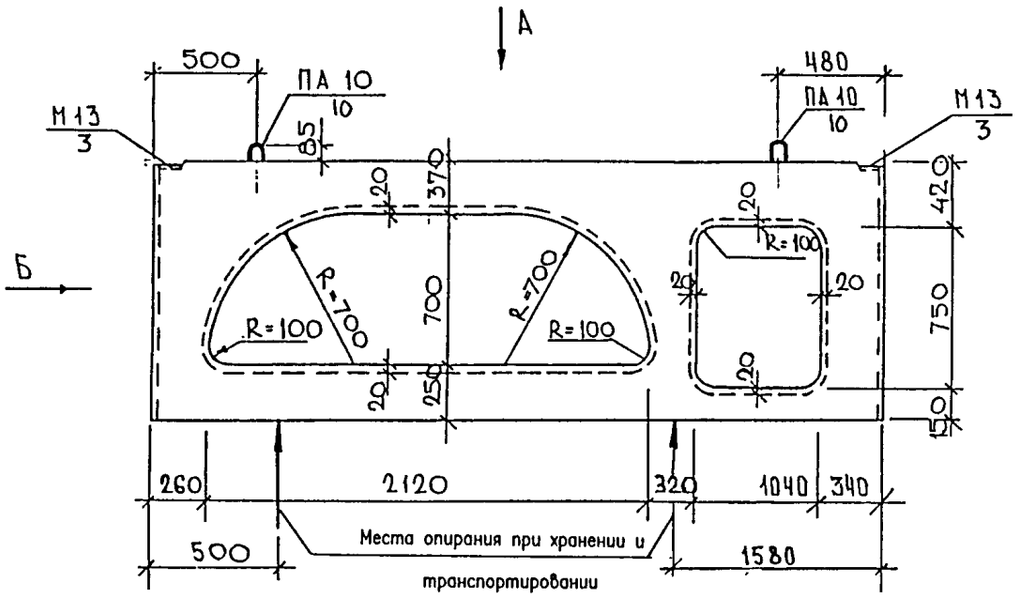

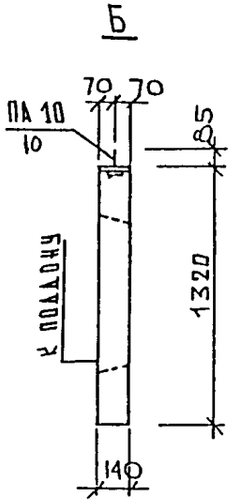

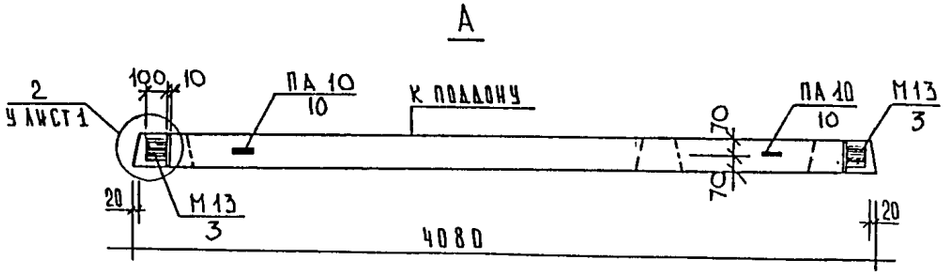

НАЧ.ОТД.	Ванаг		5РС 17-30. 5АВШ.36 СБ.	
ГЛ.СПЕЦ	Баско			
РУК. ГР	НИКОЛАЕВА		Панель 5АВШ.1441.13 Сборочный чертеж.	СТАДИЯ: Р; ЛИСТ: 1; ЛИСТОВ: 2
РАЗРАБ.	Бойко			МНИИТЭП ОСК
ПРОВЕР.				
Н.КОНТР.	Гуревич			

Инв.N подл. | подпись и дата | Взам. инв.N | ГИП М5 ХЛЕБНИЦКИЙ | СОГЛАСОВАНО

Схема армирования 5 ЛВЦ 1441.13

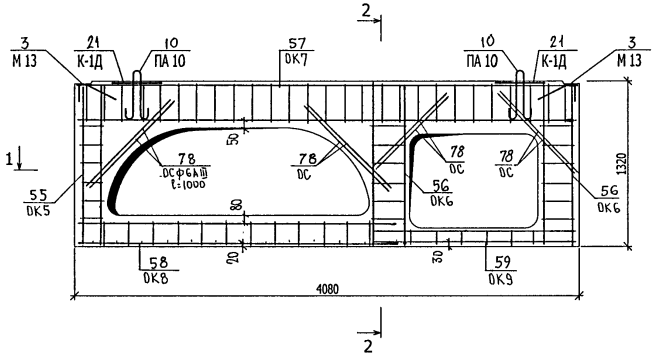

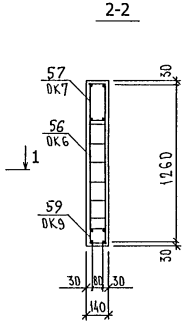

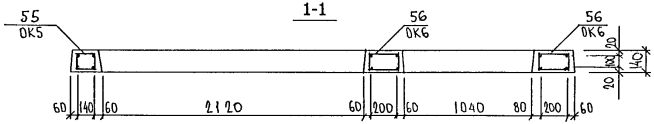

Инв № подл | Подпись и дата | Взам инв №

Инв № подл	Подпись и дата	Взам инв №

Формат	Зона	Позиц.	Обозначение	Наименование	Кол. на испол. 1	2	3	4	5	6	7				Примеч.
				Документация											
А3			5РС 17 - 30 5ВЦЛ. 37 СБ.	Сборочный чертеж	X										
			5РС 17 - 30 5ВЦ¯. 38 СБ.	Сборочный чертеж		X									
			5РС 17 - 30 5ВЦЛ. 39 СБ.	Сборочный чертеж			X								
			5РС 17 - 30 5ВЦЛ. 40 СБ.	Сборочный чертеж				X							
			5РС 17 - 30 5ВЦЛ. 41 СБ.	Сборочный чертеж					X						
			5РС 17 - 30 5ВЦ¯. 42 СБ.	Сборочный чертеж						X					
			5РС 17 - 30 5ВЦЛ. 43 СБ.	Сборочный чертеж							X				
			5РС 17 - 30 ПЗ.	Пояснительная записка	X	X	X	X	X	X	X				
			5РС 17 - 30 РС.	Ведомость расхода стали	X	X	X	X	X	X	X				
			5РС 17 - 30 У.	Узлы габаритные	X	X	X	X	X	X	X				
			5РС 17 - 30 УА.	Узлы арматурные	X	X	X	X	X	X	X				
				Сборочные единицы											
		1	5РС 17 - 30	Закладная деталь М 1-1							2				
		2		М 10-1	1										

НАЧ. ОТД.	ВАНАГ	
ГЛ. СПЕЦ.	БАСКО	
РУК. ГР.	НИКОЛАЕВА	
РАЗРАБ.	ГРИГОРЬЕВА	
ПРОВЕРИЛ	ХВЕДЕЛИДЗЕ	
Н. КОНТР.	ГУРЕВИЧ	

5РС 17 - 30. 5ВЦЛ. 37 - 43 СБ.

Плиты: 5ВЦЛ 1834-1, 5ВЦ¯ 1834.13, 5ВЦЛ 1825, 5ВЦЛ 1836.13, 5ВЦЛ 1836.13-1, 5ВЦ¯ 1835.13, 5ВЦЛ 1825.9

СТАДИЯ	ЛИСТ	ЛИСТОВ
Р	1	5

МНИИТЭП ОСК

Инв № подл	Подпись и дата	Взам инв №

Формат	Зона	Позиц.	Обозначение	Наименование	Кол. на испол. 1	2	3	4	5	6	7				Примеч.
А3		3	5РС 17 - 30	Закладная деталь М 11		1	1			1					
		4		М 13	1	2	2	2	3	2					
		5		М 4-1					1						
		7	5РС 17 - 30	Петля ПА 16	2										
		8		ПА 12		2	2	2	2	2					
		9		ПА 10							2				
		12	5РС 17 - 30	Сетка С 10							2				
		13		С 16							1				
		14		С 25	1										
		17	5РС 17 - 30	Объемный каркас ОК 2			1								
		18		ОК 10				1		1					

МАРКА	5ВЦЛ1834-1	5ВЦ 1834.13	5ВЦЛ1825	5ВЦЛ1836.13	5ВЦЛ1836.13-1	5ВЦ 1835.13	5ВЦЛ1825.9

Инв № подл	Подпись и дата	Взам инв №

формат	зона	позиц.	Обозначение	Наименование	Кол. на испол. 1	2	3	4	5	6	7				Примеч.
А3															
		21	5РС 17 - 30	Каркас К 1Д	2	2	2	2	2	2	2				
		22		К 3		4		2	3	3					
		23		К 4		2		1	2	1					
		24		К 5					1						
		25		К 10	5		1								
		26		К 11	1		1								
		27		К 17											
		28		К 16											
		29		К 17			1								
		30		К 19			2	2							
		31		К 20			1								
		32		К 45							1				
		33		К 48				1		1					
		34		К 49				1		1					
		35		К 50							5				

МАРКА	5ВЦЛ1834-1	5ВЦ 1834.13	5ВЦЛ1825	5ВЦЛ 1836.13	5ВЦЛ 1836.13-1	5ВЦ 1835.13	5ВЦЛ1825.9

5РС 17 - 30. 5ВЦЛ. 37 - 43 СБ.

Лист 3

Инв № подл	Подпись и дата	Взам инв №

формат	зона	позиц.	Обозначение	Наименование	Кол. на испол. 1	2	3	4	5	6	7				Примеч.
А3		36	5РС 17 - 30	Каркас К 61			1								
		37		К 62	1										
		38		К 66		1									
		39		К 67	1	1									
		40		К 76			1								
		41		К 80	1										
		42		К 82							1				
		43		К 97					1						
		44		К 98					4						
		45		К 99					1						
		46		К 104				1							
		47		К 105				1							
		48		К 106				1		1					
		49		К 112						1					
		50		К 126						1					
		51		К 127						1					
		52		К 128						2					

МАРКА	5ВЦЛ1834-1	5ВЦ 1834.13	5ВЦЛ1825	5ВЦЛ 1836.13	5ВЦЛ 1836.13-1	5ВЦ 1835.13	5ВЦЛ1825.9

5РС 17 - 30. 5ВЦЛ. 37 - 43 СБ.

Лист 4

Инв № подл	Подпись и дата	Взам инв №

Формат	Зона	Позиц.	Обозначение	Наименование	Кол. на испол. 1	2	3	4	5	6	7				Примеч.
				Детали											
Б/Ч				Отдельные стержни											
				сталь класса AIII по ГОСТ 5781-82											
		55		∅12 L=1200 1,07 кг			4								
		56		∅12 L=1000 0,89 кг			4								
		57		∅12 L=700 0,62 кг				4	2	4					
		58		∅10 L=1380 0,85 кг						2					
		59		∅6 L=3550 0,79 кг					2						
		60		∅6 L=3300 0,75 кг		2									
		61		∅6 L=3350 0,74 кг	6										
		62		∅6 L=1970 0,44 кг						2					
		63		∅6 L=1880 0,42 кг				2	2						
		64		∅6 L=770 0,17 кг			6								
		65		∅6 L=740 0,16 кг	2										
		66		∅6 L=650 0,14 кг	6										

МАРКА	5ВЦЛ1834-1	5ВЦ 1834.13	5ВЦЛ1825	5ВЦЛ 1836.13	5ВЦЛ 1836.13-1	5ВЦ 1835.13	5ВЦЛ1825.9

5РС 17 - 30. 5ВЦЛ. 37 - 43 СБ. Лист 5

Инв № подл	Подпись и дата	Взам инв №

Формат	Зона	Позиц.	Обозначение	Наименование	Кол. на испол. 1	2	3	4	5	6	7				Примеч.
				Материалы											
				Тяжелый бетон В22,5(γ=2400кг/м^3) м^3	1,35	0,80	0,73	0,66	0,61	0,68	0,35				

МАРКА	5ВЦЛ1834-1	5ВЦ 1834.13	5ВЦЛ1825	5ВЦЛ 1836.13	5ВЦЛ 1836.13-1	5ВЦ 1835.13	5ВЦЛ1825.9

5РС 17 - 30. 5ВЦЛ. 37 - 43 СБ. Лист 6

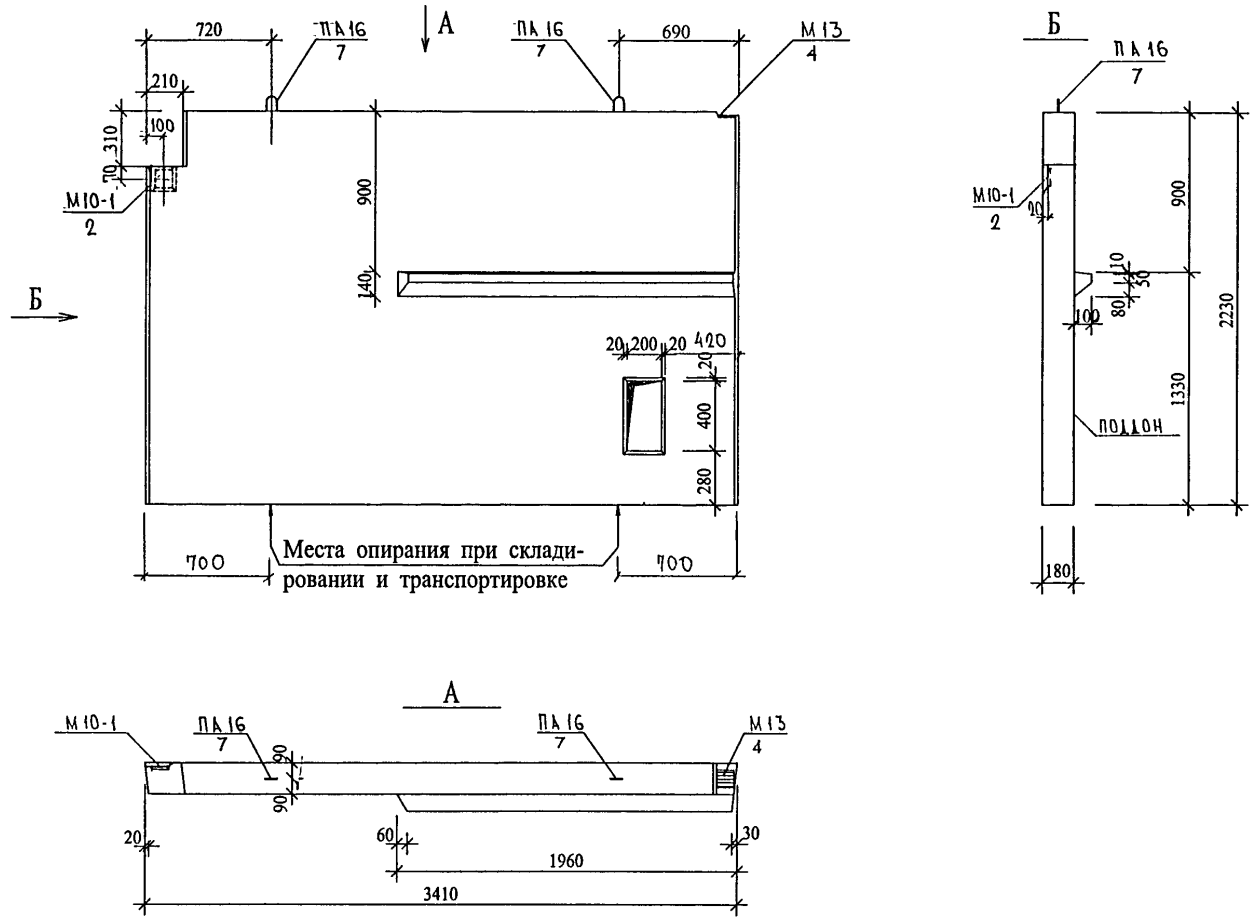

Нач отд	Ванаг			5 РС 17 -30.5ВЦХ.37 СБ
Гл спец.	Баско			
Рук.гр.	Николаева			
Разработ.	Комиссарова			Панель 5ВЦЛ 1834-1
Проверил	Николаева			Сборочный чертеж
Норм.конт.	Гуревич			

Стадия	Лист	Листов
Р	1	2

МНИИТЭП ОСК

Схема армирования 5ВЦЛ 1834-1

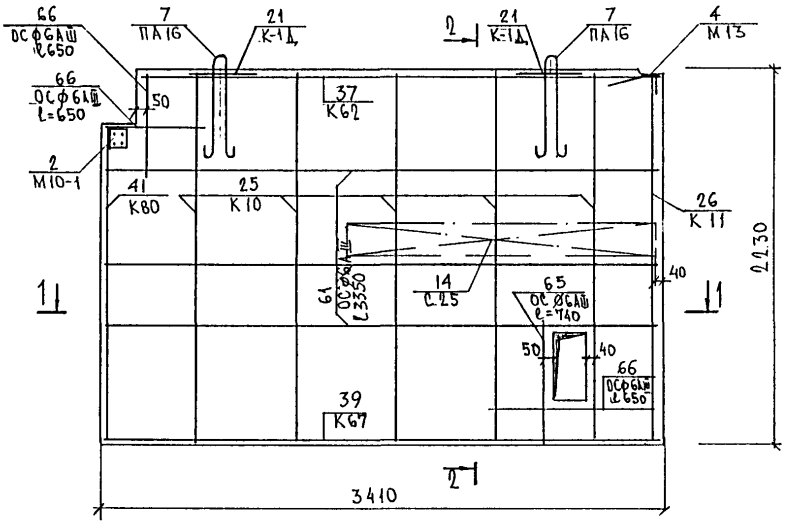

2-2

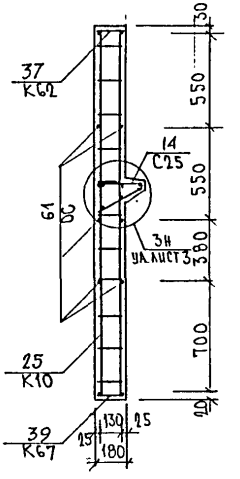

1-1

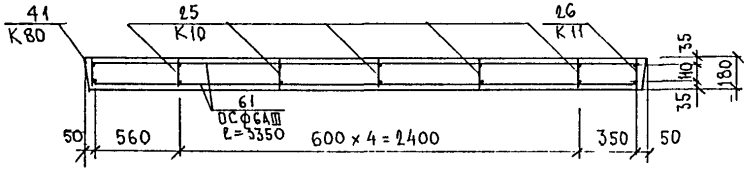

ИНВ. № ПОДЛ.	ПОДПИСЬ И ДАТА	ВЗАМ. ИНВ. №

5РС 17-30.5ВЦЛ.37 СБ

ЛИСТ 2

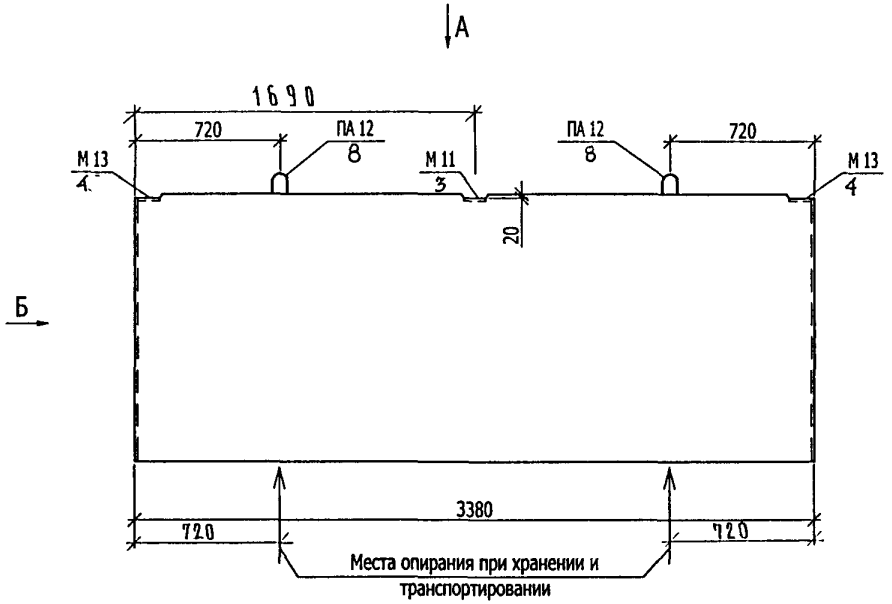

НАЧ. ОТД.	ВАНАГ		
ГЛ. СПЕЦ.	БАСКО		
РУК. ГР.	НИКОЛАЕВА		
РАЗРАБ.	КОНДРАШИН		
ПРОВЕРИЛ	БОЙКО		
Н. КОНТР	ГУРЕВИЧ		

5 РС 17-30 5ВЦ 38 СБ.

Панель: 5 ВЦ 1834.13
Сборочный чертеж.

СТАДИЯ	ЛИСТ	ЛИСТОВ
Р	1	2

МНИИТЭП
ОСК

ГИП М5 ХМЕЛЬНИЦКИЙ

Взам инв №

Подпись и дата

Инв № подл

Схема армирования 5ВЦ 1834.13

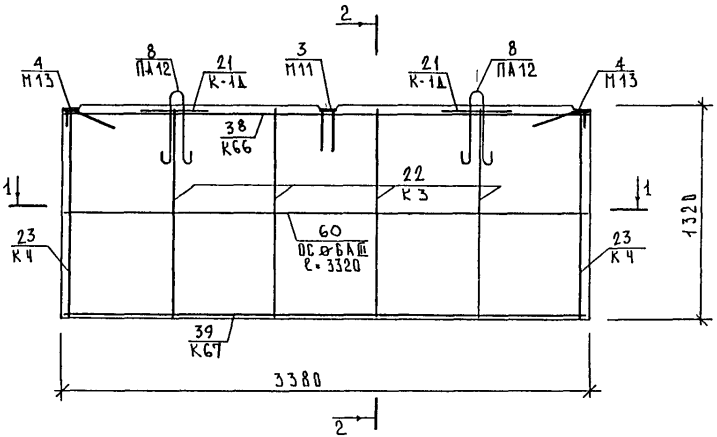

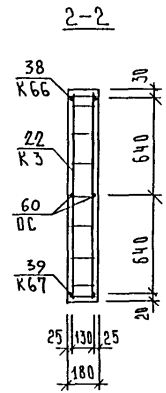

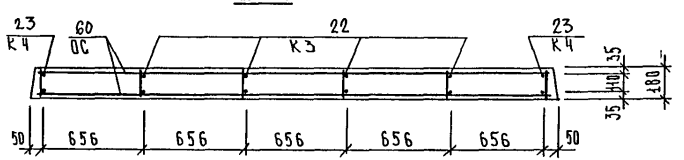

Инв. № подл. | Подпись и дата | Взам. инв. №

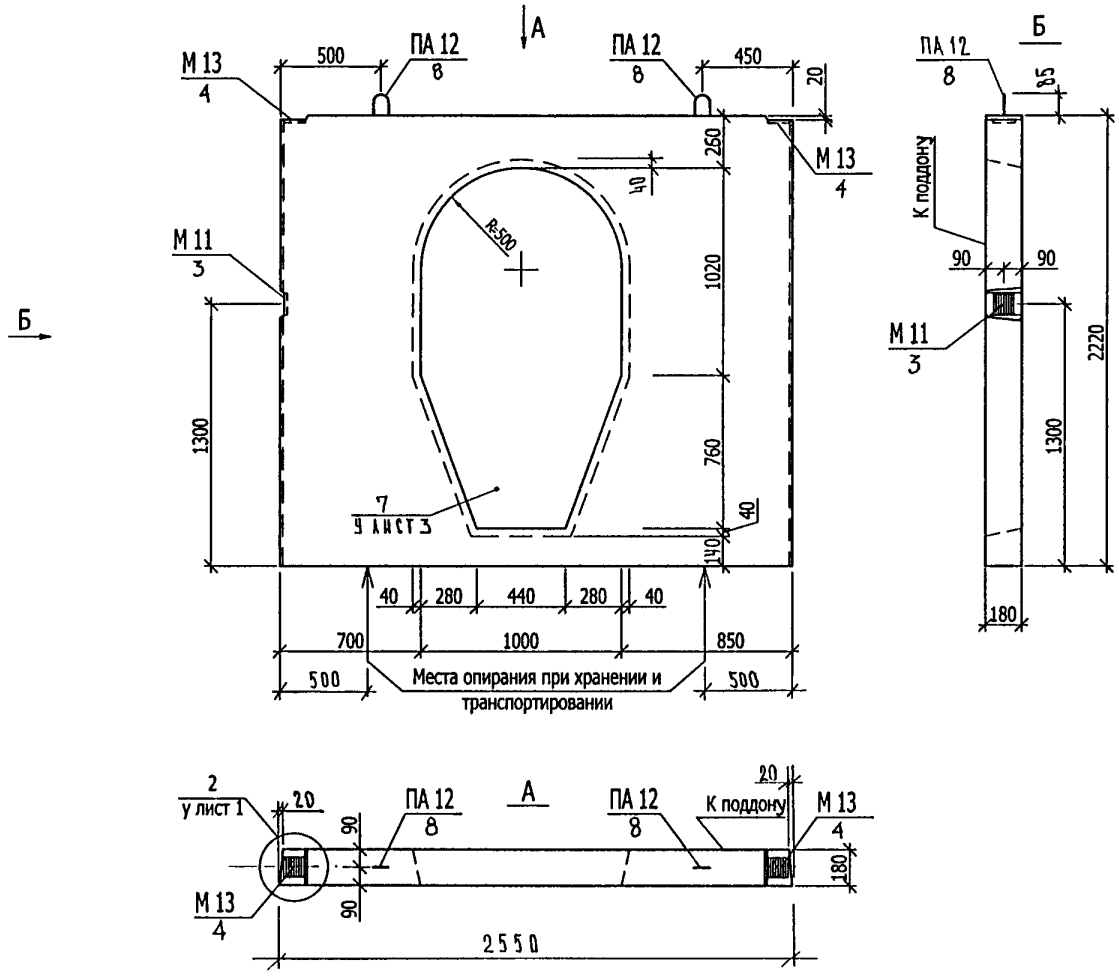

НАЧ. ОТД.	ВАНАГ		
ГЛ. СПЕЦ.	БАСКО		
РУК. ГР.	НИКОЛАЕВА		
РАЗРАБ.	КОНДРАШИН		
ПРОВЕРИЛ	БОЙКО		
Н. КОНТР.	ГУРЕВИЧ		

3 РС 53-30 5 ВЦЛ 39 СБ.

Панель: 5 ВЦЛ 1825
Сборочный чертеж.

СТАДИЯ	ЛИСТ	ЛИСТОВ
Р	1	

МНИИТЭП
ОСК

ПИП М5 ХМЕЛЬНИЦКИЙ

Взам инв №

Подпись и дата

Инв № подл

Схема армирования 5 ВЦЛ1825

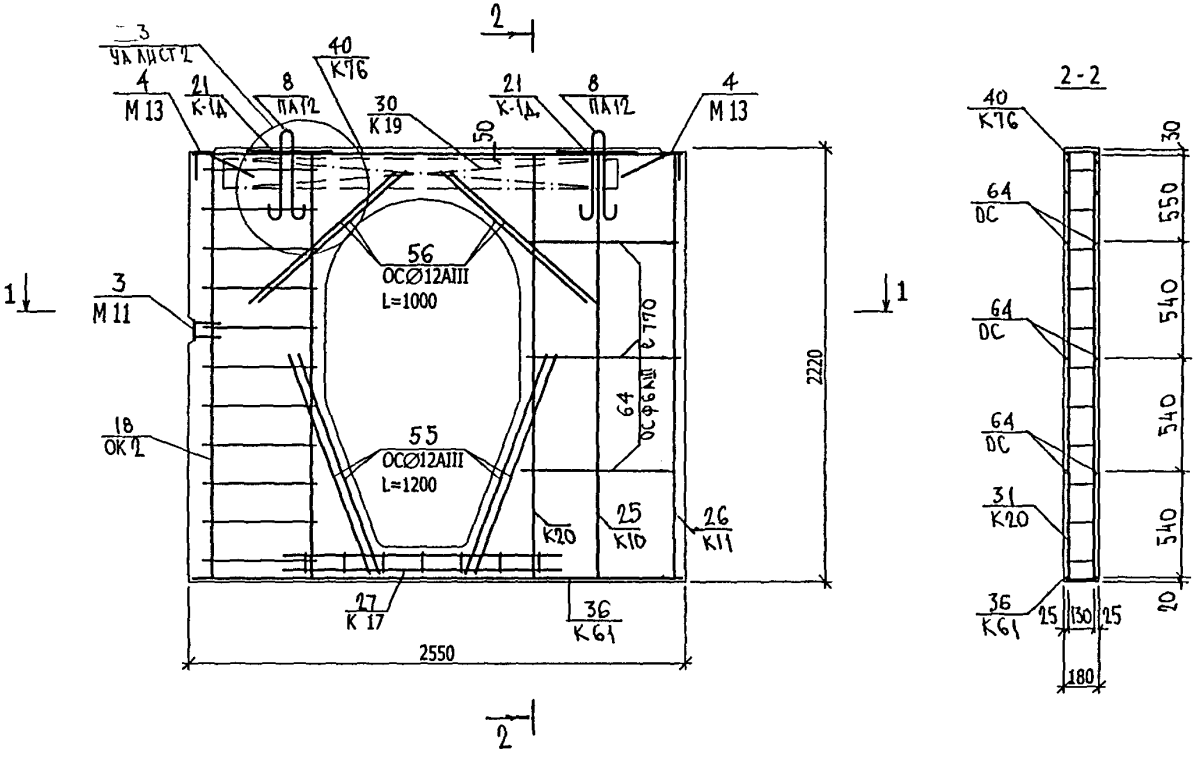

1-1

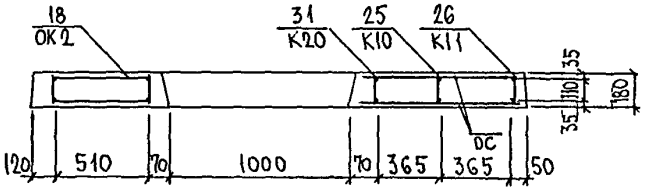

Взам инв №

Подпись и дата

Инв № подл

5 РС 17 - 30	5ВЦЛ 39 СБ.	Лист 2

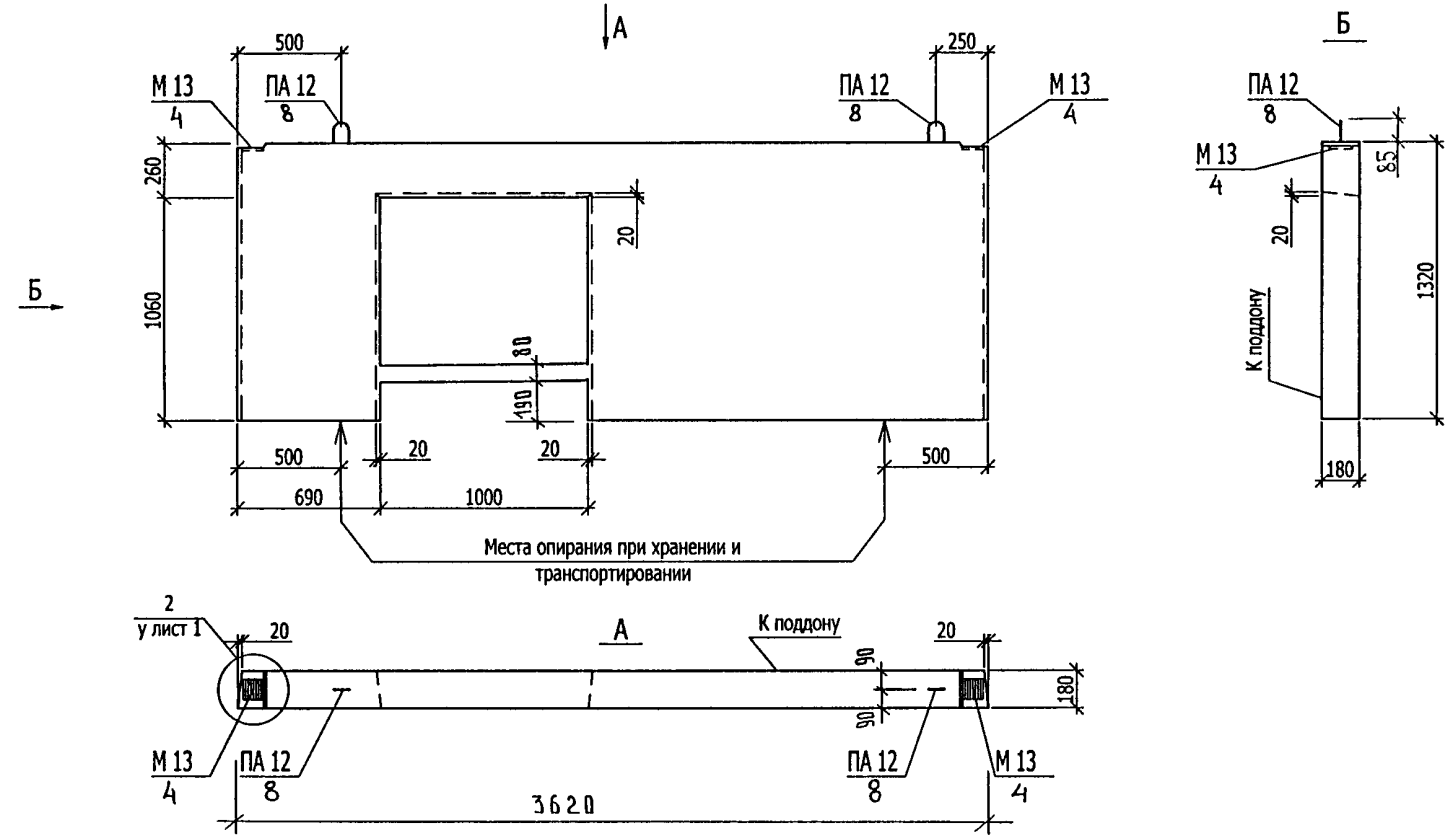

НАЧ. ОТД.	ВАНАГ		
ГЛ. СПЕЦ.	БАСКО		
РУК. ГР.	НИКОЛАЕВА		
РАЗРАБ.	КОНДРАШИН		
ПРОВЕРИЛ	БОЙКО		
Н. КОНТР	ГУРЕВИЧ		

5 РС 17-30 5 ВЦЛ40СБ.

Панель: 5 ВЦЛ 1836.13
Сборочный чертеж.

СТАДИЯ	ЛИСТ	ЛИСТОВ
Р	1	2

МНИИТЭП
ОСК

ГИП М5 ХМЕЛЬНИЦКИЙ

Взам инв №

Подпись и дата

Инв № подл

Схема армирования 5ВЦЛ 1836.13

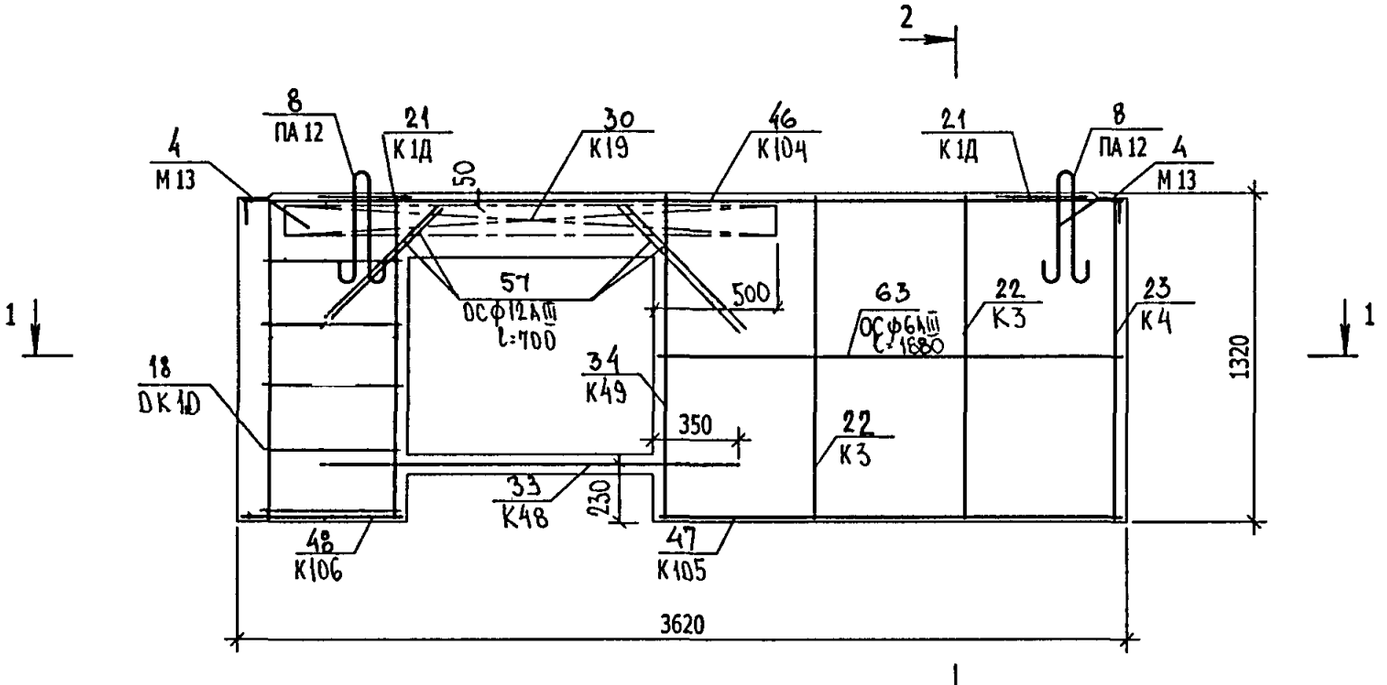

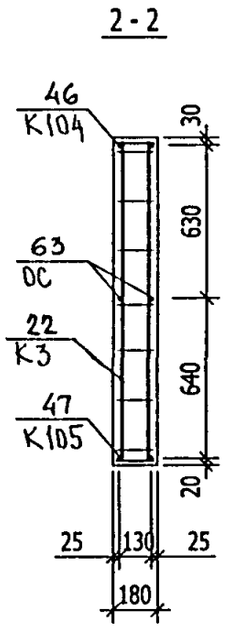

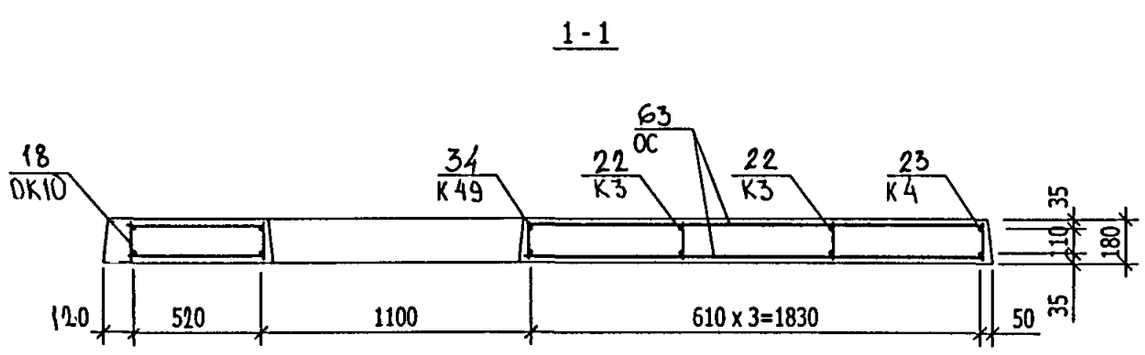

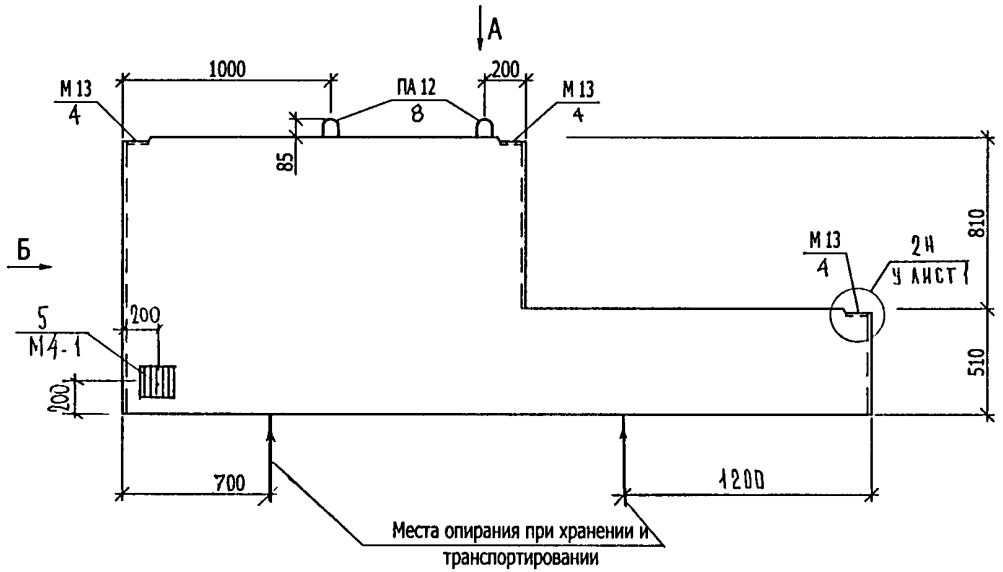

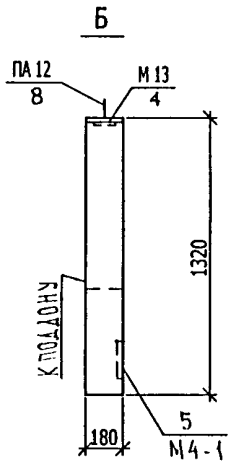

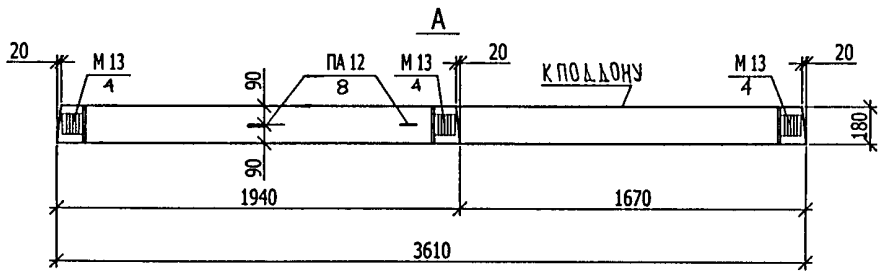

Согласовано:

ГИП М5	ХМЕЛЬНИЦКИЙ
Взам инв №	
Подпись и дата	
Инв № подл	

НАЧ. ОТД.	ВАНАГ	
ГЛ. СПЕЦ.	БАСКО	
РУК. ГР.	НИКОЛАЕВА	
РАЗРАБ.	КОНДРАШИН	
ПРОВЕРИЛ	БОЙКО	
Н КОНТР	ГУРЕВИЧ	

5РС17-30. 5ВЦЛ.41 СБ.

Панель: 5 ВЦЛ 1836.13-1
Сборочный чертеж.

СТАДИЯ	ЛИСТ	ЛИСТОВ
Р	1	2

МНИИТЭП
ОСК

Схема армирования 5 ВЦЛ 1836.13-1

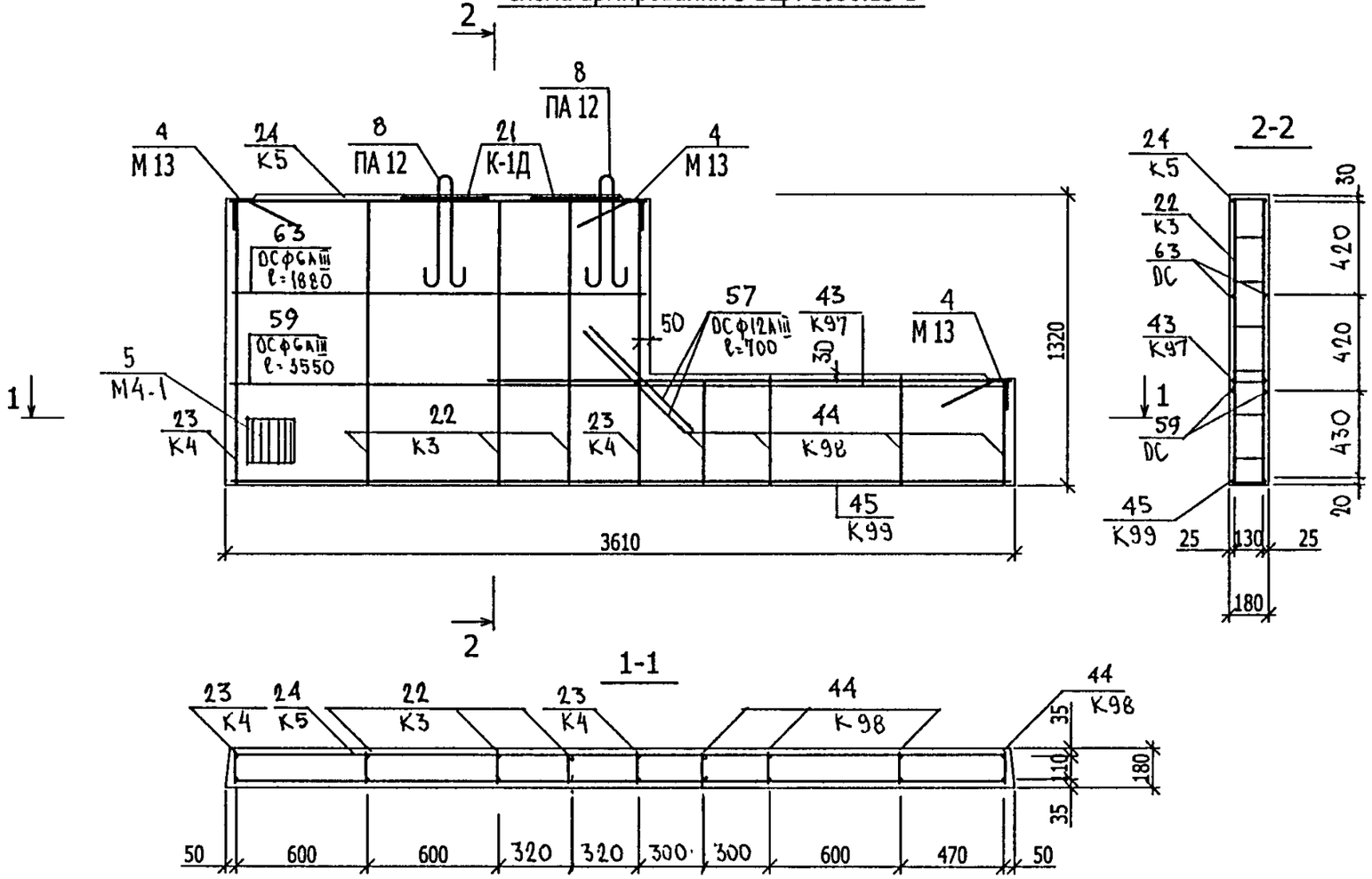

Взам инв №

Подпись и дата

Инв № подл

5 РС 17 - 30,5ВЦЛ.41СБ

Лист 2

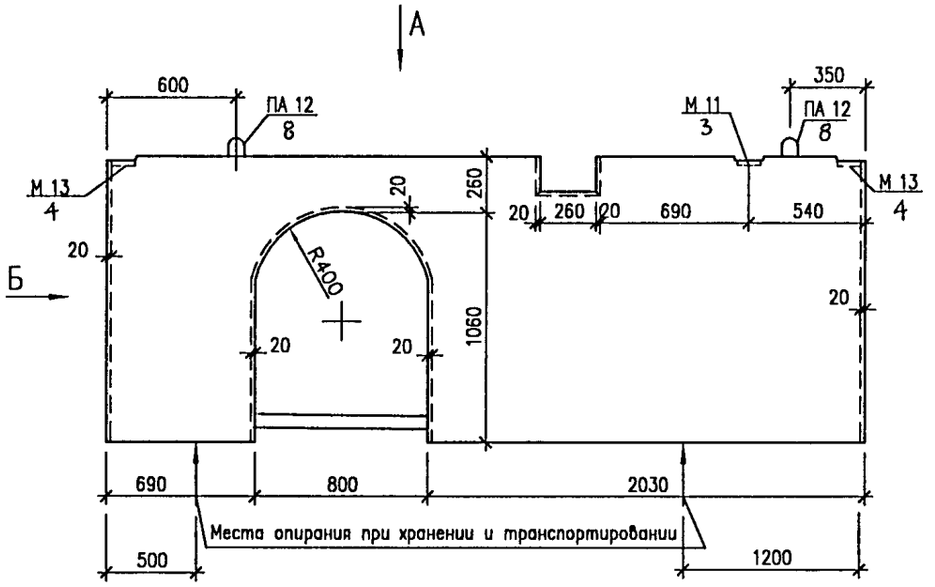

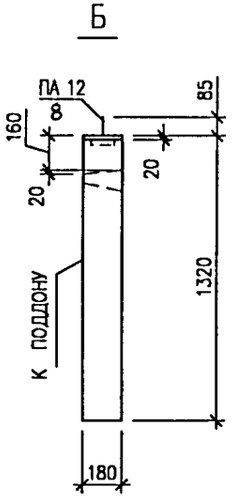

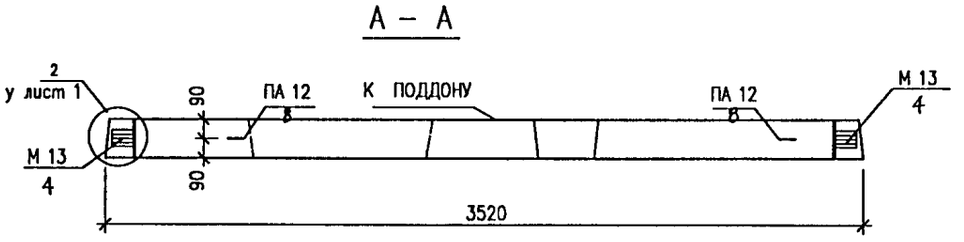

НАЧ.ОТД	Ванаг		
ГЛ.СПЕЦ	Баско		
РУК. ГР.	Николаева		
РАЗРАБ.	Бойко		
ПРОВЕР	Николаева		
Н.КОНТР.	Гуревич		

5РС 17-30. 5ВЦ.42 СБ.

Панель 5ВЦ 1835.13
Сборочный чертеж

СТАДИЯ	ЛИСТ	ЛИСТОВ
Р	1	2

МНИИТЭП
ОСК

Инв.N подл. | Подпись и дата | Взам. инв.N | ГИП М 5 | Хмельницкий

Схема армирования 5ВЦ 1835.13

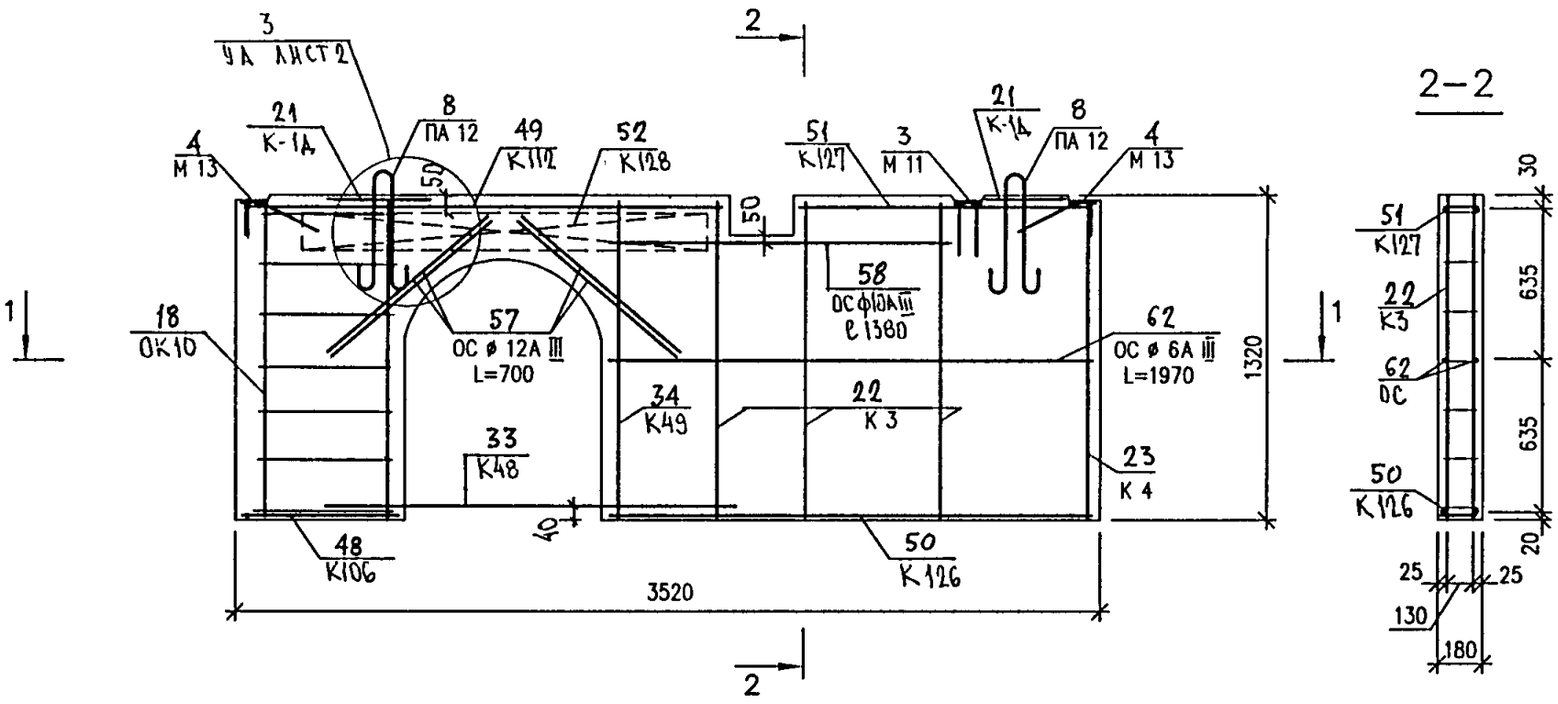

2–2

1–1

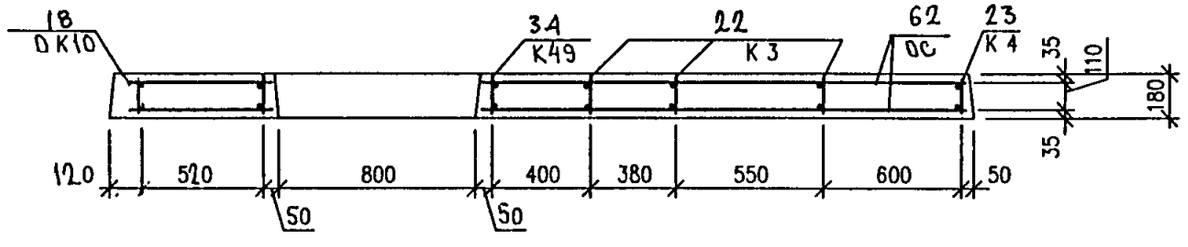

5РС 17–30.	5ВЦ.42 СБ.	ЛИСТ 2

Взам. инв. N | подпись и дата | Инв. N подл.

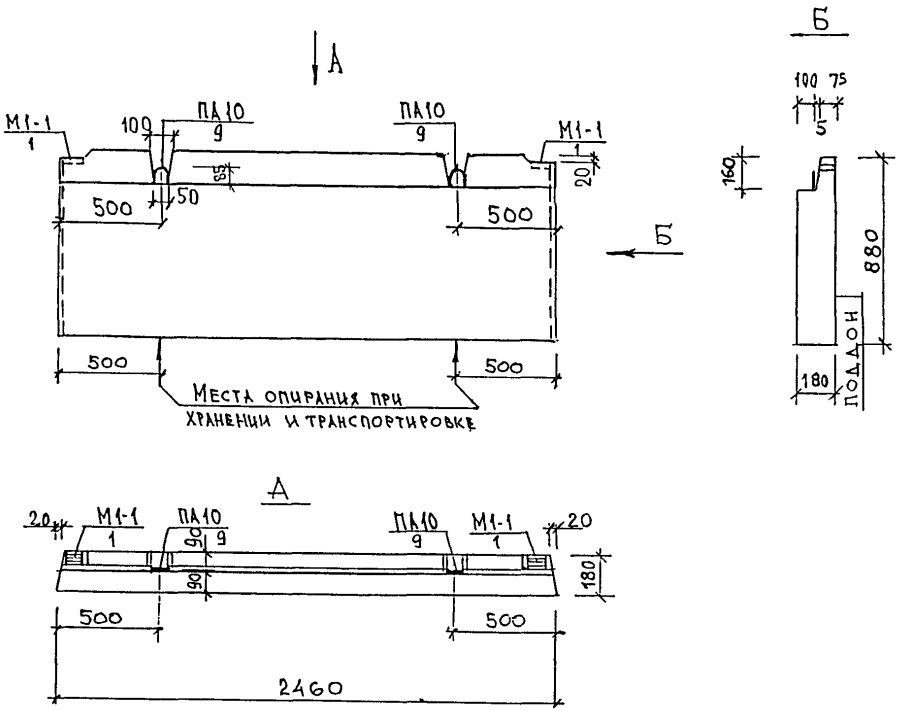

Нач.отд.	Ванаг		5 РС 17-30. 5ВЦЛ. 43 СБ.
Гл.спец.	Баско		
Рук.гр.	Николаева		
Разраб.	Пахомова		Панель 5ВЦЛ 1825.9 Сборочный чертеж.
Провер.	Николаева		
Н. контр.	Гуревич		

Стадия	Лист	Листов
Р	1	2

Мниитэп
ОСК

ГИП М.5 Хмельницкий

Схема армирования 5ВЦЛ 1825.9

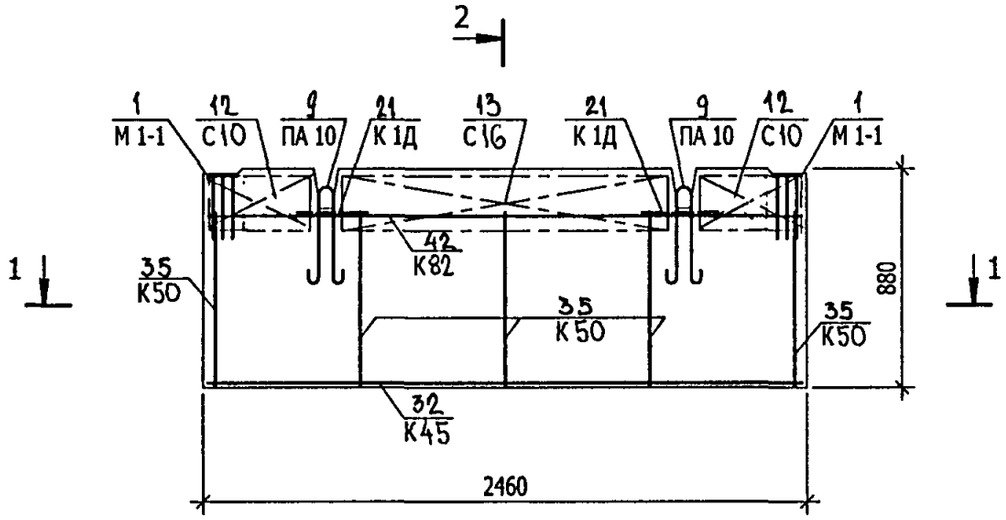

2 - 2

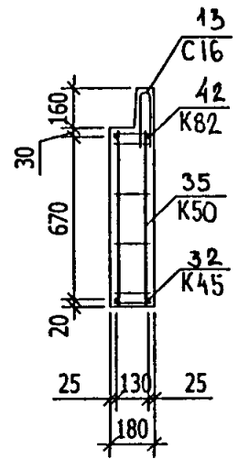



1 - 1

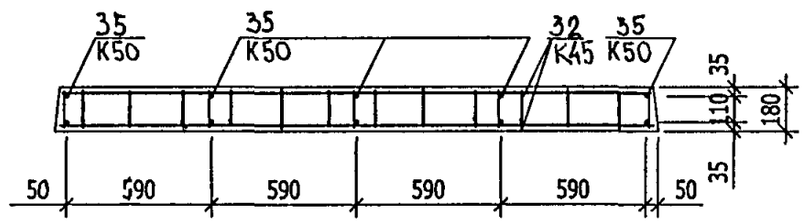

Инв № подл	Подпись и дата	Взам инв №

Формат	Зона	Позиц.	Обозначение	Наименование	Кол. на испол. 1	2	3	4	5	6	7				Примеч.
				Документация											
А3			5РС 17 - 30 5ВЦЛ. 44 СБ.	Сборочный чертеж	X										
			5РС 17 - 30 5ВЦЛ. 45 СБ.	Сборочный чертеж		X									
			5РС 17 - 30 5ВЦЛ. 46 СБ.	Сборочный чертеж			X								
			5РС 17 - 30 5ВЦЛ. 47 СБ.	Сборочный чертеж				X							
			5РС 17 - 30 5ВЦЛ. 48 СБ.	Сборочный чертеж					X						
			5РС 17 - 30 5ВЦЛ. 49 СБ.	Сборочный чертеж						X					
			5РС 17- 30 5ВЦЛ. 50СБ	Сборочный чертеж.							X				
			5РС 17 - 30 ПЗ.	Пояснительная записка	X	X	X	X	X	X	X				
			5РС 17 - 30 РС.	Ведомость расхода стали	X	X	X	X	X	X	X				
			5РС 17 - 30 У.	Узлы габаритные	X	X	X	X	X	X	X				
			5РС 17 - 30 УА.	Узлы арматурные	X	X	X	X	X	X	X				
				Сборочные единицы											
		1	5РС 17 - 30	Закладная деталь М 11			1			1					
		2		М 13	1	2	2	2	2	1	2				

НАЧ. ОТД.	ВАНАГ	
ГЛ. СПЕЦ.	БАСКО	
РУК. ГР.	НИКОЛАЕВА	
РАЗРАБ.	ГРИГОРЬЕВА	
ПРОВЕРИЛ	ХВЕДЕЛИДЗЕ	
Н. КОНТР.	ГУРЕВИЧ	

5РС 17 - 30. 5ВЦЛ. 44 ÷ 50 СБ.

Панели:
5ВЦЛ 1821, 5ВЦЛ 1818,
5ВЦЛ 1817.13, 5ВЦЛ 1816-1,
5ВЦЛ 2609.13, 5ВЦЛ 1818.13
5ВЦЛ 1864.13-1

СТАДИЯ	ЛИСТ	ЛИСТОВ
Р	1	5

МНИИТЭП
ОСК

Инв № подл	Подпись и дата	Взам инв №

Формат	Зона	Позиц.	Обозначение	Наименование	Кол. на испол. 1	2	3	4	5	6	7				Примеч.
А3		3	5РС 17 - 30	Закладная деталь М 10-1		1									
		4		М 4-1							1				
		5	5РС 17 - 30	Петля ПА 12	2	2					4				
		6		ПА 10			2	2	2	2					
		9	5РС 17 - 30	Каркас К 1Д	2	2	2	2	2	2	4				
		10		К 3			2			1	9				
		11		К 4			2			1	2				
		12		К 10	4	2									
		13		К 11	1	2									
		14		К 17				1							
		15		К 33						1					
		16		К 43				1							
		17		К 44				1							
		18		К 68		1									

МАРКА	5ВЦЛ1821	5ВЦЛ1818	5ВЦЛ1817.13	5ВЦЛ1816-1	5ВЦЛ2609.13	5ВЦЛ1818.13	5ВЦЛ1864.13-1

Инв № подл	Подпись и дата	Взам инв №

формат	зона	позиц.	Обозначение	Наименование	Кол. на испол. 1	2	3	4	5	6	7				Примеч.
		19	5РС 17 - 30	Каркас К 69		1									
		20		К 70			1								
		21		К 71			1								
		22		К 72					1						
		23		К 73					2						
		24		К 74					1						
		25		К 75					1						
		26		К 79				2							
		27		К 114	1										
		28		К 115	1										
		29		К 116						1					
		30		К 117						1					
		31		К 118						1					
		32		К 119						2					
		33		К 120						1					
		34		К 92							1				
		35		К 93							1				
				МАРКА	5ВЦЛ1821	5ВЦЛ1818	5ВЦЛ1817.13	5ВЦЛ1816-1	5ВЦЛ2609.13	5ВЦЛ1818.13	5ВЦЛ1864.13-1				

5РС 17 - 30. 5ВЦЛ. 44 - 50 СБ.

ЛИСТ 3

Инв № подл	Подпись и дата	Взам инв №

формат	зона	позиц.	Обозначение	Наименование	Кол. на испол. 1	2	3	4	5	6	7				Примеч.
		36	5РС 17 - 30	Объеный каркас ОК 3				2							
		37		ОК 12						2					
				Детали											
				Отдельные стержни											
				сталь класса AIII по ГОСТ 5781-82											
		40		∅ 12 L=1200 1,07 кг				4							
		41		∅ 12 L=1000 0,89 кг				4							
		42		∅ 12 L=700 0,62 кг						4					
		43		∅ 6 L=2050 0,45 кг	6										
		44		∅ 6 L=1720 0,38 кг		6									
		45		∅ 6 L=1620 0,36 кг			2								
		46		∅ 6 L=850 0,19 кг					2						
		47		∅ 6 L=650 0,14 кг						4					
		48		ϕ 6 L=6340 1.41 кг							2				
				МАРКА	5ВЦЛ1821	5ВЦЛ1818	5ВЦЛ1817.13	5ВЦЛ1816-1	5ВЦЛ2609.13	5ВЦЛ1818.13	5ВЦЛ1864.13-1				

5РС 17 - 30. 5ВЦЛ. 44 - 50 СБ.

ЛИСТ 4

Инв № подл	Подпись и дата	Взам инв №

Формат	Зона	Позиц.	Обозначение	Наименование	Кол. на испол. 1	2	3	4	5	6	7				Примеч.
				Материалы											
				Тяжелый бетон В22,5; γ=2400кг/м^3	0,83	0,70	0,39	0,36	0,30	0,27	1,52				

МАРКА	5ВЦЛ1821	5ВЦЛ1818	5ВЦЛ1817.13	5ВЦЛ1816-1	5ВЦЛ2609.13	5ВЦЛ1818.13	5ВЦЛ1861.13-1

5РС 17 - 30. 5ВЦЛ. 44 - 50 СБ.

Лист 5

Инв № подл	Подпись и дата	Взам инв №

Формат	Зона	Позиц.	Обозначение	Наименование	Кол. на испол.										Примеч.

Лист

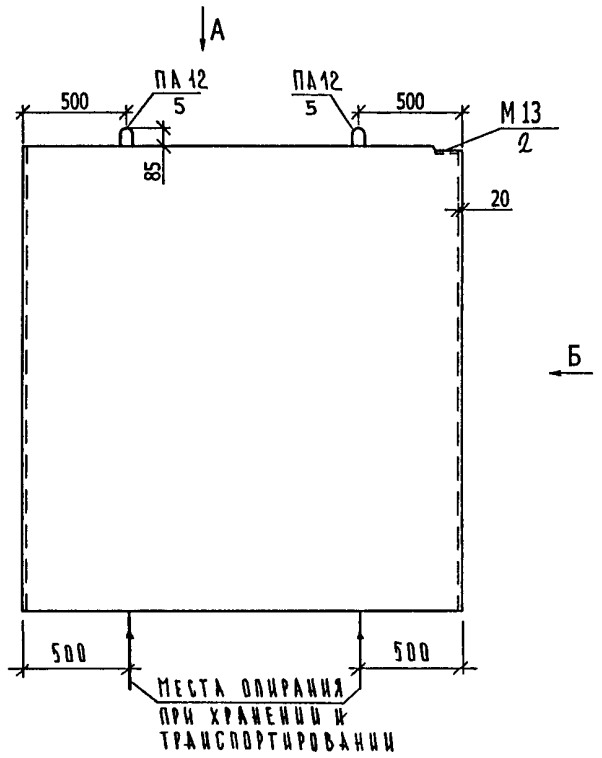

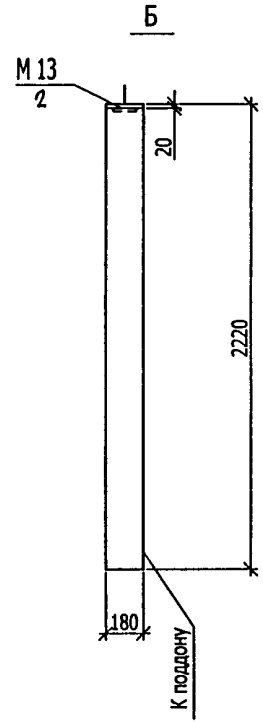

НАЧ. ОТД.	ВАНАГ		
ГЛ. СПЕЦ.	БАСКО		
РУК. ГР.	НИКОЛАЕВА		
РАЗРАБ.	КОНДРАШИН		
ПРОВЕРИЛ	БОЙКО		
Н. КОНТР	ГУРЕВИЧ		

5 РС 17-30. 5 ВЦЛ. 44 СБ.

Панель: 5 ВЦЛ 1821
Сборочный чертеж.

СТАДИЯ	ЛИСТ	ЛИСТОВ
Р	1	2

МНИИТЭП
ОСК

ГИП М5 ХМЕЛЬНИЦКИЙ

Взам инв №

Подпись и дата

Инв № подл

Схема армирования 5ВЦЛ 1817.13

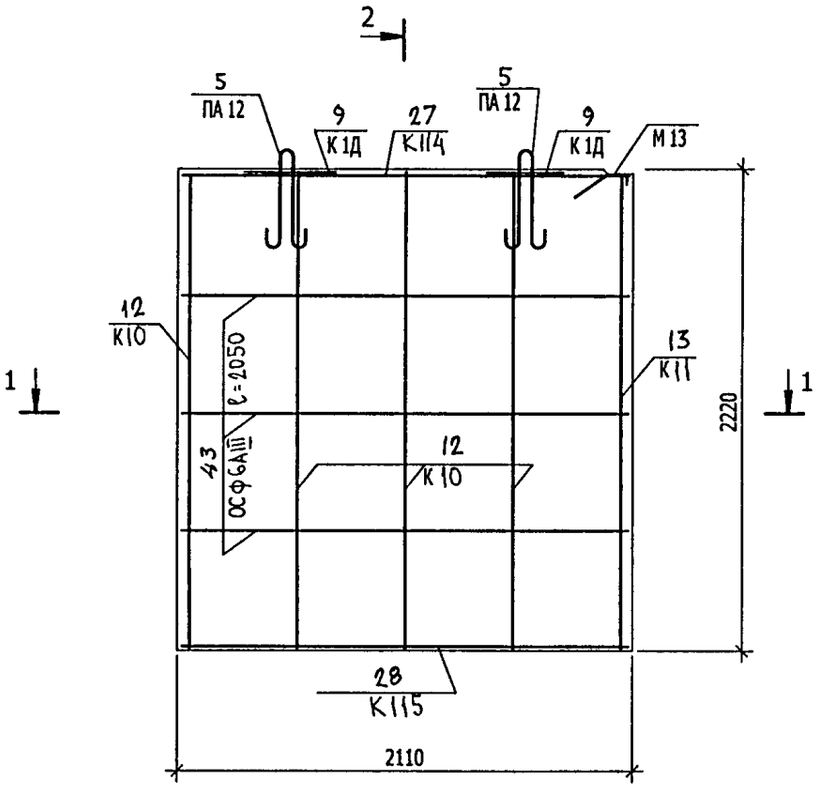

2 - 2

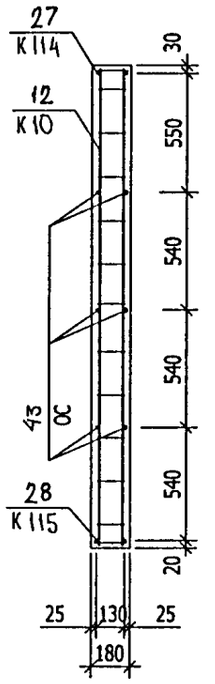

1 - 1

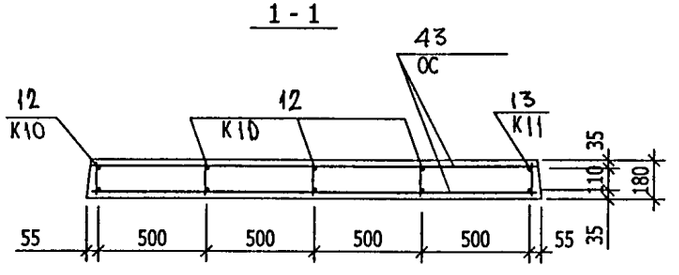

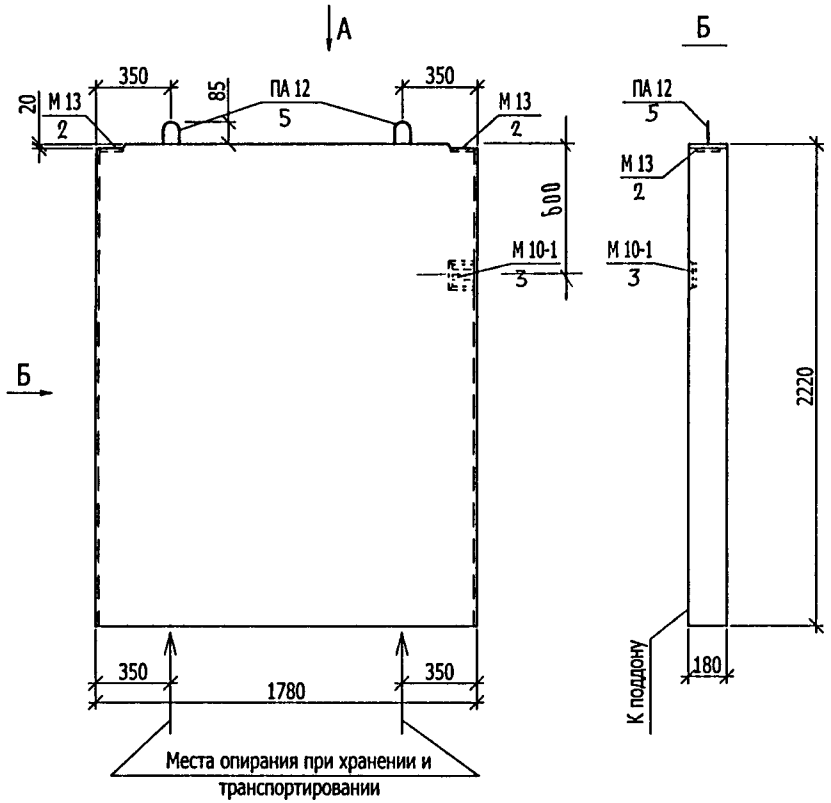

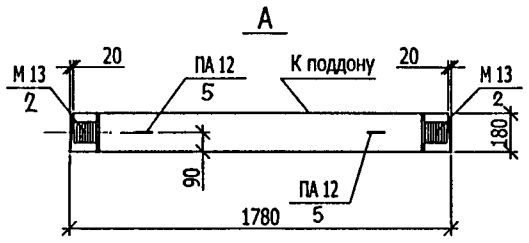

		5 РС 17-30.5ВЦ. 45сб.	
НАЧ. ОТД.	ВАНАГ	Панель:5ВЦ 1818 Сборочный чертеж.	СТАДИЯ: Р; ЛИСТ: 1; ЛИСТОВ: 2
ГЛ. СПЕЦ.	БАСКО		МНИИТЭП ОСК
РУК. ГР.	НИКОЛАЕВА		
РАЗРАБ.	КОНДРАШИН		
ПРОВЕРИЛ	БОЙКО		
Н. КОНТР	ГУРЕВИЧ		

ГИП М5 ХМЕЛЬНИЦКИЙ

Взам инв №

Подпись и дата

Инв № подл

Схема армирования 5 ВШ 1818

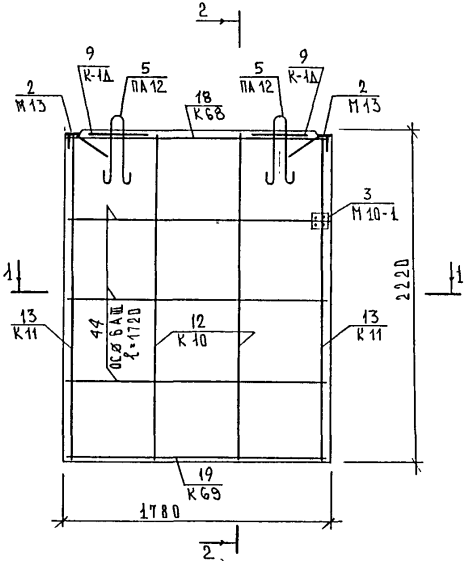

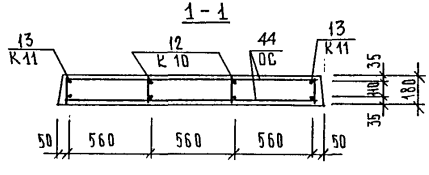

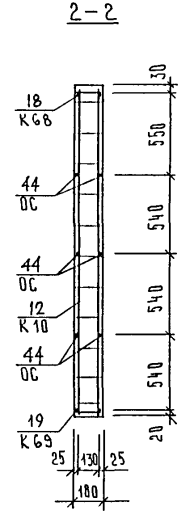

5 РС 17-30.	5 ВШ.45 СБ.	ЛИСТ	2

ИНВ. № ПОДЛ. | ПОДПИСЬ И ДАТА | ВЗАМ. ИНВ. №

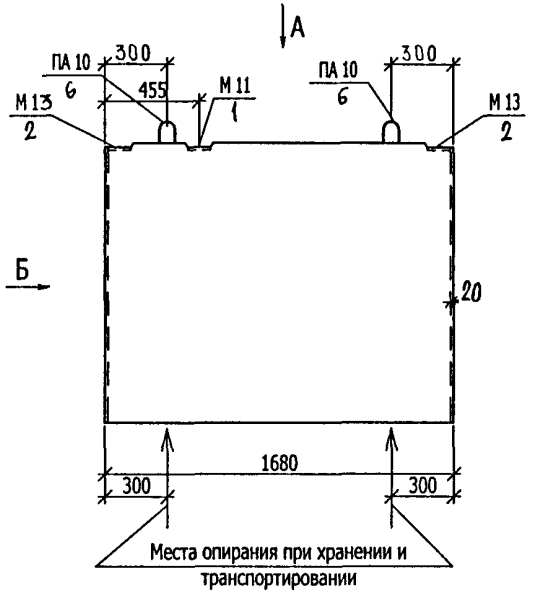

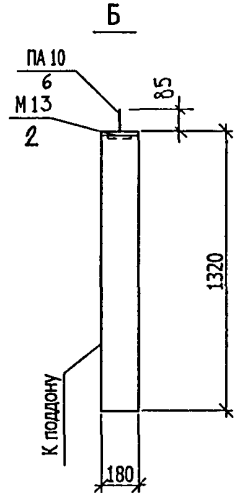

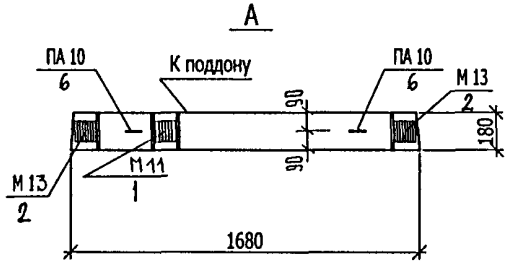

НАЧ. ОТД.	ВАНАГ		
ГЛ. СПЕЦ.	БАСКО		
РУК. ГР.	НИКОЛАЕВА		
РАЗРАБ.	КОНДРАШИН		
ПРОВЕРИЛ	БОЙКО		
Н. КОНТР	ГУРЕВИЧ		

5РС 17-30 5ВЦЛ.46 СБ.

Панель: 5 ВЦЛ 1817.13
Сборочный чертеж.

СТАДИЯ	ЛИСТ	ЛИСТОВ
Р	1	2

МНИИТЭП
ОСК

ГИП М5 ХМЕЛЬНИЦКИЙ

Взам инв №

Подпись и дата

Инв № подл

Схема армирования 5ВЦЛ 1817.13

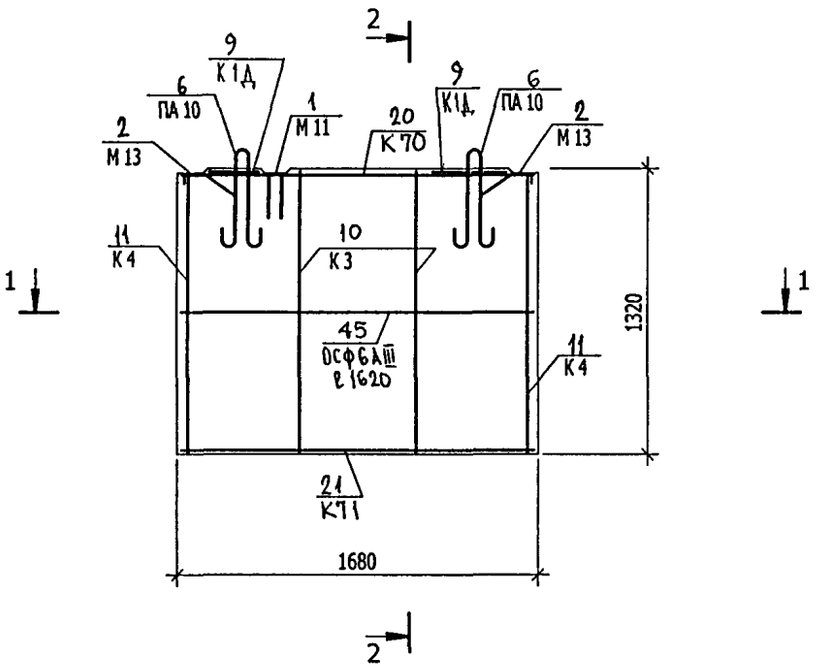

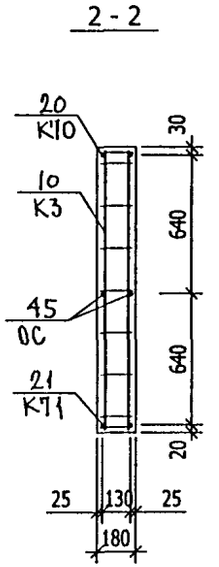

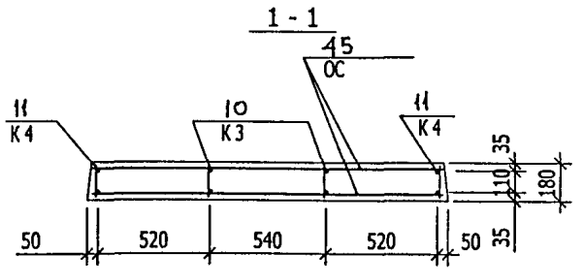

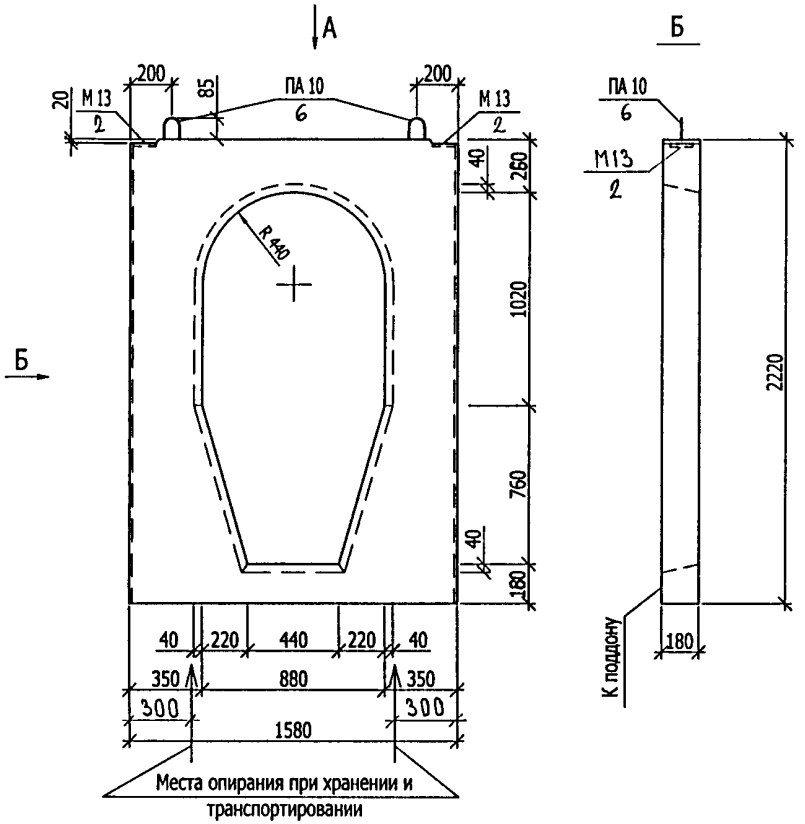

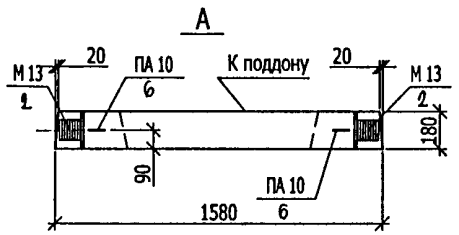

НАЧ. ОТД.	ВАНАГ		
ГЛ. СПЕЦ.	БАСКО		
РУК. ГР.	НИКОЛАЕВА		
РАЗРАБ.	КОНДРАШИН		
ПРОВЕРИЛ	БОЙКО		
Н. КОНТР	ГУРЕВИЧ		

5 РС 17-30. 5 ВЦ. 47 СБ.

Панель: 5 ВЦ 1816-1
Сборочный чертеж.

СТАДИЯ	ЛИСТ	ЛИСТОВ
Р	1	2

МНИИТЭП
ОСК

ГИП М5 КМЕЛЬНИЦКИЙ

Взам инв №

Подпись и дата

Инв № подл

Схема армирования 5 ВЦ 1816-1

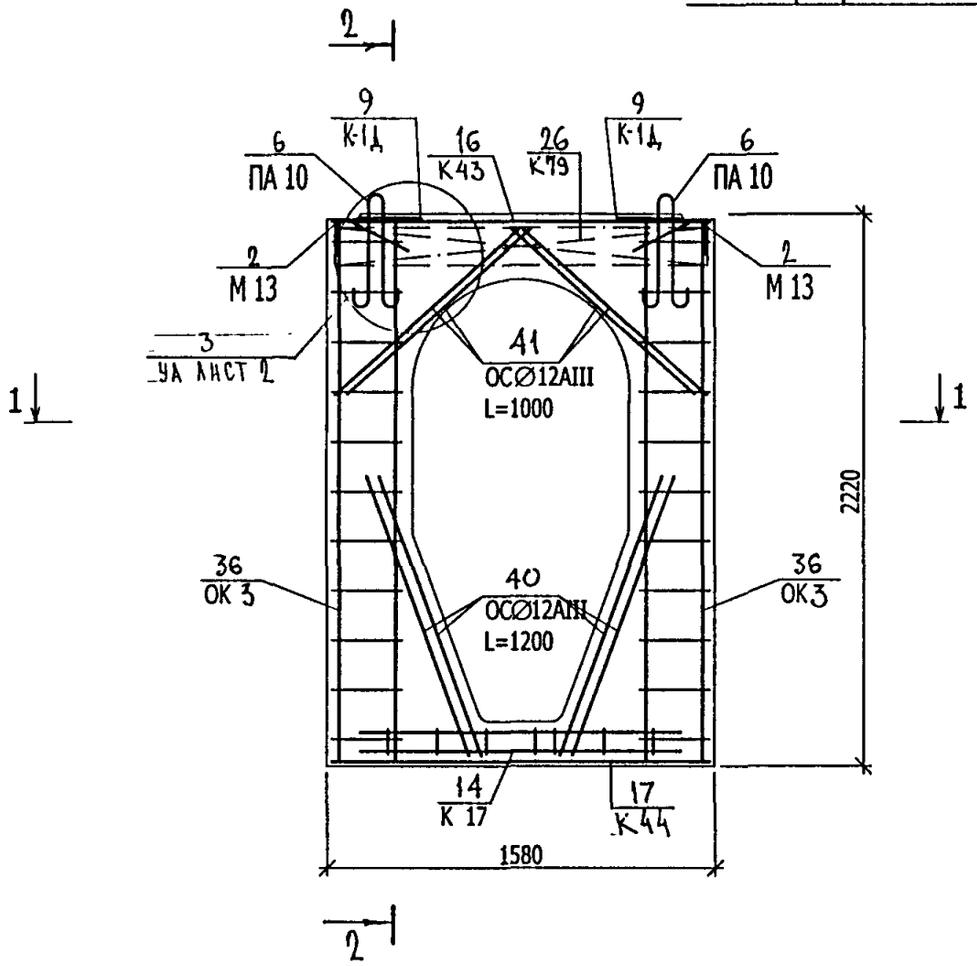

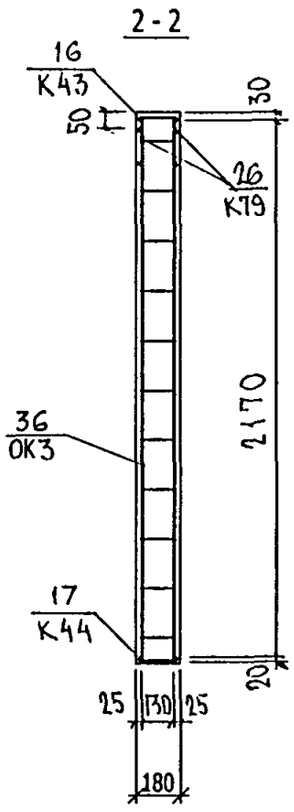

1 - 1

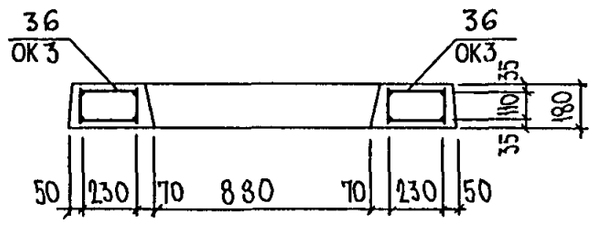

Взам инв №

Подпись и дата

Инв № подл

5 РС 17 - 30 . 5ВЦ . 47 СБ

Лист 2

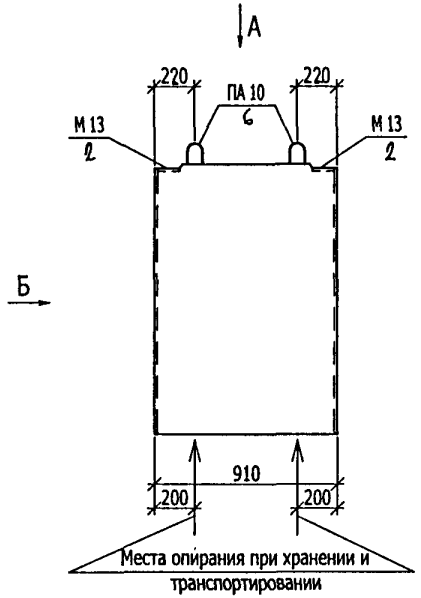

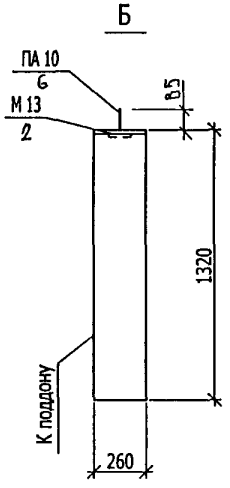

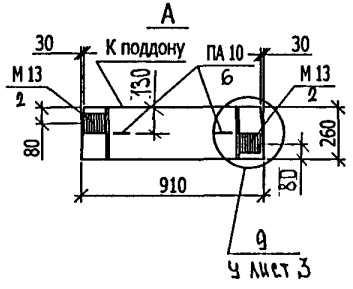

НАЧ. ОТД.	ВАНАГ		
ГЛ. СПЕЦ.	БАСКО		
РУК. ГР.	НИКОЛАЕВА		
РАЗРАБ.	КОНДРАШИН		
ПРОВЕРИЛ	БОЙКО		
Н. КОНТР	ГУРЕВИЧ		

5 РС 17-30 5 ВЦЛ 48СБ.

Панель: 5 ВЦЛ 2609.13
Сборочный чертеж.

СТАДИЯ	ЛИСТ	ЛИСТОВ
Р	1	2

МНИИТЭП
ОСК

Инв № подл | Подпись и дата | Взам инв № | ПИП М5 ХМЕЛЬНИЦКИЙ

Схема армирования 5ВЦЛ 2609.13

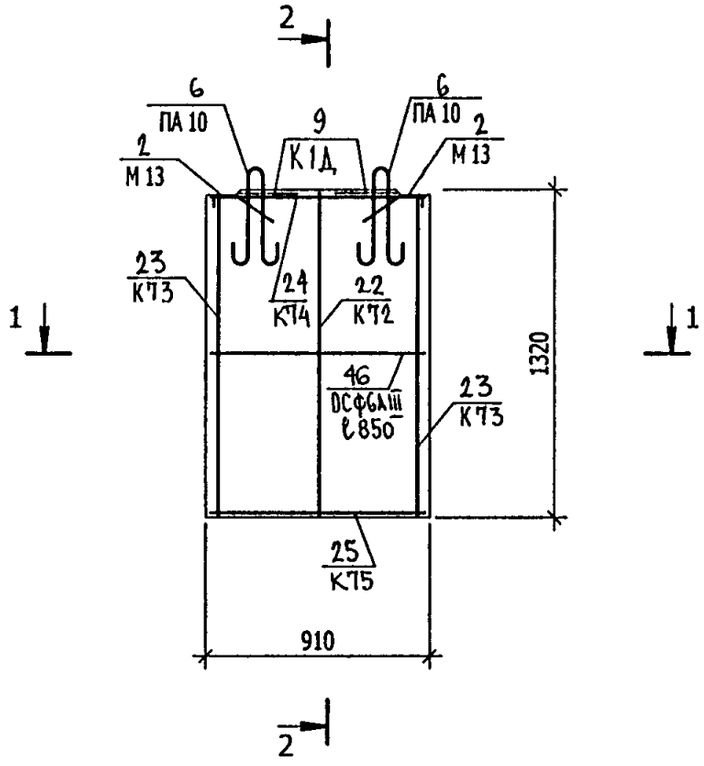

2 - 2

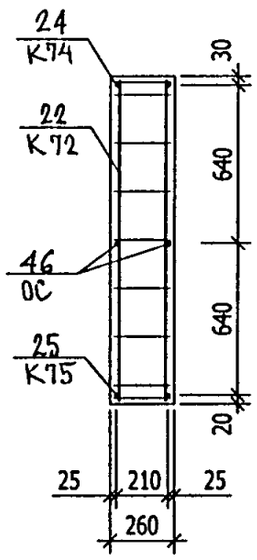

1 - 1

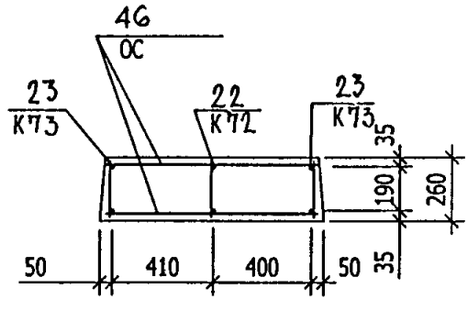

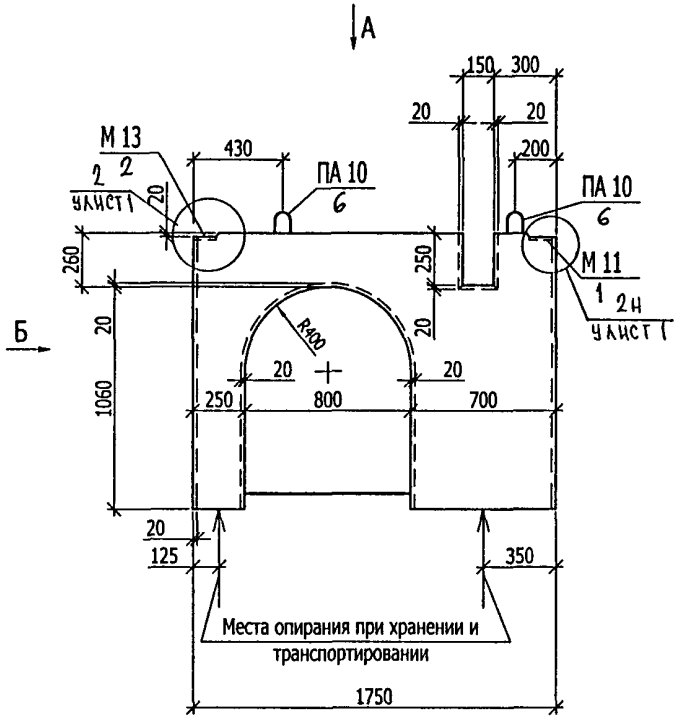

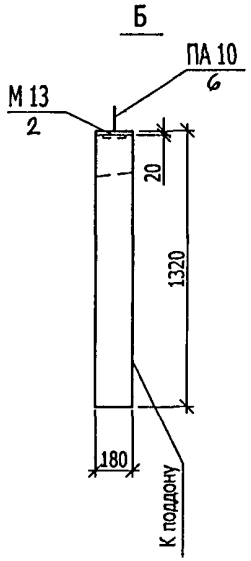

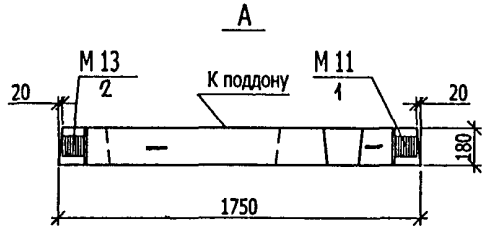

НАЧ. ОТД.	ВАНАГ		
ГЛ. СПЕЦ.	БАСКО		
РУК. ГР.	НИКОЛАЕВА		
РАЗРАБ.	КОНДРАШИН		
ПРОВЕРИЛ	БОЙКО		
Н. КОНТР	ГУРЕВИЧ		

5 РС 17-30 5 ВЦЛ. 49 СБ.

Панель. 5 ВЦЛ 1818.13
Сборочный чертеж.

СТАДИЯ	ЛИСТ	ЛИСТОВ
Р	1	2

МНИИТЭП
ОСК

ГИП М5 ХМЕЛЬНИЦКИЙ

Взам инв №

Подпись и дата

Инв № подл

Схема армирования 5 ВЦЛ 1818.13

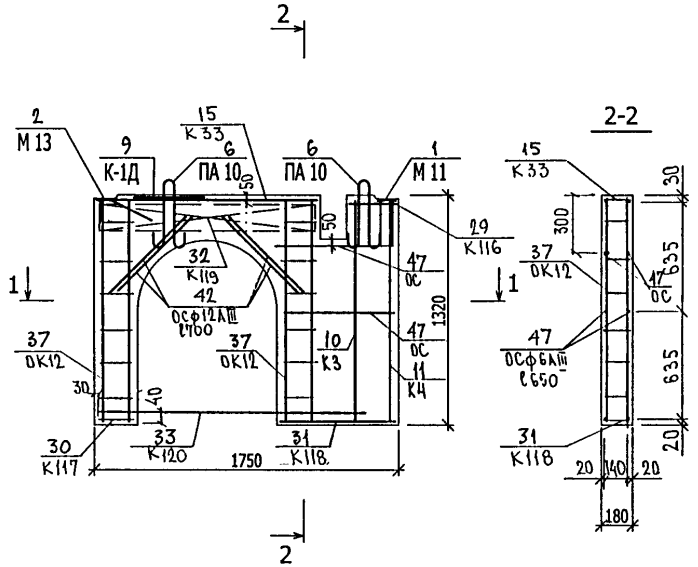

Каркас К119 на сечении 2-2 условно не показан

Взам инв №

Подпись и дата

Инв № подл

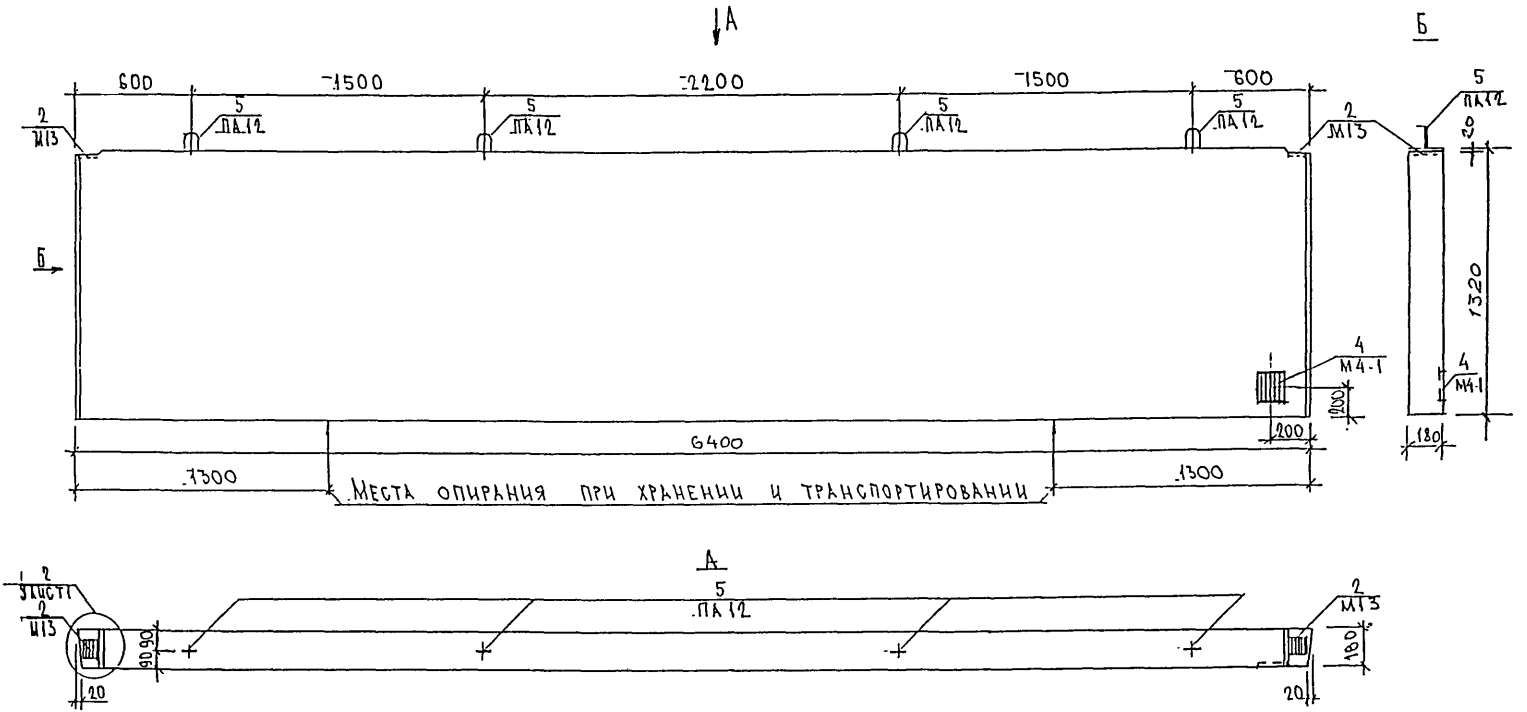

Нач.отд	Ванаг	
Гл.спец.	Баско	
Рук. гр.	Николаева	
Разраб	Скоморохова	
Проверил	Николаева	
Н.контр	Туревич	

5РС17-30.5ВЦЛ.50СБ

Панель 5ВЦЛ 1864.13-1
Сборочный чертеж

Стадия	Лист	Листов
Р	1	2

МНИИТЭП ОСК

СХЕМА АРМИРОВАНИЯ 5ВЦЛ 1864.13-1

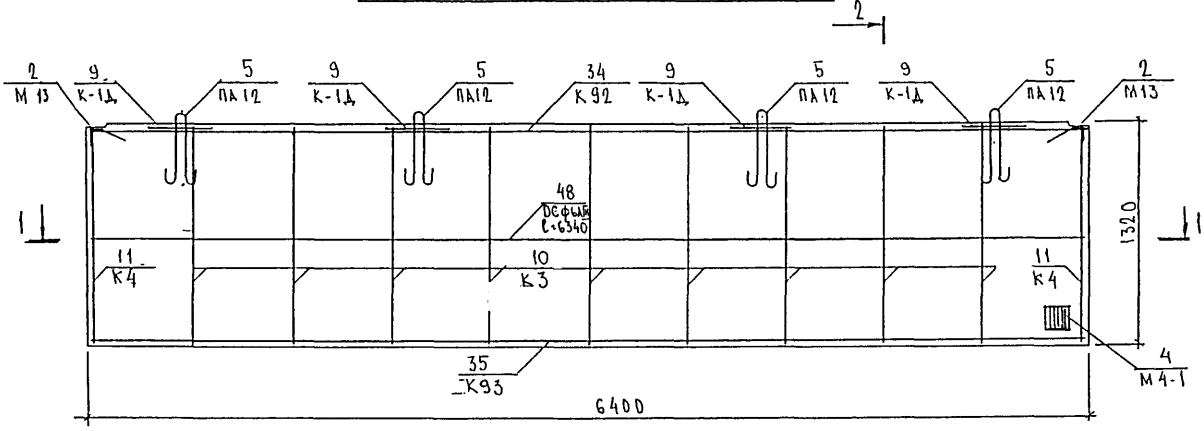

2-2

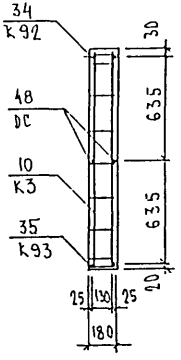

1 - 1

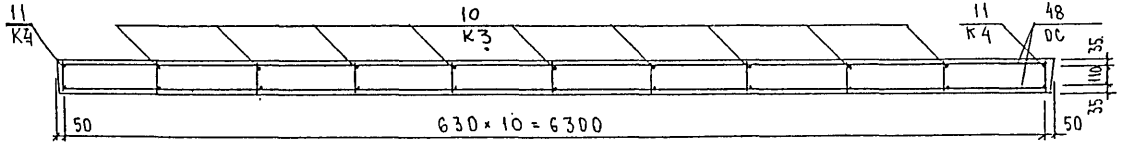

ИНВ.№ ПОДЛ. | ПОДПИСЬ И ДАТА | ВЗАМ. ИНВ. №

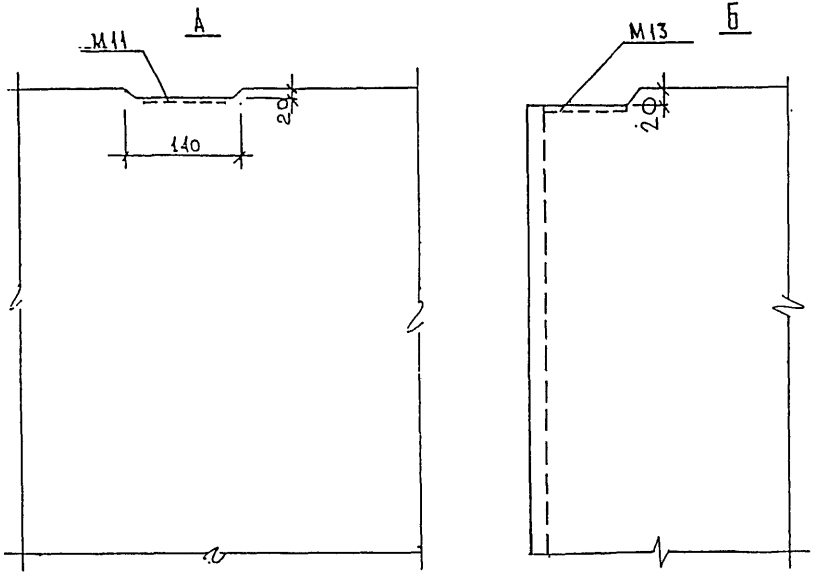

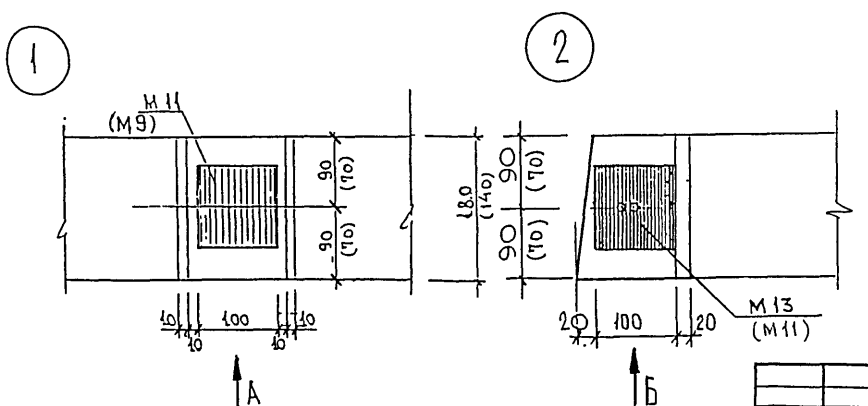

				5 РС 17-30 У.	
Нач. отд.	Ванаг				
Гл. спец.	Баско			Узлы габаритные	Стадия: Р; Лист: 1; Листов: 3
Рук. гр.	Николаева				МНИИТЭП ОСК
Разраб.	Бойко				
Провер.					
Н. контр.	Гуревич				

Инв. № подл. | Подпись и дата | Взам. инв. № | Инв. № дубл. | Подпись и дата

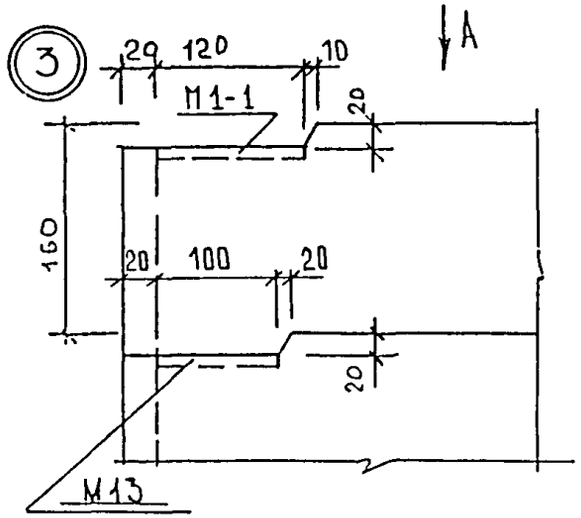

А

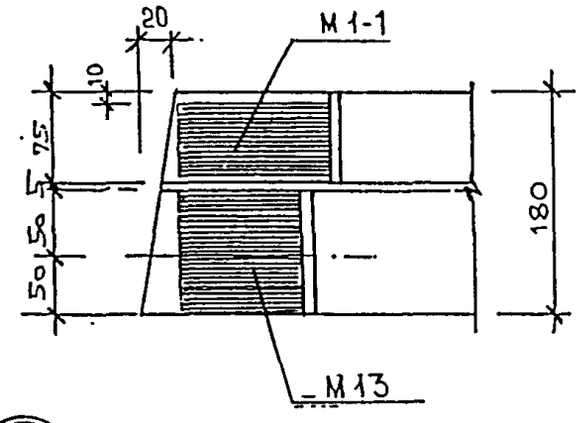

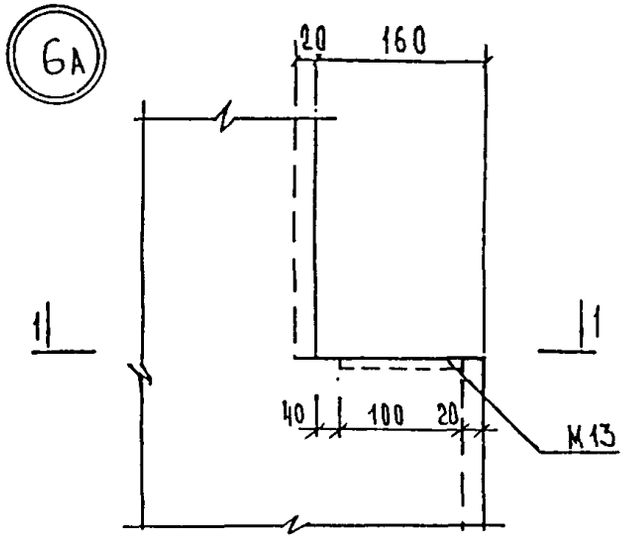

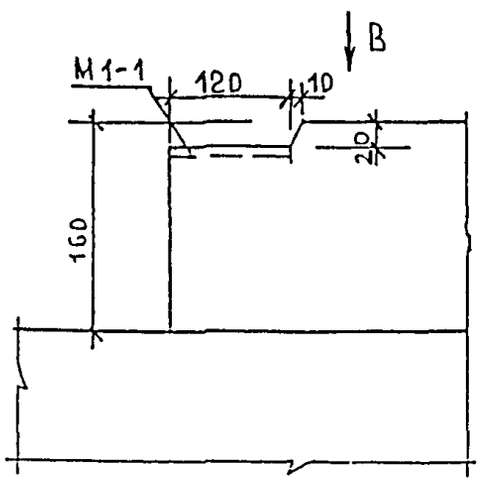

В

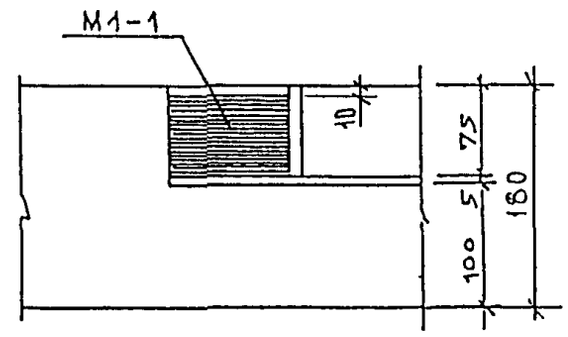

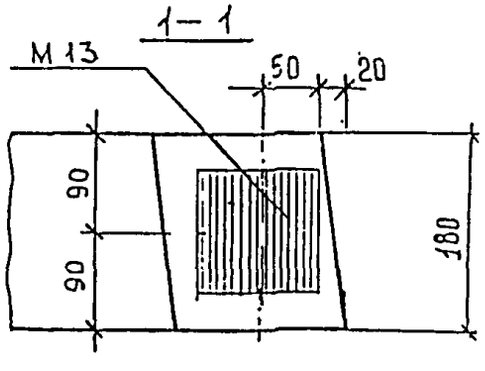

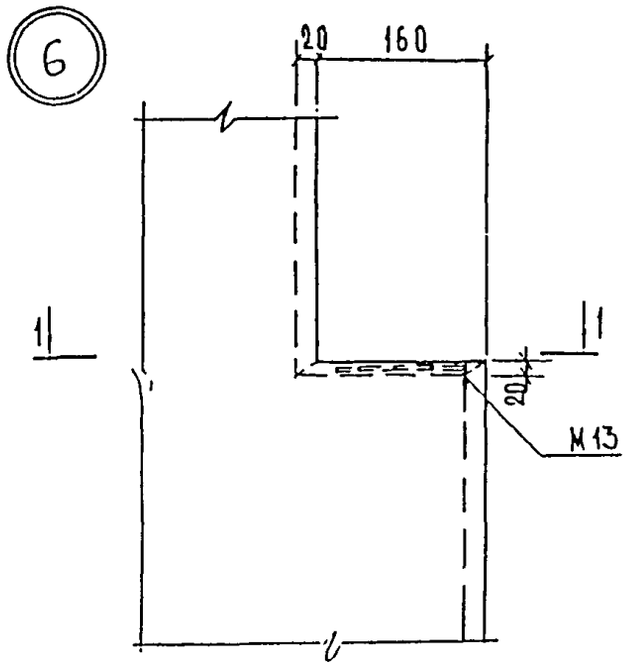

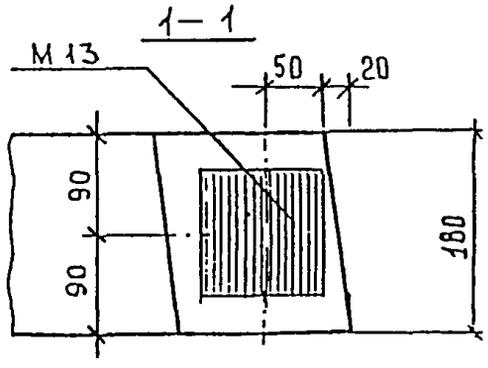

Инв.№ подл. | Подпись и дата | Взам. инв. №

5 РС 17-30 У.

Лист 2

7

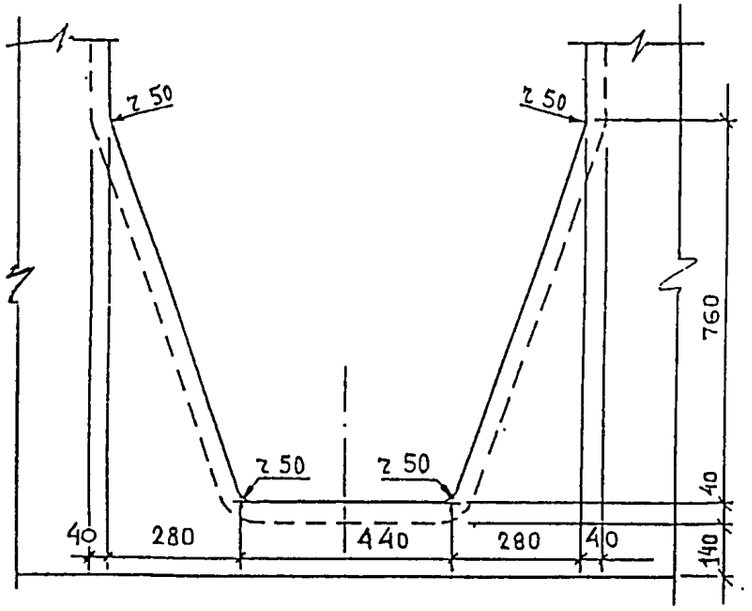

8

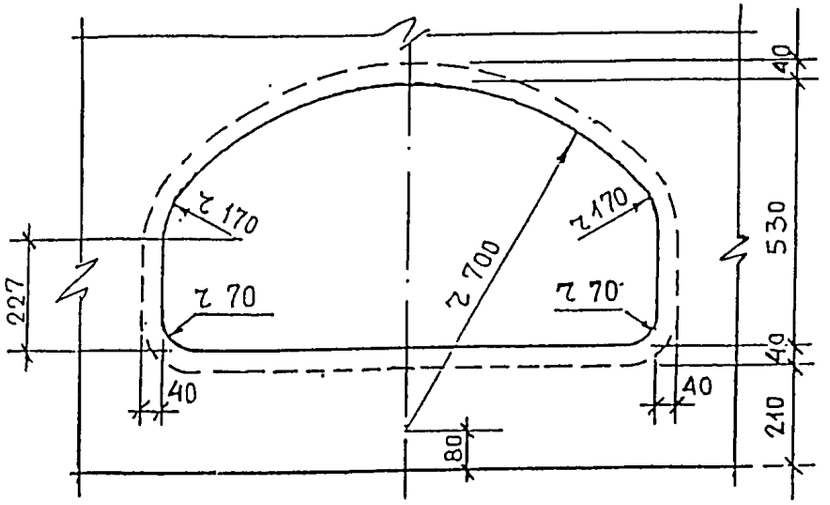

9.

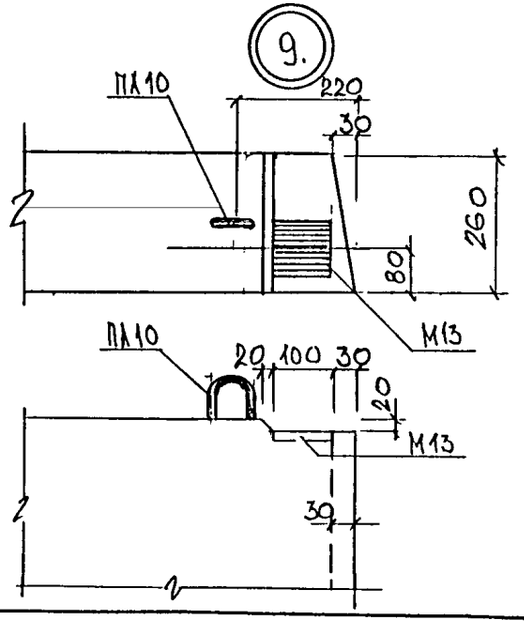

10

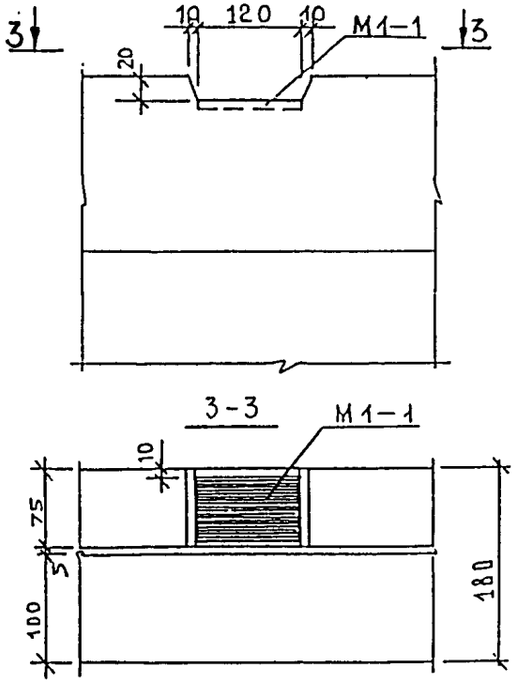

ИНВ.№ ПОДЛ. | ПОДПИСЬ И ДАТА | ВЗАМ ИНВ №

1

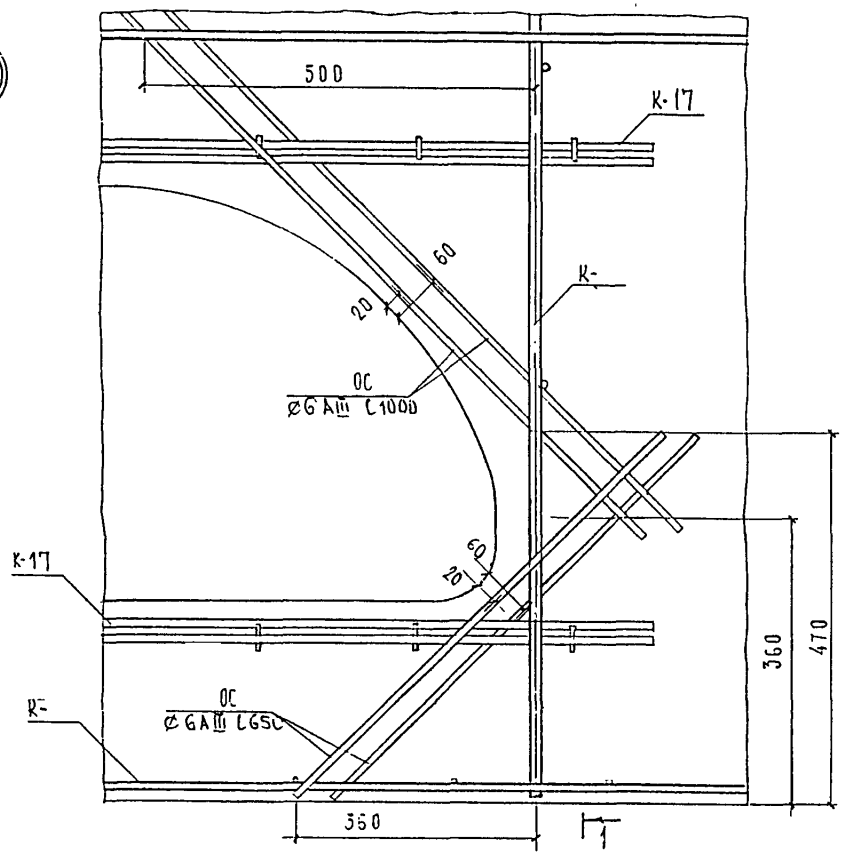

1-1

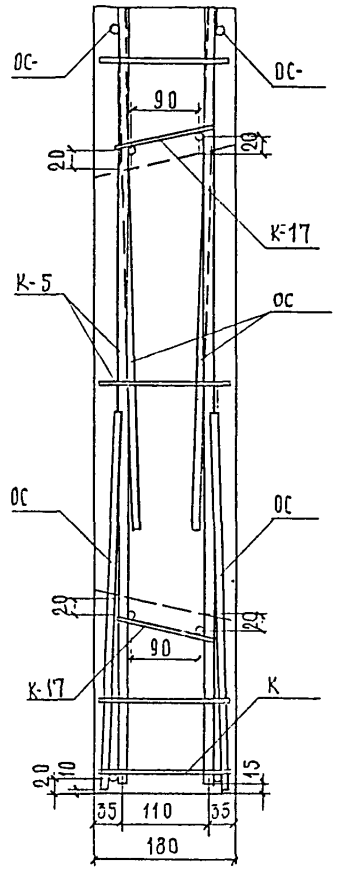

2

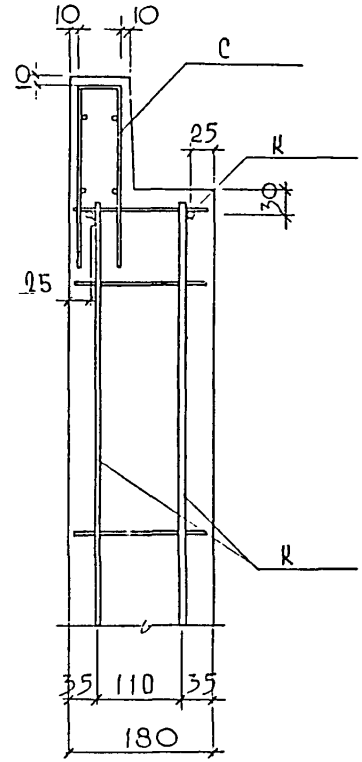

Нач. отд.	Ванат		5РС 17-30 УА.		
Гл. спец.	Баско				
Зав. гр.	Николаева		Узлы арматурные	Стадия	Лист	Листов
Разраб.	Комиссарова			Р	1	3
Проверил	Николаева			МНИИТЭП ОСК	
Н. контр.	Гуревич				

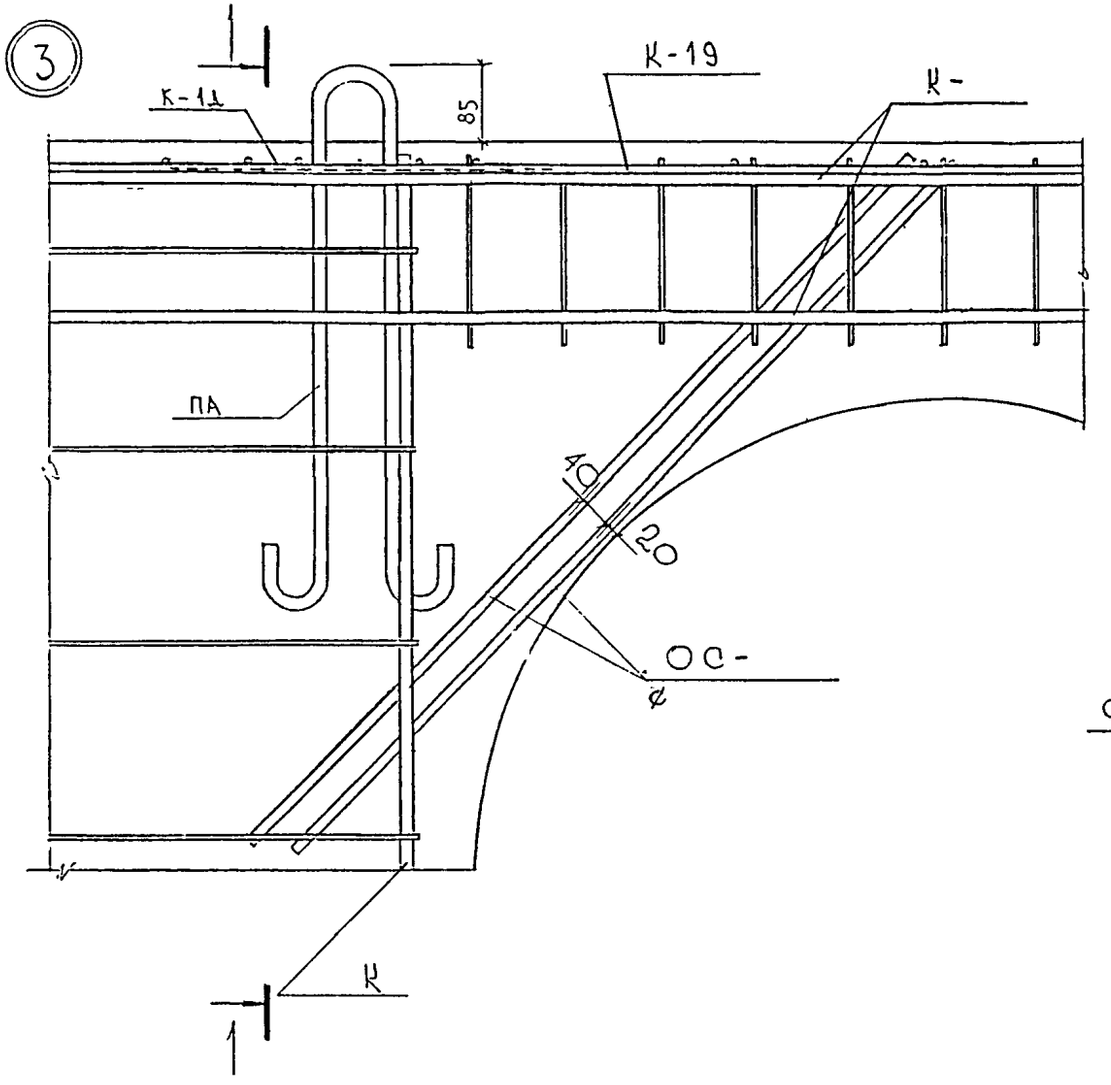

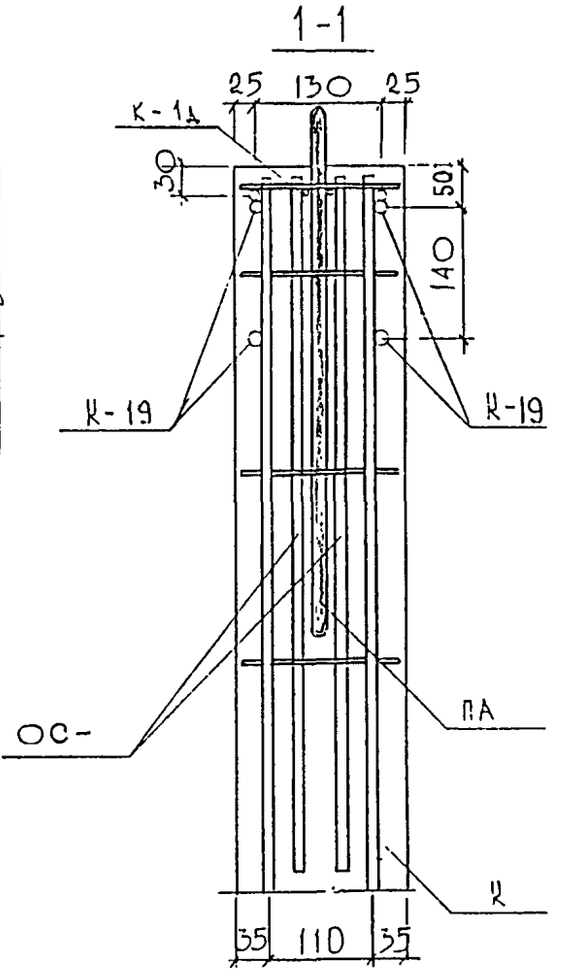

Инв. № подл. | Подпись и дата | Взам. инв. №

4

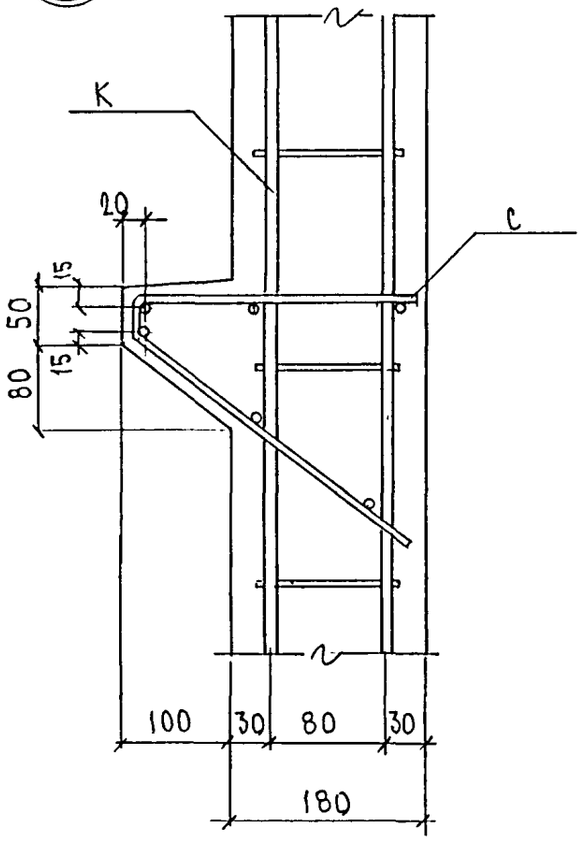

Инв. № подл. | Подпись и дата | Взам. инв. №

Рис. 1

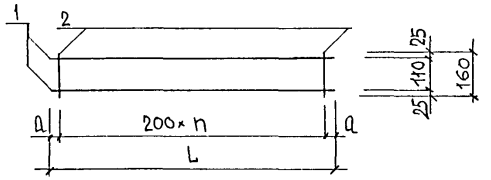

Марка	L	n	a
К1	1450	7	25
К2	1430	7	15
К3	1290	6	45
К4	1270	6	35

Рис. 2

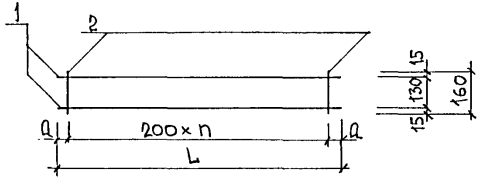

Марка	L	n	a
К5	1880	9	40
К9	5140	25	70
К7	3370	16	85
К8	5140	25	70
К26	6760	33	80
К27	6920	34	60

Рис.	Марка	поз.	Наименование	кол.	Обозначение	Масса	Масса
1	К1	1	ф 8 AIII l = 1450	2		1,15	1,27
		2	ф 4 BpI l = 160	8		0,12	
	К2	1	ф 8 AIII l = 1430	2		1,13	1,25
		2	ф 4 BpI l = 160	8		0,12	
	К3	1	ф 8 AIII l = 1290	2		1,02	1,12
		2	ф 4 BpI l = 160	7		0,10	
	К4	1	ф 8 AIII l = 1270	2		1,00	1,10
		2	ф 4 BpI l = 160	7		0,10	
2	К5	1	ф 8 AIII l = 1880	2		1,48	1,63
		2	ф 4 BpI l = 160	10		0,15	
	К7	1	ф 6 AI l = 3370	2		1,50	1,75
		2	ф 4 BpI l = 160	17		0,25	
	К8	1	ф 6 AI l = 5140	2		2,28	2,66
		2	ф 4 BpI l = 160	26		0,38	
	К9	1	ф 10 AIII l = 5140	2		6,34	6,72
		2	ф 4 BpI l = 160	26		0,38	
	К26	1	ф 10 AIII l = 6760	2		8,34	8,84
		2	ф 4 BpI l = 160	34		0,50	
	К27	1	ф 6 AI l = 6920	2		3,07	3,59
		2	ф 4 BpI l = 160	35		0,52	

Арматурная сталь AI; AIII по ГОСТ 5781-82*; класса BpI по ГОСТ 6727-80*
Сварные соединения К1-К1 по ГОСТ 14098-91

Нач. отд.	Ванаг		5РС 17-30
Гл. спец.	Баско		
Рук. гр.	Николаева		Каркасы
Разраб.	Хведелидзе		Сборочный чертеж
Провер.	Комиссаров		
Н. контр.	Гуревич		

Стадия	Лист	Листов
Р	1	1

МНИИТЭП ОСК

Инв. № подл. | Подпись и дата | Взам. инв. №

Формат А3

К6; К18

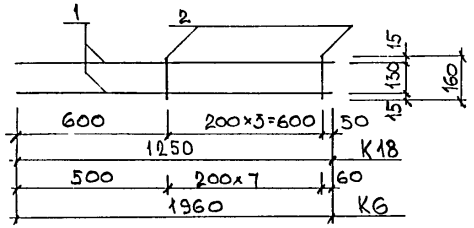

К19

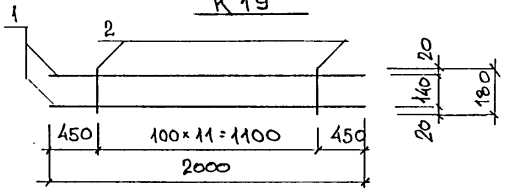

К17

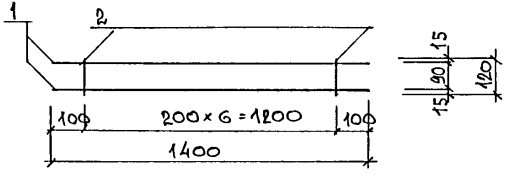

К16

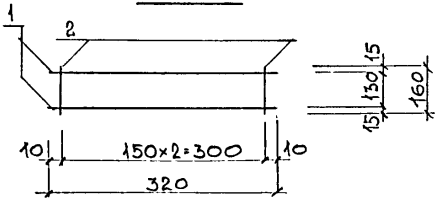

Марка	Поз	Наименование	Кол.	Обозначение	Масса	Масса
К18	1	ф10 AIII ℓ=1250	2		1.54	
	2	ф 4 BpI ℓ=160	4		0,06	1,60
К19	1	ф 12 AIII ℓ=2000	2		3,55	
	2	ф 8 AIII ℓ=180	12		0,85	4,40
К17	1	ф 6 AIII ℓ=1400	2		0,62	
	2	ф 4 BpI ℓ=120	7		0,08	0,70
К16	1	ф 10 AIII ℓ=320	2		0,39	
	2	ф 4 BpI ℓ=160	3		0,04	0,43
К6	1	ф 8 AIII ℓ=1960	2		1,55	
	2	ф 4 BpI ℓ=160	8		0,12	1,67

Арматура класса AIII по ГОСТ 5781-82*; класса BpI по ГОСТ 6727-80*
Сварные соединения К1-К7 по ГОСТ 14098-91

Нач.отд.	Ванаг		5РС 17-30
Гл.спец.	Баско		
Рук.гр.	Николаева		
Разраб.	Хведелидзе		Каркасы сборочный чертеж
Провер.	Комиссарова		
Н.контр.	Гуревич		МНИИТЭП ОСК

Стадия	Лист	Листов
Р	1	1

Инв.№ подл. | Подпись и дата | Взам.инв.№

Формат А3

Рис. 1

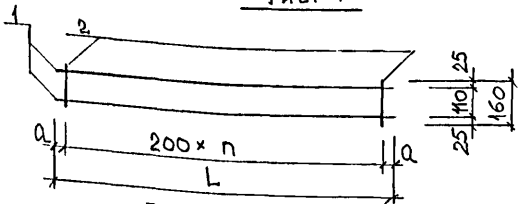

Марка	L	n	a
К13	990	4	95
К10	2200	10	100
К11	2170	10	85
К12	1380	6	90
К20	2200	10	100
К21	1570	7	85

Рис. 2

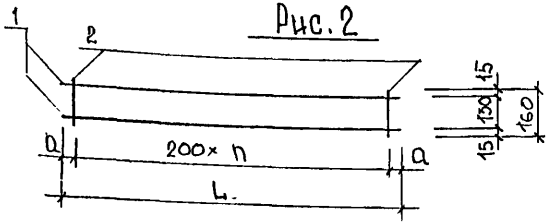

Марка	L	n	a
К14	4830	24	15
К15	4190	20	95
К22	4980	24	90
К23	5140	25	70
К24	6960	34	80
К25	7120	35	60

Рис.	Марка	Поз.	Наименование	Кол.	Обозначение	Масса	Масса
1	К10	1	⌀8 AIII ℓ = 2200	2		1,74	1,90
		2	⌀4 BpI ℓ = 160	11		0,16	
	К11	1	⌀8 AIII ℓ = 2170	2		1,71	1,87
		2	⌀4 BpI ℓ = 160	11		0,16	
	К12	1	⌀8 AIII ℓ = 1380	2		1,09	1,19
		2	⌀4 BpI ℓ = 160	7		0,1	
	К13	1	⌀8 AIII ℓ = 990	2		0,78	0,85
		2	⌀4 BpI ℓ = 160	5		0,07	
2	К14	1	⌀10 AIII ℓ = 4830	2		5,96	6,33
		2	⌀4 BpI ℓ = 160	25		0,37	
	К15	1	⌀6 AI ℓ = 4190	2		1,86	2,17
		2	⌀4 BpI ℓ = 160	21		0,31	
	К22	1	⌀10 AIII ℓ = 4980	2		6,14	6,51
		2	⌀4 BpI ℓ = 160	25		0,37	
	К23	1	⌀6 AI ℓ = 5140	2		2,28	2,66
		2	⌀4 BpI ℓ = 160	26		0,38	
	К24	1	⌀12 AIII ℓ = 6960	2		12,36	12,88
		2	⌀4 BpI ℓ = 160	35		0,52	
	К25	1	⌀6 AI ℓ = 7120	2		3,16	3,69
		2	⌀4 BpI ℓ = 160	36		0,53	
1	К20	1	⌀12 AIII ℓ = 2200	2		3,91	4,07
		2	⌀4 BpI ℓ = 160	11		0,16	
	К21	1	⌀8 AIII ℓ = 1570	2		1,24	1,36
		2	⌀4 BpI ℓ = 160	8		0,12	

Арматура класса AI; AIII по ГОСТ 5781-82*; класса BpI по ГОСТ 6727-80*
Сварные соединения К1-К7 по ГОСТ 14098-91

Нач.отд.	Ванаг	
Гл.спец.	Баско	
Рук.гр.	Николаева	
Разраб.	Хведелидзе	
Провер.	Комиссарова	
Н.контр.	Гуревич	

5РС17-30

Каркасы
Сборочный чертеж

Стадия	Лист	Листов
Р	1	1

МНИИТЭП
ОСК

Инв.№ подл. | Подпись и дата | Взам.инв.№

Формат А3

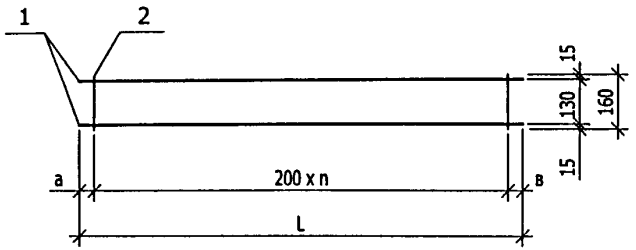

Марка	L	n	а	в
К 28	5560	27	80	80
К 29	5720	28	60	60
К 31	5740	28	70	70
К 32	5920	29	60	60
К 33	1250	10	25	25
К 34	5250	22	50	800
К 35	740	3	70	70
К 36	740	3	70	70
К 38	4260	21	30	30
К 40	1350	4	50	500
К 41	5330	26	65	65
К 42	5330	26	65	65

МАРКА	ПОЗ.	НАИМЕНОВАНИЕ		КОЛ.	ОБОЗНАЧЕНИЕ	МАССА	МАССА
К 28	1	Ø10 A III	L=5560	2		6,86	
	2	Ø4 Bp I	L=160	28		0,41	7,27
К 29	1	Ø6 A I	L=5720	2		2,54	
	2	Ø4 Bp I	L=160	29		0,43	2,97
К 31	1	Ø10 A III	L=5740	2		7,08	
	2	Ø4 Bp I	L=160	29		0,43	7,51
К 32	1	Ø6 A I	L=5920	2		2,63	
	2	Ø4 Bp I	L=160	30		0,44	3,07
К 33	1	Ø10 A III	L=1250	2		1,54	
	2	Ø4 Bp I	L=160	11		0,16	1,70
К 34	1	Ø10 A III	L=5250	2		6,48	
	2	Ø4 Bp I	L=160	23		0,34	6,82
К 35	1	Ø10 A III	L=740	2		0,91	
	2	Ø4 Bp I	L=160	4		0,06	0,97
К 36	1	Ø6 A I	L=740	2		0,33	
	2	Ø4 Bp I	L=160	4		0,06	0,39
К 38	1	Ø6 A I	L=4260	2		1,89	
	2	Ø4 Bp I	L=160	22		0,32	2,21
К 40	1	Ø10 A III	L=1350	2		1,67	
	2	Ø4 Bp I	L=160	5		0,07	1,74
К 41	1	Ø10 A III	L=5330	2		6,58	
	2	Ø4 Bp I	L=160	27		0,40	6,98
К 42	1	Ø6 A I	L=5330	2		2,37	
	2	Ø4 Bp I	L=160	27		0,40	2,77

Арматура класса A-I, A-III по ГОСТ 5781-82 и класса Bp-I по ГОСТ 6727-80.
Сварка каркасов по ГОСТ 14098-91 (К1-Кт).

НАЧ. ОТД	ВАНАГ	
ГЛ. СПЕЦ.	БАСКО	
РУК. ГР.	НИКОЛАЕВА	
РАЗРАБ	ГРИГОРЬЕВА	
ПРОВЕРИЛ	ХВЕДЕЛИДЗЕ	
Н КОНТ.	ГУРЕВИЧ	

5РС 17 - 30

Каркасы
Сборочный чертеж

СТАДИЯ	ЛИСТ	ЛИСТОВ
Р	1	1

МНИИТЭП
ОСК

Взам инв №
Подпись и дата
Инв № подл

Рис.1

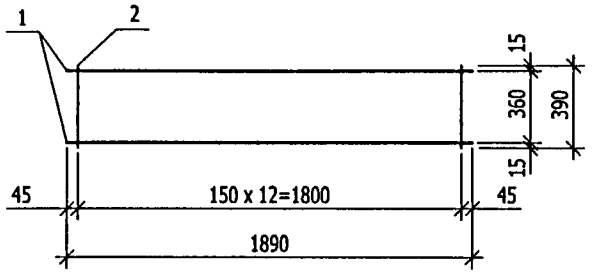

Рис.2

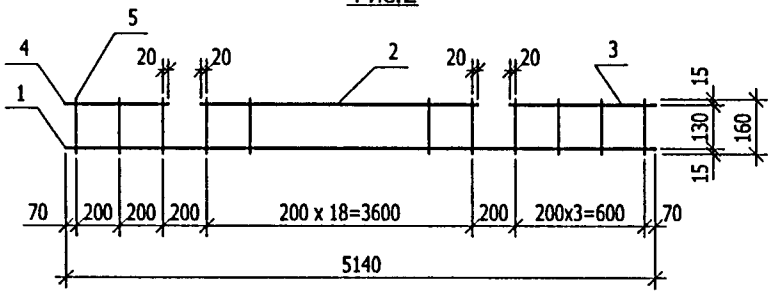

Рис.3

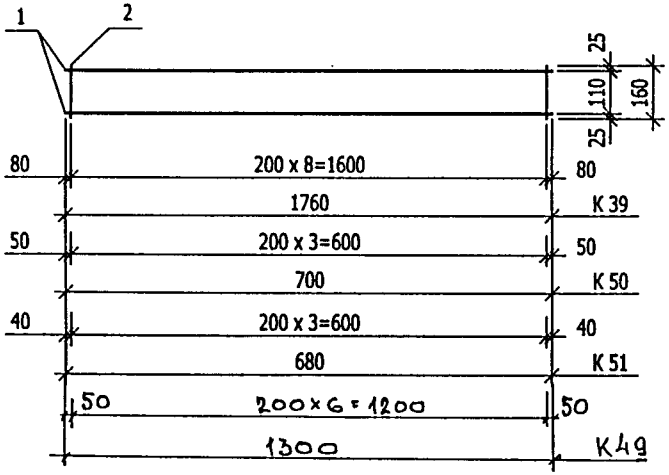

РИС.	МАРКА	ПОЗ.	НАИМЕНОВАНИЕ		КОЛ.	ОБОЗНАЧЕНИЕ	МАССА	МАССА
1	К 30	1	Ø12 А III	L=1890	2		3 36	
		2	Ø6 А III	L=390	13		1.12	4,48
2	К 37	1	Ø10 А III	L=5140	1		3 17	
		2	Ø10 А III	L=3640	1		2,25	
		3	Ø10 А III	L=690	1		0,43	
		4	Ø10 А III	L=490	1		0,30	
		5	Ø4 Вр I	L=160	26		0,38	6,53
3	К 39	1	Ø8 А III	L=1760	2		1,39	
		2	Ø4 Вр I	L=160	9		0,13	1,52
	К 50	1	Ø6 А III	L=700	2		0,31	
		2	Ø4 Вр I	L=160	4		0,06	0,37
	К 51	1	Ø6 А III	L=680	2		0,30	
		2	Ø4 Вр I	L=160	4		0,06	0,36
	К 49	1	ф 12 AIII	L=1300	2		2,31	
		2	ф 4 Bp I	L=160	7		0,10	2,41

Арматура класса А-III по ГОСТ 5781-82 и класса Вр-I по ГОСТ 6727-80.
Сварка каркасов по ГОСТ 14098-91 (К1-Кт)

НАЧ. ОТД	ВАНАГ		
ГЛ. СПЕЦ	БАСКО		
РУК. ГР.	НИКОЛАЕВА		
РАЗРАБ.	ГРИГОРЬЕВА		
ПРОВЕРИЛ	ХВЕДЕЛИДЗЕ		
Н. КОНТ.	ГУРЕВИЧ		

5РС 17 - 30

Каркасы
Сборочный чертеж

СТАДИЯ	ЛИСТ	ЛИСТОВ
Р	1	1

МНИИТЭП
ОСК

Взам инв №

Подпись и дата

Инв № подл

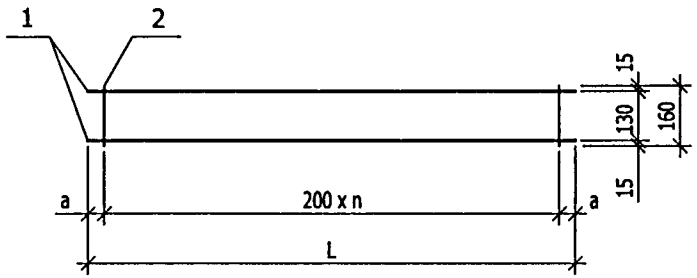

Марка	L	n	a
К 43	1510	7	55
К 44	1510	7	55
К 45	2410	11	105
К 46	2230	11	15
К 48	1700	5	350
К 52	4320	21	60
К 53	4320	21	60
К 110	2920	14	60
К 112	3140	15	70
К 114	2050	10	25
К 115	2050	10	25
К 123	6230	31	15

МАРКА	ПОЗ.	НАИМЕНОВАНИЕ		КОЛ.	ОБОЗНАЧЕНИЕ	МАССА	МАССА
К 43	1	Ø8 A III	L=1510	2		1,19	1,31
	2	Ø4 Bp I	L=160	8		0,12	
К 44	1	Ø6 A I	L=1510	2		0,67	0,79
	2	Ø4 Bp I	L=160	8		0,12	
К 45	1	Ø6 A I	L=2410	2		1,07	1,25
	2	Ø4 Bp I	L=160	12		0,18	
К 46	1	Ø6 A I	L=2230	2		0,99	1,17
	2	Ø4 Bp I	L=160	12		0,18	
К 48	1	Ø10 A III	L=1700	2		2,10	2,19
	2	Ø4 Bp I	L=160	6		0,09	
К 52	1	Ø8 A III	L=4320	2		3,41	3,73
	2	Ø4 Bp I	L=160	22		0,32	
К 53	1	Ø6 A III	L=4320	2		1,92	2,24
	2	Ø4 Bp I	L=160	22		0,32	
К 110	1	ф 10 AIII	L=2920	2		3.60	3.82
	2	ф 4 Bp I	L=160	15		0,22	
К 112	1	ф 10 AIII	L=3140	2		3,87	4,11
	2	ф 4 Bp I	L=160	16		0,24	
К 114	1	ф 10 AIII	L=2050	2		2.53	2,69
	2	ф 4 Bp I	L=160	11		0,16	
К 115	1	ф 6 AI	L=2050	2		0.91	1,07
	2	ф 4 Bp I	L=160	11		0.16	
К 123	1	ф 10 AIII	L=6230	2		7,69	8.16
	2	ф 4 Bp I	L=160	32		0,47	

Арматура класса AI, AIII по ГОСТ 5781-82 и класса Bp-I по ГОСТ 6727-80.
Сварка каркасов по ГОСТ 14098-91 (К1-Кт).

НАЧ ОТД	ВАНАГ		5РС 17 - 30
ГЛ СПЕЦ	БАСКО		
РУК. ГР	НИКОЛАЕВА		Каркасы Сборочный чертеж
РАЗРАБ.	ГРИГОРЬЕВА		
ПРОВЕРИЛ	ХЬЕДЕЛИДЗЕ		
Н КОНТ.	ГУРЕВИЧ		

СТАДИЯ	ЛИСТ	ЛИСТОВ
Р	1	1

МНИИТЭП
ОСК

Взам инв №
Подпись и дата
Инв № подл

Рис. 1

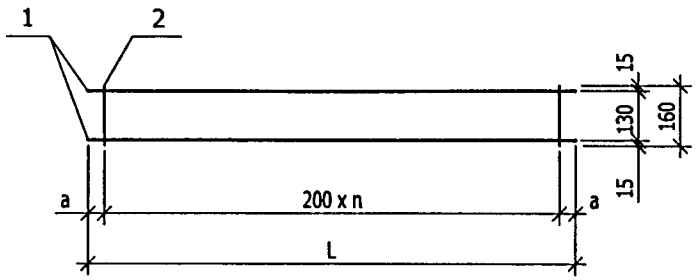

Марка	L	n	a
К 54	900	4	50
К 56	2120	10	60
К 57	2730	13	65
К 58	1040	5	20
К 61	2490	12	45
К 62	3130	15	15
К 124	4410	21	105
К 126	1970	9	85
К 127	1170	5	85

Рис 2

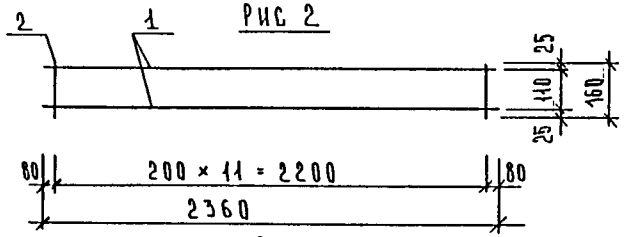

Рис. 3

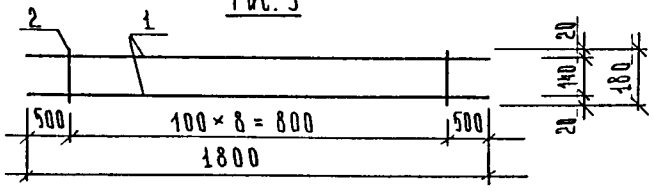

Рис	МАРКА	ПОЗ.	НАИМЕНОВАНИЕ		КОЛ.	ОБОЗНАЧЕНИЕ	МАССА	МАССА
1	К 54	1	Ø10 A III	L=900	2		1,11	
		2	Ø4 Bp I	L=160	5		0,07	1,18
	К 56	1	Ø6 A I	L=2120	2		0,94	
		2	Ø4 Bp I	L=160	11		0,16	1,10
	К 57	1	Ø10 A III	L=2730	2		3,37	
		2	Ø4 Bp I	L=160	14		0,21	3,58
	К 58	1	Ø10 A III	L=1040	2		1,28	
		2	Ø4 Bp I	L=160	6		0,09	1,37
	К 61	1	Ø6 A I	L=2490	2		1,11	
		2	Ø4 Bp I	L=160	13		0,19	1,30
	К 62	1	Ø10 A III	L=3130	2		3,86	
		2	Ø4 Bp I	L=160	16		0,23	4,09
	К 124	1	ø 6 A I	ℓ= 4410	2		1,96	
		2	ø 4 Bp I	ℓ= 160	22		0,32	2,28
2	К 111	1	ø 8 A III	ℓ = 2360	2		1,86	
		2	ø 4 Bp I	ℓ = 160	12		0,18	2,04
1	К 126	1	ø 6 A I	ℓ = 1970	2		0,87	
		2	ø 4 Bp I	ℓ= 160	10		0,15	1,02
	К 127	1	ø 10 A III	ℓ= 1170	2		1,44	
		2	ø 4 Bp I	ℓ= 160	6		0,09	1,53
3	К 128	1	ø 12 A III	ℓ = 1800	2		3,20	
		2	ø 8 A III	ℓ = 180	9		0,64	3,84

Арматура класса А-I, А-III по ГОСТ 5781-82 и класса Вр-I по ГОСТ 6727-80.
Сварка каркасов по ГОСТ 14098-91 (К1-Кт).

НАЧ. ОТД	ВАНАГ		5РС 17 - 30
ГЛ СПЕЦ	БАСКО		
РУК. ГР	НИКОЛАЕВА		Каркасы Сборочный чертеж
РАЗРАБ	ГРИГОРЬЕВА		
ПРОВЕРИЛ	НИКОЛАЕВА		
Н. КОНТ	ГУРЕВИЧ		

СТАДИЯ	ЛИСТ	ЛИСТОВ
Р	1	1

МНИИТЭП
ОСК

Взам инв №
Подпись и дата
Инв № подл

Рис.1

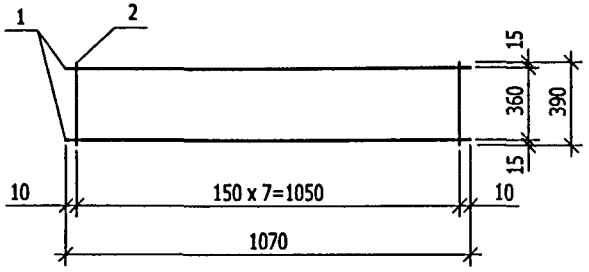

Рис.2

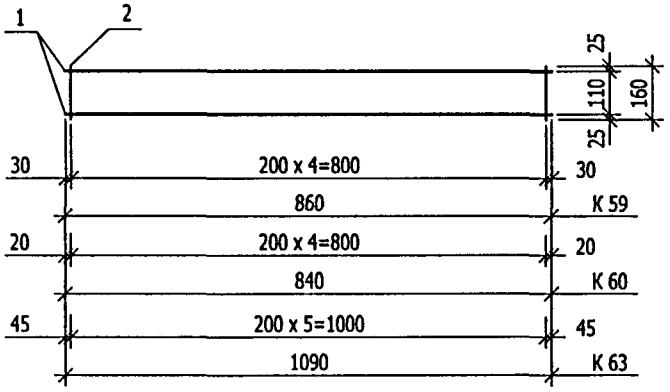

Рис. 3

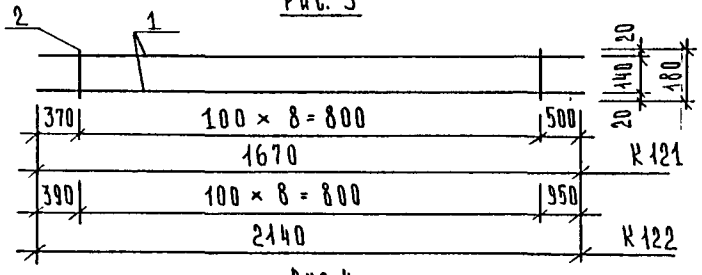

Рис 4

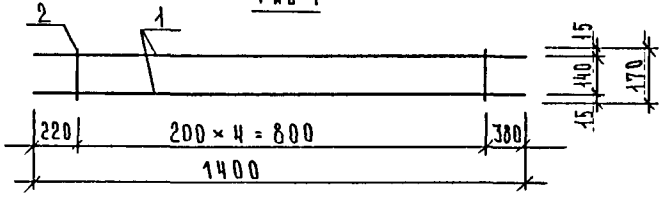

РИС.	МАРКА	ПОЗ.	НАИМЕНОВАНИЕ		КОЛ.	ОБОЗНАЧЕНИЕ	МАССА	МАССА
1	К 55	1	Ø10 A III	L=1070	2		1,32	
		2	Ø5 Bp I	L=390	8		0,45	1,77
2	К 59	1	Ø8 A III	L=860	2		0,68	
		2	Ø4 Bp I	L=160	5		0,07	0,75
	К 60	1	Ø8 A III	L=840	2		0,66	
		2	Ø4 Bp I	L=160	5		0,07	0,73
	К 63	1	Ø8 A III	L=1090	2		0,86	
		2	Ø4 Bp I	L=160	6		0,09	0,95
3	К 121	1	⌀ 12 A III	ℓ = 1670	2		2,97	
		2	⌀ 8 A III	ℓ = 180	9		0,64	3,61
	К 122	1	⌀ 12 A III	ℓ = 2140	2		3,80	
		2	⌀ 8 A III	ℓ = 180	9		0,64	4,44
4	К 120	1	⌀ 14 A III	ℓ = 1400	2		3,39	
		2	⌀ 6 A III	ℓ = 170	5		0,19	3,58

Арматура класса А-III по ГОСТ 5781-82 и класса Вр-I по ГОСТ 6727-80.
Сварка каркасов по ГОСТ 14098-91 (К1-Кт).

НАЧ ОТД.	ВАНАГ	
ГЛ СПЕЦ	БАСКО	
РУК ГР	НИКОЛАЕВА	
РАЗРАБ.	ГРИГОРЬЕВА	
ПРОВЕРИЛ	ХВЕДЕЛИДЗЕ	
Н КОНТ	ГУРЕВИЧ	

5РС 17 - 30

Каркасы
Сборочный чертеж

СТАДИЯ	ЛИСТ	ЛИСТОВ
Р	1	1

МНИИТЭП
ОСК

Взам инв №
Подпись и дата
Инв № подл

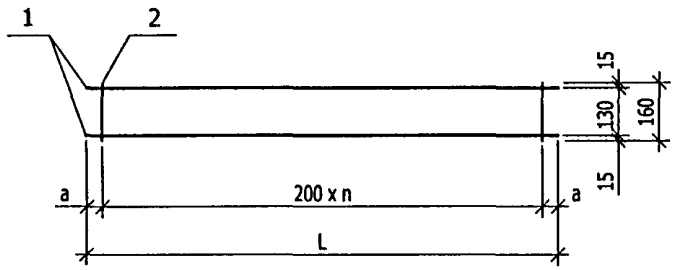

Марка	L	n	a
К 64	5500	27	50
К 65	5820	28	110
К 66	3320	16	60
К 67	3320	16	60
К 68	1720	8	60
К 69	1720	8	60
К 70	1620	7	110
К 71	1620	7	110
К 76	2490	12	45
К 82	2400	11	100
К 83	6920	34	60

МАРКА	ПОЗ.	НАИМЕНОВАНИЕ		КОЛ.	ОБОЗНАЧЕНИЕ	МАССА	МАССА
К 64	1	Ø10 A III	L=5500	2		6,79	
	2	Ø4 Bp I	L=160	28		0,41	7,20
К 65	1	Ø6 A I	L=5820	2		2,58	
	2	Ø4 Bp I	L=160	29		0,43	3,01
К 66	1	Ø10 A III	L=3320	2		4,10	
	2	Ø4 Bp I	L=160	17		0,25	4,35
К 67	1	Ø6 A I	L=3320	2		1,47	
	2	Ø4 Bp I	L=160	17		0,25	1,72
К 68	1	Ø8 A III	L=1720	2		1,36	
	2	Ø4 Bp I	L=160	9		0,13	1,49
К 69	1	Ø6 A I	L=1720	2		0,76	
	2	Ø4 Bp I	L=160	9		0,13	0,89
К 70	1	Ø8 A III	L=1620	2		1,28	
	2	Ø4 Bp I	L=160	8		0,12	1,40
К 71	1	Ø6 A I	L=1620	2		0,72	
	2	Ø4 Bp I	L=160	8		0,12	0,84
К 76	1	Ø10 A III	L=2490	2		3,07	
	2	Ø4 Bp I	L=160	13		0,19	3,26
К 82	1	Ø8 A III	L=2400	2		1,90	
	2	Ø4 Bp I	L=160	12		0,18	2,08
К 83	1	Ø10 A III	L=6920	2		8,54	
	2	Ø4 Bp I	L=160	35		0,51	9,05

Арматура класса A-I, A-III по ГОСТ 5781-82 и класса Bp-I по ГОСТ 6727-80.
Сварка каркасов по ГОСТ 14098-91 (К1-Кт).

НАЧ. ОТД	ВАНАГ	
ГЛ СПЕЦ.	БАСКО	
РУК. ГР.	НИКОЛАЕВА	
РАЗРАБ	ГРИГОРЬЕВА	
ПРОВЕРИЛ	НИКОЛАЕВА	
Н. КОНТ.	ГУРЕВИЧ	

5РС 17 - 30

Каркасы
Сборочный чертеж

СТАДИЯ	ЛИСТ	ЛИСТОВ
Р	1	1

МНИИТЭП
ОСК

Взам инв №
Подпись и дата
Инв № подл

Рис.1

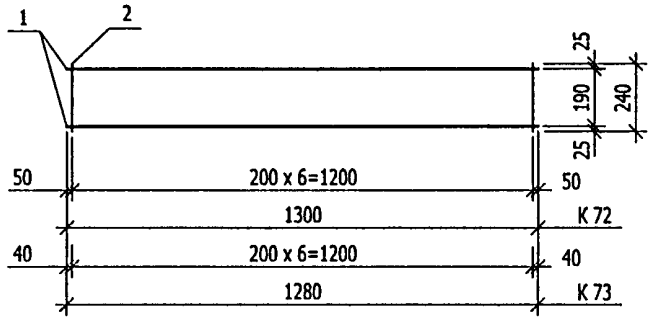

Рис.2

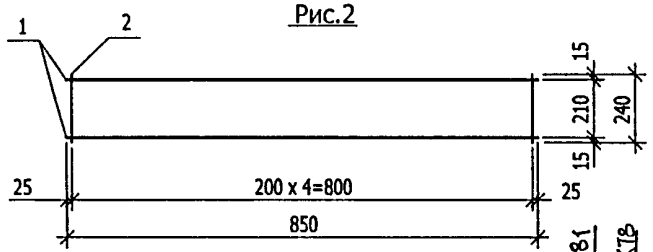

Рис.3

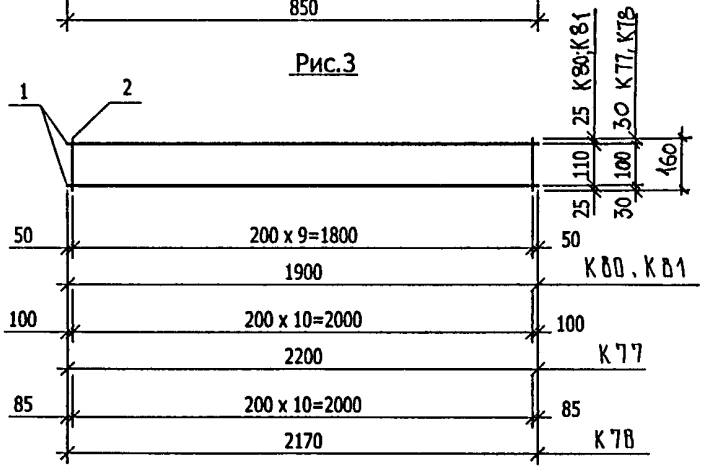

Рис.4

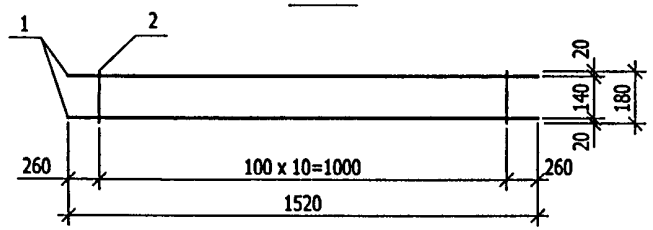

РИС.	МАРКА	ПОЗ.	НАИМЕНОВАНИЕ		КОЛ.	ОБОЗНАЧЕНИЕ	МАССА	МАССА
1	К 72	1	Ø8 А III	L=1300	2		1,03	
		2	Ø4 Вр I	L=240	7		0,15	1,18
	К 73	1	Ø8 А III	L=1280	2		1,01	
		2	Ø4 Вр I	L=240	7		0,15	1,16
2	К 74	1	Ø8 А III	L=850	2		0,67	
		2	Ø4 Вр I	L=240	5		0,11	0,78
	К 75	1	Ø6 А I	L=850	2		0,38	
		2	Ø4 Вр I	L=240	5		0,11	0,49
3	К 77	1	Ø18 А III	L=2200	2		8,80	
		2	Ø5 Вр I	L=160	11		0,25	9,05
	К 78	1	Ø18 А III	L=2170	2		8,68	
		2	Ø5 Вр I	L=160	11		0,25	8,93
	К 80	1	Ø8 А III	L=1900	2		1,50	
		2	Ø4 Вр I	L=160	10		0,15	1,65
	К 81	1	Ø12 А III	L=1900	2		3,37	
		2	Ø4 Вр I	L=160	10		0,15	3,52
4	К 79	1	Ø12 А III	L=1520	2		2,70	
		2	Ø8 А III	L=180	11		0,78	3,48

Арматура класса А-I, А-III по ГОСТ 5781-82 и класса Вр-I по ГОСТ 6727-80.
Сварка каркасов по ГОСТ 14098-91 (К1-Кт).

НАЧ ОТД	ВАНАГ		5РС 17 - 30
ГЛ СПЕЦ	БАСКО		
РУК. ГР.	НИКОЛАЕВА		Каркасы Сборочный чертеж
РАЗРАБ.	ГРИГОРЬЕВА		
ПРОВЕРИЛ	КОМИССАРОВА		
Н. КОНТ.	ГУРЕВИЧ		

СТАДИЯ	ЛИСТ	ЛИСТОВ
Р	1	1

МНИИТЭП
ОСК

Взам инв №
Подпись и дата
Инв № подл

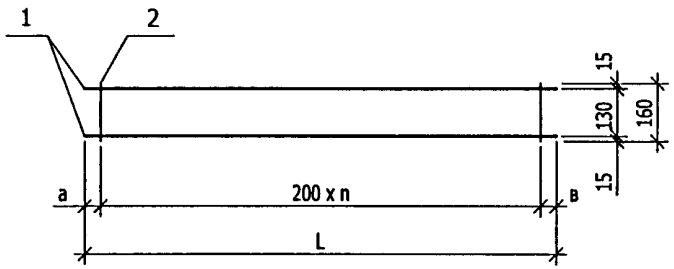

Марка	L	n	a	в
К 84	4120	20	60	60
К 86	4090	20	45	45
К 89	1720	8	60	60
К 91	2200	5	600	600
К 92	6340	31	70	70
К 93	6340	31	70	70
К 94	5820	28	110	110
К 95	940	4	70	70
К 96	4660	23	30	30
К 97	2280	8	650	30
К 99	3350	16	75	75
К125	2160	9	20	340

МАРКА	ПОЗ.	НАИМЕНОВАНИЕ		КОЛ.	ОБОЗНАЧЕНИЕ	МАССА	МАССА
К 84	1	Ø6 A I	L=4120	2		1,83	
	2	Ø4 Bp I	L=160	21		0,31	2,14
К 86	1	Ø6 A I	L=4090	2		1,82	
	2	Ø4 Bp I	L=160	21		0,31	2,13.
К 89	1	Ø10 A III	L=1720	2		2,12	
	2	Ø4 Bp I	L=160	9		0,13	2,25
К 91	1	Ø10 A III	L=2200	2		2,71	
	2	Ø4 Bp I	L=160	6		0,09	2,80
К 92	1	Ø10 A III	L=6340	2		7,82	
	2	Ø4 Bp I	L=160	32		0,47	8,29
К 93	1	Ø6 A I	L=6340	2		2,81	
	2	Ø4 Bp I	L=160	32		0,47	3,28
К 94	1	Ø10 A III	L=5820	2		7,18	
	2	Ø4 Bp I	L=160	29		0,43	7,61
К 95	1	Ø10 A III	L=940	2		1,16	
	2	Ø4 Bp I	L=160	5		0,07	1,23
К 96	1	Ø10 A III	L=4660	2		5,75	
	2	Ø4 Bp I	L=160	24		0,35	6,10
К 97	1	Ø10 A III	L=2280	2		2,81	
	2	Ø4 Bp I	L=160	9		0,13	2,94
К 99	1	Ø6 A I	L=3350	2		1,49	
	2	Ø4 Bp I	L=160	17		0,25	1,74
К125	1	ф10 AIII	L= 2160	2		2,66	
	2	ф4 BpI	L= 160	10		0,15	2,81

Арматура класса А-I, А-III по ГОСТ 5781-82 и класса Вр-I по ГОСТ 6727-80.
Сварка каркасов по ГОСТ 14098-91 (К1-Кт).

НАЧ ОТД	ВАНАГ	
ГЛ СПЕЦ	БАСКО	
РУК ГР.	НИКОЛАЕВА	
РАЗРАБ	ГРИГОРЬЕВА	
ПРОВЕРИЛ	ХВЕДЕЛИДЗЕ	
Н КОНТ.	ГУРЕВИЧ	

5РС 17 - 30

Каркасы
Сборочный чертеж

СТАДИЯ	ЛИСТ	ЛИСТОВ
Р	1	1

МНИИТЭП
ОСК

Взам инв №
Подпись и дата
Инв № подл

Рис.1

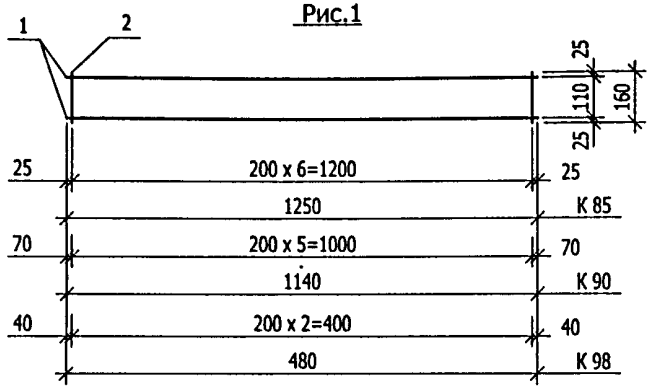

Рис.2

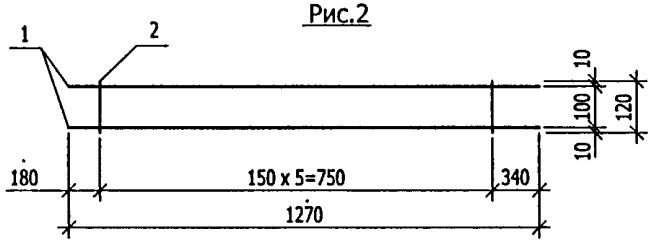

Рис.3

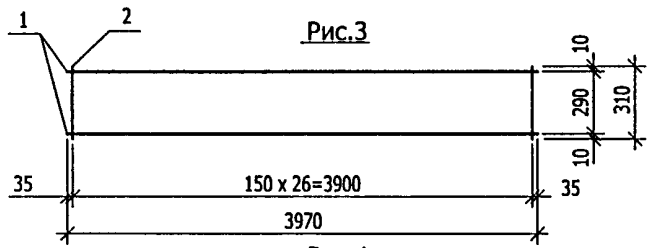

Рис.4

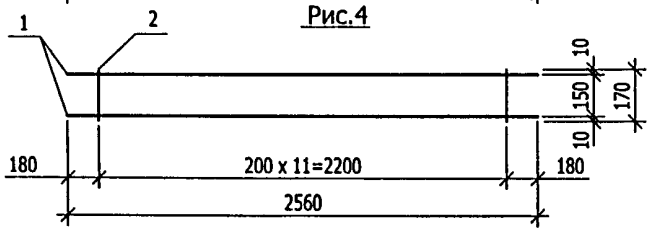

Рис.5

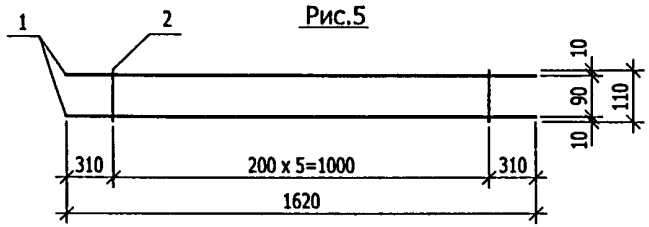

РИС.	МАРКА	ПОЗ.	НАИМЕНОВАНИЕ		КОЛ.	ОБОЗНАЧЕНИЕ	МАССА	МАССА
1	К 85	1	∅8 А III	L=1250	2		0,99	
		2	∅4 Вр I	L=160	7		0,10	1,09
	К 90	1	∅8 А III	L=1140	2		0,90	
		2	∅4 Вр I	L=160	6		0,09	0,99
	К 98	1	∅8 А III	L=480	2		0,40	
		2	∅4 Вр I	L=160	3		0,04	0,44
2	К 100	1	∅8 А III	L=1270	2		1,00	
		2	∅4 Вр I	L=160	6		0,09	1,09
3	К 101	1	∅8 А III	L=3970	2		3,14	
		2	∅4 Вр I	L=310	27		0,77	3,91
4	К 102	1	∅6 А III	L=2560	2		1,14	
		2	∅4 Вр I	L=170	12		0,19	1,33
5	К 103	1	∅6 А III	L=1620	2		0,72	
		2	∅4 Вр I	L=110	6		0,06	0,78

Арматура класса А-III по ГОСТ 5781-82 и класса Вр-I по ГОСТ 6727-80.
Сварка каркасов по ГОСТ 14098-91 (К1-Кт).

НАЧ. ОТД.	ВАНАГ	
ГЛ СПЕЦ	БАСКО	
РУК. ГР.	НИКОЛАЕВА	
РАЗРАБ.	ГРИГОРЬЕВА	
ПРОВЕРИЛ	ХВЕДЕЛИДЗЕ	
Н КОНТ	ГУРЕВИЧ	

5РС 17 - 30

Каркасы
Сборочный чертеж

СТАДИЯ	ЛИСТ	ЛИСТОВ
Р	1	1

МНИИТЭП
ОСК

Взам инв №
Подпись и дата
Инв № подл

Рис. 1

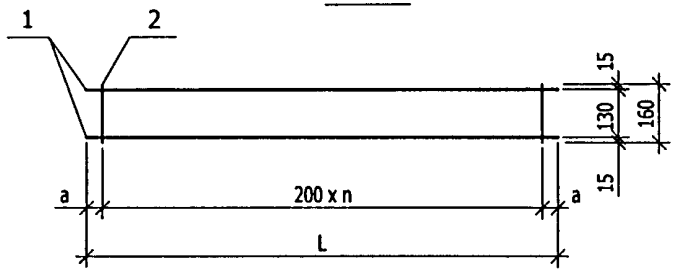

Марка	L	n	a
К 104	3560	17	80
К 105	1870	9	35
К 107	1140	5	70

Рис. 2

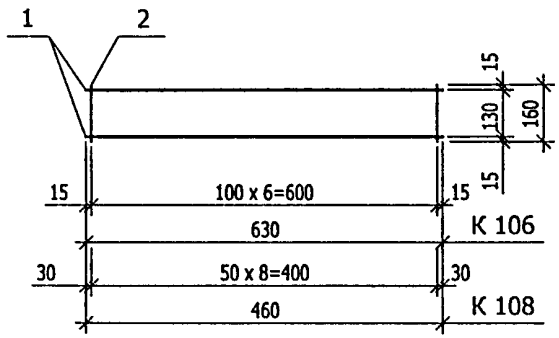

Рис. 3

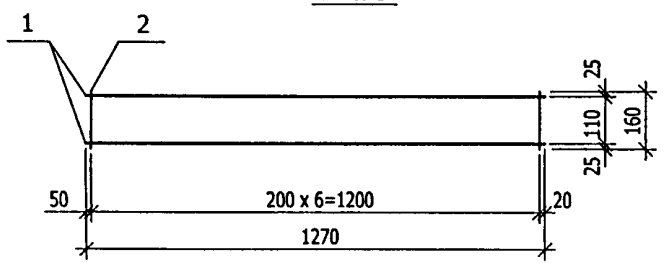

РИС.	МАРКА	ПОЗ.	НАИМЕНОВАНИЕ		КОЛ.	ОБОЗНАЧЕНИЕ	МАССА	МАССА
1	К 104	1	∅10 А III	L=3560	2		4,39	4,65
		2	∅4 Вр I	L=160	18		0,26	
	К 105	1	∅6 А I	L=1870	2		0,83	0,98
		2	∅4 Вр I	L=160	10		0,15	
	К 107	1	∅6 А I	L=1140	2		0,51	0,60
		2	∅4 Вр I	L=160	6		0,09	
2	К 106	1	∅6 А III	L=630	2		0,28	0,53
		2	∅6 А III	L=160	7		0,25	
	К 108	1	∅6 А III	L=460	2		0,20	0,52
		2	∅6 А III	L=160	9		0,32	
3	К 109	1	∅12 А III	L=1270	2		2,25	2,35
		2	∅4 Вр I	L=160	7		0,10	

Арматура класса А-I, А-III по ГОСТ 5781-82 и класса Вр-I по ГОСТ 6727-80.
Сварка каркасов по ГОСТ 14098-91 (К1-Кт).

НАЧ. ОТД	ВАНАГ	
ГЛ. СПЕЦ.	БАСКО	
РУК. ГР.	НИКОЛАЕВА	
РАЗРАБ.	ГРИГОРЬЕВА	
ПРОВЕРИЛ	КОМИССАРОВА	
Н. КОНТ.	ГУРЕВИЧ	

5РС 17 - 30

Каркасы
Сборочный чертеж

СТАДИЯ	ЛИСТ	ЛИСТОВ
Р	1	1

МНИИТЭП
ОСК

Взам инв №
Подпись и дата
Инв № подл

Рис.1

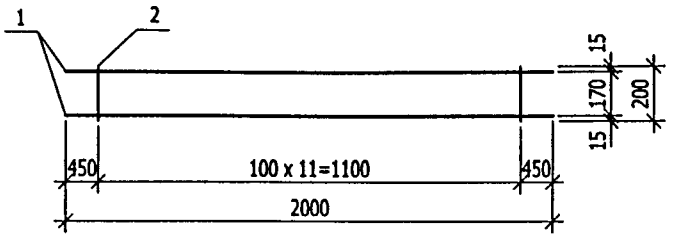

Рис. 2

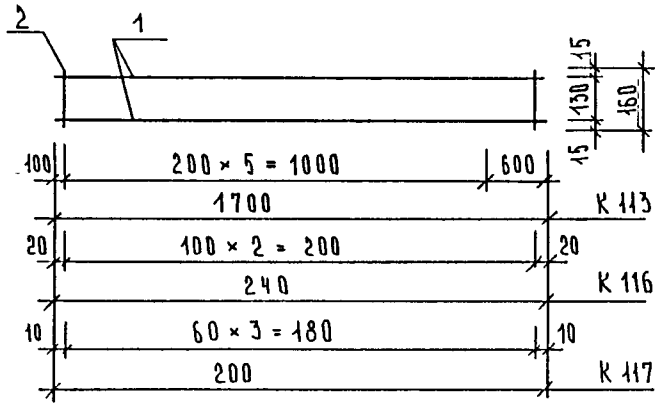

Рис 3

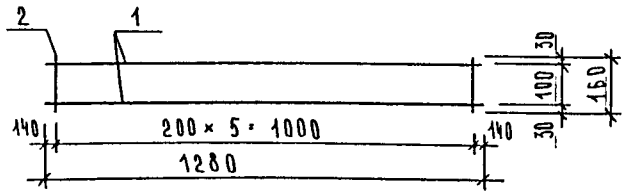

Рис 4

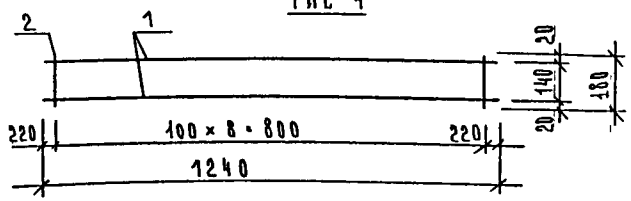

РИС.	МАРКА	ПОЗ	НАИМЕНОВАНИЕ		КОЛ.	ОБОЗНАЧЕНИЕ	МАССА	МАССА
1	К 47	1	Ø12 A III	L=2000	2		3,55	4,50
		2	Ø8 A III	L=200	12		0,95	
2	К 113	1	⌀ 10 A III	ℓ = 1700	2		2,10	2,19
		2	⌀ 4 Bp I	ℓ = 160	6		0,09	
	К 116	1	⌀ 10 A III	ℓ = 240	2		0,30	0,34
		2	⌀ 4 Bp I	ℓ = 160	3		0,04	
	К 117	1	⌀ 8 A III	ℓ = 200	2		0,16	0,41
		2	⌀ 8 A III	ℓ = 160	4		0,25	
3	К 118	1	⌀ 18 A III	ℓ = 1280	2		5,12	5,26
		2	⌀ 5 Bp I	ℓ = 160	6		0,14	
4	К 119	1	⌀ 12 A III	ℓ = 1240	2		2,20	2,84
		2	⌀ 8 A III	ℓ = 180	9		0,64	

Арматура класса А-III по ГОСТ 5781-82 и класса Вр-I по ГОСТ 6727-80.
Сварка каркасов по ГОСТ 14098-91 (К1-Кт).

НАЧ. ОТД	ВАНАГ		
ГЛ СПЕЦ	БАСКО		
РУК. ГР.	НИКОЛАЕВА		
РАЗРАБ.	ГРИГОРЬЕВА		
ПРОВЕРИЛ	ХВЕДЕЛИДЗЕ		
Н. КОНТ.	ГУРЕВИЧ		

5РС 17 -30

Каркасы
Сборочный чертеж

СТАДИЯ	ЛИСТ	ЛИСТОВ
Р	1	1

МНИИТЭП
ОСК

Взам инв №
Подпись и дата
Инв № подл

ОК 1

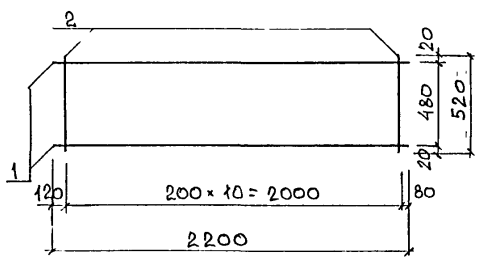

ОК 2

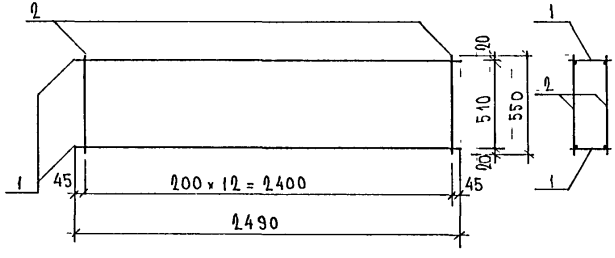

ОК 3

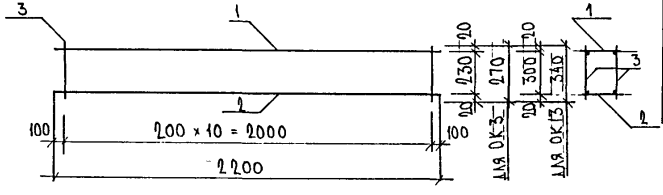

Марка	Поз.	Наименование		Кол.	Обозначение	Масса	Масса
ОК 1	1	К20	4,07 кг	2		8,14	
	2	⌀4 Bp I	ℓ=520	22		1,05	9,19
ОК 2	1	К20	4,07 кг	2		8,14	
	2	⌀4 Bp I	ℓ=550	26		1,32	9,46
ОК 3	1	К77	9,05 кг	1		9,05	
	2	К78	8,93 кг	1		8,93	
	3	⌀8 A III	ℓ=270	22		2,35	20,33
ОК 13	1	К77	9,05 кг	1		9,05	
	2	К78	8,93 кг	1		8,93	
	3	⌀8 A III	ℓ=340	22		2,95	20,93

Арматура класса Bp I по ГОСТ 6727-80*
Сварные соединения К1-К7 по ГОСТ 14098-91

Нач. отд.	Ванаг	
Гл. спец.	Баско	
Рук. гр.	Николаева	
Разраб.	Хведелидзе	
Провер.	Комиссаров	
Н. контр.	Гуревич	

5РС17-30

Объемный каркас
Сборочный чертеж

Стадия	Лист	Листов
Р	1	1

МНИИТЭП
ОСК

Инв. № подл. | Подпись и дата | Взам. инв. №

Формат А3

ОК4

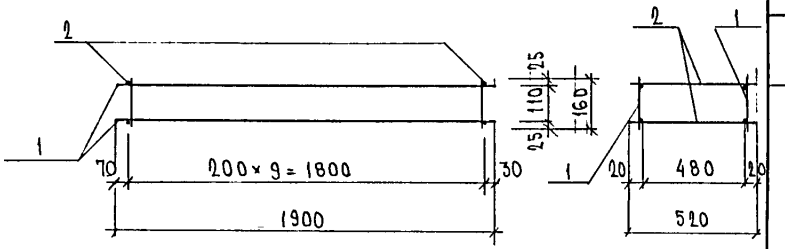

Марка	поз.	Наименование		кол.	Обозначение	Масса	Масса
ОК4	1	К81	3,52	2		7,04	8,00
	2	∅ 4 Вр I	ℓ=520	20		0,96	

Арматура класса Вр I по ГОСТ 6727-80*
Сварные соединения К1-Кт по ГОСТ 14098-91

Нач. отд.	Ванат		5РС 17-30
Гл. спец.	Баско		
Рук. гр.	Николаев		Объемный каркас сборочный чертеж
Разраб.	Комиссарова		Стадия Р; Лист 1; Листов 1
Проверил	Ванат		МНИИТЭП ОСК
Н. контр.	Гуревич		

Инв. № подл. | Подпись и дата | Взам. инв. №

Формат А3

Рис.1

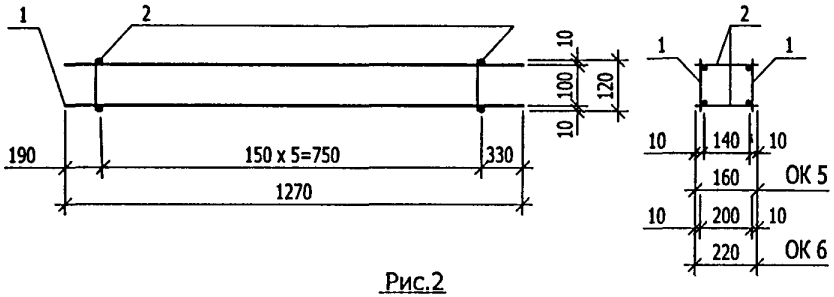

Рис.2

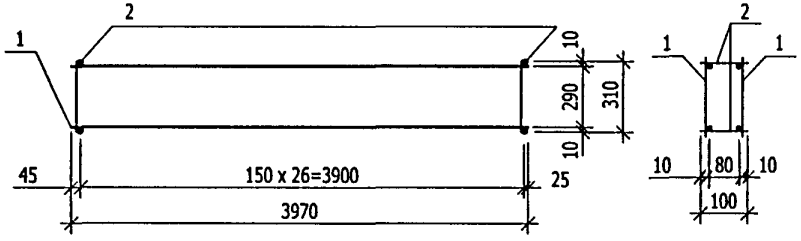

Рис.3

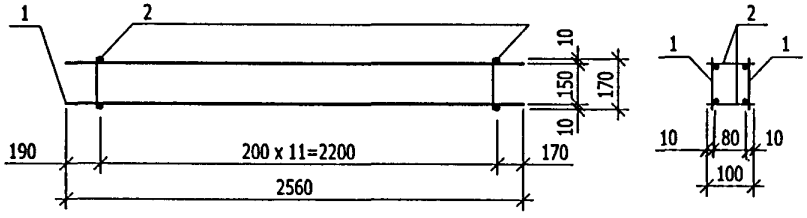

Рис.4

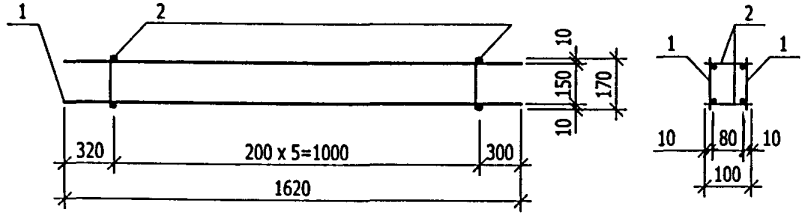

РИС.	МАРКА	ПОЗ.	НАИМЕНОВАНИЕ	КОЛ.	ОБОЗНАЧЕНИЕ	МАССА	МАССА
1	ОК 5	1	К 100 1,09 кг	2		2,18	
		2	∅4 Вр I L=160	12		0,18	2,36
	ОК 6	1	К 100 1,09 кг	2		2,18	
		2	∅4 Вр I L=220	12		0,24	2,42
2	ОК 7	1	К 101 3,91 кг	2		7,82	
		2	∅4 Вр I L=100	54		0,50	8,32
3	ОК 8	1	К 102 1,33 кг	2		2,66	
		2	∅4 Вр I L=100	24		0,22	2,88
4	ОК 9	1	К 103 0,78 кг	2		1,56	
		2	∅4 Вр I L=100	12		0,11	1,67

Арматура класса А-III по ГОСТ 5781-82 и класса Вр-I по ГОСТ 6727-80.
Сварка каркасов по ГОСТ 14098-91 (К1-Кт).

НАЧ. ОТД	ВАНАГ	
ГЛ. СПЕЦ	БАСКО	
РУК ГР.	НИКОЛАЕВА	
РАЗРАБ.	ГРИГОРЬЕВА	
ПРОВЕРИЛ	ВАНАГ	
Н. КОНТР.	ГУРЕВИЧ	

5РС 17 - 30

Объемные каркасы
Сборочный чертеж

СТАДИЯ	ЛИСТ	ЛИСТОВ
Р	1	1

МНИИТЭП
ОСК

Взам инв №
Подпись и дата
Инв № подл

Рис.1

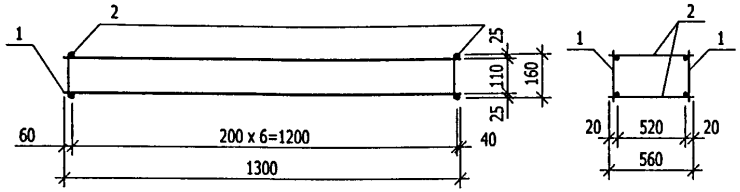

Рис.2

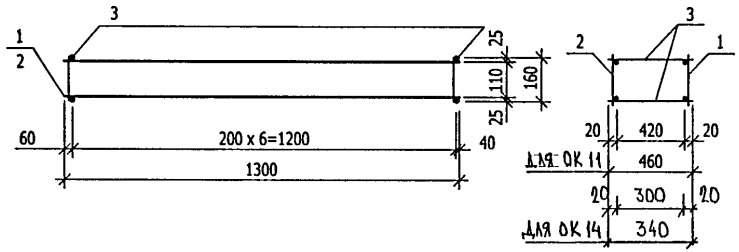

Рис.3

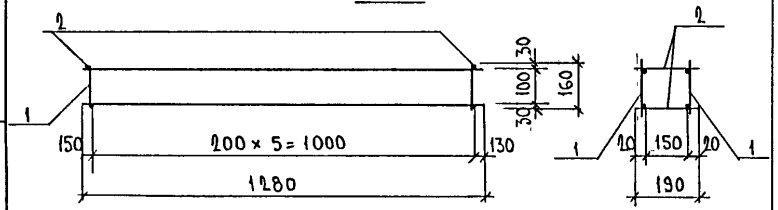

РИС.	МАРКА	ПОЗ.	НАИМЕНОВАНИЕ	КОЛ.	ОБОЗНАЧЕНИЕ	МАССА	МАССА
1	ОК 10	1	К 49 2.41 кг	2		4,82	
		2	Ø4 Вр I L=560	14		0,72	5,54
2	ОК 11	1	К 49 2,41 кг	1		2,41	
		2	К 109 2,35 кг	1		2,35	
		3	Ø4 Вр I L=460	14		0,59	5,35
2	ОК 14	1	К 49 2,41 кг	1		2,41	
		2	К 109 2,35 кг	1		2,35	
		3	Ø 4 Вр I L= 340	14		0,44	5,20
3	ОК 12	1	К 118 5,26 кг	2		10.52	
		2	Ø 6A III L = 190	12		0,51	11.03

Арматура класса А-III по ГОСТ 5781-82 и класса Вр-I по ГОСТ 6727-80.
Сварка каркасов по ГОСТ 14098-91 (К1-Кт).

НАЧ. ОТД	ВАНАГ	
ГЛ СПЕЦ	БАСКО	
РУК. ГР.	НИКОЛАЕВА	
РАЗРАБ	ГРИГОРЬЕВА	
ПРОВЕРИЛ	ХАЕДЕЛИДЗЕ	
Н. КОНТ.	Гуревич	

5РС 17 - 30

Объемные каркасы
Сборочный чертеж

СТАДИЯ	ЛИСТ	ЛИСТОВ
Р	1	1

МНИИТЭП
ОСК

Взам инв №
Подпись и дата
Инв № подл

Рис. 1

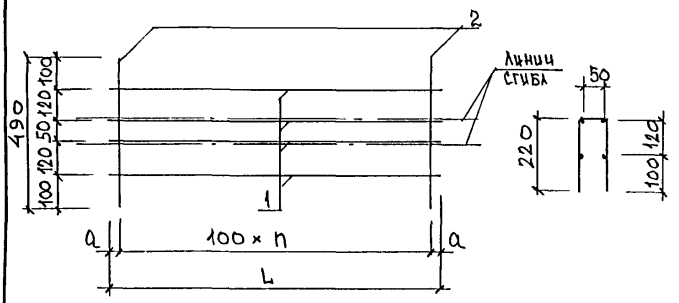

Марка	L	n	a
C1	650	6	25
C2	450	4	25
C3	1650	16	25
C4	850	8	25
C5	780	7	40
C6	920	9	10
C7	710	6	55
C8	2660	26	30
C9	590	5	45
C10	420	4	10
C11	1380	13	40
C12	1500	14	50

Рис.	Марка	поз.	Наименование	кол.	Обозначение	Масса	Масса
1	C1	1	⌀4 ВрI ℓ = 650	4		0,24	0,56
		2	⌀4 ВрI ℓ = 490	7		0,32	
	C2	1	⌀4 ВрI ℓ = 450	4		0,17	0,39
		2	⌀4 ВрI ℓ = 490	5		0,22	
	C3	1	⌀4 ВрI ℓ = 1650	4		0,61	1,38
		2	⌀4 ВрI ℓ = 490	17		0,77	
	C4	1	⌀4 ВрI ℓ = 850	4		0,31	0,72
		2	⌀4 ВрI ℓ = 490	9		0,41	
	C5	1	⌀4 ВрI ℓ = 780	4		0,29	0,65
		2	⌀4 ВрI ℓ = 490	8		0,36	
	C6	1	⌀4 ВрI ℓ = 920	4		0,34	0,79
		2	⌀4 ВрI ℓ = 490	10		0,45	
	C7	1	⌀4 ВрI ℓ = 710	4		0,26	0,58
		2	⌀4 ВрI ℓ = 490	7		0,32	
	C8	1	⌀4 ВрI ℓ = 2660	4		0,98	2,20
		2	⌀4 ВрI ℓ = 490	27		1,22	
	C9	1	⌀4 ВрI ℓ = 590	4		0,22	0,49
		2	⌀4 ВрI ℓ = 490	6		0,27	
	C10	1	⌀4 ВрI ℓ = 420	4		0,15	0,37
		2	⌀4 ВрI ℓ = 490	5		0,22	
	C11	1	⌀4 ВрI ℓ = 1380	4		0,51	1,14
		2	⌀4 ВрI ℓ = 490	14		0,63	
	C12	1	⌀4 ВрI ℓ = 1500	4		0,55	1,23
		2	⌀4 ВрI ℓ = 490	15		0,68	

Арматура класса ВрI по ГОСТ 6727-80*
Сварные соединения K_1-K_T по ГОСТ 14098-91

Нач. отд.	Ванаг	
Гл. спец.	Баско	
Рук. гр.	Николаева	
Разраб.	Хведелидзе	
Провер.	Хведелидзе	
Н. контр.	Гуревич	

5 РС 17-30

Сетки
Сборочный чертеж

Стадия	Лист	Листов
Р	1	1

МНИИТЭП
ОСК

Инв № подл. | Подпись и дата | Взам. инв. №

Формат А3

Рис. 1

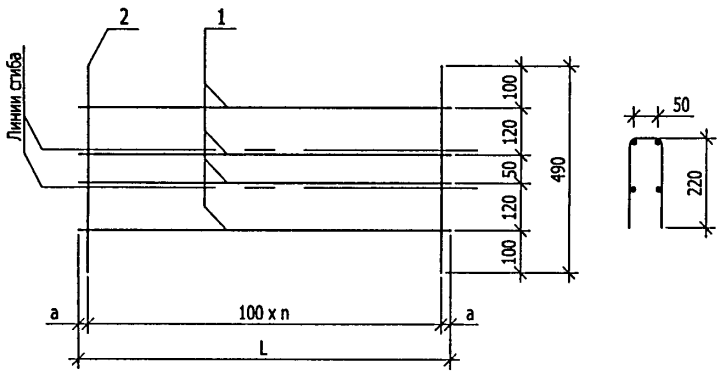

Марка	L	n	a
С13	3070	30	35
С14	890	8	45
С15	230	2	15
С16	1340	13	20
С17	2300	22	50
С18	2180	21	40
С19	180	1	40
С20	1090	10	45
С21	1880	18	40
С22	560	5	30
С23	2080	20	40
С26	390	3	45
С27	1800	17	50
С28	1150	10	75

РИС.	МАРКА	ПОЗ.	НАИМЕНОВАНИЕ		КОЛ.	ОБОЗНАЧЕНИЕ	МАССА	МАССА
	С13	1	Ø4 Вр I	L=3070	4		1,13	
		2	Ø4 Вр I	L=490	31		1,40	2,53
	С14	1	Ø4 Вр I	L=890	4		0,33	
		2	Ø4 Вр I	L=490	9		0,41	0,74
	С15	1	Ø4 Вр I	L=230	4		0,08	
		2	Ø4 Вр I	L=490	3		0,14	0,22
	С16	1	Ø 4 Вр I	L=1340	4		0,49	
		2	Ø 4 Вр I	L=490	14		0,63	1,12
	С17	1	Ø 4 Вр I	L=2300	4		0,85	
		2	Ø 4 Вр I	L=490	23		1,04	1,89
	С18	1	Ø 4 Вр I	L=2180	4		0,80	
		2	Ø 4 Вр I	L=490	22		0,99	1,79
	С19	1	Ø 4 Вр I	L=180	4		0,07	
		2	Ø 4 Вр I	L=490	2		0,09	0,16
	С20	1	Ø 4 Вр I	L=1090	4		0,40	
		2	Ø 4 Вр I	L=490	11		0,50	0,90
	С21	1	Ø 4 Вр I	L=1880	4		0,69	
		2	Ø 4 Вр I	L=490	19		0,86	1,55
	С22	1	Ø 4 Вр I	L=560	4		0,21	
		2	Ø 4 Вр I	L=490	6		0,27	0,48
	С23	1	Ø 4 Вр I	L=2080	4		0,76	
		2	Ø 4 Вр I	L=490	21		0,95	1,71
	С26	1	Ø 4 Вр I	L=390	4		0,14	
		2	Ø 4 Вр I	L=490	4		0,18	0,32
	С27	1	Ø 4 Вр I	L=1800	4		0,66	
		2	Ø 4 Вр I	L=490	18		0,81	1,47
	С28	1	Ø 4 Вр I	L=1150	4		0,42	
		2	Ø 4 Вр I	L=490	11		0,50	0,92

НАЧ. ОТД	ВАНАГ	
ГЛ. СПЕЦ.	БАСКО	
РУК. ГР.	НИКОЛАЕВА	
РАЗРАБ.	ГРИГОРЬЕВА	
ПРОВЕРИЛ	ХВЕДЕЛИДЗЕ	
Н. КОНТ.	ГУРЕВИЧ	

5 РС 17-30

Сетки
Сборочный чертеж

СТАДИЯ	ЛИСТ	ЛИСТОВ
Р	1	1

МНИИТЭП
ОСК

Инв. № подл. | Подпись и дата | Взам. инв. №

С 24, С 25

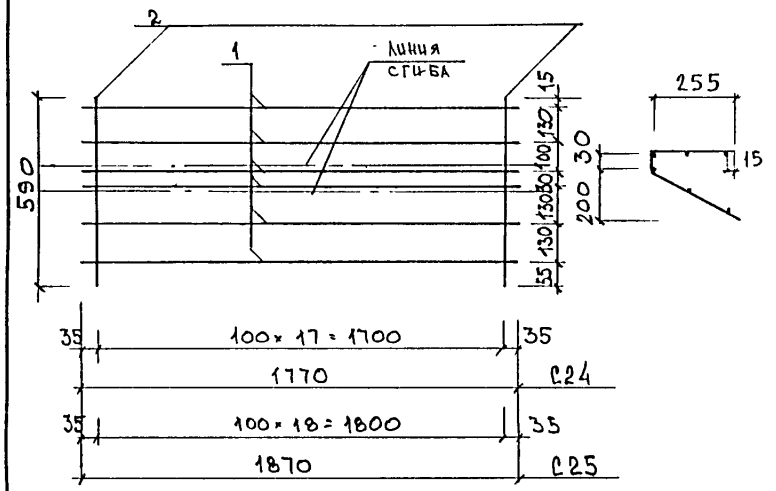

Марка	поз.	Наименование		кол.	Обозначение	Масса	Масса
С24	1	ф4 Bpl	ℓ=1770	6		0,98	
	2	ф4 Bpl	ℓ=590	18		0,98	1,96
С25	1	ф4 Bpl	ℓ=1870	6		1,03	
	2	ф4 Bpl	ℓ=590	19		1,03	2,06

Арматура класса Bpl по ГОСТ 6727-80*
Сварные соединения К1-Кт по ГОСТ 14098-91.

Нач. отд.	Ванаг		5РС17-30
Гл. спец.	Баско		
Рук. гр.	Николаева		
Разраб.	Квеселидзе		Сетка
Провер.	Николаева		Сборочный чертеж
Н. контр.	Гуреевич		МНИИТЭП ОСК

Стадия	Лист	Листов
Р	1	1

Инв. № подл. | Подпись и дата | Взам. инв. №

Формат А3

РИС. 1

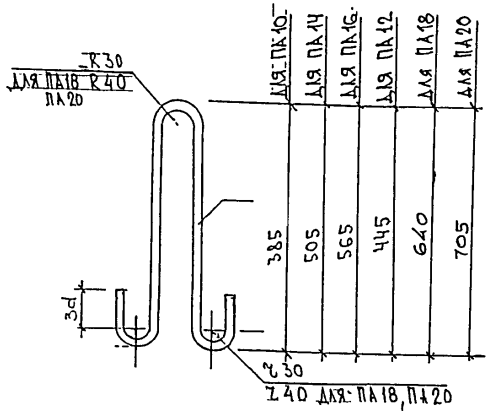

РИС. 2

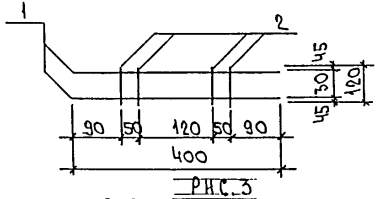

РИС. 3

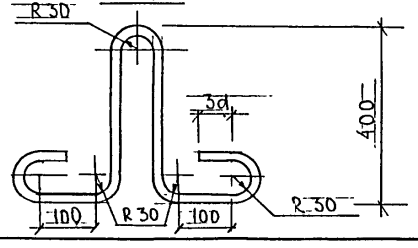

РИС.	МАРКА	ПОЗ	НАИМЕНОВАНИЕ	КОЛ.	ОБОЗНАЧЕНИЕ	МАССА	МАССА
1	ПА10	1	Ф10 AI ℓ = 960	1		0,59	0,59
	ПА12	1	Ф12 AI ℓ = 1090	1		0,97	0,97
	ПА14	1	Ф14 AI ℓ = 1280	1		1,55	1,55
	ПА16	1	Ф16 AI ℓ = 1400	1		2,21	2,21
2	К1Д	1	Ф8 AIII ℓ = 400	2		0,32	
		2	Ф4 BpI ℓ = 120	4		0,04	0,36
1	ПА18	1	Ф18 AI ℓ = 1620	1		3,24	3,24
	ПА20	1	Ф20 AI ℓ = 1780	1		4.	4.
3	ПА14-1	1	Ф14 AI ℓ = 1380	1		1.67	1.67

АРМАТУРА КЛАССА AI ПО ГОСТ 5781-82

НАЧ.ОТД.	ВАНАГ	
ГЛ.СПЕЦ.	БАСКО	
ГР.ИНЖ.	НИКОЛАЕВА	
РАЗРАБ.	ЦВЕДЕЛИДЗЕ	
Н.КОНТР.	ГУРЕВИЧ	

5РС 17-30

ПОДЪЁМНЫЕ ПЕТЛИ И КАРКАС

СТАДИЯ	ЛИСТ	ЛИСТОВ
Р	1	1

МНИИТЭП ОСК

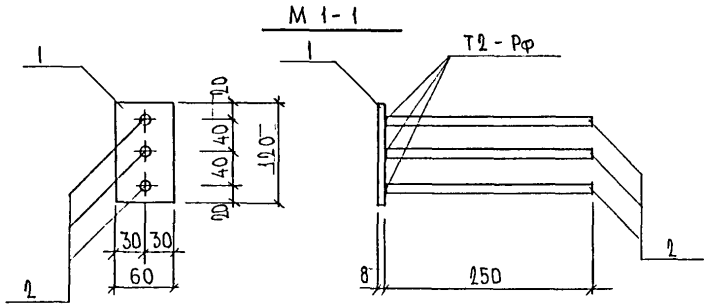

Марка	поз.	Наименование		кол.	Обозначение	Масса	Масса
М.1-1	1	-60×8	ℓ=120	1		0,45	
	2	⌀ 10 AII	ℓ=265	3		0,49	0,94

Сталь полосовая по ГОСТ 103-76* сталь арматурная класса AII по ГОСТ 5781-82* сварные соединения по ГОСТ 14098-91.

Нач отд	Ванаг	
Гл спец	Баско	
Зав. гр.	Николаева	
Разраб.	Комиссаров	
Проверил	Николаева	
Н.контр.	Гуревич	

5РС 17-30.

Изделия закладные сборочный чертеж

Стадия	Лист	Листов
Р	1	1

МНИИТЭП ОСК

Инв № подл. | Подпись и дата | Взам инв №

Формат А3

РИС. 1

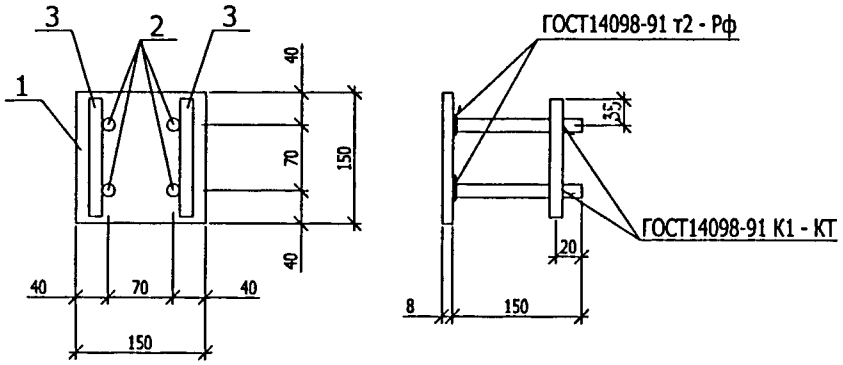

РИС.	МАРКА	ПОЗ.	НАИМЕНОВАНИЕ	КОЛ.	ОБОЗНАЧЕНИЕ	МАССА	МАССА
1	М 4-1	1	— 150 Х 8 L=150	1		1,41	
		2	∅ 10 А II L=165	4		0,41	
		3	∅ 10 А II L=140	2		0,17	1,99

Полоса стальная по ГОСТ 103-76, сталь арматурная класса А -II по ГОСТ 5781-82.
Сварка по ГОСТ 14098-91.

НАЧ. ОТД	ВАНАГ		
ГЛ СПЕЦ	БАСКО		
РУК ГР.	НИКОЛАЕВА		
РАЗРАБ.	КОНДРАШИН		
ПРОВЕРИЛ	НИКОЛАЕВА		
Н. КОНТР	ГУРЕВИЧ		

5 РС 17 - 30

Закладные детали
Сборочный чертеж

СТАДИЯ	ЛИСТ	ЛИСТОВ
Р	1	1

МНИИТЭП
ОСК

Взам инв №
Подпись и дата
Инв № подл

М13

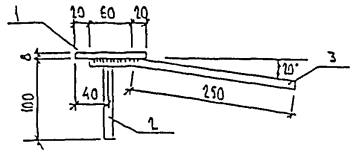

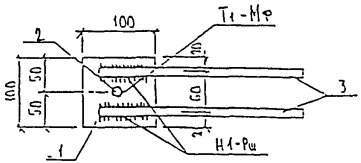

М11

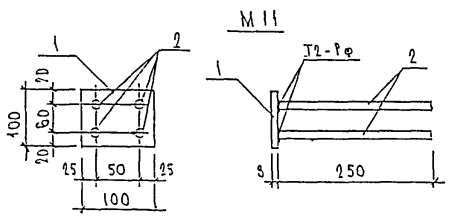

М10-1

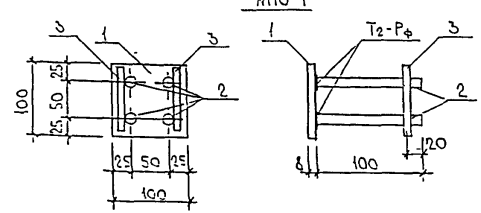

Марка	Поз.	Наименование	Кол.	Обозначение	Масса	Масса
М15	1	-100×8 ℓ=100	1		0,63	
	2	Ф10АII ℓ=115	1		0,07	
	3	Ф10АII ℓ=310	2		0,38	1,08
М11	1	-100×8 ℓ=100	1		0,63	
	2	Ф10АII ℓ=265	4		0,65	1,28
М10-1	1	-100×8 ℓ=100	1		0,63	
	2	Ф10АII ℓ=145	4		0,28	
	3	Ф10АII ℓ=90	2		0,11	1,02

Полосовая сталь (ГОСТ 103-76*) марки Ст3кп по ГОСТ 535-88
Арматура класса АII по ГОСТ 5781-82 сварные соединения по ГОСТ 14098-91

Нач.отд.	Банат	
Гл.спец.	Баско	
Гр.инж.	Николаева	
Разраб.	Хведелидзе	
Н.контр.	Туревич	

5 РС 17-30

Закладные детали
Сборочный чертеж

Стадия	Лист	Листов
Р	1	1

МНИИТЭП
ОСК

Шифр	Наименование	Кол. шт	Дата ввода	Дата отмены
5РС 17-30	Панели внутрен стен лестн.-лифтового узла техподполья			
	Содержание	2		
	Пояснительная записка	2		
	Номенклатура	7		
	Ведомость расхода стали	4		
	Сборочные чертежи	124		
	Узлы габаритные	3	Приказ	
	Узлы арматурные	3	о вводе	
	Каркасы	14		
	Объемные каркасы	4	N 4-То	
	Сетки	3	от	
	Петли	1	17.04.03	
	Закладные детали.	3		

gost.e-ecolog.ru

5РС 17-30

Информационная карта

Стадия	Лист	Листов
Р	1	1

МНИИТЭП ОСК