ПРАВИТЕЛЬСТВО МОСКВЫ
КОМИТЕТ ПО АРХИТЕКТУРЕ И ГРАДОСТРОИТЕЛЬСТВУ Г МОСКВЫ
(МОСКОМАРХИТЕКТУРА)

МОСКОВСКИЙ НАУЧНО-ИССЛЕДОВАТЕЛЬСКИЙ И ПРОЕКТНЫЙ ИНСТИТУТ ТИПОЛОГИИ
ЭКСПЕРИМЕНТАЛЬНОГО ПРОЕКТИРОВАНИЯ
(МНИИТЭП)

РМ-1422
2-я редакция

Узлы установки противопожарных усиленных дверей в квартиры жилых домов действующих серий

Рабочие чертежи
(Для установки опытной партии)

Договор № 1-546

Москва 2003г

Карт 7375

gost.e-ecolog.ru

ПРАВИТЕЛЬСТВО МОСКВЫ
КОМИТЕТ ПО АРХИТЕКТУРЕ И ГРАДОСТРОИТЕЛЬСТВУ Г. МОСКВЫ
(МОСКОМАРХИТЕКТУРА)

МОСКОВСКИЙ НАУЧНО-ИССЛЕДОВАТЕЛЬСКИЙ И ПРОЕКТНЫЙ ИНСТИТУТ ТИПОЛОГИИ
ЭКСПЕРИМЕНТАЛЬНОГО ПРОЕКТИРОВАНИЯ
(МНИИТЭП)

РМ-1422
2-я редакция

Узлы установки противопожарных усиленных дверей в квартиры жилых домов действующих серий

Рабочие чертежи
(Для установки опытной партии)

Зам. директора МНИИТЭП — **В. А. Аникин**
Главный инженер МНИИТЭП — **Е. Е. Никитин**
Начальник МТО — **С. Г. Гуров**
Главный инженер проекта — **Г. И. Андреева**

Ввелен в действие МНИИТЭП
03.07.03г., приказ №9-ТО

Договор № 1-546

Москва 2003г

Карт 7375

Ведомость состава альбома

№№ листов	Наименование	Примечания
1	2	3
1п	Пояснительная записка.	
1н	Нормативные ссылки.	
1	Ж.д. серии П44Т. Схема крепления дверной коробки в проеме стеновой панели. Разрезы А-А, Б-Б.	
2	Ж.д. серии П3М(23-х этаж.). Схемы крепления дверных коробок в проемах стеновых панелей. Сечения 1-1, 2-2, 2а-2а.	
3	Ж.д. серии П3М. Сечения 1-1, 2-2, 2а-2а, 3-3.	
4	Ж.д. серии Пд4. Схема крепления дверной коробки в проеме стеновой панели. Сечения 1-1, 2-2, 2а-2а, разрез Б-Б.	
5-17	Ж.д. серии П46М. Схема крепления дверной коробки в проеме стеновой панели. Разрезы А-А, Б-Б.	
18	Ж.д. серии ИП46С. Схема крепления дверной коробки в проеме стеновой панели. Сесения 1-1, 2-2, разрез А-А.	
19-39	Ж.д. серии П55М. Схема крепления дверной коробки в проеме стеновой панели. Разрезы А-А, Б-Б.	
40	Детали монтажные ММС-38, ММС-38И, ММС-39, ММС-40. Общие виды, разрезы 1-1, 2-2.	
1к	Информационная карта.	

Альбом РМ-1422 2-я редакция разработан в соответствии с заданием Департамента градостроительной политики, развития и реконструкции города по договору №1-546 от 17 февраля 2003 г.

Альбом содержит чертежи узлов установки усиленных входных дверей в квартиры, разработанных и изготавливаемых по чертежам предприятий-изготовителей ОАО "ДОК-5" и ОАО "Заречье" в соответствии с Распоряжением Правительства Москвы от 13.02.2001г. №103-РП "О дополнительных мерах по обеспечению безопасности жилья в домах новостройках и домах, вводимых в эксплуатацию после капитального ремонта" и в связи с вводом в действие Госстроем РФ новой редакции СНиП 21-01-97* "Пожарная безопасность зданий и сооружений".

В альбоме разработаны варианты крепления коробок в проемы стен типовых серий жилых домов П3М, Пд4, П44Т, П46М, П55М и их модификаций.

В зависимости от профиля проема в стеновых панелях (профиль с четвертью или со скосом) предусмотрены два варианта крепления коробки к строительным конструкциям: анкерными болтами или стеновыми шурупами и при помощи металлических деталей заранее приваренных к закладным деталям.

Варианты крепления усиленных дверей в квартиры даны для установки опытной партии изделий и должны быть испытаны на устойчивость к взлому, после чего данные решения могут быть применены в массовом строительстве.

Инд.№ подл	подпись и дата	взам.-н инд.№
1004770		

Карт. 7375

Общие технические указания.

1. Установка усиленных противопажарных дверей входа в квартиры производится в построечных условиях.

2. Коробка с предварительно защищенной по периметру гидроизоляцией поверхностью, примыкающей к строительной конструкции, и со снятым дверным полотном устанавливается в проеме стеновой панели снизу на подкладки и расклинивающими брусками, обеспечивающими равномерные боковые зазоры.

При этом следить, чтобы коробка была установлены строго вертикально.

3. Закрепить коробку в проеме стеновыми шурупами, в местах показанных на схеме черех предварительно просверленные отверстия *или металлической деталью приваренной к закладной детали и* закрепленной шурупами со стороны квартиры.

4. Боковые расклинивающие прокладки убрать, зазоры заделать паклей, смоченной в цементном растворе, так, чтобы она не допускала деформации коробки.

5. Установить полотно коробки, проверить работу запирающих устройств

6. Монтажные зазоры закрыть по периметру дверного блока наличниками, обработанными огнезащитными отделочными материалами по типу и цвету отделки дверного полотна.

Стыковка наличников по длине не допускается.

7*. Взамен влажной заделки монтажного зазора (гидроизоляционного материала и пакли, смоченной в цементно-песчаном растворе)допускается , как вариант, применение эковаты древесной марки ЭВ-2 ТУ 5760-00-43054489-97.

Эковата - рыхлый коротковолокнистый материал из целлюлозно-древесного волокна с антисептической обработкой борной кислотой . Эффективно сдерживает распространение огня по конструкциям, не поддерживает огонь и тление. Устойчив к грибковым поражениям. Экологически чистый материал. Предназначается для тепло- и звукоизоляции строительных конструкций. Выпускается в запресованном до плотности 150кг/мх2 виде, в кипах массой 12-13 кг в полиэтиленовой упаковке. Имеется гигиенический сертификат.

Основные показатели эковаты

Плотность при укладке кг/мх3 - 50
Теплопроводность Вт/мк - 0,047
Оседание слоя эковаты по толщине (высоте в процессе эксплуатации) % - 12

Изм	Кол уч	Лист	№Док.	Подпись	Дата	РМ-1422 2-я редакция			
Нач.отд		Гуров				Общие технические указания.	стадия	лист	листов
ГИП		Андреева					Р	1п	
							МНИИТЭП МТО		

Инв.№ подл. | Подпись и дата | Взам.инв.№

Нормативные ссылки

1. Двери противопожарные ДПУ 21-10 ДПУ 21-9	Завод-изготовитель ОАО "Заречье" ТУ 5361-065-04001232-2002. Предел огнестойкости EI 30 Сертификат пожарной безопасности №ССПБ.RU.УП001.ВО2384 действителен до 14.02.2005г.
ДПУ 21-10 ДПУ 21-9 Заводская марка ДДП-Д-01	Завод-изготовитель ОАО "ДОК-5" ТУ 5361-003-03990262-01. Предел огнестойкости EI 30 Сертификат пожарной безопасности №ССПБ.RU.УП001.ВО2386 действителен до 14.02.2005г.
2. Стеновой шуруп MRS7,5x130 Универсальный	Изготовитель (продавец ООО "МУНГО Фастенинг" Россия, 113570, г. Москва, ул. Красного Маяка, д.13А, корп. 5 Изготовитель: фирма "MUNGO" Befestigungstechnik AG", Ольтен, Щвейцария
3. Гидроизоляционный материал:	
3.1. рубероид (толь)	ГОСТ 10923-93
3.2. допускается применение: гидроизола толщ. 1,5-2мм	ГОСТ 7415-86*
3.3. или пленка полиэтиленовая толщ. 0,51 мм	ГОСТ 10364-82*

4. Шуруп 3,5x40	ГОСТ 1145-80*
5. Гвоздь К 2x40	ГОСТ 4028-63*
6. Наличники, плинтуса	ГОСТ 8242-88 "Детали профильные из древесины и древесных материалов"
7*. Пакля, смоченная в цементно-песчаном растворе	———

Изм	Кол уч	Лист	№Док.	Подпись	Дата
Нач.отд		Гуров			
ГИП		Андреева			

РМ-1422 2-я редакция

Нормативные ссылки.

стадия	лист	листов
Р	1н	

МНИИТЭП МТО

Инв.№ подл. | Подпись и дата | Взам инв.№

Б — Б

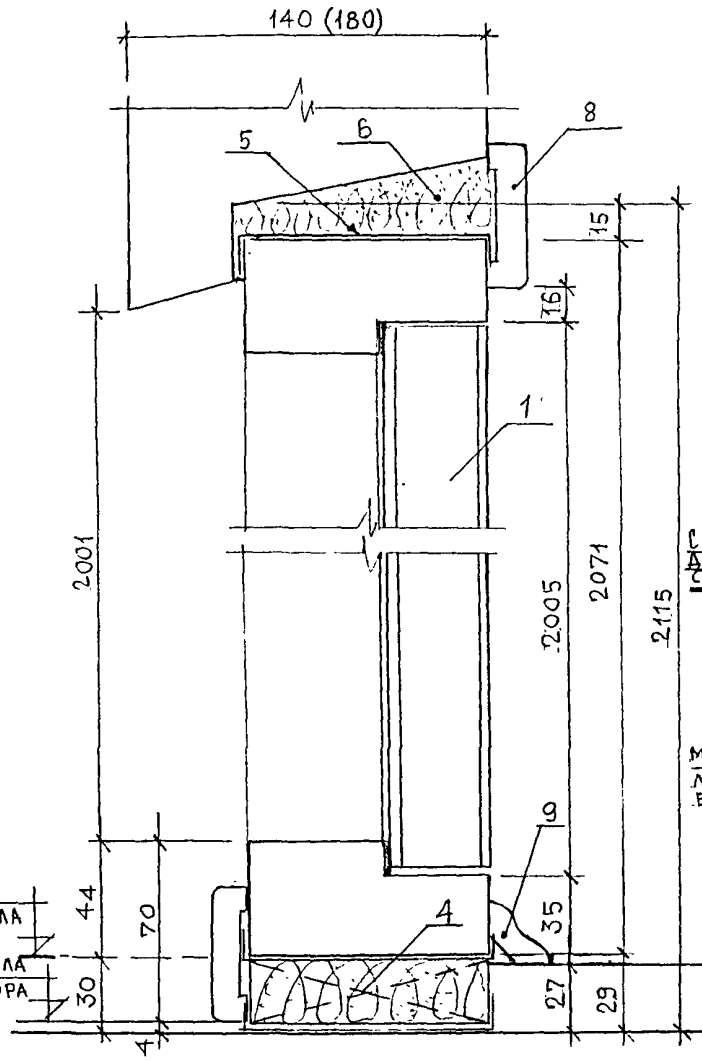

А — А

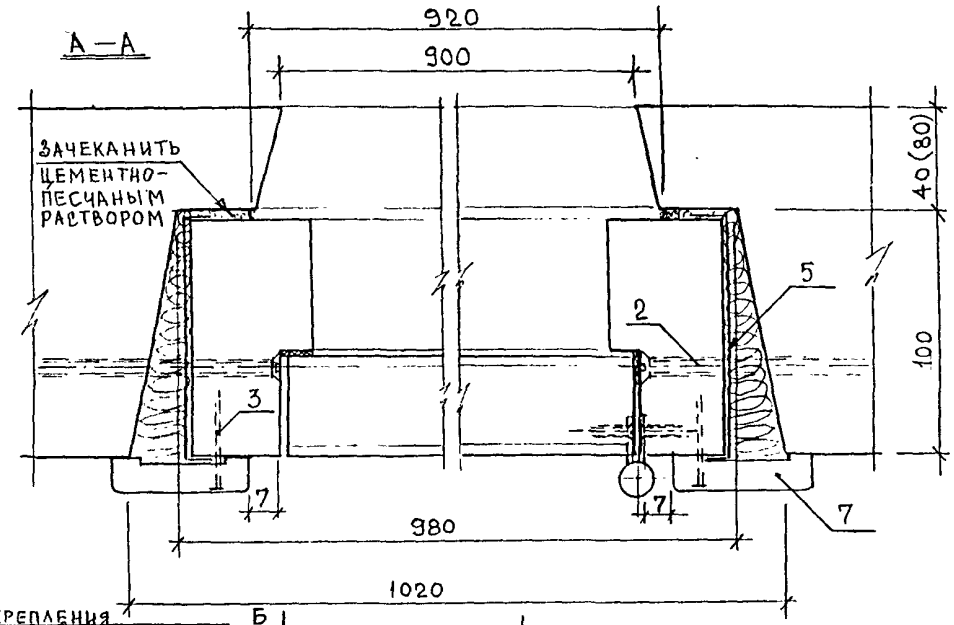

Схема крепления дверной коробки в проеме стеновой панели

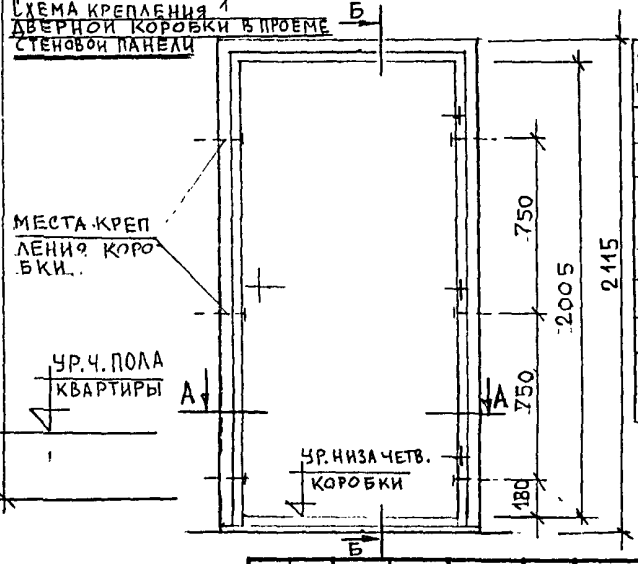

NN поз.	Наименование		Ед. изм.	Кол-во
1.	Дверной блок ДПУ 21-10		шт.	1.
2	Стеновой шуруп MRS 7,5×130; 5137113		шт.	6
3.	Гвоздь К2×40 ГОСТ 4028-63*		шт/кг	26/0,027
4.	Брусок опорный 25×94×120		шт.	2
5.	Гидроизоляционный слой		м²	0,74
6.	Пакля смоченная в цем. р-ре		м³	0,0103
7.	Наличник 13×54×2110	ГОСТ 8242-88	шт	2
8.	Наличник 13×54×1026	ГОСТ 8242-88	шт.	1
9.	Плинтус Пл-3 918	ГОСТ 8242-88	шт	1

Изм.	Кол.уч	Лист	№док	Подпись	Дата
Нач.отд		Гуров			
ГИП		Андреева			
Исполн.		Андреева			
Согласовано					
Маст.№1		Цыганкова			

РМ – 1422 2-я редакция

Ж.д. серии П 44Т.
Схема крепления дверной коробки в проеме стеновой панели, Разрезы А-А, Б-Б.

Стадия	Лист	Листов
Р	1	

МНИИТЭП МТО

Альбом 1001-ГТ-ТМ

Схемы крепления дверных коробок в проеме стеновой панели.

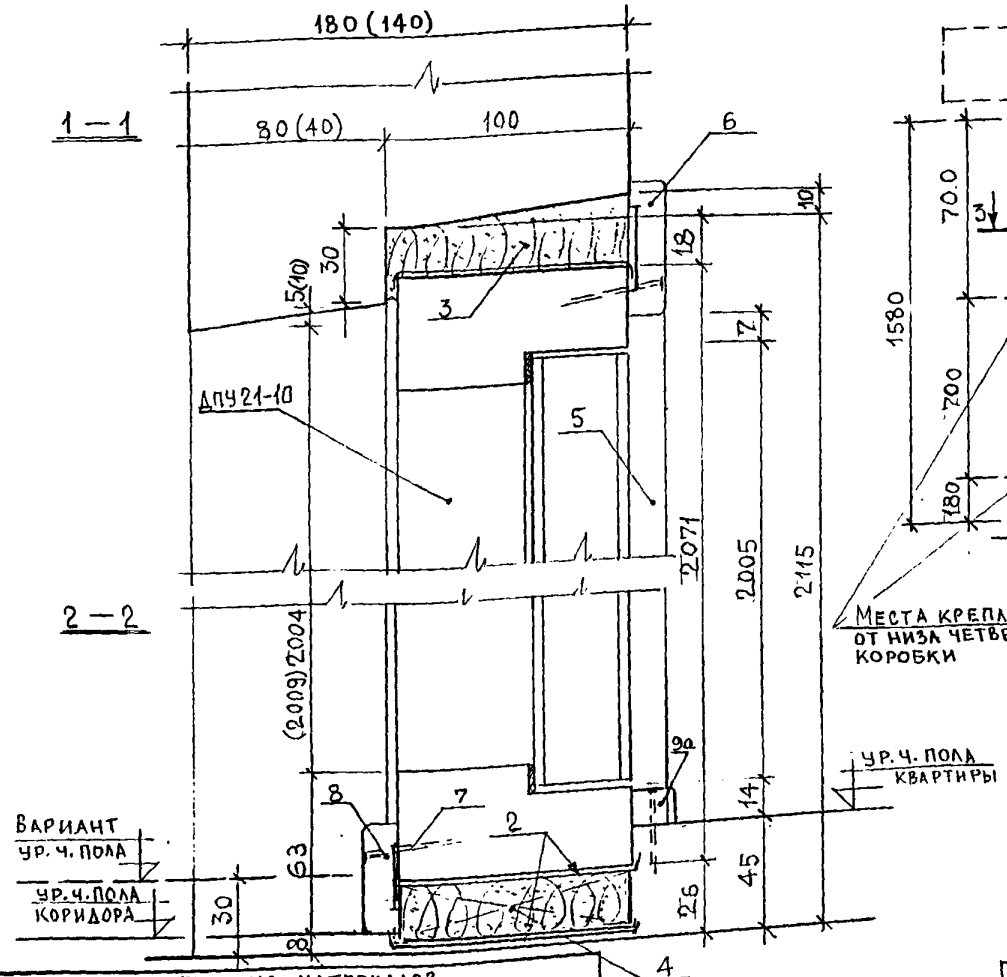

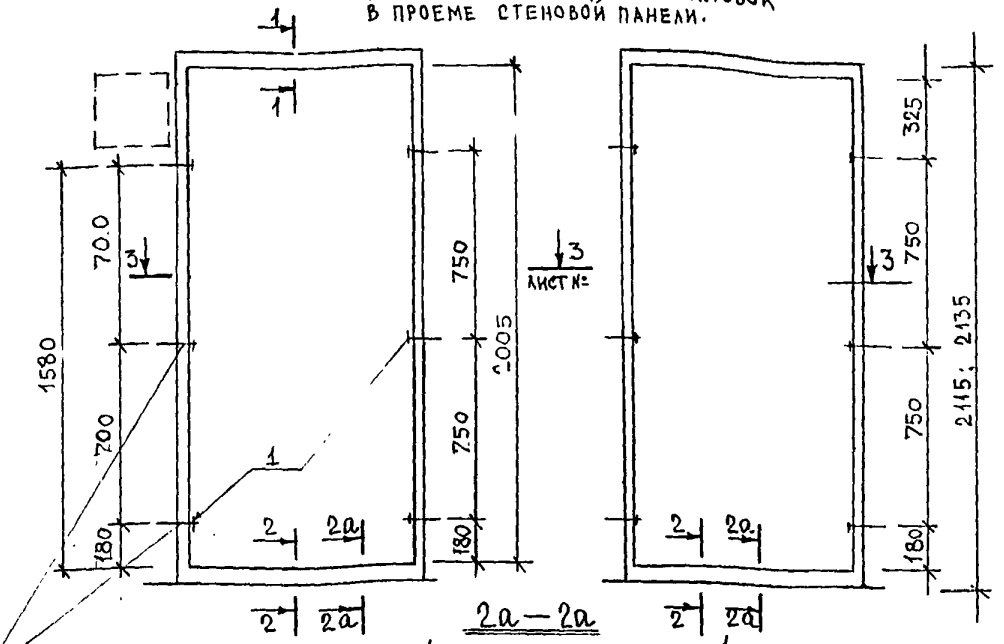

Спецификация материалов

№ поз.	Наименование материалов	Ед. изм.	Количество
1.	Стеновой шуруп универсальный	шт/кг	6/1,8
2.	Гидроизоляцион. материал	м²	0,711
3.	Пакля смочен. в цем-песч. р-ре	м³	0,0101
4.	Брусок 22×34×120	шт.	2
5/5а	Наличник 13×54×2080/2101	шт.	2/2
6.	Наличник 13×54×1026 (мм)	шт.	1
7.	Гвоздь К 2×40 ГОСТ 4028-63*	шт/кг	25/0,025
8.	Наличник (13×44×930) мм	шт.	1
9/9а	Плинтус Пл-3/наличник (920/918)	шт	1/1

Примечания. 1. Размеры в скобках даны для панели толщиной 140мм.
2. Раскладку поз. 9а изготовить шириной 17мм из наличника 13×34мм
3. Пол толщ. 45мм устраивается над 1-ым нежилым этажом.

Изм.	Кол.уч.	Лист	№док.	Подпись	Дата
Нач.отд		Гуров			
ГИП		Андреева			
Исполн.		Андреева			
Согласовано					
Маст. №3		Розанова			

РМ – 1422 2-я редакция

Ж.д. серии П 3М.(23-х этажн)
Схемы крепления дверных коробок в проемах стеновых панелей. Сечения 1-1, 2-2, 2а-2а.

Стадия	Лист	Листов
Р	2	

МНИИТЭП МТО

Инв. № подл. 10044-10

Арт. 7375

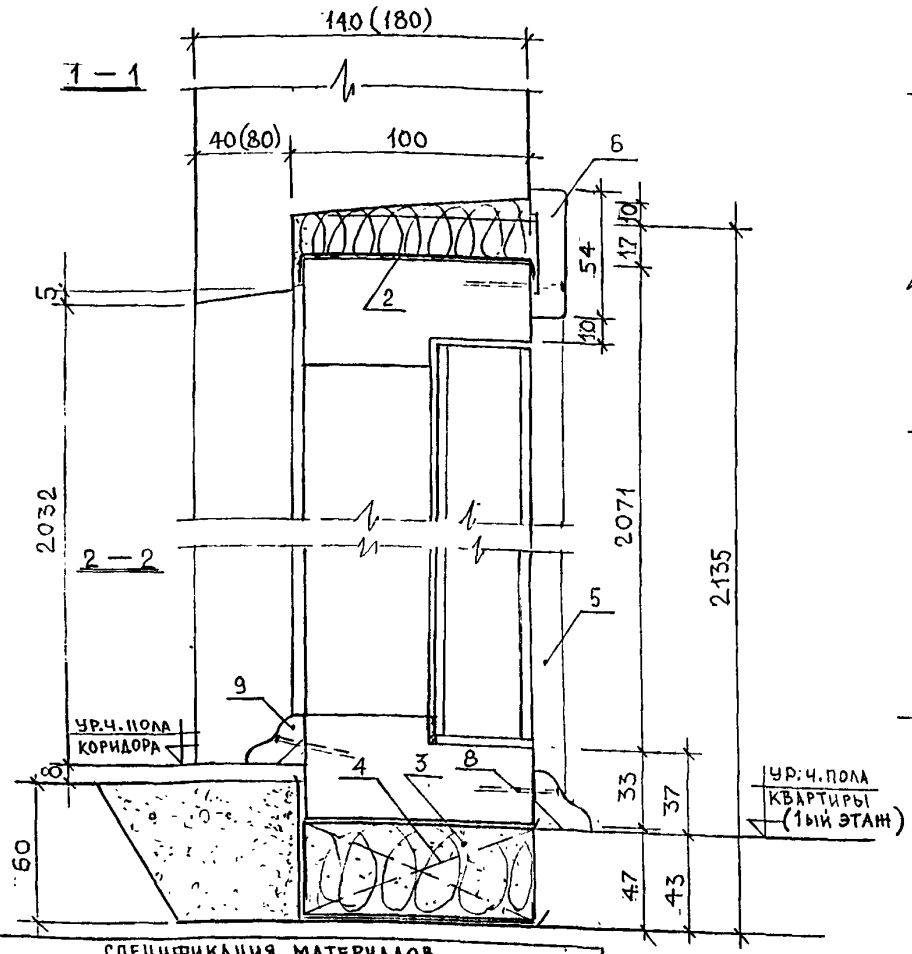

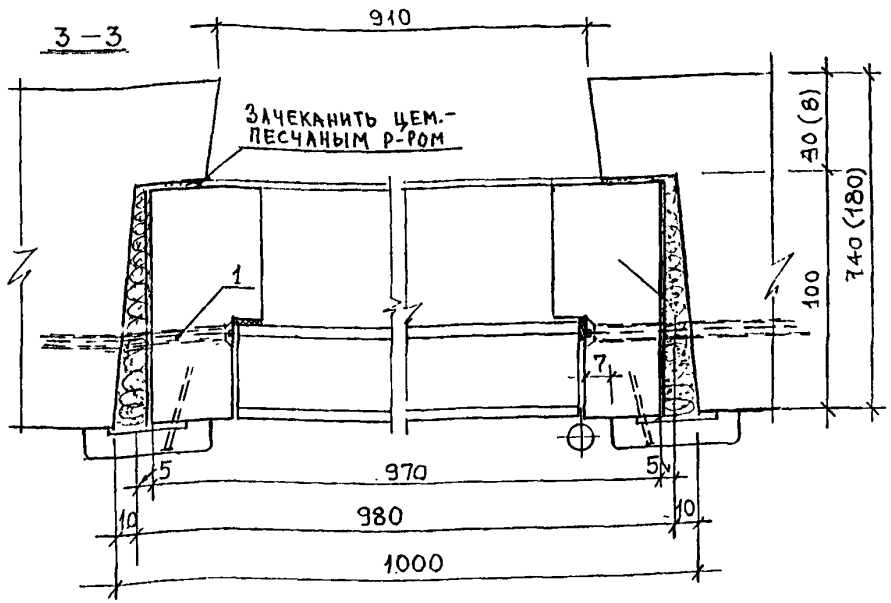

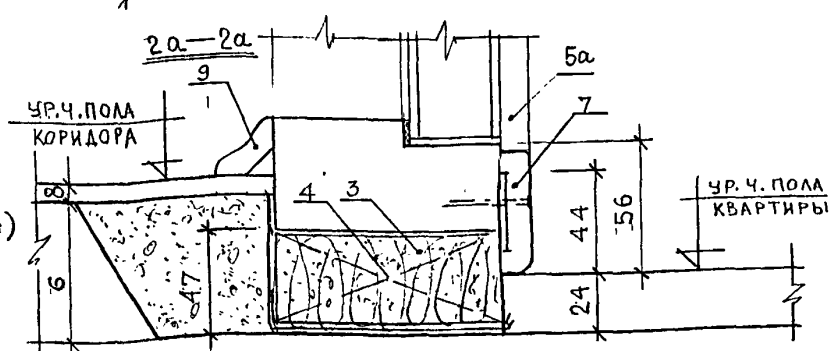

ПРИМЕЧАНИЯ. 1. РАЗМЕРЫ В СКОБКАХ ДАНЫ ДЛЯ СТЕНОВОЙ ПАНЕЛИ ТОЛЩИНОЙ 180ММ.
2. СХЕМЫ КРЕПЛЕНИЯ ДВЕРНЫХ КОРОБОК В ПРОЕМЕ СТЕНОВОЙ ПАНЕЛИ СМ. ЛИСТ №

СПЕЦИФИКАЦИЯ МАТЕРИАЛОВ

№ПОЗ	НАИМЕНОВАНИЕ МАТЕРИАЛОВ	ЕД.ИЗМ.	КОЛИЧЕСТВО
1	СТЕНОВОЙ ШУРУП УНИВЕРСАЛЬНЫЙ	ШТ/КГ	6/1,8
2	ГИДРОИЗОЛЯЦИОН. МАТЕРИАЛ	$М^2$	0,711
3	ПАКЛЯ СМОЧЕН. В ЦЕМ-ПЕСЧ. Р-РЕ	$М^3$	0,0115
4	БРУСОК 40×94×120 (ММ)	ШТ.	2
5/5а	НАЛИЧНИК 13×54×2106/2125(ММ)	ШТ.	2/2
6	НАЛИЧНИК 13×54×1026(ММ)	ШТ.	1
7	НАЛИЧНИК 13×54×932 (ММ)	ШТ	1
8	ГВОЗДЬ К2×40	ШТ/КГ	25/0,25
9	ПЛИНТУС ПЛ-3 930(ММ)	ШТ.	1

ИЗМ	КОЛУЧ	ЛИСТ	№ДОК.	ПОДПИСЬ	ДАТА
НАЧ.ОТД		ГУРОВ			
ГИП		АНДРЕЕВА			
ИСПОЛН.		АНДРЕЕВА			
СОГЛАСОВАНО					
МАСТ.№3		РОЗАНОВА			

РМ - I422 2-я редакция

Ж.д. серии П 3М.
Сечения I-I,2-2,2а-2а, 3-3.

СТАДИЯ	ЛИСТ	ЛИСТОВ.
Р	3	

МНИИТЭП МТО

арх.№ 100Н770

Карт 7375

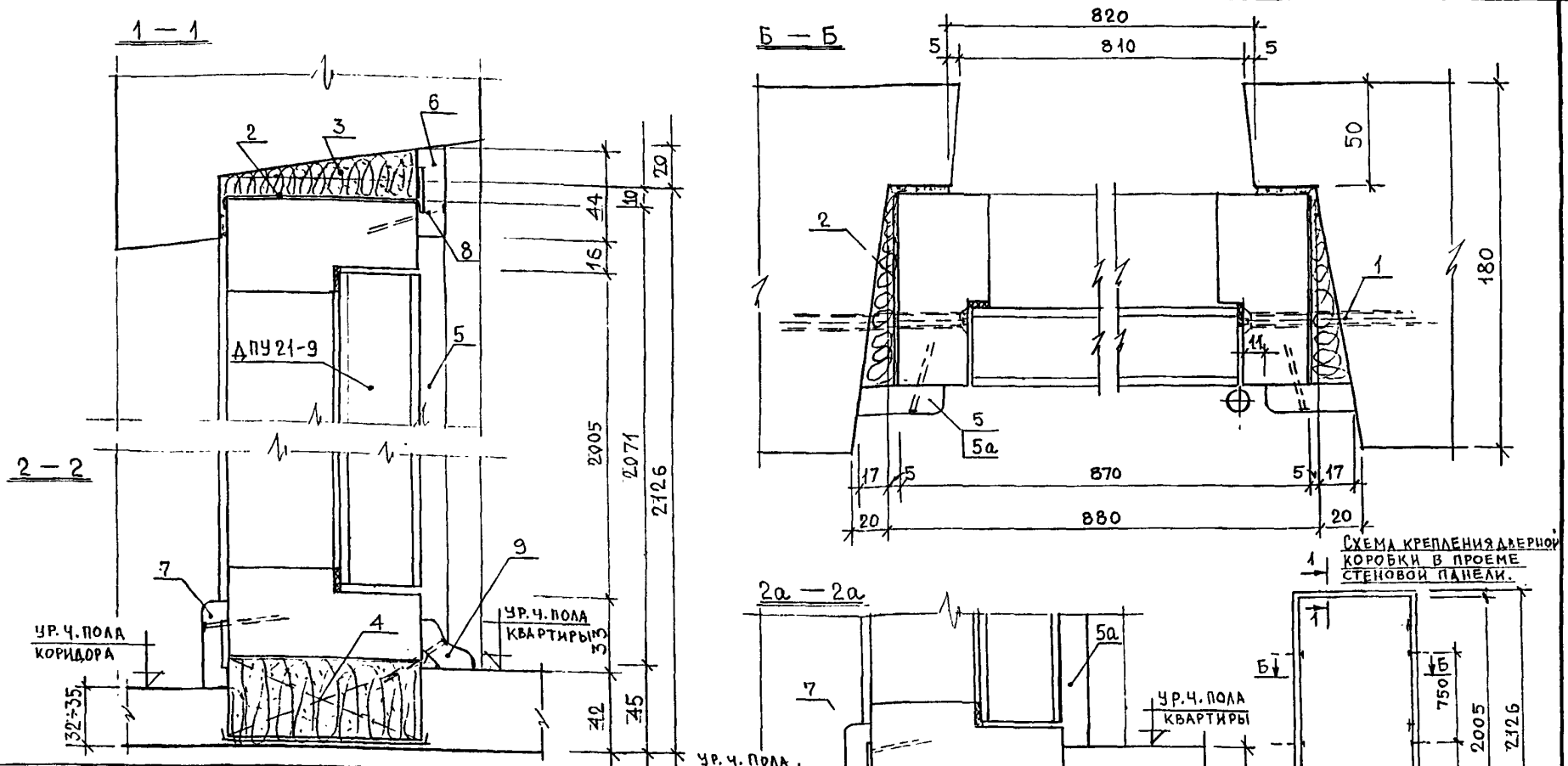

СПЕЦИФИКАЦИЯ МАТЕРИАЛОВ

№поз.	НАИМЕНОВАНИЕ МАТЕРИАЛОВ	ЕД.ИЗМ.	КОЛ-ВО
1.	СТЕНОВОЙ ШУРУП УНИВЕРСАЛЬНЫЙ	шт/кг	6/1,8
2.	ГИДРОИЗОЛЯЦИОН. МАТЕРИАЛ	м²	0,705
3.	ПАКЛЯ СМОЧЕН. В ЦЕМ.-ПЕСЧ. Р-РЕ	м³	0,0095
4.	БРУСОК 40×94×120 (мм)	шт.	2
5/5а	НАЛИЧНИК 13×44×2098/2072(мм)	шт.	2/2
6.	НАЛИЧНИК 13×44×914 (мм)	шт.	1
7	НАЛИЧНИК 13×44×820 (мм)	шт.	1
8.	ГВОЗДЬ К2×40	шт./кг	27/0,027
9	ПЛИНТУС ПЛ-3 826 (мм)	шт.	1

ИЗМ.	КОЛ.УЧ.	ЛИСТ	№ДОК	ПОДПИСЬ	ДАТА
НАЧ.ОТД.		ГУРОВ			
ГИП		АНДРЕЕВА			
ИСПОЛН.		АНДРЕЕВА			
СОГЛАСОВАНО					
МАСТ.№4		ПЫХОВ			

РМ - 1422 2-я редакция

Ж.д. серии Пд 4
Схема крепления дверной коробки в проеме стеновой панели. Сечения I-I, 2-2, 2а-2а, разрез Б-Б.

СТАДИЯ	ЛИСТ	ЛИСТОВ
Р	4	

МНИИТЭП МТО

арх.л 1004770

Карт. 7375

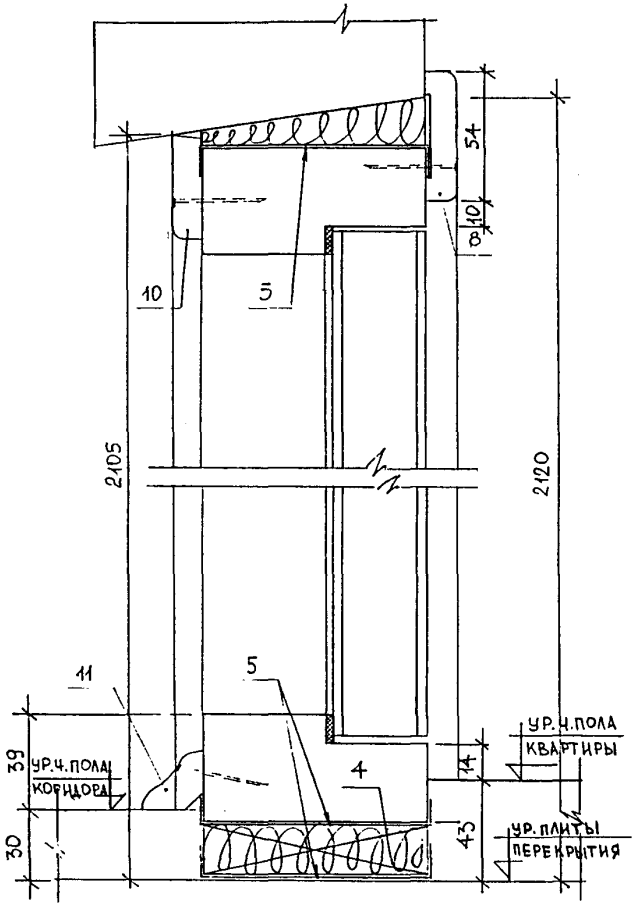

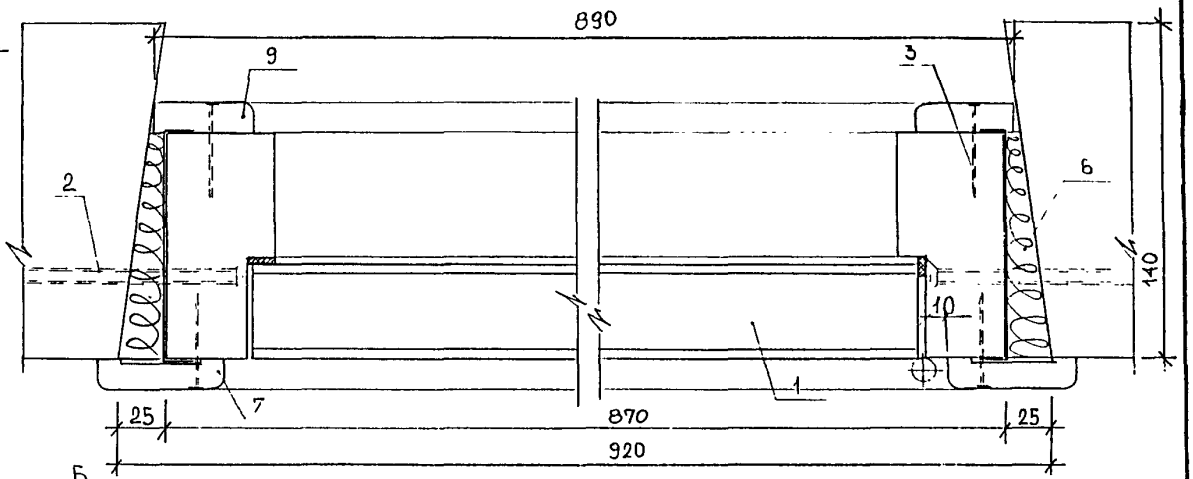

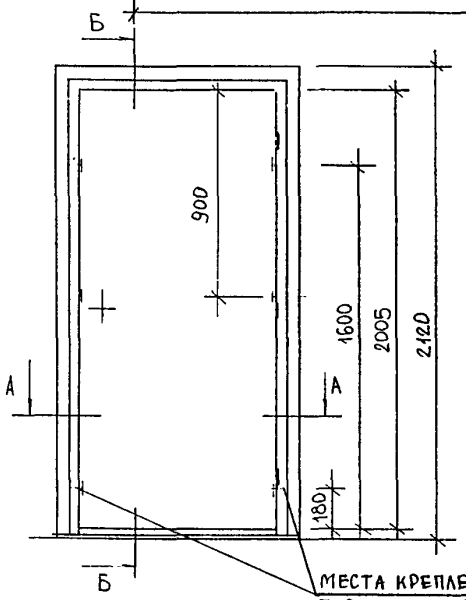

СПЕЦИФИКАЦИЯ МАТЕРИАЛОВ

№№ поз.	Наименование		Ед. изм.	Кол-во
1.	Дверной блок ДПУ 21-9		шт.	1
2.	Стеновой шуруп MRS 7,5×130 арт. 5137113		шт/кг	6/1,8
3.	Гвоздь К2×40 ГОСТ 4028-63*		шт/кг	44/0,044
4.	Брусок опорный 19×94×120 (мм)		шт.	2
5.	Гидроизоляционный слой		м²	0,78
6.	Пакля смоченная в цем.-песч. р-ре		м³	0,0088
7/8	Наличник 13×54×2083 (мм)/13×54×932 (мм)	ГОСТ 8242-88	шт.	2/2
9/10	Наличник 13×44×2075 (мм)/13×44×890 (мм)	ГОСТ 8242-88	шт.	1/1
11.	Плинтус Пл-3 25×25×802 (мм)	ГОСТ 8242-88	шт.	1

Изм	Кол.уч	Лист	№док.	Подпись	Дата
Нач.отд.		Туров			
ГИП		Андреева			
Исполнит		Дорофеева			
Согласовано:					
Маст №5		Казаков А.Б.			

РМ-1422 2-я редакция

Ж.д. серии П46М. Схема крепления дверной коробки в проеме стеновой панели. Разрезы А-А, Б-Б.

Стадия	Лист	Листов
Р	5	

МНИИТЭП МТО

Карт. 7375

арх.к 1004770

Б-Б

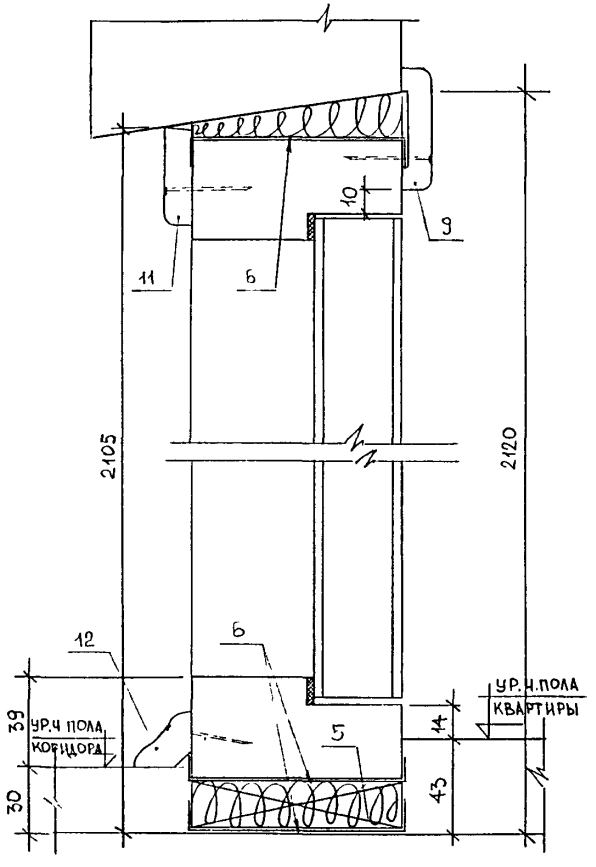

А-А

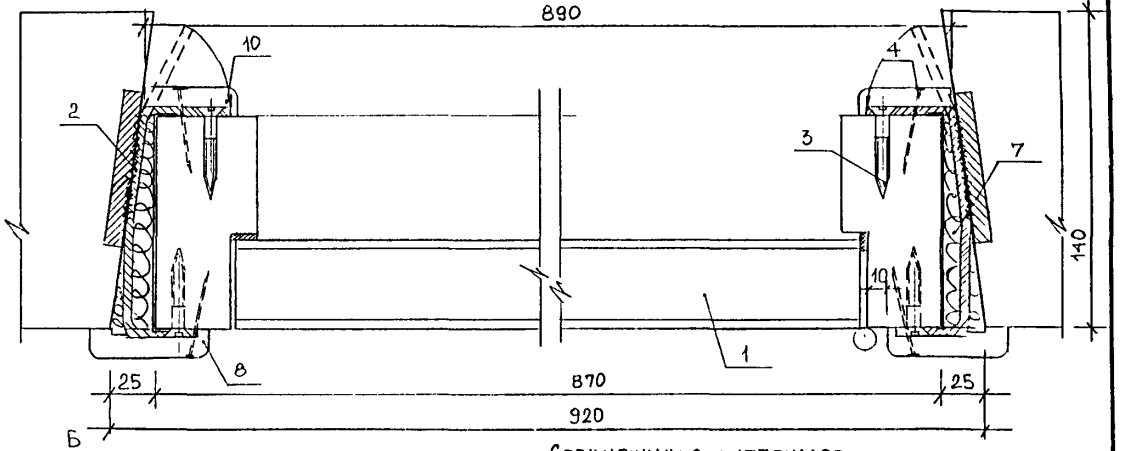

Б

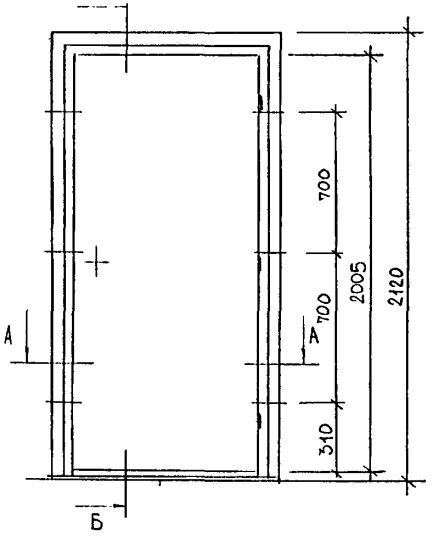

Спецификация материалов

NN поз.	Наименование		Ед. изм.	Кол-во
1.	Дверной блок ДПУ 21-9		шт	1
2.	Монтажная деталь ММС-38		шт/кг	6/0,88
3	Шурупы 3,5×40 ГОСТ 1145-80*		шт/кг	12/0,030
4.	Гвоздь К2×40 ГОСТ 4028-63*		шт/кг	44/0,044
5.	Брусок опорный 19×94×120 (мм)		шт.	2
6.	Гидроизоляционный слой		м²	0,78
7.	Пакля смоченная в цем.-песч. р-ре		м³	0,0088
8/9	Наличник 13×54×2083/13×54×932. (мм) (мм)	ГОСТ 8242-88	шт	2/2
10/11	Наличник 13×44×2075/13×44×890 (мм) (мм)	ГОСТ 8242-88	шт.	1/1
12.	Плинтус ПЛ-3 25×25×802 (мм)	ГОСТ 8242-88	шт	1

Изм.	Кол.уч	Лист	№док.	Подпись	Дата
Нач.отд.		Гуров			
ГИП		Андреева			
Исполн.		Дорофеева			
Согласовано:					
Маст.№5		Казаков А.Б.			

РМ-1422 2-я редакция

Ш.д. серии П46М.С. Схема крепления дверной коробки в проеме стеновой панели. Разрезы А-А, Б-Б.

Стадия	Лист	Листов
Р	6	

МНИИТЭП МТО

Инв.№ подл. | Подп. и дата | Взам.инв.№

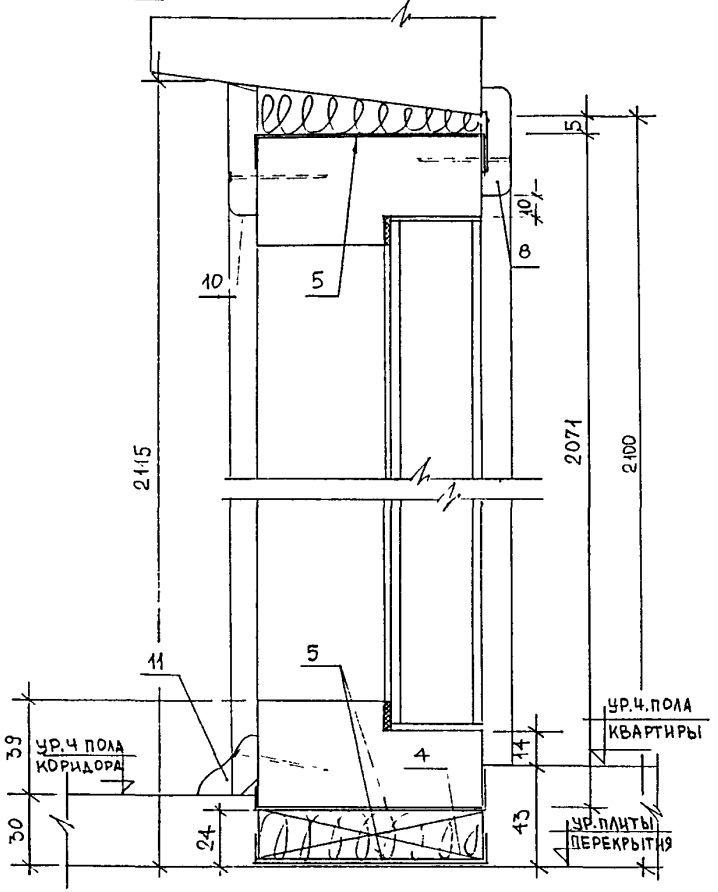

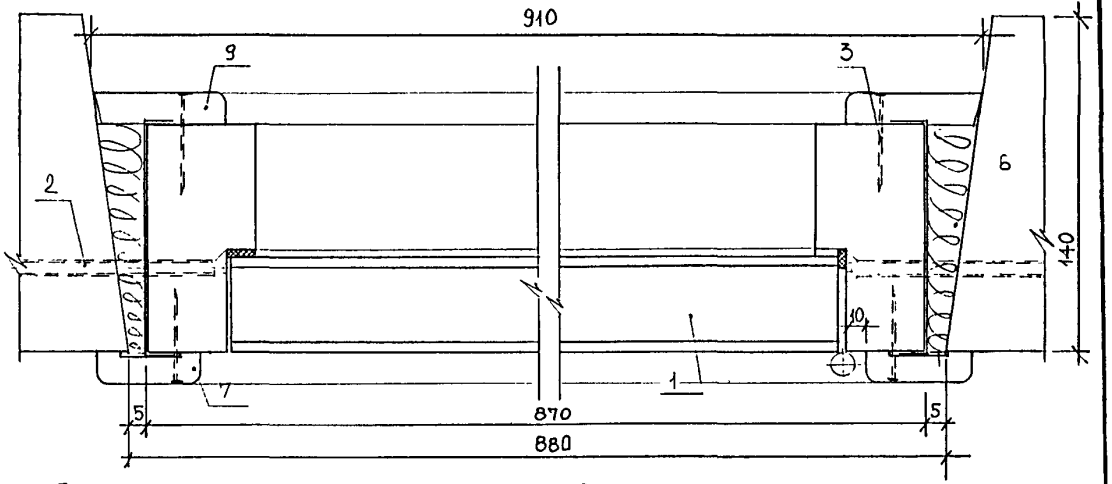

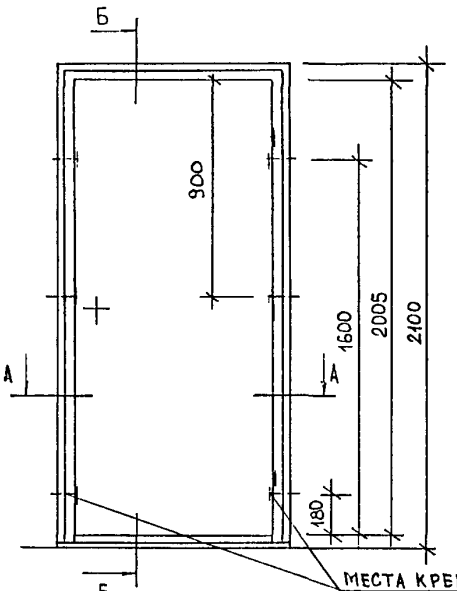

МЕСТА КРЕПЛЕНИЯ ДВЕРНОЙ КОРОБКИ В ПРОЕМЕ СТЕНОВОЙ ПАНЕЛИ (ПРИВЯЗКА ДАНА ОТ ВНУТРЕННЕЙ ГРАНИ КОРОБКИ)

СПЕЦИФИКАЦИЯ МАТЕРИАЛОВ

№№ поз.	Наименование		Ед. изм.	Кол-во
1.	Дверной блок ДПУ 21-9		шт.	1
2.	Стеновой шуруп MRS 7,5×130 АРТ 5137113		шт/кг	6/1,8
3.	Гвоздь К2×40 ГОСТ 4028-63*		шт/кг	44/0,044
4.	Брусок опорный 19×94×120(мм)		шт.	2
5.	Гидроизоляционный слой		м²	0,78
6.	Пакля смоченная в цем.-песч. р-ре		м³	0,0093
7/8	Наличник 13×44×2073 (мм)/13×44×912 (мм)	ГОСТ 8242-88	шт.	2/1
9/10	Наличник 13×54×2085 (мм)/13×54×910 (мм)	ГОСТ 8242-88	шт.	2/1
11.	Плинтус Пл-3 25×25×802 (мм)	ГОСТ 8242-88	шт.	1

					РМ-1422 2-я редакция
Изм	Кол.уч	Лист	№док.	Подпись	Дата
Нач.отд.		Гуров			
ГИП		Андреева			
Исполнит.		Дорофеева			
Согласовано:					
Маст.№5		Казакова А.Б.			

Ж.Д. серии П46М. Схема крепления дверной коробки в проеме стеновой панели. Разрезы А-А, Б-Б.

Стадия	Лист	Листов
Р	7	

МНИИТЭП МТО

арх-л 10ВН770

Карт. 7375

Б-Б

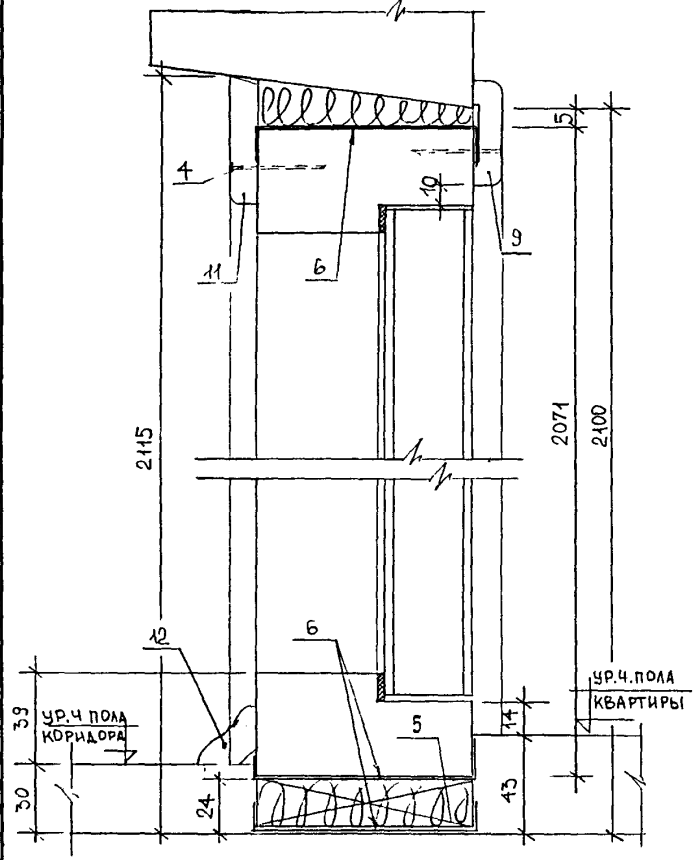

А-А

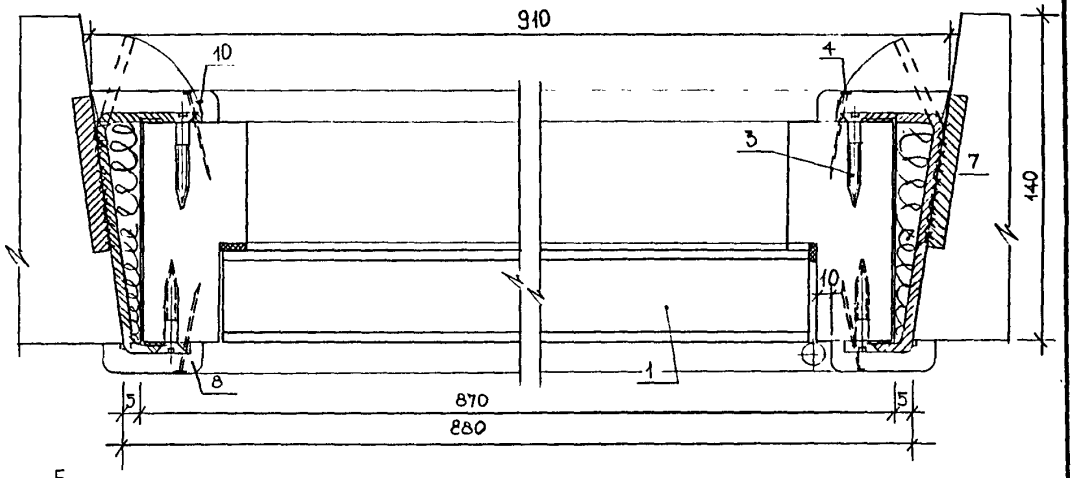

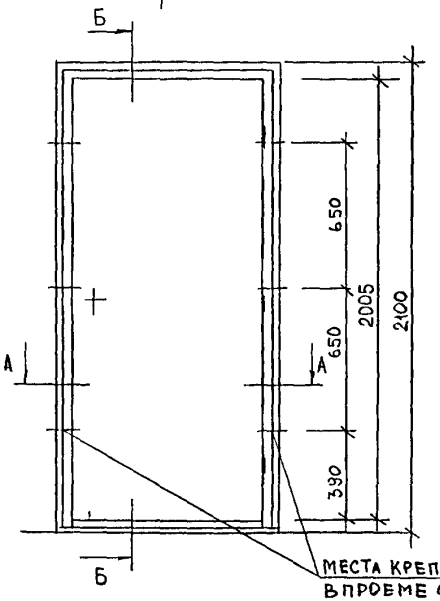

МЕСТА КРЕПЛЕНИЯ ДВЕРНОЙ КОРОБКИ В ПРОЕМЕ СТЕНОВОЙ ПАНЕЛИ (ПРИВЯЗКА ДАНА ОТ ВНУТРЕН. ГРАНИ КОРОБКИ)

Спецификация материалов

№№ поз.	Наименование		Ед. изм.	Кол-во
1.	Дверной блок ДПУ 21-9		шт.	1
.2	Монтажная деталь ММС-39		шт/кг	6/0,97
3.	Шурупы 3,5×40 ГОСТ 1145-80*		шт/кг	12/0,030
4.	Гвоздь К2×40 ГОСТ 4028-63*		шт/кг	44/0,044
5.	Брусок опорный 19×94×120(мм)		шт.	2
6.	Гидроизоляционный слой		м²	0,78
7.	Пакля смоченная в цем.-песч. р-ре		м³	0,0093
8/9.	Наличник 13×44×2073/13×44×912 (мм) (мм)	ГОСТ 8242-88	шт.	2/1
10/11.	Наличник 13×54×2085/13×54×910 (мм) (мм)	ГОСТ 8242-88	шт.	2/1
12.	Плинтус 25×25×802 (мм)	ГОСТ 8242-88	шт.	1

Изм.	Кол.уч.	Лист	№док.	Подпись	Дата
Нач. отд		Гуров			
ГИП		Андреева			
Исполнит.		Дорофеева			
Согласовано					
Маст. N5		Казаков А.Б.			

РМ-1422 2-я редакция

Ж.д. серии П46М. Схема крепления дверной коробки в проеме стеновой панели. Разрезы А-А, Б-Б.

Стадия	Лист	Листов
Р	8	

МНИИТЭП МТО

Инв. № подл. | Подп. и дата | Взам. инв. №

Б – Б

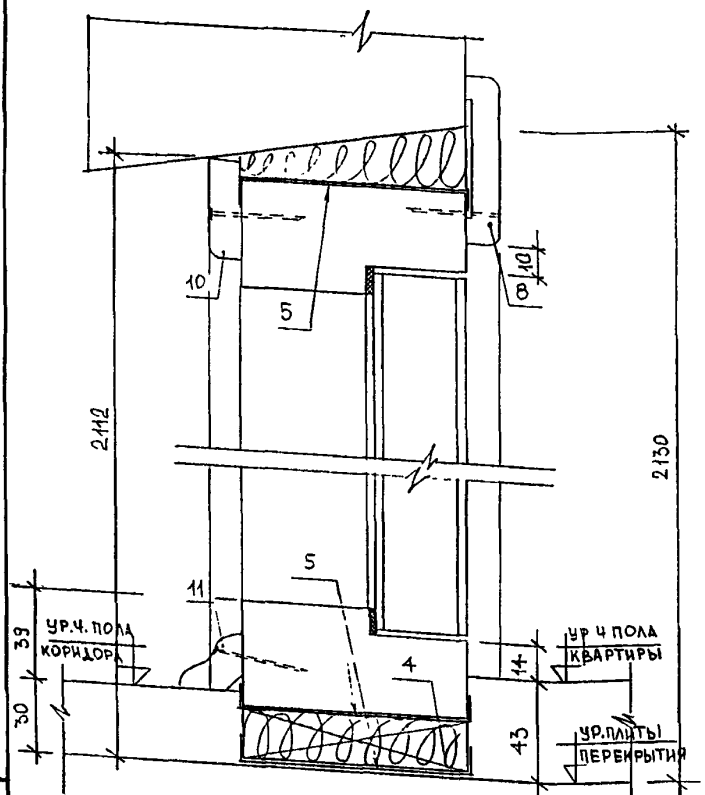

А – А

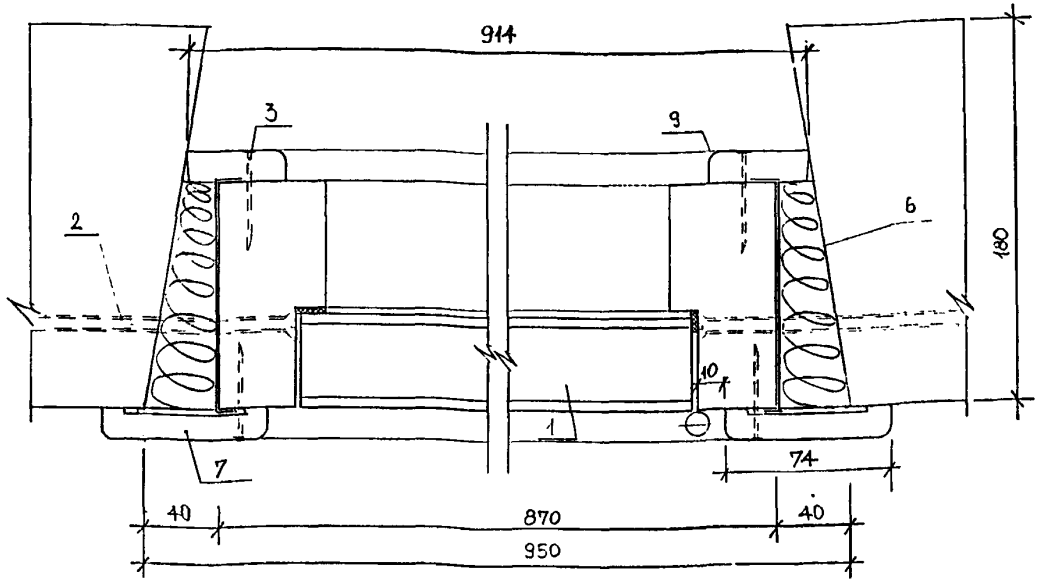

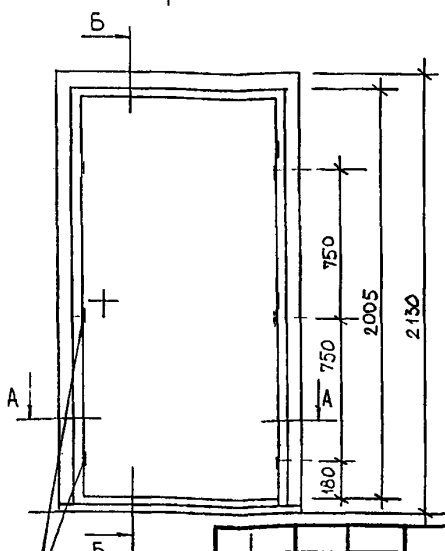

МЕСТА КРЕПЛЕНИЯ ДВЕРНОЙ КОРОБКИ В ПРОЕМЕ СТЕНОВОЙ ПАНЕЛИ (ПРИВЯЗКА ДАНА ОТ ВНУТРЕННЕЙ ГРАНИ КОРОБКИ)

Спецификация материалов

№№ поз.	Наименование		Ед. изм.	Кол-во
1.	Дверной блок ДПУ 21-9		шт.	1
2.	Стеновой шуруп MRS 7,5×130 арт.5137113		шт/кг	6/1,8
3.	Гвоздь К2×40 ГОСТ 4028-63*		шт/кг	44/0,044
4.	Брусок опорный 19×94×120 (мм)		шт	2
5.	Гидроизоляционный слой		м²	0,78
6.	Пакля смоченная в цем.-песч. р-ре		м³	0,0142
7/8	Наличник 13×74×2103 (мм) / 13×74×972 (мм)	ГОСТ 8242-88	шт.	2/1
9/10	Наличник 13×44×2082 (мм) / 13×44×914 (мм)	ГОСТ 8242-88	шт.	2/1
11.	Плинтус Пл-3 25×25×820 (мм)	ГОСТ 8242-88	шт.	1

Изм.	Кол.уч	Лист	№док.	Подпись	Дата
Нач.отд.		Гуров			
ГИП		Андреева			
Исполнит		Дорофеева			
Согласовано:					
Маст.№5		Казаков А.Б.			

РМ-1422 2-я редакция

Ш.д. серии П46М. Схема крепления дверной коробки в проеме стеновой панели. Разрезы А-А, Б-Б.

Стадия	Лист	Листов
Р	9	

МНИИТЭП МТО

Инв.№ подл. | Подп. и дата | Взам.инв.№

Карт. 7375

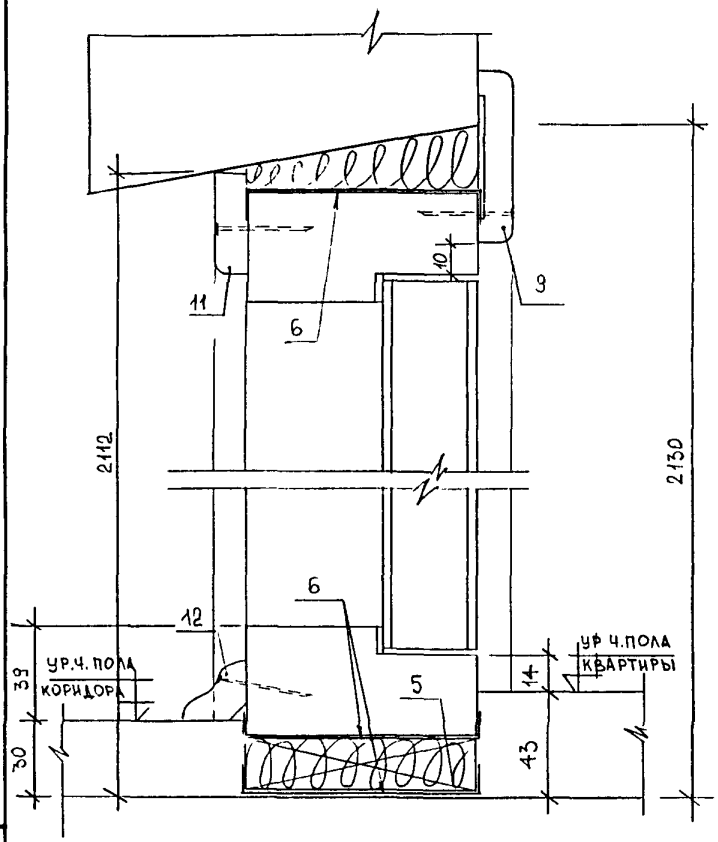

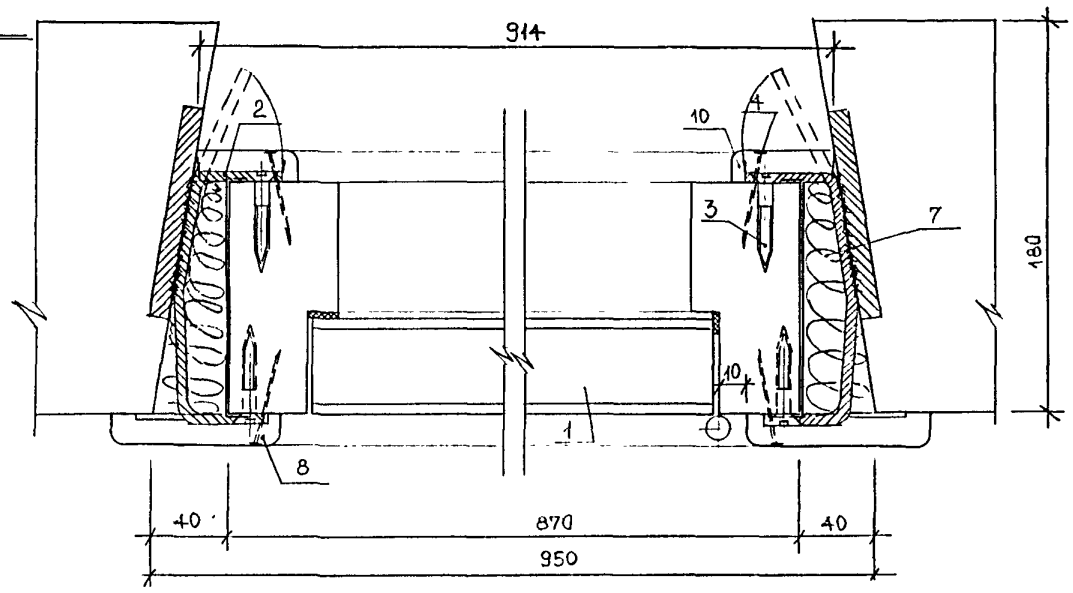

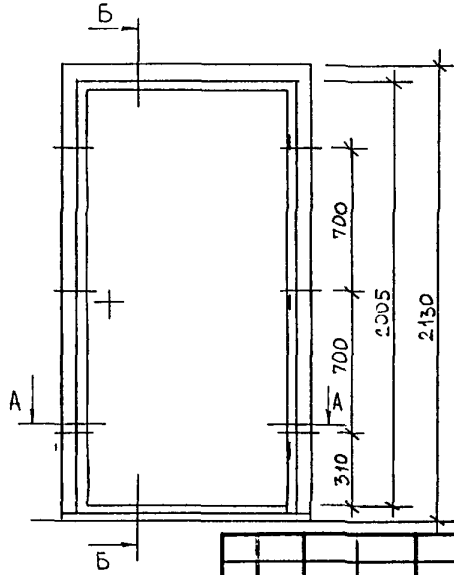

Спецификация материалов

№№ поз	Наименование		Ед. изм.	Кол-во
1.	Дверной блок ДПУ 21-9		шт.	1
2.	Монтажная деталь ММС-38И		шт/кг	6/0,96
3.	Шурупы 3,5×40 ГОСТ 1145-80*		шт/кг	12/0,030
4.	Гвоздь К2×40 ГОСТ 4028-63*		шт/кг	44/0,044
5.	Брусок опорный 19×94×120 (мм)		шт.	2
6.	Гидроизоляционный слой		м²	0,78
7.	Пакля смоченная в цем-песч р-ре		м³	0,0142
8/9	Наличник 13×74×2103 (мм)/13×74×972 (мм)	ГОСТ 8242-88	шт.	2/1
10/11	Наличник 13×44×2082 (мм)/13×44×914 (мм)	ГОСТ 8242-88	шт.	2/1
12.	Плинтус Пл-3 25×25×826 (мм)	ГОСТ 8242-88	шт.	1

Изм	Кол.уч	Лист	№док.	Подпись	Дата
Нач. отд.		Гуров			
Гип		Андреева			
Исполнит.		Дорофеева			
Согласовано:					
Маст. №5		Казаков А.Б.			

РМ-1422 2-я редакция

Ж.Д. серии П46М. Схема крепления дверной коробки в проеме стеновой панели. Разрезы А-А, Б-Б.

Стадия	Лист	Листов
Р	10	

МНИИТЭП МТО

Зак. л. 10047770

Карт. 7375

Б-Б

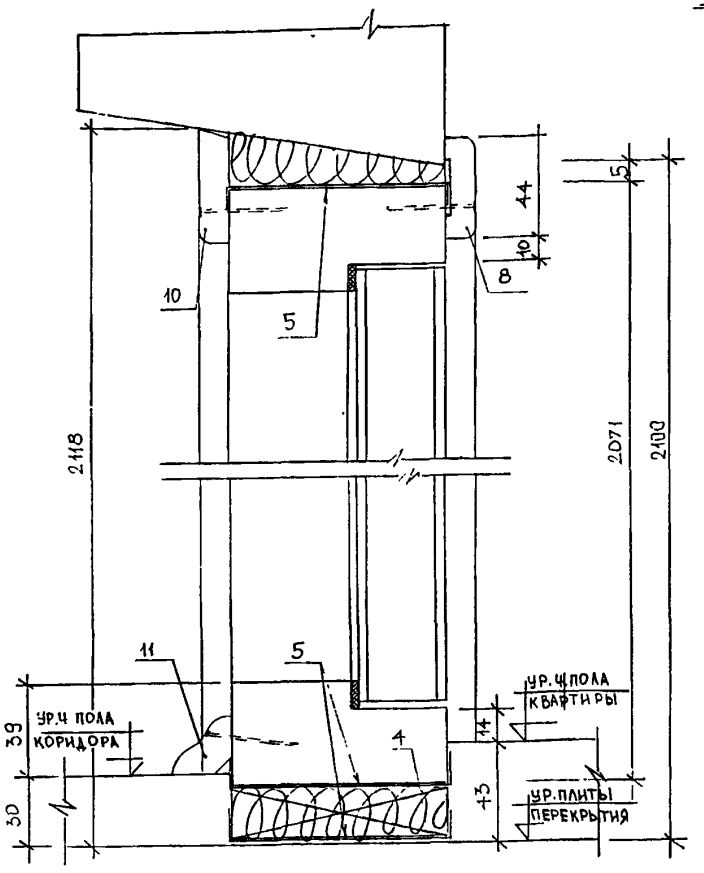

А-А

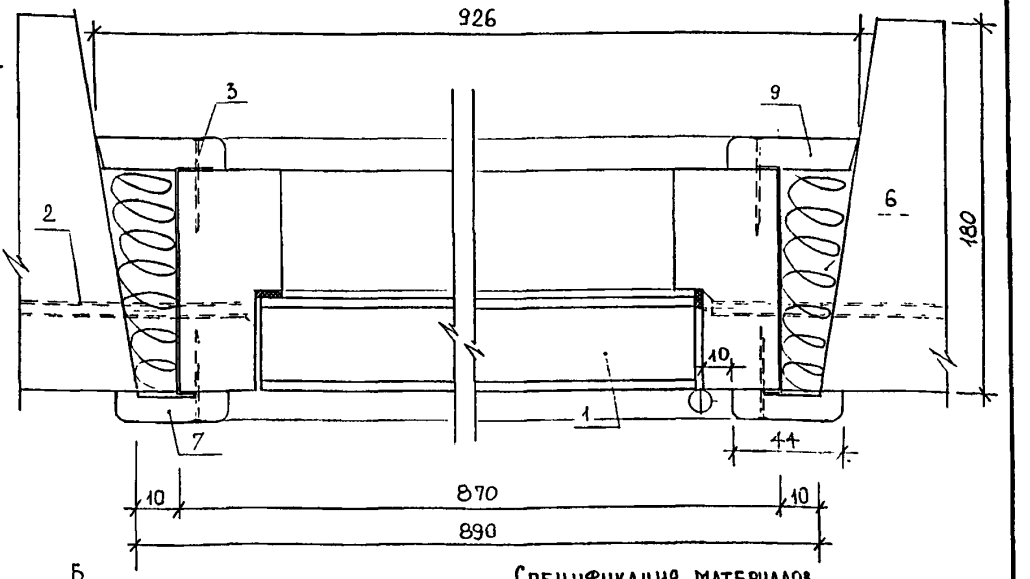

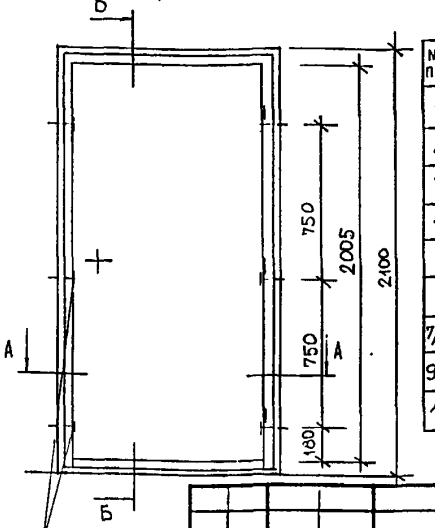

МЕСТА КРЕПЛЕНИЯ ДВЕРНОЙ КОРОБКИ В ПРОЕМЕ СТЕНОВОЙ ПАНЕЛИ (ПРИВЯЗКА ДАНА ОТ ВНУТРЕННЕЙ ГРАНИ КОРОБКИ)

Спецификация материалов

№№ поз.	Наименование		Ед. изм.	Ко-во
1.	Дверной блок ДПУ 21-9		шт.	1
2.	Стеновой шуруп MRS 7,5×130 арт.5137113		шт/кг	6/1,8
3.	Гвоздь К2×40 ГОСТ 4028-63*		шт/кг	44/0,044
4.	Брусок опорный 19×94×120 (мм)		шт.	2
5.	Гидроизоляционный слой		м²	0,78
6.	Пакля смоченная в цем.-песч. р-ре		м³	0,0147
7/8	Наличник 13×44×2073/13×44×912 (мм)	ГОСТ 8242-88	шт.	2/1
9/10	Наличник 13×54×2088/13×54×926 (мм)	ГОСТ 8242-88	шт.	2/1
11.	Плинтус Пл-3 25×25×818 (мм)	ГОСТ 8242-88	шт.	1

Изм.	Кол.уч.	Лист	№док.	Подпись	Дата
Нач.отд.		Гуров			
ГИП		Андреева			
Исполнит.		Дорофеева			
Согласовано:					
Маст.№5		Казаков А.Б.			

РМ-1422 2-я редакция

Ш.Д серии П46М. Схема крепления дверной коробки в проеме стеновой панели. Разрезы А-А, Б-Б.

Стадия	Лист	Листов
Р	11	

МНИИТЭП МТО

Инв.№ подл. | Подп. и дата | Взам.инв.№

Карт. 7375

Б-Б

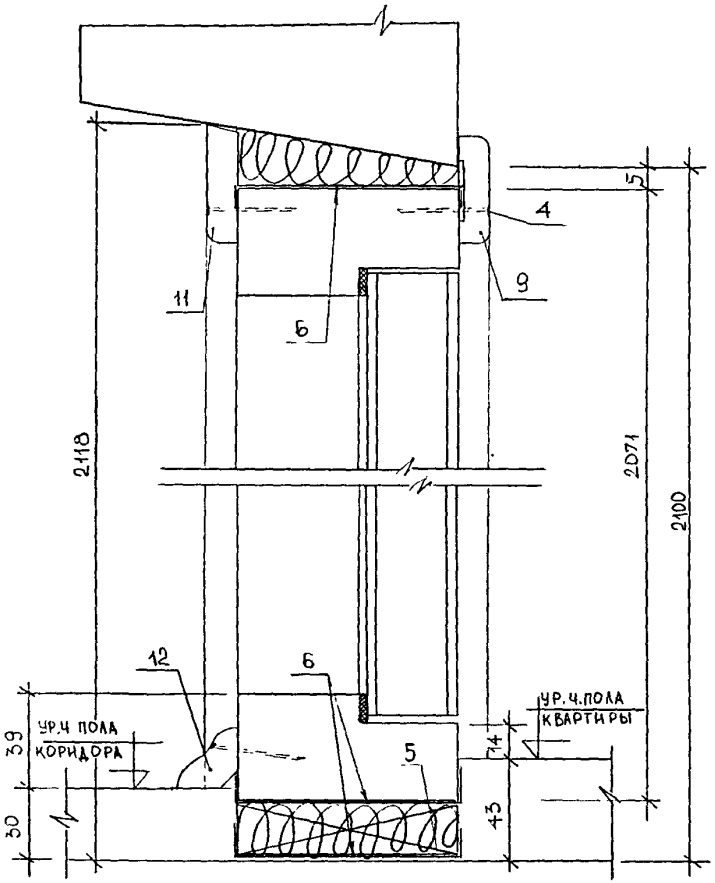

А-А

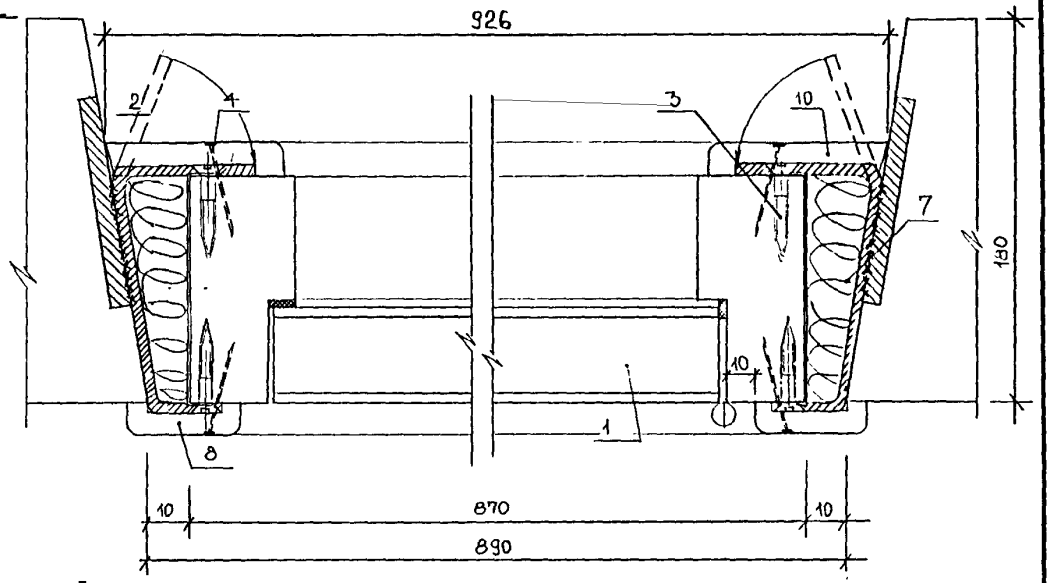

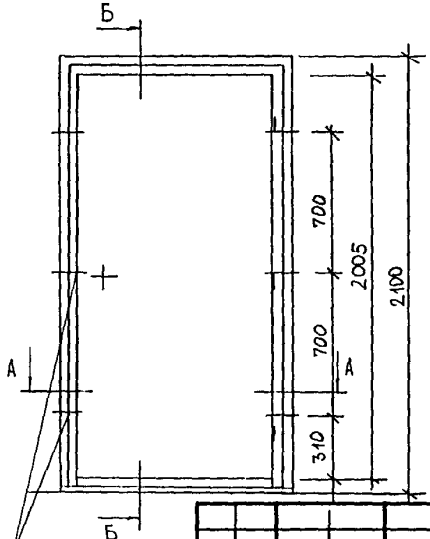

МЕСТА КРЕПЛЕНИЯ ДВЕРНОЙ КОРОБКИ В ПРОЕМЕ СТЕНОВОЙ ПАНЕЛИ (ПРИВЯЗКА ДАНА ОТ ВНУТРЕННЕЙ ГРАНИ КОРОБКИ)

Спецификация материалов

NN поз.	Наименование		Ед. изм.	Кол-во
1.	Дверной блок ДПУ 21-9		шт.	1
2.	Монтажная деталь ММС-40		шт/кг	6/1,05
3.	Шурупы 3,5х40 ГОСТ 1145-80*		шт/кг	12/0,030
4.	Гвоздь К2х40 ГОСТ4028-63*		шт/кг	44/0,044
5.	Брусок опорный 19х94х120 (мм)		шт.	2
6	Гидроизоляционный слой		м²	0,78
7	Пакля смоченная в цем-песч. р-ре		м³	0,0147
8/9	Наличник 13х54х2087/13х54х912 (мм) (мм)	ГОСТ 8242-88	шт	2/1
10/11	Наличник 13х74х2088/13х74х926 (мм) (мм)	ГОСТ 8242-88	шт.	2/1
12.	Плинтус Пл-3 25х25х818 (мм)	ГОСТ 8242-88	шт	1

Изм	Колич	Лист	№док	Подпись	Дата
Нач отд		Гуров			
ГИП		Андреева			
Исполнил		Дорофеева			
Согласовано:					
Маст.№5		Казаков А.Б.			

РМ-1422 2-я редакция

Ж.д. серии П46М. Схема крепления дверной коробки в проеме стеновой панели. Разрезы А-А, Б-Б.

Стадия	Лист	Листов
Р	12	

МНИИТЭП МТО

Инв.№ подл. | Подп. и дата | Взам.инв.№

Б-Б

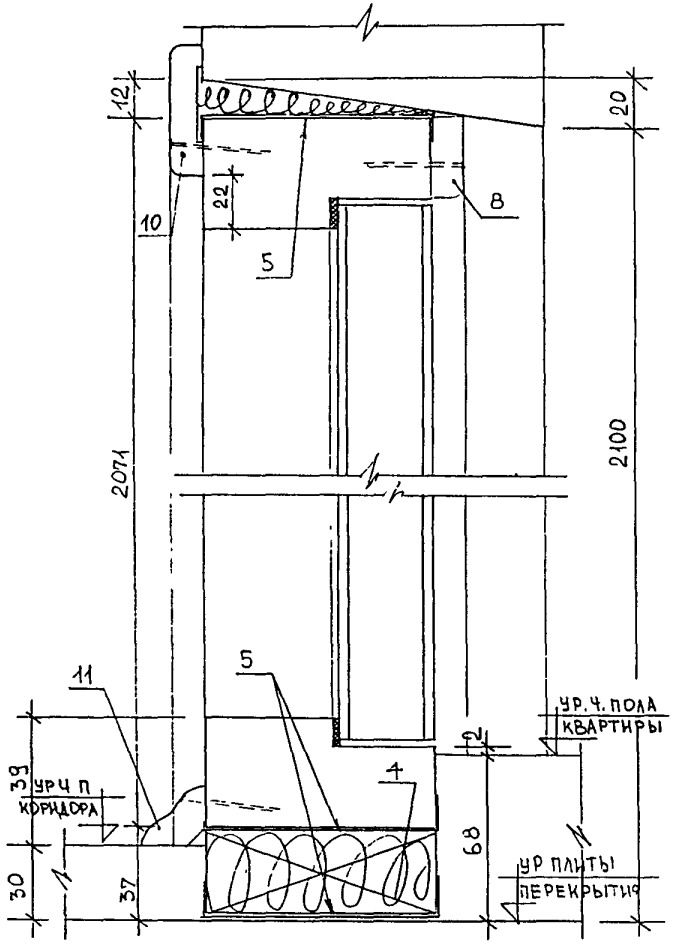

А-А

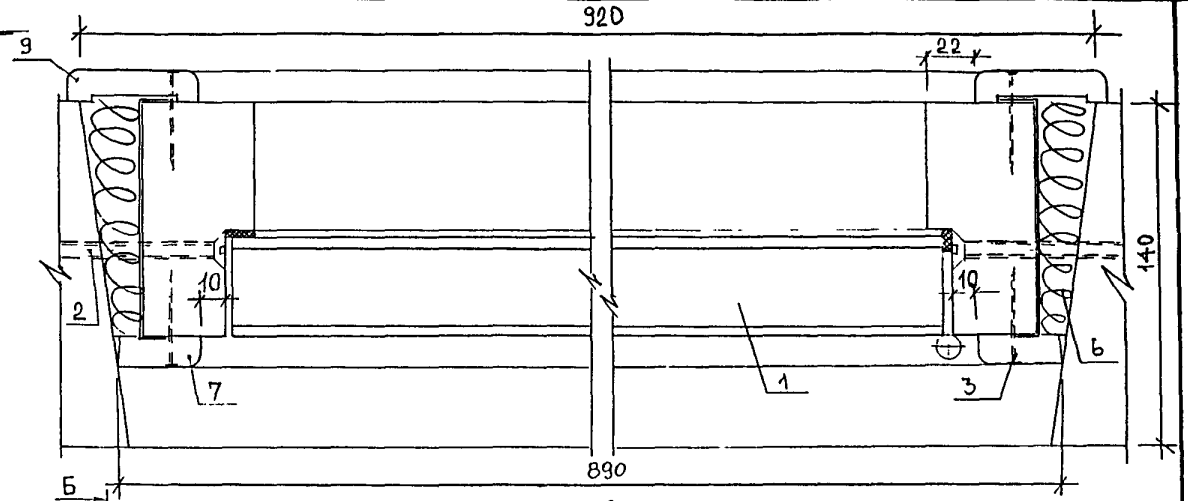

Б

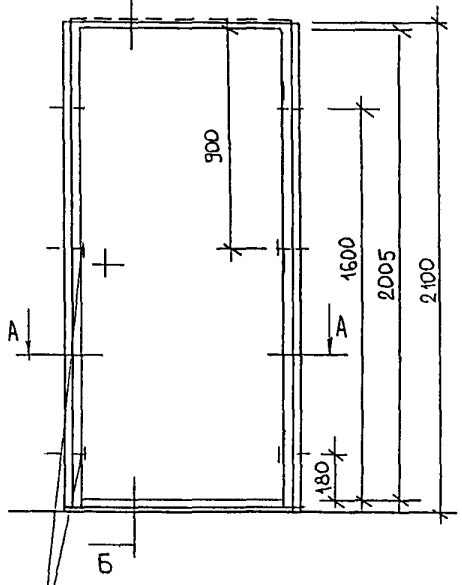

МЕСТА КРЕПЛЕНИЯ ДВЕРНОЙ КОРОБКИ В ПРОЕМЕ СТЕНОВОЙ ПАНЕЛИ (ПРИВЯЗКА ДАНА ОТ ВНУТРЕННЕЙ ГРАНИ КОРОБКИ).

Спецификация материалов

№№ поз.	Наименование	Ед. изм	Кол-во
1.	Дверной блок ДПУ 21-9	шт	1
2.	Стеновой шуруп MRS 7,5×130 арт. 5137113	шт/кг	6/1,8
3.	Гвоздь К 2×40 ГОСТ 4028-63*	шт/кг	44/0,044
4.	Брусок опорный 32×94×120 (мм)	шт.	2
5.	Гидроизоляционный слой	м²	0,78
6.	Паклясмоченная в цем.-песч р-ре	м³	0,0099
7/8	Наличник 13×34×2042/13×34×890 (мм)	шт.	2/1
9/10	Наличник 13×54×2109/13×54×932 (мм)	шт.	2/1
11.	Плинтус Пл-3 25×25×824 (мм)	шт	1

Изм.	Кол.уч.	Лист	№док.	Подпись	Дата
Нач.отд.		Гуров			
ГИП		Андреева			
Испол.		Дорофеева			
Согласовано:					
ГАП		Казаков А.Б.			

РМ-1422 2-я редакция

Ш.д. серии П46М
Крепления дверной коробки в проеме стеновой панели.
Разрезы А-А, Б-Б.

Стадия	Лист	Листов
Р	13	

МНИИТЭП МТО

Инв. № подл. 1904-7-7.8

Карт. 7375

Б-Б

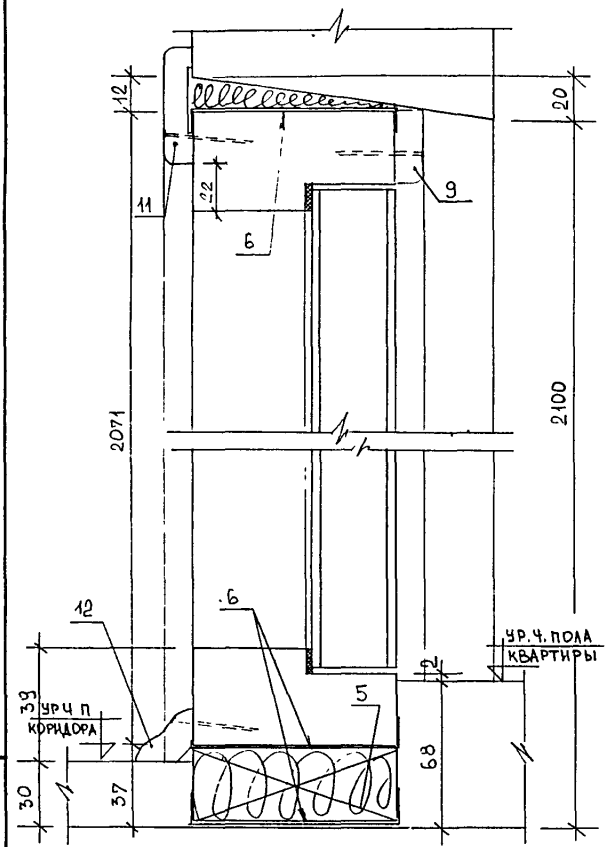

А-А

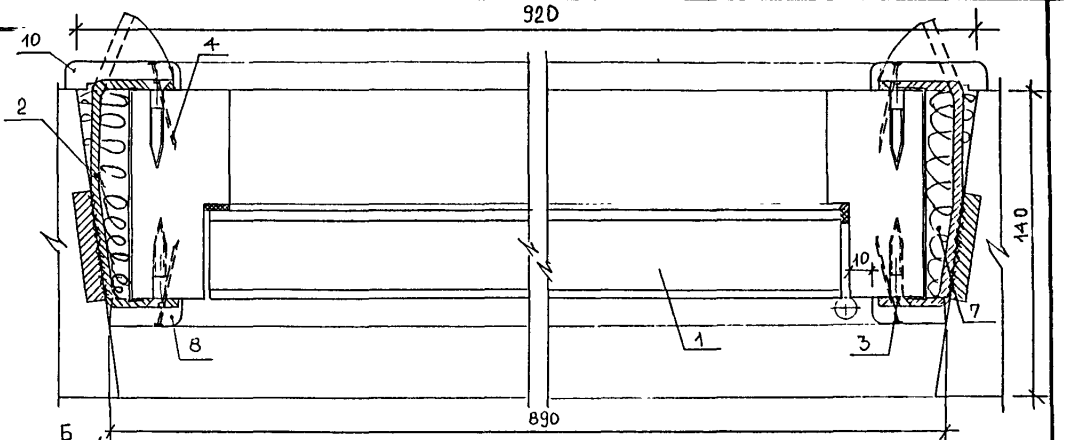

Б

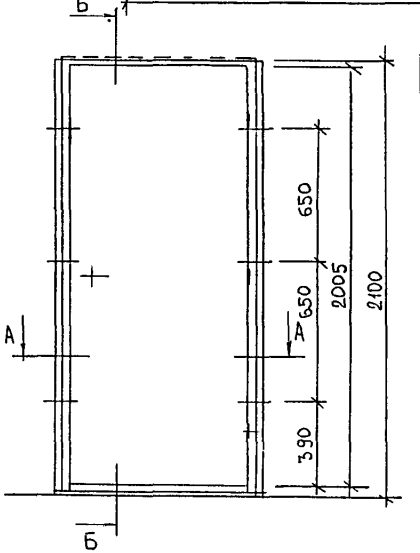

Спецификация материалов

№№ поз.	Наименование		Ед. изм	Кол-во
1.	Дверной блок ДПУ 21-9		шт	1
2.	Монтажная деталь ММС-38		шт/кг	6/0,88
3.	Шурупы 3,5х40 ГОСТ 1145-80*		шт/кг	12/0,030
4.	Гвоздь К2х40 ГОСТ 4028-63*		шт/кг	44/0,044
5.	Брусок опорный 32х94х120 (мм)		шт.	2
6.	Гидроизоляционный слой		м²	0,78
7.	Пакля смоченная в цем.-песч. р-ре		м³	0,0099
8/9	Наличник 13х34х2042/13х34х890 (мм) (мм)	ГОСТ 8242-88	шт	2/1
10/11	Наличник 13х54х2109/13х54х932 (мм) (мм)	ГОСТ 8242-88	шт.	2/1
12	Плинтус ПЛ-3 25х25х824 (мм)	ГОСТ 8242-88	шт.	1

Изм.	Кол.уч.	Лист	№док.	Подпись	Дата
Нач.отд.		Гуров			
ГИП		Андреева			
Испол.		Дорофеева			
Согласовано:					
ГАП		Казаков А.Б.			

РМ-1422 2-я редакция

Ш.Д.серии П46М. Схема крепления дверной коробки в проеме стеновой панели. Разрезы А-А, Б-Б.

Стадия	Лист	Листов
Р	14	

МНИИТЭП МТО

Инв. № подл. 10041770

Карт. 7375

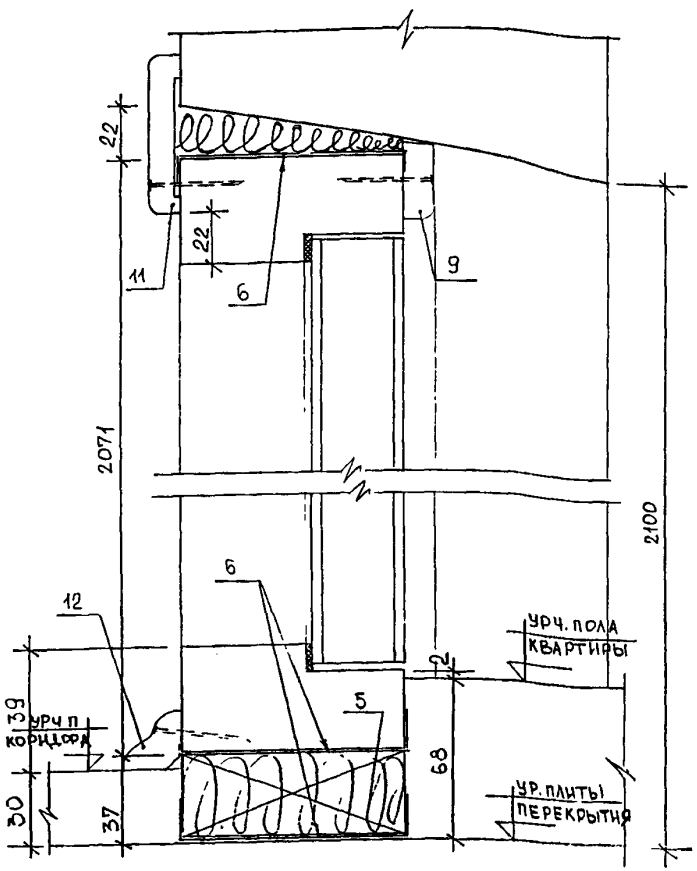

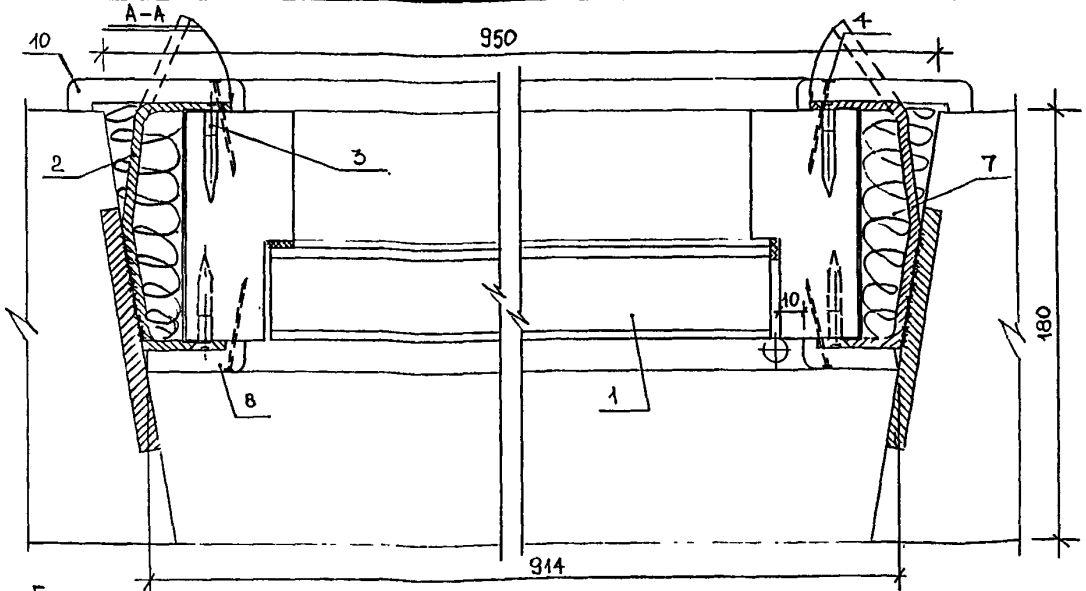

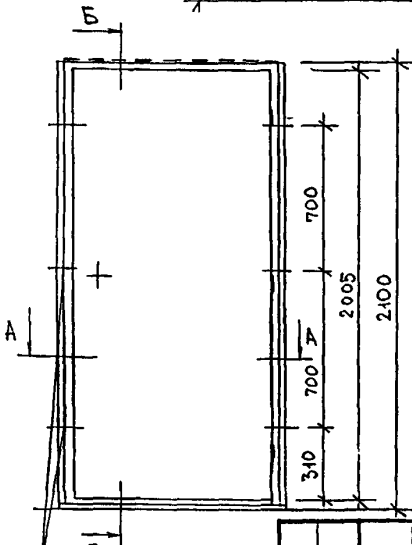

МЕСТА КРЕПЛЕНИЯ ДВЕРНОЙ КОРОБКИ В ПРОЕМЕ СТЕНОВОЙ ПАНЕЛИ (ПРИВЯЗКА ДАНА ОТ ВНУТРЕННЕЙ ГРАНИ КОРОБКИ)

СПЕЦИФИКАЦИЯ МАТЕРИАЛОВ

№№ поз	НАИМЕНОВАНИЕ		ЕД ИЗМ	Кол-во
1.	ДВЕРНОЙ БЛОК ДПУ 21-9		ШТ.	1
2	МОНТАЖНАЯ ДЕТАЛЬ ММС-38И		ШТ/КГ	6/0,96
3	ШУРУПЫ 3,5×40 ГОСТ 1145-80*		ШТ/КГ	12/0,030
4.	ГВОЗДЬ К2×40 ГОСТ 4028-63*		ШТ/КГ	44/0,044
5	БРУСОК ОПОРНЫЙ 32×94×120 (ММ)		ШТ.	2
6.	ГИДРОИЗОЛЯЦИОННЫЙ СЛОЙ		$м^2$	0,78
7.	ПАКЛЯ СМОЧЕННА В ЦЕМ.-ПЕСЧ. Р-РЕ		$м^3$	0,0149
8/9	НАЛИЧНИК 13×34×2050 (ММ)/13×34×914 (ММ)	ГОСТ 8242-88	ШТ.	2/1
10/11	НАЛИЧНИК 13×74×2129 (ММ)/13×74×972 (ММ)	ГОСТ 8242-88	ШТ.	2/1
12.	ПЛИНТУС ПЛ-3 25×25×824 (ММ)	ГОСТ 8242-88	ШТ.	1

ЗМ	КОЛУЧ	ЛИСТ.	№ДОК	ПОДПИСЬ	ДАТА
НАЧ ОТД.		ГУРОВ			
ГИП		АНДРЕЕВА			
ИСПОЛНИТ		ДОРОФЕЕВА			
СОГЛАСОВАНО:					
МАСТ №5		КАЗАКОВА			

РМ-1422 2-я РЕДАКЦИЯ

Ж.Д. СЕРИИ П46М. СХЕМА КРЕПЛЕНИЯ ДВЕРНОЙ КОРОБКИ В ПРОЕМЕ СТЕНОВОЙ ПАНЕЛИ. РАЗРЕЗЫ А-А, Б-Б.

СТАДИЯ	ЛИСТ	ЛИСТОВ
Р	15	

МНИИТЭП МТО

Карт. 7375

Б-Б

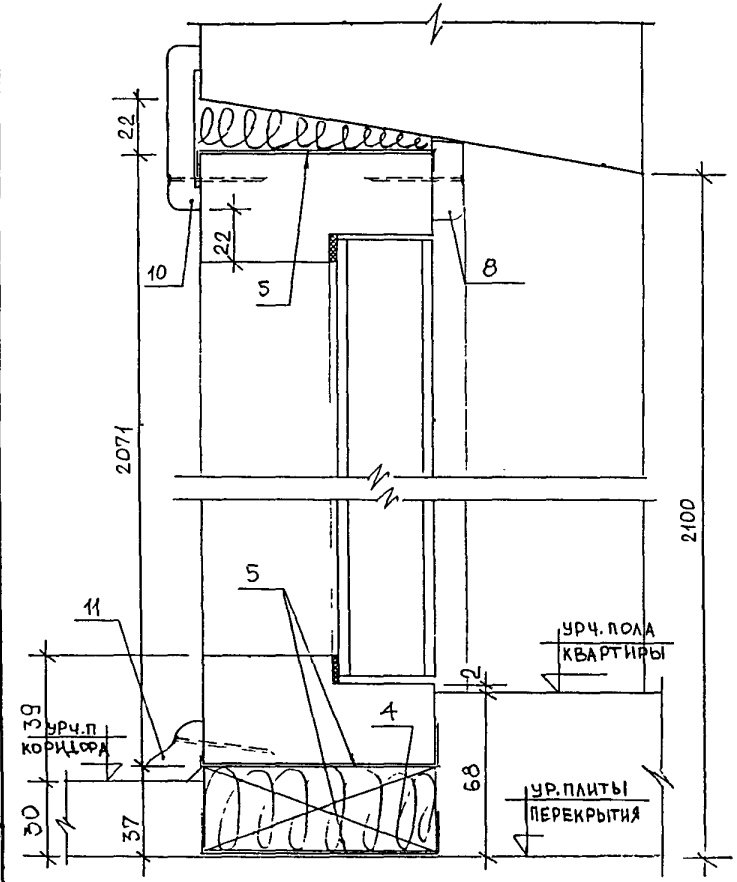

А-А

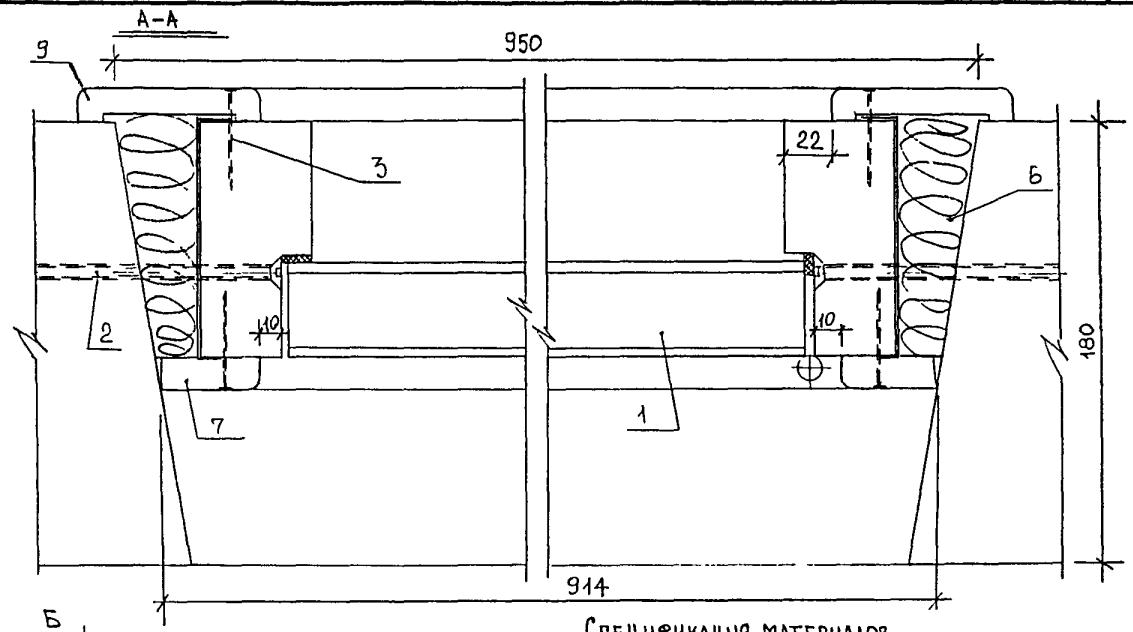

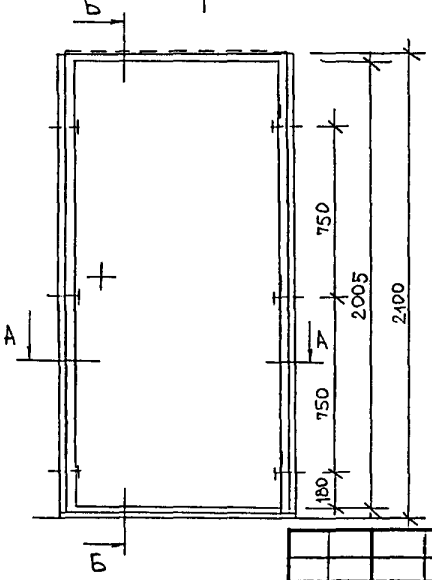

Спецификация материалов

NN° поз	Наименование		Ед изм	Кол-во
1.	Дверной блок ДПУ 21-9		шт.	1
2.	Стеновой шуруп MRS 7.5х130 арт.5137113		шт/кг	6/1,8
3.	Гвоздь К 2х40 ГОСТ 4028-63*		шт/кг	44/0,044
4.	Брусок опорный 32х94х120 (мм)		шт.	2
5.	Гидроизоляционный слой		м²	0,78
6.	Пакля смоченная в цем-песч. р-ре		м³	0,0119
7/8	Наличник 13х44х2050/13х44х914 (мм)	ГОСТ 8242-88	шт	2/1
9/10	Наличник 13х74х2129/13х74х372 (мм)	ГОСТ 8242-88	шт	2/1
11	Плинтус ПЛ-3 25х25х824 (мм)	ГОСТ 8242-88	шт	1

Изм	Колич	Лист	N° док.	Подпись	Дата
Нач. отд.		Гуров			
ГИП		Андреева			
Исполнил		Дорофеева			
Согласовано:					
Маст N5		Казакова			

РМ-1422 2-я редакция

Ш.д. серии П46М. Схема крепления дверной коробки в проеме стеновой панели. Разрезы А-А, Б-Б.

Стадия	Лист	Листов
Р	16	

МНИИТЭП МТО

Инв. № подл. 1004 ГТО

Арт. 7375

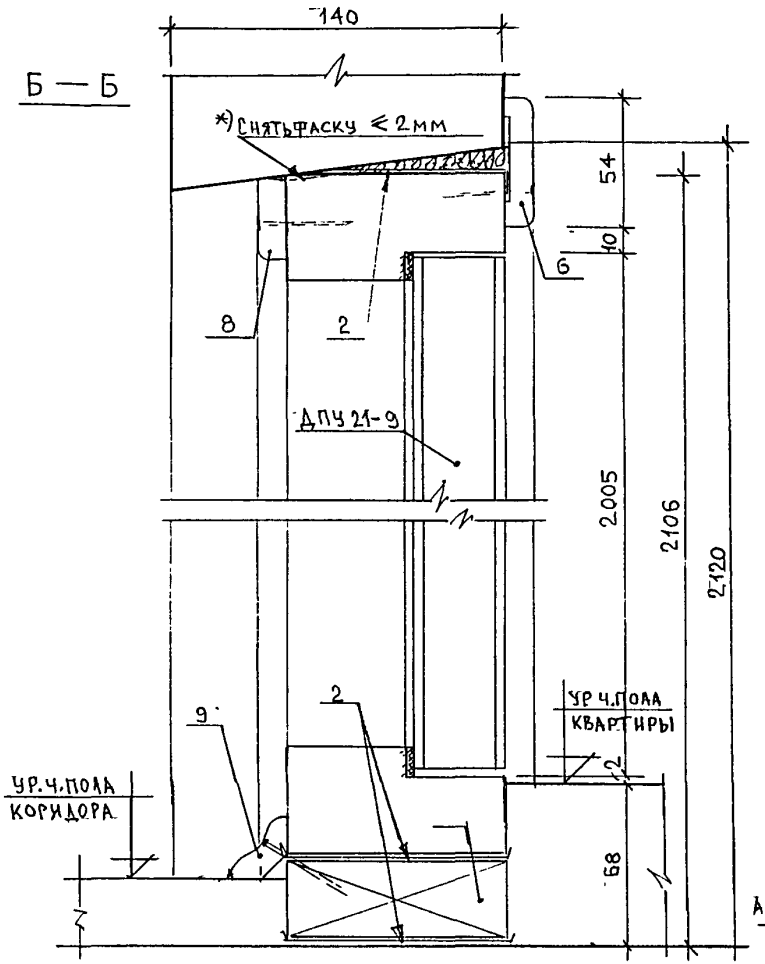

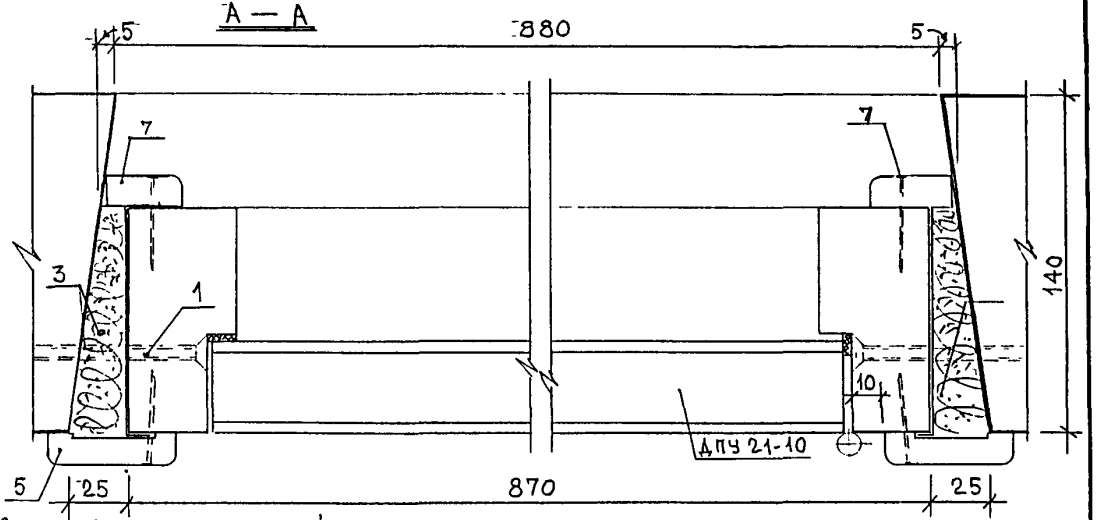

Схема крепления дверной коробки в проеме стеновой панели

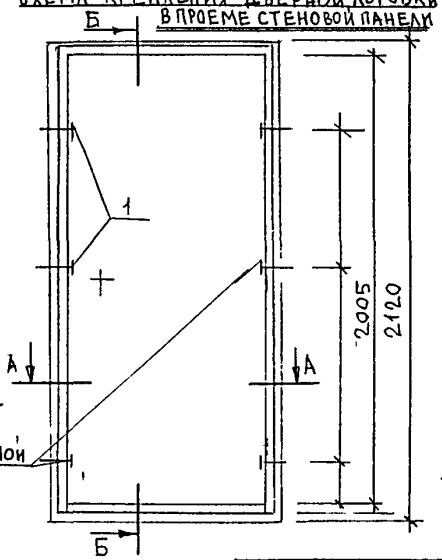

Места крепления дверной коробки в проеме стеновой панели

Спецификация материалов

№поз	Наименование материалов	Ед. изм.	Количество
1.	Стеновой шуруп MRS 7,5×130	шт/кг	6/1,8
2.	Гидроизоляционный материал	м²	0,711
3.	Пакля смочен. в цем.-песч. р-ре	м³	0,09
4.	Брусок 32×94×120 (мм)	шт.	2
5.	Наличник 13×54×2071(мм)	шт	2
6.	Наличник 13×54×932(мм)	шт.	1
7.	Наличник 13×34×2075 (мм)	шт.	2
8.	Наличник 13×34×890(мм)	шт.	1
9.	Плинтус Пл-2 822мм	шт.	1
10.	Гвоздь К2×40	шт/кг	44/0,044

Примечание. *) При применении пола Пд-66а-1 (толщ. 77мм) снять фаску с верхнего бруска коробки ≤ 10 мм.

Изм	Кол.уч	Лист	№док	Подпись	Дата
Нач.отд		Гуров			
ГИП		Андреева			
Исполн		Андреева			
Согласовано					
Маст.№5		Казакова			

РМ – 1422 2-я редакция

Ж.д. серии П 46М. Схема крепления дверной коробки в проеме стеновой панели. Разрезы А-А, Б-Б.

Стадия	Лист	Листов
Р	17	

МНИИТЭП МТО

Инв. № подл. | Подп. и дата | Взам. инв. №

Каат. 7375

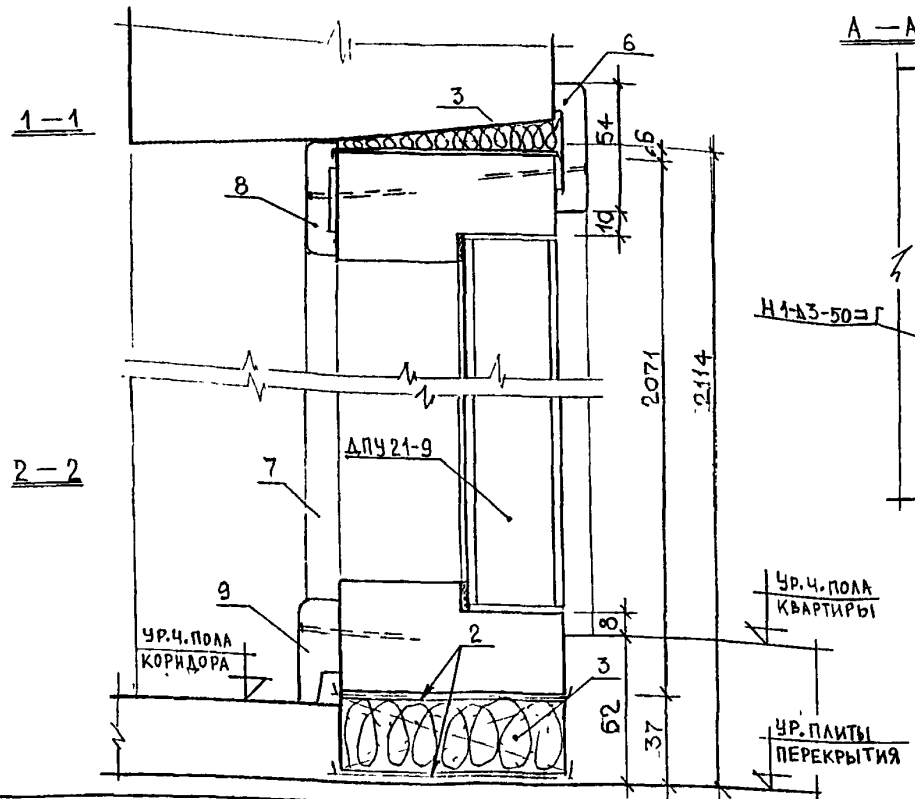

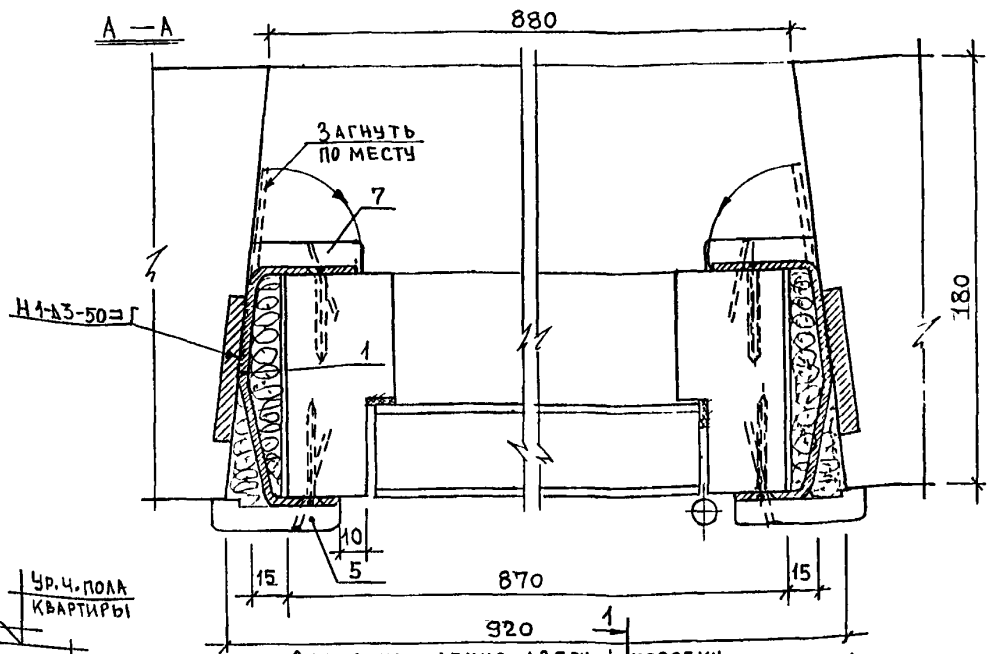

СХЕМА КРЕПЛЕНИЯ ДВЕРНОЙ КОРОБКИ В ПРОЕМЕ СТЕНОВОЙ ПАНЕЛИ.

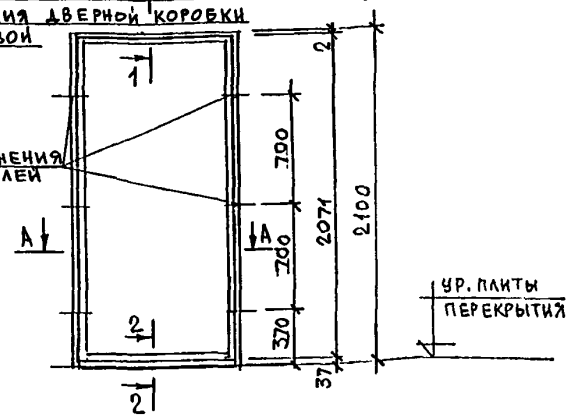

МЕСТА РАСПОЛОЖЕНИЯ ЗАКЛАДНЫХ ДЕТАЛЕЙ

Спецификация материалов

№поз.	Наименование материалов	Ед.изм.	Количество
1.	Монтажная деталь ММС-38	шт/кг	6/0,88
2.	Гидроизоляционный материал	м²	0,711
3.	Пакля смочен. в цем.-песч. р-ре	м³	0,09
4.	Брусок 32×94×120 (мм)	шт.	2
5	Наличник 13×54×2077 (мм)	шт.	2
6.	Наличник 13×54×932 (мм)	шт.	1
7.	Наличник 13×44×2082(мм)	шт.	2
8.	Наличник 13×44×896 (мм)	шт.	1
9.	Плинтус Пл-2 816 (мм)	шт.	1
10	Шуруп 3,5×40 шт	шт/кг	12/0,028
11	Гвоздь 2×40	шт/кг	44/0,044

Изм.	Кол.уч.	Лист	№док	Подпись	Дата
Нач.отд.		Гуров			
ГИП		Андреева			
Исполн.		Андреева			
Согласовано					
Маст.№5		Казакова			

РМ-1422 2-я редакция

Ж.д. серии ИП 46С
Схема крепления дверной коробки в проеме стеновой панели. Сечения I-I, 2-2, разрез А-А.

Стадия	Лист	Листов
Р	18	

МНИИТЭП МТО

Альб. п. 1004у-Ф70

Инв. № подл. 7.377.5

Б-Б

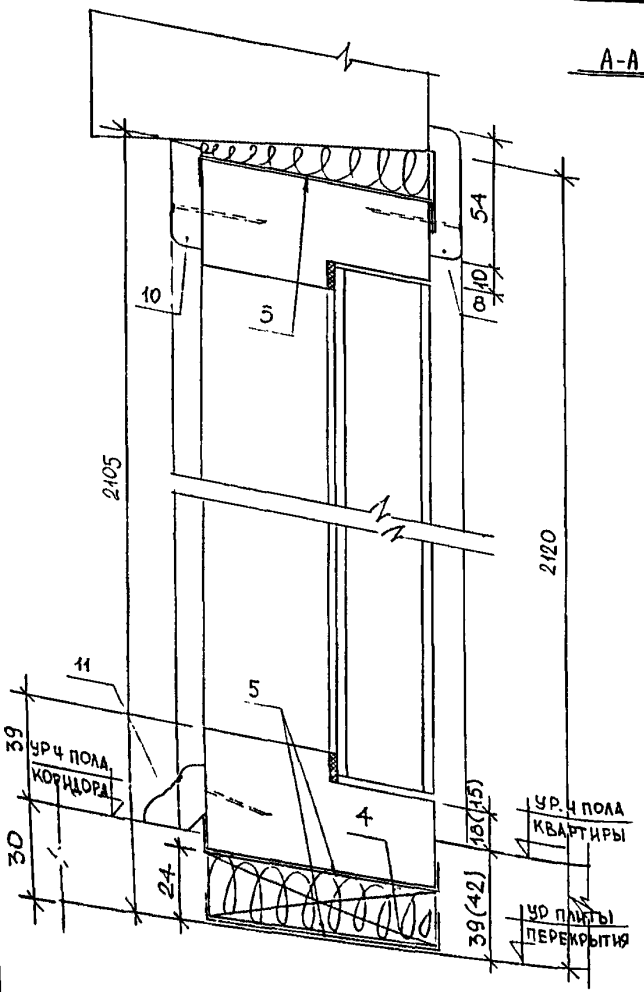

ПРИМЕЧАНИЕ

ДЛЯ ПОЛА 42ММ - НАЛИЧНИК (ПОЗ.7) - 2084 ММ

А-А

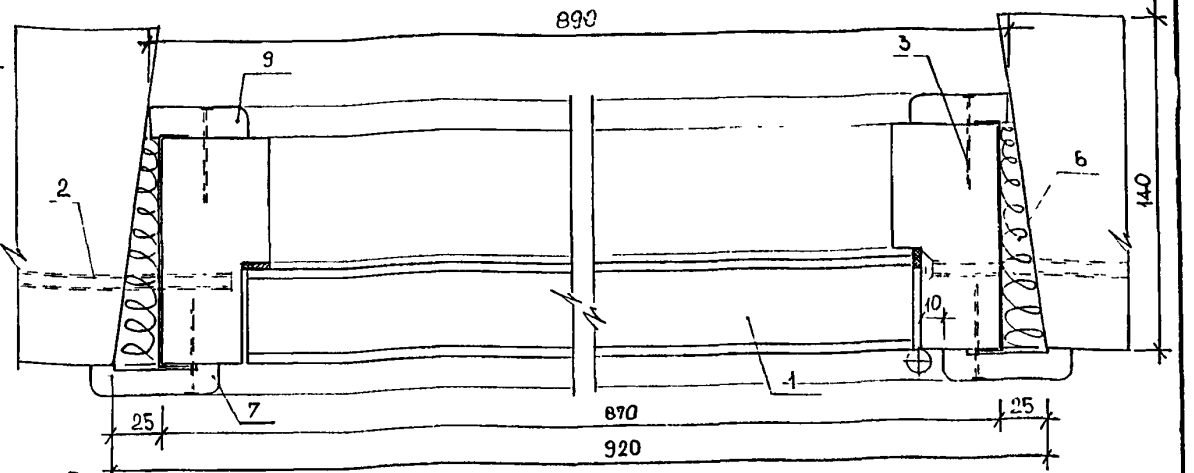

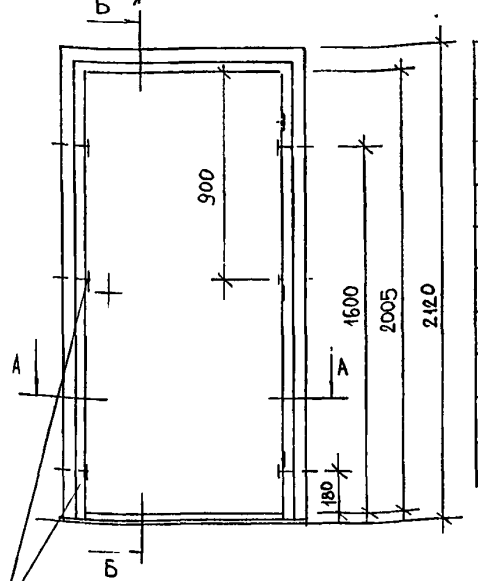

МЕСТА КРЕПЛЕНИЯ КОРОБКИ В ПРОЕМЕ СТЕНОВОЙ ПАНЕЛИ (ПРИВЯЗКА ДАНА ОТ ВНУТРЕННЕЙ ГРАНИ КОРОБКИ)

СПЕЦИФИКАЦИЯ МАТЕРИАЛОВ

NN° поз.	Наименование		Ед. изм.	Кол-во
1	Дверной блок ДПУ 21-9		шт	1
2	Стеновой шуруп MRS 7,5×130 арт 5137113		шт/кг	6/1,8
3.	Гвоздь К2×40 ГОСТ 4028-63*		шт/кг	44/0,044
4.	Брусок опорный 19×94×120(мм)		шт.	2
5.	Гидроизоляционный слой		м²	0,78
6	Пакля смоченная в цем-песч р-ре		м³	0,0088
7/8	Наличник 13×54×2087/13×54×932 (мм) (мм)	ГОСТ 8242-88	шт.	2/2
9/10	Наличник 13×44×2075/13×44×890 (мм) (мм)	ГОСТ 8242-88	шт	1/1
11	Плинтус ПЛ-3 25×25×802 (мм)	ГОСТ 8242-88	шт.	1

Изм.	Кол.уч	Лист	№док	Подпись	Дата
Нач.отд.		Гуров			
ГИП		Андреева			
Исполнит		Дорофеева			
Согласовано:					
Мастер 5		Казаков А.А.			

РМ-1422 2-я редакция

Н.д. серии П55М. Схема крепления дверной коробки в проеме стеновой панели. Разрезы А-А, Б-Б.

Стадия	Лист	Листов
Р	19	

МНИИТЭП МТО

Инв.№ подл. | Подп. и дата | Взам.инв.№

Арт. 7375

Б-Б

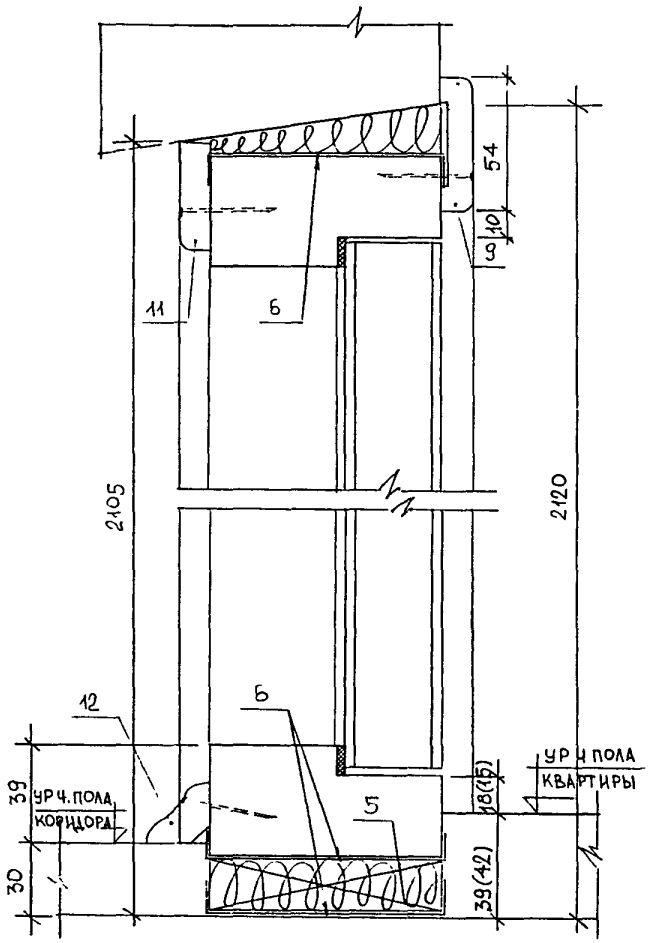

А-А

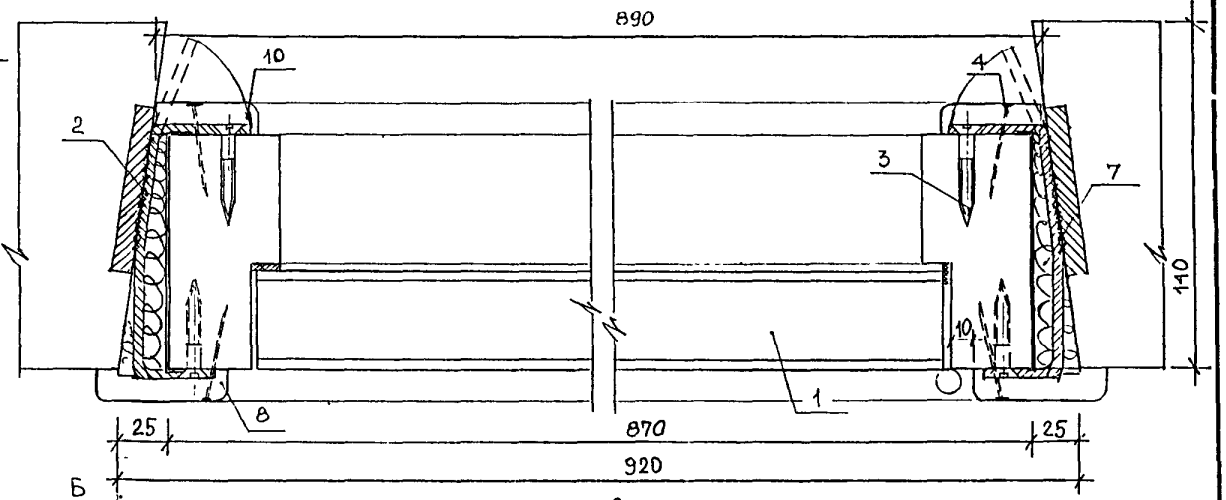

Б

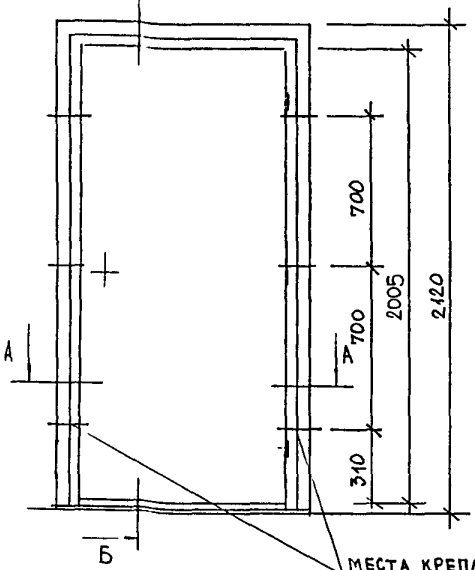

МЕСТА КРЕПЛЕНИЯ ДВЕРНОЙ КОРОБКИ В ПРОЕМЕ СТЕНОВОЙ ПАНЕЛИ (ПРИВЯЗКА ДАНА ОТ ВНУТРЕННЕЙ ГРАНИ КОРОБКИ)

Спецификация материалов

NN поз.	Наименование		Ед. изм.	Кол-во
1.	Дверной блок ДПУ 21-9		шт	1
2.	Монтажная деталь ММС-38		шт/кг	6/0,88
3	Шурупы 3,5×40 ГОСТ 1145-80*		шт/кг	12/0,030
4	Гвоздь К2×40 ГОСТ 4028-63*		шт/кг	44/0,044
5	Брусок опорный 19×94×120 (мм)		шт.	2
6.	Гидроизоляционный слой		м²	0,78
7.	Пакля смоченная в цем-песч. р-ре		м³	0,0088
8/9	Наличник 13×54×2087 (мм) / 13×54×932 (мм)	ГОСТ 8242-88	шт	2/2
10/11	Наличник 13×44×2075 (мм) / 13×44×890 (мм)	ГОСТ 8242-88	шт	1/1
12.	Плинтус ПЛ-3 25×25×802 (мм)	ГОСТ 8242-88	шт	1

ПРИМЕЧАНИЕ.

Для пола 42мм – наличник (поз. 8) – 2084 мм

Изм.	Кол.уч	Лист	№док.	Подпись	Дата
Нач.отд.		Гуров			
ГИП		Андреева			
Исполнит		Дорофеева			
Согласовано:					
Маст №5		Казаков А.А.			

РМ-1422 2-я редакция

Ж.д. серии П55М. Схема крепления дверной коробки в проеме стеновой панели. Разрезы А-А, Б-Б.

Стадия	Лист	Листов
Р	20	

МНИИТЭП МТО

Инв.№ подл. | Подп. и дата | Взам.инв.№

Карт.7375

Б-Б

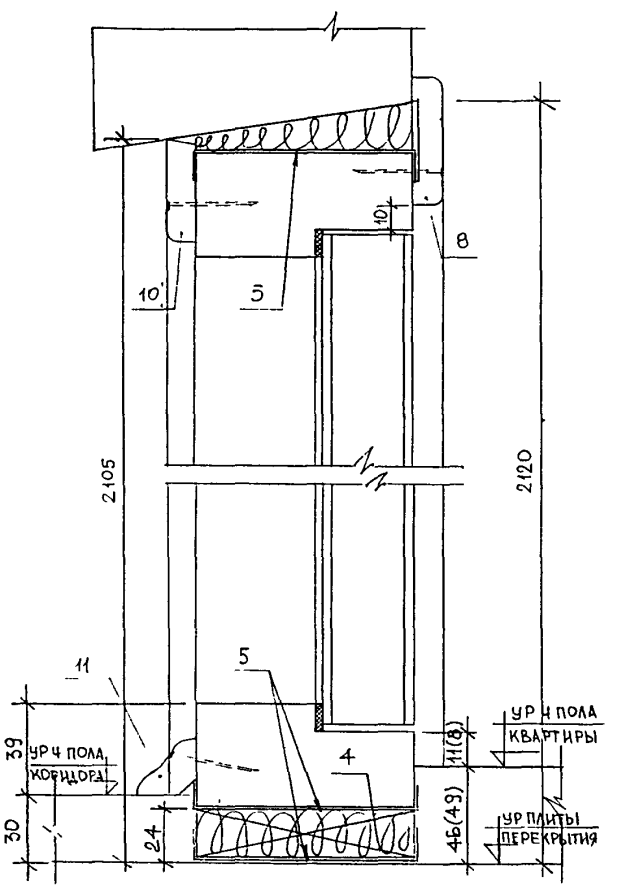

А-А

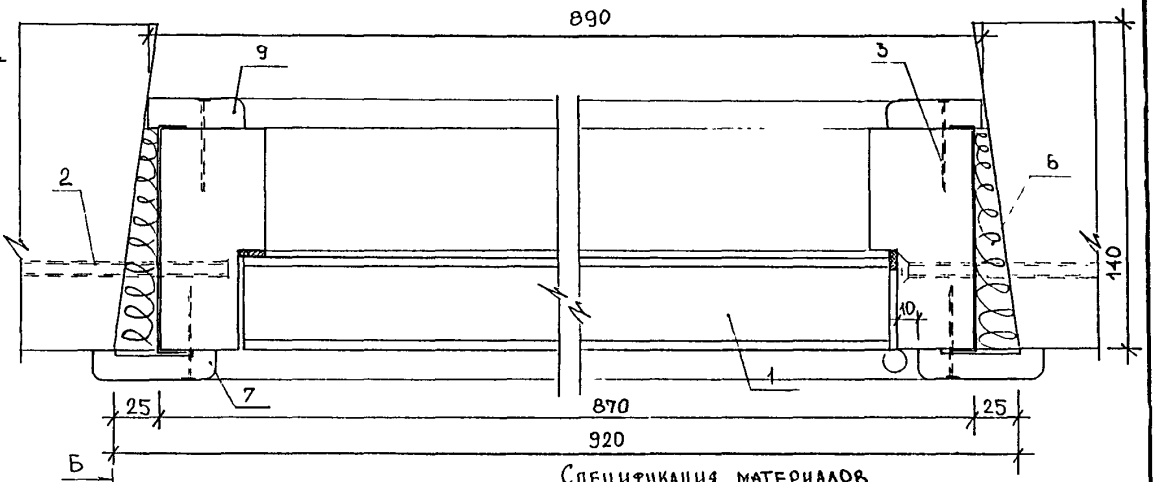

Б

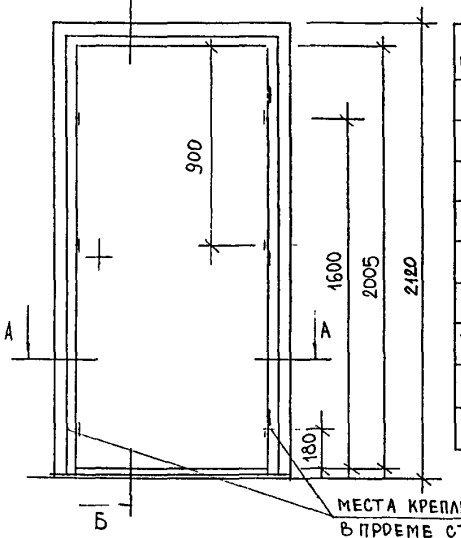

МЕСТА КРЕПЛЕНИЯ ДВЕРНОЙ КОРОБКИ В ПРОЕМЕ СТЕНОВОЙ ПАНЕЛИ (ПРИВЯЗКА ДАНА ОТ ВНУТРЕННЕЙ ГРАНИ КОРОБКИ)

ПРИМЕЧАНИЕ.

ДЛЯ ПОЛА 49 мм – НАЛИЧНИК (ПОЗ. 7) – 2077 мм.

СПЕЦИФИКАЦИЯ МАТЕРИАЛОВ

NN° ПОЗ.	НАИМЕНОВАНИЕ		ЕД. ИЗМ.	КОЛ-ВО
1	ДВЕРНОЙ БЛОК ДПУ 21-9		ШТ	1
2.	СТЕНОВОЙ ШУРУП MRS 7,5×130 АРТ. 5137113		ШТ/КГ	6/1,8
3.	ГВОЗДЬ К2×40 ГОСТ 4028-63*		ШТ/КГ	44/0,044
4.	БРУСОК ОПОРНЫЙ 19×94×120 (ММ)		ШТ.	2
5.	ГИДРОИЗОЛЯЦИОННЫЙ СЛОЙ		М²	0,78
6	ПАКЛЯ СМОЧЕННАЯ В ЦЕМ-ПЕСЧ Р-РЕ		М³	0,0088
7/8	НАЛИЧНИК 13×54×2080 (ММ) / 13×54×932 (ММ)	ГОСТ 8242-88	ШТ.	2/2
9/10	НАЛИЧНИК 13×44×2075 (ММ) / 13×44×890 (ММ)	ГОСТ 8242-88	ШТ	1/1
11	ПЛИНТУС ПЛ-3 25×25×802 (ММ)	ГОСТ 8242-88	ШТ.	1

ИЗМ	КОЛ.УЧ	ЛИСТ	№ДОК.	ПОДПИСЬ	ДАТА
НАЧ. ОТД.		ГУРОВ			
ТИП		АНДРЕЕВА			
ИСПОЛНИТ		ДОРОФЕЕВА			
СОГЛАСОВАНО:					
МАСТ N5		КАЗАКОВ А.А			

РМ-1422 2-Я РЕДАКЦИЯ

Ж.Д. СЕРИИ П55М. СХЕМА КРЕПЛЕНИЯ ДВЕРНОЙ КОРОБКИ В ПРОЕМЕ СТЕНОВОЙ ПАНЕЛИ. РАЗРЕЗЫ А-А, Б-Б.

СТАДИЯ	ЛИСТ	ЛИСТОВ
Р	21	

МНИИТЭП МТО

Инв. N подл. | Подпись и дата | Взам. инв. N

Карт. 7375

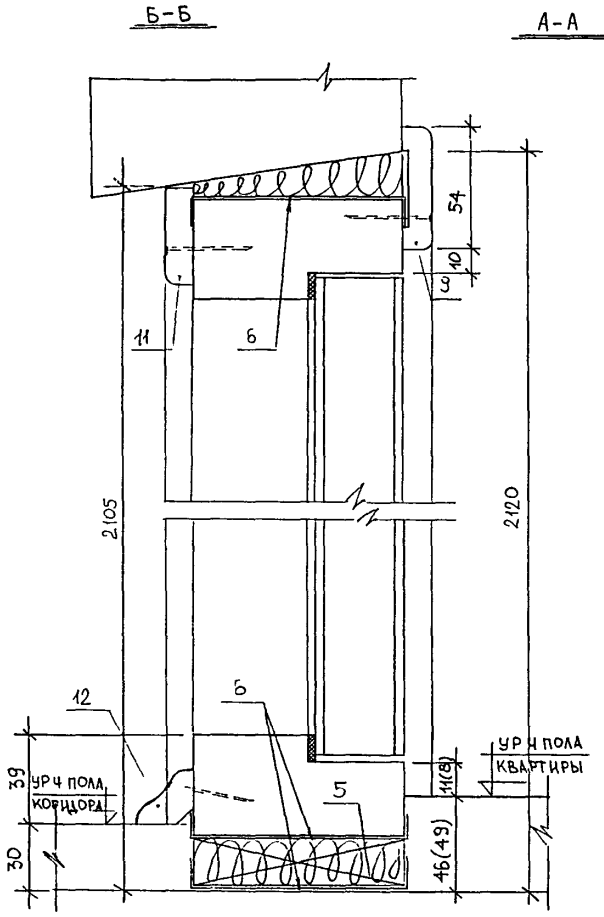

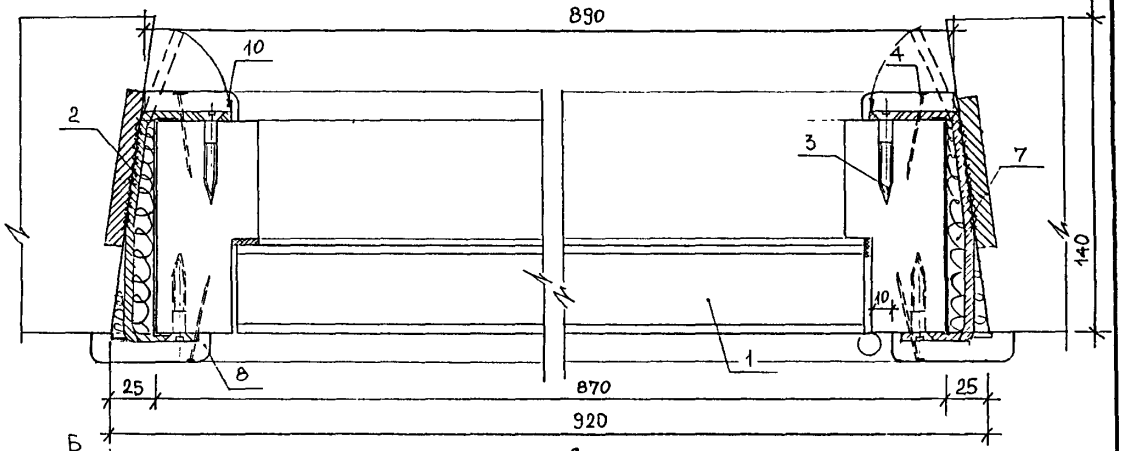

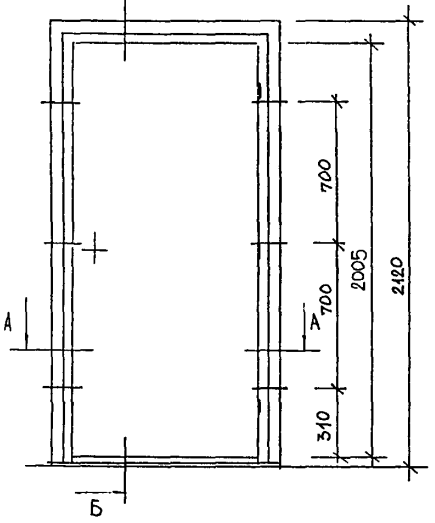

Спецификация материалов

NN° поз.	Наименование		Ед. изм.	Кол-во
1.	Дверной блок ДПУ 21-9		шт	1
2.	Монтажная деталь ММС-38		шт/кг	6/0,88
3	Шурупы 3,5×40 ГОСТ 1145-80*		шт/кг	12/0,030
4	Гвоздь К2×40 ГОСТ 4028-63*		шт/кг	44/0,044
5.	Брусок опорный 19×94×120(мм)		шт.	2
6.	Гидроизоляционный слой		м²	0,78
7.	Пакля смоченная в цем.-песч. р-ре		м³	0,0088
8/9.	Наличник 13×54×2080 (мм)/13×54×932 (мм)	ГОСТ 8242-88	шт	2/2
10/11	Наличник 13×44×2075 (мм)/13×44×890 (мм)		шт.	1/1
12	Плинтус ПЛ-3 25×25×802 (мм)		шт	1

ПРИМЕЧАНИЕ.

Для пола 49мм — наличник (поз. 8) — 2077 мм.

Изм	Кол.уч	Лист	№док	Подпись	Дата
Нач.отд.		Гуров			
Гип		Андреева			
Исполн.		Дорофеева			
Согласовано:					
Маст N5		Казаков А.А.			

РМ-1422 2-я редакция

Ж.Д. серии П55М. Схема крепления дверной коробки в проеме стеновой панели. Разрезы А-А, Б-Б.

Стадия	Лист	Листов
Р	22	

МНИИТЭП МТО

Карт. 7375

арх-п 1004770

Б-Б

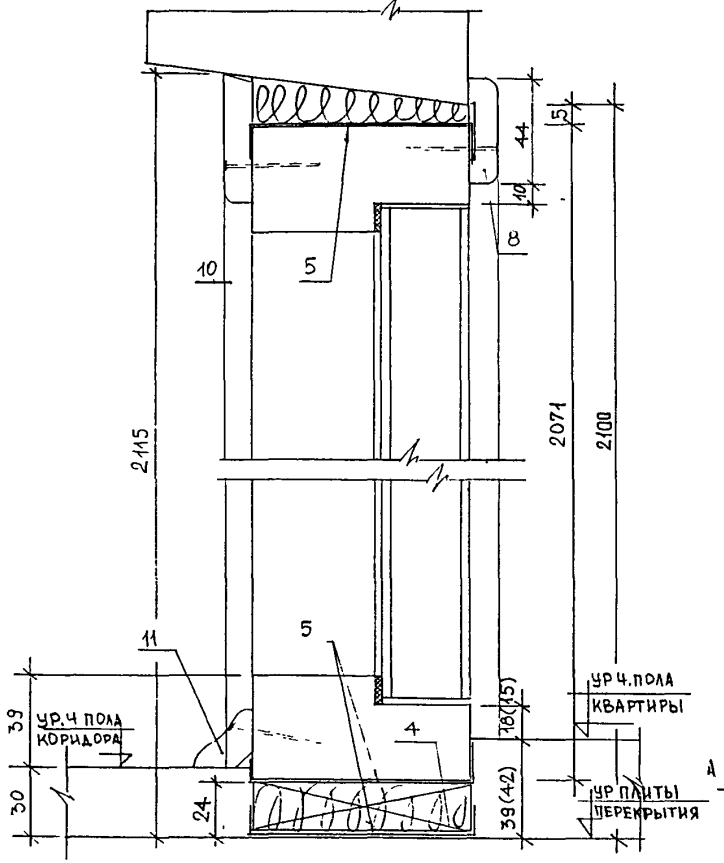

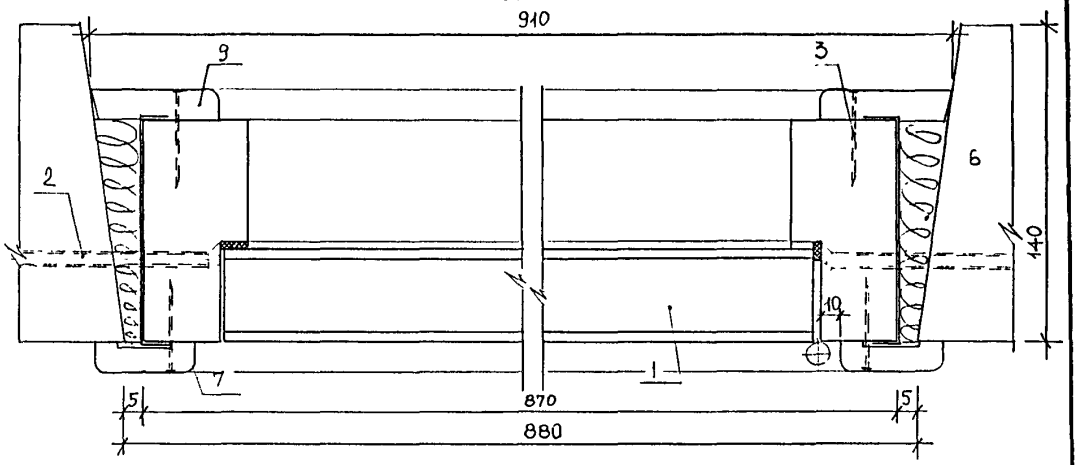

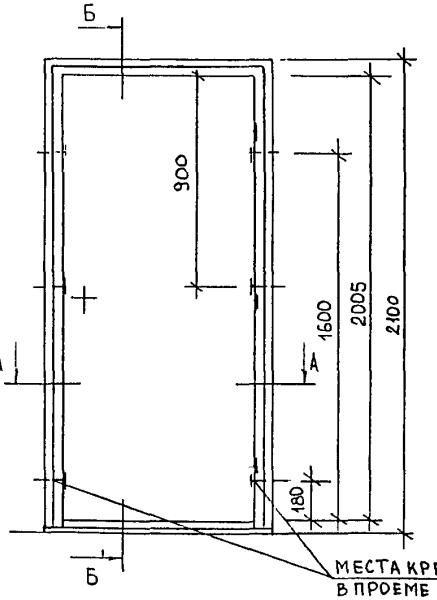

Спецификация материалов

№№ поз	Наименование		Ед. изм.	Кол-во
1	Дверной блок ДПУ 21-9		шт.	1
2.	Стеновой шуруп MRS 7,5×130 арт 5137113		шт/кг	6/1,8
3.	Гвоздь К2×40 ГОСТ 4028-63*		шт/кг	44/0,044
4.	Брусок опорный 19×94×120(мм)		шт	2
5.	Гидроизоляционный слой		м²	0,78
6	Пакля смоченная в цем-песч р-ре		м³	0,0093
7/8	Наличник 13×44×2077/13×44×912 (мм)	ГОСТ 8242-88	шт.	2/1
9/10	Наличник 13×54×2085/13×54×910 (мм)	ГОСТ 8242-88	шт.	2/1
11	Плинтус Пл-3 25×25×802 (мм)	ГОСТ 8242-88	шт.	1

ПРИМЕЧАНИЕ.

ДЛЯ ПОЛА 42мм – НАЛИЧНИК (ПОЗ.7) – 2074 мм

МЕСТА КРЕПЛЕНИЯ ДВЕРНОЙ КОРОБКИ В ПРОЕМЕ СТЕНОВОЙ ПАНЕЛИ (ПРИВЯЗКА ДАНА ОТ ВНУТРЕН ГРАНИ КОРОБКИ)

Изм.	Кол.уч.	Лист	№док.	Подпись	Дата
Нач.отд.		Гуров			
ГИП		Андреева			
Исполнит.		Дорофеева			
Согласовано!					
Маст №5		Казаков А.А.			

РМ-1422 2-я редакция

Ж.д. серии П55М. Схема крепления дверной коробки в проеме стеновой панели. Разрезы А-А, Б-Б.

Стадия	Лист	Листов
Р	23	

МНИИТЭП МТД

Инв.№ подл. | Подп. и дата | Взам.инв.№

Карт. 7375

Б-Б

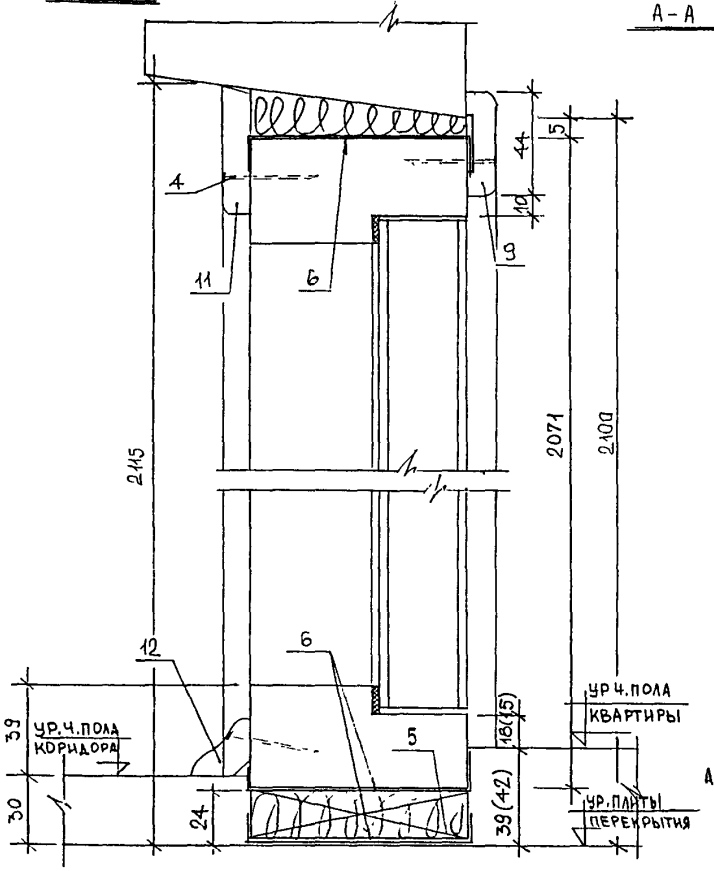

А-А

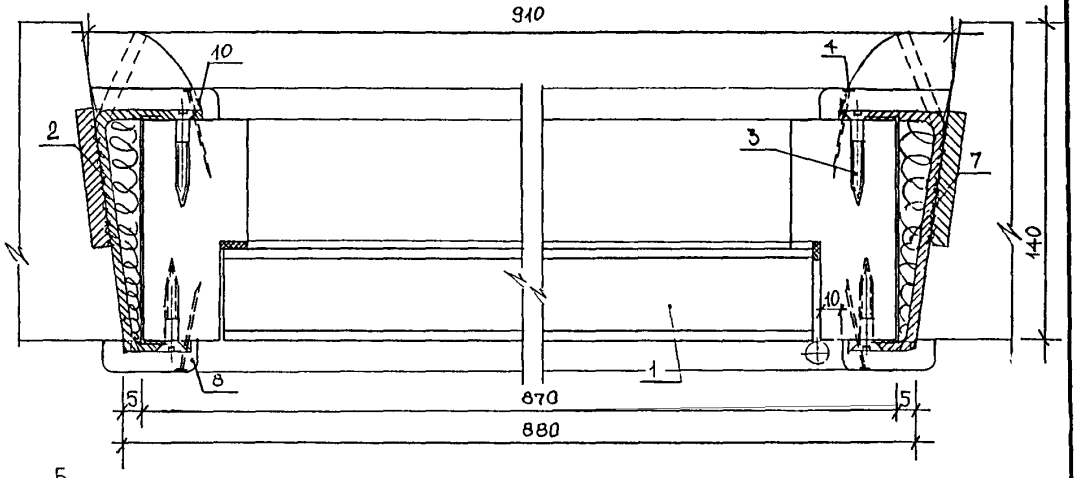

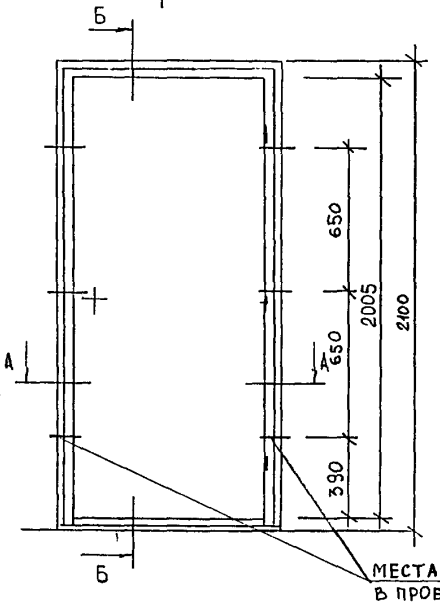

Спецификация материалов

№№ поз	Наименование		Ед. изм.	Кол-во
1	Дверной блок ДПУ 21-9		шт.	1
2	Монтажная деталь ммс-39		шт/кг	6/0,97
3.	Шурупы 3,5х40 ГОСТ 1145-80*		шт/кг	12/0,030
4	Гвоздь К2х40 ГОСТ 4028-63*		шт/кг	44/0,044
5.	Брусок опорный 19х94х120(мм)		шт.	2
6	Гидроизоляционный слой		м²	0,78
7.	Пакля смоченная в цем.-песч р-ре		м³	0,0093
8/9	Наличник 13х44х2077/13х44х912 (мм) (мм)	ГОСТ 8242-88	шт.	2/1
10/11	Наличник 13х54х2085/13х54х910 (мм) (мм)	ГОСТ 8242-88	шт.	2/1
12	Плинтус 25х25х802 (мм)	ГОСТ 8242-88	шт.	1

Примечание.

Для пола 42мм-наличник (поз. 8)-2074мм.

МЕСТА КРЕПЛЕНИЯ ДВЕРНОЙ КОРОБКИ В ПРОЕМЕ СТЕНОВОЙ ПАНЕЛИ (ПРИВЯЗКА ДАНА ОТ ВНУТРЕН ГРАНИ КОРОБКИ)

Изм.	Кол.уч.	Лист	№док.	Подпись	Дата
Нач.отд.		Гуров			
ГИП		Андреева			
Исполнит		Дорофеева			
Согласовано:					
Маст №5		Казаков А.А.			

РМ-1422 2-я редакция

Ш.д. серии П55М. Схема крепления дверной коробки в проеме стеновой панели. Разрезы А-А, Б-Б.

Стадия	Лист	Листов
Р	24	

МНИИТЭП МТО

Инв.№ подл. | Подп. и дата | Взам.инв.№

Карт. 7375

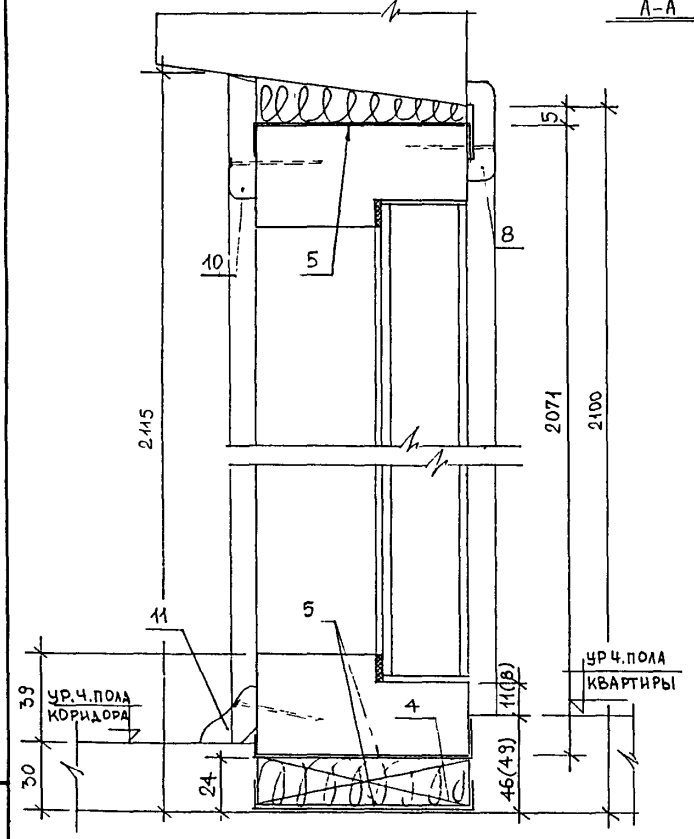

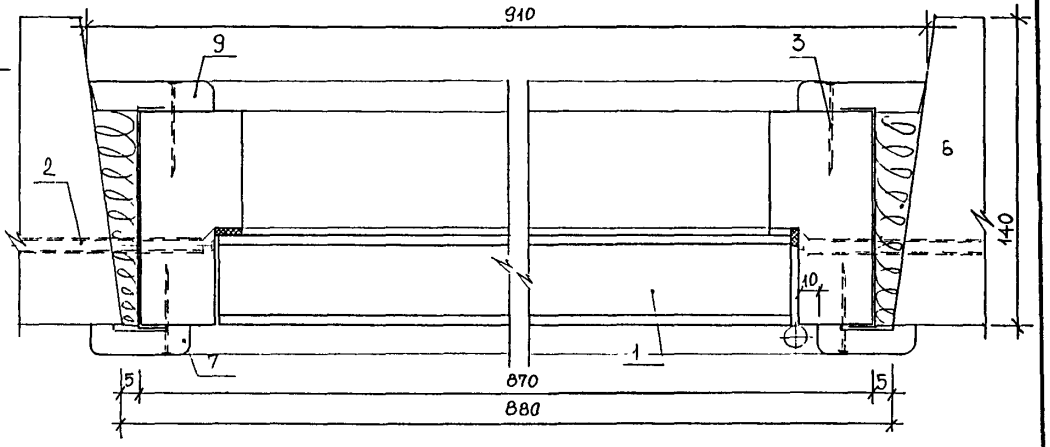

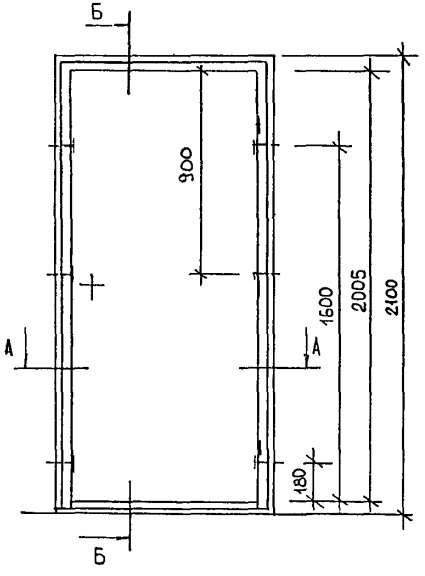

Спецификация материалов

№№ поз	Наименование		Ед изм.	Кол-во
1.	Дверной блок ДПУ 21-9		шт.	1
2.	Стеновой шуруп MRS 7,5×130 АРТ 5137113		шт/кг	6/1,8
3.	Гвоздь К2×40 ГОСТ 4028-63*		шт/кг	44/0,044
4.	Брусок опорный 19×94×120(мм)		шт	2
5.	Гидроизоляционный слой		м²	0,78
6.	Пакля смоченная в цем-песч Р-РЕ		м³	0,0093
7/8	Наличник 13×44×2070 (мм)/13×44×912 (мм)	ГОСТ 8242-88	шт.	2/1
9/10	Наличник 13×54×2085 (мм)/13×54×910 (мм)	ГОСТ 8242-88	шт.	2/1
11.	Плинтус ПЛ-3 25×25×802 (мм)	ГОСТ 8242-88	шт.	1

ПРИМЕЧАНИЕ.

Для пола 49мм – наличник (поз.7) – 2067 мм.

Изм	Кол.уч	Лист	№док	Подпись	Дата	РМ-1422 2-я редакция
Нач.отд.		Гуров				Ж.Д. серии П55М. Схема крепления дверной коробки в проеме стеновой панели. Разрезы А-А, Б-Б.
Гип		Андреева				
Исполнит		Дорофеева				
Согласовано:						
Маст №5		Казаков А.А.				

Стадия	Лист	Листов
Р	25	

МНИИТЭП МТО

Карт. 7375

дог.-п. 1004770

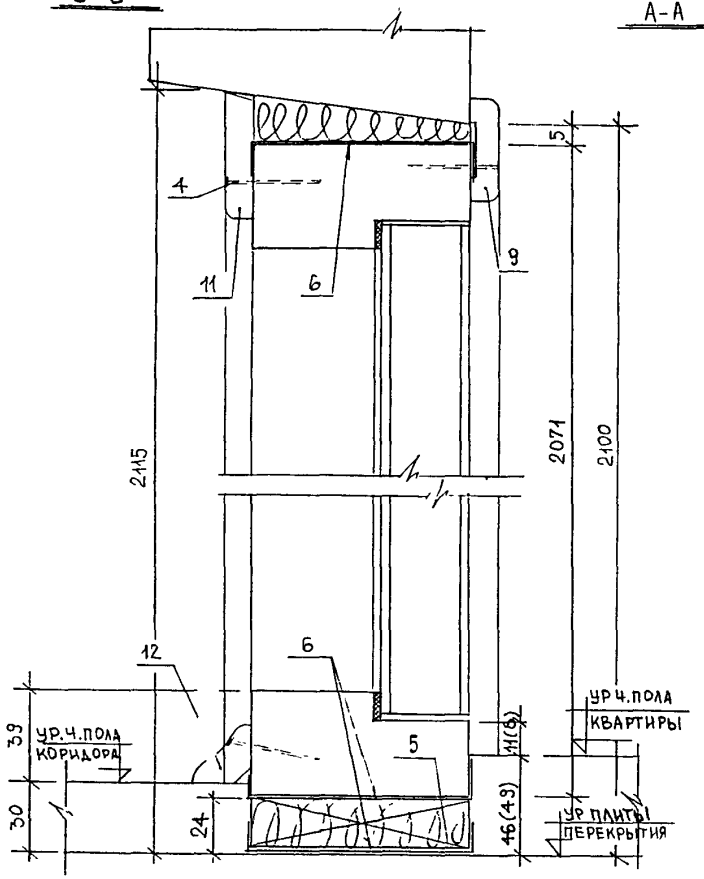

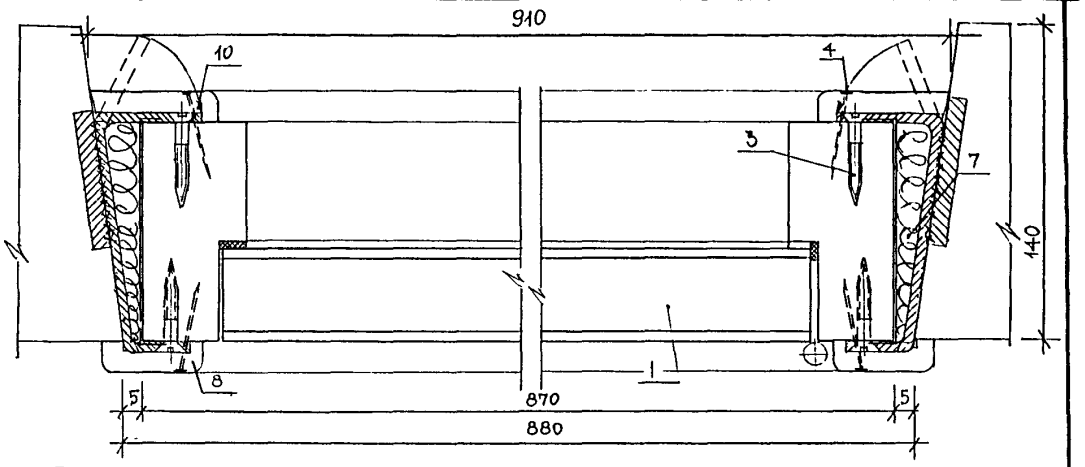

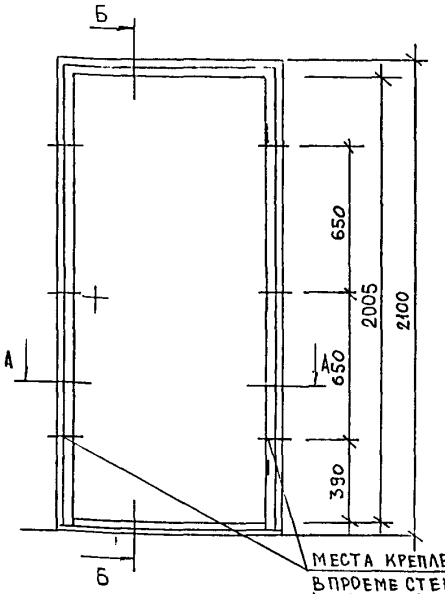

Спецификация материалов

№№ поз	Наименование		Ед. изм.	Кол-во
1.	Дверной блок ДПУ 21-9		шт.	1
2	Монтажная деталь ММС-39		шт/кг	6/0,97
3.	Шурупы 3,5×40 ГОСТ 1145-80*		шт/кг	12/0,030
4.	Гвоздь К2×40 ГОСТ 4028-63*		шт/кг	44/0,044
5.	Брусок опорный 19×94×120(мм)		шт.	2
6	Гидроизоляционный слой		м²	0,78
7.	Пакля смоченная в цем.-песч р-ре		м³	0,0093
8/9	Наличник 13×44×2070 (мм)/13×44×912 (мм)	ГОСТ 8242-88	шт.	2/1
10/11	Наличник 13×54×2085 (мм)/13×54×910 (мм)	ГОСТ 8242-88	шт.	2/1
12	Плинтус 25×25×802 (мм)	ГОСТ 8242-88	шт	1

ПРИМЕЧАНИЕ.

Для пола 49 мм – наличник (поз. 8) – 2067 мм.

Изм	Кол.уч	Лист	№док	Подпись	Дата
Нач.отд.		Гуров			
Гип		Андреева			
Исполн		Дорофеева			
Согласовано:					
Маст №5		Казаков А.А.			

РМ-1422 2-я редакция

Ж.Д. серии П55М. Схема крепления дверной коробки в проеме стеновой панели. Разрезы А-А, Б-Б.

Стадия	Лист	Листов
Р	26	

МНИИТЭП МТО

Карт. 7375

арх.л 100Н770

Б – Б

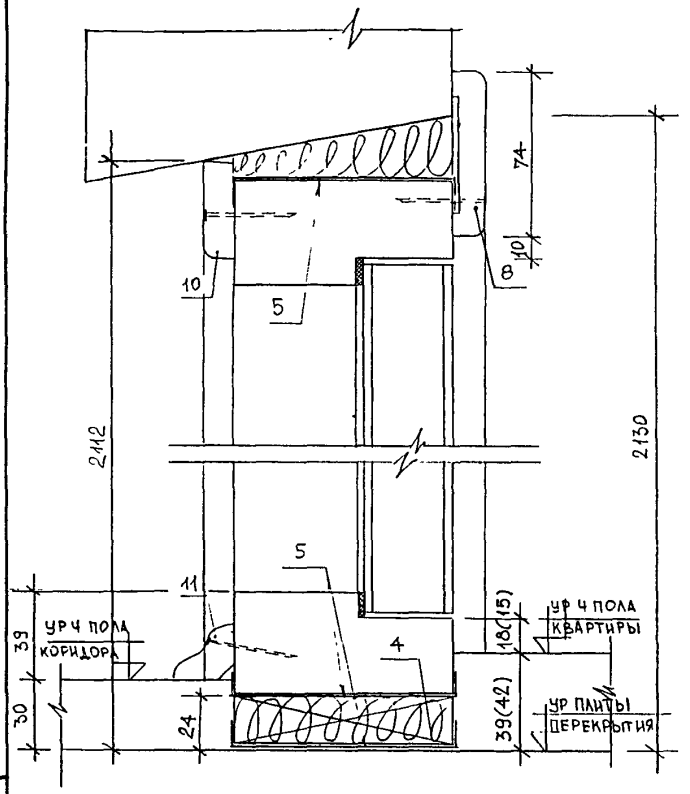

А-А

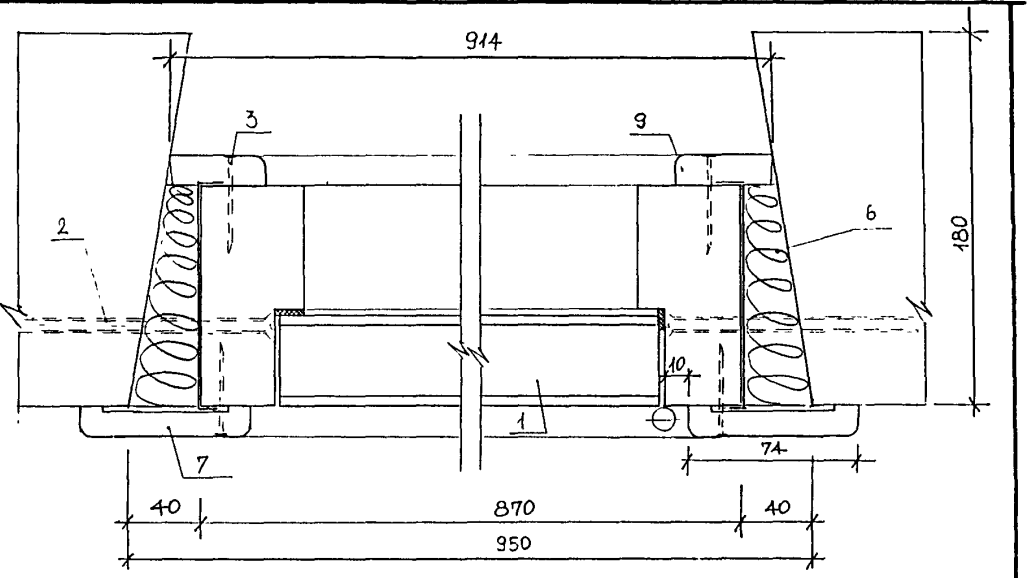

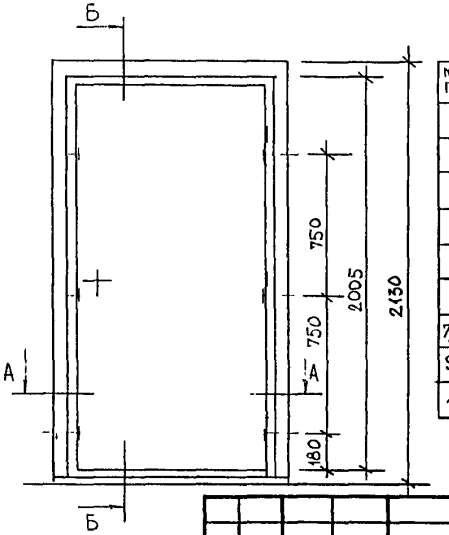

ПРИМЕЧАНИЕ.

ДЛЯ ПОЛА 42мм – НАЛИЧНИК (ПОЗ.7) – 2104 мм

Спецификация материалов

№№ поз	Наименование		Ед изм	Кол-во
1.	Дверной блок ДПУ 21-9		шт.	1
2.	Стеновой шуруп MRS 7,5х130 арт 5137113		шт/кг	6/1,8
3.	Гвоздь К2х40 ГОСТ 4028-63*		шт/кг	44/0,044
4.	Брусок опорный 19х94х120(мм)		шт	2
5.	Гидроизоляционный слой		м²	0,78
6.	Пакля смоченная в цем-песч р-ре		м³	0,0142
7/8	Наличник 13х74х2107 (мм) / 13х74х972 (мм)	ГОСТ 8242-88	шт.	2/1
9/10	Наличник 13х44х2082 (мм) / 13х44х914 (мм)	ГОСТ 8242-88	шт.	2/1
11	Плинтус Пл-3 25х25х826(мм)	ГОСТ 8242-88	шт.	1

Изм.	Колич.	Лист	№док.	Подпись	Дата
Нач отд		Гуров			
ГИП		Андреева			
Испол.		Дорофеева			
Согласовано:					
Инст №5		Казакова А.			

РМ-1422 2-я редакция

Н.д. серии П55М. Схема крепления дверной коробки в проеме стеновой панели. Разрезы А-А, Б-Б.

Стадия	Лист	Листов
Р	27	

МНИИТЭП МТО

Инв. № подл. | Подп. и дата | Взам. инв. №

Карт. 7375

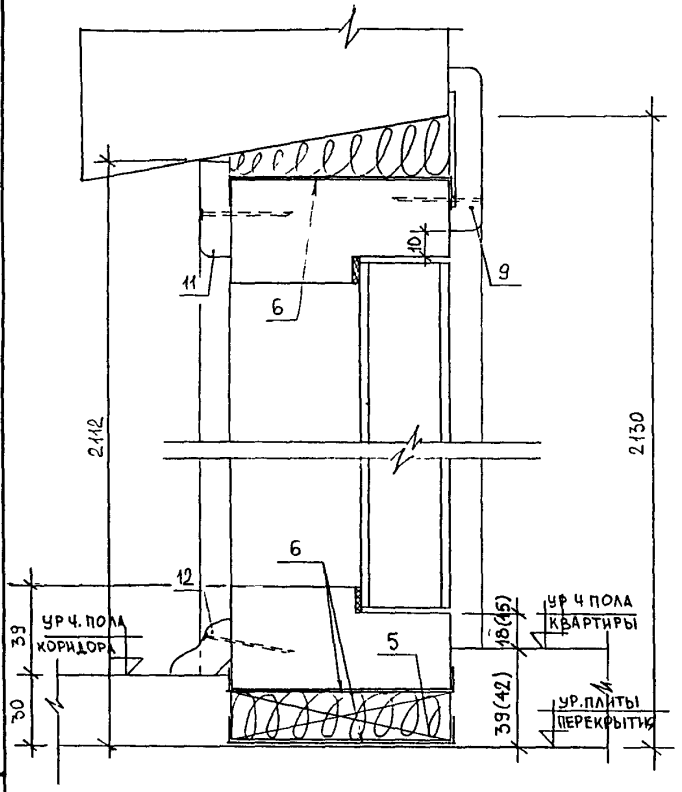

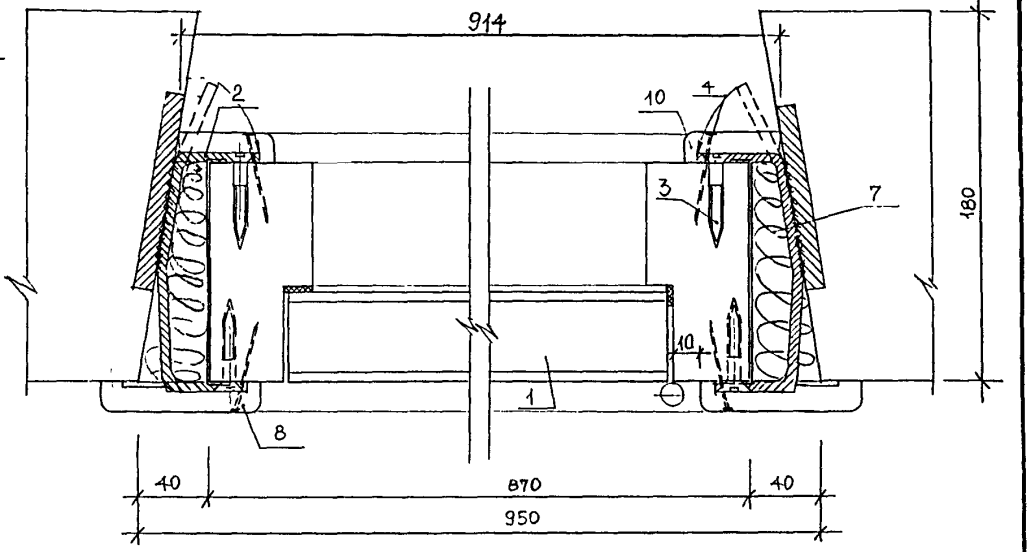

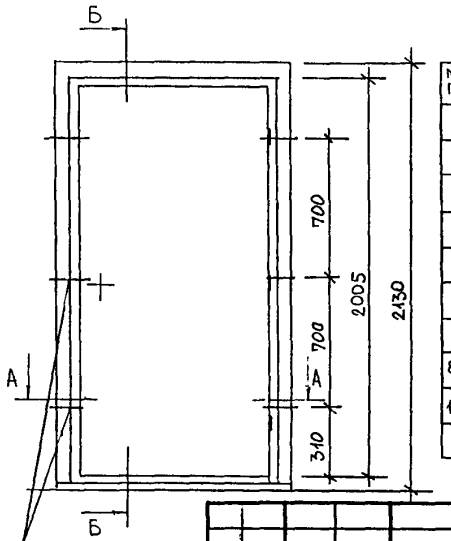

ПРИМЕЧАНИЕ.

Для пола 42мм – наличник (поз. 8) – 2104 мм.

МЕСТА КРЕПЛЕНИЯ ДВЕРНОЙ КОРОБКИ В ПРОЕМЕ СТЕНОВОЙ ПАНЕЛИ (ПРИВЯЗКА ДАНА ОТ ВНУТРЕННЕЙ ГРАНИ КОРОБКИ)

СПЕЦИФИКАЦИЯ МАТЕРИАЛОВ

№№ поз	Наименование		Ед изм	Кол-во
1.	Дверной блок ДПУ 21-9		шт.	1
2.	Монтажная деталь ММС-38И		шт/кг	6/0,96
3.	Шурупы 3,5×40 ГОСТ 1145-80*		шт/кг	12/0,030
4	Гвоздь К2×40 ГОСТ 4028-63*		шт/кг	44/0,044
5	Брусок опорный 19×94×120 (мм)		шт.	2
6.	Гидроизоляционный слой		м²	0,78
7.	Пакля смоченная в цем-песч р-ре		м³	0,0142
8/9	Наличник 13×74×2107 (мм)/13×74×972 (мм)	ГОСТ 8242-88	шт	2/1
10/11	Наличник 13×44×2082 (мм)/13×44×911 (мм)	ГОСТ 8242-88	шт.	2/1
12	Плинтус Пл-3 25×25×826 (мм)	ГОСТ 8242-88	шт	1

Изм.	Кол.уч.	Лист	№док.	Подпись	Дата
Нач.отд.		Гуров			
Гип		Андреева			
Исполн.		Дорофеева			
Согласовано:					
Маст №5		Казаков А.А.			

РМ-1422 2-я редакция

Ж.Д. серии П55М. Схема крепления дверной коробки в проеме стеновой панели. Разрезы А-А, Б-Б.

Стадия	Лист	Листов
Р	28	

МНИИТЭП МТО

Карт. 7375

арх-л 100 4770

Б – Б

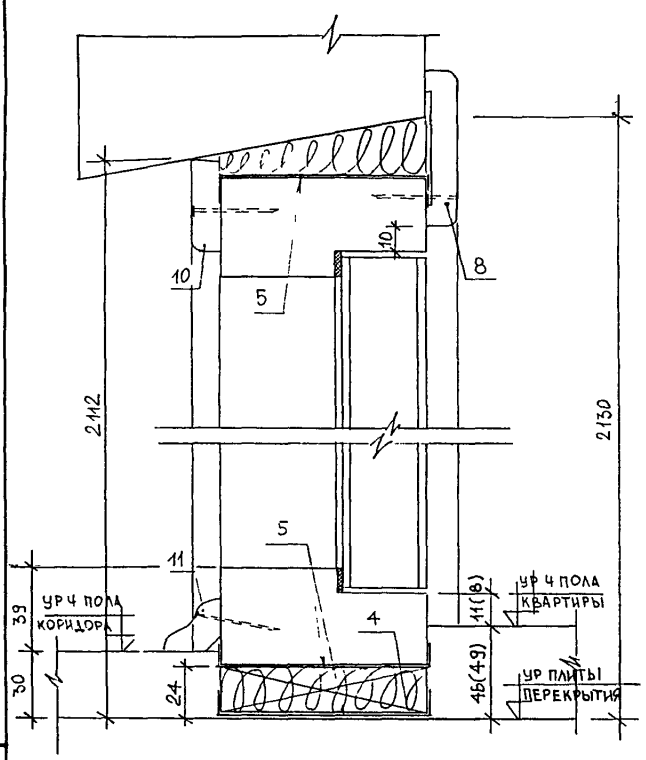

А – А

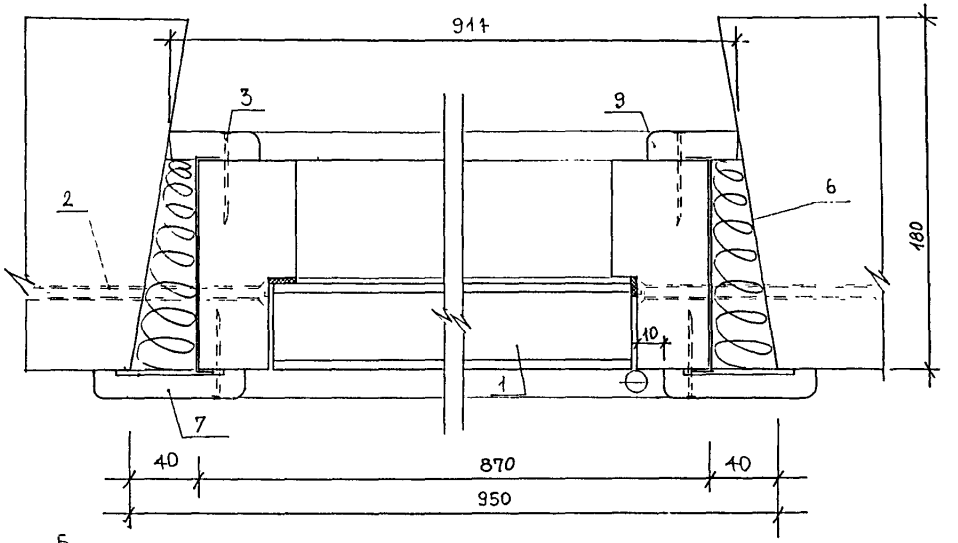

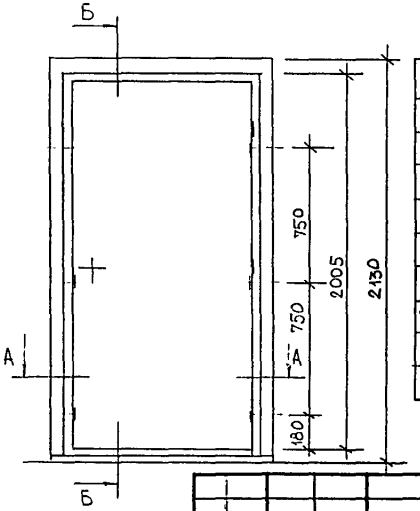

ПРИМЕЧАНИЕ.

ДЛЯ ПОЛА 49мм – НАЛИЧНИК (ПОЗ.7) – 2097мм.

Спецификация материалов

№№ поз.	Наименование		Ед изм	Кол-во
1.	Дверной блок ДПУ 21-9		шт.	1
2.	Стеновой шуруп MRS 7,5×130 арт 5137113		шт/кг	6/1,8
3.	Гвоздь К2×40 ГОСТ 4028-63*		шт/кг	44/0,044
4.	Брусок опорный 19×94×120 (мм)		шт	2
5.	Гидроизоляционный слой		м²	0,78
6.	Пакля смоченная в цем-песч р-ре		м³	0,0142
7/8	Наличник 13×74×2100 (мм) / 13×74×972 (мм)	ГОСТ 8242-88	шт.	2/1
9/10	Наличник 13×44×2082 (мм) / 13×44×914 (мм)	ГОСТ 8242-88	шт.	2/1
11	Плинтус Пл-3 25×25×826 (мм)	ГОСТ 8242-88	шт.	1

Изм	Кол уч	Лист	№ док.	Подпись	Дата
Нач отд		Гуров			
Гип		Андреева			
Испол.		Дорофеева			
Согласовано:					
Маст N5		Казакова А			

РМ-1422 2-я редакция

Ж Д. серии П55М. Схема крепления дверной коробки в проеме стеновой панели. Разрезы А-А, Б-Б.

Стадия	Лист	Листов
Р	29	

МНИИТЭП МТО

Карт 7375

1004770

Б – Б

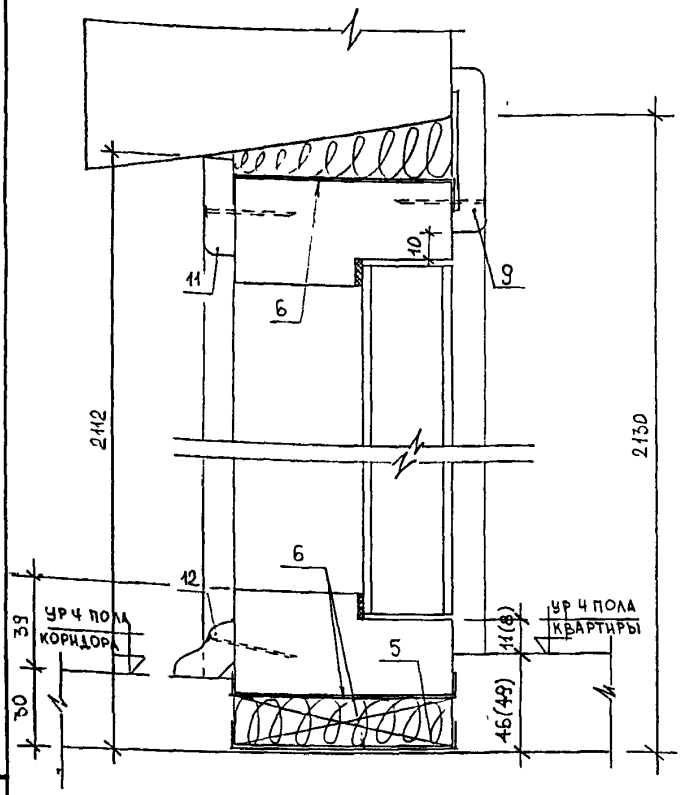

А – А

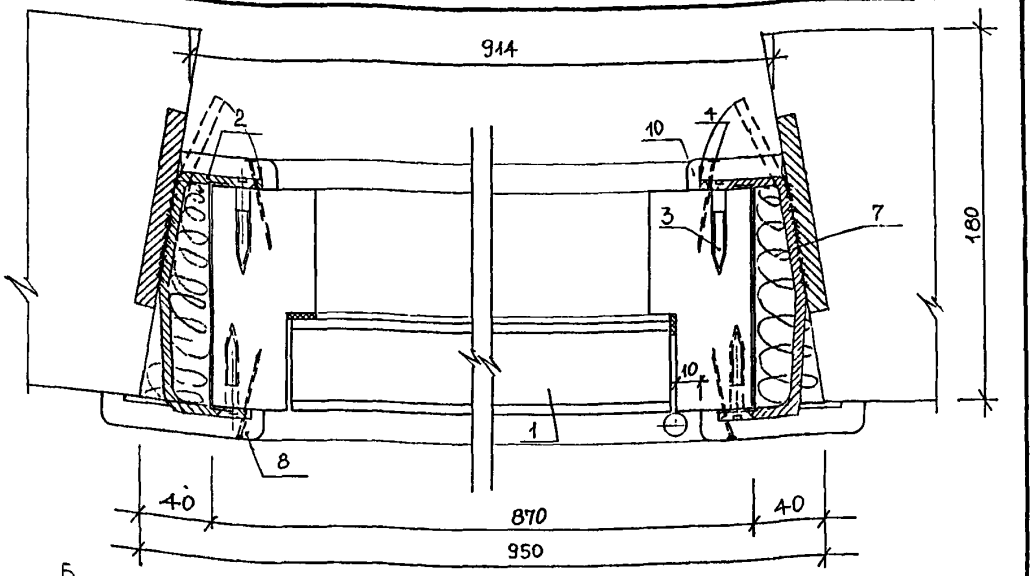

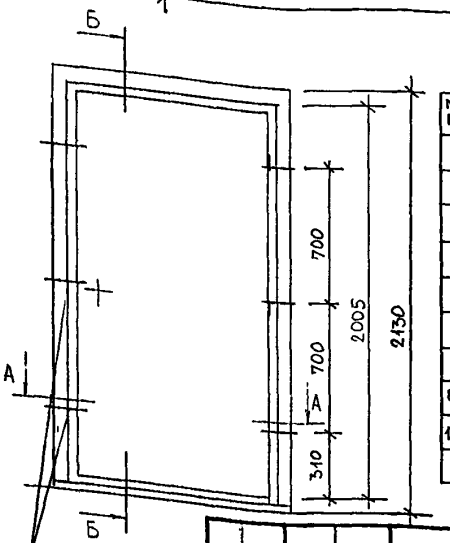

МЕСТА КРЕПЛЕНИЯ ДВЕРНОЙ КОРОБКИ В СТЕНОВОЙ ПАНЕЛИ (ПРИВЯЗКА ДАНА ОТ ВНУТРЕННЕЙ ГРАНИ КОРОБКИ)

ПРИМЕЧАНИЕ.

Для пола 49мм – Наличник (поз. 8) – 2097мм.

Спецификация материалов

№№ поз.	Наименование		Ед. изм.	Кол-во
1.	Дверной блок ДПУ 21-9		шт.	1
2.	Монтажная деталь ММС-38И		шт/кг	6/0,96
3.	Шурупы 3,5×40 ГОСТ 1145-80*		шт/кг	12/0,030
4.	Гвоздь К2×40 ГОСТ 4028-63*		шт/кг	44/0,044
5.	Брусок опорный 13×94×120 (мм)		шт.	2
6.	Гидроизоляционный слой		м²	0,78
7.	Пакля смоченная в цем-песч р-ре		м³	0,0142
8/9	Наличник 13×74×2100/13×74×972. (мм) (мм)	ГОСТ 8242-88	шт.	2/1
10/11.	Наличник 13×44×2082/13×44×914 (мм) (мм)	ГОСТ 8242-88	шт.	2/1
12	Плинтус ПЛ-3 25×25×826 (мм)	ГОСТ 8242-88	шт.	1

Изм.	Кол.уч.	Лист	№док.	Подпись	Дата
Нач.отд		Гуров			
ГИП		Андреева			
Исполн		Дорофеева			
Согласовано:					
Маст №5		Казаков А.А.			

РМ-1422 2-я редакция

Ш.д. серии П55М. Схема крепления дверной коробки в проеме стеновой панели. Разрезы А-А, Б-Б.

Стадия	Лист	Листов
Р	30	

МНИИТЭП МТО

Инв.№ подл. 10614-77

Карт 7375

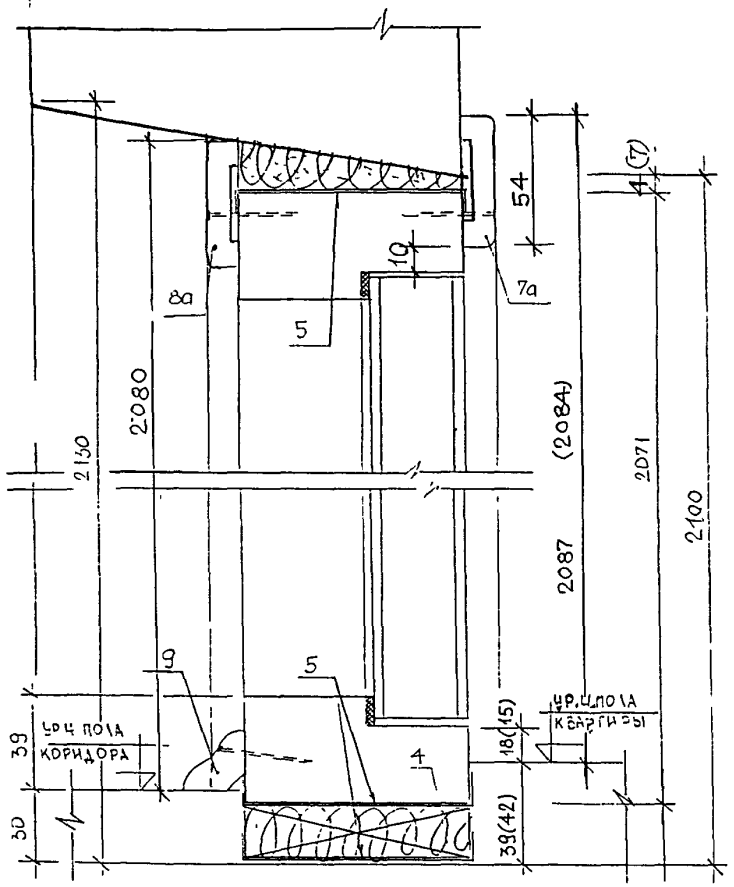

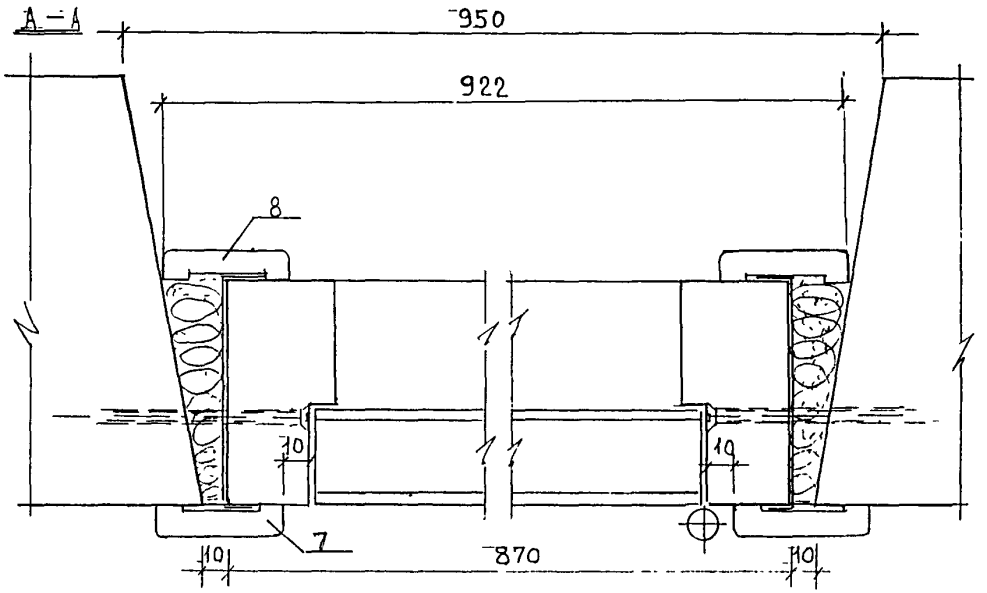

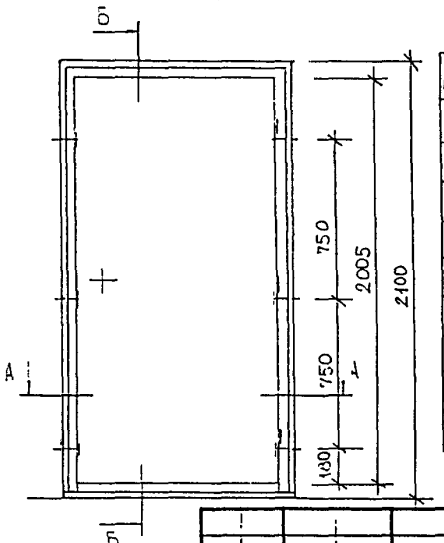

Примечание. Размеры в скобках даны при устройстве пола толщ. 42мм.

Спецификация материалов

№№ поз	Наименование		Ед изм	Ко-во
1.	Дверной блок ДПУ 21-9		шт	1
2	Стеновой шуруп MRS 7,5×130 АРТ 51371/3		шт/кг	6/1,8
3	Гвоздь К2×40 ГОСТ 4028-63*		шт/кг	44/0,044
4.	Брусок опорный 19×94×120 (мм)		шт	2
5	Гидроизоляционный слой		м²	0,78
6.	Пакля смоченная в цем.-песч р-ре		м³	0,0147
7/7а	Наличник 13×54×2087/998 (мм)	ГОСТ 8242-88	шт	2/1
8/8а	Наличник 13×54×2080/922 (мм)		шт	2/1
9.	Плинтус ПЛ-2 818 мм		шт.	1

Изм	Кол уч	Лист	№док	Подпись	Дата
Нач отд		Гуров			
Гип		Андреева			
Исполн		Дорофеева			
Согласовано					
Маст №5		Казаков А.А.			

РМ-1422 2-я редакция

Ж.Д. серии П55М. Схема крепления дверной коробки в проеме стеновой панели. Разрезы А-А, Б-Б

Стадия	Лист	Листов
Р	31	

МНИИТЭП МТО

1004770

Карт. 7375

Б-Б

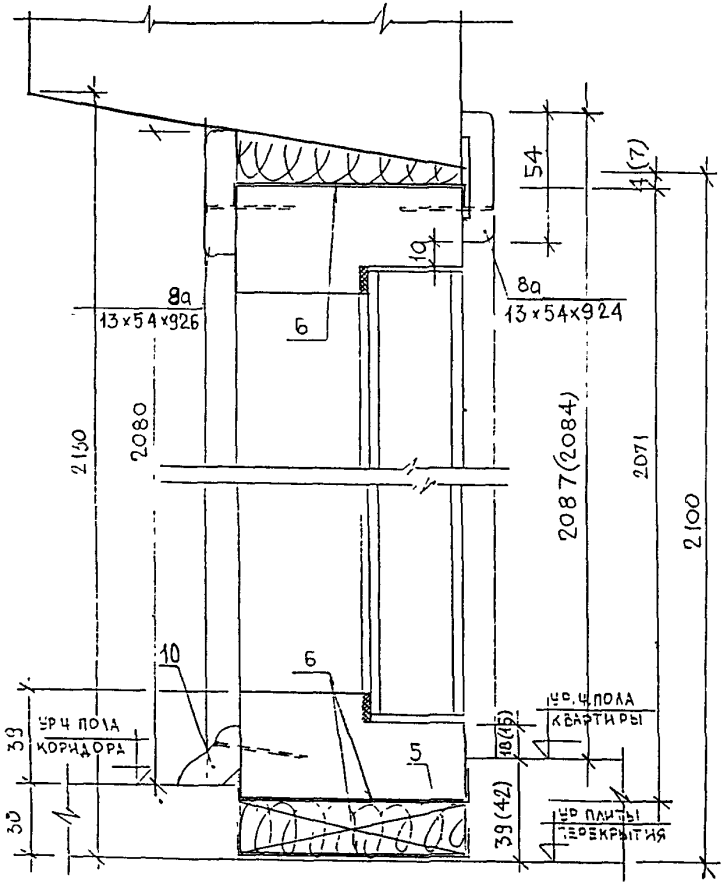

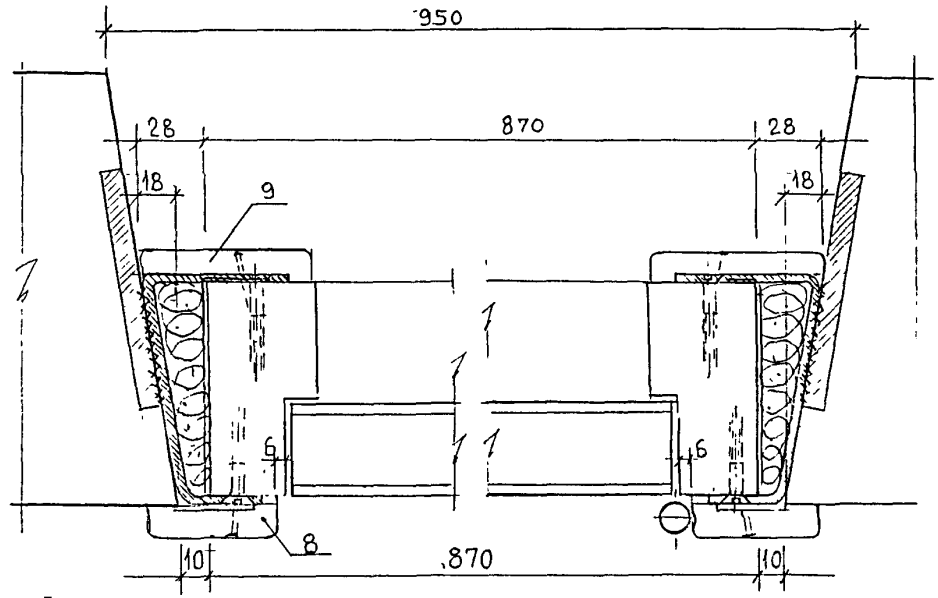

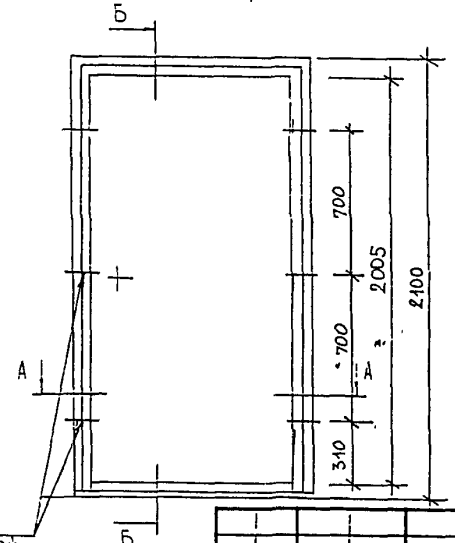

Примечание. Размеры в скобках даны при устройстве пола толщ. 42мм.

МЕСТА КРЕПЛЕНИЯ ДВЕРНОЙ КОРОБКИ В ПРОЕМЕ СТЕНОВОЙ ПАНЕЛИ (ПРИВЯЗКА ДАНА ОТ ВНУТРЕННЕЙ ГРАНИ КОРОБКИ)

Спецификация материалов

Чч поз.	Наименование		Ед изм	Кол-во
1.	Дверной блок ДПУ 21-9		шт	1
2	Монтажная деталь ММС-40		шт/кг	6/1,05
3	Шурупы 3,5×40 ГОСТ 1145-80*		шт/кг	12/0,030
4	Гвоздь К2×40 ГОСТ 4028-63*		шт/кг	44/0,044
5	Брусок опорный 19×94×120(мм)		шт	2
6	Гидроизоляционный слой		м²	0,78
7	Пакля смоченная в цем-песч р-ре		м³	0,0147
8/8а	Наличник 13×54×2087/(2084); 924; 926, мм	ГОСТ 824.2-80	шт	2/1;1
9	Наличник 13×74×280 (мм)		шт.	2
10.	Плинтус Пл-3 25×25×818		шт	1

Изм.	Кол.уч.	Лист	№док.	Подпись	Дата
Нач. отд		Гуров			
ГИП		Андреева			
Исполн		Дорофеева			
Согласовано:					
Маст. 3		Казакова			

РМ-1422 2-я редакция

Н.д. серии П55М. Схема крепления дверной коробки в проеме стеновой панели. Разрезы А-А, Б-Б.

Стадия	Лист	Листов
Р	32	

МЧИИТЭП МТО

1004778

Инв. 7375

Б-Б

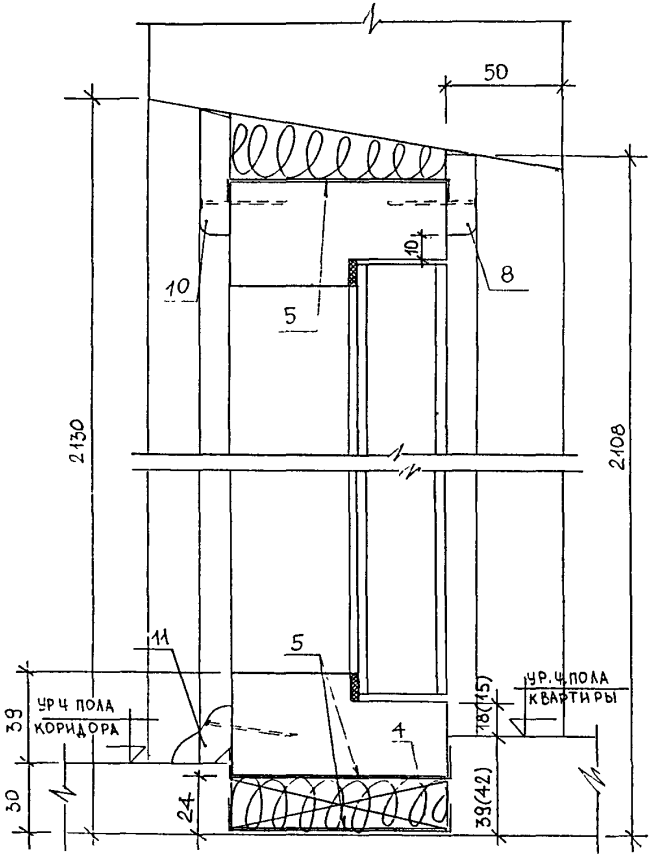

А-А

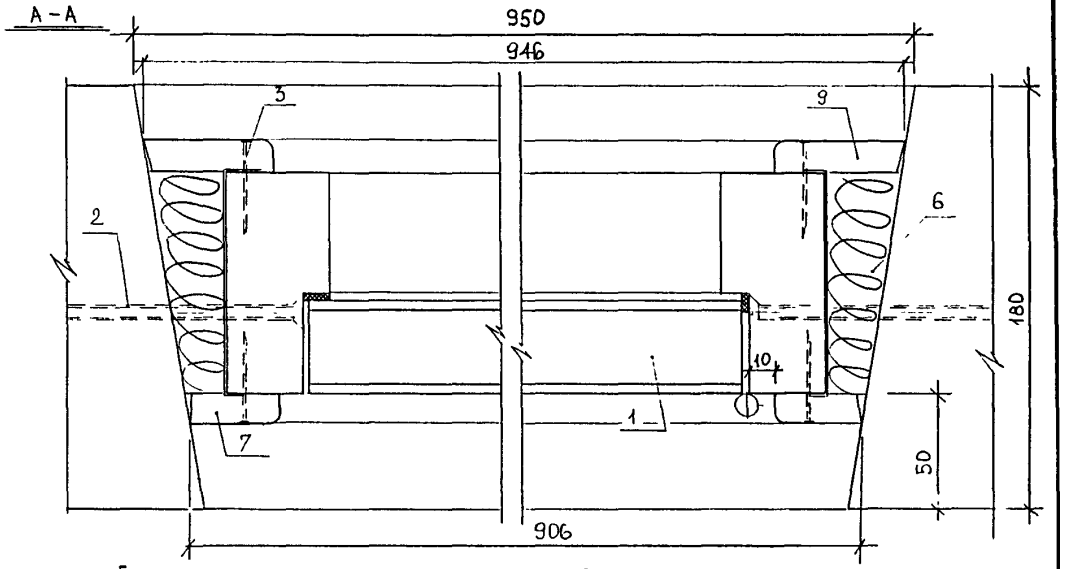

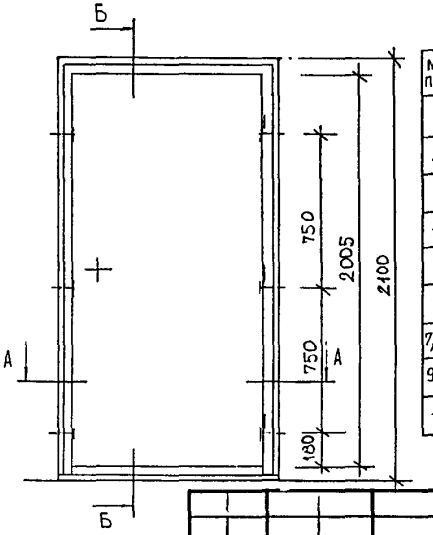

ПРИМЕЧАНИЕ.

Для пола 42мм – наличник (поз.7) – 2066мм.

Спецификация материалов

№№ поз	Наименование		Ед изм.	Ко-во
1.	Дверной блок ДПУ 21-9		шт.	1
2.	Стеновой шуруп MRS 7,5×130 АРТ 5137113		шт/кг	6/1,8
3	Гвоздь К2×40 ГОСТ 4028-63*		шт/кг	44/0,044
4.	Брусок опорный 19×94×120 (мм)		шт	2
5	Гидроизоляционный слой		м²	0,78
6.	Пакля смоченная в цем-песч р-ре		м³	0,0147
7/8	Наличник 13×34×2069 (мм) / 13×34×906 (мм)	ГОСТ 8242-88	шт	2/1
9/10	Наличник 13×54×2098 (мм) / 13×54×946 (мм)	ГОСТ 8242-88	шт	2/1
11	Плинтус Пл-3 25×25×838 (мм)	ГОСТ 8242-88	шт.	1

ИЗМ	КОЛ.УЧ.	ЛИСТ	№ДОК.	ПОДПИСЬ	ДАТА
НАЧ ОТД	ГУРОВ				
ГИП	АНДРЕЕВА				
ИСПОЛН	ДОРОФЕЕВА				
СОГЛАСОВАНО:					
МАСТ №5	КАЗАКОВ А А				

РМ-1422 2-я РЕДАКЦИЯ

Ж.Д. СЕРИИ П55М. СХЕМА КРЕПЛЕНИЯ ДВЕРНОЙ КОРОБКИ В ПРОЕМЕ СТЕНОВОЙ ПАНЕЛИ. РАЗРЕЗЫ А-А, Б-Б

СТАДИЯ	ЛИСТ	ЛИСТОВ
Р	33	

МНИИТЭП МТО

Карт 7375

арх.п 1004770

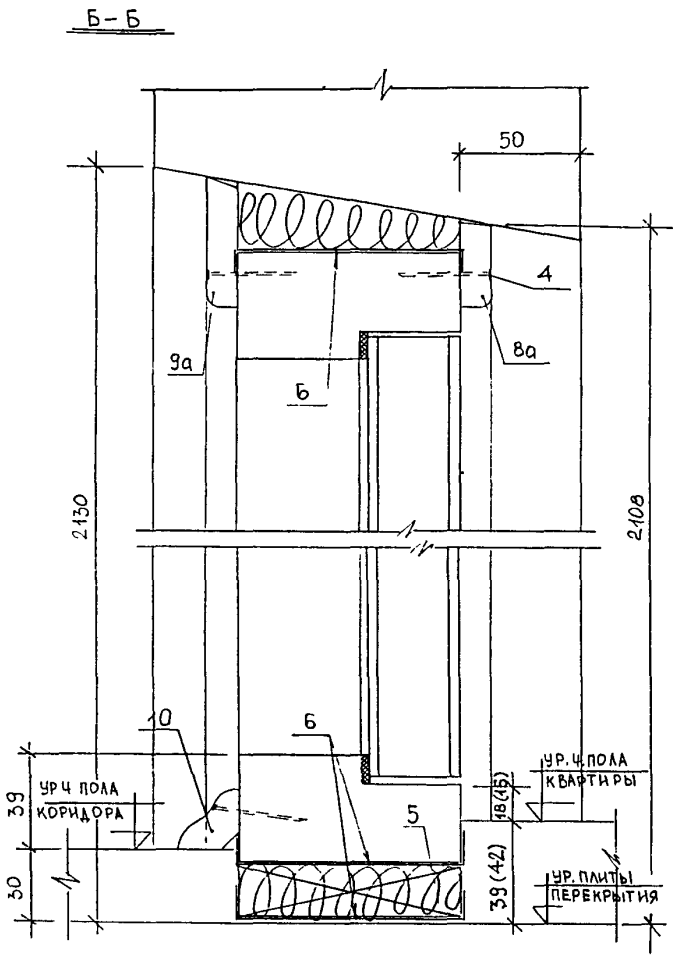

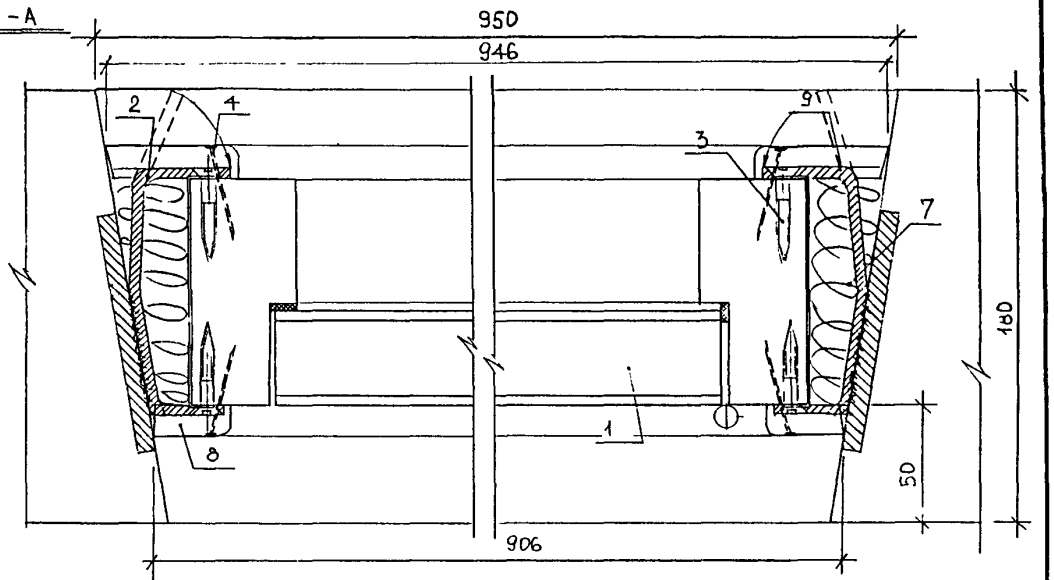

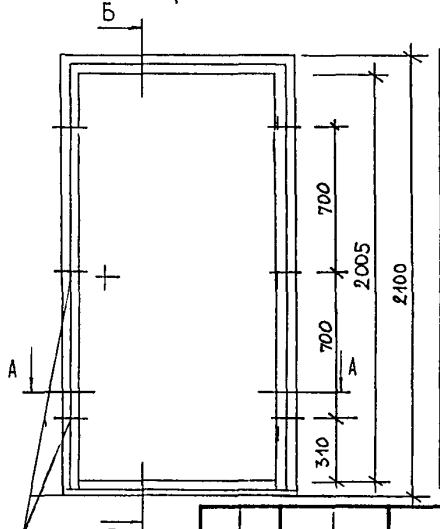

Спецификация материалов

№№ поз	Наименование		Ед изм	Ко-во
1.	Дверной блок ДПУ 21-9		шт	1
2	Монтажная деталь ММС-38И		шт/кг	6/0,96
3	Шурупы 3,5×40 ГОСТ 1145-80*		шт/кг	12/0,030
4.	Гвоздь К2×40. ГОСТ 4028-63*		шт/кг	44/0,044
5	Брусок опорный 19×94×120(мм)		шт	2
6	Гидроизоляционный слой		м²	0,78
7	Пакля смоченная в цем.-песч	Р-РЕ	м³	0,0147
8/8а	Наличник 13×34×2069 (мм)/13×34×906 (мм)	ГОСТ 8242-88	шт	2/1
9/9а	Наличник 13×54×2098 (мм)/13×54×946 (мм)	ГОСТ 8242-88	шт.	2/1
10.	Плинтус Пл-3 25×25×838 (мм)	ГОСТ 8242-88	шт	1

ПРИМЕЧАНИЕ.

Для пола 42 мм – наличник (поз 8) – 2066 мм.

МЕСТА КРЕПЛЕНИЯ ДВЕРНОЙ КОРОБКИ В ПРОЕМЕ СТЕНОВОЙ ПАНЕЛИ (ПРИВЯЗКА ДАНА ОТ ВНУТРЕННЕЙ ГРАНИ КОРОБКИ)

Изм	Кол уч	Лист	№ док	Подпись	Дата
Нач отд		Гуров			
ГИП		Андреева			
Исполн		Дорофеева			
Согласовано:					
Маст № 5		Казакова А.А.			

РМ-1422 2-я редакция

Ж.Д. серии П55М. Схема крепления дверной коробки в проеме стеновой панели. Разрезы А-А, Б-Б.

Стадия	Лист	Листов
Р	34	

МНИИТЭП МТО

Карт 7375

арх. 1004770

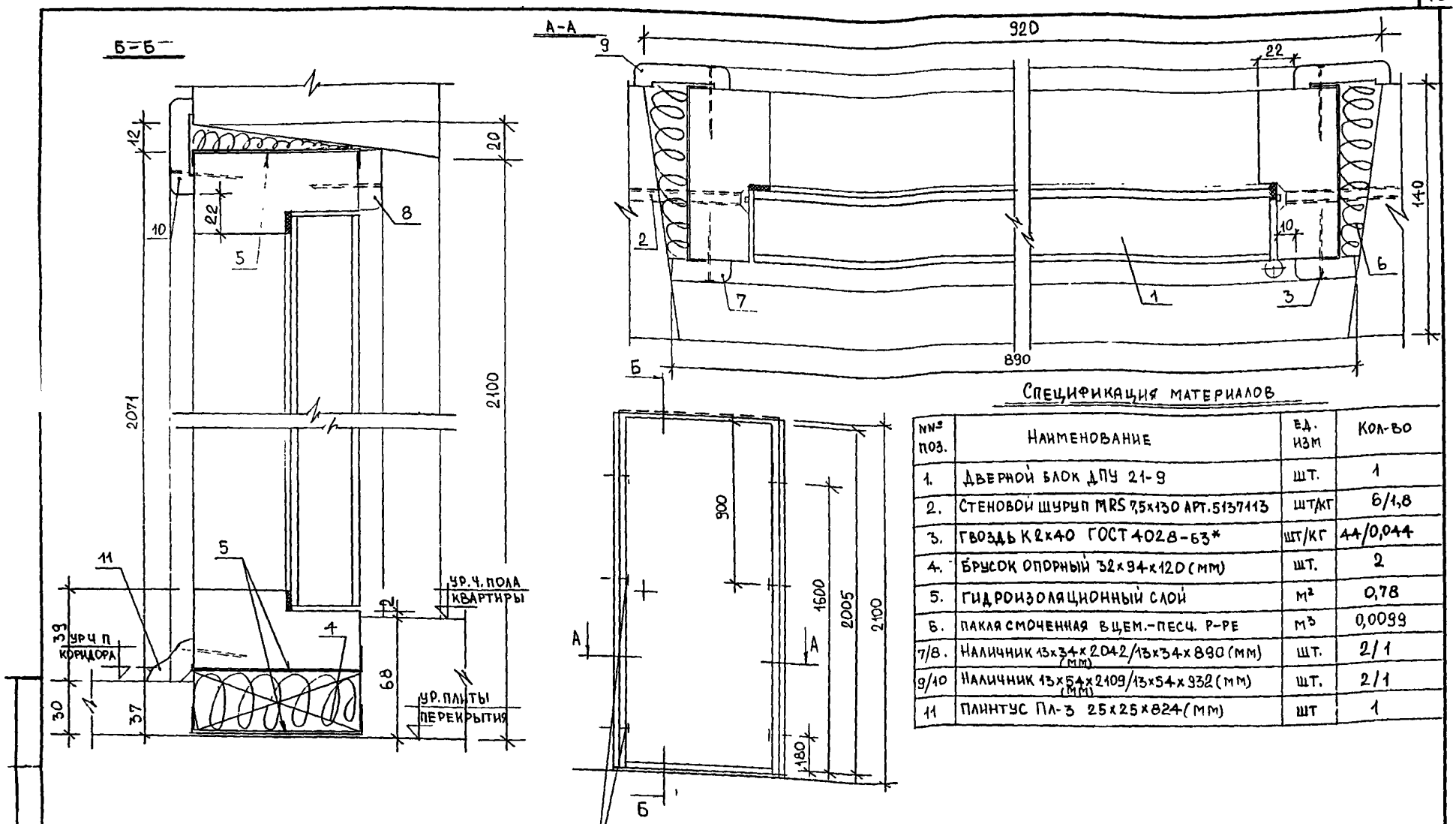

СПЕЦИФИКАЦИЯ МАТЕРИАЛОВ

№№ поз.	Наименование	Ед. изм	Кол-во
1.	Дверной блок ДПУ 21-9	шт.	1
2.	Стеновой шуруп MRS 7,5x130 арт.5137113	шт/кг	6/1,8
3.	Гвоздь К2x40 ГОСТ 4028-63*	шт/кг	44/0,044
4.	Брусок опорный 32x94x120 (мм)	шт.	2
5.	Гидроизоляционный слой	м²	0,78
6.	Пакля смоченная в цем.-песч. р-ре	м³	0,0099
7/8.	Наличник 13x34x2042/13x34x890 (мм) (мм)	шт.	2/1
9/10	Наличник 13x54x2109/13x54x932 (мм) (мм)	шт.	2/1
11	Плинтус Пл-3 25x25x824 (мм)	шт	1

Изм	Кол.уч.	Лист	№ док.	Подпись	Дата
Нач.отд.		Гуров			
ГИП		Андреева			
Испол.		Дорофеева			
Согласовано:					
ГАП		Казакова А.А.			

РМ-1422 2-я редакция

Ж.Д. серии П55М. Схема крепления дверной коробки в проеме стеновой панели. Разрезы А-А, Б-Б.

Стадия	Лист	Лист
Р	35	

МНИИТЭП МТО

1004770

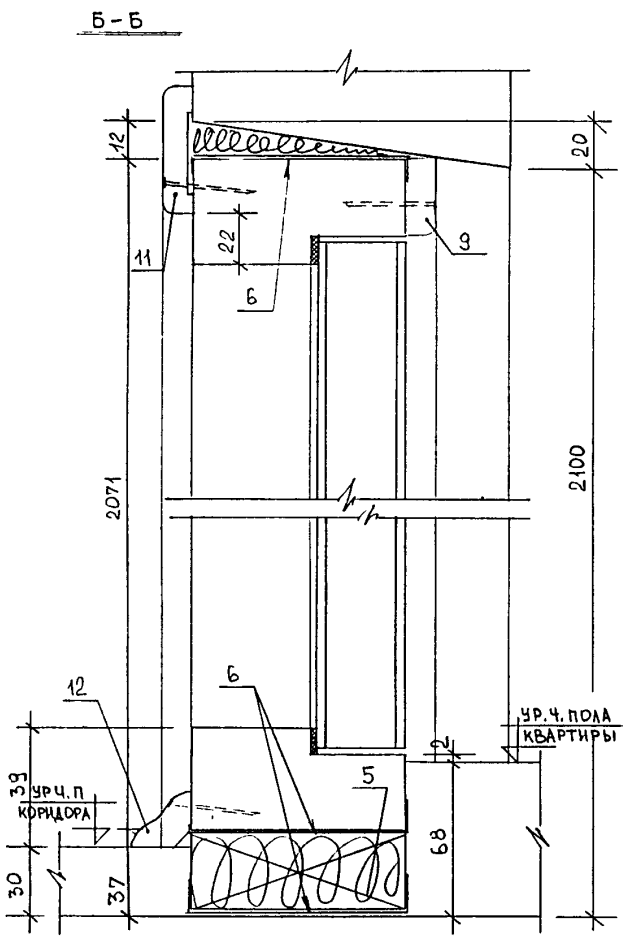

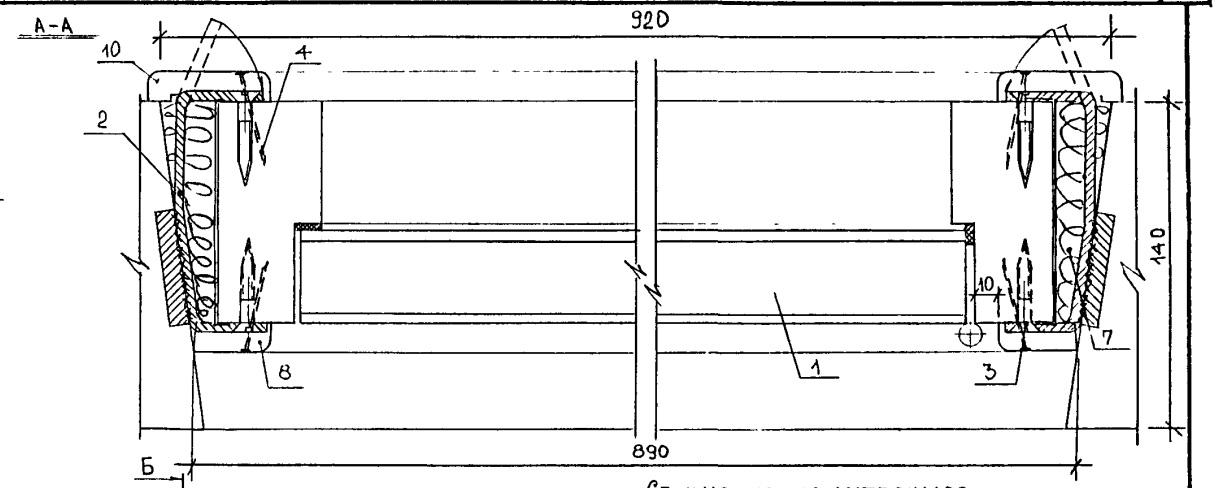

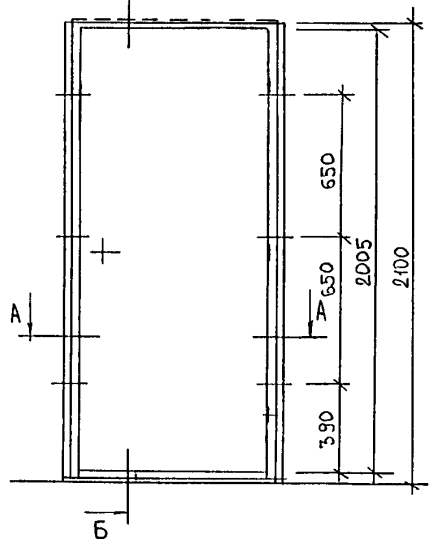

Спецификация материалов

№№ поз.	Наименование		Ед. изм	Кол-во
1.	Дверной блок ДПУ 21-9		шт.	1
2.	Монтажная деталь ММС-38		шт/кг	6/0,88
3.	Шурупы 3,5×40 ГОСТ 1145-80*		шт/кг	12/0,030
4.	Гвоздь К2×40 ГОСТ 4028-63*		шт/кг	44/0,044
5.	Брусок опорный 32×94×120 (мм)		шт.	2
6.	Гидроизоляционный слой		м²	0,78
7.	Пакля смоченная в цем.-песч. р-ре		м³	0,0099
8/9	Наличник 13×34×2042 (мм)/13×34×890 (мм)	ГОСТ 8242-88	шт	2/1
10/11	Наличник 13×54×2109 (мм)/13×54×932 (мм)	ГОСТ 8242-88	шт.	2/1
12	Плинтус Пл-3 25×25×824 (мм)	ГОСТ 8242-88	шт.	1

Изм	Кол.уч	Лист	№док	Подпись	Дата	РМ-1422 2-я редакция
Нач.отд.		Гуров				Ж.Д. серии П55М. Схема крепления дверной коробки в проеме стеновой панели. Разрезы А-А, Б-Б.
Гип		Андреева				Стадия: Р; Лист: 36; Лист
Испол.		Дорофеева				МНИИТЭП МТО
Согласовано:						
Гап		Казаков А.А.				

а.д.к.п. 1004770

Уорт 7375

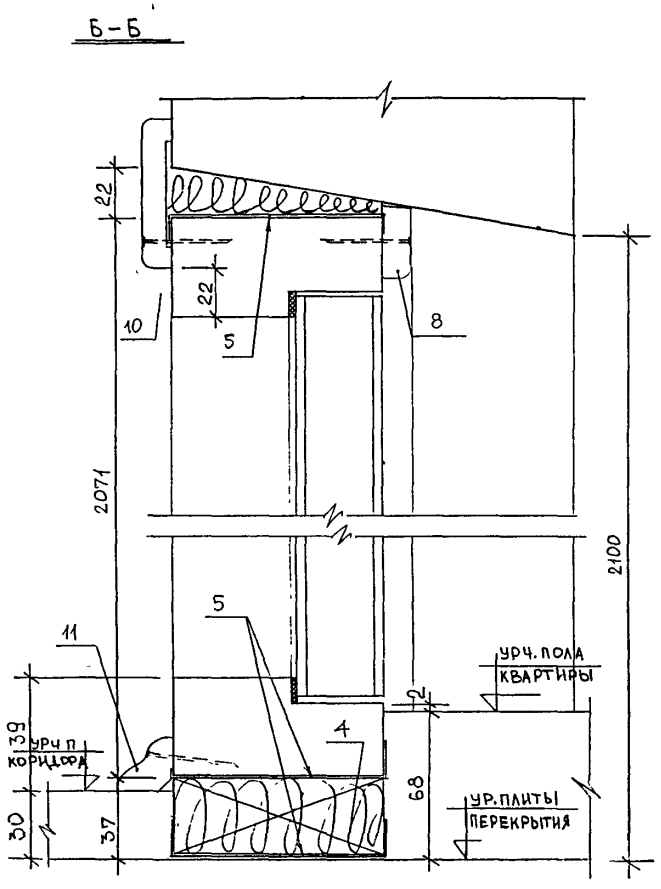

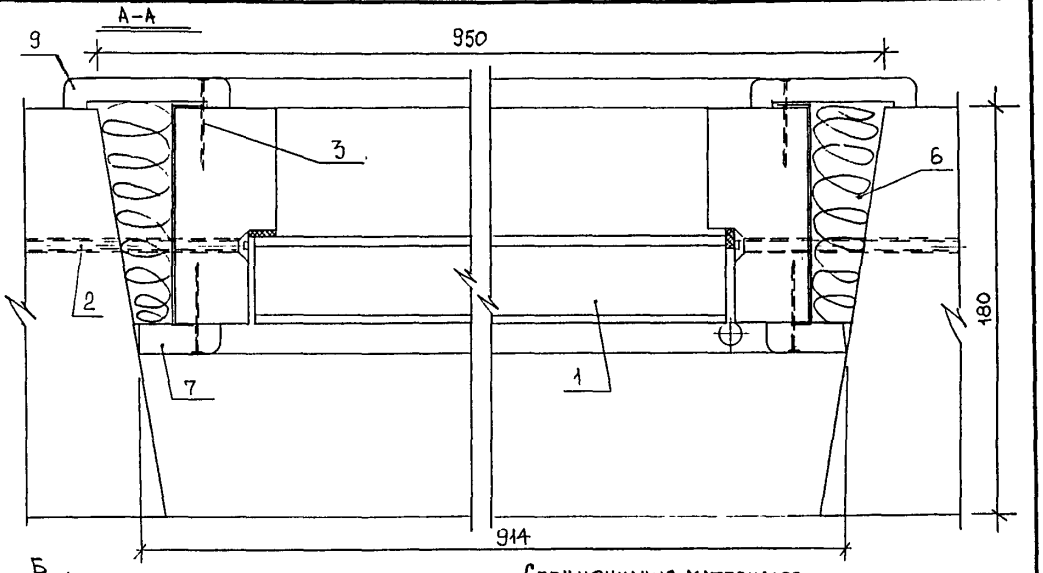

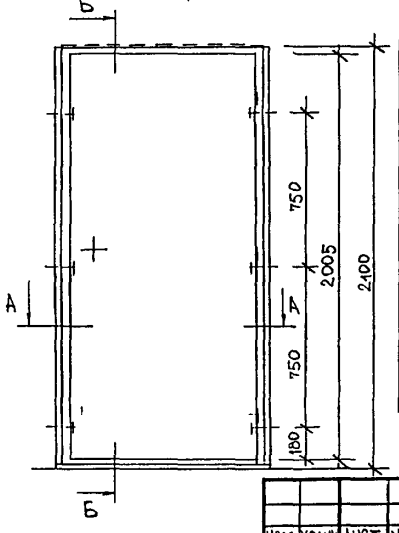

Спецификация материалов

NN° поз	Наименование		Ед изм	Кол-во
1.	Дверной блок ДПУ 21-9		шт.	1
2.	Стеновой шуруп MRS 7,5×130 арт. 5137113		шт/кг	6/1,8
3.	Гвоздь К2×40 ГОСТ 4028-63*		шт/кг	44/0,044
4.	Брусок опорный 32×94×120 (мм)		шт.	2
5.	Гидроизоляционный слой		м²	0,78
6.	Пакля смоченная в цем-песч р-ре		м³	0,0149
7/8	Наличник 13×34×2050 (мм)/13×34×914 (мм)	ГОСТ 8242-88	шт.	2/1
9/10	Наличник 13×74×2129 (мм)/13×74×972 (мм)		шт.	2/1
11	Плинтус ПЛ-3 25×25×824 (мм)		шт	1

ИЗМ	КОЛУЧ	ЛИСТ	№ДОК	ПОДПИСЬ	ДАТА
НАЧ ОТД		ГУРОВ			
ГИП		АНДРЕЕВА			
ИСПОЛНИТ		ДОРОФЕЕВА			
СОГЛАСОВАНО:					
МАСТ N5		КАЗАКОВА А			

РМ-1422 2-я редакция

Ж.д. серии П55 М. Схема крепления дверной коробки в проеме стеновой панели. Разрезы А-А, Б-Б.

СТАДИЯ	ЛИСТ	ЛИСТОВ
Р	37	

МНИИТЭП МТО

арх. N 1004770

Карт 7375

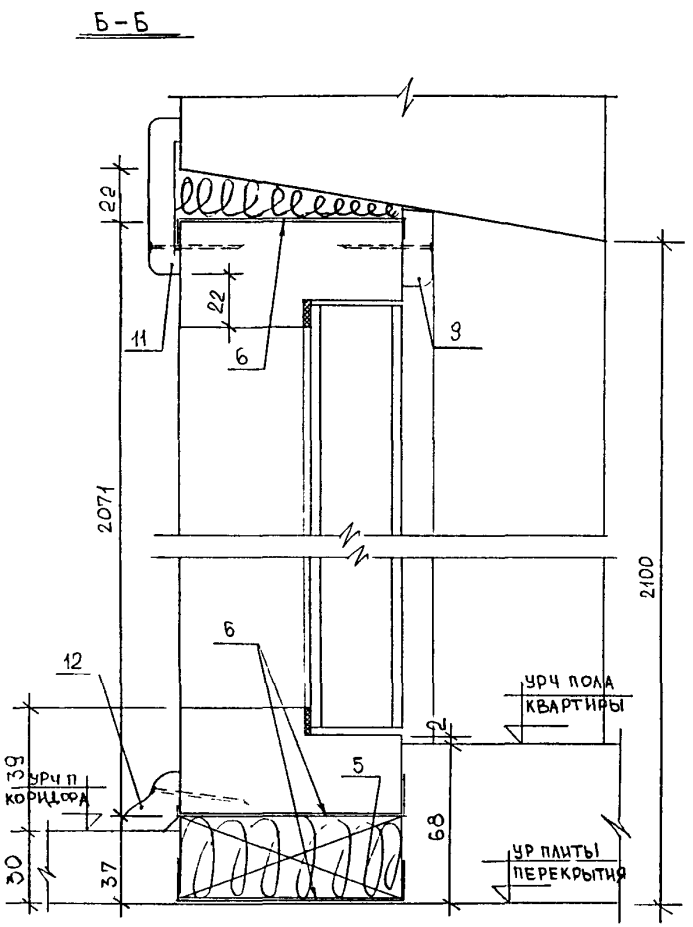

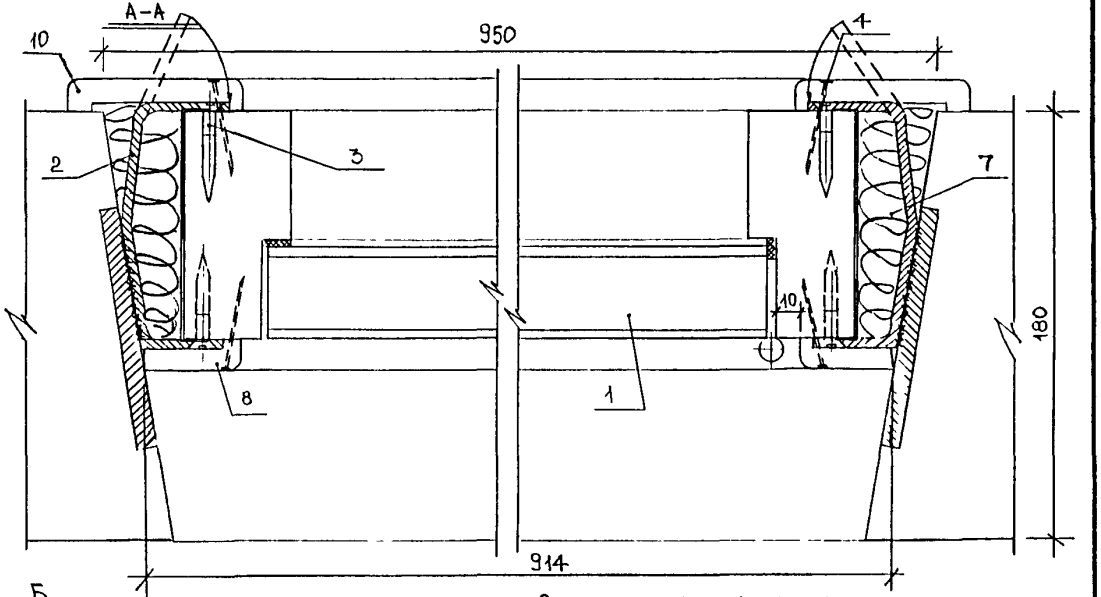

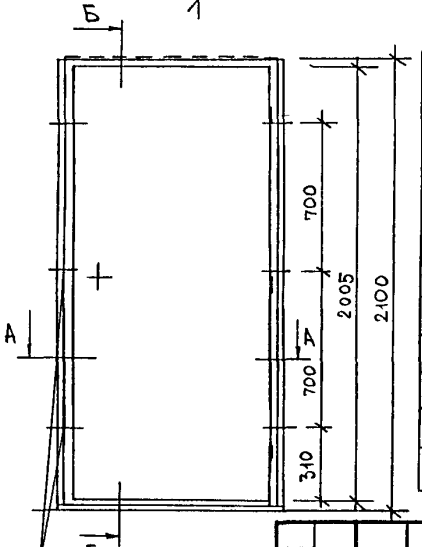

МЕСТА КРЕПЛЕНИЯ ДВЕРНОЙ КОРОБКИ В ПРОЕМЕ СТЕНОВОЙ ПАНЕЛИ (ПРИВЯЗКА ДАНА ОТ ВНУТРЕННЕЙ ГРАНИ КОРОБКИ)

СПЕЦИФИКАЦИЯ МАТЕРИАЛОВ

№№ поз	Наименование		Ед изм	Кол-во
1	Дверной блок ДПУ 21-9		шт.	1
2.	Монтажная деталь ММС-38И		шт/кг	6/0,96
3.	Шурупы 3,5×40 ГОСТ 1145-80*		шт/кг	12/0,030
4.	Гвоздь К2×40 ГОСТ 4028-63*		шт/кг	44/0,044
5	Брусок опорный 32×94×120 (мм)		шт.	2
6.	Гидроизоляционный слой		м²	0,78
7.	Пакля смоченна в цем.-песч. р-ре		м³	0,0149
8/9	Наличник 13×34×2050 (мм)/13×34×914 (мм)	ГОСТ 8242-88	шт.	2/1
10/11	Наличник 13×74×2129 (мм)/13×74×972 (мм)		шт.	2/1
12	Плинтус Пл-3 25×25×824 (мм)		шт.	1

ЗМ	КОЛУЧ	ЛИСТ	№ДОК	ПОДПИСЬ	ДАТА
НАЧ ОТД.		ГУРОВ			
ГИП		АНДРЕЕВА			
ИСПОЛНИТ		ДОРОФЕЕВА			
СОГЛАСОВАНО:					
МАСТ №5		КАЗАКОВА			

РМ-1422 2-я РЕДАКЦИЯ

Ж.Д. СЕРИИ П55 М. СХЕМА КРЕПЛЕНИЯ ДВЕРНОЙ КОРОБКИ В ПРОЕМЕ СТЕНОВОЙ ПАНЕЛИ РАЗРЕЗЫ А-А, Б-Б.

СТАДИЯ	ЛИСТ	ЛИСТОВ
Р	38	

МНИИТЭП МТО

арх.п 1004770

Б — Б

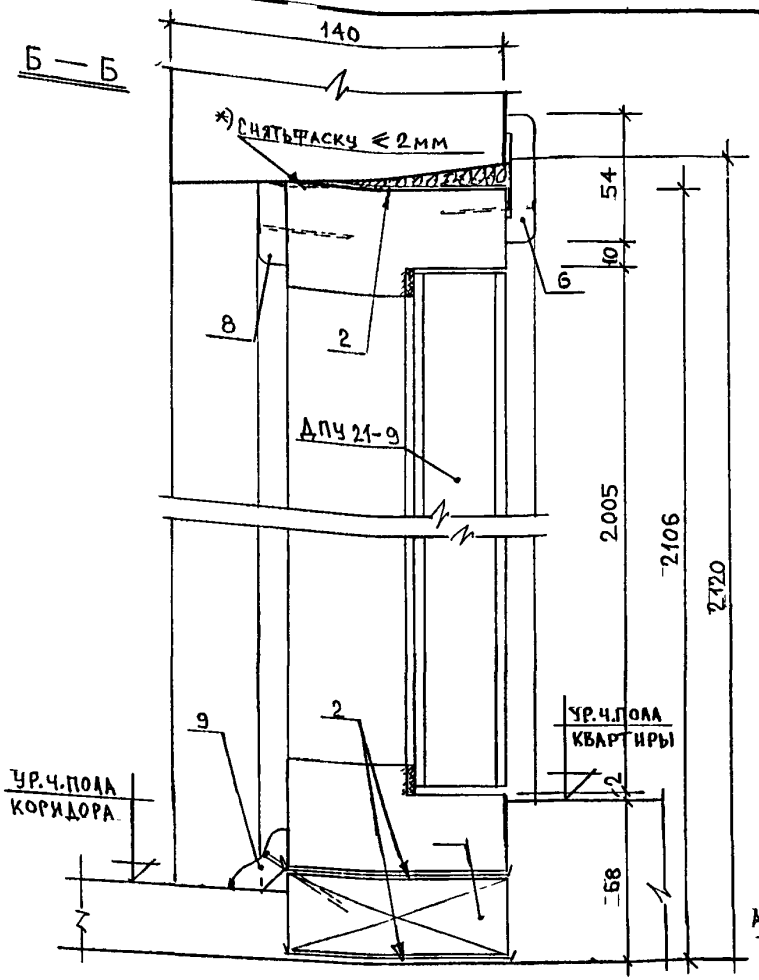

А — А

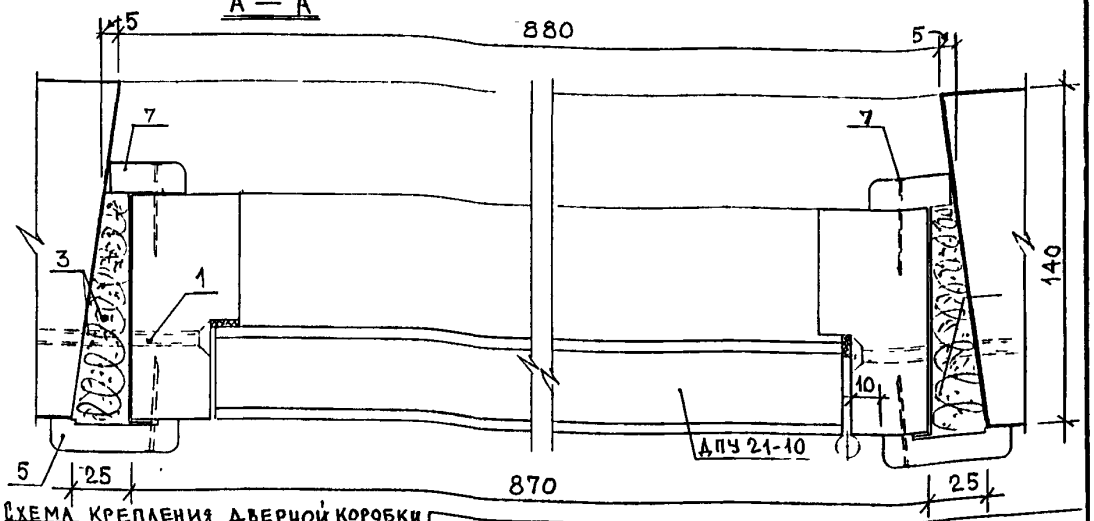

Схема крепления дверной коробки в проеме стеновой панели

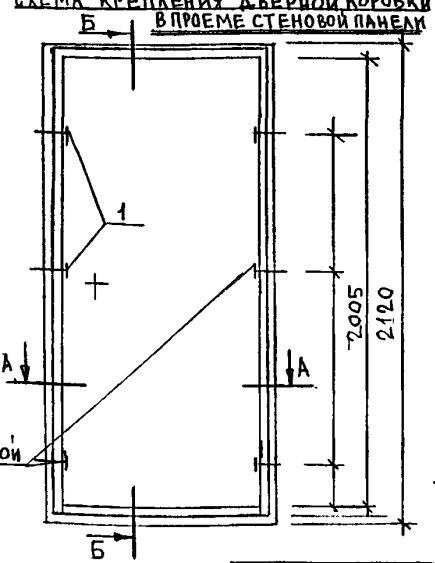

Места крепления дверной коробки, в проеме стеновой панели

Спецификация материалов

№ поз.	Наименование материалов	Ед. изм.	Количество
1.	Стеновой шуруп MRS 7,5×130	шт/кг	6/1,8
2.	Гидроизоляционный материал	м²	0,711
3.	Пакля смочен. в цем.-песч. р-ре	м³	0,09
4.	Брусок 32×94×120 (мм)	шт.	2
5.	Наличник 13×54×2071(мм)	шт	2
6.	Наличник 13×54×932(мм)	шт.	1
7.	Наличник 13×34×2075 (мм)	шт.	2
8.	Наличник 13×34×890(мм)	шт.	1
9.	Плинтус Пл-2 822 мм	шт.	1
10.	Гвоздь К2×40	шт/кг	44/0,044

Примечание. *) При применении пола Пд-66а-1 (толщ. 77мм) снять фаску с верхнего бруска коробки ≤ 10 мм.

Изм.	Кол.	Лист	№ док.	Подпись	Дата
Нач. отд.		Гуров			
ГИП		Андреева			
Исполн.		Андреева			
Согласовано					
Маст. 5		Казакова			

РМ – 1422 2-я редакция

Ж.д. серии П55М. Схема крепления дверной коробки в проеме стеновой панели. Разрезы А–А, Б–Б.

Стадия	Лист	Листов
Р	39	

МНИИТЭП МТО

Инв. № подл. 10477-10

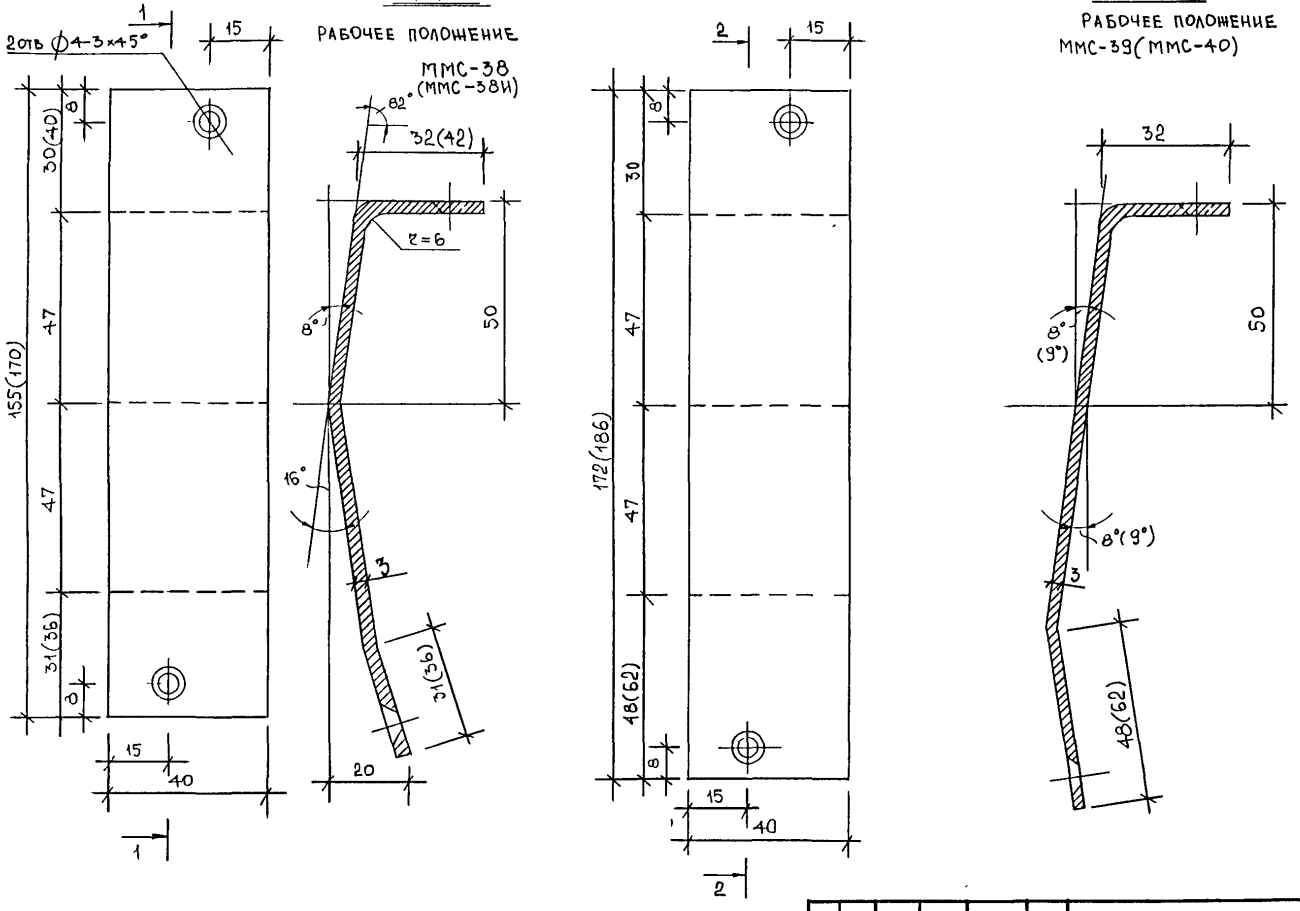
1
2отв ⌀4-3×45°
15
8
30(40)
47
47
155(170)
31(36)
8
15
40
1
1-1
РАБОЧЕЕ ПОЛОЖЕНИЕ
ММС-38
(ММС-38И)
82°
32(42)
r=6
8°
50
16°
3
31(36)
20
2
15
8
30
47
47
172(186)
48(62)
8
15
40
2
2-2
РАБОЧЕЕ ПОЛОЖЕНИЕ
ММС-39(ММС-40)
32
8°
(9°)
50
8°(9°)
3
48(62)

+6

№№ п/п	Шифр альбома	Наименование	Кол-во листов	Приказ Ввода	Приказ Отмены
1.	РМ-1422 2-я ред.	Узлы установки противопожарных усиленных дверей в квартиры жилых домов действующих серий.			
		Ведомость состава альбома.	1	ПРИКАЗ N: 9-ТО ОТ 03.07 2003 г.	
		Общие технические указания.	1		
		Нормативные ссылки.	1		
		Рабочие чертежи изделий.	40		

№№ п/п	Шифр альбома	Наименование	Кол-во листов	Приказ Ввода	Приказ Отмены

Изм	Кол уч.	Лист	№Док.	Подпись	Дата

РМ-1422 2-я редакция

Информационная карта

стадия	лист	листов
Р	1к	

МНИИТЭП МТО

Инд.№ подл 1004770 | подпись и дата | взамен инд.№

gost.e-ecolog.ru

карт 7375