ПРАВИТЕЛЬСТВО МОСКВЫ
КОМИТЕТ ПО АРХИТЕКТУРЕ И ГРАДОСТРОИТЕЛЬСТВУ г.МОСКВЫ

МОСКОВСКИЙ НАУЧНО-ИССЛЕДОВАТЕЛЬСКИЙ И ПРОЕКТНЫЙ ИНСТИТУТ
ТИПОЛОГИИ, ЭКСПЕРИМЕНТАЛЬНОГО ПРОЕКТИРОВАНИЯ



КАТАЛОГ

ОБОРУДОВАНИЯ МУСОРОПРОВОДА
(ИЗ ЭКОЛОГИЧЕСКИ ЧИСТОГО МАТЕРИАЛА)
ДЛЯ ЖИЛЫХ ДОМОВ Г.МОСКВЫ

РМ - 2636 К

2003.

Стр. 1-79

Карт 13329

gost.e-ecolog.ru

ПРАВИТЕЛЬСТВО МОСКВЫ
КОМИТЕТ ПО АРХИТЕКТУРЕ И ГРАДОСТРОИТЕЛЬСТВУ г.МОСКВЫ

МОСКОВСКИЙ НАУЧНО-ИССЛЕДОВАТЕЛЬСКИЙ И ПРОЕКТНЫЙ ИНСТИТУТ
ТИПОЛОГИИ, ЭКСПЕРИМЕНТАЛЬНОГО ПРОЕКТИРОВАНИЯ



КАТАЛОГ

ОБОРУДОВАНИЯ МУСОРОПРОВОДА
(ИЗ ЭКОЛОГИЧЕСКИ ЧИСТОГО МАТЕРИАЛА)
ДЛЯ ЖИЛЫХ ДОМОВ Г.МОСКВЫ

РМ - 2636 К

Договор № 1-М 43

Главный инженер Е.Е.Никитин

Начальник МТО С.Г.Гуров

Главный инженер МТО Е.С.Лелюхина

Главный специалист МТО А.Г.Солопов

Приказ о вводе в действие
№ 10ТО от 05.08.03г.

2003.

Инв. № 13829

РМ-2636 К

СОДЕРЖАНИЕ

Стр.

1. Пояснительная записка 4

2. Мусоропровод со стволом из базальтофибробетонных труб 6

3. Мусоропровод со стволом из труб НСТ 30

4. Мусоропровод со стволом из стеклокомпозитных труб 57

Инв. № подл. | Подп. и дата | Взам. инв. №

Изм.	Кол.уч.	Лист	Док.	Подп.	Дата
Разраб.		Бочкарева			
Пров.		Солопов			
Н.контр.		Синицына			

РМ-2636 К

КАТАЛОГ оборудования мусоропровода (из экологически чистого материала) для жилых домов г.Москвы

Содержание

Лит.	Лист	Листов
		1

МНИИТЭП МТО

Карп 73329

РМ-2636 К

Каталог переработан в соответствии с поручением Управления научно-технической политики в строительной отрасли Комплекса архитектуры, строительства, развития и реконструкции города.

В соответствии с постановлением №1 от 03.04.02г. Главного Государственного санитарного врача по г.Москве и требований "Инструкции по проведению очистки, мойки и дезинфекции систем мусороудаления жилых, административных и общественных зданий" в каталоге произведена замена стволов мусоропроводов на стволы из экологически чистых материалов (базальтофибробетон, трубы из нержавеющей стали НСТ, стеклокомпозит). Применено переработанное зачистное устройство с перегородкой, отделяющей внутреннее пространство ствола от оператора . Применены переработанные загрузочные клапаны с блокировкой, шибер с огнедымоотсекающей заслонкой, разработанный затвор воздуховода , перекрывающий ствол на время прочистки и дезинфекции мусоропровода.

В соответствии с примененными материалами для стволов мусоропровода, каталог имеет три раздела.

1 раздел - мусоропровод из труб базальтофибробетонных;

2 раздел - мусоропровод из труб НСТ;

3 раздел - мусоропровод из стеклокомпозитных труб.

В каждом разделе показаны: мусоропровод в сборе, узлы мусоропровода с габаритными и присоединительными размерами, детали, разрезы, сечения, варианты соединений, виды соединений, крепления и уплотнения узлов, устанавливаемых при сборке мусоропровода.

Указанное выше оборудование и трубы серийно выпускаются московскими и подмосковными предприятиями и имеют нормативную документацию в установленном порядке.

В соответствии с требованиями СанПиН 2.1.2.1002-00

Инв.N подл. | Подп. и дата | Взам.инв.N | Инв.N дубл. | Подп.и дата

Изм.	Кол.уч	Лист	Док	Подп.	Дата
Разраб.		Бочкарева			
Пров.		Солопов			
Н.контр.		Синицына			
Утв.		Гуров			

РМ-2636 К

Каталог оборудования мусоропровода (из экологически чистого материала) для жилых домов г.Москвы

Пояснительная записка

Лит.	Лист	Листов
	1	2

МНИИТЭП МТО

Кадо 18829

"Санитарно-эпидемиологические требования к жилым зданиям и помещениям" и СП 31-108-2002 "Мусоропроводы жилых и общественных зданий и сооружений" все материалы, поставляемые для изготовления изделий настоящего каталога, должны иметь сертификаты, удостоверяющие их экологическую чистоту.

РМ-2636 К

МУСОРОПРОВОД СО СТВОЛОМ ИЗ БАЗАЛЬТОФИБРОБЕТОННЫХ ТРУБ

Инв.N подл. | Подп. и дата | Взам.инв.N | Инв.N дубл. | Подп.и дата

Изм.	Кол.уч	Лист	Док	Подп.	Дата

РМ-2636 К

Лист 1

Спецификация

№ п/п	Обозначение	Наименование	Кол.	Вес в кг.		Примечание
				Ед.	Общ.	
1	КМ-0.6	Контейнер ёмк. 0.6 куб.м	2	60	120	
2	ТУ 4924-002-05111744-98	Шибер ШСМН-ДО	1			
3	ТУ 4924-001-05111744-96	Клапан загрузочный КН	n-1	16.0		
4	ТУ 5772-003-53123926-2001	Труба стеклокомпозитная Ø420, L = L1	1			
5	ТУ 5772-003-53123926-2001	Труба стеклокомпозитная Ø420, L = 2850	n-2			
6	ТУ 5772-003-53123926-2001	Труба стеклокомпозитная Ø420, L = 1206+S/2	1			
7	ТУ 5772-003-53123926-2001	Труба стеклокомпозитная Ø310, L = L2	1			
8	ТУ 5772-003-53123926-2001	Труба стеклокомпозитная Ø310, L = L3	1			
9	ТУ 5772-003-53123926-2001	Муфта	1			
10						
11	ФС	Фланец специальный	n-1			
12	ЗВМ	Затвор воздуховода мусоропровода	1			
13	Серия 4-904-12 Т-19 ЦИТП	Дефлектор с переходным фланцем	1	15.5	15.5	
14	ТУ 5769-003-1781189630	Мат базальтоволокнистый БВТПМ				
15	ТУ 4924-003-05111744-99	Зачистное устройство мусоропроводов ЗУМ 01-"М"	1	152	152	
16	ГОСТ 7338-90	Пластина 1,лист ТМ КЩ М 40х600х600-9,9 (прокладка ИП-1)	1	23	23	
17	ТУ ЛГ 05799048-24-97	Элур Т				
18		Фартук	1			
19		Гильза	1			
20	ТУ 5772-003-53123926-2001	Герметик полиэфирный связующий				

Подп.и дата | Инв.N дубл. | Взам инв.N | Подп. и дата | Инв.N подл

1. n - количество этажей
2. S - толщина перекрытия
3. Крепежные детали поставляются в комплекте с оборудованием
4. Спецификация дана на 1 комплект оборудования

Изм.	Лист	Ндокум.	Подп	Дата
Разраб.		Бочкарева		
Пров.		Солопов		
Н.контр.		Синицына		

РМ-2636 К

Спецификация

Лит.	Лист	Листов
		1

МНИИТЭП МТО

I

Установка шибера наклонного типа ШСМН-ДО

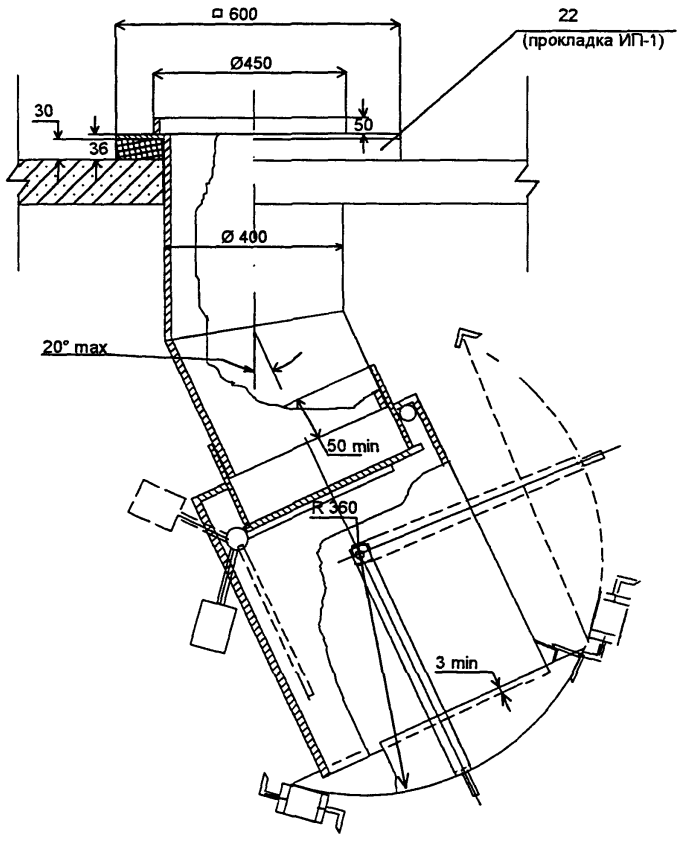

I

Установка шибера прямого типа ШСМП-ДО

Кафа 18829

II

Стыковка труб ствола мусоропровода в перекрытии

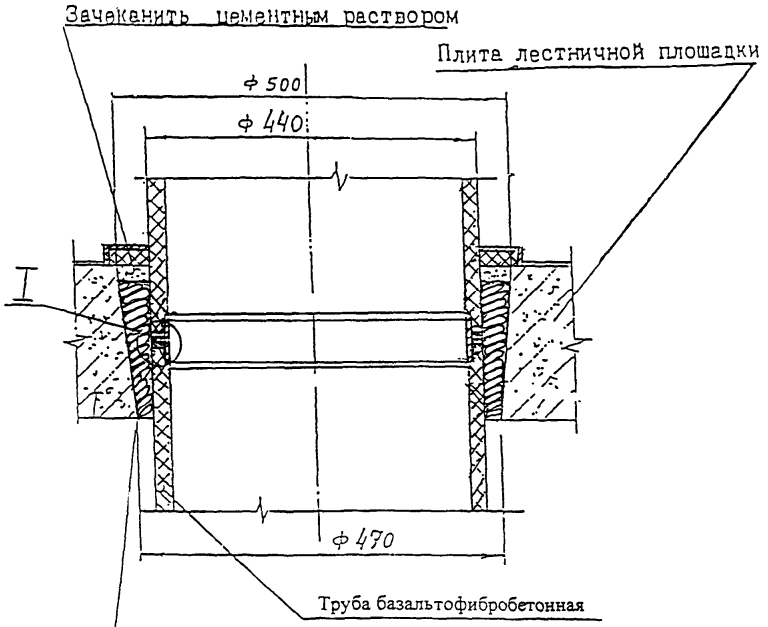

Мат базальтоволокнистый БВТПМ
H=50 мм.
ТУ-5769-003-178189630

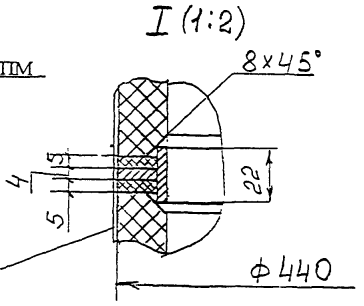

Герметизирующая самоклеющая лента
ГЕРЛЕН-Д H=100 мм., ТУ-400-1-165-79

Подп. и дата | Инв. N дубл. | Взам. инв. N | Подп. и дата | Инв. N подл. 10528

Изм.	Лист	N докум.	Подп.	Дата

РМ-2636 К

Лист 4

Кабел 13829

РМ-2636 К

III

Установка клапана загрузочного

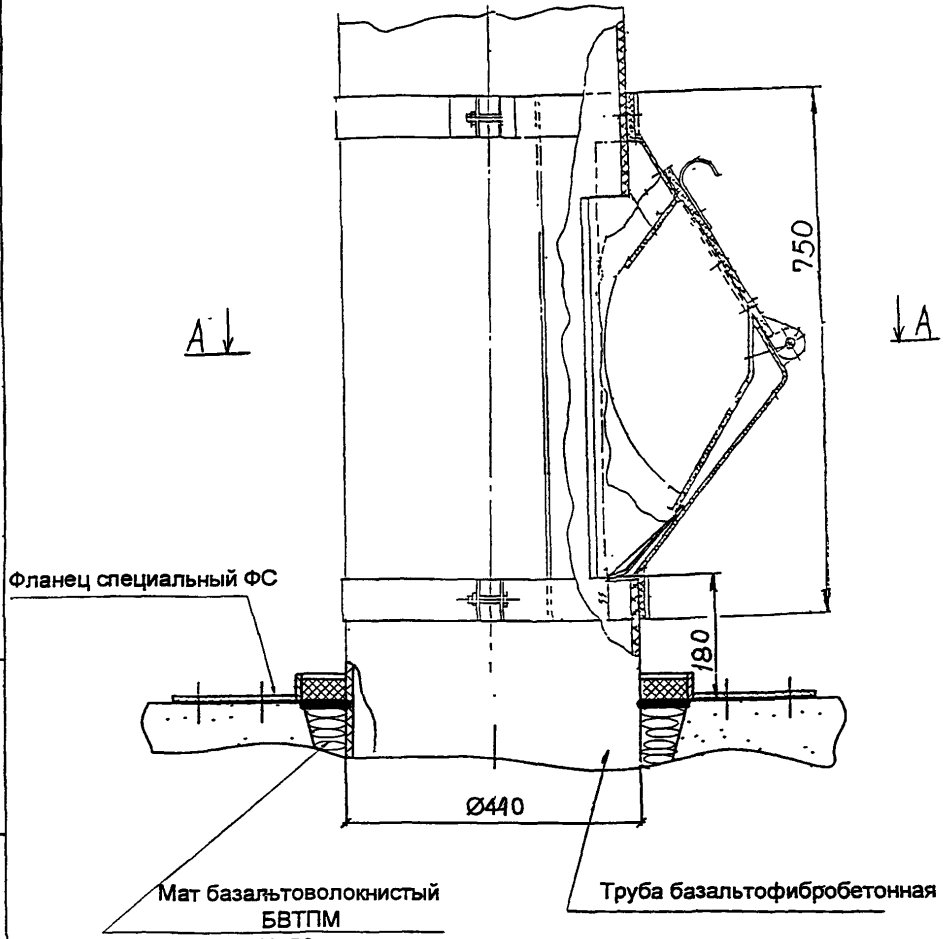

А-А

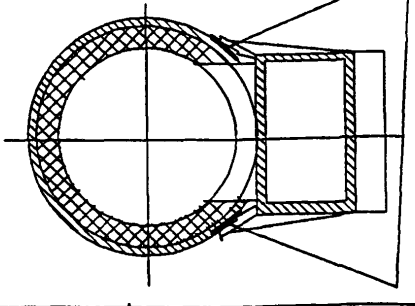

Инв.N подл. | Подп. и дата | Взам инв.N | Инв.N дубл. | Подп.и дата

Изм.	Кол.уч	Лист	Ндокум	Подп.	Дата

РМ-2636 К

Лист 5

IV

Установка зачистного устройства мусоропровода ЗУМ.01"М"

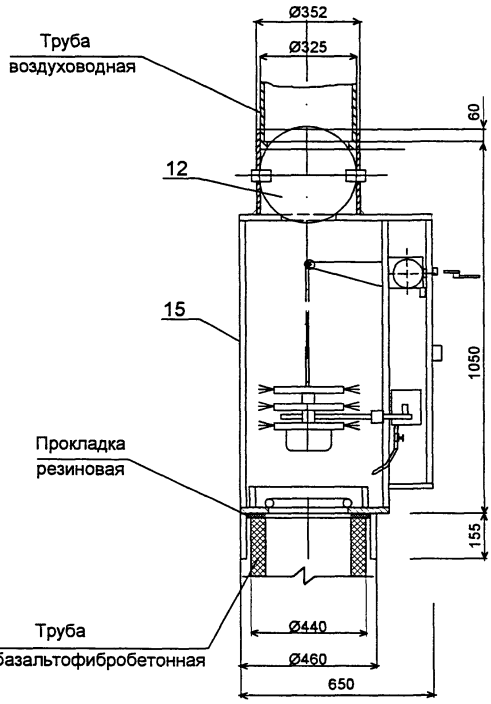

Затвор поз.12 поставляется
в сборе с ЗУМ 01"М" поз.15

V

Прохождение трубы воздуховодной через перекрытие

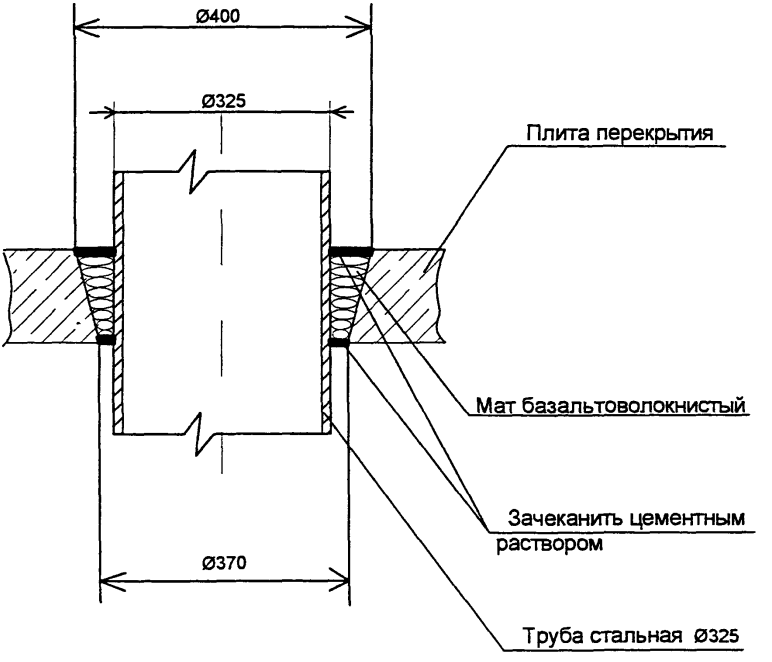

VI

Стыковка воздуховодных труб

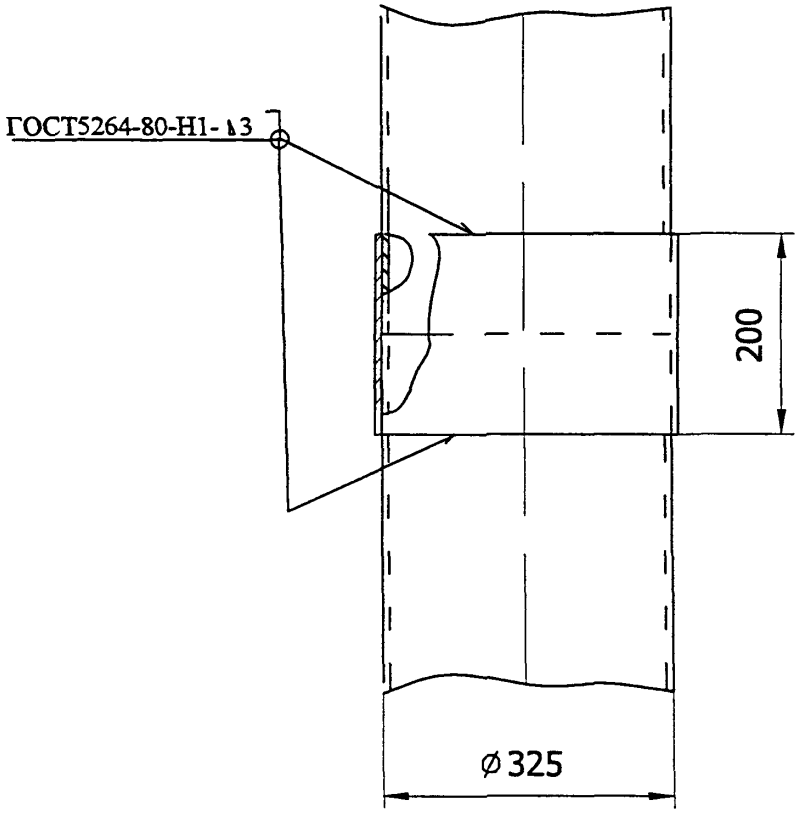

Установка дефлектора, гильзы и фартука защитного на крыше

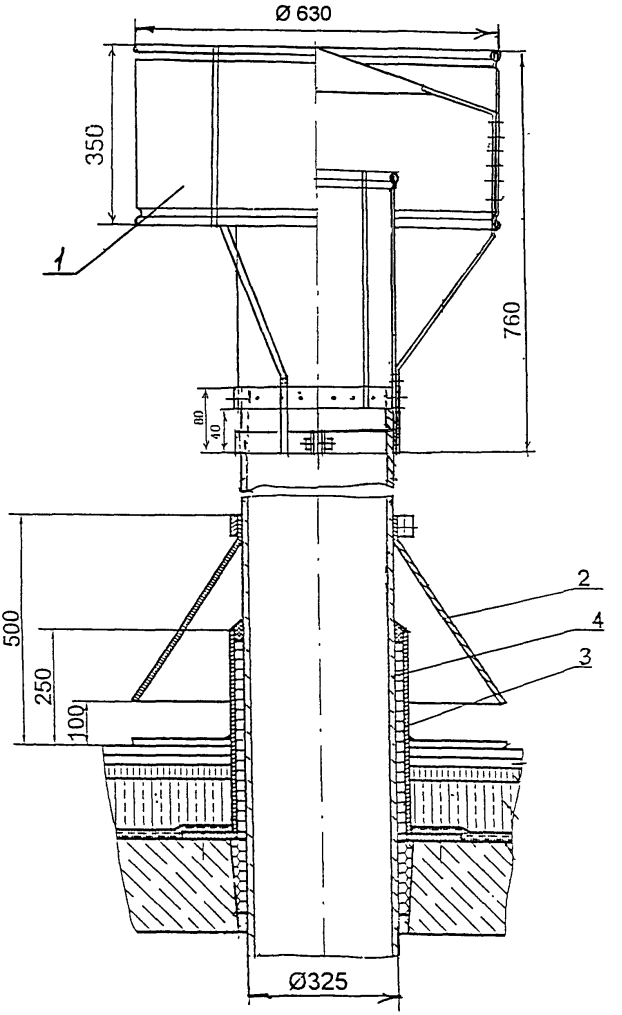

1 - Дефлектор

2 - Фартук защитный

3 - Гильза

4 - Труба воздуховодная

КОНТЕЙНЕР КМ-0,6

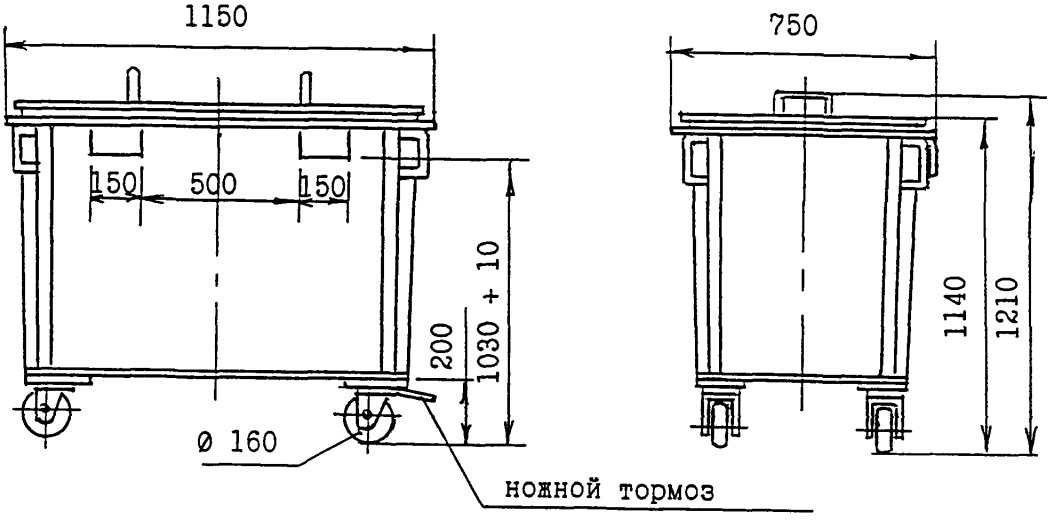

Шибер типа ШСМН-ДО

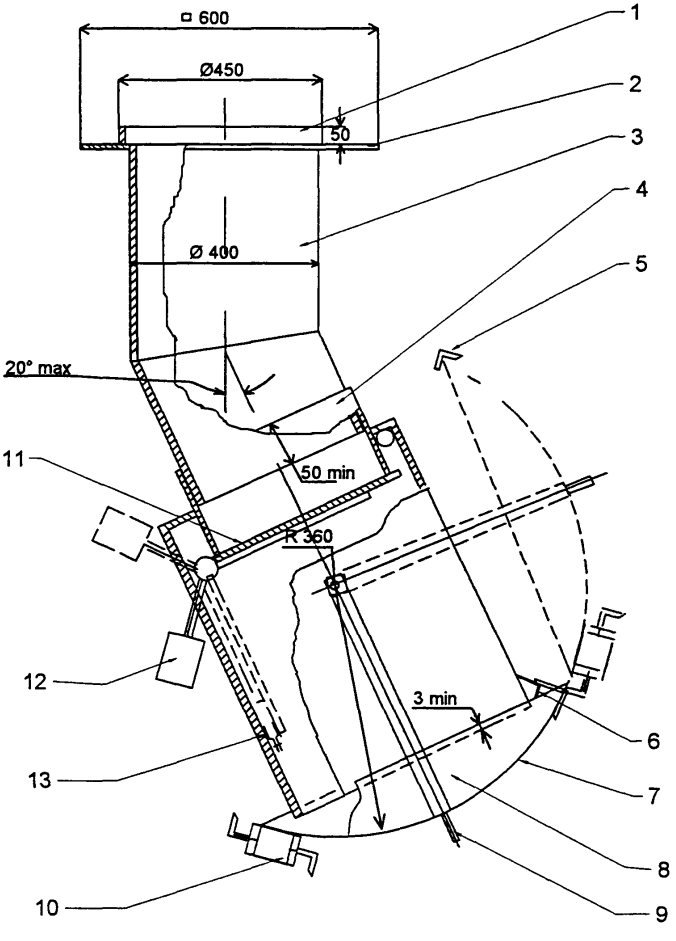

1 - опорный патрубок ствола; 2 - опорный фланец; 3 - патрубок;
4 - корпус; 5 - ограничитель закрытого положения; 6 - ограничитель;
7 - заслонка; 8 - защитная стенка; 9 - ручка; 10 - фиксатор;
11 - дымоотсекатель; 12 - груз; 13 - плавкий элемент.

РМ-2636 К

Шибер типа ШСМП-ДО

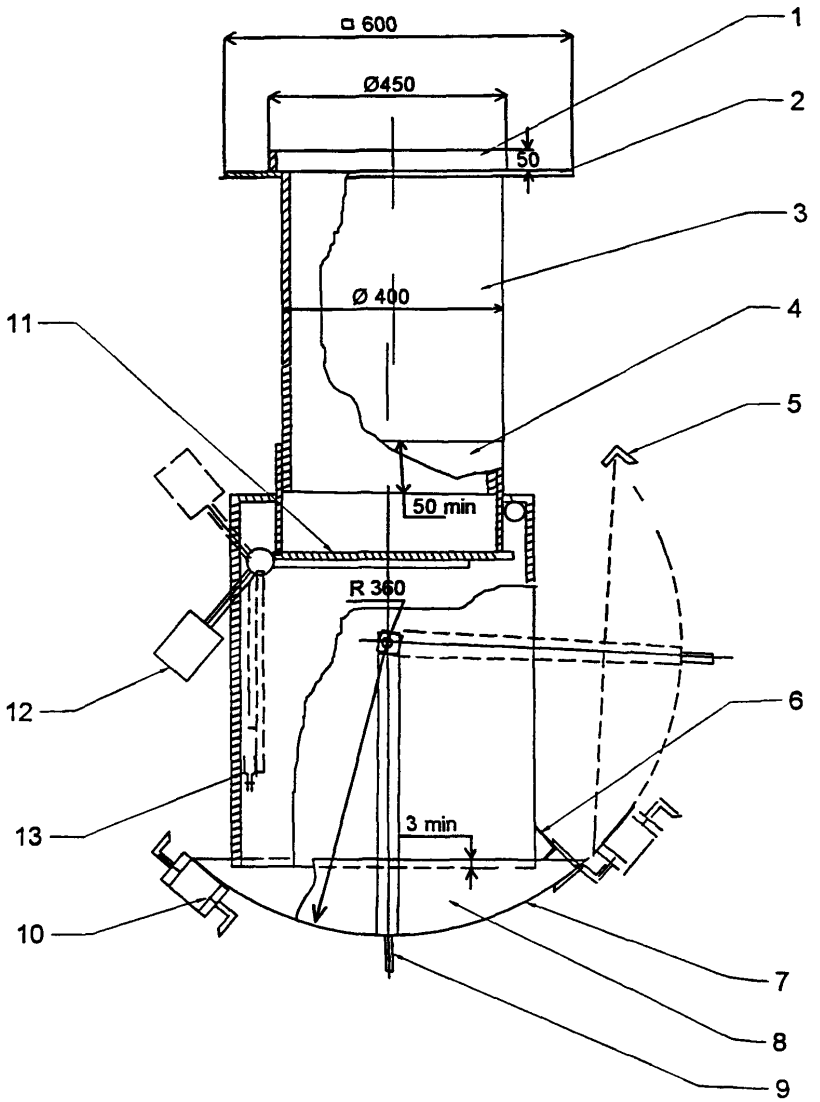

1 - опорный патрубок ствола; 2 - опорный фланец; 3 - патрубок; 4 - корпус; 5 - ограничитель закрытого положения; 6 - ограничитель; 7 - заслонка; 8 - защитная стенка; 9 - ручка; 10 - фиксатор; 11 - дымоотсекатель; 12 - груз; 13 - плавкий элемент.

Инв.N подл	Подп и дата	Взам инв N	Инв.N дубл.	Подп и дата
100628				

Изм	Лист	N докум.	Подп.	Дата	РМ-2636 К	Лист 12

Кайд 13829

Труба базальтофибробетонная

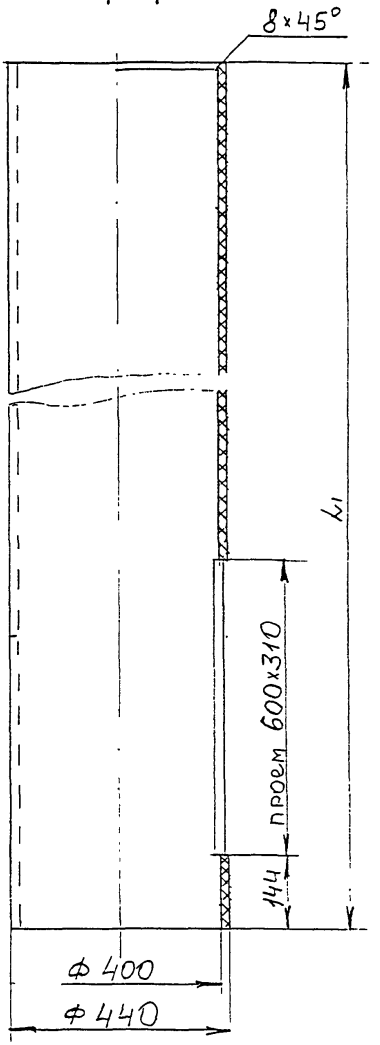

L1 - см. лист 1

Труба базальтофибробетонная

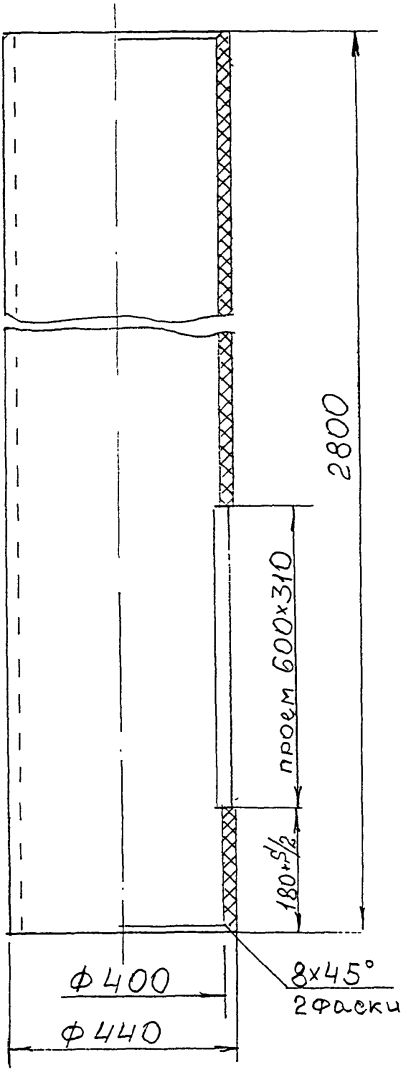

S - см. лист 1

Инв N подл	Подп и дата	Взам инв N	Инв N дубл	Подп и дата
1006286				

Изм	Лист	N докум.	Подп.	Дата	РМ-2636 К	Лист 14

Кан013829

РМ-2636 К

Труба базальтофибробетонная

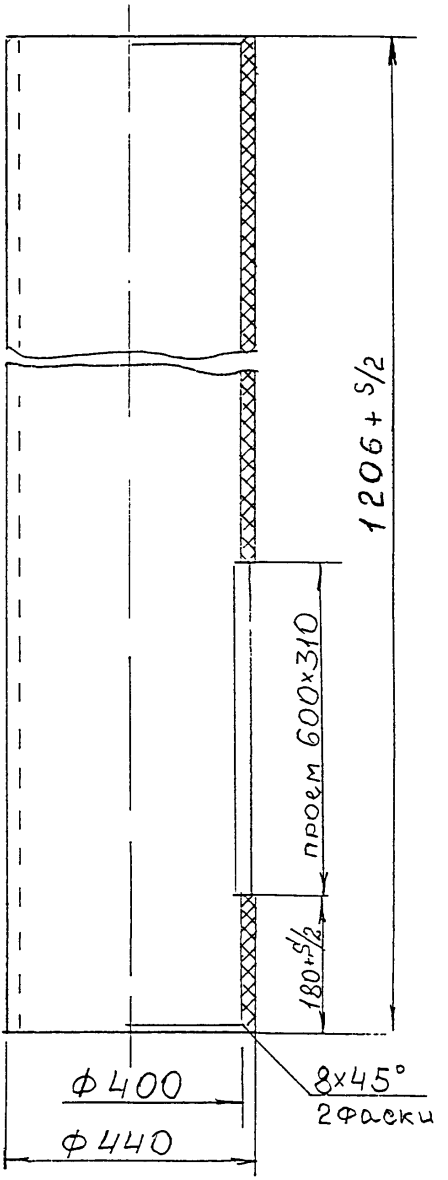

S - см. лист 1

Инв N подл	Подп и дата	Взам инв N	Инв N дубл	Подп и дата
10062				

Изм	Лист	N докум.	Подп	Дата	РМ-2636 К	Лист 15

Копировал

РМ-2636 К

КЛАПАН ЗАГРУЗОЧНЫЙ НАВЕСНОЙ

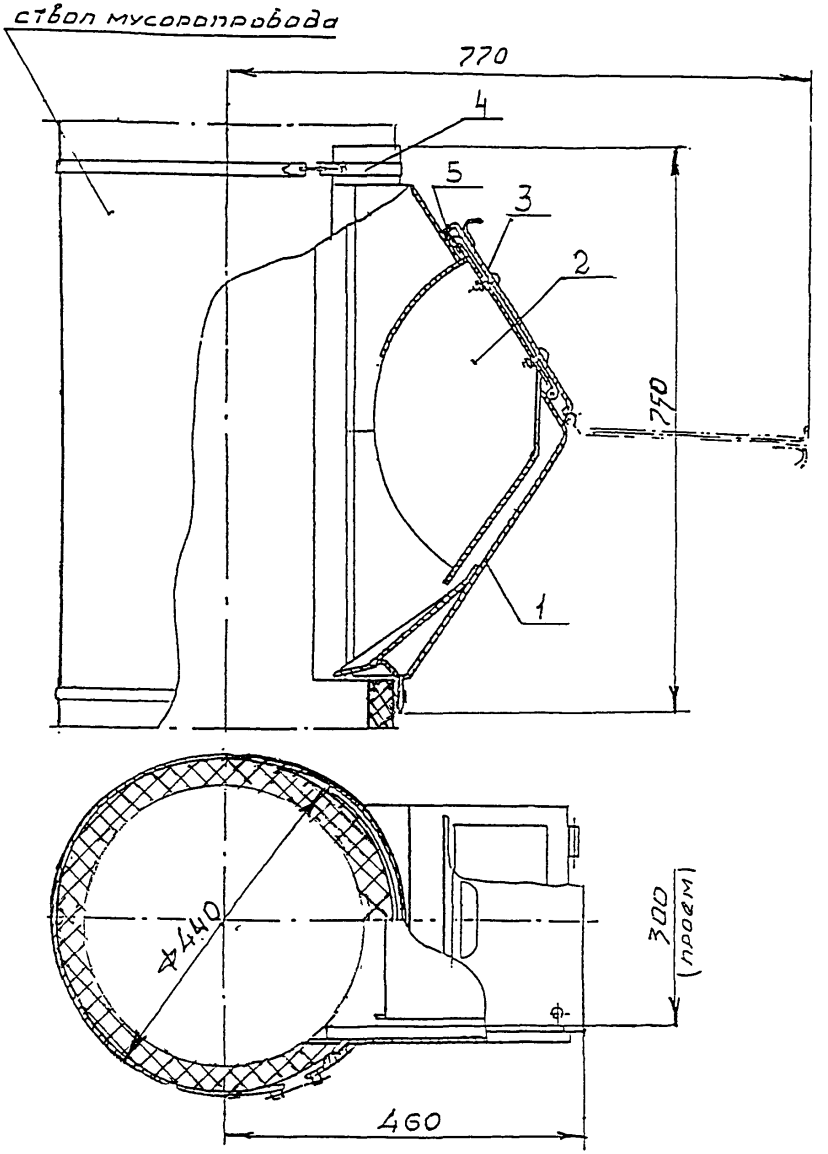

1 - корпус

2 - ковш съемный

3 - крышка

4 - два хомута с болтовыми соединениями

5 - резиновые уплотнители

Инв N подл	Подп и дата	Взам инв N	Инв N дубл.	Подп и дата
1006286				

Изм	Лист	N докум.	Подп.	Дата	РМ-2636 К	Лист 16

Фланец специальный

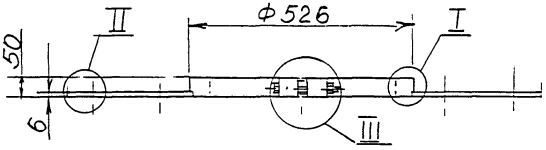

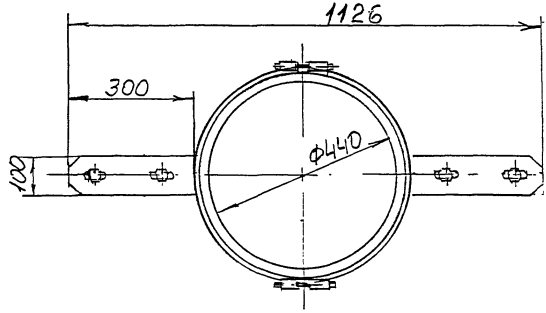

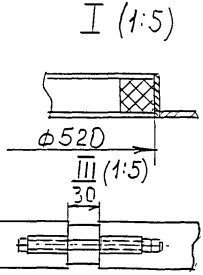

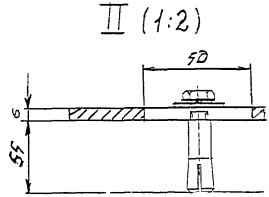

РМ-2636 К

Муфта соединительная

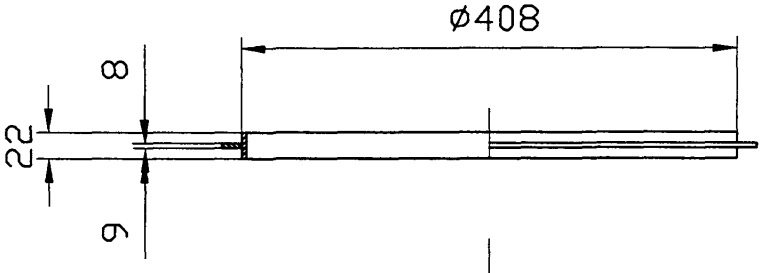

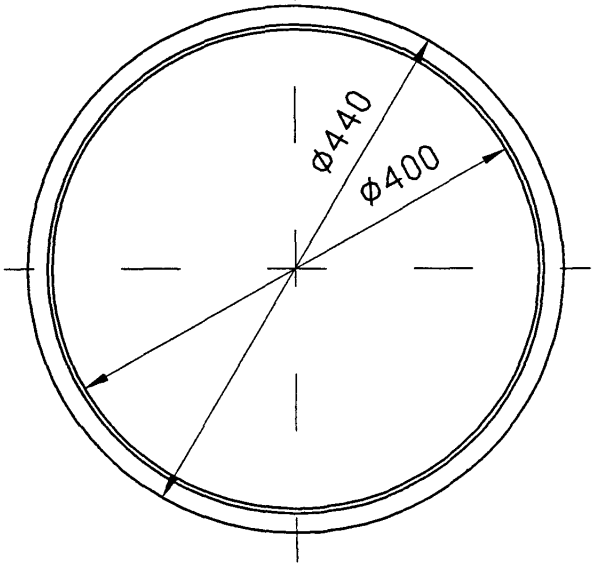

Инв.N подл. | Подп. и дата | Взам.инв.N | Инв.N дубл | Подп.и дата

Изм	Лист	N докум.	Подп.	Дата	РМ-2636 К	Лист 18

Труба воздуховодная

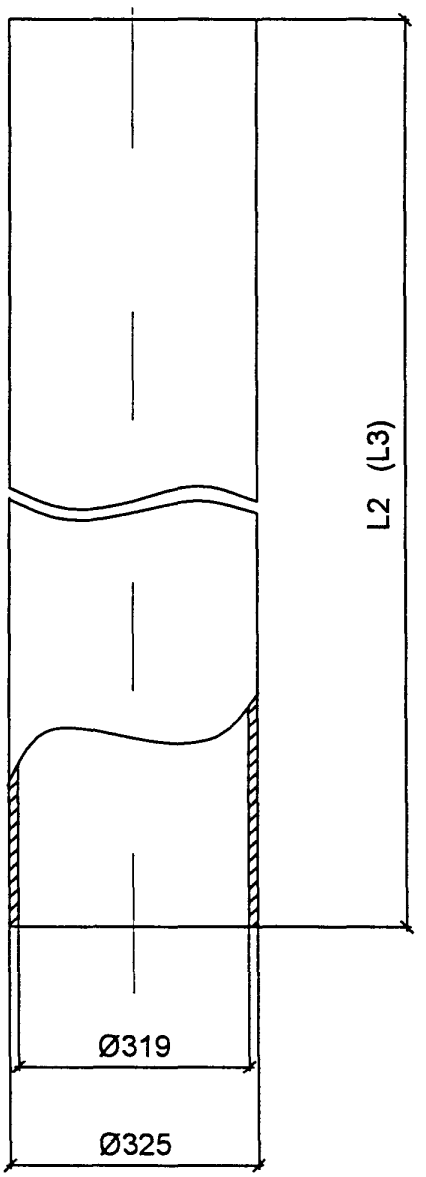

L2, L3 - см. лист 1

Затвор воздуховода мусоропровода "ЗВМ"

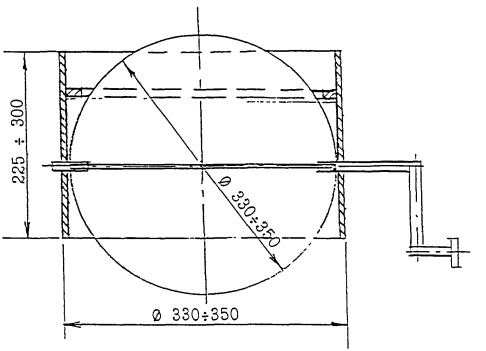

ФАРТУК

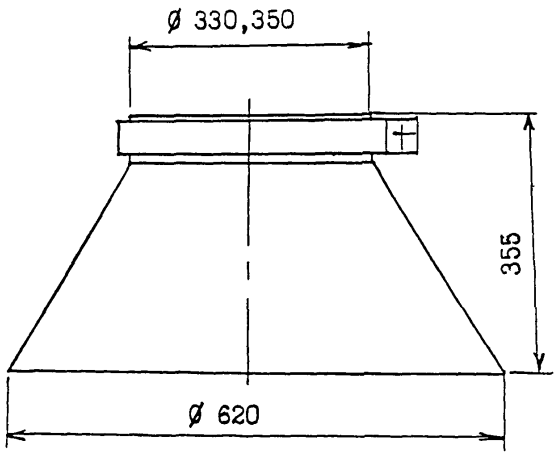

ГИЛЬЗА

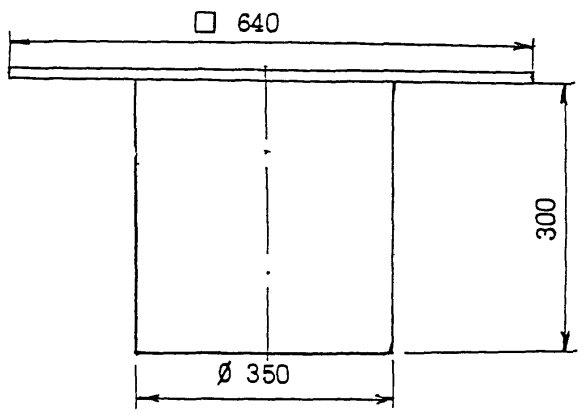

При проектировании эти изделия учитываются в архитектурно-строительном разделе проекта.

Дефлектор с хомутом

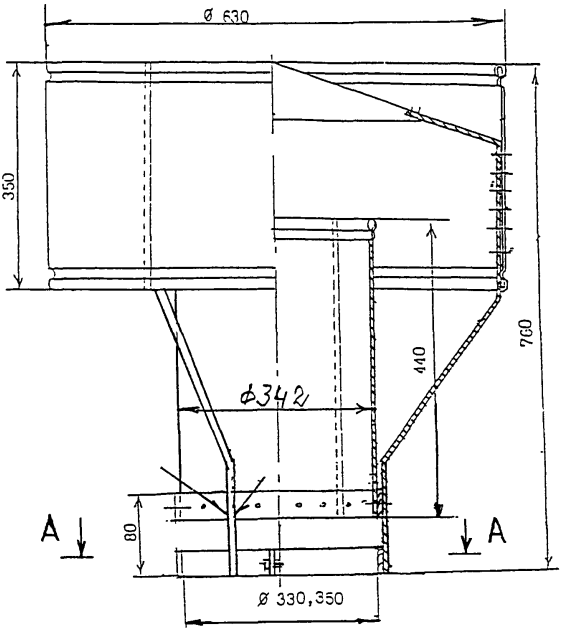

А-А

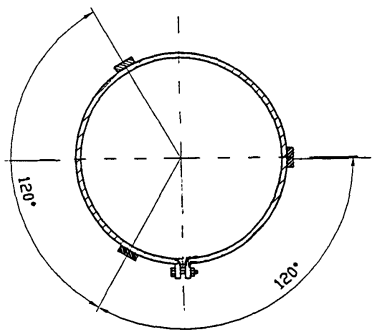

Карт 13829

МУСОРОПРОВОД СО СТВОЛОМ ИЗ ТРУБ НСТ

Инв N подл | Подп. и дата | Взам. инв N | Инв N дубл | Подп. и дата

Кадет8829

Спецификация (вариант 1)

№ п/п	Обозначение	Наименование	Кол.	Вес в кг.		Примечание
				Ед.	Общ.	
1	КМ-0.6	Контейнер ёмк. 0.6	2	60	120	
2	ТУ 4924-002-05111744-98	Шибер ШСМН-ДО	1			
3	ТУ 4924-001-05111744-96	Клапан загрузочный КН	п-1	16.0		
4	ТУ 4924-004-05111744-00	Труба НСТ L=2830	п-2			
5	ТУ 4924-004-05111744-00	Труба НСТ L=1196	1			
6						
7	ТУ 4924-004-05111744-00	Труба стальная Ø325xL2x3	1			
8	ТУ 4924-004-05111744-00	Труба стальная Ø325xL3x3	1			
9	ТУ 4924-004-05111744-00	Муфта	1			
10	ТУ 4924-004-05111744-00	Муфта соединительная Р-132	п-1			
11						
12	ЗВМ	Затвор воздуховода мусоропровода	1			
13	ТУ 4924-004-05111744-00	Дефлектор Р-150	1	15.5	15.5	
14	ТУ 5769-003-1781189630	Мат базальтоволокнистый БВТПМ				
15	ТУ 4924-003-05111744-99	Зачистное устройство мусоропроводов ЗУМ 01-"М"	1	152	152	
16	ГОСТ 7338-90	Пластина 1,лист ТМ КЩ М 40х600х600-9,9 (прокладка ИП-1)	1	23	23	
17	ТУ ЛГ 05799048-24-97	Элур Т				
18		Фартук	1			
19		Гильза	1			

1. n - количество этажей
2. S - толщина перекрытия
3. Крепежные детали поставляются в комплекте с оборудованием
4. Спецификация дана на 1 комплект оборудования

Подп.и дата | Инв N дубл. | Взам инв N | Подп и дата | Инв N подл 1006220

Изм.	Лист	Ндокум	Подп.	Дата
Разраб		Бочкарева		
Пров.		Солопов		
Н.контр.		Синицына		

РМ-2636 К

Спецификация

Лит	Лист	Листов
	1	1

МНИИТЭП МТО

Спецификация (вариант 2)

№ п/п	Обозначение	Наименование	Кол.	Вес в кг. Ед.	Вес в кг. Общ.	Примечание
1	КМ-0.6	Контейнер ёмк 0 6	2	60	120	
2	ТУ 4924-002-05111744-98	Шибер ШСМН-ДО	1			
3	ТУ 4924-001-05111744-96	Клапан загрузочный КН	n-1	16.0		
4	ТУ 4924-004-05111744-00	Труба НСТ L=2800	n-2			
5	ТУ 4924-004-05111744-00	Труба НСТ L=1166	1			
6						
7	ТУ 4924-004-05111744-00	Труба стальная Ø325xL2x3	1			
8	ТУ 4924-004-05111744-00	Труба стальная Ø325xL3x3	1			
9	ТУ 4924-004-05111744-00	Муфта	1			
10	ТУ 4924-004-05111744-00	Муфта соединительная Р-132	n-1			
11						
12	ТУ 4924-004-05111744-00	Затвор воздуховода мусоропровода ЗВМ	1			
13	ТУ 4924-004-05111744-00	Дефлектор Р-150	1	15.5	15.5	
14	ТУ 5769-003-1781189630	Мат базальтоволокнистый БВТПМ				
15	ТУ 4924-003-05111744-99	Зачистное устройство мусоропроводов ЗУМ 01-"М"	1	152	152	
16	ГОСТ 7338-90	Пластина 1,лист ТМ КЩ М 40х600х600-9,9 (прокладка ИП-1)	1	23	23	
17	ТУ ЛГ 05799048-24-97	Элур Т				
18		Фартук	1			
19		Гильза	1			

1. n - количество этажей
2. S - толщина перекрытия
3. Крепежные детали поставляются в комплекте с оборудованием
4. Спецификация дана на 1 комплект оборудования

Подп и дата | Инв N дубл | Взам инв N | Подп и дата | Инв N подл

Изм.	Лист	Nдокум	Подп	Дата
Разраб		Бочкарева		
Пров		Солопов		
Н.контр.		Синицына		

РМ-2636 К

Спецификация

Лит	Лист	Листов
	1	1

МНИИТЭП МТО

Копия 13829

I

Установка шибера наклонного типа ШСМН-ДО

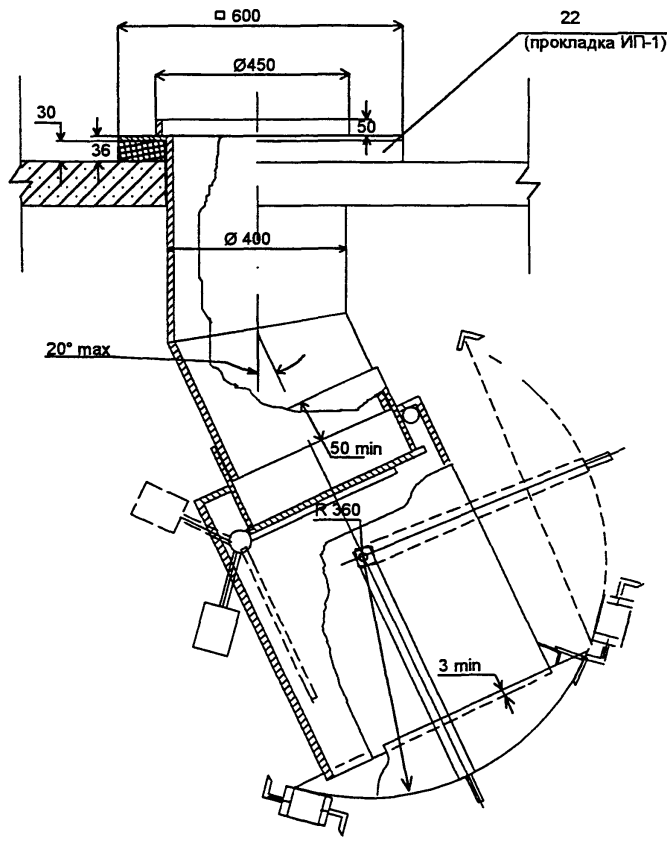

Подп.и дата

Инв N дубл

Взам инв N

Подп и дата

Инв N подл 1806228

Изм.	Лист	N докум.	Подп.	Дата	РМ-2636 К	Лист 2

Kalu13829

I

Установка шибера прямого типа ШСМП-ДО

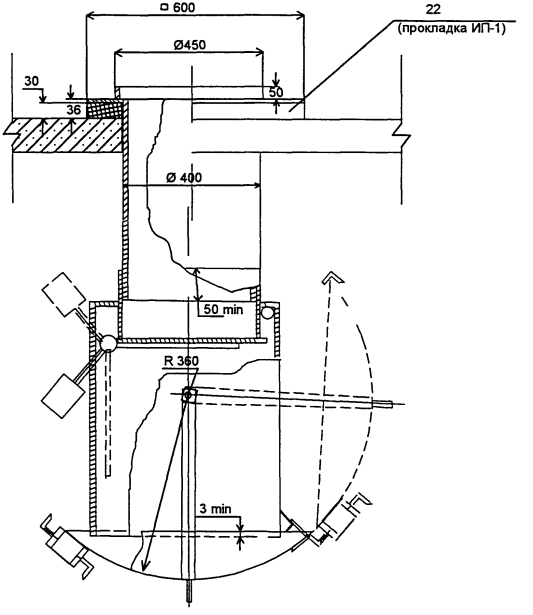

Стыковка труб ствола мусоропровода в перекрытии

Вариант 1

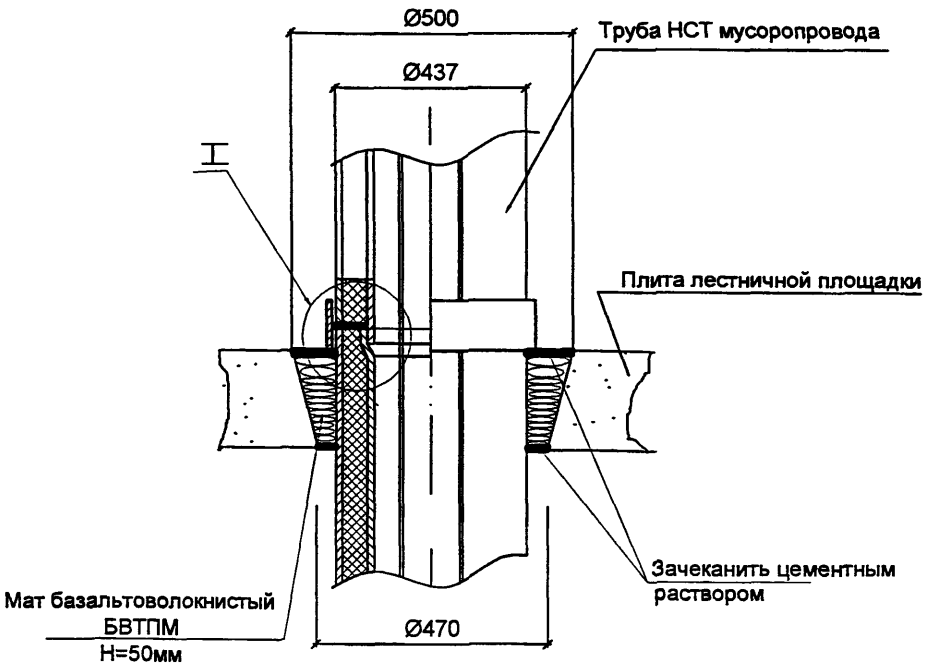

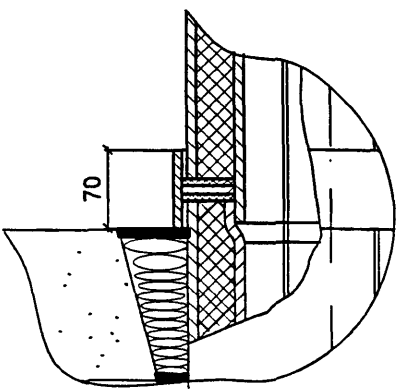

Ⅱ

Стыковка труб ствола мусоропровода в перекрытии

Вариант 2

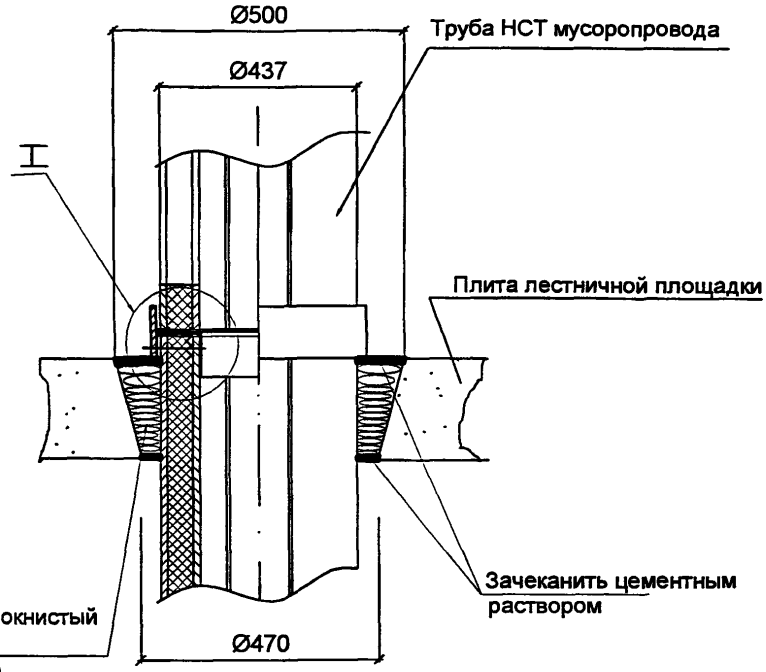

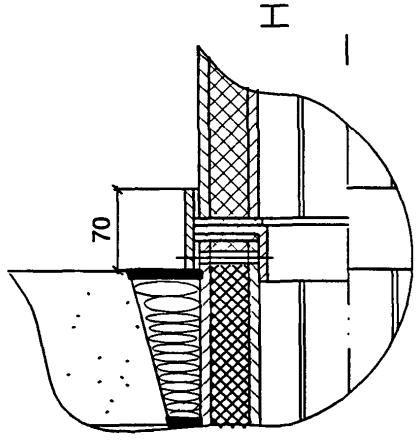

Ш

Установка клапана загрузочного

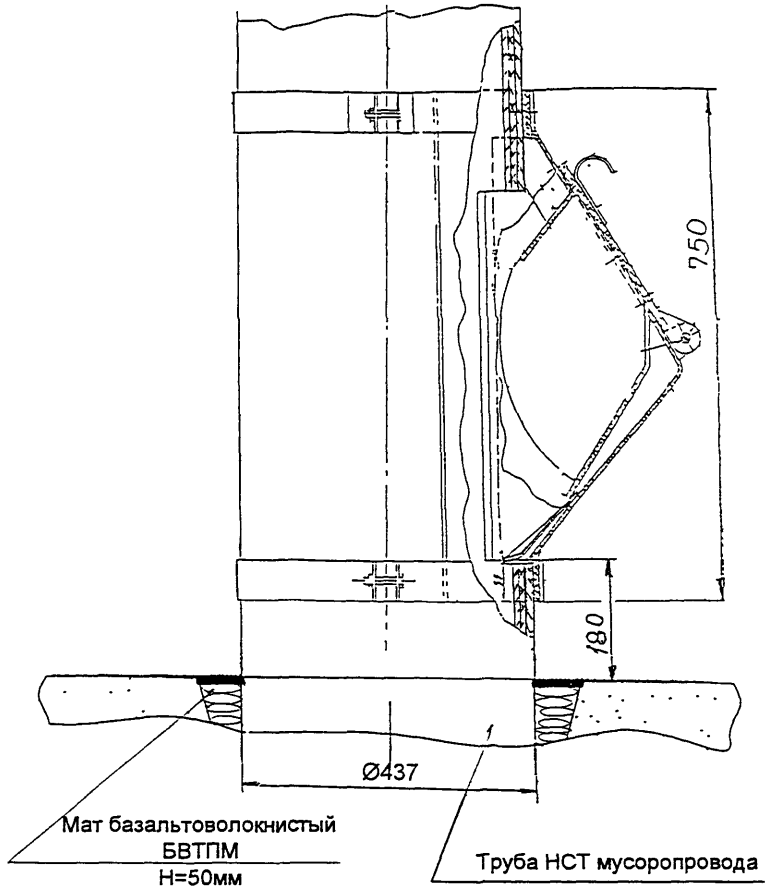

А-А

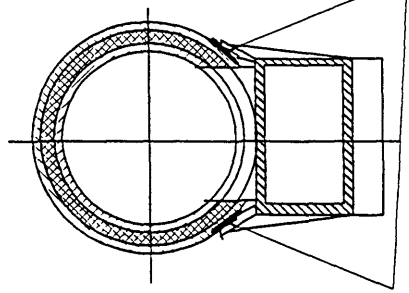

Инв N подл | Подп. и дата | Взам инв N | Инв N дубл | Подп. и дата

Изм.	Кол.уч	Лист	Ндокум.	Подп.	Дата

РМ-2636 К

Лист 6

Ⅳ

Установка зачистного устройства мусоропровода ЗУМ.01"М"

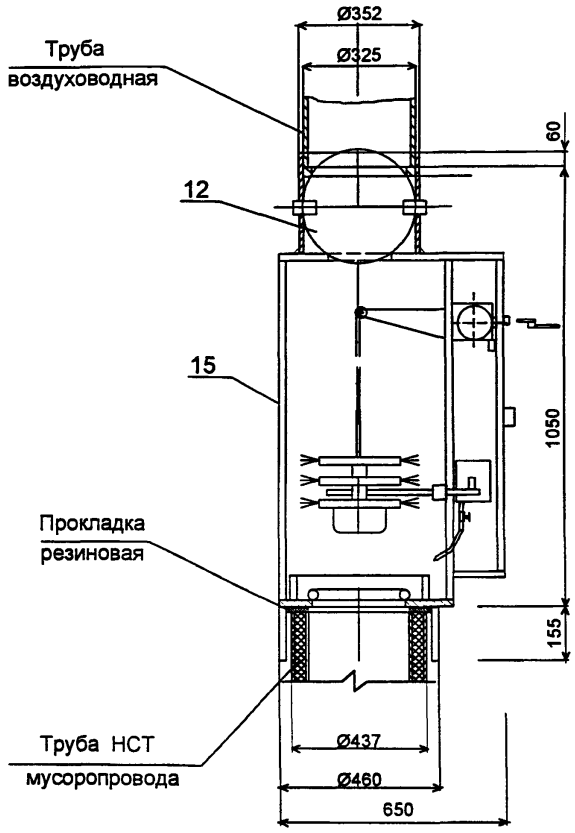

Затвор поз.12 поставляется
в сборе с ЗУМ 01"М" поз.15

V

Прохождение трубы воздуховодной через перекрытие

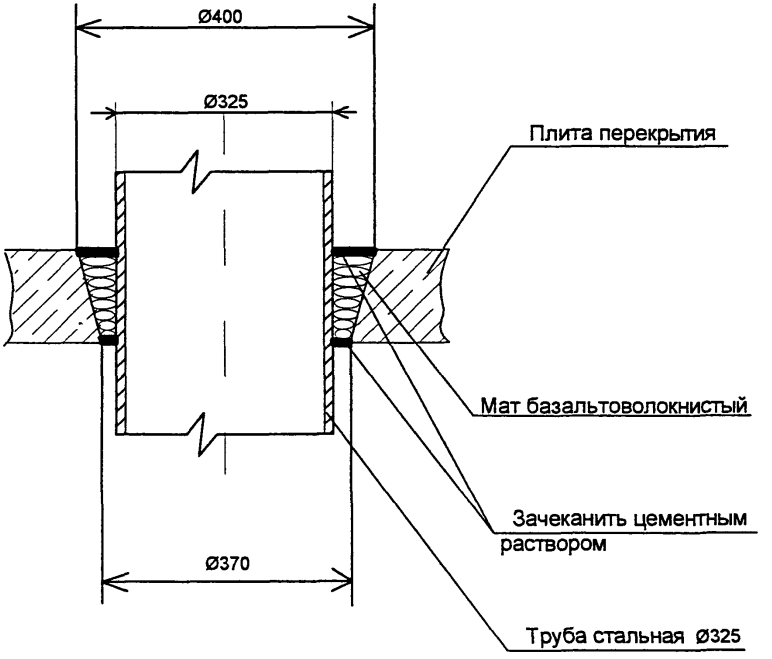

VI

Стыковка воздуховодных труб

РМ-2636 К

VII

Установка дефлектора, гильзы и фартука защитного на крыше

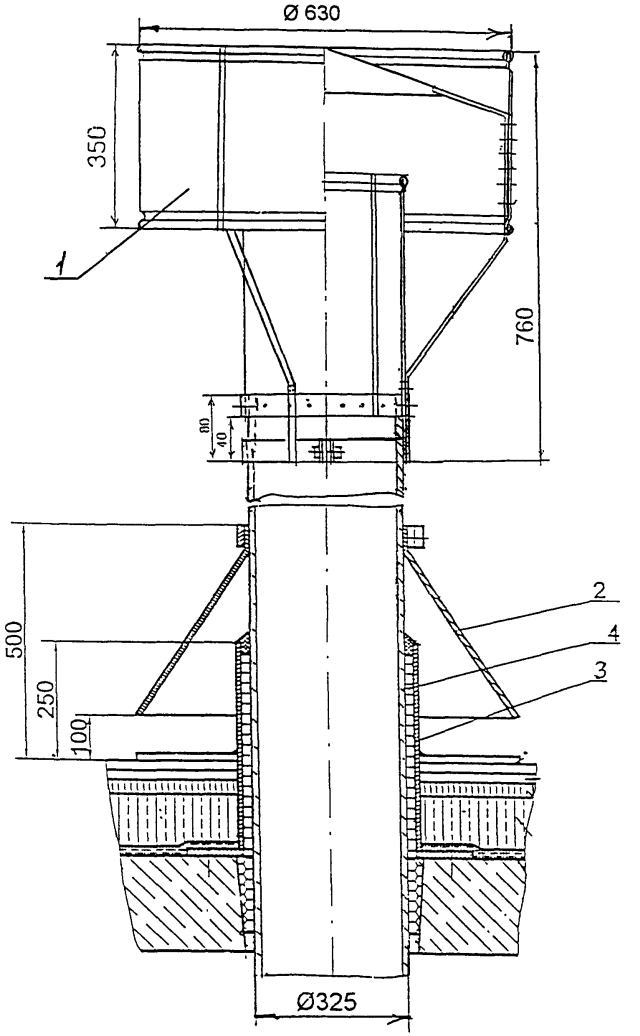

1 - Дефлектор

2 - Фартук защитный

3 - Гильза

4 - Труба воздуховодная

Инв N подл. | Подп. и дата | Взам. инв. N | Инв. N дубл. | Подп. и дата

Изм.	Лист	N докум.	Подп.	Дата

РМ-2636 К

Лист 10

Карт 18529

КОНТЕЙНЕР КМ-0,6

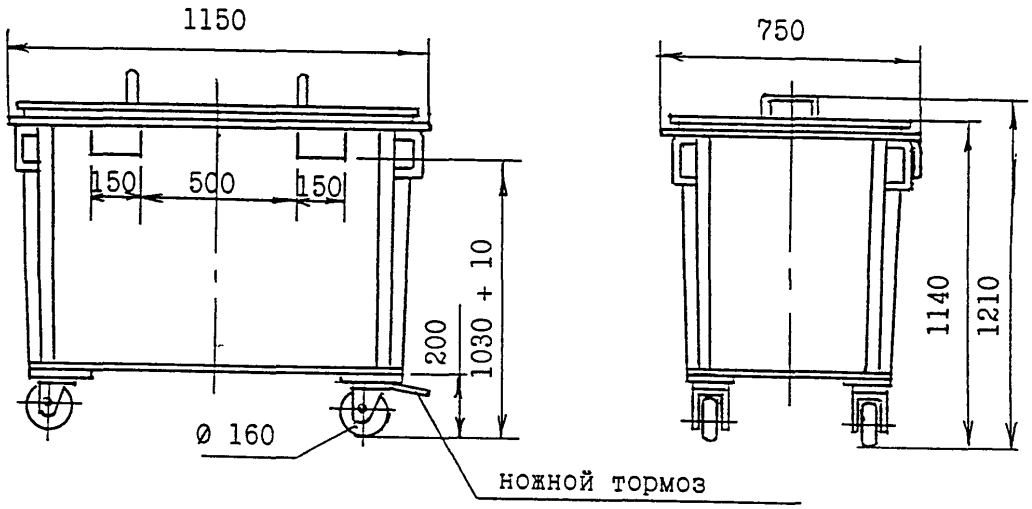

Шибер типа ШСМН-ДО

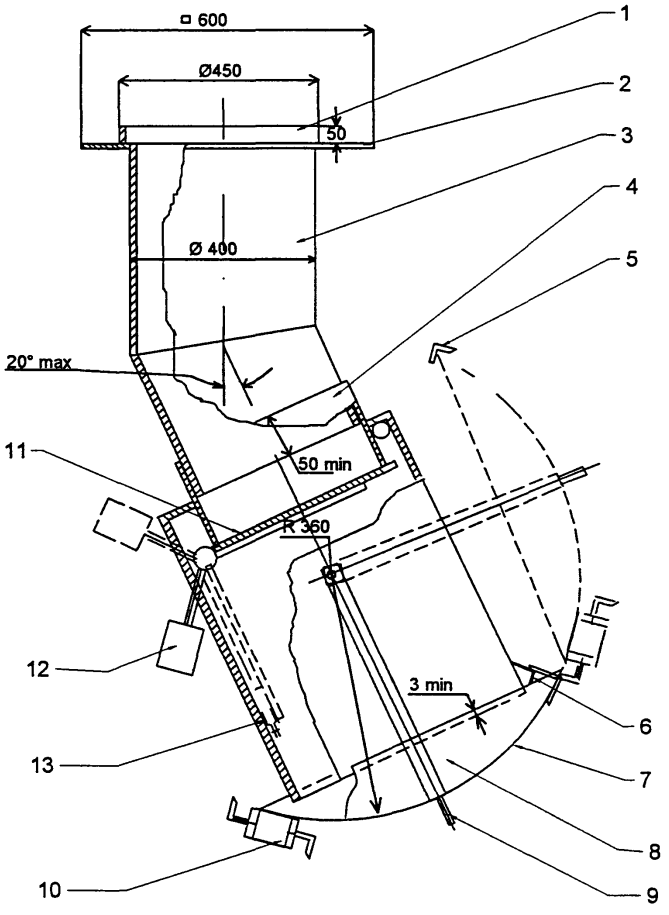

1 - опорный патрубок ствола; 2 - опорный фланец; 3 - патрубок;
4 - корпус; 5 - ограничитель закрытого положения; 6 - ограничитель;
7 - заслонка; 8 - защитная стенка; 9 - ручка; 10 - фиксатор;
11 - дымоотсекатель; 12 - груз; 13 - плавкий элемент.

Копия 13829

Шибер типа ШСМП-ДО

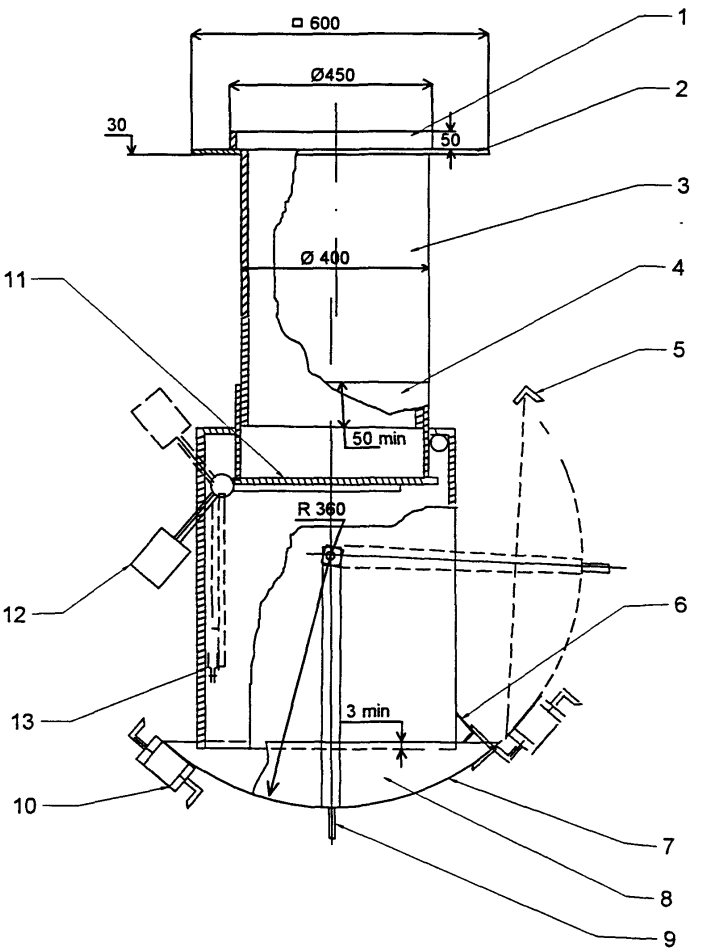

1 - опорный патрубок ствола; 2 - опорный фланец; 3 - патрубок;
4 - корпус; 5 - ограничитель закрытого положения; 6 - ограничитель;
7 - заслонка; 8 - защитная стенка; 9 - ручка; 10 - фиксатор;
11 - дымоотсекатель; 12 - груз; 13 - плавкий элемент.

РМ-2636 К

КЛАПАН ЗАГРУЗОЧНЫЙ НАВЕСНОЙ

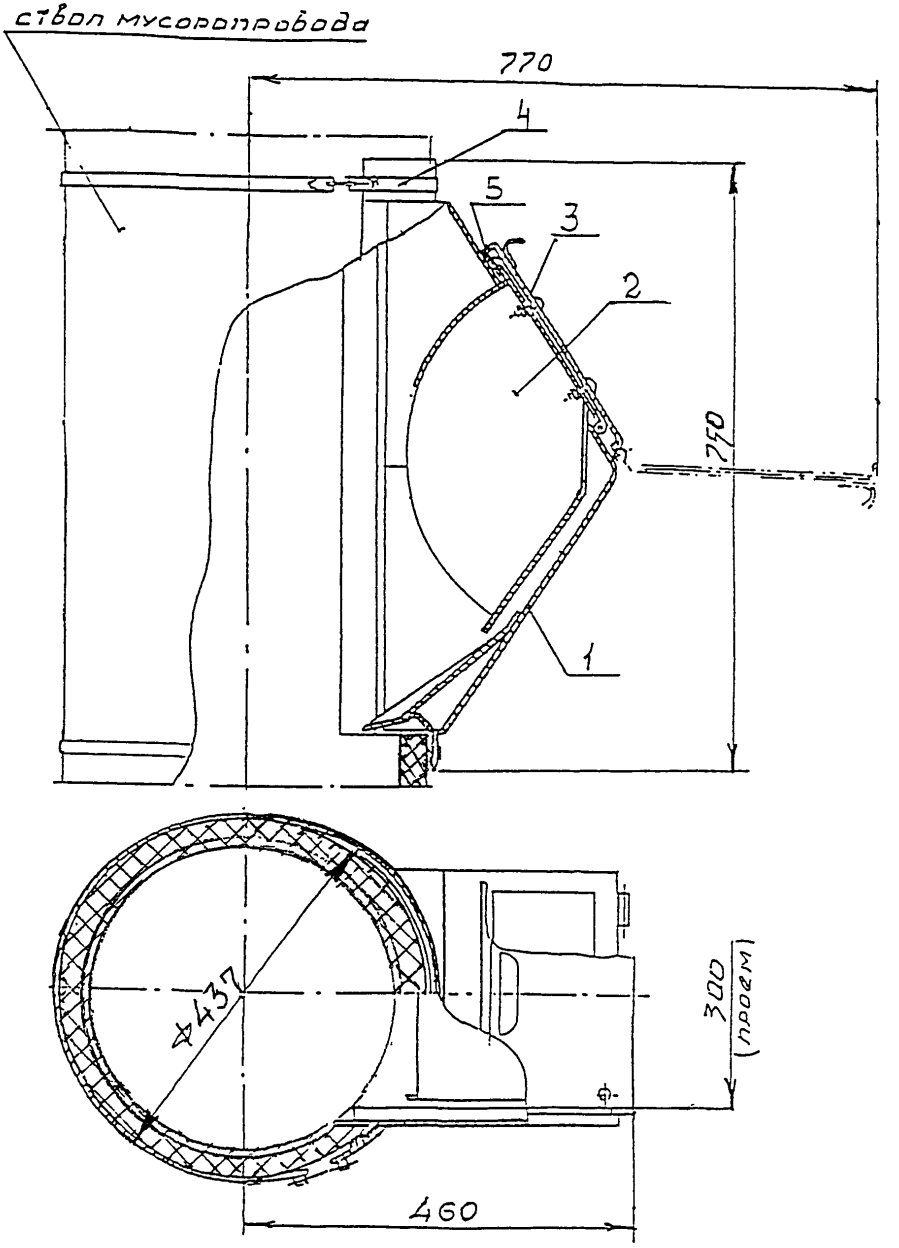

1 - корпус

2 - ковш съемный

3 - крышка

4 - два хомута с болтовыми соединениями

5 - резиновые уплотнители

Изм.	Лист	N докум.	Подп.	Дата	РМ-2636 К	Лист 14

Инв N подл. 1006286 | Подп и дата | Взам инв N | Инв N дубл. | Подп и дата

Карт- 13329

Труба НСТ

Вариант 1

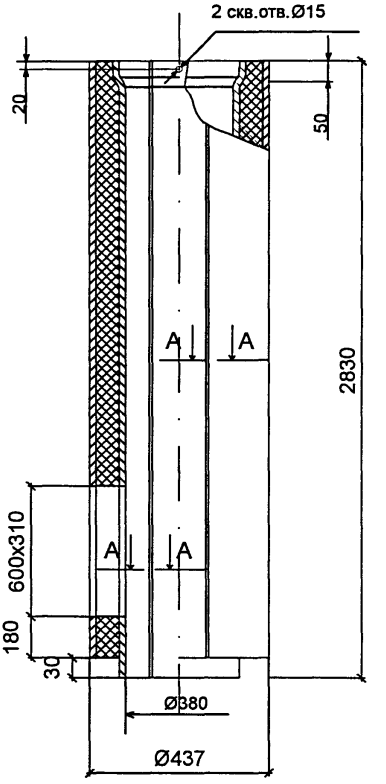

A - A*

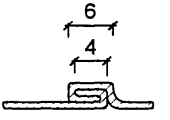

1. * Допускается спиральный вид шва
2. Допускается точечная или роликовая сварка
3. Шаг точечной сварки не более 15 мм

Труба НСТ

Вариант 1

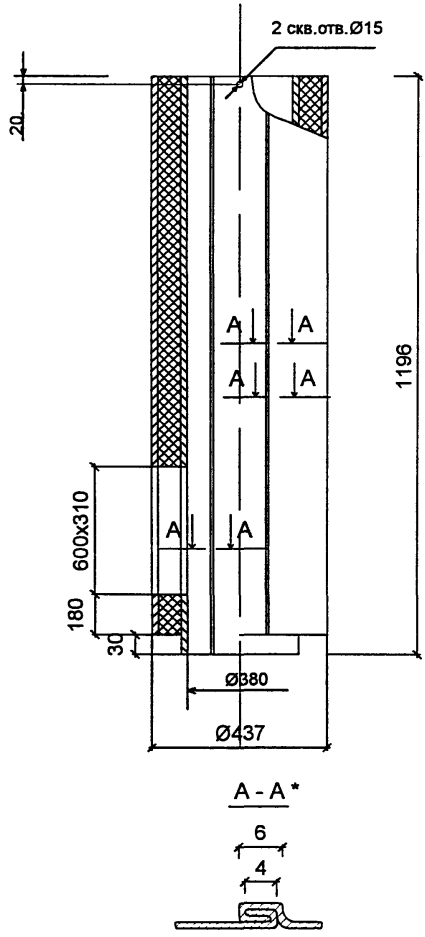

1. * Допускается спиральный вид шва
2. Допускается точечная или роликовая сварка
3. Шаг точечной сварки не более 15 мм

Подп.и дата | Инв.N дубл. | Взам.инв.N | Подп. и дата | Инв.N подл. 10822

Изм.	Лист	N докум.	Подп.	Дата	РМ-2636 К	Лист 15

Копир 18829

Труба НСТ

Вариант 2

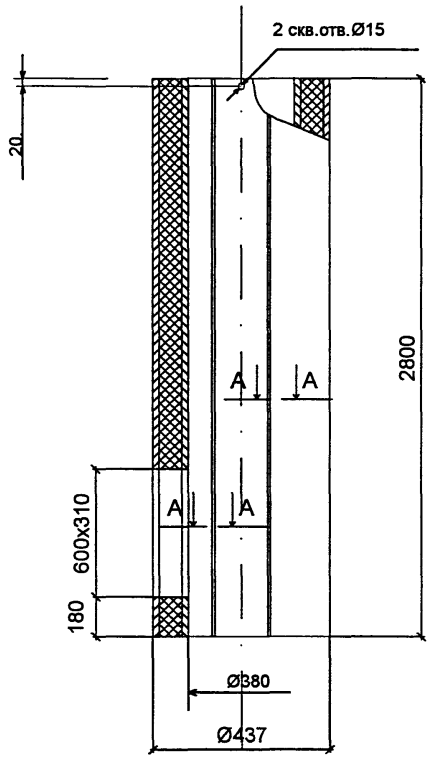

A - A *

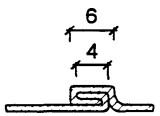

1. * Допускается спиральный вид шва
2. Допускается точечная или роликовая сварка
3. Шаг точечной сварки не более 15 мм

Труба НСТ

Вариант 2

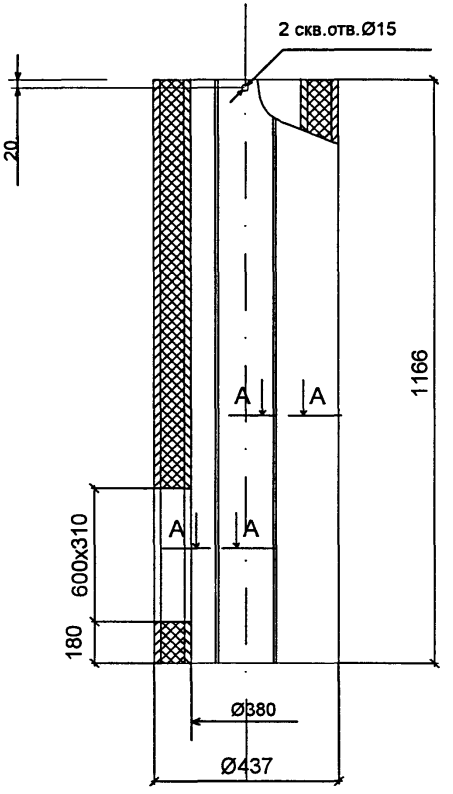

А - А *

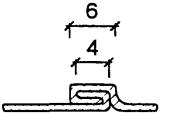

1. * Допускается спиральный вид шва
2. Допускается точечная или роликовая сварка
3. Шаг точечной сварки не более 15 мм

Инв.N подл.	Подп. и дата	Взам.инв.N	Инв.N дубл.	Подп.и дата
1006288				

Изм.	Лист	N докум.	Подп.	Дата	РМ-2636 К	Лист
						18

Карт. 13329

Муфта соединительная "Р.132"
Вариант 1

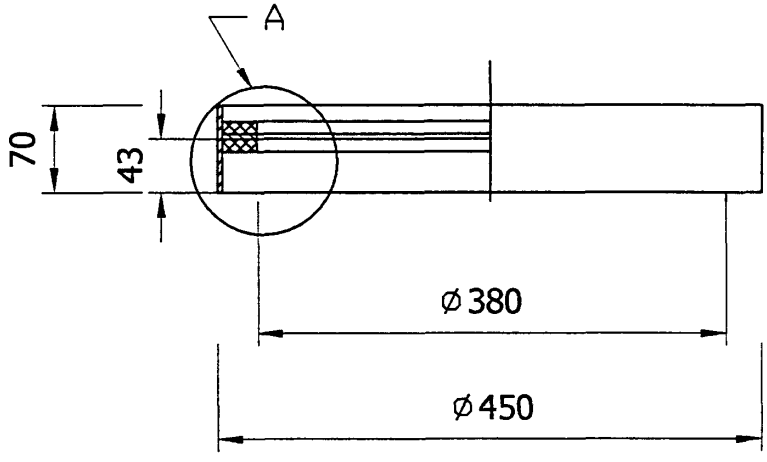

А

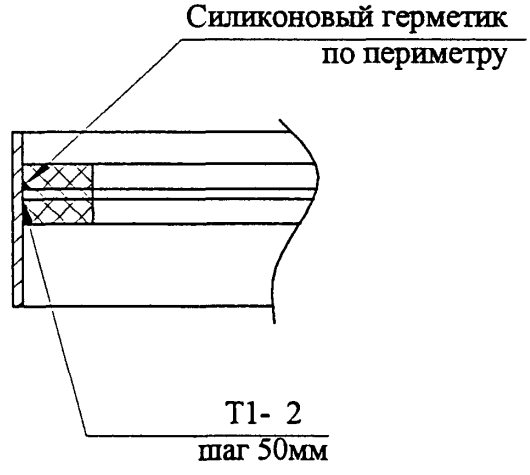

Муфта соединительная "Р.132"
Вариант 2

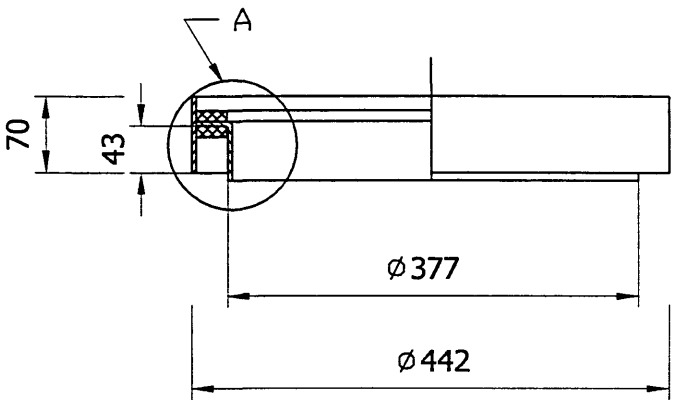

А

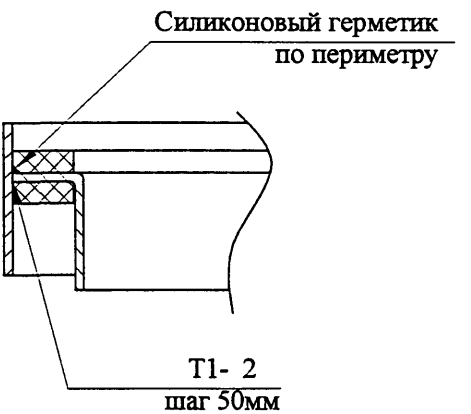

Карт 18829

Труба воздуховодная

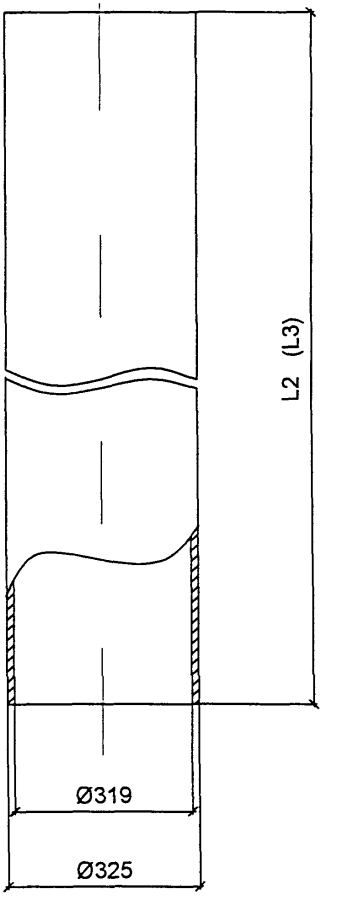

L2, L3 - см. лист 1

Карт 18829

Затвор воздуховода мусоропровода "ЗВМ"

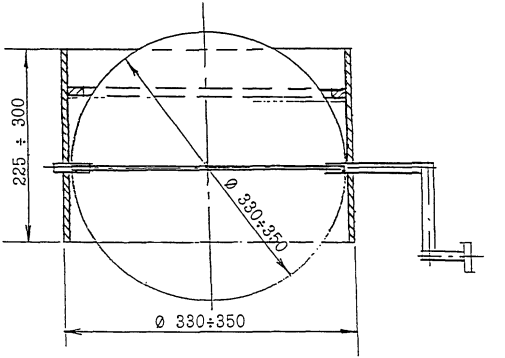

Копировал 13829

ФАРТУК

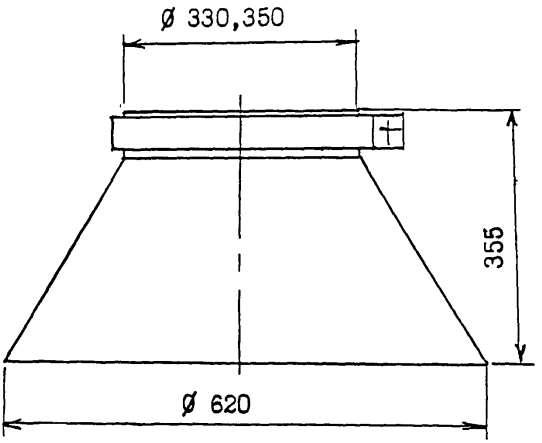

ГИЛЬЗА

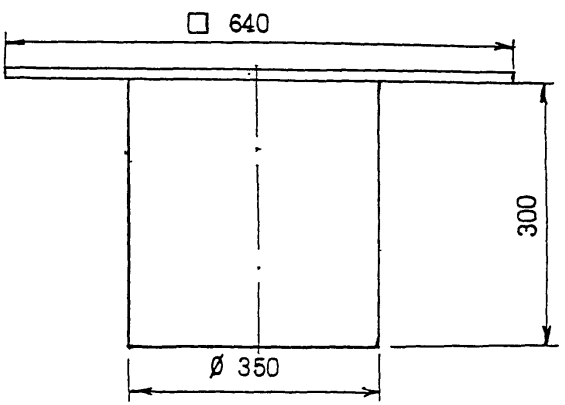

При проектировании эти изделия учитываются в архитектурно-строительном разделе проекта.

Дефлектор с хомутом

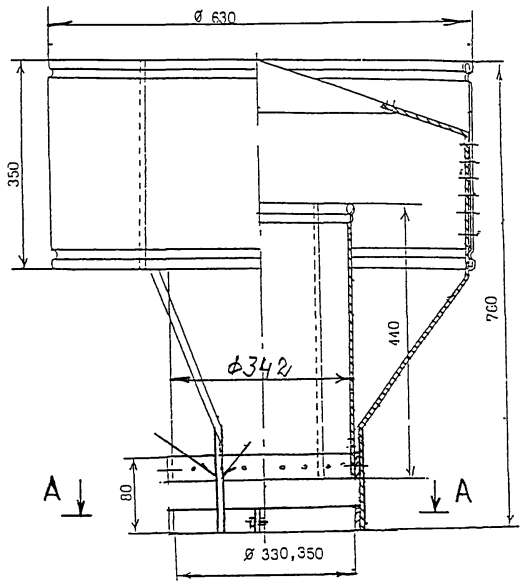

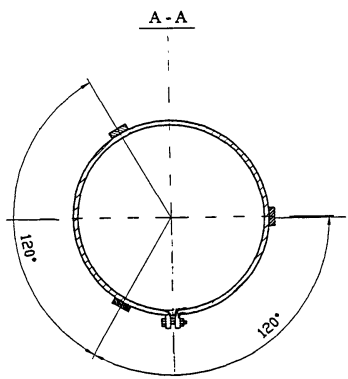

Копир 18829

РМ-2636 К

МУСОРОПРОВОД СО СТВОЛОМ ИЗ СТЕКЛОКОМПОЗИТНЫХ ТРУБ

Инв N подл | Подп и дата | Взам инв.N | Инв.N дубл. | Подп и дата

Изм.	Кол.уч	Лист	Док	Подп.	Дата

РМ-2636 К

Лист 1

Кабел 18829

Спецификация

№ п/п	Обозначение	Наименование	Кол.	Вес в кг.		Примечание
				Ед.	Общ.	
1	КМ-0.6	Контейнер ёмк. 0 6 куб м	2	60	120	
2	ТУ 4924-002-05111744-98	Шибер ШСМН-ДО	1			
3	ТУ 4924-001-05111744-96	Клапан загрузочный КН	n-1	16.0		
4	ТУ 5746-013-05108104-2002	Труба базальтофибробетонная Ø440, L = L1	1			
5	ТУ 5746-013-05108104-2002	Труба базальтофибробетонная Ø440, L = 2800	n-2			
6	ТУ 5746-013-05108104-2002	Труба базальтофибробетонная Ø440, L = 1206+S/2	1			
7	ТУ 4924-004-05111744-00	Труба стальная Ø325xL2x3	1			
8	ТУ 4924-004-05111744-00	Труба стальная Ø325xL3x3	1			
9		Муфта	1			
10	ТУ 4924-004-05111744-00	Муфта соединительная Р-132	n-1			
11	ФС	Фланец специальный	n-1			
12	ЗВМ	Затвор воздуховода мусоропровода	1			
13	ТУ 4924-004-05111744-00	Дефлектор Р-150	1	15.5	15.5	
14	ТУ 5769-003-1781189630	Мат базальтоволокнистый БВТПМ				
15	ТУ 4924-003-05111744-99	Зачистное устройство мусоропроводов ЗУМ 01-"М"	1	152	152	
16	ГОСТ 7338-90	Пластина 1,лист ТМ КЩ М 40х600х600-9,9 (прокладка ИП-1)	1	23	23	
17	ТУ ЛГ 05799048-24-97	Элур Т				
18		Фартук	1			
19		Гильза	1			

1. n - количество этажей
2. S - толщина перекрытия
3. Крепежные детали поставляются в комплекте с оборудованием
4. Спецификация дана на 1 комплект оборудования

Подп.и дата | Инв N дубл | Взам инв N | Подп и дата | Инв N подл 10064426

Изм.	Лист	Ндокум	Подп	Дата
Разраб		Бочкарева		
Пров		Солопов		
Н контр.		Синицына		

РМ-2636 К

Спецификация

Лит	Лист	Листов
		1

МНИИТЭП МТО

Карт 18829

I

Установка шибера наклонного типа ШСМН-ДО

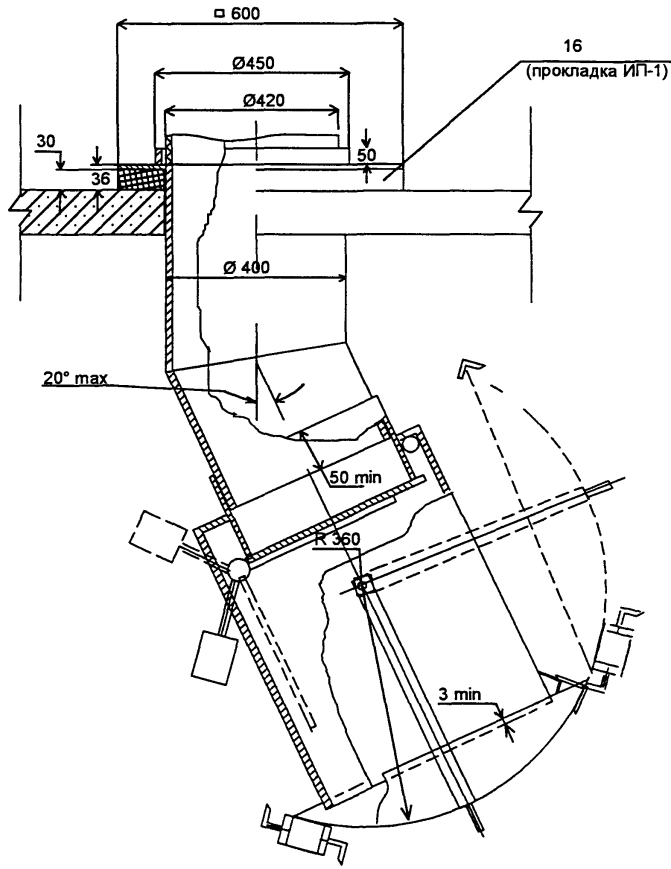

I

Установка шибера прямого типа ШСМП-ДО

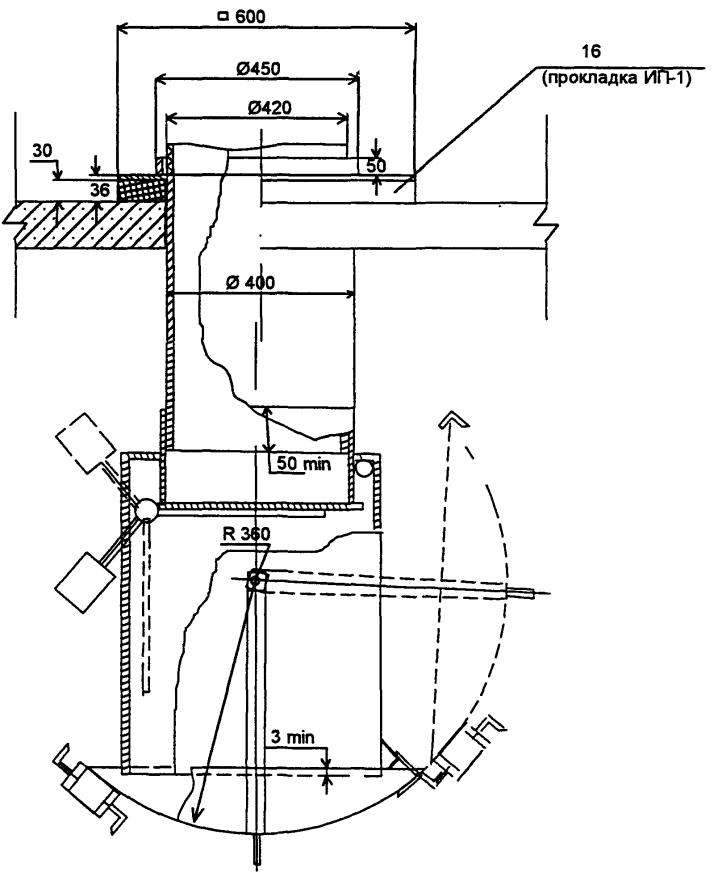

Инв N подл	Подп и дата	Взам инв N	Инв N дубл.	Подп.и дата
1006288				

Изм.	Лист	N докум.	Подп.	Дата	РМ-2636 К	Лист
						3

Кайо 13829

РМ-2636 К

II

Стыковка труб ствола мусоропровода в перекрытии

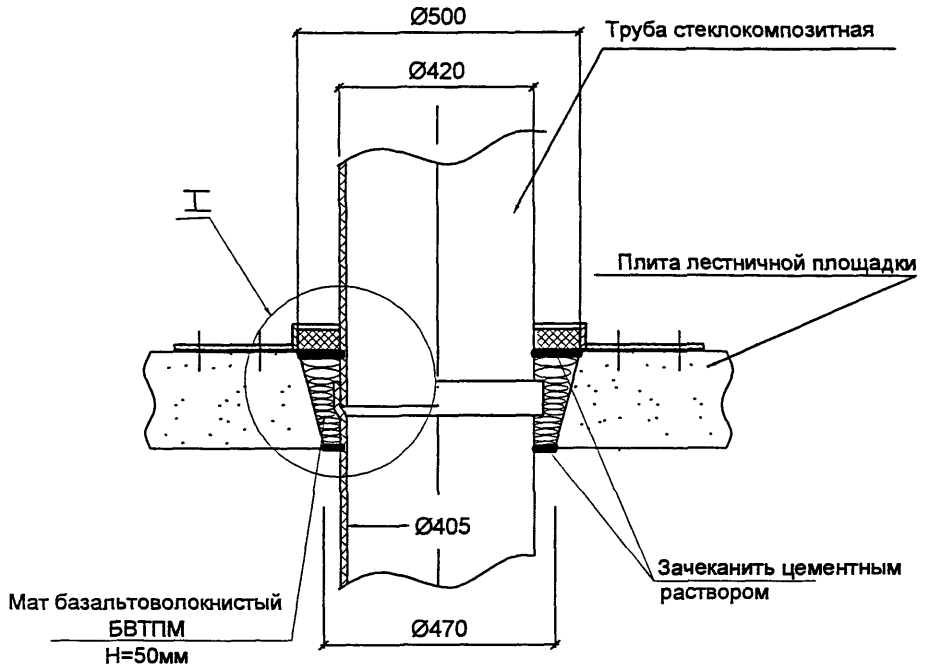

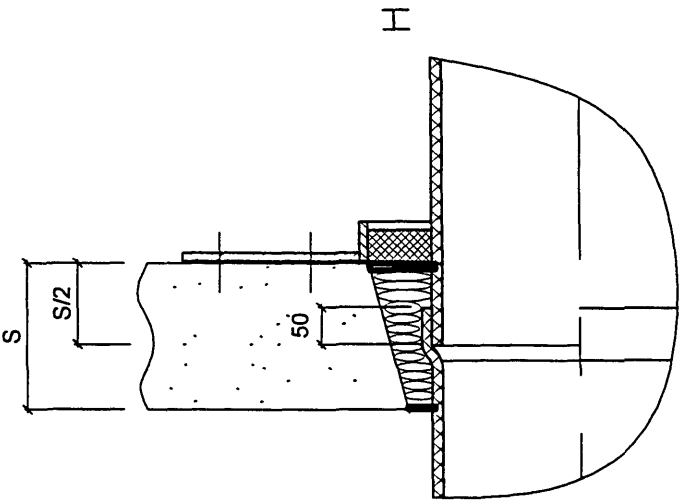

Инв N подл	Подп и дата	Взам инв N	Инв N дубл.	Подп и дата
1006286				

Изм.	Кол.уч	Лист	Nдокум.	Подп.	Дата	РМ-2636 К	Лист 4

III

Установка клапана загрузочного

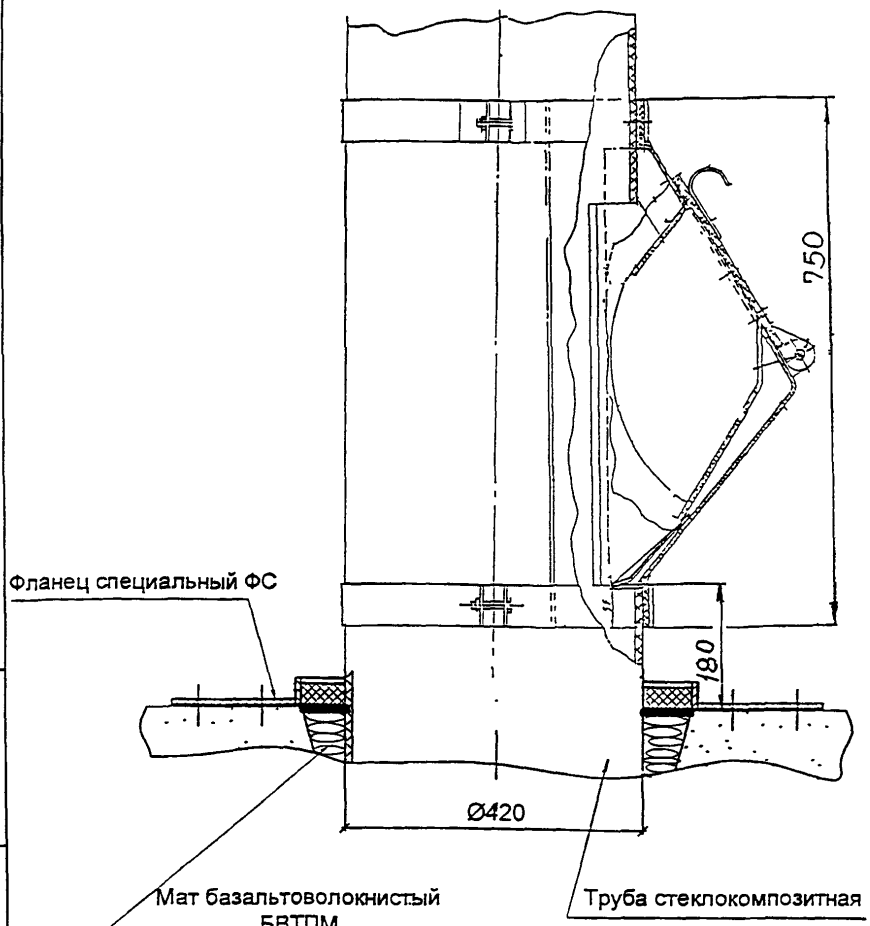

А-А

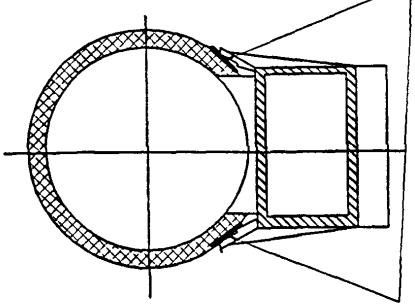

Ⅳ

Установка зачистного устройства мусоропровода ЗУМ.01"М"

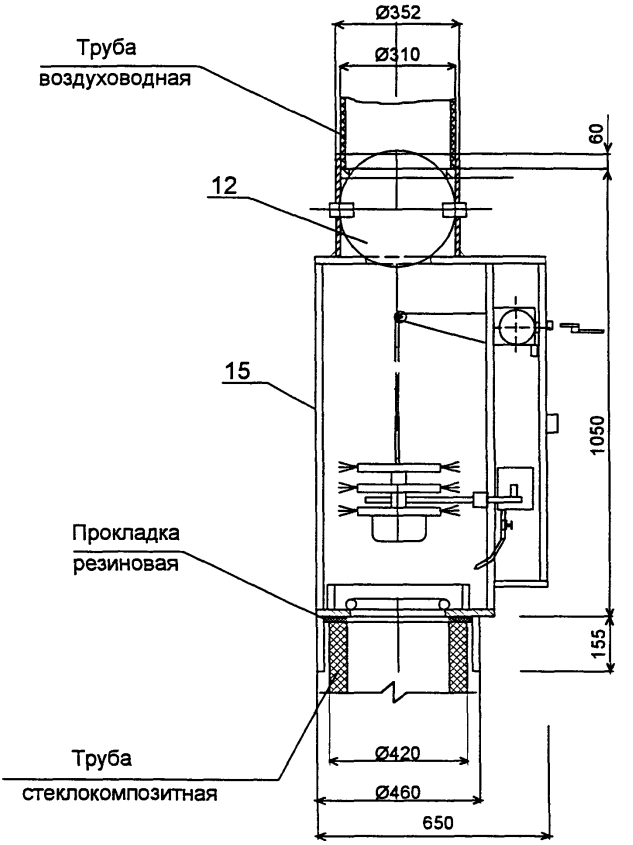

Затвор поз.12 поставляется
в сборе с ЗУМ 01"М" поз.15

V

Прохождение трубы воздуховодной через перекрытие

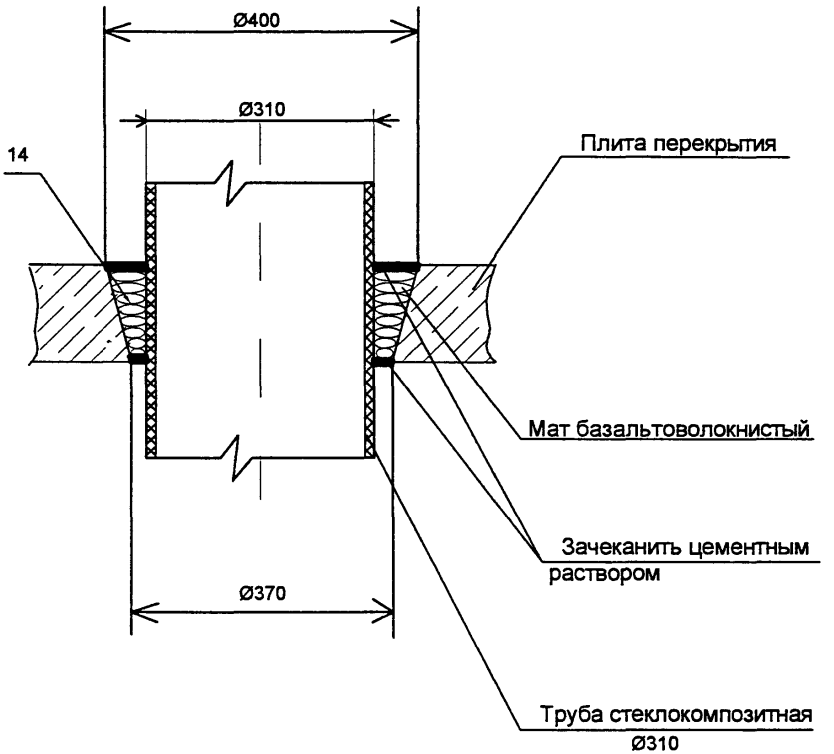

VI

Стыковка воздуховодных труб

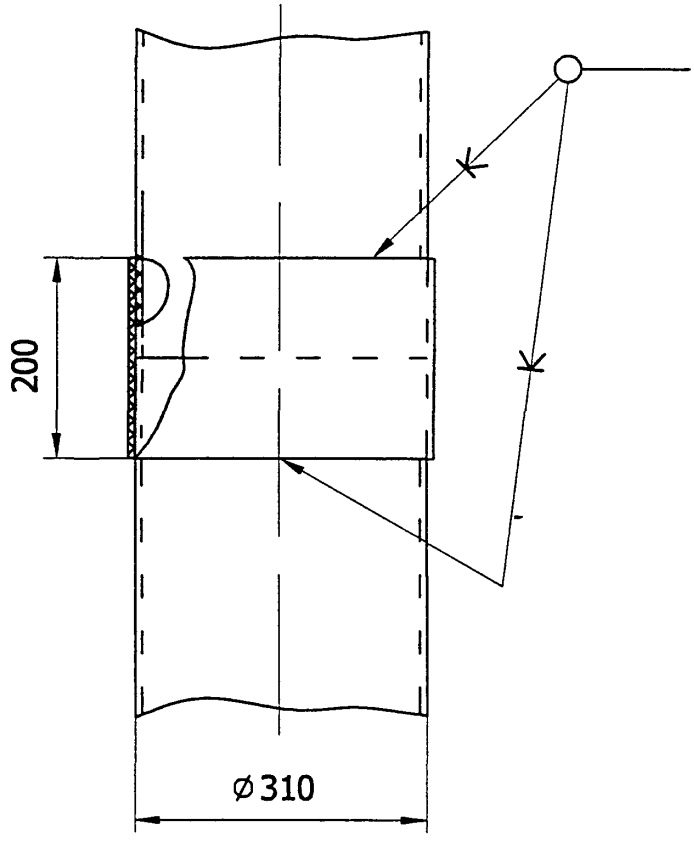

VII

Установка дефлектора,
гильзы и фартука защитного на крыше

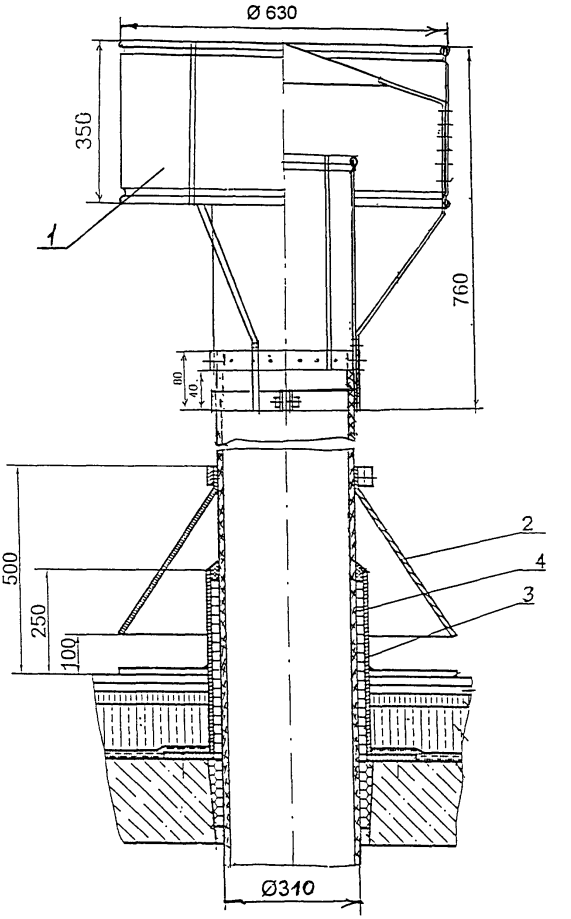

1 - Дефлектор

2 - Фартук защитный

3 - Гильза

4 - Труба воздуховодная

Инв.N подл. | Подп. и дата | Взам.инв N | Инв.N дубл. | Подп.и дата

Изм.	Лист	N докум.	Подп.	Дата

РМ-2636 К

Лист 3

Копировал 18829

КОНТЕЙНЕР КМ-0,6

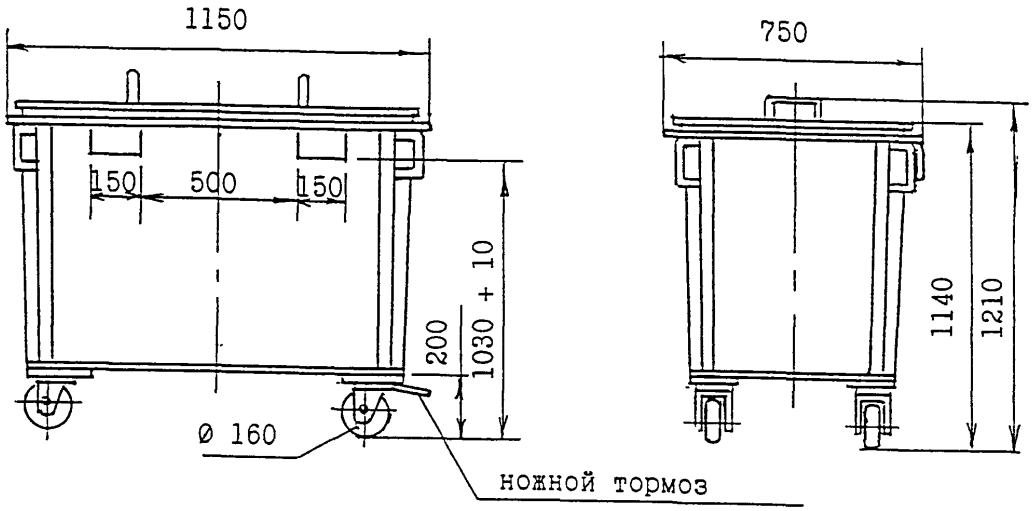

Шибер типа ШСМН-ДО

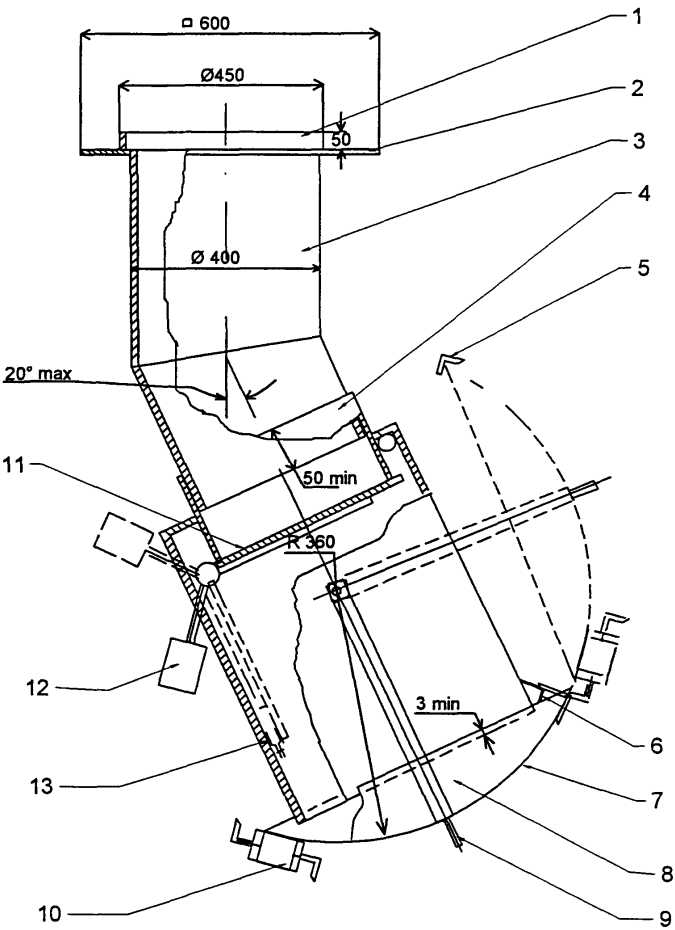

1 - опорный патрубок ствола; 2 - опорный фланец; 3 - патрубок;
4 - корпус; 5 - ограничитель закрытого положения; 6 - ограничитель;
7 - заслонка; 8 - защитная стенка; 9 - ручка; 10 - фиксатор;
11 - дымоотсекатель; 12 - груз; 13 - плавкий элемент.

Шибер типа ШСМП-ДО

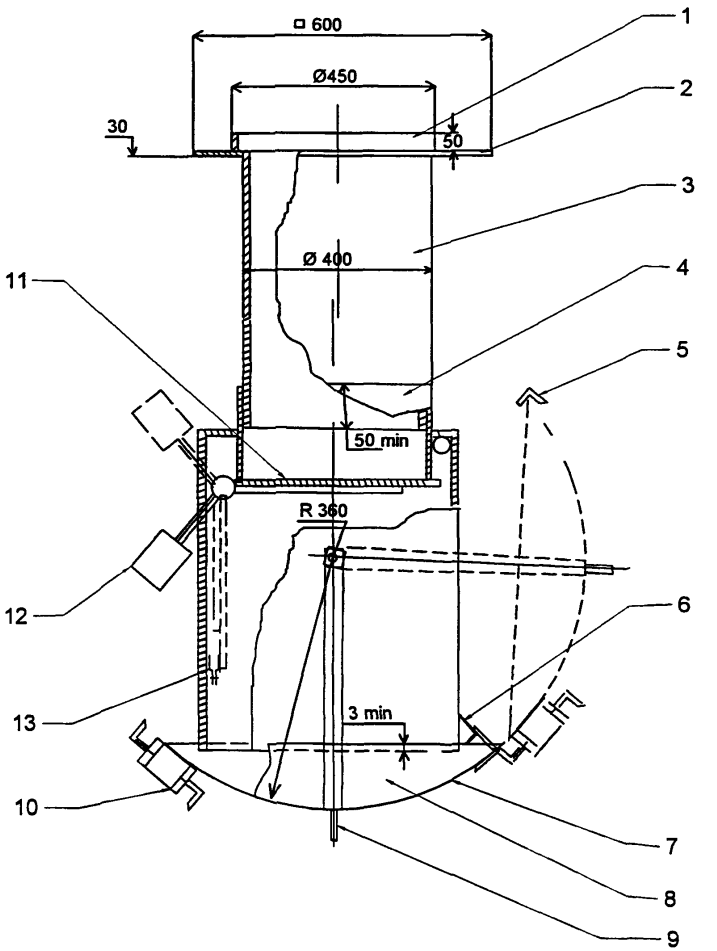

1 - опорный патрубок ствола; 2 - опорный фланец; 3 - патрубок;
4 - корпус; 5 - ограничитель закрытого положения; 6 - ограничитель;
7 - заслонка; 8 - защитная стенка; 9 - ручка; 10 - фиксатор;
11 - дымоотсекатель; 12 - груз; 13 - плавкий элемент.

Труба стеклокомпозитная

L1 - см. лист 1

Труба стеклокомпозитная

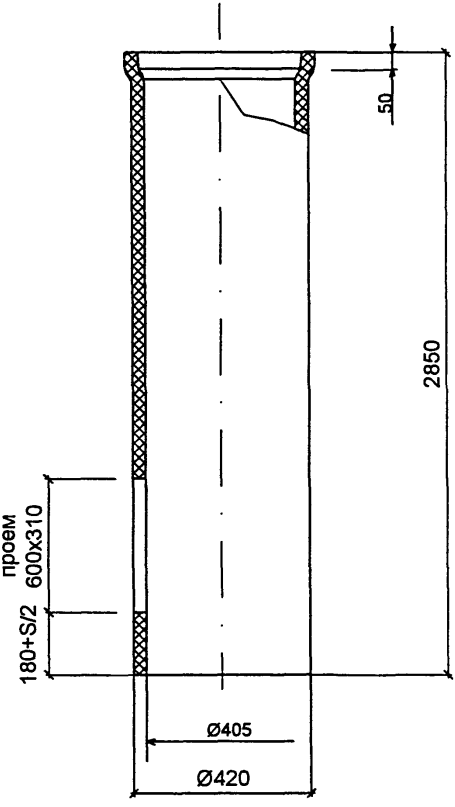

S - см. лист 1

Труба стеклокомпозитная

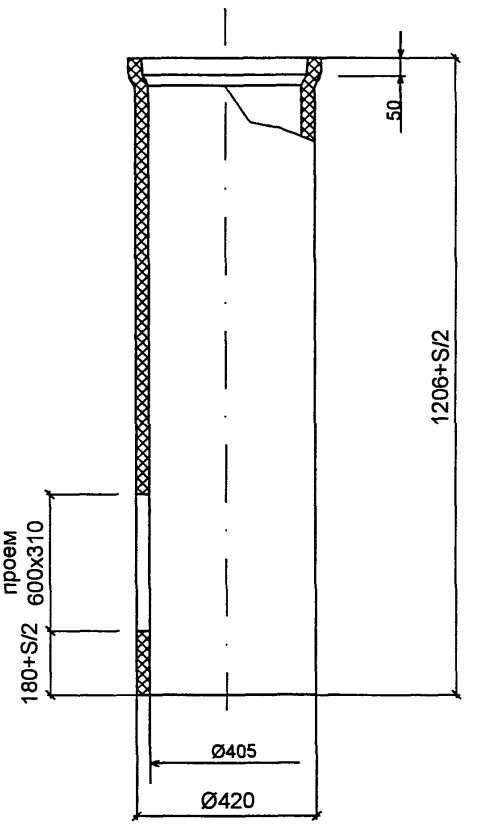

S - см. лист 1

РМ-2636 К

КЛАПАН ЗАГРУЗОЧНЫЙ НАВЕСНОЙ

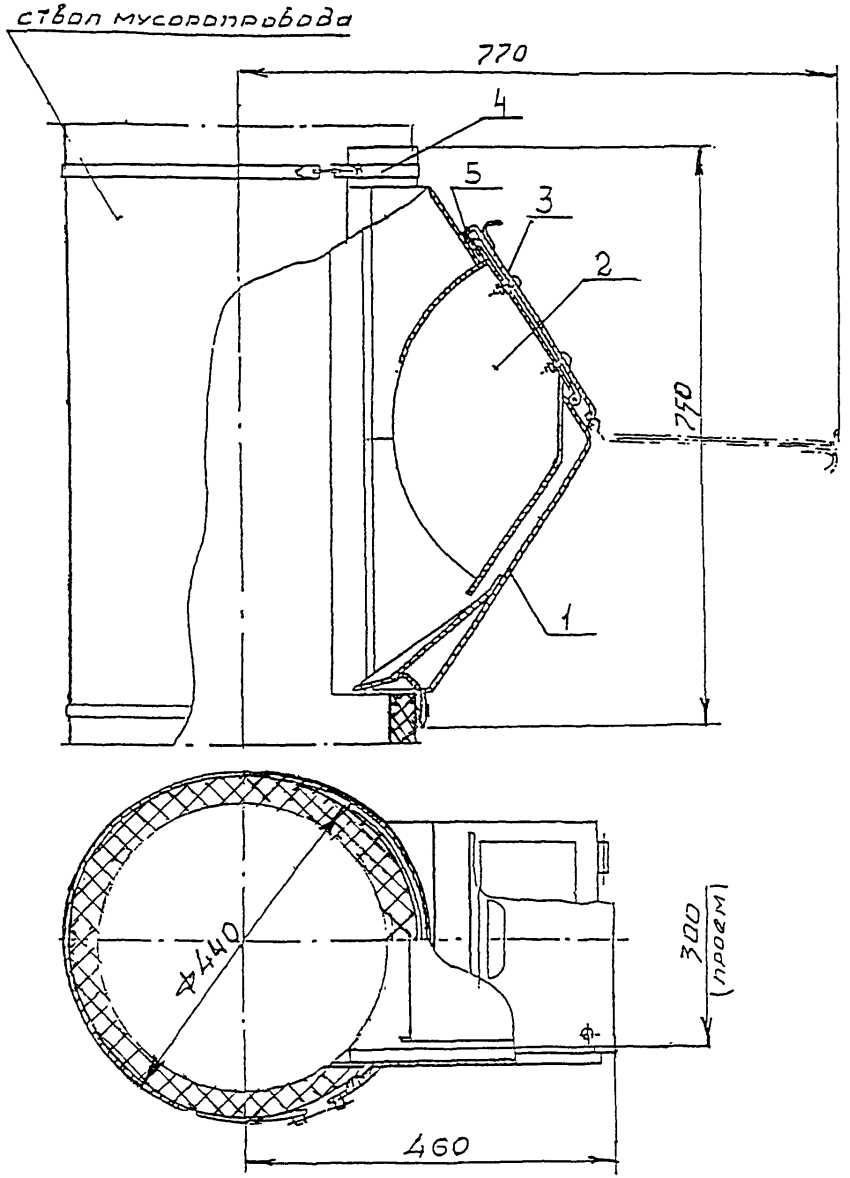

1 - корпус

2 - ковш съемный

3 - крышка

4 - два хомута с болтовыми соединениями

5 - резиновые уплотнители

Подп и дата | Инв N дубл | Взам инв N | Подп и дата | Инв N подл 10062208

Изм	Лист	N докум.	Подп.	Дата	РМ-2636 К	Лист 16

Копия 115824

Фланец специальный

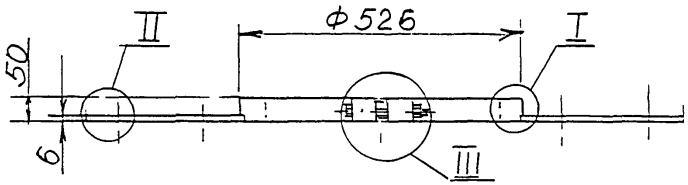

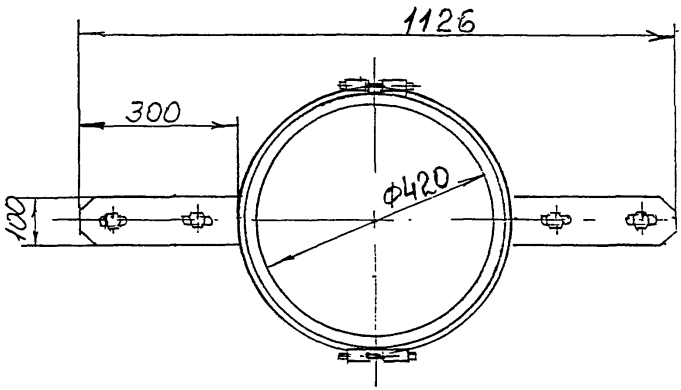

I (1:5)

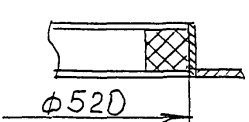

III (1:5)

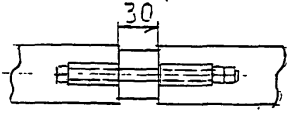

II (1:2)

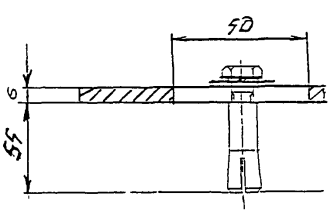

Инв N подл. | Подп. и дата | Взам. инв. N | Инв. N дубл. | Подп. и дата

Изм.	Лист	N докум.	Подп.	Дата	РМ-2636 К	Лист 17

Копир 1822

Труба воздуховодная

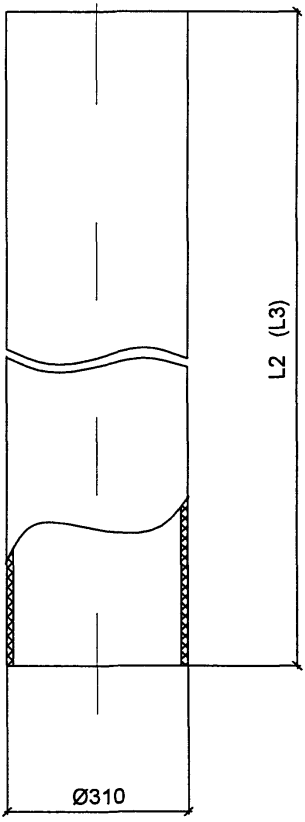

L2, L3 - см. лист *1*

Затвор воздуховода мусоропровода "ЗВМ"

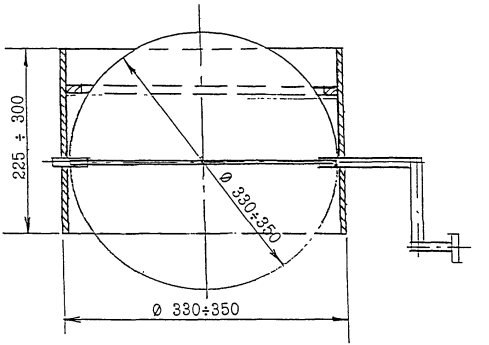

ФАРТУК

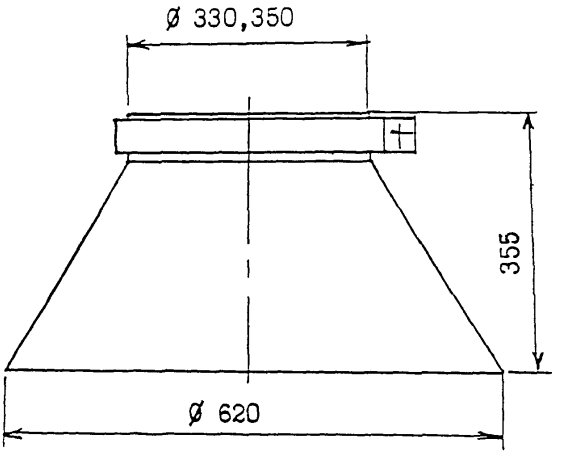

ГИЛЬЗА

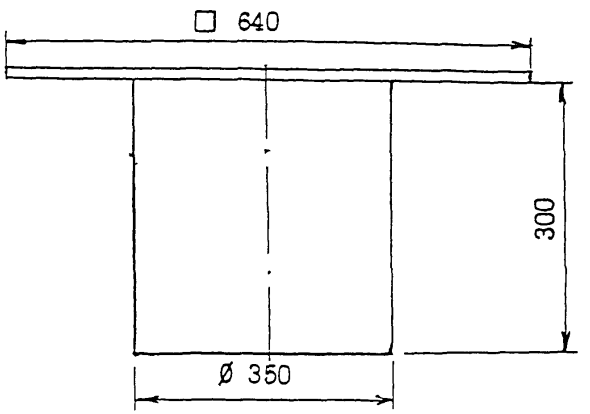

При проектировании эти изделия учитываются в архитектурно-строительном разделе проекта

Дефлектор с хомутом

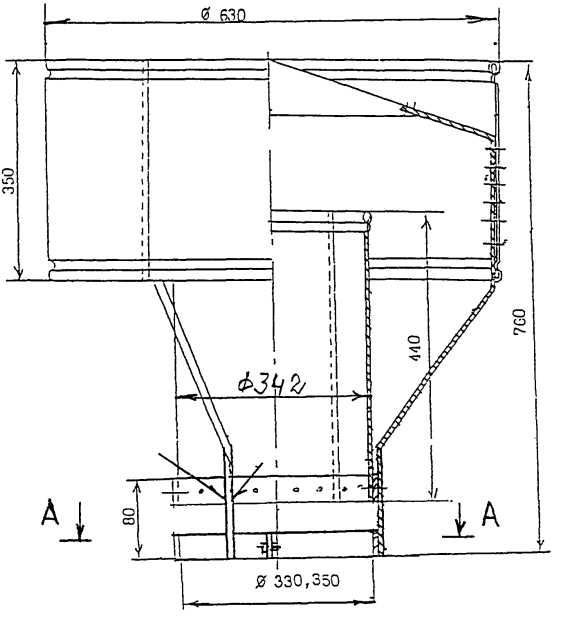

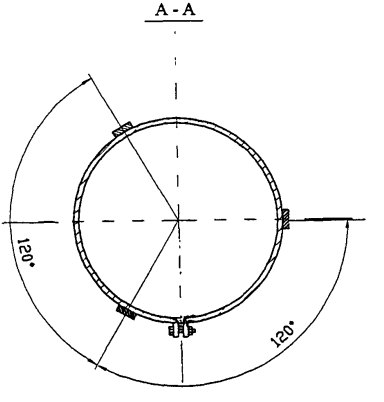

Подп и дата
Инв N дубл.
Взам инв N
Подп и дата
Инв. N подл.

gost.e-ecolog.ru

Изм.	Лист	N докум.	Подп.	Дата	РМ-2636 К	Лист 21