Правительство Москвы
МНИИТЭП

ПРОЕКТЫ НА ОСНОВЕ КОНСТРУКЦИЙ и ИЗДЕЛИЙ ТЕРРИТОРИАЛЬНОГО КАТАЛОГА
ЖЕЛЕЗОБЕТОННЫЕ КОНСТРУКЦИИ ПАНЕЛЬНЫХ ЖИЛЫХ ДОМОВ С УЗКИМ ШАГОМ НЕСУЩИХ СТЕН
ДЛЯ 5, 7, 9 и 14-и ЭТАЖНЫХ БЛОК-СЕКЦИЙ П 46М и 14-и ЭТАЖНЫХ БЛОК-СЕКЦИЙ П 55М

5РС 17-29

ПАНЕЛИ НАРУЖНЫХ СТЕН ПОДВАЛА КЕРАМЗИТОБЕТОННЫЕ ЛЕСТНИЧНО - ЛИФТОВОГО УЗЛА

ОТКОРРЕКТИРОВАНО 28.07.2003г

Москва 2003г.

gost.e-ecolog.ru

Правительство Москвы
МНИИТЭП

ПРОЕКТЫ НА ОСНОВЕ КОНСТРУКЦИЙ и ИЗДЕЛИЙ ТЕРРИТОРИАЛЬНОГО КАТАЛОГА
ЖЕЛЕЗОБЕТОННЫЕ КОНСТРУКЦИИ ПАНЕЛЬНЫХ ЖИЛЫХ ДОМОВ С УЗКИМ ШАГОМ НЕСУЩИХ СТЕН
ДЛЯ 5, 7, 9 и 14-и ЭТАЖНЫХ БЛОК-СЕКЦИЙ П 46М и 14-и ЭТАЖНЫХ БЛОК-СЕКЦИЙ П 55М

5РС 17- 29

ПАНЕЛИ НАРУЖНЫХ СТЕН ПОДВАЛА КЕРАМЗИТОБЕТОННЫЕ ЛЕСТНИЧНО - ЛИФТОВОГО УЗЛА

Главный инженер института	Е.Е. Никитин
Главный конструктор института	Г.И. Шапиро
Начальник ОСК	М.В. Ванаг
Главный специалист ОСК	Н.Н. Баско

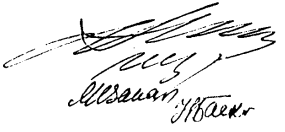

Москва 2003г.

Введено в действие МНИИТЭП
Приказ № Ч-ТО от 17.04.2003г.

№1

ОБОЗНАЧЕНИЕ	НАИМЕНОВАНИЕ	Стр.
5РС I7-29 ПЗ	Пояснительная записка.	4,5
5РС I7-29 НИ	Номенклатура изделий.	6-10
5РС I7-29 РС	Ведомость расхода стали.	11-13
5РС I7-29 5Н.0I СБ	Панель 5НВЦ64-I.Сборочный чертёж.	14-18
5РС I7-29 5Н.02 СБ	Панель 5НВЦ60-2.Сборочный чертёж.	19,20
5РС I7-29 5Н.03 СБ	Панель 5НВЦ53. Сборочный чертёж.	21,22
5РС I7-29 5Н.04 СБ	Панель 5НВЦ36-I.Сборочный чертёж.	23,24
5РС I7-29 5Н.05 СБ	Панель 5НВЦ35. Сборочный чертёж.	25,26
5РС I7-29 5Н.06 СБ	Панель 5НВЦ24-I.Сборочный чертёж.	27,28
5РС I7-29 5Н.07 СБ	Панель 5НВЦI7-I.Сборочный чертёж.	29,30
5РС I7-29 5Н.08 СБ	Панель 5НВЦ53.I5.Сборочный чертёж.	31-35
5РС I7-29 5Н.09 СБ	Панель 5НВЦ42.I5-I.Сборочный чертёж.	36,37
5РС I7-29 5Н.I0 СБ	Панель 5НВЦ40.I5.Сборочный чертёж.	38,39
5РС I7-29 5Н.II СБ	Панель 5НВЦ35.I5.Сборочный чертёж.	40,41
5РС I7-29 5Н.I2 СБ	Панель 5НВЦI4.I5.Сборочный чертёж.	42,43
5РС I7-29 5Н.I3 СБ	Панель 5НЦ30.24-I.Сборочный чертёж.	44-48
5РС I7-29 5Н.I4 СБ	Панель 5НВЦ30-I. Сборочный чертёж.	49,50
5РС I7-29 5Н.I5 СБ	Панель 5НЦ25-I. Сборочный чертёж.	51,52
5РС I7-29 5Н.I6 СБ	Панель 5НВЦI8-I. Сборочный чертёж.	53,54
5РС I7-29 5Н.I7 СБ	Панель 5НЦ46-I. Сборочный чертёж.	55,56
5РС I7-29 5Н.I8 СБ	Панель 5НВЦ67.I5.Сборочный чертёж.	57-60
5РС I7-29 5Н.I9 СБ	Панель 5НВЦ4I.I5.Сборочный чертёж.	61,62
5РС I7-29 5Н.20 СБ	Панель 5НВЦ35.I5-I.Сборочный чертёж.	63,64
5РС I7-29 5Н.2I СБ	Панель 5НЦ30.I2. Сборочный чертёж.	65,66
5РС I7-29 5Н.22 СБ	Панель 5НВЦ22.I5.Сборочный чертёж.	67,68
5РС I7-29 5Н.23 СБ	Панель 5НВЦI4.I5-I.Сборочный чертёж.	69,70
5РС I7-29 У.	Узлы габаритные.	71-76
5РС I7-29 УА.	Узлы арматурные.	77
5РС I7-29	Каркасы.Сборочный чертёж.	78-86
5РС I7-29	Сетки.Сборочный чертёж.	87-91
5РС I7-29	Петли.Сборочный чертёж.	92
5РС I7-29	Закладные детали.Сборочный чертёж.	93-94
5РС I7-29	Информационная карта.	95

Договор: I-539 /П-й этап-I2 изд./
I-540 /П-й этап-II изд./
I-539 /IV этап-2 изд./

5РС I7-29

Содержание

Стадия	Лист	Листов
Р	1	1

МНИИТЭП
ОСК

1. Настоящий альбом 5РС 17-29 содержит рабочие чертежи панелей наружных стен подвала керамзитобетонные 5,7,9 и 14 этажных блок-секций П46М и 14 этажных блок-секций П55М с учетом мероприятий по защите зданий от прогрессирующего обрушения при ЧС, в том числе при пожаре, с новым лестнично-лифтовым узлом.

2. Изделия запроектированы с учётом их изготовления в горизонтальных формах и формуются фасадной поверхностью к поддону. Перевод в вертикальное положение производится без помощи кантователя.

3. Изделия рассчитаны и законструированы в соответствии со СНиП 2.03-01-84 и "Пособием по проектированию жилых зданий." Выпуск 3."Конструкции жилых зданий."

4. Изделия должны изготавливаться в соответствии с требованиями ГОСТ 11024-84 "Панели стеновые наружные бетонные и железобетонные для жилых и общественных зданий."

5. Для изделий принят керамзитобетон плотной структуры по прочности на сжатие В7,5; марка по морозостойкости F50, марки по средней плотности Д 1400, теплопроводностью $\lambda \leq 0,47$ Вт/(м·°С).

Внутренний отделочный слой – толщиной 15 мм из цементно-песчаного раствора средней плотности γ=2200 кг/м³, марки по прочности на сжатие 100.

Наружная поверхность подземной части панели оклеивается 1 слоем рубероида.

6. Отпускная прочность керамзитобетона и цементно-песчаного раствора на сжатие из условий транспортирования и монтажа должны быть не менее 70% в теплый период и 85%-в холодный период года от класса по прочности на сжатие.

При этом предприятие-изготовитель обязано гарантировать достижение бетоном прочности, соответствующей его классу в возрасте 28 суток.

7. Армирование изделий предусмотрено из сварных каркасов, сеток, и отдельных стержней.

Каркасы, сетки и отдельные стержни следует изготавливать из горячекатаной арматурной стали класса АШ /ГОСТ 5781-82/, а также арматурной проволоки класса Вр-I /ГОСТ 6727-80/.

Качество изготовления арматурных каркасов и сеток должно удовлетворять требованиям ГОСТ 10922-90.

8. Монтажные /подъёмные/петли должны изготавливаться из горячекатаной арматурной стали класса АI марок СтЗсп2 и СтЗпс2 ГОСТ 5781-82/.

В случае, если возможен монтаж изделий при температуре ниже минус 40°С, для монтажных петель не допускается применять сталь СтЗпс2.

9. В изделиях предусмотрены сварные закладные детали, чертежи которых приведены в настоящем альбоме.

Для изготовления сварных закладных деталей применяется сталь марки СтЗкп2 /ГОСТ 535-88/и арматурная сталь класса АП /ГОСТ 5781-82/-для анкеров. Закладные детали должны изготавливаться в соответствии с требованиями ГОСТ 10922-90, ГОСТ 14098-91.

Закладные детали с индексом "Ц" в марке должны иметь антикоррозийное покрытие толщиной 80 мкм, ссуществляемое в заводских условиях по разработанным НИИЖБ ГОССТРОЯ СССР "Рекомендациям по технологии нанесения цинксиликатного покрытия на заводе и защите швов на монтаже железобетонных конструкций."

10. Замена арматурной стали классов АШ и АП в арматурных изделиях и закладных деталях на термомеханически упрочнённую свариваемую арматуру класса А400С и класса А500С производится в соответствии с территориальными строительными нормами г.Москвы ТСН102-00 "Железобетонные конструкции с арматурой классов А500С и А400С."

11. Значения действительных отклонений геометрических параметров изделий не должны превышать предельных величин, указанных в таблице 6 ГОСТ 11024-84.

12. Качество отделки поверхностей и внешний вид изделий должны соответствовать требованиям ГОСТ 13015-83 и ГОСТ 11024-84. Для внутренних поверхностей панелей категория качества принята А6.

13. Подъём, погрузка и монтаж панелей должен производиться с

НАЧ ОТД	ВАНАГ		5РС 17-29 ПЗ.		
ГА.СПЕЦ	БАСКО				
			Пояснительная записка	СТАДИЯ	ЛИСТ	ЛИСТОВ
				Р	1	2
				МНИИТЭП ОСК		

№2
к-2000
500

захватом за подъёмные петли с применением подъёмных приспособлений, обеспечивающих самобалансирование усилий в грузовых стропах.

Панели перевозятся на специально оборудованных панелевозах, обеспечивающих неподвижность панелей, сохранность лицевых поверхностей.

I4. Изделия должны храниться на складе в кассетных установках в вертикальном положении, рассортированными по маркам и установленными на деревянные прокладки.

I5. Систематический контроль всех параметров бетона, арматурной стали, а также изделия в целом должен осуществляться в соответствии с требованиями ГОСТ II024-84.

I6. Перед массовым изготовлением панелей также необходимо проверить надёжность анкеровки монтажных/подъёмных/петель и закладных деталей.

Петли должны выдерживать нагрузку равную нормативному усилию, умноженному на коэффициент 2.6.

I7. Минимальный предел огнестойкости наружных панелей EI30, класс пожарной опасности наружной панели К0, что соответствует СНиП 20-0I-97^{X} "Пожарная безопасность зданий и сооружений."

I8. Исходное сырьё для цокольных наружных панелей должно применяться с обязательным радиологическим контролем.

19. Маркировка панелей соответствует принятой в проекте.

20. Маркировка узлов:

2	– номер узла
уа лист 5	– номер листа, на котором расположен узел.

Инв. № подл. | Подпись и дата | Взам. инв. №

№№ пп	Марка изделия по ГОСТ	Марка изделия по проекту	Эскиз изделия	Параметры изделия: Размеры, мм: Д	Ш	В	Площадь, м²	Объем, м³	Проектная масса, т	Объем, м³: Керамзитобетон Р1400, Класс В7,5	Цемент песч. Р-Р γ2200, Марка 100						Тип конструкции	№ страниц р.ч.
1	2	3	4	5	6	7	8	9	10	11	12	13	14	15	16	17	18	19
1		5НВЦ 64-1	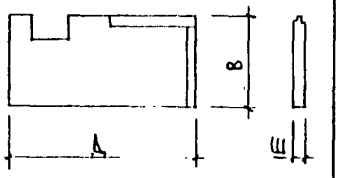	6385	280	2370	13,51	3,67	5,86	3,47	0,20							14-18
2		5НВЦ 60-2	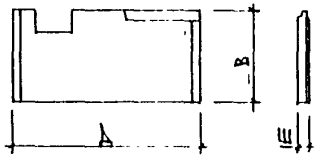	5990	280	2370	12,58	3,40	5,42	3,22	0,18							19-20
3		5НВЦ 53	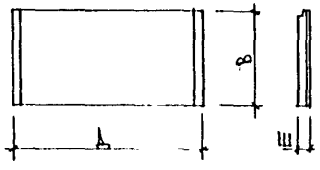	5290	280	2370	12,54	3,48	5,53	3,29	0,19							21-22
4		5НВЦ 36-1	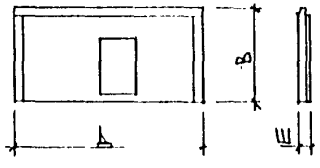	3590	280	2370	7,16	2,70	4,26	2,60	0,10							23-24

НАЧ ОТД.	ВАНАГ	
ГАСПЕЦ	БАСКО	
ГАСПЕЦ		
ЗАВ ГР	СКОМОРОХОВА	
РАЗРАБ	ПАХОМОВА	
ПРОВЕР	СКОМОРОХОВА	
Н КОНТР	ГУРЕВИЧ	

5РС 17-29 НИ

Номенклатура

СТАДИЯ	ЛИСТ	ЛИСТОВ
Р	1	5

МНИИТЭП ОСК

СОГЛАСОВАНО: ГИП МЗ СИНДЕЕВ

ИНВ № ПОДЛ | ПОДПИСЬ И ДАТА | ВЗАМ ИНВ №

Формат А3

1	2	3	4	5	6	7	8	9	10	11	12	13	14	15	16	17	18	19
5		5НВЦ 35	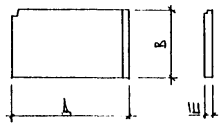	3485	280	2370	8.24	2.28	3.62	2.16	0,12							25-26
6		5НВЦ 24-1	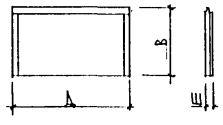	2390	280	2370	5.66	1.50	2.38	1.43	0.07							27-28
7		5НВЦ 17-1	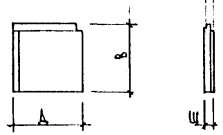	1685	280	2370	3.99	1.05	1.67	1.00	0.05							29-30
8		5НВЦ 53.15	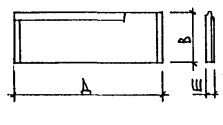	5290	280	1470	7,78	2,06	3,28	1.96	0.10							31-35
9		5НВЦ42.15-1	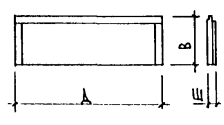	4190	340	1470	6.16	1.96	3.17	1.88	0.08							36-37

Инв. № подл. | Подпись и дата | Взам. инв. №

5РС17-29 НИ.

Лист 2

Формат А3

1	2	3	4	5	6	7	8	9	10	11	12	13	14	15	16	17	18	19
10		5НВЦ 40.15	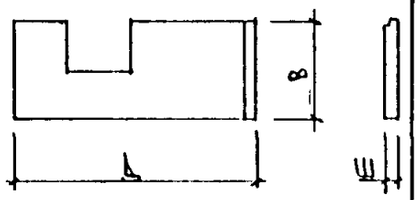	3985	280	1470	5,10	1,33	2,12	1,26	0,07							38-39
11		5НВЦ 35.15	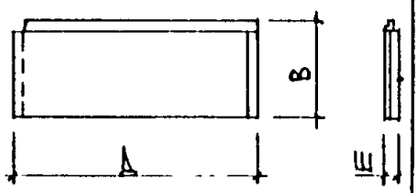	3485	280	1470	5,12	1.33	2,12	1,26	0,07							40-41
12		5НВЦ 14.15	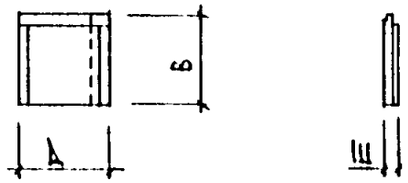	1385	280	1470	2,04	0,52	0,83	0,50	0,02							42-43

№№ п.п	Марка изделия по ГОСТ	Марка изделия по проекту	Эскиз изделия	Параметры изделия: Размеры, мм: Д	Ш	В	Площадь, м²	Объем, м³	Проектная масса, т	Объем, м³: Керамзитобетон Р 1400 / Класс В7,5	Цемен. песчан Р-Р / Марка 100						Тип конструкции	№ страниц Р.Ч.
1	2	3	4	5	6	7	8	9	10	11	12	13	14	15	16	17	18	19
13		5НЦ46-1	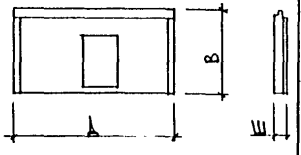	4590	280	2370	9.46	2,51	4,01	2,38	0,13							55-56
14		5НЦ30.24-1		2990	280	2370	5.67	1.48	2,36	1.41	0.07							44-48
15		5НВЦ30-1	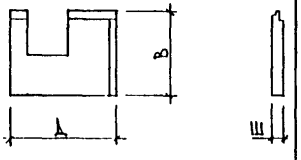	2905	340	2370	5.74	1,84	2,93	1.76	0,08							49-50
16		5НЦ25-1	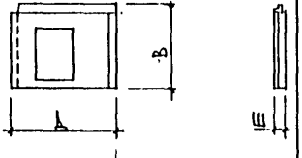	2485	280	2370	4,45	1.16	1,85	1.10	0.06							51-52
17		5НВЦ18-1	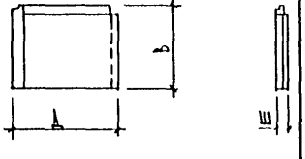	1780	280	2370	4,20	1.11	1,77	1,05	0.06							53-54

НАЧ ОТД.	ВАНАГ	
ГА СПЕЦ	БАСКО	
ГА СПЕЦ		
ЗАВ ГР.	СКОМОРОХОВА	
РАЗРАБ.	ПАХОМОВА	
ПРОВЕР.	СКОМОРОХОВА	
Н. КОНТР.	ГУРЕВИЧ	

5РС17-29 НИ.

Номенклатура

СТАДИЯ	ЛИСТ	ЛИСТОВ
Р	4	5

МНИИТЭП ОСК

Согласовано: ГИП М.Б. Хмельницкий

Инв № подл. | Подпись и дата | Взам инв №

Формат А3

1	2	3	4	5	6	7	8	9	10	11	12	13	14	15	16	17	18	19
18		5НВЦ 67.15	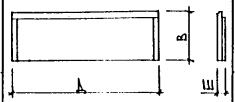	6690	280	1470	9,83	2,57	4,09	2,44	0,13							57-60
19		5НВЦ 41.15		4065	340	1470	5,98	1,90	3,11	1,82	0,08							61-62
20		5НВЦ 35.15-1	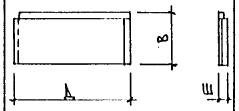	3485	280	1470	5,10	1,33	2,13	1,26	0,07							63-64
21		5НВЦ 22.15		2240	340	1470	3,29	1,06	1,68	1,02	0,04							67-68
22		5НВЦ 14.15-1	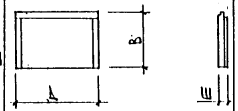	1390	280	1470	2,04	0,52	0,83	0,50	0,02							69-70
23		5НЦ 30.12	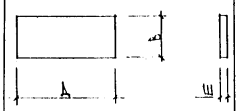	2980	280	1200	3,58	1,00	1,59	0,95	0,05							65-66

Инв. № подл. | Подпись и дата | Взам. инв. №

5РС17-29. НИ

Лист 5

Формат А3

№ п/п	Марка панели	Изделия арматурные: Арматура класса A-I ГОСТ 5781-82 ф18	ф16	ф14	ф12	ф10	Итого	A-II ГОСТ 5781-82 ф12	Итого	A-III ГОСТ 5781-82 ф16	ф14	ф8	Итого	Вр-I ГОСТ 6727-80 ф5	ф4	Итого	Всего	Арматура класса A-II ГОСТ 5781-82 ф10	Итого	ф12	Итого	Изделия закладные: Прокат марки Ст.3 кп 2 ГОСТ 103-76 200×8	Итого	100×8	Итого	Всего	Расход стали: Общий	На 1 м² площади
1	5НВЦ64-1		11,24		2,04		13,28	0,72	0,72	27,62		35,26	62,88	21,31	4,24	25,55	102,43	2,28	2,28					1,89	1,89	4,17	106,60	7,89
2	5НВЦ60-2			7,84	2,04		9,88	0,72	0,72	25,40		32,77	58,17	22,31	3,90	26,21	94,98	2,86	2,86	1,94	1,94	5,02	5,02	1,89	1,89	11,71	106,99	8,50
3	5НВЦ53			7,84	2,04		9,88	0,72	0,72	15,96		24,31	40,27	22,52	3,21	25,73	76,60	2,28	2,28					1,89	1,89	4,17	80,77	6,44
4	5НВЦ36-1	7,76			1,02		8,78	0,80	0,80	9,70	2,32	22,27	34,29	12,17	2,52	14,69	58,52	2,04	2,04					1,89	1,89	3,93	62,45	8,73
5	5НВЦ35		5,62		1,02		6,64	0,36	0,36	10,54		16,64	27,18	15,26	2,08	17,34	51,52	4,56	4,56					3,78	3,78	8,34	59,86	7,26
6	5НВЦ24-1			3,92	1,02		4,94	0,36	0,36		5,20	12,24	17,44	10,72	1,56	12,28	35,02	3,04	3,04					2,52	2,52	5,56	40,58	7,17
7	5НВЦ17-1				3,54		3,54	0,36	0,36		3,72	11,04	14,76	6,73	1,38	8,11	26,77	3,04	3,04					2,52	2,52	5,56	32,33	8,10
8	5НВЦ53.15				7,08		7,08	0,72	0,72	15,96		17,95	33,91	12,45	2,76	15,21	56,92	2,28	2,28					1,89	1,89	4,17	61,09	7,85
9	5НВЦ42.15-1		5,62		1,02		6,64	0,36	0,36	76,00		22,93	98,93	10,04	5,69	15,73	121,66	1,52	1,52					1,26	1,26	2,78	124,44	20,26

Нач.отд.	Ванаг	
Гл.спец.	Баско	
Рук.гр.	С.Комоедова	
Разраб.	Н.Хомова	
Провер.	С.Комоедова	
Н.контр.	Гуревич	

5РС 17-29. РС

Ведомость расхода стали на элемент в кг.

Стадия	Лист	Листов
Р	1	5

ЦНИИЭП ОСК

№№ п/п	Марка панели	Изделия арматурные																			Изделия закладные					Расход стали	
		Арматура класса																			Арматура класса		Прокат марки		Всего	Общий	На 1м² изделия
		A I ГОСТ 5781-82						A II ГОСТ 5781-82			A III ГОСТ 5781-82							Bp I ГОСТ 6727-80			Всего	A II ГОСТ 5781-82		Ст3кп2 ГОСТ 103-76				
		ф18	ф16	ф14	ф12	ф10	Итого	ф12	Итого	ф16	ф14	ф12	ф10	ф8	ф6	Итого	ф5	ф4	Итого		ф10	Итого	100×8	Итого			
10	5НВЦ 40.15				3,54		3,54	0,36	0,36	12,12				13,50		25,62	8,02	2,09	10,11	39,63	2,43	2,73	2,54	2,59	5,25	44,88	8,80
11	5НВЦ 35.15				3,54		3,54	0,36	0,36	10,54				11,34		21,88	8,82	1,68	10,50	36,28	3,80	3,80	3,15	3,15	6,95	43,23	8,44
12	5НВЦ 14.15				3,54		3,54	0,36	0,36			2,04		6,32		8,36	4,59	0,85	5,44	17,70	2,04	2,04	1,89	1,89	3,93	21,63	10,60
13	5НЦ 30.24-1			3,92	1,02		4,94	0,36	0,36	2,40	5,96			19,14		27,50	10,12	2,12	12,24	45,04	2,04	2,04	1,89	1,89	3,93	48,97	8,64
14	5НВЦ 30-1		5,62		1,02		6,64	0,36	0,36	13,10				16,57		29,67	14,27	2,27	16,54	53,21	3,56	3,56	3,15	3,15	6,71	59,92	10,44
15	5НЦ 25-1				3,54		3,54	0,36	0,36		6,31			16,17		22,48	8,53	1,76	10,29	36,67	2,28	2,28	1,89	1,89	4,17	40,84	9,18
16	5НВЦ 18-1				3,54		3,54	0,36	0,36		3,52			13,05		16,57	1,37	1,52	8,89	29,36	2,28	2,28	1,89	1,89	4,17	33,53	7,98
17	5НЦ 46-1	7,76			1,02		8,78	0,80	0,80	15,62				28,19		43,81	14,80	3,28	18,08	71,47	2,80	2,80	2,52	2,52	5,32	76,79	8,12
18	5НВЦ 67.15				7,08		7,08	0,72	0,72	20,38				24,58		44,96	15,32	3,55	18,87	71,63	1,52	1,52	1,26	1,26	2,78	74,41	7,57

№№ п/п	Марка панели	Изделия арматурные: Арматура класса A I ГОСТ 5781-82 ⌀	⌀16	⌀14	⌀12	⌀10	Итого	A II ГОСТ 5781-82 ⌀12		Итого	A III ГОСТ 5781-82 ⌀16	⌀14	⌀12	⌀10	⌀8	⌀6	Итого	Bp I ГОСТ 6727-80 ⌀5	⌀4	Итого	Всего	Изделия закладные: Арматура класса A II ГОСТ 5781-82 ⌀10	Итого	Прокат марки Ст3кп2 ГОСТ 103-76 100×8	Итого	Всего	Расход стали: Общий	На 1м² изделия
19	5НВЦ 44.15		5,62		1,02		6,64	0,36		0,36	93,80				27,43		121,23	10,52	6,78	17,30	145,53	2,56	2,56	2,52	2,52	5,08	150,61	25,19
20	5НВЦ35.15-1				3,54		3,54	0,36		0,36	10,54				11,34		21,88	15,32	1,68	17,00	42,78	2,28	2,28	1,89	1,89	4,17	46,95	9,21
21	5НЦ 3012				3,54		3,54	0,36		0,36	9,28				10,22		19,50	5,04	1,44	6,48	29,88	1,52	1,52	1,26	1,26	2,78	32,66	9,12
22	5НВЦ 22.15				3,54		3,54	0,36		0,36		3,90			8,53		12,43	4,25	1,51	5,76	22,09	2,28	2,28	1,89	1,89	4,17	26,26	7,98
23	5НВЦ 14.15-1				3,54		3,54	0,36		0,36			2,04		6,08		8,12	4,59	0,80	5,39	17,41	2,56	2,56	2,52	2,52	5,08	22,49	11,02
24																												
25																												
26																												
27																												

Инв. № подл.	Подпись и дата	Взам. инв. №

Формат	Зона	Позиц.	Обозначение	Наименование	Кол. на испол. 01	02	03	04	05	06	07				Примеч.
А3				Документация											
			5РС 17-29 5Н. 01 СБ.	Сборочный чертеж	X										
			02 СБ.	Сборочный чертеж		X									
			03 СБ.	Сборочный чертеж			X								
			04 СБ.	Сборочный чертеж				X							
			05 СБ.	Сборочный чертеж					X						
			06 СБ.	Сборочный чертеж						X					
			07 СБ.	Сборочный чертеж							X				
			5РС 17-29 ПЗ	Пояснительная записка	X	X	X	X	X	X	X				
			5РС 17-29 РС.	Ведомость расхода стали	X	X	X	X	X	X	X				
			5РС 17-29 У	Узлы габаритные	X	X	X	X	X	X	X				
			5РС 17-29 УА	Узлы арматурные	X	X	X	X	X	X	X				

Нач. отд.	Ванаг	
Гл. спец.	Баско	
Рук. гр.	Скоморохова	
Разраб.	Комиссарова	
Проверил	Скоморохова	
Н. контр.	Гуревич	

5РС 17-29. 5Н. 01÷07 СБ

Панели 5НВЦ 64-1; 5НВЦ 60-2, 5НВЦ 53; 5НВЦ 36-1, 5НВЦ 35, 5НВЦ 24-1, 5НВЦ 17-1

Стадия	Лист	Листов
Р	1	6

МНИИТЭП
ОСК

Формат А4

Форма 18 ГОСТ 2.113-75

Инв. № подл.	Подпись и дата	Взам. инв. №

Формат	Зона	Позиц.	Обозначение	Наименование	Кол. на испол. 01	02	03	04	05	06	07				Примеч.
				Сборочный чертеж											
А3		1	5РС 17-29	Закладная деталь М9-1Ц				1							
		2		М11-1	3	3	3	2	5	4	3				
		3		М11-1Ц					1		1				
		4		М33		2									
		6		Петля УП 1-1-18				2							
		7		УП 1-1-16	4				2						
		8		УП 1-1-14		4	4			2					
		9		УП 1-1-12							2				
		10		П 11	4	4	4	2	2	2	2				
		12		Каркас К 1	6	7	9		6						
		13		К 2	5	5		7		5	5				
		14		К 3	2										
		15		К 4	1										
				Марка	5НВЦ 64-1	5НВЦ 60-2	5НВЦ 53	5НВЦ 36-1	5НВЦ 35	5НВЦ 24-1	5НВЦ 17-1				

5РС 17-29. 5Н. 01÷07 СБ

Лист 2

Форма 18 ГОСТ 2.113-75

Инв № подл.	Подпись и дата	Взам. инв. №

Формат	Зона	Позиц.	Обозначение	Наименование	Кол. на испол. 01	02	03	04	05	06	07				Примеч.
А3		16		КАРКАС К5	1										
		17		К6	1	1									
		18		К7			2								
		19		К8			1								
		20		К9					2						
		21		К10					1						
		22		К11		1									
		23		К12		1									
		24		К13		2									
		25		К27						2					
		26		К28						1					
		27		К29				1							
		28		К31				1							
		29		К32				2							
		30		К33							2				
		31		К34							1				
		32		К30				1							

Марка	5НВЦ64-1	5НВЦ60-2	5НВЦ53	5НВЦ36-1	5НВЦ35	5НВЦ24-1	5НВЦ17-1

5РС17-29 5Н.01÷07 СБ

Лист 3

Формат А4

Форма 1 по ГОСТ 2.113-75

Инв № подл.	Подпись и дата	Взам. инв. №

Формат	Зона	Позиц.	Обозначение	Наименование	Кол. на испол. 01	02	03	04	05	06	07				Примеч.
А3															
		36		СЕТКА С1	1										
		37		С2	1	1									
		38		С3	1	1									
		39		С4	1	1									
		40		С5	1	1		2	1	2	2				
		41		С6		1	2		1						
		42		С7			2								
		43		С8					1						
		44		С9		1									
		45		С19						1					
		46		С20				1							
		47		С21				1							
		48		С22							1				

Марка	5НВЦ64-1	5НВЦ60-2	5НВЦ53	5НВЦ36-1	5НВЦ35	5НВЦ24-1	5НВЦ17-1

5РС17-29 5Н 01÷07 СБ

Лист 4

Формат А4

Инв № подл. | Подпись и дата | Взам. инв. №

Формат	Зона	Позиц.	Обозначение	Наименование	Кол. на испол. 01	02	03	04	05	06	07	Примеч.
А3												
				Детали								
				Сталь класса А III ГОСТ 5781-82								
		53		⌀ 8 А III ℓ = 500 0,20 кг	4	4		8				
		54		ℓ = 850 0,34 кг					2			
		55		ℓ = 4410 1,74 кг		1						
		56		ℓ = 600 0,24 кг	1							
		57		ℓ = 4510 1,78 кг	1							
		58		ℓ = 400 0,16 кг		1						
		59		⌀ 16 А III ℓ = 4410 6,97 кг	1							
		60		ℓ = 4250 6,72 кг		1						
		61		ℓ = 2000 3,16 кг								
		62		ℓ = 600 0,95 кг	1			1				
		63		ℓ = 330 0,52 кг		1						
		64		ℓ = 2000 3,16 кг				1				
				Марка	5НВЦ 64-1	5НВЦ 60-2	5НВЦ 53	5НВЦ 36-1	5НВЦ 35	5НВЦ 24-1	5НВЦ 17-1	

5 РС 17-29 5Н. 01÷07 СБ

Лист 5

Формат А4

Форма 18 ГОСТ 2.113-75

Инв № подл. | Подпись и дата | Взам. инв. №

Формат	Зона	Позиц.	Обозначение	Наименование	Кол. на испол. 01	02	03	04	05	06	07	Примеч.
А3												
				Материалы								
				Цем. песч. р-р γ2200 кг/м³, м³	0,20	0,18	0,19	0,10	0,12	0,07	0,05	
				Керамзитобетон D1400, В7,5 м³	3,47	3,29	3,29	2,60	2,16	1,45	1,00	
				Деревянные антисептиров. пробки сеч. 60×60×100	6	6						
				Марка	5НВЦ 64-1	5НВЦ 60-2	5НВЦ 53	5НВЦ 36-1	5НВЦ 35	5НВЦ 24-1	5НВЦ 17-1	

5 РС 17-29 5Н 01÷07 СБ.

Лист 6

Формат А4

Форма 18 ГОСТ 2.113-75

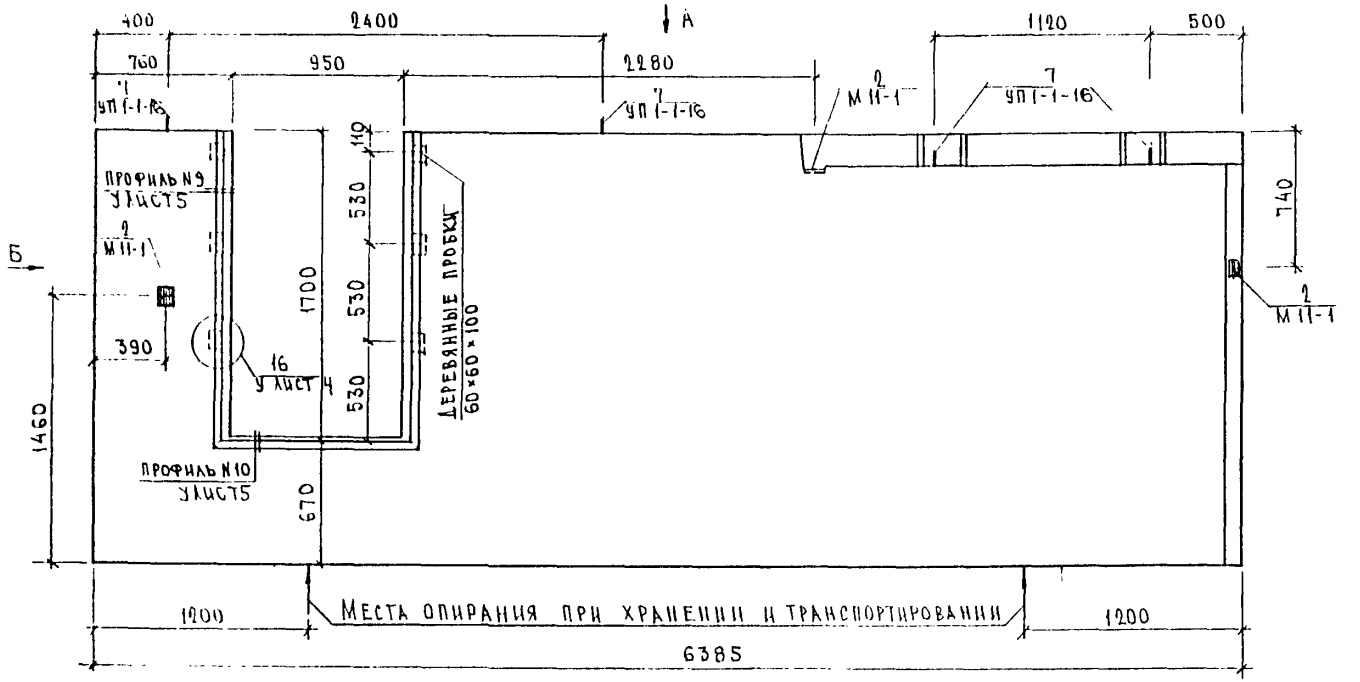

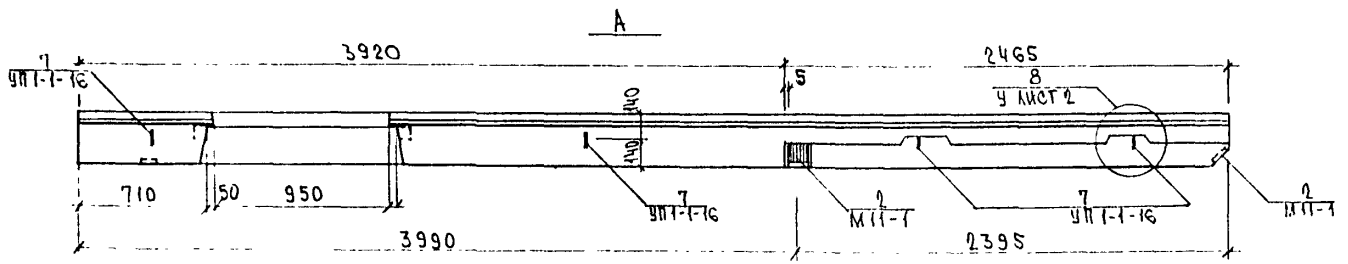

ВИД ПАНЕЛИ ДАН С ВНУТРЕННЕЙ СТОРОНЫ

НАЧ. ОТД.	ВАНАГ	
Гл. СПЕЦ.	БАСКО	
РУК. ГР.	СКОМОРОХОВА	
РАЗРАБ.	КОМИССАРОВА	
ПРОВЕРИЛ	СКОМОРОХОВА	
Н. КОНТР.	ГУРЕВИЧ	

5РС 17-29. 5Н. 01СБ.

Панель 5НВЦ 64-1
Сборочный чертеж

СТАДИЯ	ЛИСТ	ЛИСТОВ
Р	1	2

МНИИТЭП
ОСК

СОГЛАСОВАНО
ГИП М.З. СИНЦЕВ

Схема армирования 5НВЦ 64-1

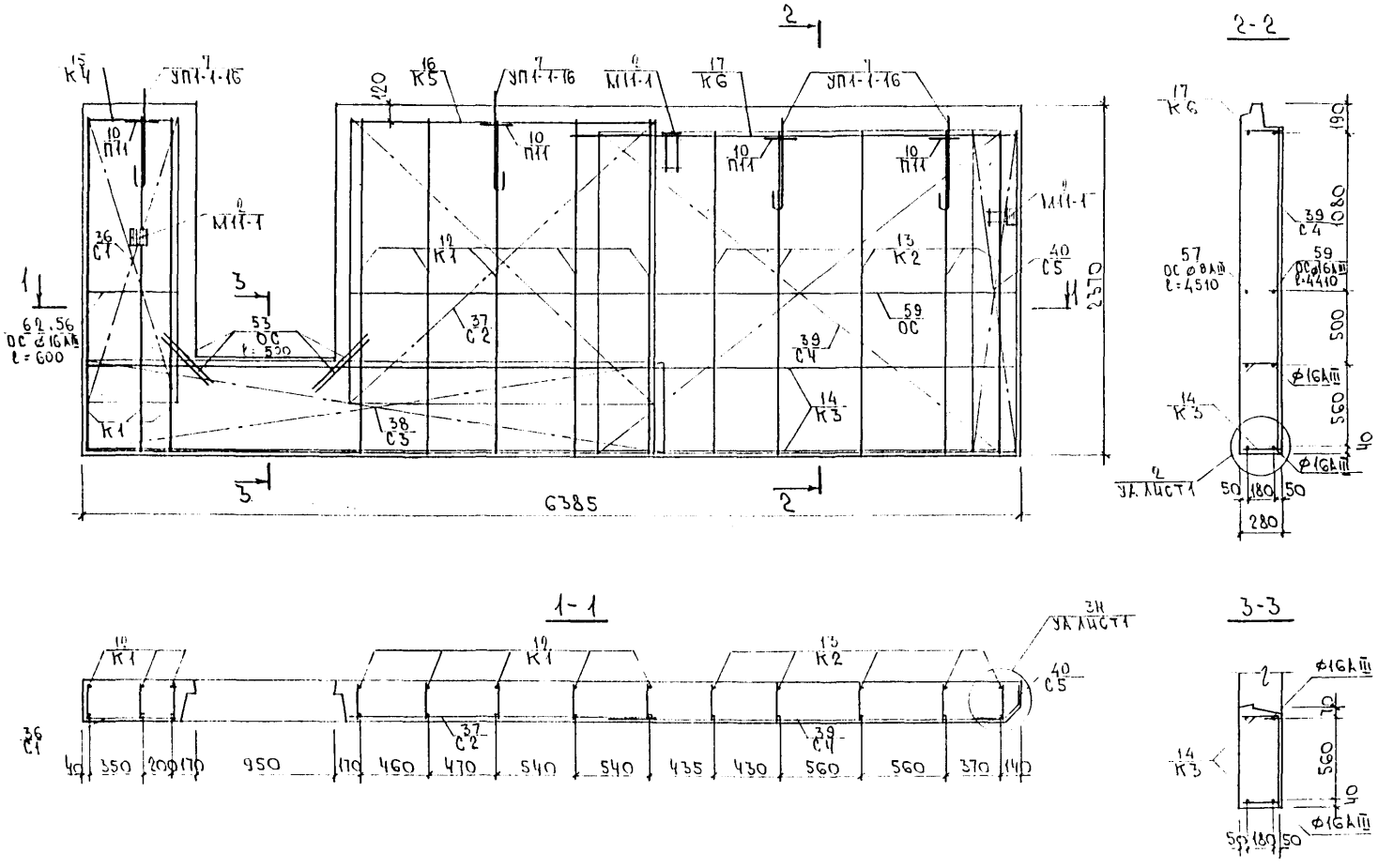

ИНВ № ПОДЛ | ПОДПИСЬ И ДАТА | ВЗАМ ИНВ №

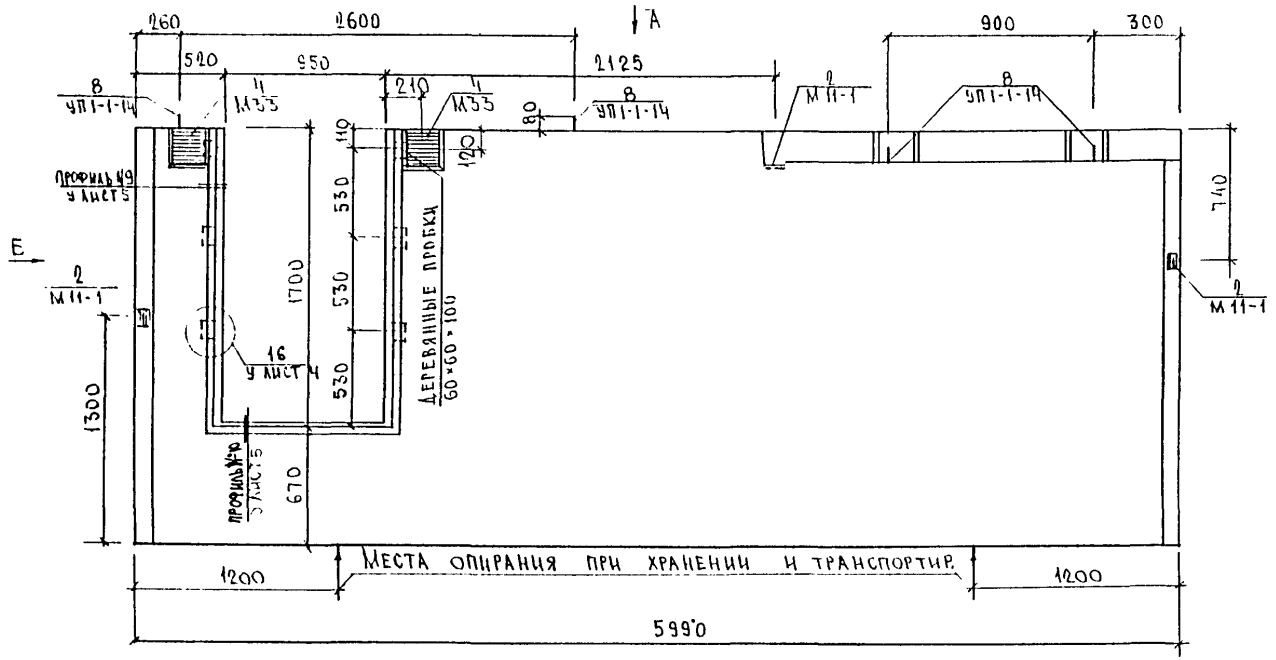

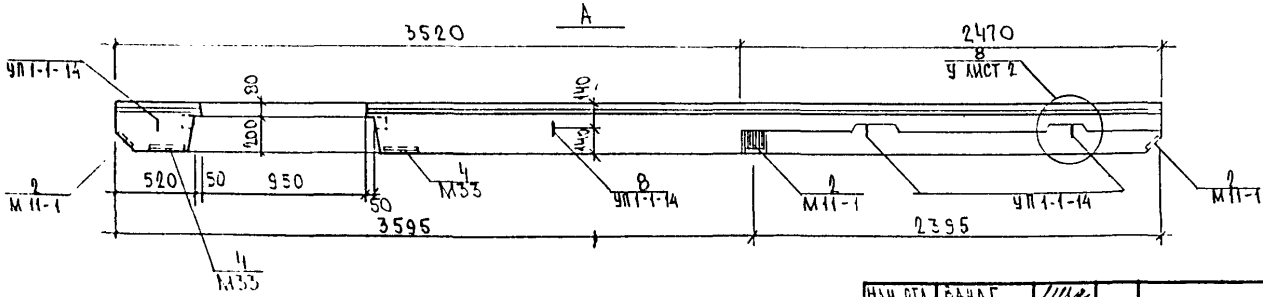

Вид панели дан с внутренней стороны

Нач. отд	Банат	
Гл. спец	Бэско	
Рук. гр.	Скоморохова	
Разраб	Комиссарова	
Проверил	Скоморохова	
Н. контр	Гуревич	

5РС 17-29 5Н. 02СБ.

Панель ВИВ Ц 60-2
Сборочный чертеж

Стадия	Лист	Листов
Р	1	2

МНИИТЭП
ОСК

Инв. № 5 | Синцев

Схема армирования 5НВЦ60-2

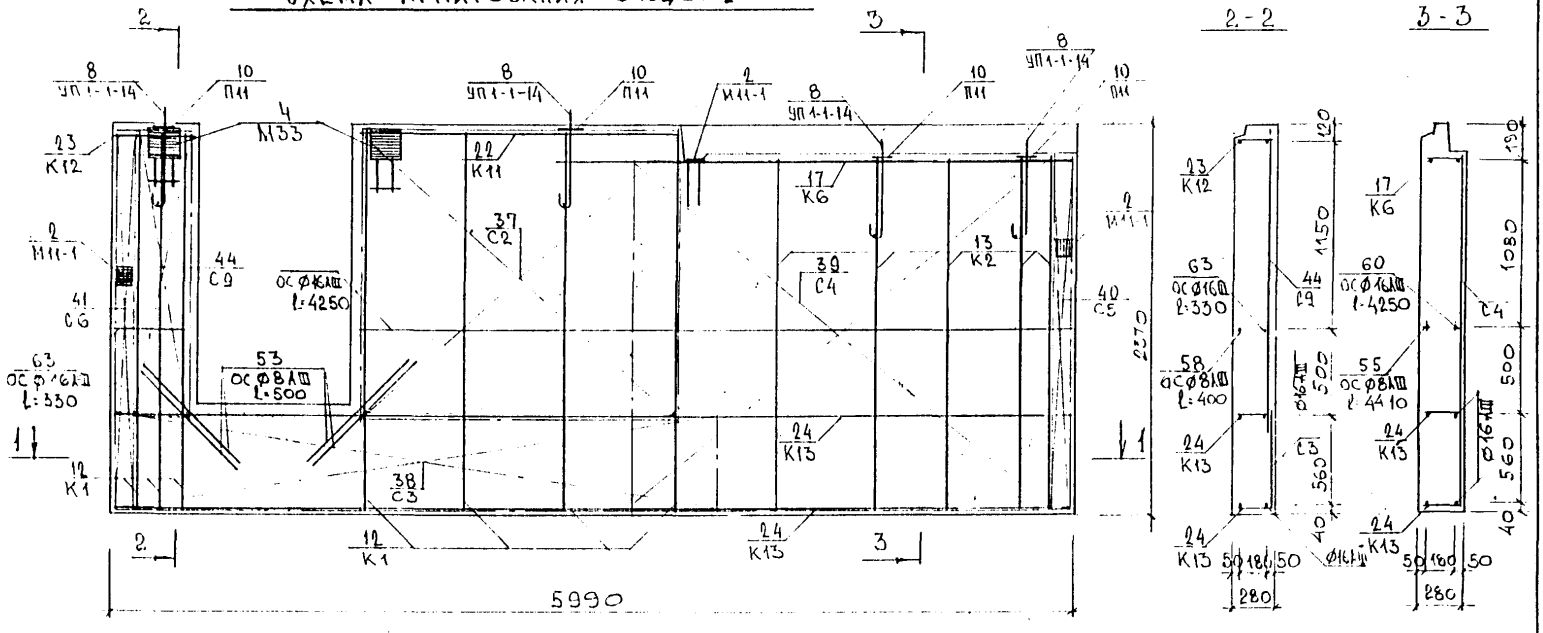

1-1

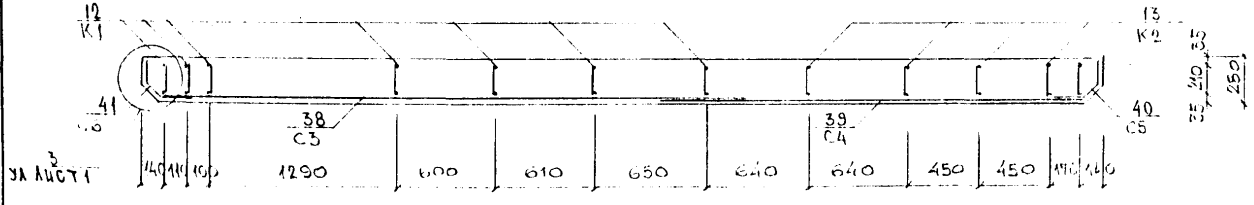

ИНВ № ПОДЛ	ПОДПИСЬ И ДАТА	ВЗАМ ИНВ №

5РС 17-29 5Н.02СБ.	ЛИСТ 2

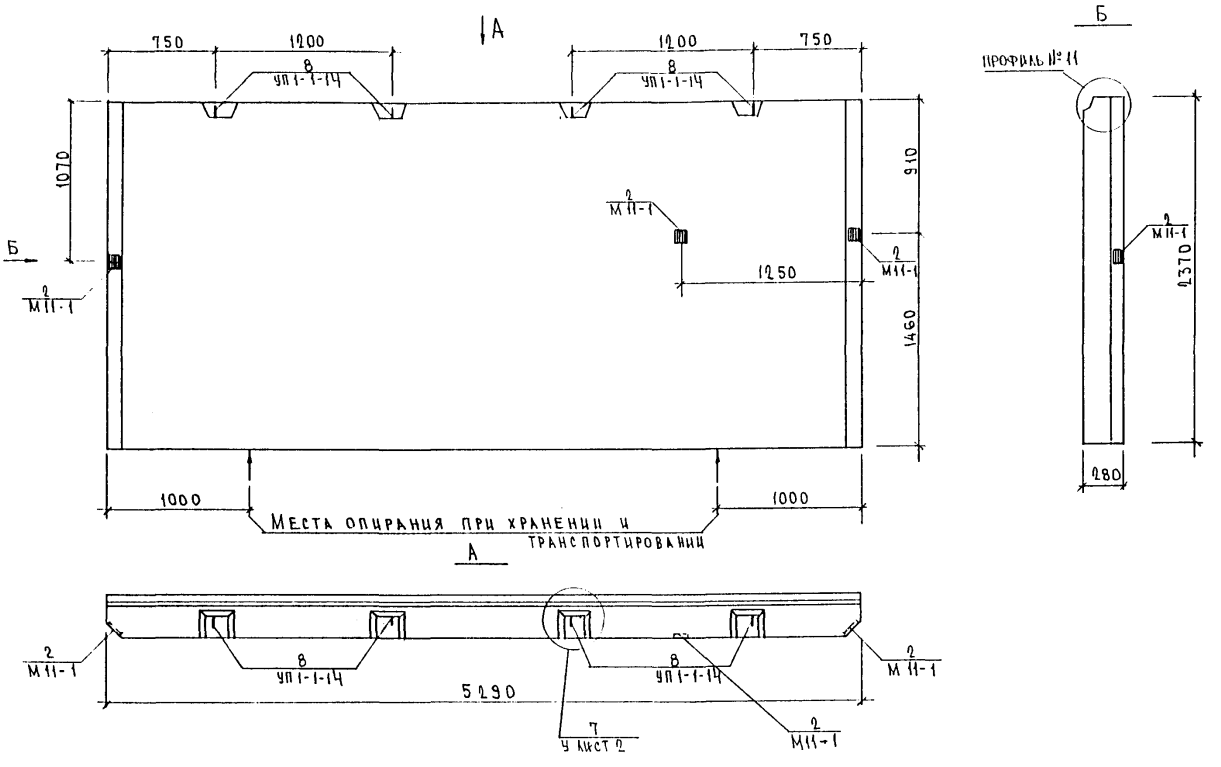

ВИД ПАНЕЛИ ДАН С ВНУТРЕННЕЙ СТОРОНЫ

НАЧ ОТД.	ВАНАГ	
ГЛ.СПЕЦ	БАСКО	
РУК.ГР.	СКОМОРОХОВА	
РАЗРАБ	КОМИССАРОВА	
ПРОВЕРИЛ	СКОМОРОХОВА	
Н.КОНТР	ГУРЕВИЧ	

5 РС 17-29 5Н.03СБ.

Панель 5НВЦ 53
Сборочный чертеж

СТАДИЯ	ЛИСТ	ЛИСТОВ
Р	1	2

МНИИТЭП
ОСК

СОГЛАСОВАНО
ГИП М5 СИНДЕЕВ

Схема армирования 5НБЧ 53

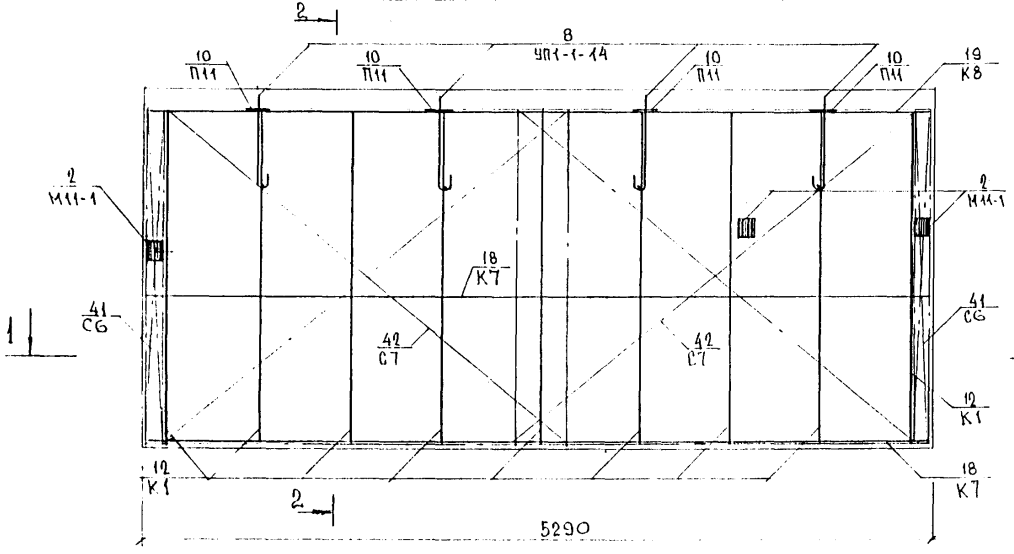

2 - 2

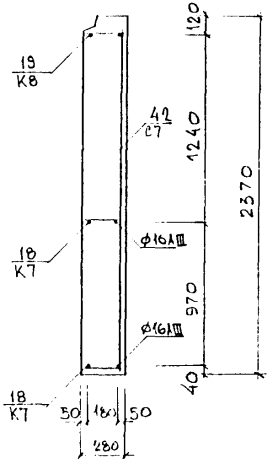

1 - 1

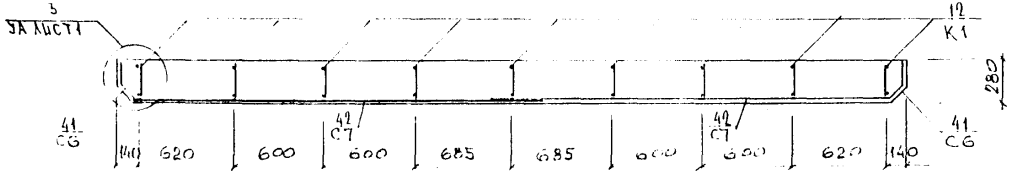

Инв. № подл. | Подпись и дата | Взам. инв. №

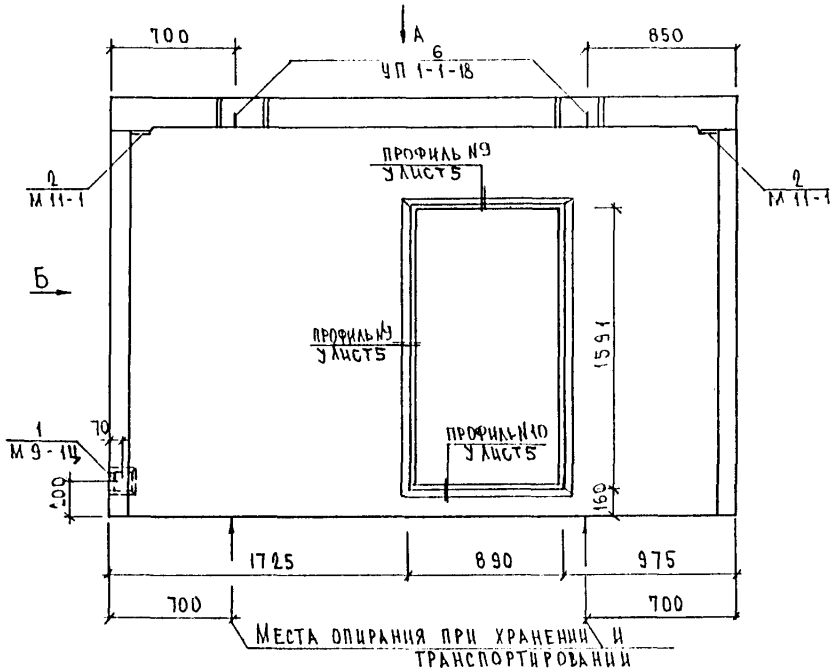

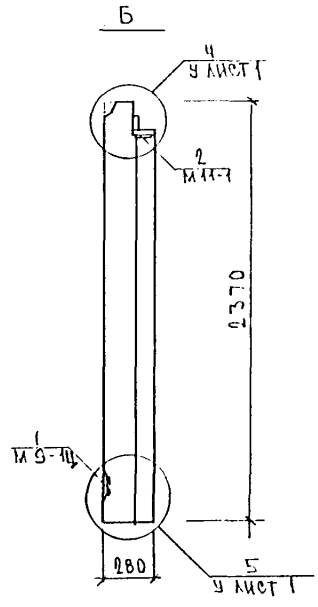

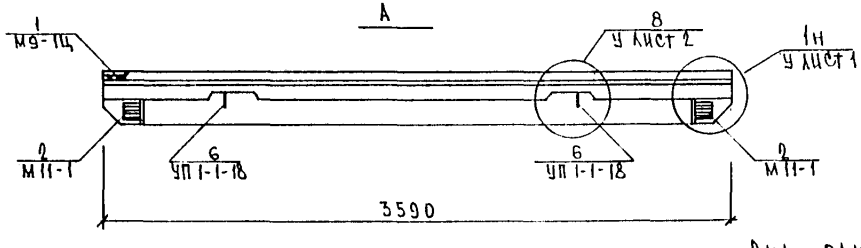

Вид панели дан с внутренней стороны

Нач. отд.	Ванаг		5РС 17-29 5Н. ОЧСБ.	
Гл. спец.	Баско			
Рук. гр.	Скоморохова			
Разраб.	Комиссарова		Панель 5НВЦ 36-1 Сборочный чертеж	Стадия: Р; Лист: 1; Листов: 2
Провери.	Скоморохова			МНИИТЭП ОСК
Н. контр.	Гуревич			

Согласовано
Гип М5 Сидеев

СХЕМА АРМИРОВАНИЯ 5НВЦ 36-1

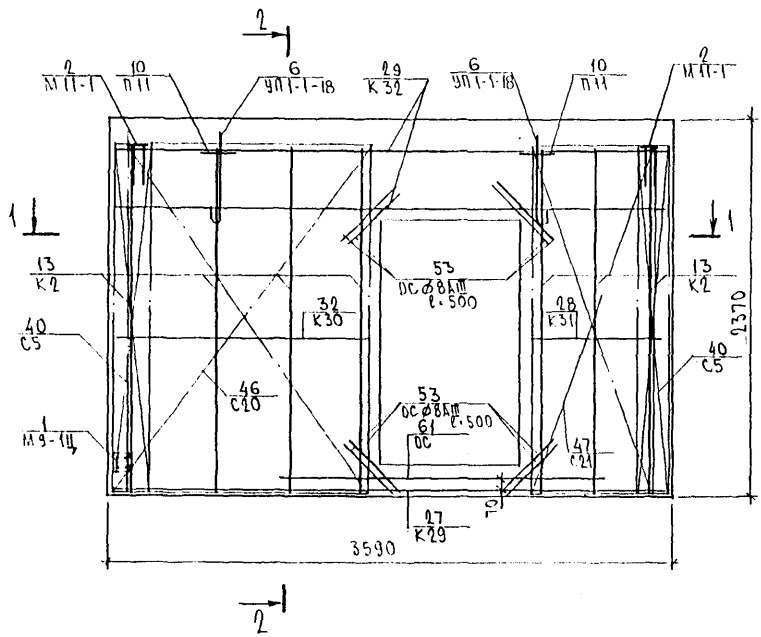

ИНВ.№ ПОДЛ. | ПОДПИСЬ И ДАТА | ВЗАМ. ИНВ.№

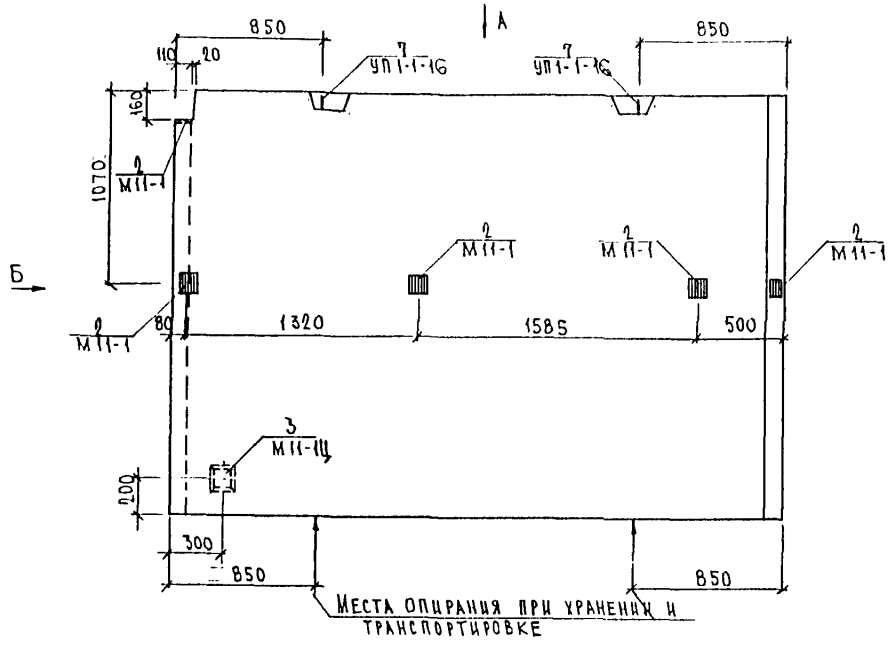

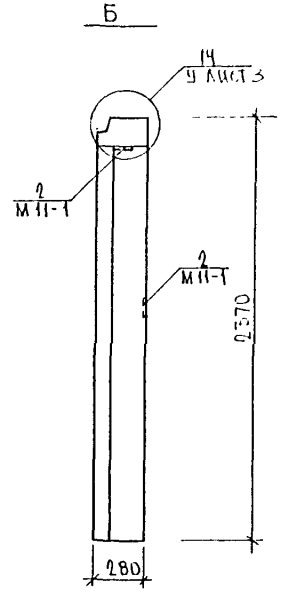

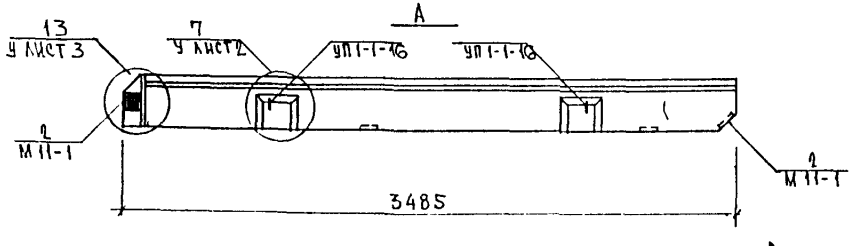

Вид панели дан с внутренней стороны

Нач. отд.	Ванаг		5РС 17-29 5Н. 05СБ.	
Гл. спец.	Бабко			
Рук. гр.	Скоморохова			
Разраб	Комиссарова		Панель 5НВ11,35 Сборочный чертеж	Стадия: Р; Лист: 1; Листов: 2
Проверил	Скоморохова			МНИИТЭП ОСК
Н. контр	Гуревич			

Согласовано
Тип М5 Синцеев

Схема армирования 5НВЦ 35

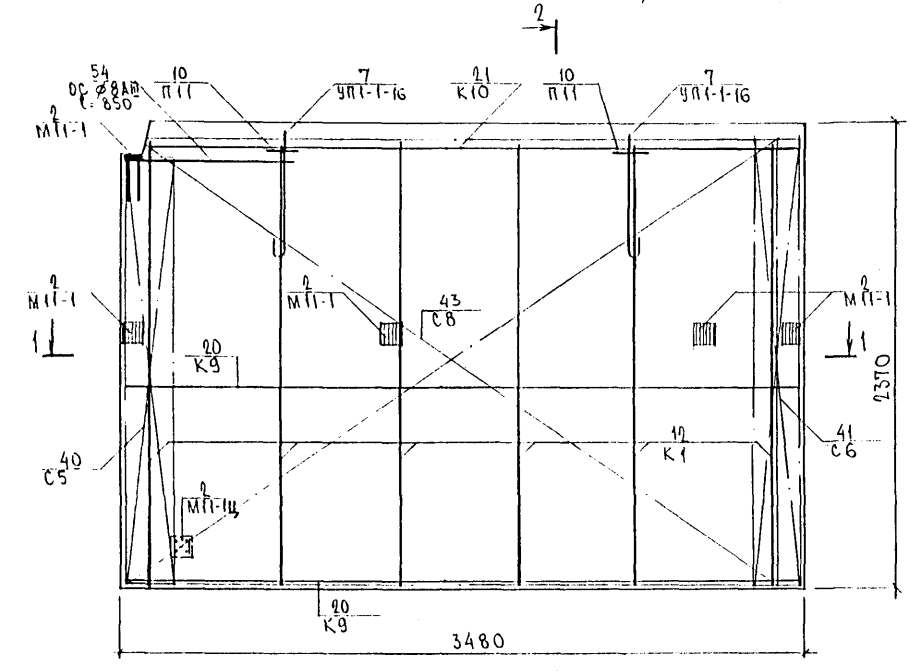

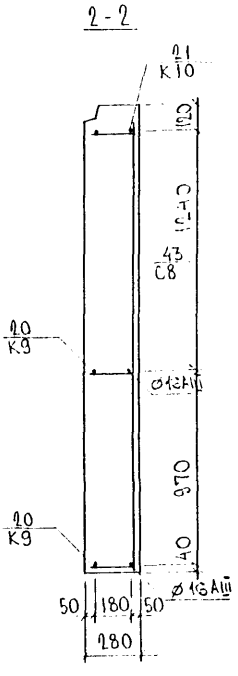

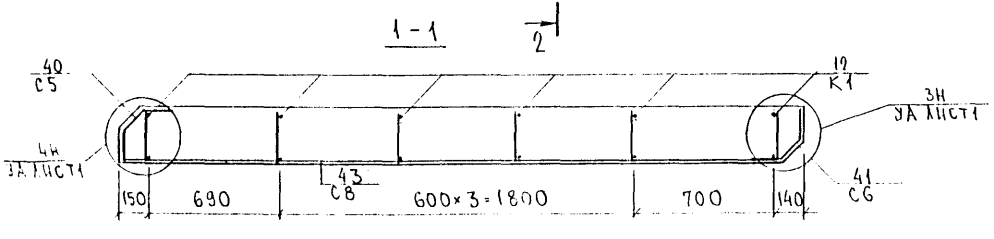

Инв.№ подл. | Подпись и дата | Взам. инв.№

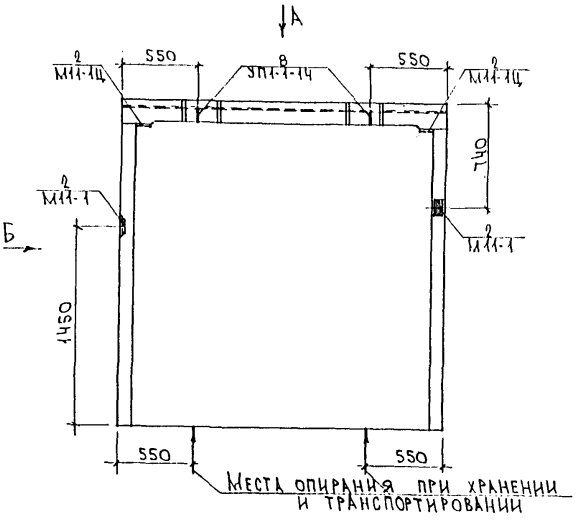

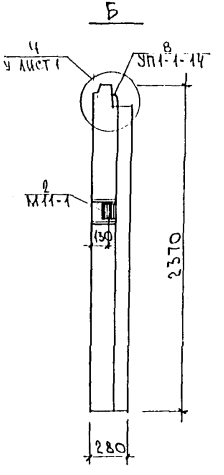

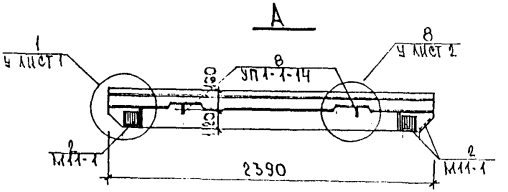

Вид панели дан с внутренней стороны

НАЧ.ОТД.	ВАНАГ		5РС17-29 5Н.06СБ.	
ГЛ.СПЕЦ.	БАСКО			
РУК.ГР.	СКОМОРОХОВА			
РАЗРАБ.	ПАХОМОВА		Панель 5НВЦ 24-1 Сборочный чертеж	СТАДИЯ Р / ЛИСТ 1 / ЛИСТОВ 2
ПРОВЕР.	СКОМОРОХОВА			МНИИТЭП ОСК
Н.КОНТР.	ГУРЕВИЧ			

СОГЛАСОВАНО
ГИП М.S СИНДЕЕВ

Схема армирования 5НВЦ 24-1

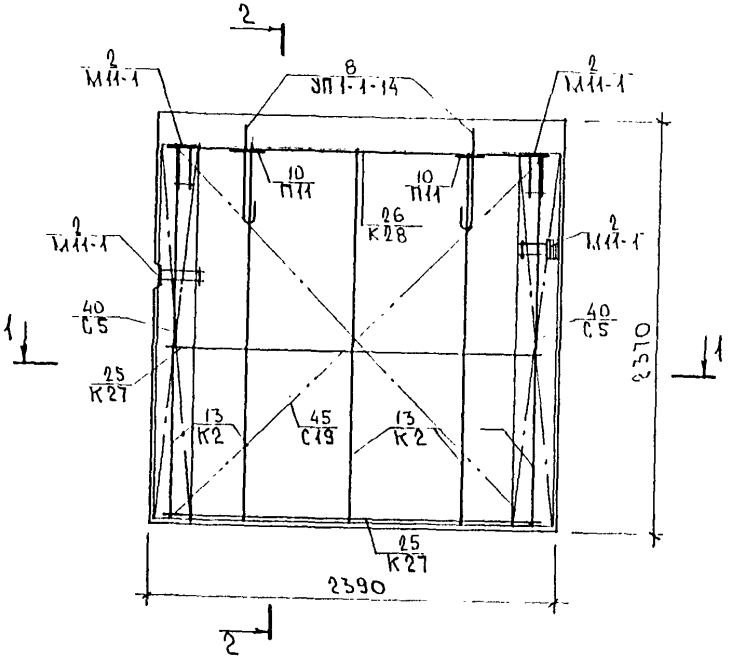

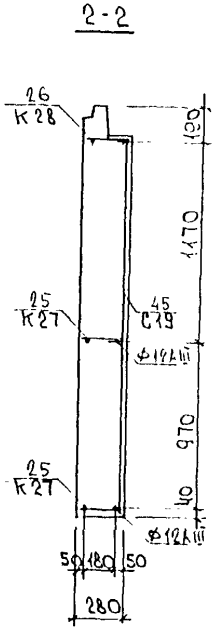

1-1

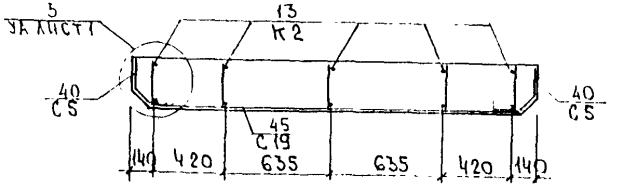

Инв. № подл. | Подпись и дата | Взам. инв. №

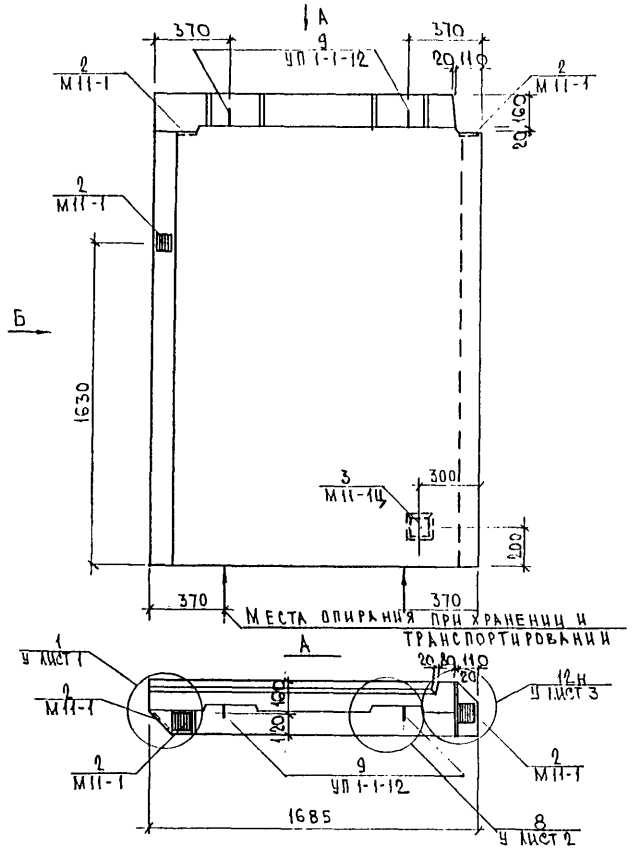

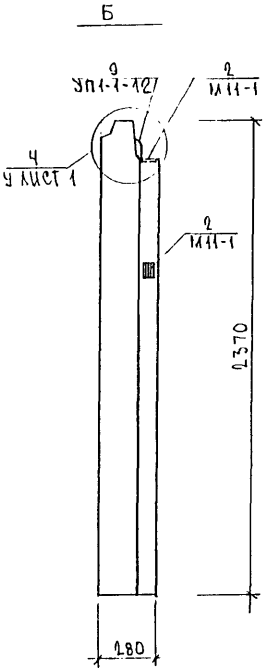

Вид панели дан с внутренней стороны

Нач. отд.	Ванаг		5РС 17-29 5Н.07СБ.	
Гл. спец.	Баско			
Рук. гр.	Скоморохов			
Разраб.	Комиссаров		Панель 5НВЦ 17-1 Сборочный чертеж	Стадия: Р; Лист: 1; Листов: 2
Проверил	Скоморохов			МНИИТЭП ОСК
Н. контр.	Гуревич			

Согласовано
ЦП М5 Синцев

Схема армирования 5НВ11, 17-1

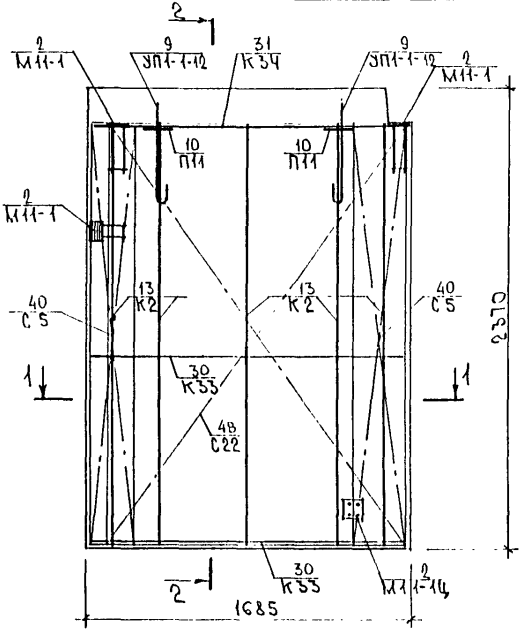

2-2

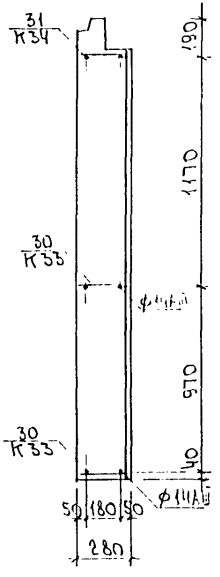

1-1

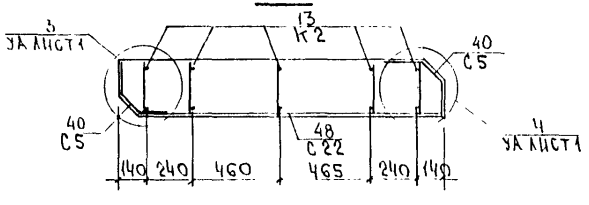

Инв. № подл. | Подпись и дата | Взам. инв. №

Инв. № подл.	Подпись и дата	Взам. инв. №

Формат	Зона	Позиц.	Обозначение	Наименование	Кол. на испол. 01	02	03	04	05						Примеч.
				Документация											
			5РС17-29. 5Н. 08СБ	Сборочный чертеж	X										
			09СБ.	Сборочный чертеж		X									
			10СБ.	Сборочный чертеж			X								
			11СБ.	Сборочный чертеж				X							
			12СБ.	Сборочный чертеж					X						
			5РС17-29. 5Н. ПЗ.	Пояснительная записка	X	X	X	X	X						
			5РС17-29. 5Н. РС.	Ведомость расхода стали	X	X	X	X	X						
			5РС17-29. У	Узлы габаритные	X	X	X	X	X						
			5РС17-29. УА	Узлы арматурные	X	X	X	X	X						

Нач. отд.	Ванаг	[signature]
Гл. спец.	Баско	[signature]
Н. контр.		
Гл. инж. пр.	Скоморохова	[signature]
Разраб.	Пахомова	[signature]
Н. контр.	Гуревич	[signature]

5РС17-29. 5Н. 08÷12СБ.

Панели 5НВЦ 53.15; 5НВЦ 42.15-1; 5НВЦ 40.15; 5НВЦ 35.15; 5НВЦ 14.15

Стадия	Лист	Листов
Р	1	5

МНИИТЭП
ОСК

Формат А4

Форма 18 ГОСТ 2.113-75

Инв. № подл.	Подпись и дата	Взам. инв. №

Формат	Зона	Позиц.	Обозначение	Наименование	Кол. на испол. 01	02	03	04	05						Примеч.
				Сборочные единицы											
А3		1	5РС17-29	Закладная деталь М11-1	3	2	3	4	2						
		2		М9-1Ц					1						
		3		М11-1Ц				1							
		4		М13			1								
		7	5РС17-29	Петля П11	4	2	2	2	2						
		8		УП1-1-12	4		2	2	2						
		9		УП1-1-16		2									

Марка	5НВЦ 53.15	5НВЦ 42.15-1	5НВЦ 40.15	5НВЦ 35.15	5НВЦ 14.15

5РС17-29. 5Н. 08÷12СБ.

Лист 2

Формат А4

Форма 18 ГОСТ 2.113-75

Инв № подл	Подпись и дата	Взам. инв №

Формат	Зона	Позиц	Обозначение	Наименование	Кол. на испол. 01	02	03	04	05						Примеч
А3		15	5РС17-29	КАРКАС К 4			1								
		16		К 7	2										
		17		К 9				2							
		18		К 16		7									
		19		К 14		2									
		20		К 15		1									
		21		К 17			2								
		22		К 18			1								
		23		К 19	6			6	3						
		24		К 20					1						
		25		К 21					2						
		26		К 22					1						
		27		К 23	3		7								
		28		К 24	1										
		29		К25	1										
		30		К 26				1							
				Марка	5НВЦ 53.15	5НВЦ 42.15-1	5НВЦ 40.15	5НВЦ 35.15	5НВЦ 14.15						

5РС17-29. 5Н. 08÷12СБ.

Лист 3

Формат А4

Форма 1в ГОСТ 2.113-75

Инв № подл	Подпись и дата	Взам. инв №

Формат	Зона	Позиц	Обозначение	Наименование	Кол. на испол. 01	02	03	04	05						Примеч.
А3		35	5РС17-29	СЕТКА С 10	1			2	1						
		36		С 11	1	1									
		37		С 12			1								
		38		С 13			1								
		39		С 14			1								
		40		С 15					1						
		41		С 16	1		1								
		42		С 17	1										
		43		С 18				1							
		44		С10-2		2									
		45		С10-1					1						
				Марка	5НВЦ 53.15	5НВЦ 42.15-1	5НВЦ 40.15	5НВЦ 35.15	5НВЦ 14.15						

5РС17-29. 5Н. 08÷12СБ.

Лист 4

Формат А4

Форма 1в ГОСТ 2.113-75

Инв. № подл.	Подпись и дата	Взам. инв. №

Формат	Зона	Позиц.	Обозначение	Наименование	Кол. на испол. 01	02	03	04	05						Примеч.
				Стержни											
				Сталь класса А III, ГОСТ 5781-82											
		50		⌀8 ℓ=500 0,20кг			4								
				Материалы											
				Керамзитобетон D1400, м³	1,96	1,88	1,26	1,26	0,50						
				Цем. песч. р-р γ=2200 кг/м³, м³	0,10	0,08	0,07	0,07	0,02						
				Дер. антисепт. пробки 60×60×100 шт.			4								
				Марка	5НВЦ 53.15	5НВЦ 42.15-1	5НВЦ 40.15	5НВЦ 35.15	5НВЦ 14.15						

5РС17-29. 5Н. 08÷12СБ.

Лист 5

Формат А4

Форма 1в ГОСТ 2.113-75

Инв. № подл.	Подпись и дата	Взам. инв. №

Формат	Зона	Позиц.	Обозначение	Наименование	Кол. на испол.										Примеч.

Лист

Формат А4

Форма 1в ГОСТ 2.113-75

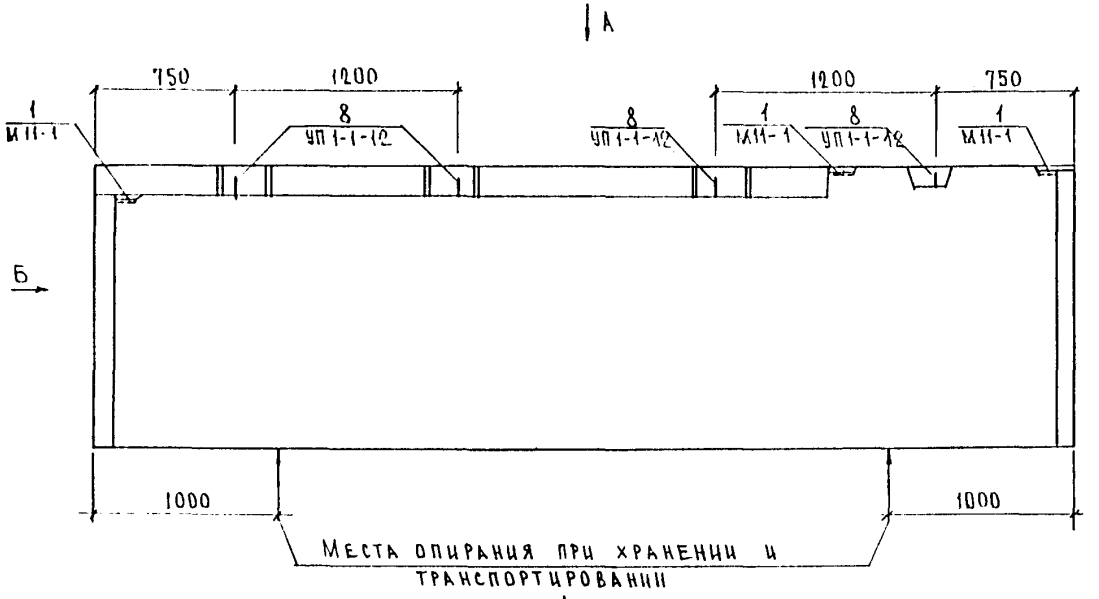

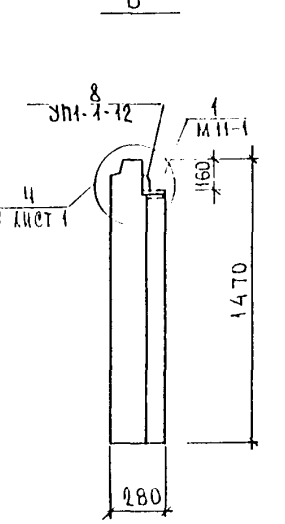

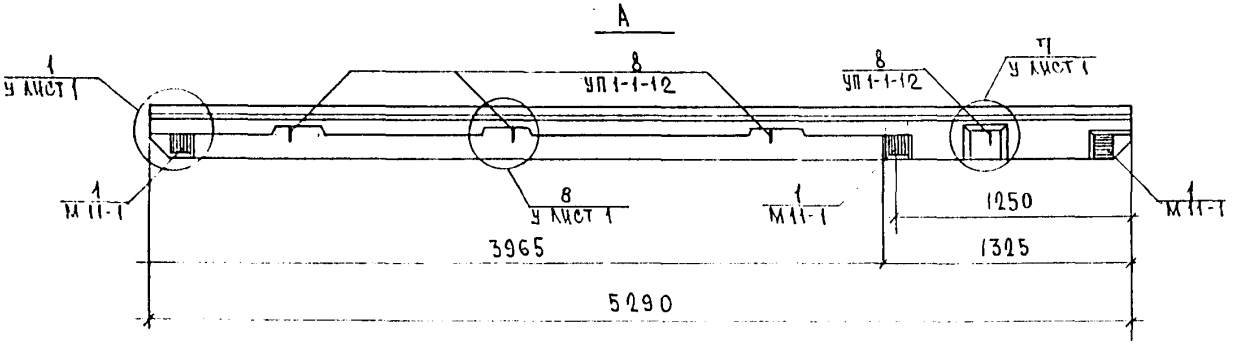

Вид панели дан с внутренней стороны

Нач отд	Ванаг		5РС 17-29 5Н.08СБ.	
Гл.спец	Баско			
Рук гр.	Скоморохов		Панель 5НВЦ 53.15 Сборочный чертеж	Стадия: Р; Лист: 1; Листов: 2
Разраб.	Комиссаров			МНИИТЭП ОСК
Проверил	Скоморохов			
Н.контр.	Гуревич			

Согласовано
Тип МЗ Синеев

Схема армирования 5НВЦ 53.15

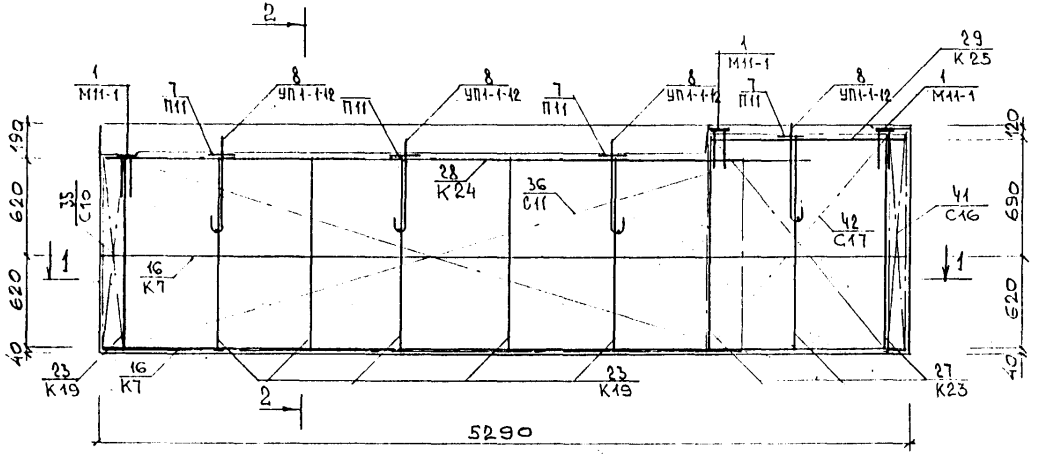

2-2

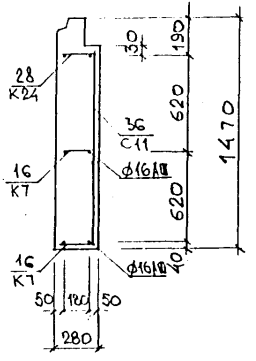

1-1

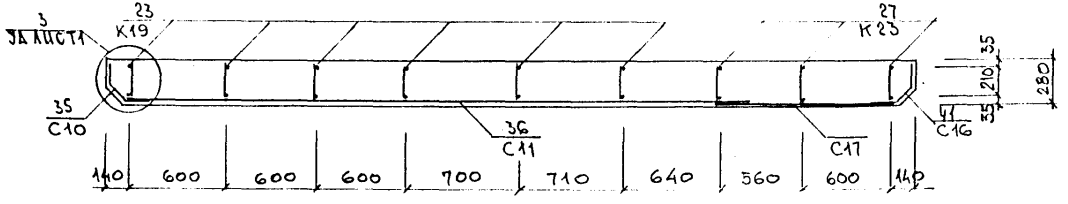

ИНВ. № ПОДЛ. | ПОДПИСЬ И ДАТА | ВЗАМ. ИНВ. №

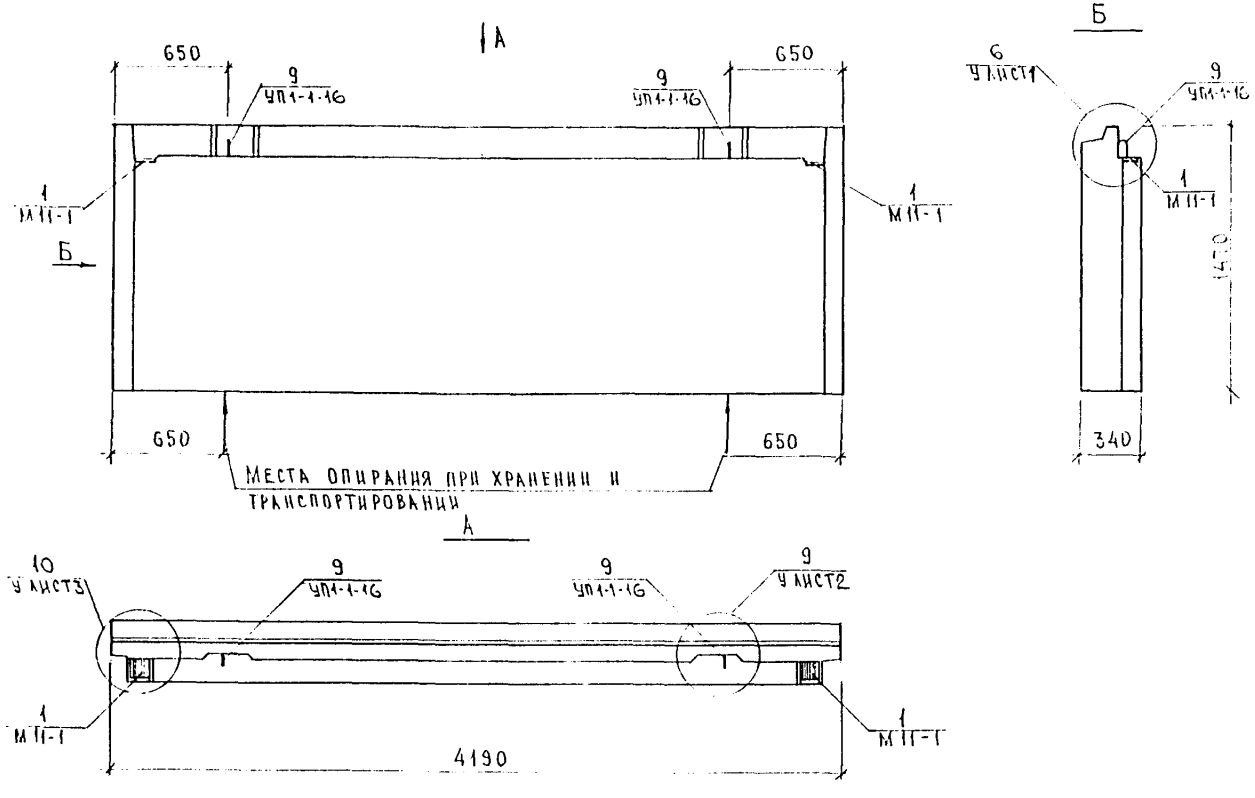

Вид панели дан с внутренней стороны.

Нач. отд.	Ванат		5РС17-29 5Н. 09СБ.	
Гл. спец.	Баско			
Рук. гр.	Скоморохова			
Разраб.	Комиссарова		Панели 5НВЦ, 42.15-1 Сборочный чертеж.	Стадия: Р; Лист: 1; Листов: 2
Проверил	Скоморохова			
				МНИИТЭП ОСК
Н. контр.	Гуревич			

Согласовано
Инв. № 6 Синдеев

Схема армирования 5НВЦ 42.15-1

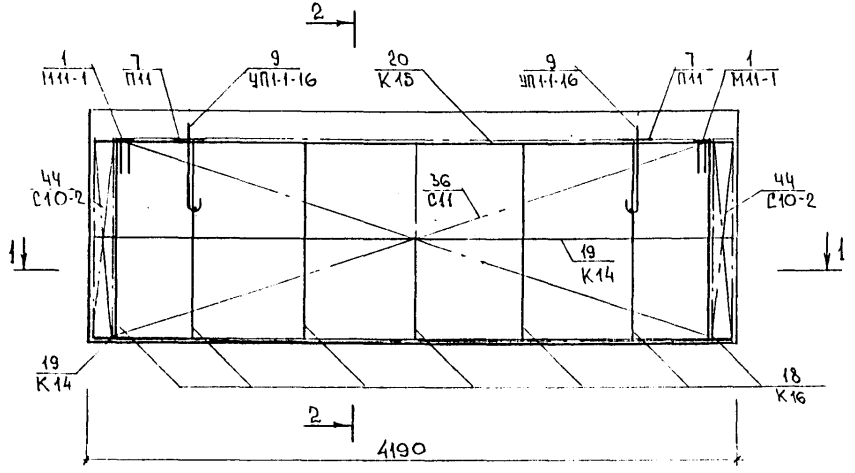

2 - 2

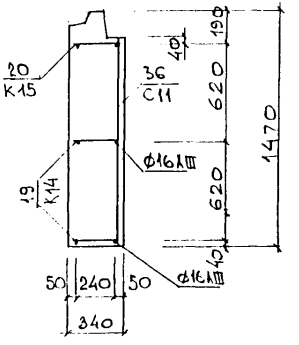

1 - 1

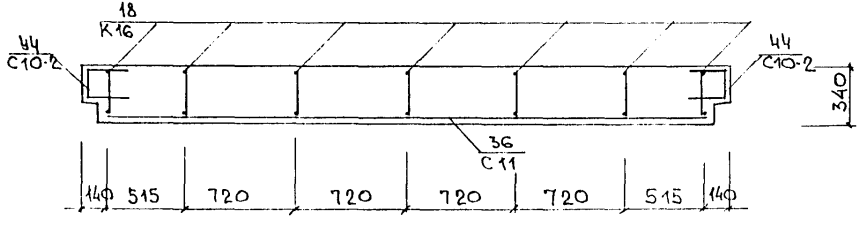

Инв. № подл. | Подпись и дата | Взам. инв. №

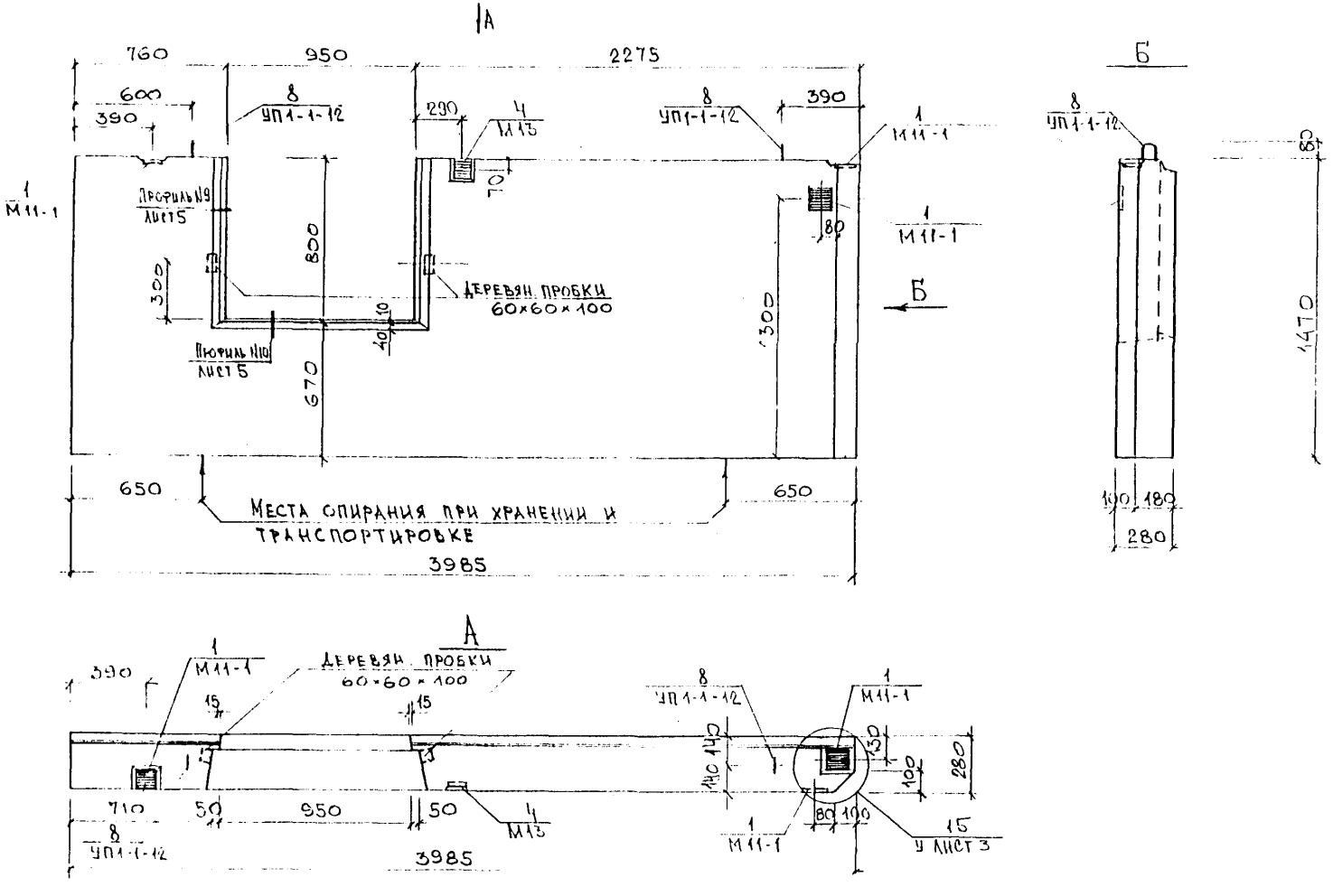

Вид панели дан с внутренней стороны

Нач. отд.	Ванаг		5РС 17-29 5Н.10СБ.
Гл. спец.	Баско		
Рук. гр.	Скоморохов		Панель 5НВЦ 40.15 Сборочный чертеж.
Разраб.	Хведелидзе		Стадия: Р; Лист: 1; Листов: 2
Провер.	Столпорохова		МНИИТЭП ОСК
Н. контр.	Гуревич		

Согласовано
Гип. N5 Сундеев

СХЕМА АРМИРОВАНИЯ 5НВЦ 40.15

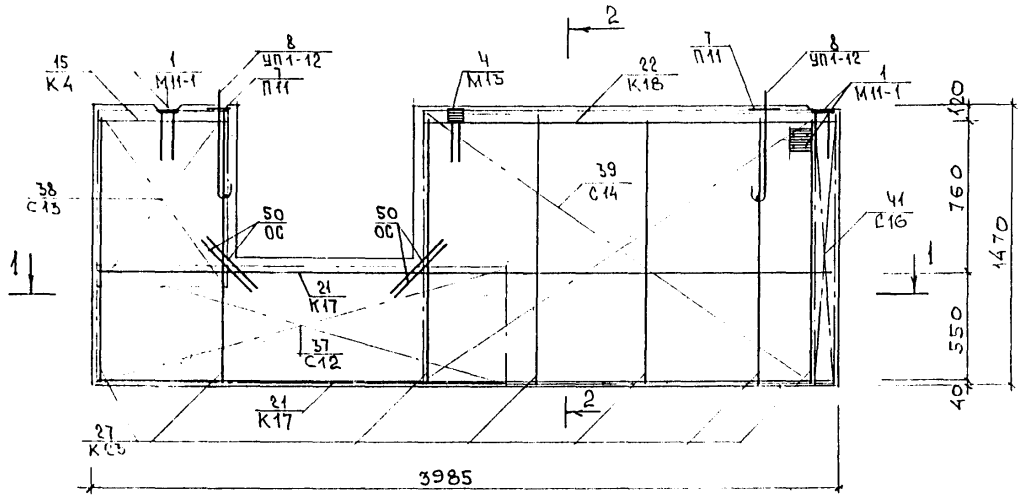

2 - 2

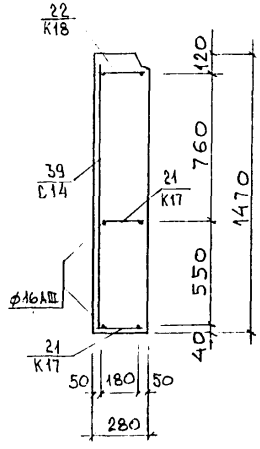

1 - 1

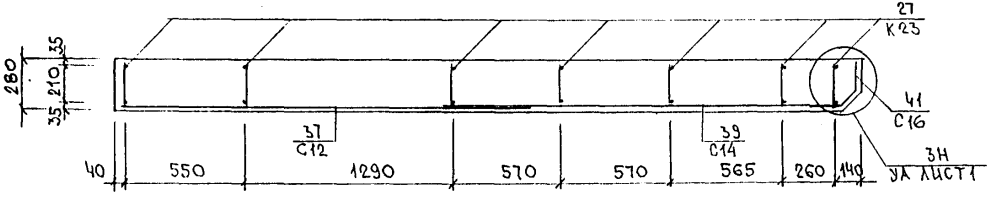

Инв. № подл. | Подпись и дата | Взам. инв. №

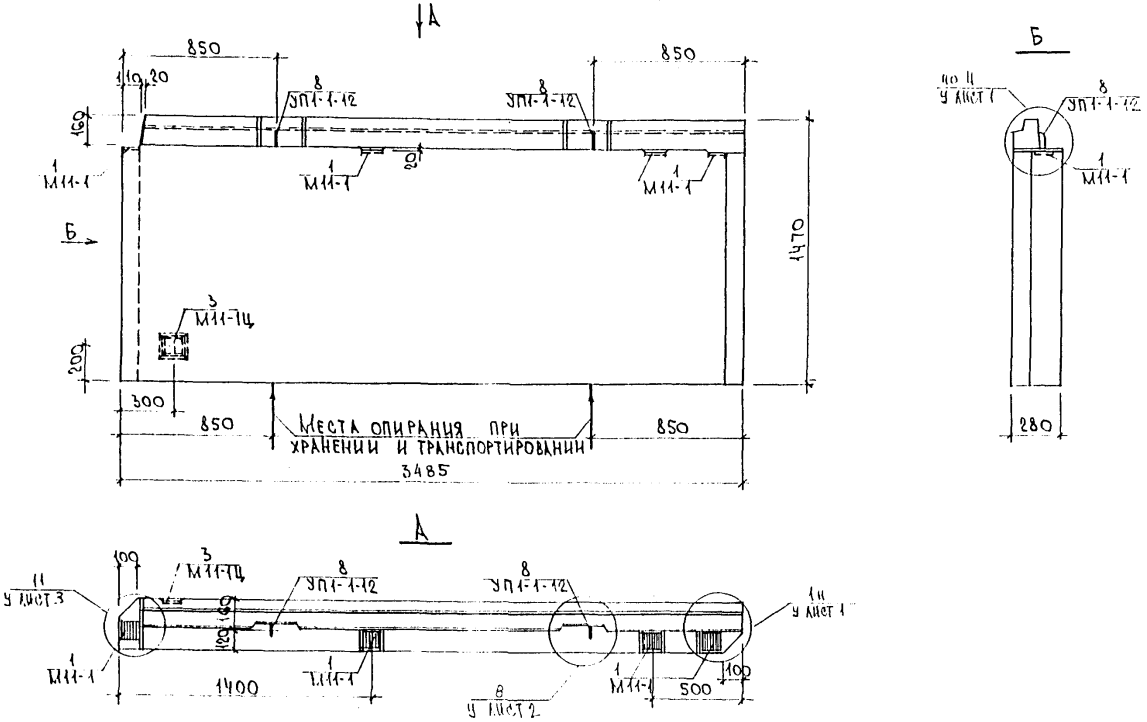

Вид панели дан с внутренней стороны

НАЧ.ОТД.	ВАНАГ		
ГЛ.СПЕЦ.	БАСКО		
РУК.ГР.	СКОМОРОХОВ		
РАЗРАБ.	ПАХОМОВА		
ПРОВЕР.	СКОМОРОХОВ		
Н.КОНТР.	ГУРЕВИЧ		

5РС17-29 5Н. 11СБ.

Панель 5НВЦ 35.15
Сборочный чертеж

Стадия	Лист	Листов
Р	1	2

МНИИТЭП
ОСК

СОГЛАСОВАНО
ГИП М.Б. СИНДЕЕВ

Схема армирования 5НВЦ, 35.15

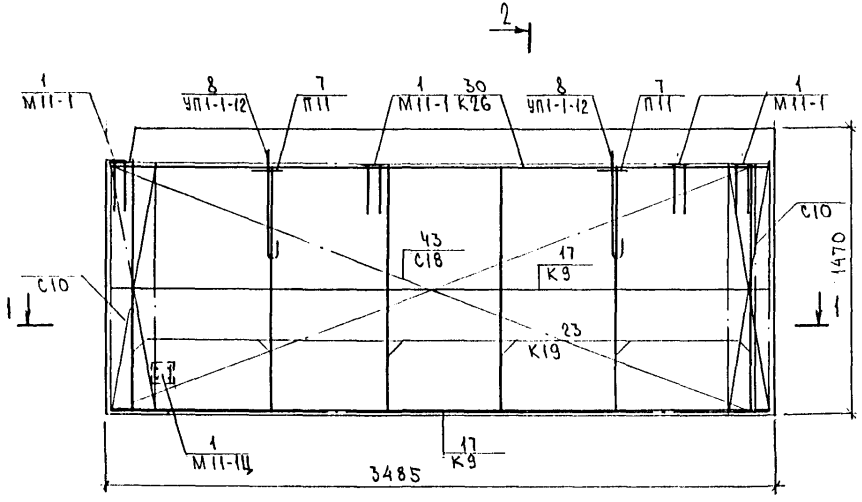

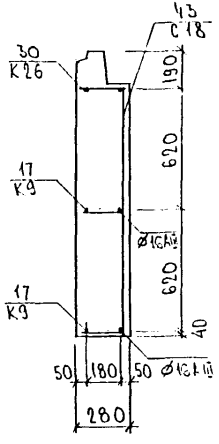

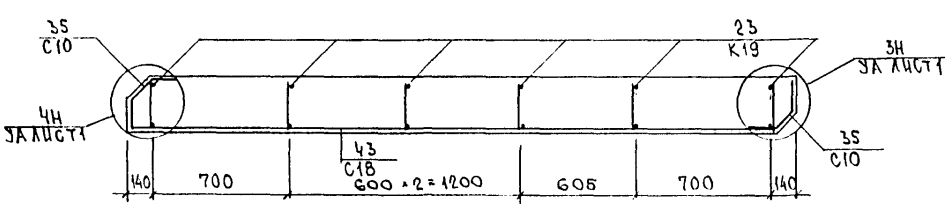

Инв. № подл. | Подпись и дата | Взам. инв. №

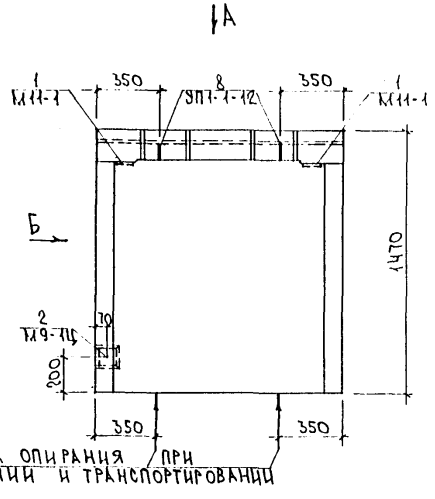

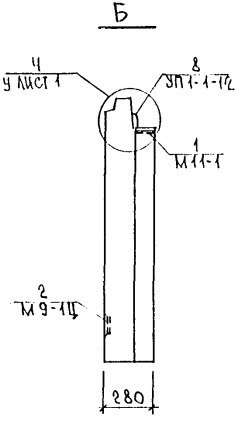

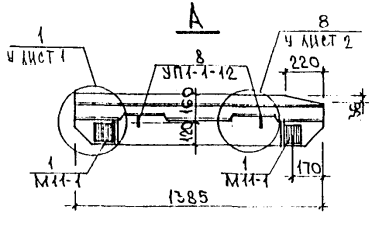

Вид панели дан с внутренней стороны

Нач.отд	Ванаг		5РС17-29. 5Н, 12СБ.		
Гл.спец.	Баско				
Рук.гр.	Скокорохова				
Разраб.	Пахолова		Панель 5НВц 14.15 Сборочный чертеж	Стадия	Лист	Листов
Провер.	Скокорохова			Р	1	2
				МИНИТЭП ОСК		
Н.контр.	Гуревич					

Согласовано
Гип М.Б. Синдеев

Схема армирования 5НВЦ 14.15

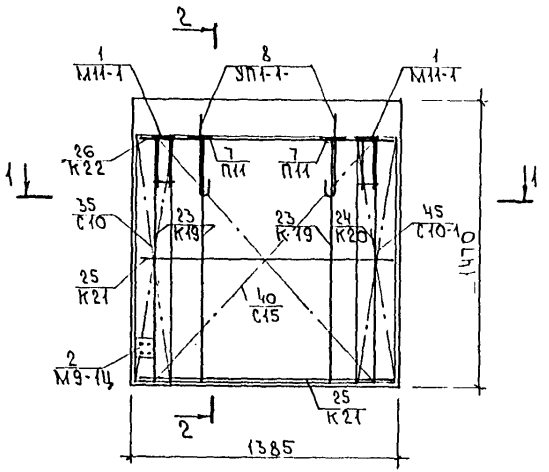

2-2

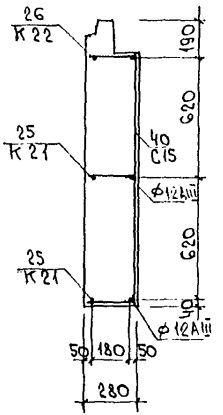

1-1

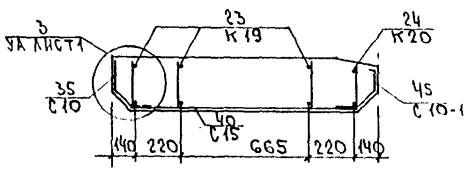

Инв. № подл. | Подпись и дата | Взам. инв. №

Инв. № подл.	Подпись и дата	Взам. инв. №

Формат	Зона	Позиц.	Обозначение	Наименование	Кол. на испол. 01	02	03	04	05	Примеч.
				Документация						
			5РС17-29. 5Н. 13СБ	Сборочный чертеж	X					
			14СБ.	Сборочный чертеж		X				
			15СБ.	Сборочный чертеж			X			
			16СБ.	Сборочный чертеж				X		
			17СБ.	Сборочный чертеж					X	
			5РС17-29. 5Н. ПЗ.	Пояснительная записка	X	X	X	X	X	
			5РС17-29. 5Н. РС.	Ведомость расхода стали	X	X	X	X	X	
			5РС17-29. У	Узлы габаритные	X	X	X	X	X	
			5РС17-29. УА	Узлы арматурные	X	X	X	X	X	

Нач. отд.	Ванаг	
Гл. спец.	Баско	
Н. контр.	Гуревич	
Гл. инж. пр.	Скоморохова	
Разраб.	Пахомова	

5РС17-29. 5Н. 13÷17СБ.

Панели 5НЦ30.24-1; 5НВЦ30-1 5НЦ25-1; 5НВЦ18-1; 5НЦ46-1

Стадия	Лист	Листов
Р	1	5

МНИИТЭП ОСК

Формат А4

Инв. № подл.	Подпись и дата	Взам. инв. №

Формат	Зона	Позиц.	Обозначение	Наименование	Кол. на испол. 01	02	03	04	05	Примеч.
				Сборочные единицы						
А3		1	5РС17-29	Закладная деталь М11-1	2	3	2	2	3	
		2		М9-1Ц	1	1			1	
		3		М11-1Ц		1	1	1		
		7	5РС17-29	Петля П11	2	2	2	2	2	
		8		УП1-1-12			2	2		
		9		УП1-1-14	2					
		10		УП1-1-16		2				
		11		УП1-1-18					2	

Марка	5НЦ30.24-1	5НВЦ30-1	5НЦ25-1	5НВЦ18-1	5НЦ46-1

5РС17-29. 5Н. 13÷17СБ.

Лист 2

Формат А4

Формат 16 ГОСТ 2.113-75

Инв. № подл.	Подпись и дата	Взам. инв. №

Формат	Зона	Позиц.	Обозначение	Наименование	Кол. на испол. 01	02	03	04	05	Примеч.
А3		15	5РС17-29	Каркас К2	6		5	5	9	
		16		К39			1			
		17		К40			2			
		18		К41			1			
		19		К42			1			
		20		К43					1	
		21		К44					2	
		22		К45	1				1	
		23		К46					1	
		24		К47				1		
		25		К48				2		
		26		К49.				1		
		27		К50	1					
		28		К51	2					
		29		К52	1					
		30		К55		6				
		31		К56		2				
				Марка	5НЦ30.24-1	5НВЦ30-1	5НЦ25-1	5НВЦ18-1	5НЦ46-1	

5РС17-29. 5Н. 13÷17СБ.

Лист 3

Формат А4

Форма 1в ГОСТ 2.113-75

Инв. № подл.	Подпись и дата	Взам. инв. №

Формат	Зона	Позиц.	Обозначение	Наименование	Кол. на испол. 01	02	03	04	05	Примеч.
А3		32	5РС17-29	Каркас К57		1				
		33		К58		1				
		37	5РС17-29	Сетка С5	2		2	1	2	
		38		С20				1		
		39		С21			1			
		40		С22	1				1	
		41		С23			1			
		42		С24					1	
		43		С25	1					
		44		С27		1				
		45		С28		1				
		46		С29		1				
		47		С5-1		1				
				Марка	5НЦ30.24-1	5НВЦ30-1	5НЦ25-1	5НВЦ18-1	5НЦ46-1	

5РС17-29.5Н. 13÷17СБ.

Лист 4

Форма 1в ГОСТ 2.113-75

Инв. № подл.	Подпись и дата	Взам. инв. №

Формат	Зона	Позиц.	Обозначение	Наименование	Кол. на испол. 01	02	03	04	05						Примеч.
				Стержни											
				Сталь класса AIII, ГОСТ 5781-82											
А4		S1		⌀8 ℓ=2240 0,88кг			1								
		S2		ℓ=500 0,20кг	8	8	8		8						
		S3		ℓ=2200 0,87 кг					1						
		S4		ℓ=2000 0,79кг	1										
		S5		ℓ=2770 1,09кг		1									
		S6		⌀16 ℓ=2200 3,48кг					1						
		S7		ℓ=2770 4,38кг		1									
		S8		⌀14 ℓ=2000 2,42кг	1										
		S9		ℓ=2240 2,90кг			1								

Марка: 5НЦ30.24-1 | 5НВЦ30-1 | 5НЦ25-1 | 5НВЦ18-1 | 5НЦ46-1

5РС17-29. 5Н. 13÷17СБ. Лист 5

Копировал

Формат А4

Инв. № подл.	Подпись и дата	Взам. инв. №

Формат	Зона	Позиц.	Обозначение	Наименование	Кол. на испол. 01	02	03	04	05						Примеч.
				Материалы											
				Керамзитобетон D1400, м³	1,41	1,76	1,10	1,05	2,38						
				Цем. песч р-р Г-2200 кг/м³, м³	0,07	0,08	0,06	0,06	0,13						
				Жер. антисепт. пробки 60×60×100 шт.		4									

Марка: 5НЦ30.24-1 | 5НВЦ30-1 | 5НЦ25-1 | 5НВЦ18-1 | 5НЦ46-1

5РС17-29. 5Н. 13÷17СБ. Лист 6

Копировал

Формат А4

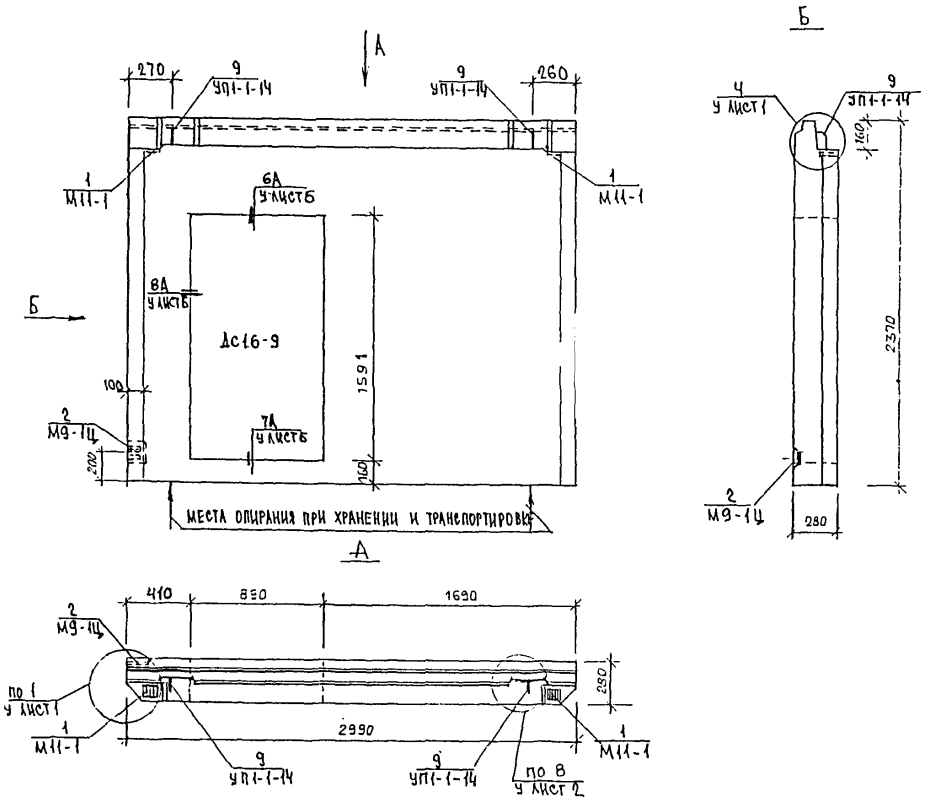

ВИД ПАНЕЛИ ДАН С ВНУТРЕННЕЙ СТОРОНЫ

НАЧ.ОТД.	ВАНАГ		5РС17-29. 5Н. 13 СБ.
ГЛ.СПЕЦ	БАСКО		
РУК.ГР	СКОМОРОХОВА		
РАЗРАБ	ГУРЕВИЧ		ПАНЕЛЬ 5НЦ30 24-1 СБОРОЧНЫЙ ЧЕРТЕЖ
ПРОВЕРИЛ	СКОМОРОХОВА		
Н.КОНТР.	ГУРЕВИЧ		

СТАДИЯ	ЛИСТ	ЛИСТОВ
Р.	1	2

МНИИТЭП ОСК

ГИП М.5 | ХМЕЛЬНИЦКИЙ

Схема армирования 5НЦ3024-1

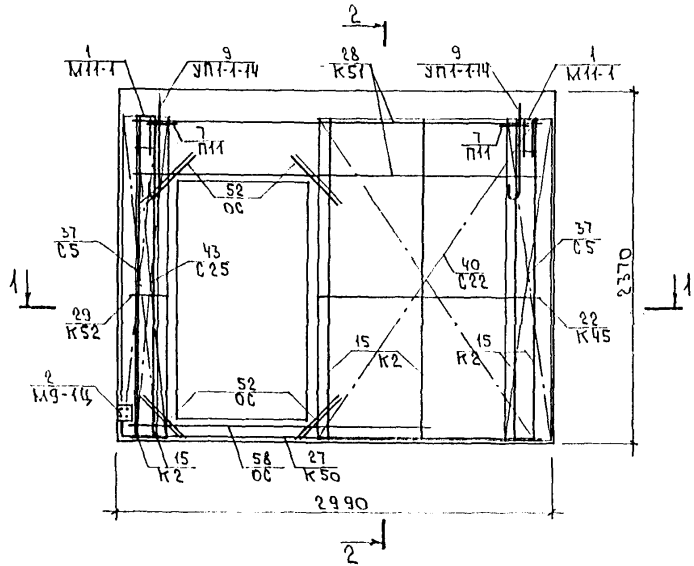

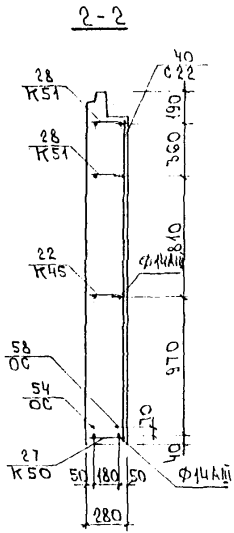

1-1

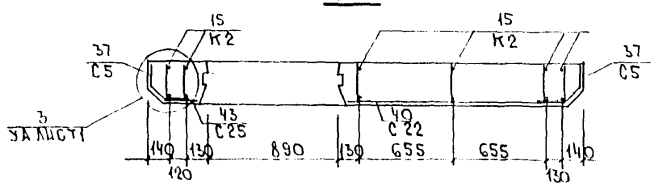

Инв. № подл. | Подпись и дата | Взам. инв. №

№1

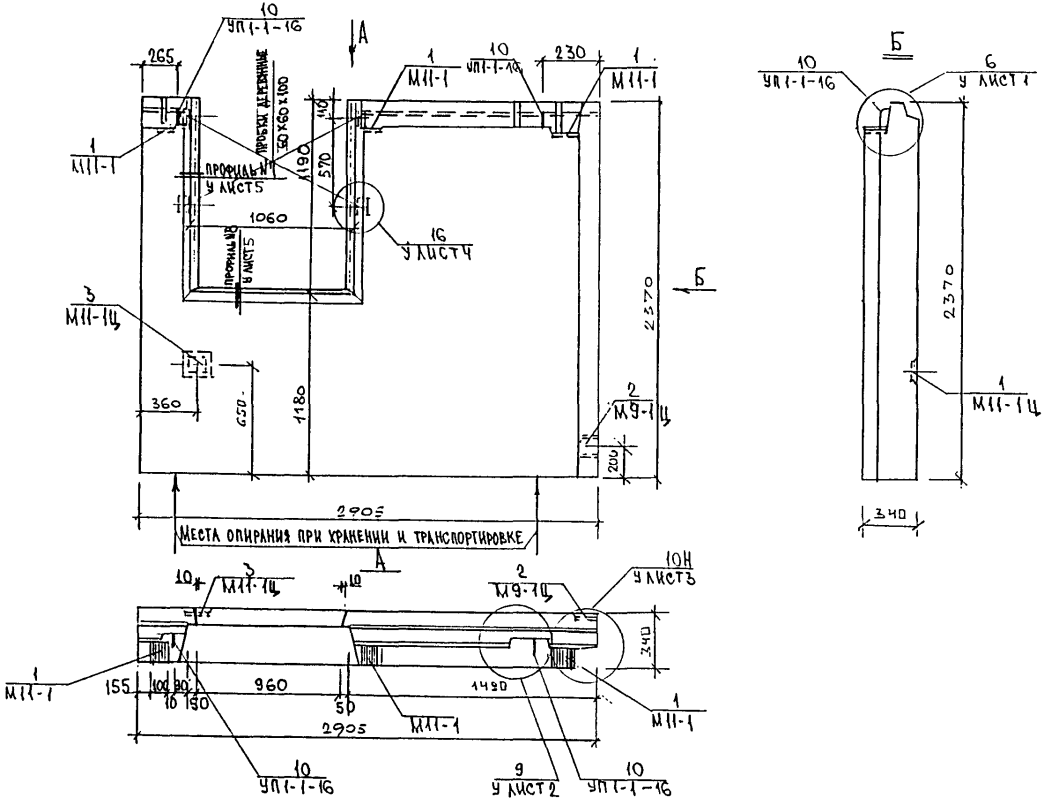

ВИД ПАНЕЛИ ДАН С ВНУТРЕННЕЙ СТОРОНЫ

НАЧ.ОТД.	ВАНАГ		
ГЛ.СПЕЦ.	БАСКО		
РУК.ГР.	СКОМОРОХОВА		
РАЗРАБ.	ГУРЕВИЧ		
ПРОВЕРИЛ	СКОМОРОХОВА		
Н.КОНТР.	ГУРЕВИЧ		

5РС17-29.5Н. 14 СБ.

ПАНЕЛЬ 5НВЦ 30-1
СБОРОЧНЫЙ ЧЕРТЕЖ

СТАДИЯ	ЛИСТ	ЛИСТОВ
Р.	1	2

МНИИТЭП
ОСК

СОГЛАСОВАНО
ГИП М.5 ХМЕЛЬНИЦКИЙ

Схема армирования 5НВЦ 30-1

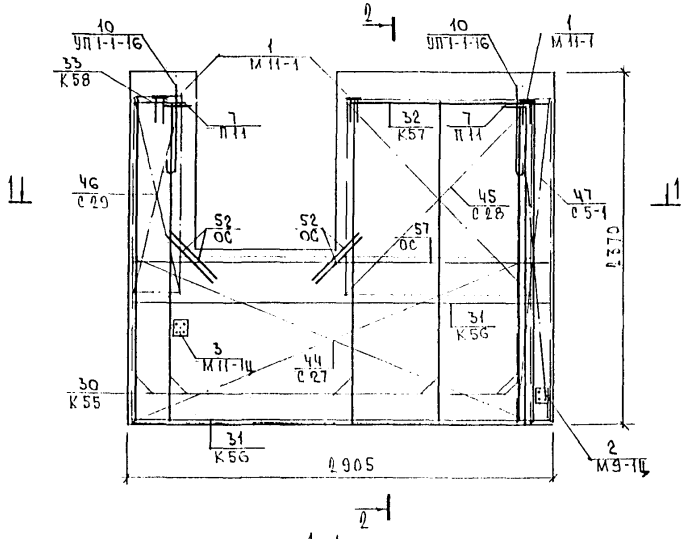

2-2

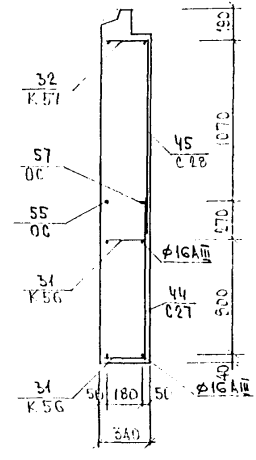

1-1

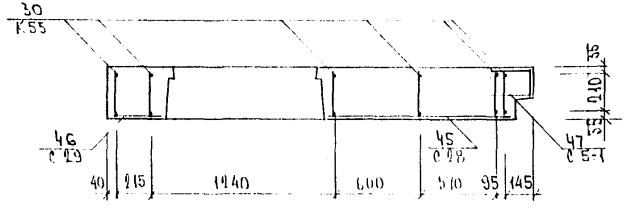

ИНВ № ПОДЛ	ПОДПИСЬ И ДАТА	ВЗАМ ИНВ №

ЛИСТ	2

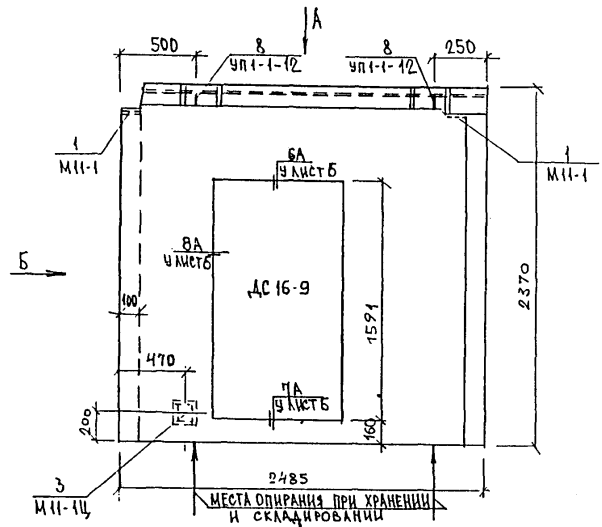

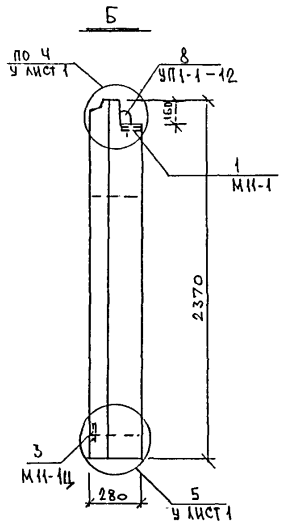

ВИД ПАНЕЛИ ДАН С ВНУТРЕННЕЙ СТОРОНЫ

НАЧ.ОТД.	ВАНАГ		5РС17-29.5Н. 15СБ.
ГА.СПЕЦ	БАСКО		
РУК.ГР.	СКОМОРОХОВА		Панель 5НЦ 25-1 Сборочный чертеж
РАЗРАБ	ГУРЕВИЧ		Стадия: Р. Лист: 1 Листов: 2
ПРОВЕРИЛ	СКОМОРОХОВА		МНИИТЭП ОСК
Н.КОНТР.	ГУРЕВИЧ		

ГИП м. 5 Хмельницкий

Схема армирования 5НЦ25-1

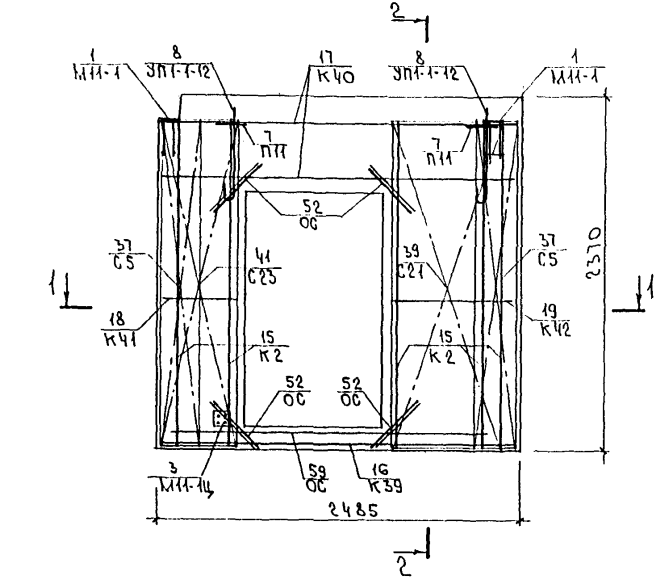

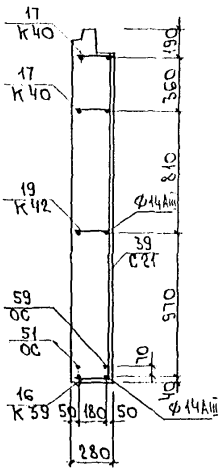

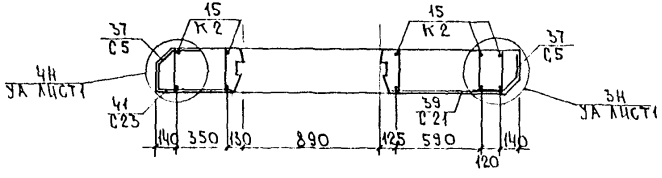

Инв. № подл. | Подпись и дата | Взам. инв. №

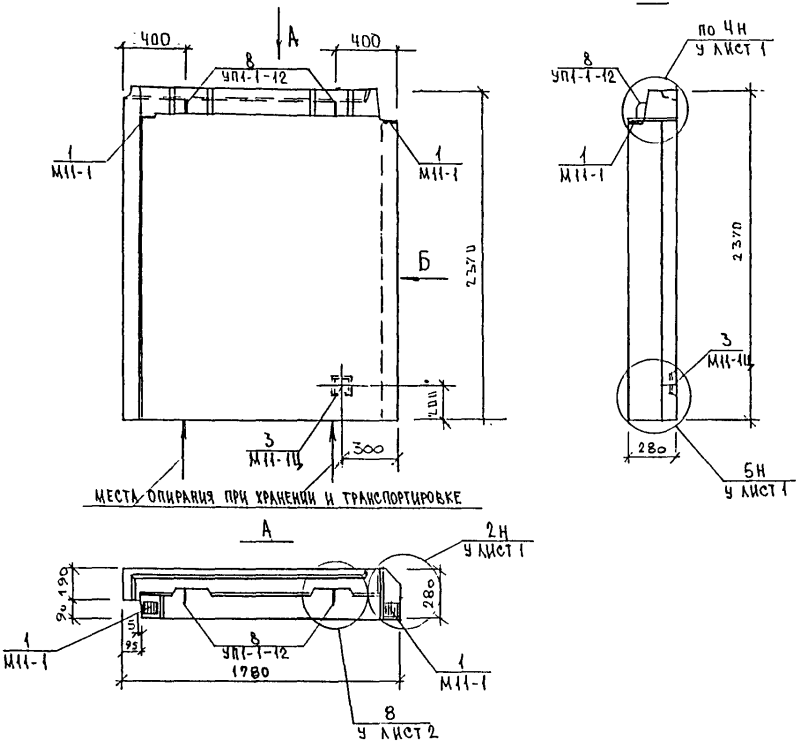

Вид панели дан с внутренней стороны

Нач.отд.	Ванаг		5РС17-29.5Н. 16СБ.
Гл.спец.	Баско		
Рук.гр.	Скоморохова		Панель 5НВЦ18-1 Сборочный чертеж
Разраб.	Гуревич		Стадия: Р. Лист: 1 Листов: 2
Проверил	Скоморохова		МНИИТЭП ОСК
Н.контр.	Гуревич		

ГИП м.5 Хмельницкий

Схема армирования 5НВЦ 18-1

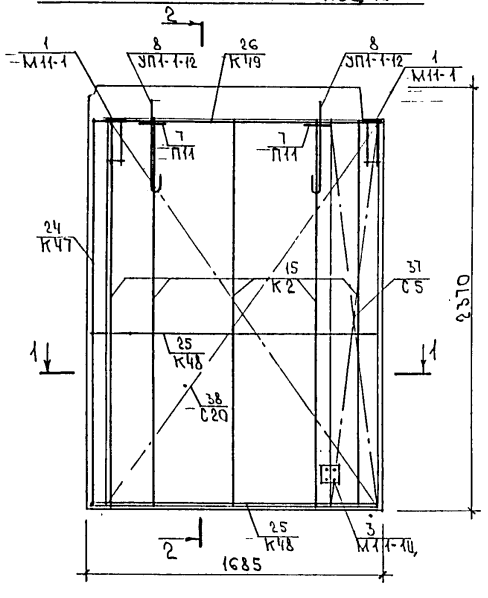

2-2

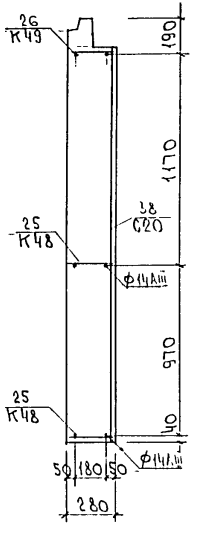

1-1

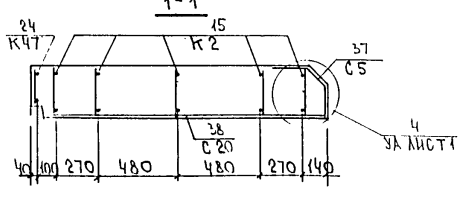

Инв. № подл. | Подпись и дата | Взам. инв. №

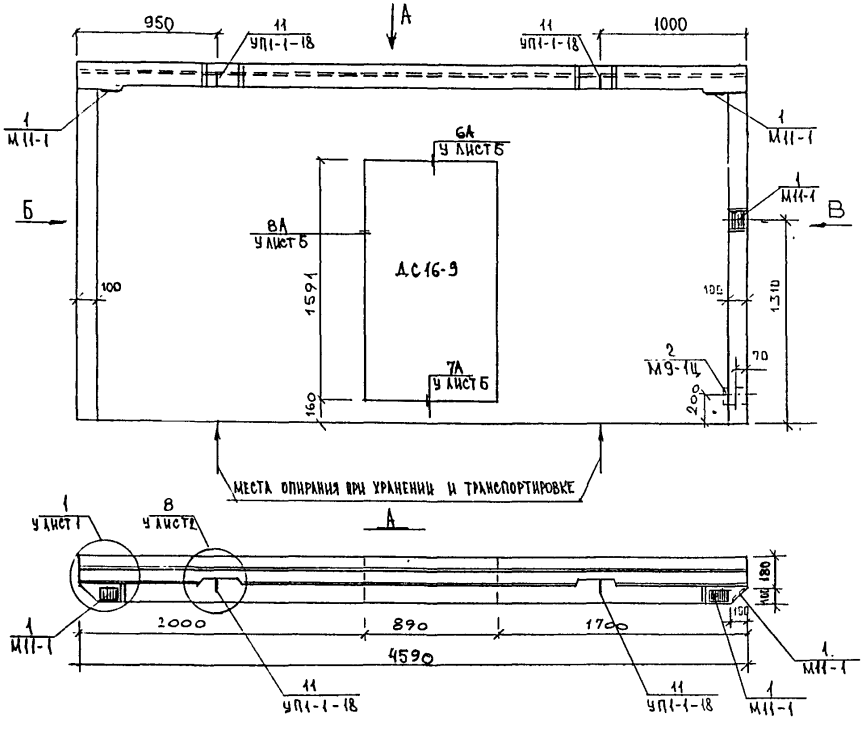

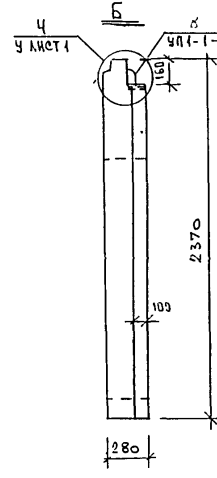

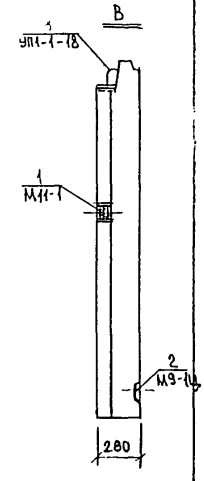

ВИД ПАНЕЛИ ДАН С ВНУТРЕННЕЙ СТОРОНЫ

НАЧ.ОТД.	ВАНАГ		5РС17-29.5Н. 17СБ.
ГЛ.СПЕЦ.	БАСКО		
РУК.ГР.	СКОМОРОХОВА		Панель 5НЦ ЧБ-1 Сборочный чертеж
РАЗРАБ.	ГУРЕВИЧ		
ПРОВЕРИЛ	СКОМОРОХОВА		
Н.КОНТР.	ГУРЕВИЧ		

Стадия	Лист	Листов
Р.	1	2

МНИИТЭП ОСК

Инв.№ подл. | Подпись и дата | Взам.инв.№ | Инв.№ дубл. | Подпись и дата | ГИП м.5 Кмельницкий

Схема армирования 5НЦ46-1

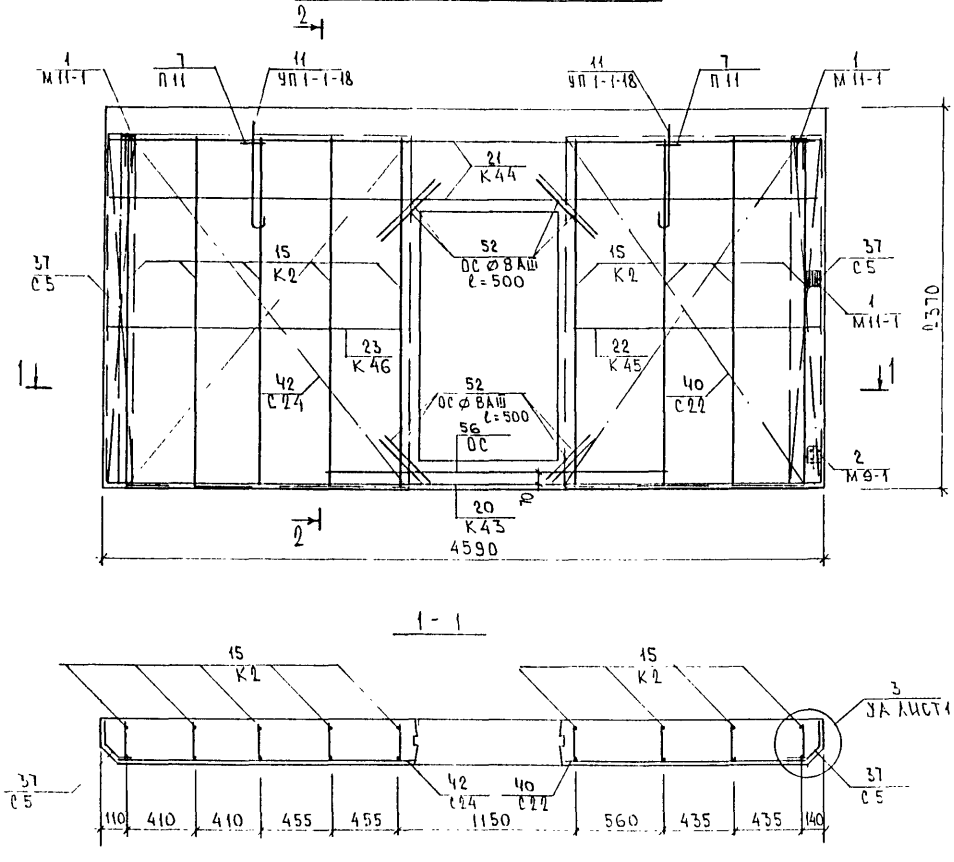

2-2

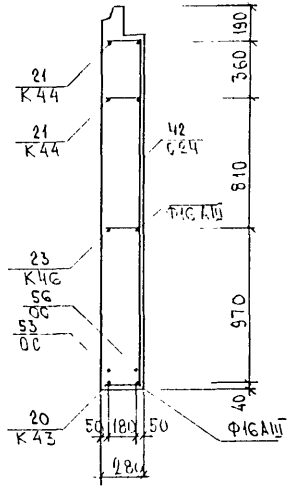

ИНВ № ПОДЛ	ПОДПИСЬ И ДАТА	ВЗАМ ИНВ №

5 РС 17-29 5Н.17СБ.

ЛИСТ 2

Инв. № подл.	Подпись и дата	Взам. инв. №

Формат	Зона	Позиц.	Обозначение	Наименование	Кол. на испол. 01	02	03	04	05	06					Примеч.
А3				Документация											
			5РС 17-29 5Н. 18 СБ.	Сборочный чертеж	X										
			19 СБ	Сборочный чертеж		X									
			20 СБ	Сборочный чертеж			X								
			21 СБ	Сборочный чертеж				X							
			22 СБ	Сборочный чертеж					X						
			23 СБ	Сборочный чертеж						X					
			5РС 17-29 ПЗ	Пояснительная записка	X	X	X	X	X	X					
			5РС 17-29 РС	Ведомость расхода стали	X	X	X	X	X	X					
			5РС 17-29 У	Узлы габаритные	X	X	X	X	X	X					
			5РС 17-29 УА	Узлы арматурные	X	X	X	X	X	X					

Нач. отд.	Ванат	
Гл. спец.	Баско	
Рук. гр.	Скоморохова	
Разраб.	Комиссарова	
Проверил	Скоморохова	
Н. контр.	Гуревич	

5РС 17-29 5Н. 18 ÷ 23 СБ

Панели 5НВЦ 67.15; 5НВЦ 41.15; 5НВЦ 35.15-1; 5НЦ 30 12; 5НВЦ 22.15 5НВЦ 1415-1.

Стадия	Лист	Листов
Р	1	4

МНИИТЭП ОСК

Формат А4

Форма 18 ГОСТ 2.113-75

Инв. № подл.	Подпись и дата	Взам. инв. №

Формат	Зона	Позиц.	Обозначение	Наименование	Кол. на испол. 01	02	03	04	05	06					Примеч.
А3				Сборочные единицы											
		1	5РС 17-29	Закладная деталь М9-1Ц		2				2					
		2		М11-1	2	2	2		2	2					
		3		М11-1Ц			1	2	1						
		7		Петля УП 1-1-16		2									
		8		УП 1-1-12	4		2	2	2	2					
		9		П 11	4	2	2	2	2	2					
		12		Каркас К 9			2								
		13		К 13		9									
		14		К 16					5						
		15		К 19	14		6			4					

Марка	5НВЦ 67.15	5НВЦ 41.15	5НВЦ 35.15-1	5НЦ 30 12	5НВЦ 22.15	5НВЦ 1415-1

5РС 17-29 5Н. 18 ÷ 23 СБ

Лист 2

Формат А4

Форма 18 ГОСТ 2.113-75

Инв. № подл.	Подпись и дата	Взам. инв. №

Формат	Зона	Позиц.	Обозначение	Наименование	Кол. на испол. D1	D2	D3	D4	D5	D6					Примеч.
А3		16		КАРКАС К 26			1								
		17		К 35	2										
		18		К 36	1										
		19		К 37						2					
		20		К 38						1					
		21		К 53					2						
		22		К 54					1						
		23		К 60				2							
		24		К 61				1							
		25		К 62		2									
		26		К 63		1									
		27		К 59				6							
		31		СЕТКА С 10	2		2			2					
		32		С 10-2		2									

Марка	5НВЦ 67.15	5НВЦ 41.15	5НВЦ 33.15К	5НВЦ 30.12	5НВЦ 22.15	5НВЦ 14.15К

5РС 17-29 5Н. 1В÷23 СБ.

Лист 3

Формат А4

Форма 1В ГОСТ 2.113-75

Инв. № подл.	Подпись и дата	Взам. инв. №

Формат	Зона	Позиц.	Обозначение	Наименование	Кол. на испол. D1	D2	D3	D4	D5	D6					Примеч.
А3		33		С 14		2									
		34		С 15						1					
		35		С 18	2		1								
		36		С 26					1						
		37		С 29				1							
				МАТЕРИАЛЫ											
				КЕРАМЗИТОБЕТОН D1400, м³	0.44	1.22	1.28	0.95	1.05	0.50					
				ЦЕМ. ПЕСЧ. Р-Р γ=2200 кг/м³	0.13	0.08	0.07	0.05	0.04	0.02					

Марка	5НВЦ 67.15	5НВЦ 41.15	5НВЦ 33.15К	5НВЦ 30.12	5НВЦ 24.15	5НВЦ 14.15К

5РС 17-29 5Н. 1В÷23 СБ.

Лист 4

Формат А4

Форма 1В ГОСТ 2.113-75

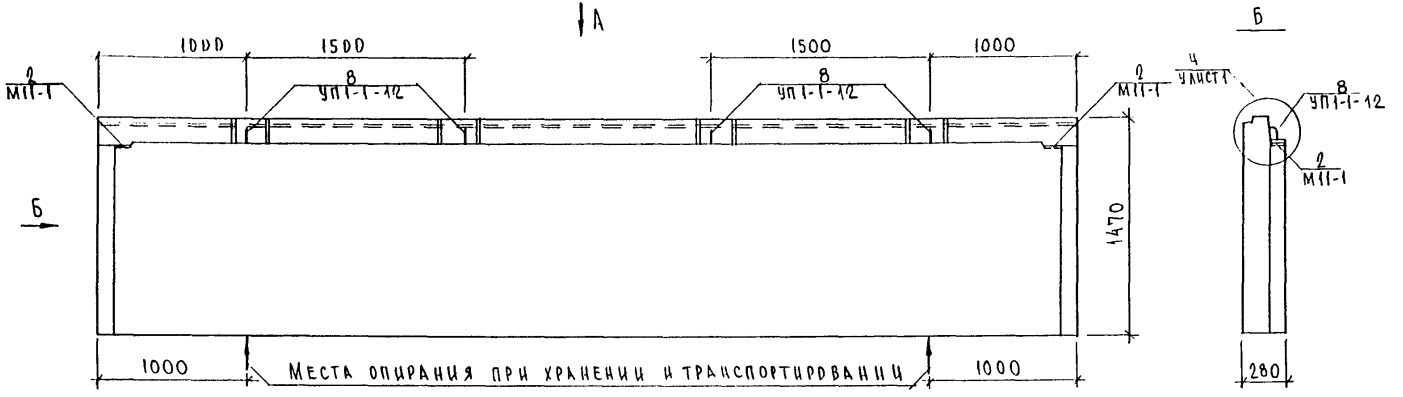

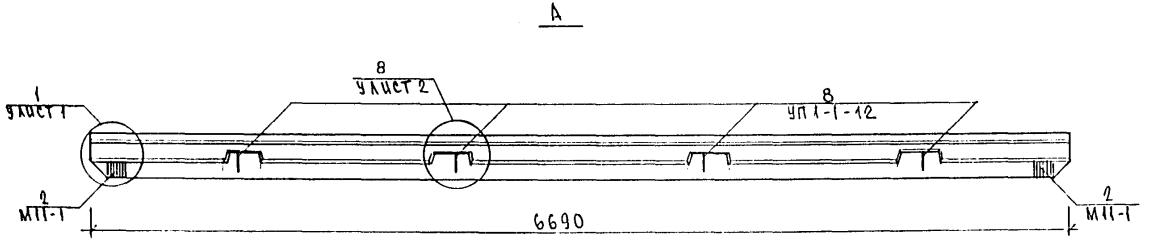

Вид панели дан с внутренней стороны.

Нач.отд.	Ванаг		5РС17-29 5Н.18СБ.
Гл.спец.	Баско		
Рук.гр.	Скоморохова		
Разраб.	Телесницкая		Панель 5НВц 67.15 Сборочный чертеж
Провер.	Скоморохов		
Н.контр.	Гуревич		

Стадия	Лист	Листов
Р	1	2

МНИИТЭП ОСК

Согласовано

Гип М.5 Хмельницкий

Инв.№ подл. | Подпись и дата | Взам.инв.№

Схема армирования 5НВЦ 67.15

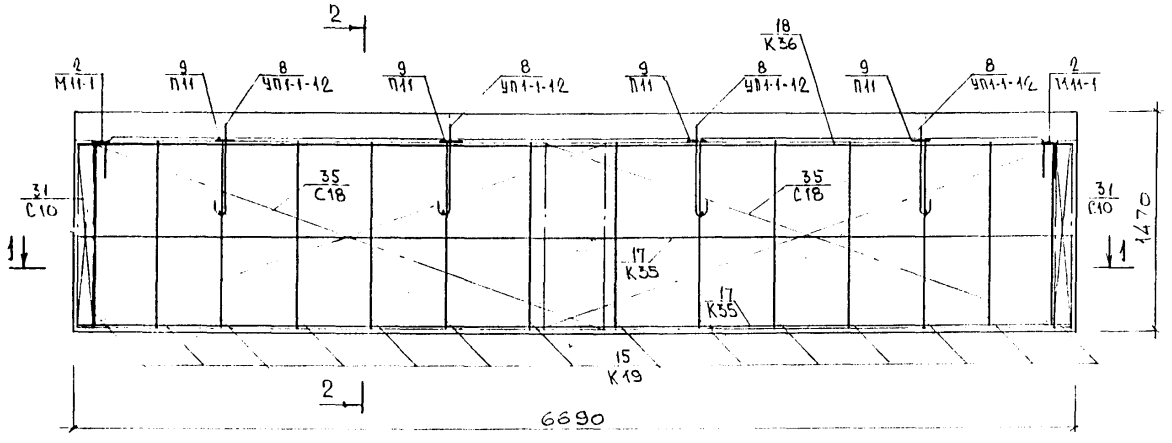

2 - 2

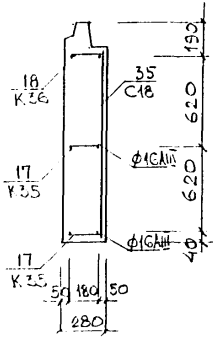

1 - 1

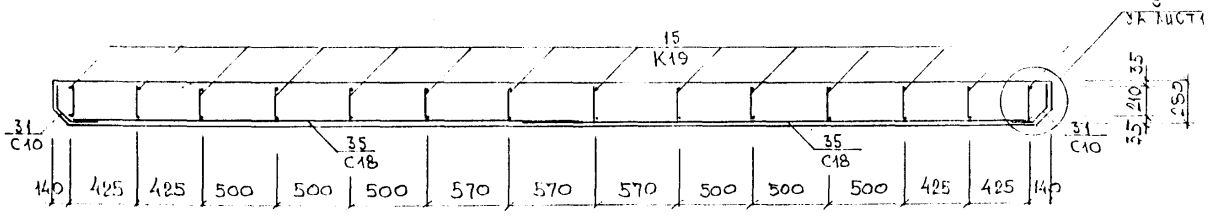

Инв. № подл. | Подпись и дата | Взам. инв. №

5РС 17-29. 5Н. 18СБ.

Лист 2

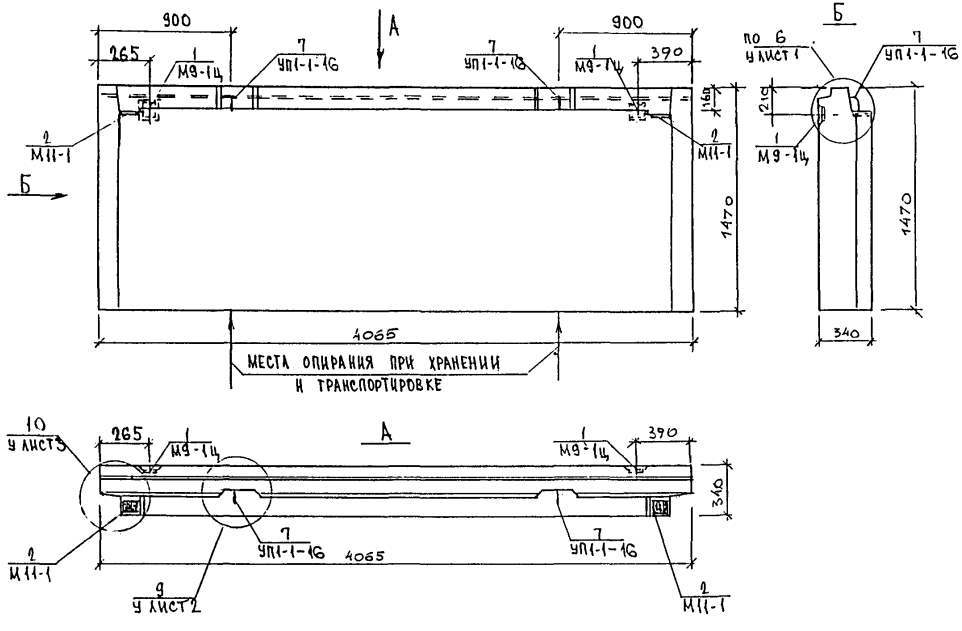

Вид панели дан с внутренней стороны

Нач.отд.	Вакар	
Гл.спец.	Баско	
Рук.гр.	Скоморохова	
Разраб.	Гуревич	
Проверил	Скоморохова	
Н.контр.	Гуревич	

5РС17-29.5Н. 19 СБ.

Панель 5НВЦ4 15

Сборочный чертеж

Стадия	Лист	Листов
Р.	1	2

МНИИТЭП ОСК

Схема армирования 5НВЦ 41.15

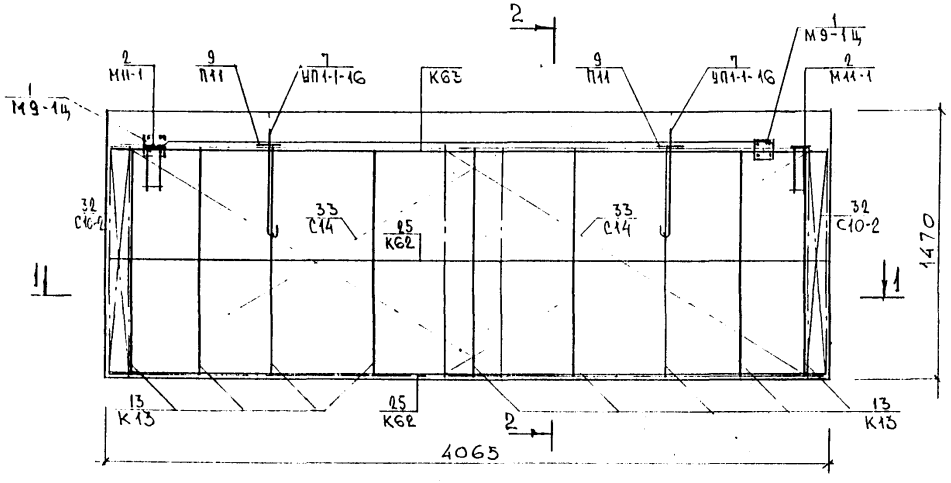

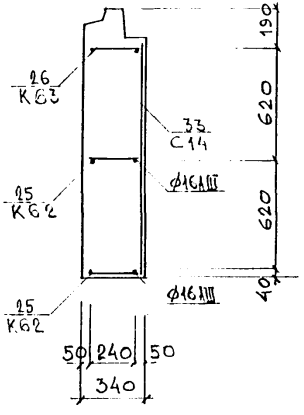

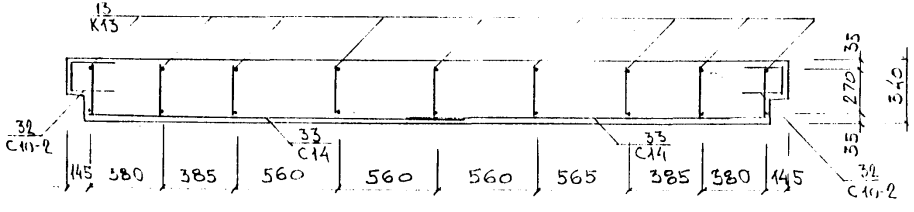

БРС 17-29. 5Н.19СБ.	Лист 2

Инв. № подл. | Подпись и дата | Взам. инв. №

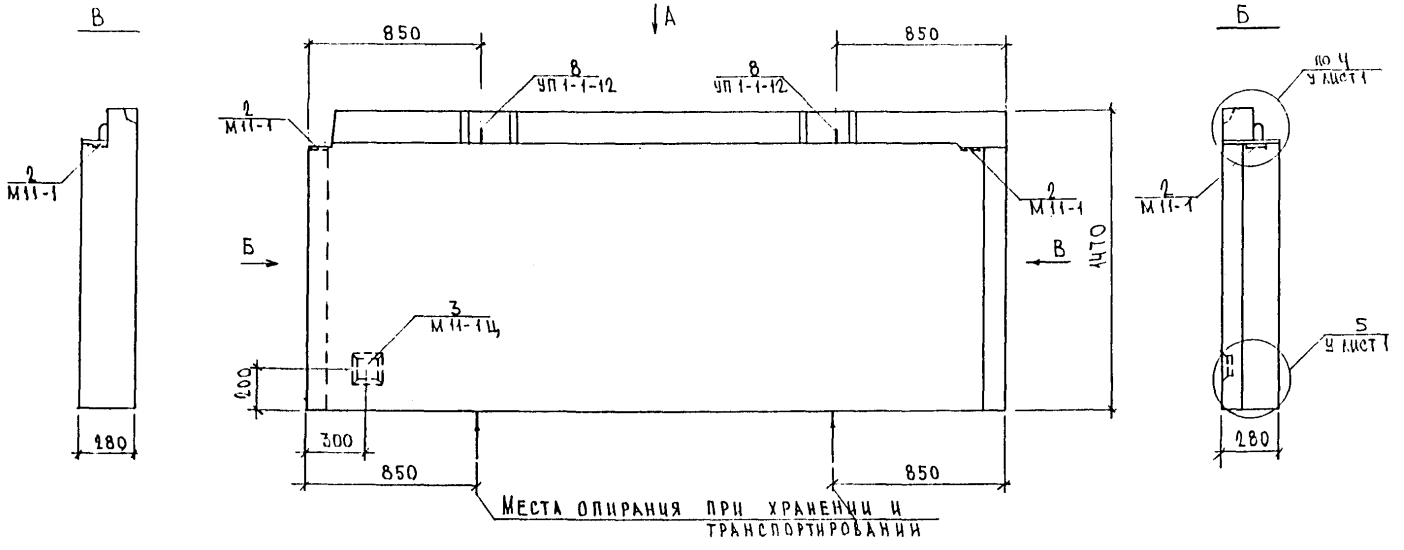

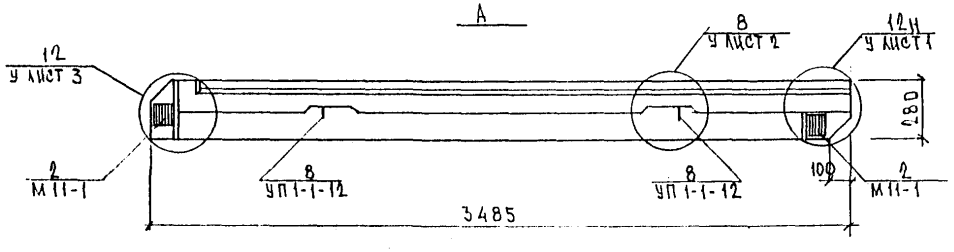

Вид панели 1АН с внутренней стороны.

Нач. отд.	Ванаг		5Рс 17-29 5Н.20СБ.	
Гл. спец.	Баско			
Рук. гр.	Скоморохова			
Разраб.	Комиссарова		Панель 5НВц 35.15-1 Сборочный чертеж	Стадия: Р; Лист: 1; Листов: 2
Проверил	Скоморохова			МНИИТЭП ОСК
Н. контр.	Гуревич			

Согласовано
Гип М5 Гмельницкий

Схема армирования 5НВЦ 35.15-1

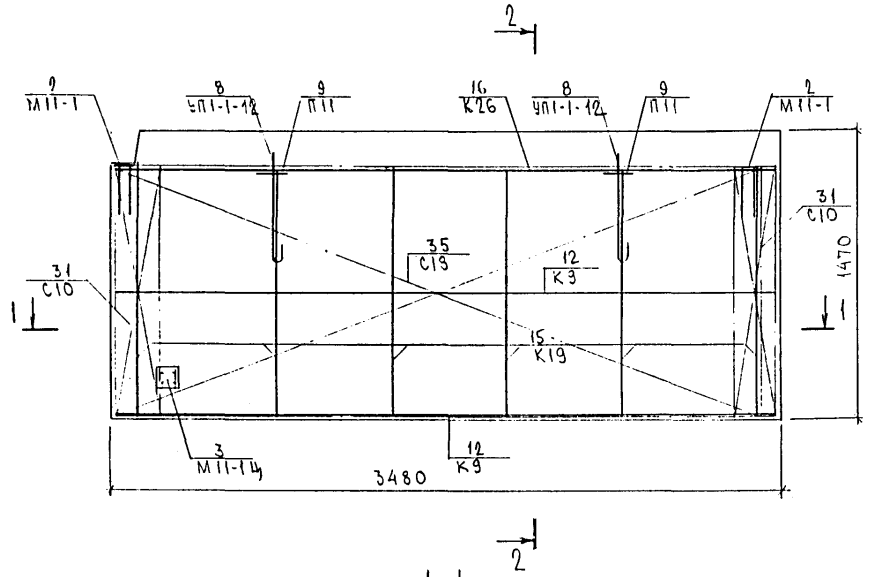

2-2

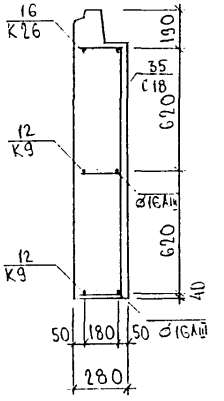

1-1

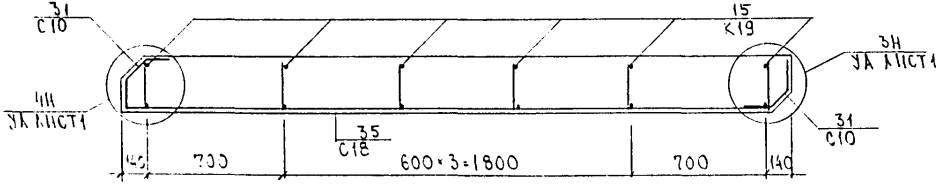

Инв. № подл.	Подпись и дата	Взам. инв. №

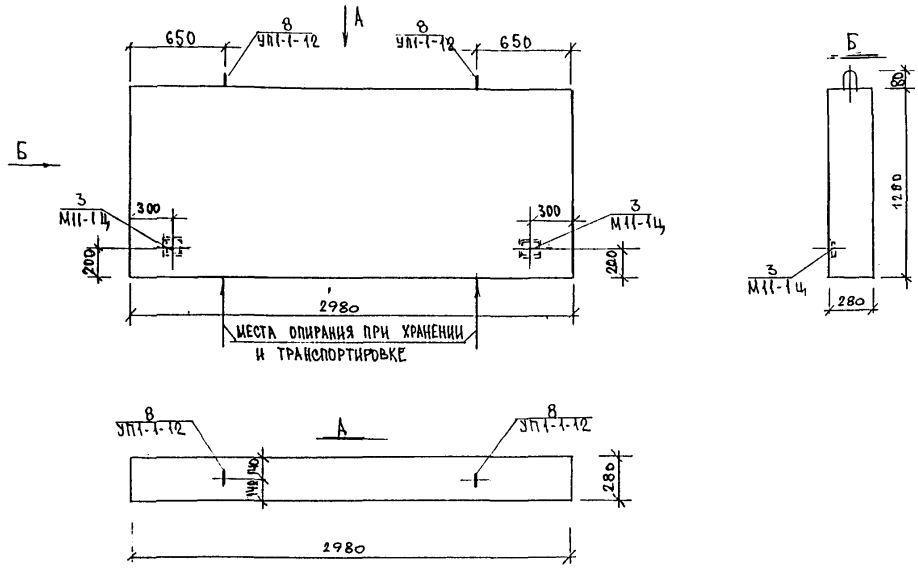

ВИД ПАНЕЛИ ДАН С ВНУТРЕННЕЙ СТОРОНЫ

НАЧ.ОТД.	ВАНАГ		5РС17-29.5Н.21 СБ.	
ГЛ.СПЕЦ.	БЛСКО			
РУК.ГР.	СКОМОРОХОВА		ПАНЕЛЬ 5НЦ3012 СБОРОЧНЫЙ ЧЕРТЕЖ	СТАДИЯ: Р. / ЛИСТ: 1 / ЛИСТОВ: 2
РАЗРАБ.	ГУРЕВИЧ			МНИИТЭП ОСК
ПРОВЕРИЛ	СКОМОРОХОВА			
Н.КОНТР.	ГУРЕВИЧ			

ГИП м.5 Амельницкий

Схема армирования 5НЦ 3012

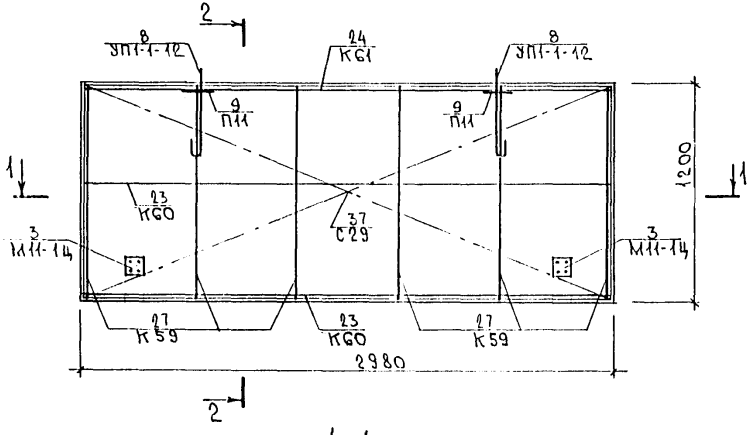

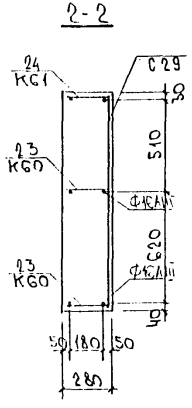

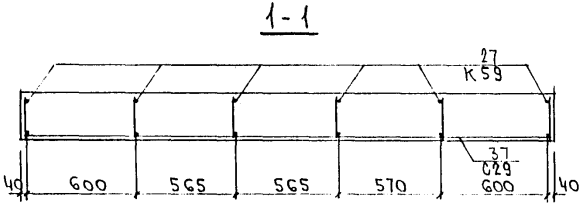

Инв. № подл. | Подпись и дата | Взам. инв. №

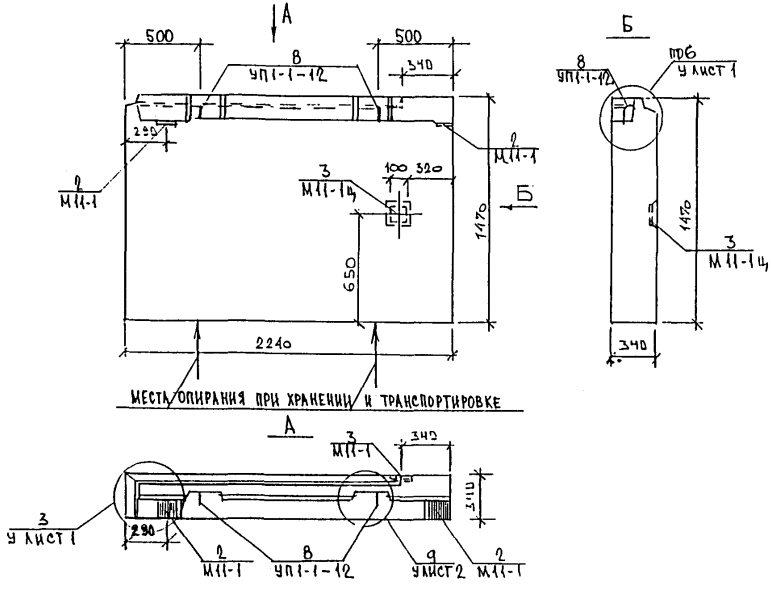

ВИД ПАНЕЛИ ДАН С ВНУТРЕННЕЙ СТОРОНЫ

НАЧ.ОТД.	ВАНАГ	
ГЛ.СПЕЦ.	БАСКО	
РУК.ГР.	СКОМОРОХОВА	
РАЗРАБ.	ГУРЕВИЧ	
ПРОВЕРИЛ	СКОМОРОХОВА	
Н.КОНТР.	ГУРЕВИЧ	

5РС17-29.5Н.22 СБ.

Панель 5НВЦ-22.15

Сборочный чертеж

СТАДИЯ	ЛИСТ	ЛИСТОВ
Р.	1	2

МНИИТЭП ОСК

ГИП М.5 КАМЕЛЬНИЦКИЙ

Схема армирования 5НВЦ 22.15

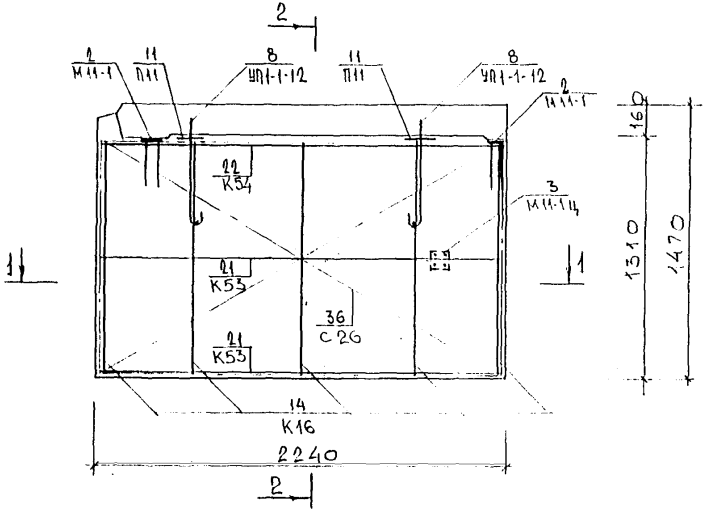

2 - 2

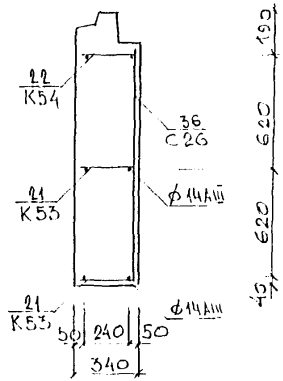

1 - 1

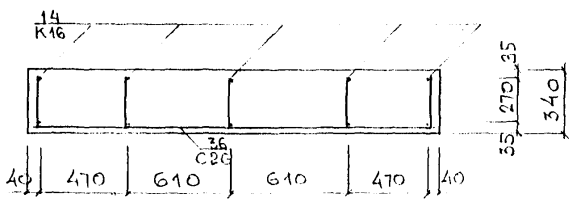

Инв. № подл. | Подпись и дата | Взам. инв. №

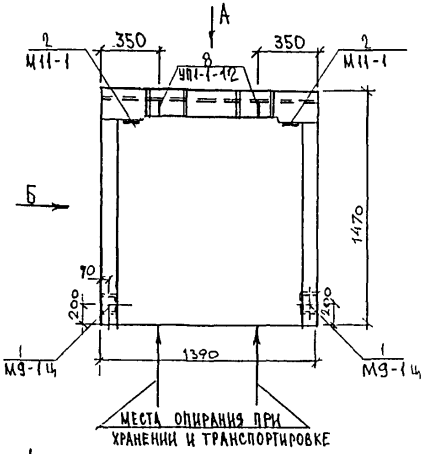

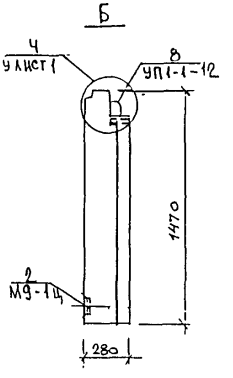

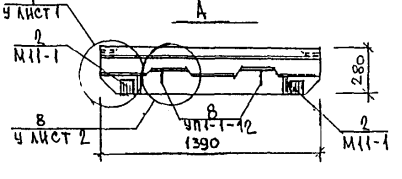

ВИД ПАНЕЛИ ДАН С ВНУТРЕННЕЙ СТОРОНЫ

НАЧ.ОТД	ВКНАГ		5РС17-29.5Н.23 СБ.
ГЛ.СПЕЦ	БАСКО		
РУК.ГР	СКОМОРОХОВА		Панель 5НВЦ.14.15-1 Сборочный чертеж
РАЗРАБ	ГУРЕВИЧ		Стадия: Р. Лист: 1 Листов: 2
ПРОВЕРИЛ	СКОМОРОХОВА		МНИИТЭП ОСК
Н.КОНТР	ГУРЕВИЧ		

ГИП И.С. Хмельницкий

Схема армирования 5НВЦ 14.15-1

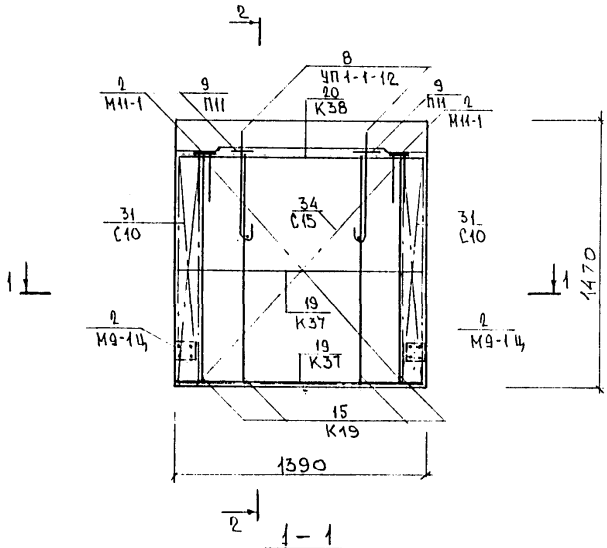

1 – 1

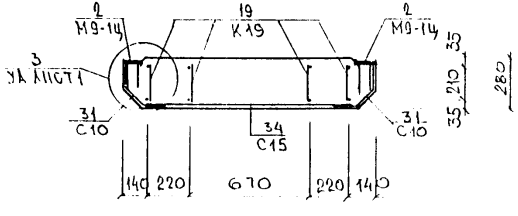

2 – 2

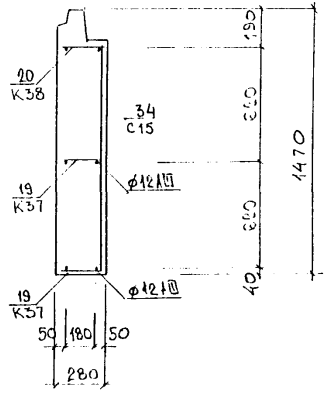

5РС 17-29 5Н.23СБ.	ЛИСТ 2

ИНВ № ПОДЛ | ПОДПИСЬ И ДАТА | ВЗАМ ИНВ №

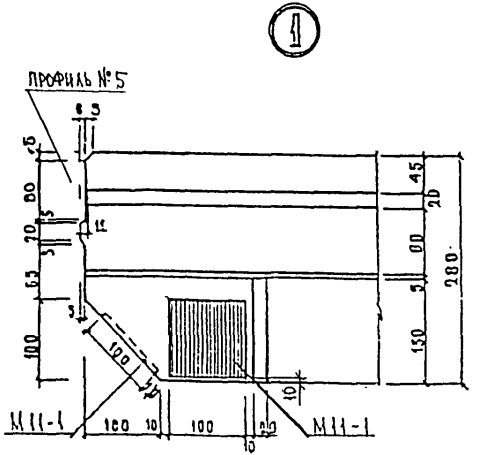

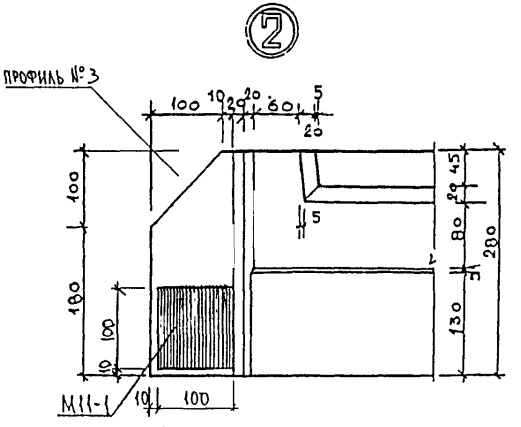

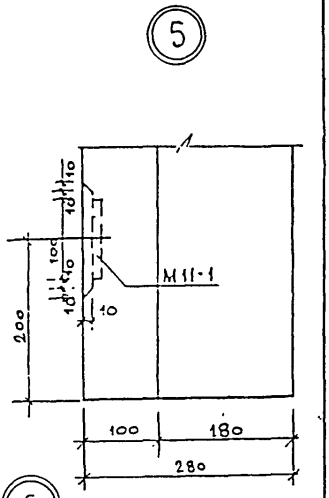

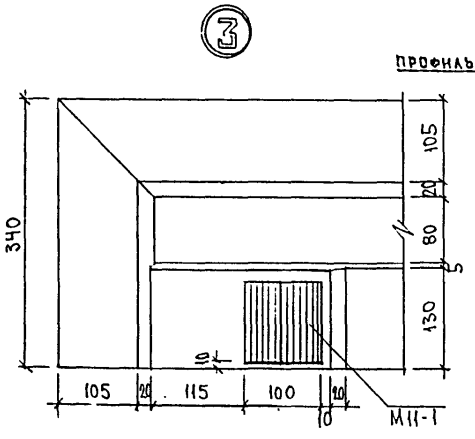

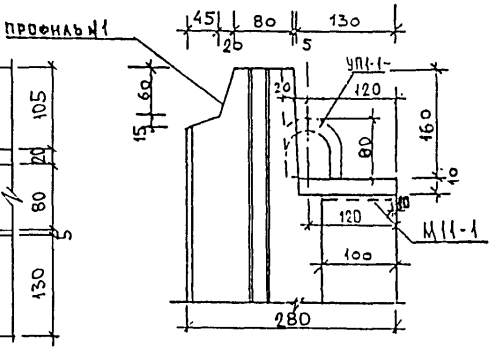

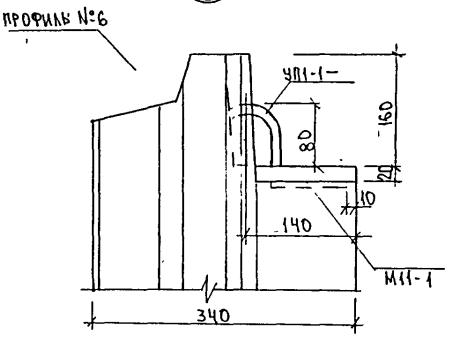

НАЧ.ОТД.	ВАНАГ	
ГЛ.СПЕЦ.	БАСКО	
РУК.ГР.	СКОМОРОХОВА	
РАЗРАБ.	ГУРЕВИЧ	
ПРОВЕРИЛ	СКОМОРОХОВА	
Н.КОНТР.	ГУРЕВИЧ	

5РС17-29.У.

УЗЛЫ ГАБАРИТНЫЕ

СТАДИЯ	ЛИСТ	ЛИСТОВ
Р.	1	6

МНИИТЭП ОСК

ГИП М.5 АМЕЛЬНИЦКИЙ
ГИП М.5 СИНДЕЕВ

12

8

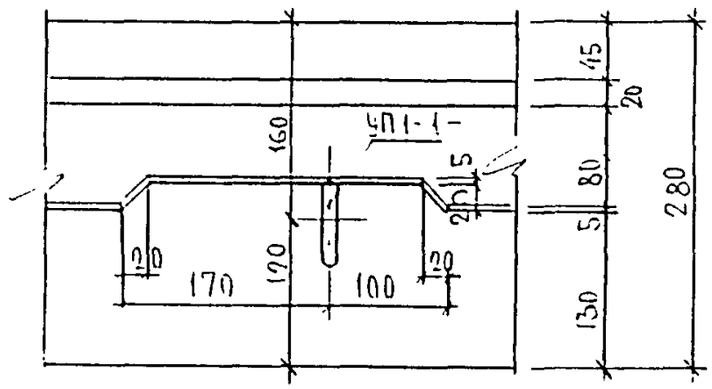

9

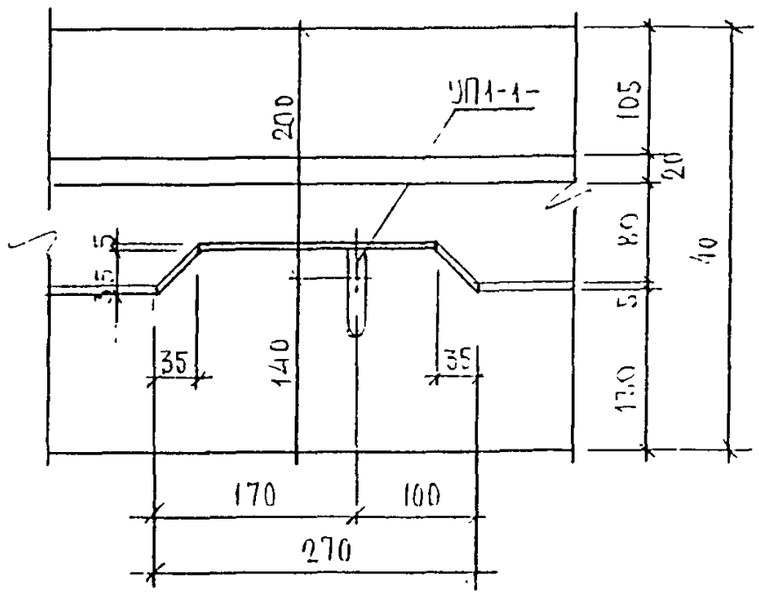

7

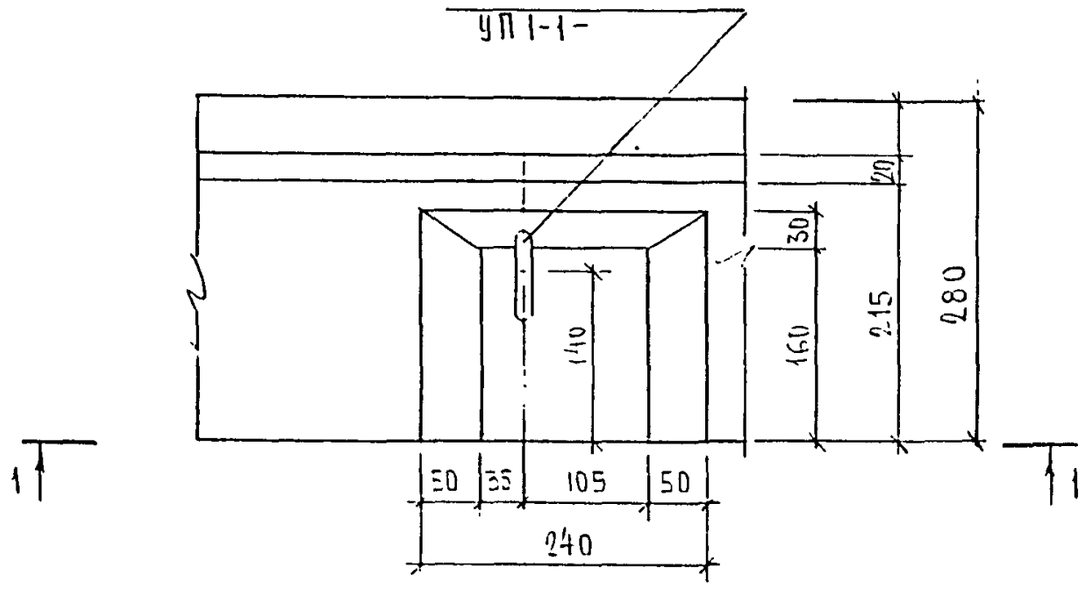

1 — 1

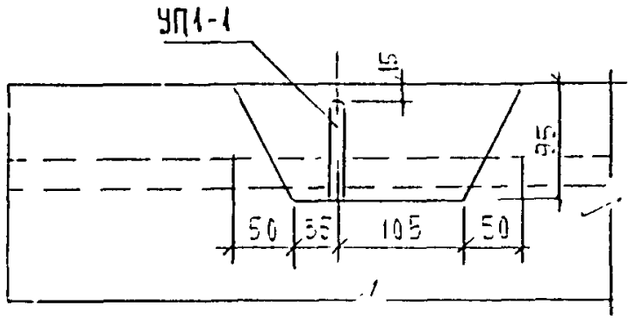

Инв. № подл. | Подпись и дата | Взам. инв. №

5РС17-29.У.

Лист 2

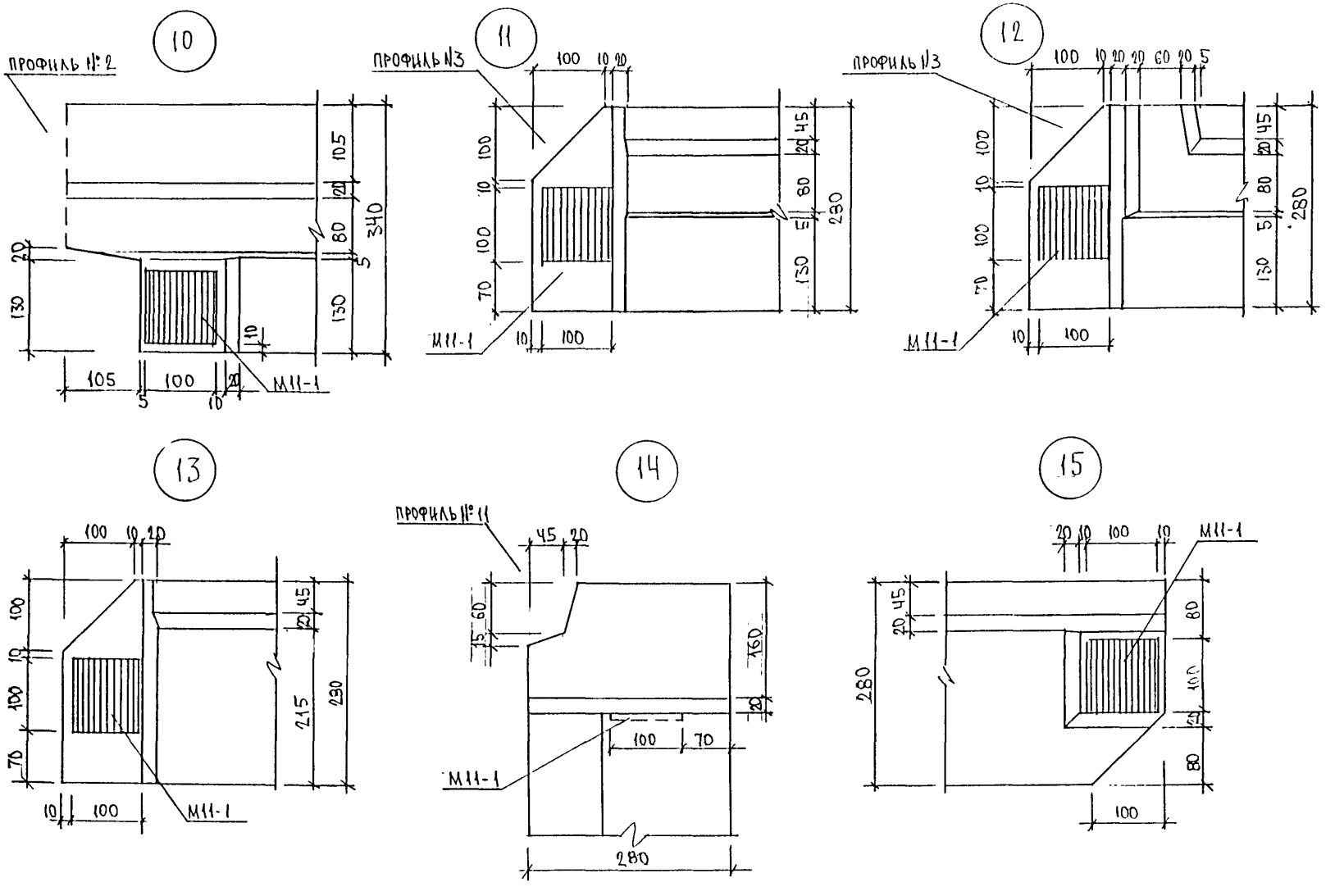

ИНВ № ПОДЛ	ПОДПИСЬ И ДАТА	ВЗАМ ИНВ №

5РС 17-29.У.

ЛИСТ 3

16

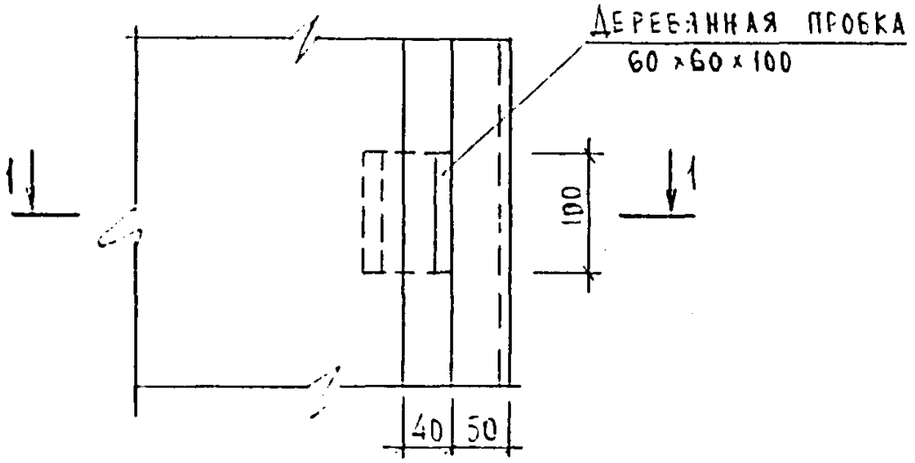

1-1

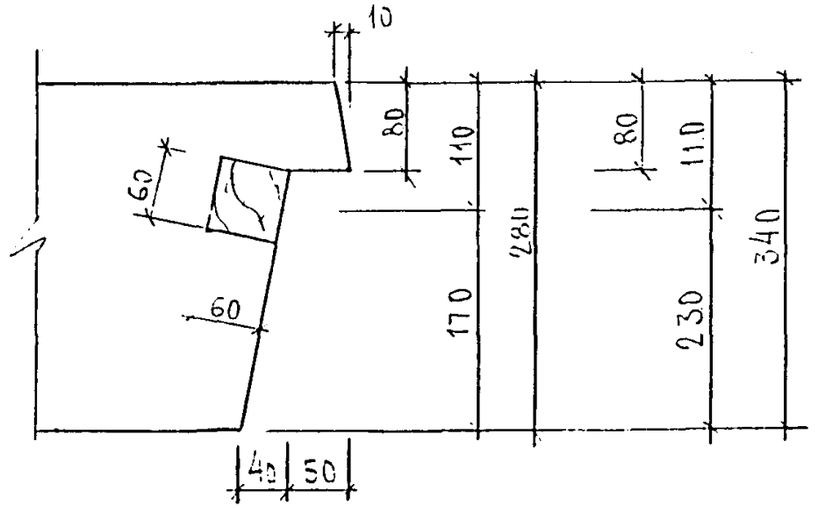

ИНВ.№ ПОДЛ. | ПОДПИСЬ И ДАТА | ВЗАМ. ИНВ. №

Профиль №1

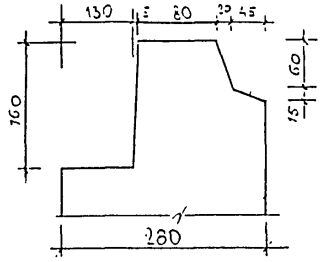

Профиль № 2

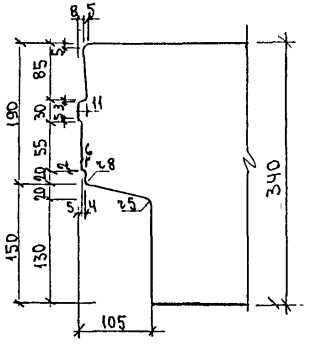

Профиль №3

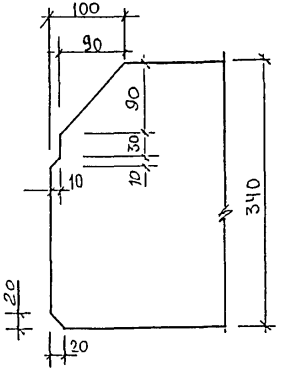

Профиль №4

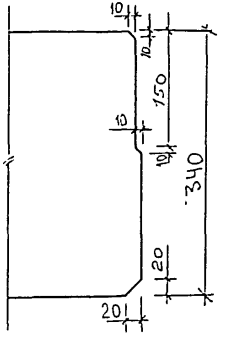

Профиль №5

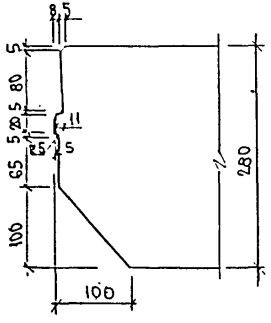

Профиль №6

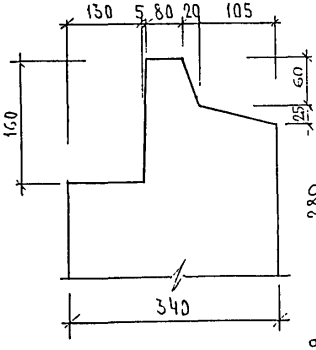

Профиль №7
Профиль №9

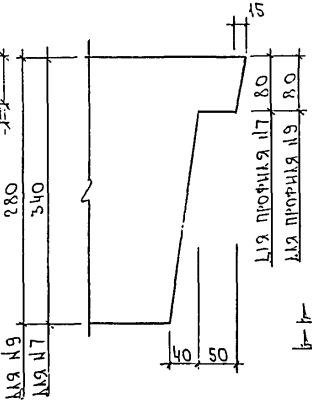

Профиль №8
Профиль №10

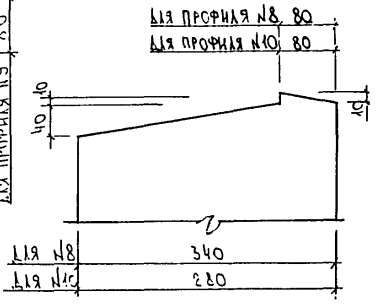

Инв.№ подл. | Подпись и дата | Взам. инв. №

ПРОФИЛЬ №6А

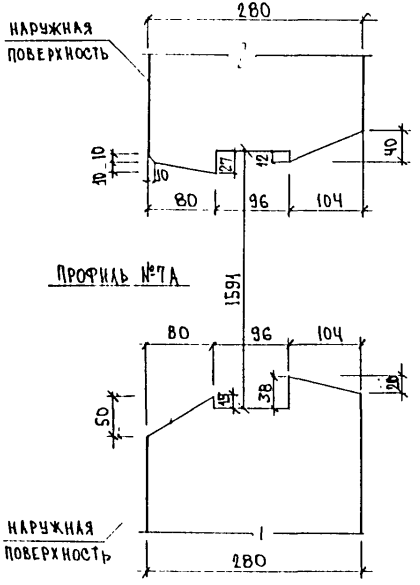

ПРОФИЛЬ №7А

ПРОФИЛЬ №8А

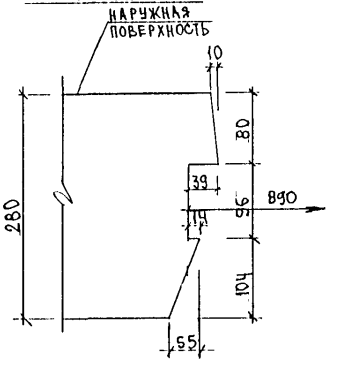

ПРОФИЛЬ №11

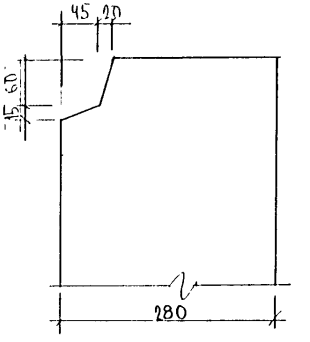

ИНВ.№ ПОДЛ. | ПОДПИСЬ И ДАТА | ВЗАМ. ИНВ. №

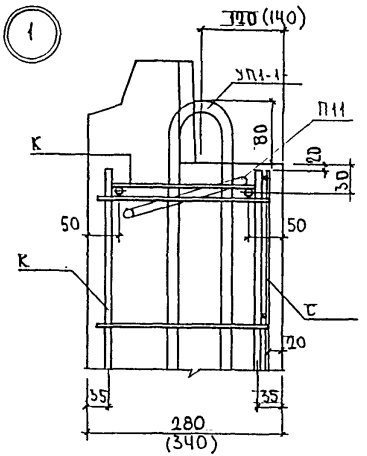

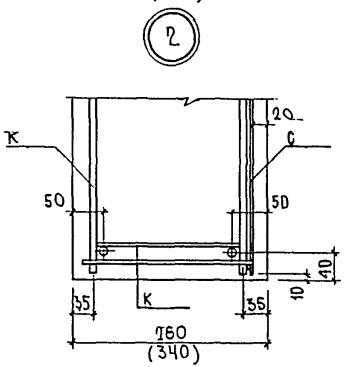

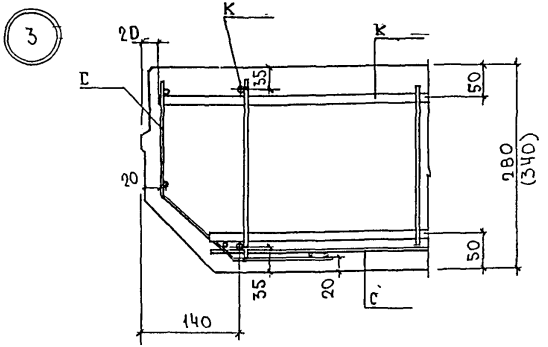

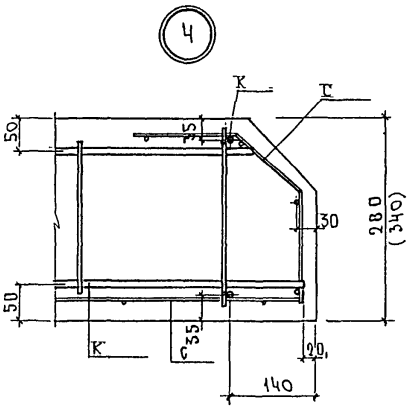

НАЧ. ОТД.	ВАНАГ		5РС17-29, УА.
ГА. СПЕЦ.	БАСКО		
ГР. ИНЖ.	СКОМОРОХОВА		Узлы арматурные
РАЗРАБ.	СКОМОРОХОВА		Стадия: Р; Лист: 1; Листов: 1
Н. КОНТР.	ГУРЕВИЧ		МНИИТЭП ОСК

Орг. п.

РИС.1

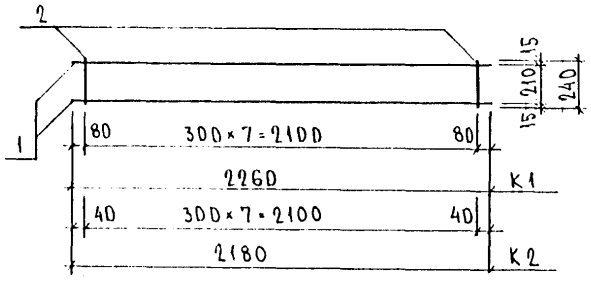

РИС.2

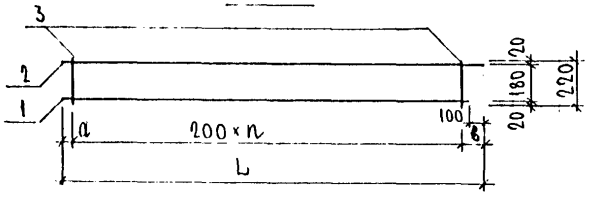

Марка	Длина	a	в	n
K3	6340	20	120	31
K6	3040	120	120	14
K10	3320	160	160	15
K17	3940	170	170	18
K18	2050	125	125	9

РИС	МАРКА	ПОЗ.	НАИМЕНОВАНИЕ		КОЛ.	ОБОЗНАЧЕНИЕ	МАССА	МАССА
1	K1	1	⌀ 8 A III	l = 2260	2		1,79	
		2	⌀ 4 Вр I	l = 240	8		0,18	1,97
	K2	1	⌀ 8 A III	l = 2180	2		1,72	
		2	⌀ 4 Вр I	l = 240	8		0,18	1,90
2	K3	1	⌀ 16 A III	l = 6240	1		9,85	
		2	⌀ 8 A III	l = 6340	1		2,50	
		3	⌀ 4 Вр I	l = 220	32		0,65	13,00
	K6	1	⌀ 8 A III	l = 2940	1		1,16	
		2	⌀ 8 A III	l = 3040	1		1,20	
		3	⌀ 4 A III	l = 220	15		0,30	2,66
	K10	1	⌀ 8 A III	l = 3220	1		1,27	
		2	⌀ 8 A III	l = 3320	1		1,31	
		3	⌀ 4 Вр I	l = 220	16		0,32	2,90
	K17	1	⌀ 16 A III	l = 3840	1		6,06	
		2	⌀ 8 A III	l = 3940	1		1,56	
		3	⌀ 4 Вр I	l = 220	19		0,38	8,00
	K18	1	⌀ 8 A III	l = 1950	1		0,77	
		2	⌀ 8 A III	l = 2050	1		0,81	
		3	⌀ 4 Вр I	l = 220	10		0,20	1,78

АРМАТУРА КЛАССА A III ПО ГОСТ 5781-82, Вр I ПО ГОСТ 6727-80.
СВАРКА (K1-K7) ПО ГОСТ 14098-91.

НАЧ.ОТД.	ВАНАГ	
ГЛ.СПЕЦ.	БАСКО	
РУК.ГР.	СКОМОРОХОВА	
РАЗРАБ.	ТЕЛЕСНИЦКАЯ	
ПРОВЕР.	СКОМОРОХОВА	
Н.КОНТР.	ГУРЕВИЧ	

5РС 17-29

КАРКАСЫ
СБОРОЧНЫЙ ЧЕРТЕЖ

СТАДИЯ	ЛИСТ	ЛИСТОВ
Р	1	1

МНИИТЭП
ОСК

ИНВ № ПОДЛ | ПОДПИСЬ И ДАТА | ВЗАМ ИНВ №

Формат А3

Рис. 1

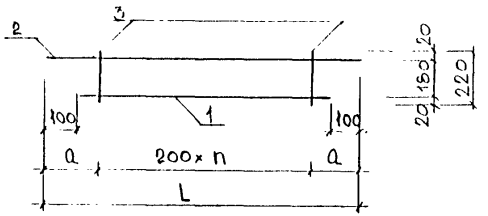

Марка	L	n	a
К7	5250	25	125
К8	5250	25	125
К13	5950	28	175
К27	2350	10	175
К28	2350	10	175
К29	3550	16	175
К32	3550	16	175

Рис. 2

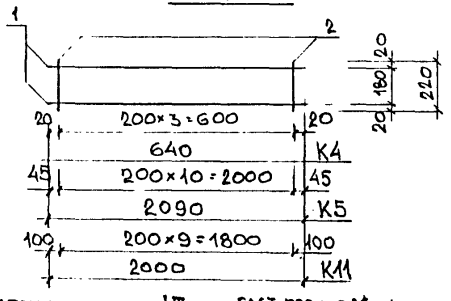

Рис.	Марка	поз.	Наименование	кол.	Обозначение	Масса	Масса
1	К7	1	ф16 AIII ℓ=5050	1		7,98	
		2	ф 8 AIII ℓ=5250	1		2,07	
		3	ф 4 BpI ℓ = 220	26		0,53	10,58
	К8	1	ф8 AIII ℓ=5050	1		1,99	
		2	ф 8 AIII ℓ = 5250	1		2,07	
		3	ф 4 BpI ℓ = 220	26		0,53	4,59
	К13	1	ф16 AIII ℓ= 5750	1		9,08	
		2	ф 8 AIII ℓ= 5950	1		2,35	
		3	ф 4 BpI ℓ = 220	29		0,59	12,02
	К27	1	ф14 AIII ℓ = 2150	1		2,60	
		2	ф 8 AIII ℓ = 2350	1		0,93	
		3	ф 4 BpI ℓ = 220	11		0,22	3,75
	К28	1	ф8 AIII ℓ=2150	1		0,85	
		2	ф 8 AIII ℓ = 2350	1		0,93	
		3	ф 4 BpI ℓ = 220	11		0,22	2,00
	К29	1	ф16 AIII ℓ=3350	1		5,29	
		2	ф 8 AIII ℓ= 3550	1		1,40	
		3	ф 4 BpI ℓ=220	17		0,34	7,03
	К32	1	ф 8 AIII ℓ= 3350	1		1,32	
		2	ф 8 AIII ℓ = 3550	1		1,40	
		3	ф 4 BpI ℓ = 220	17		0,34	3,06
2	К4	1	ф8 AIII ℓ= 640	2		0,51	
		2	ф 4 BpI ℓ = 220	4		0,08	0,59
	К5	1	ф8 AIII ℓ = 2090	2		1,65	
		2	ф 4 BpI ℓ = 220	11		0,22	1,87
	К11	1	ф 8 AIII ℓ=2000	2		1,58	
		2	ф 4 BpI ℓ = 220	10		0,20	1,78

Арматура класса AIII по ГОСТ 5781-82* BpI по ГОСТ 6727-80
Сварные соединения К1-К7 по ГОСТ 14098-91

Нач.отд.	Ванат	
Гл.спец.	Баско	
Рук.гр.	Скоморохова	
Разраб.	Хведелидзе	
Провер.	Скоморохова	
Н.контр.	Гуревич	

5РС 17-29

Каркасы
Сборочный чертеж

Стадия	Лист	Листов
Р	1	1

МНИИТЭП
ОСК

Инв.№ подл. | Подпись и дата | Взам.инв.№

Формат А3

РИС.1

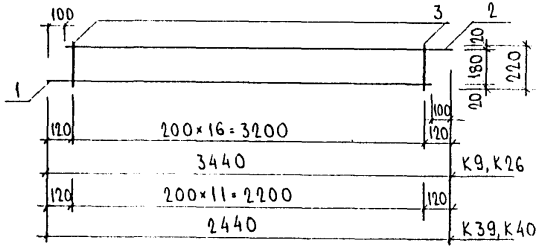

РИС.2

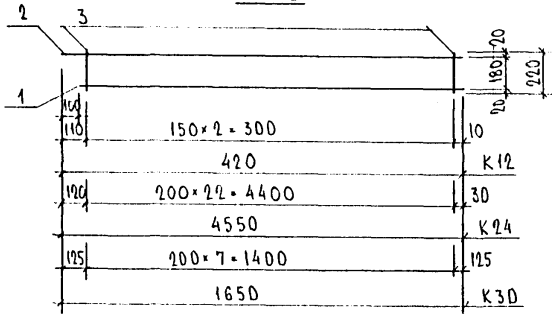

РИС	МАРКА	ПОЗ.	НАИМЕНОВАНИЕ	КОЛ.	ОБОЗНАЧЕНИЕ	МАССА	МАССА
	К9	1	⌀ 16 A III l = 3340	1		5,27	
		2	⌀ 8 A III l = 3340	1		1,32	
		3	⌀ 4 Bp I l = 220	17		0,34	6,93
	К26	1	⌀ 8 A III l = 3340	1		1,32	
		2	⌀ 8 A III l = 3340	1		1,32	
		3	⌀ 4 Bp I l = 220	17		0,34	2,98
	К39	1	⌀ 14 A III l = 2340	1		2,08	
		2	⌀ 8 A III l = 2340	1		0,92	
		3	⌀ 4 Bp I l = 220	12		0,24	3,24
	К40	1	⌀ 8 A III l = 2340	1		0,92	
		2	⌀ 8 A III l = 2340	1		0,92	
		3	⌀ 4 Bp I l = 220	12		0,24	2,08
2	К12	1	⌀ 8 A III l = 320	1		0,13	
		2	⌀ 8 A III l = 420	1		0,17	
		3	⌀ 4 Bp I l = 220	3		0,06	0,36
	К24	1	⌀ 8 A III l = 4450	1		1,76	
		2	⌀ 8 A III l = 4550	1		1,80	
		3	⌀ 4 Bp I l = 220	23		0,47	4,03
	К30	1	⌀ 14 A III l = 1550	1		1,38	
		2	⌀ 8 A III l = 1650	1		0,65	
		3	⌀ 4 Bp I l = 220	8		0,16	2,19

АРМАТУРА КЛАССА A III ПО ГОСТ 5781-82, Bp I ПО ГОСТ 6727-80.
СВЕРКА (К1-К7) ПО ГОСТ 14098-91

НАЧ.ОТД.	ВАНАГ		5РС 17-29
ГАСПЕЦ	БАСКО		
РУК.ГР.	СКОЛОРОХОВА		
РАЗРАБ	ТЕРЕСНИЦКАЯ		КАРКАСЫ. СБОРОЧНЫЙ ЧЕРТЕЖ
ПРОВЕР	СКОЛОРОХОВА		Стадия Р; Лист 1; Листов 1
Н.КОНТР.	ГУРЕВИЧ		МНИИТЭП ОСК

Инв.№ подл. | Подпись и дата | Взам.инв.№

Формат А3

Рис. 1

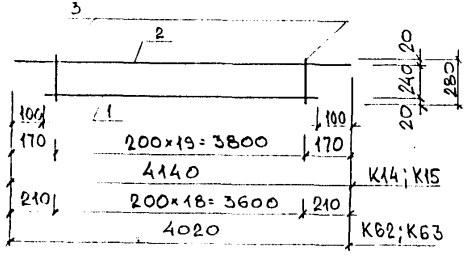

Рис. 2

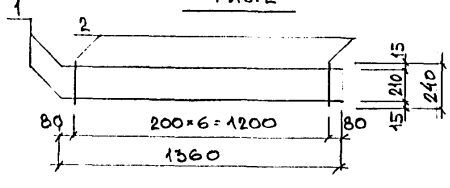

Рис. 3

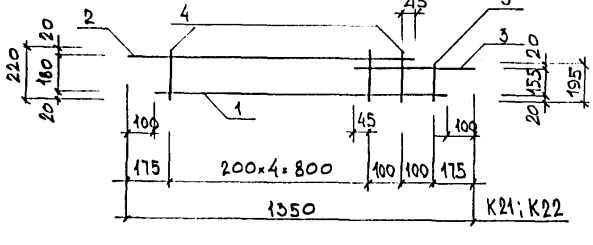

Рис.	Марка	поз.	Наименование	кол.	Обозначение	Масса	Масса
1	К14	1	ф 16 AIII ℓ=3940	1		6,22	
		2	ф 8 AIII ℓ=4140	1		1,64	
		3	ф 4 BpI ℓ=280	20		0,52	8,38
	К15	1	ф 8 AIII ℓ=3940	1		1,56	
		2	ф 8 AIII ℓ=4140	1		1,64	
		3	ф 4 BpI ℓ=280	20		0,52	3,72
	К62	1	ф 16 AIII ℓ=3820	1		6,04	
		2	ф 8 AIII ℓ=4020	1		1,59	
		3	ф 4 BpI ℓ=280	19		0,49	8,12
	К63	1	ф 8 AIII ℓ=3820	1		1,51	
		2	ф 8 AIII ℓ=4020	1		1,59	
		3	ф 4 BpI ℓ=280	19		0,49	3,59
2	К23	1	ф 8 AIII ℓ=1360	2		1,07	
		2	ф 4 BpI ℓ=240	7		0,15	1,22
3	К21	1	ф 12 AIII ℓ=1150	1		1,02	
		2	ф 8 AIII ℓ=1120	1		0,44	
		3	ф 8 AIII ℓ=420	1		0,17	
		4	ф 4 BpI ℓ=220	6		0,12	
		5	ф 4 BpI ℓ=195	1		0,02	1,77
	К22	1	ф 8 AIII ℓ=1150	1		0,45	
		2	ф 8 AIII ℓ=1120	1		0,44	
		3	ф 8 AIII ℓ=420	1		0,17	
		4	ф 4 BpI ℓ=220	6		0,12	
		5	ф 4 BpI ℓ=195	1		0,02	1,20

Арматура класса AIII по ГОСТ 5781-82*; класса BpI по ГОСТ 6727-80
Сварные соединения К1-К7 по ГОСТ 14098-91

Нач.отд.	Банаг		5РС 17-29
Гл.спец.	Бакко		
Рук.гр.	Скоморохова		
Разраб.	Медведицкая		Каркасы
Провер.	Скоморохова		Сборочный чертеж
Н.контр.	Гурвич		

Стадия	Лист	Листов
Р	1	1

МНИИТЭП ОСК

Инв. № подл. | Подпись и дата | Взам. инв. №

Формат А3

РИС. 1

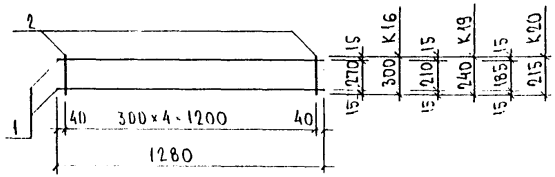

РИС. 2

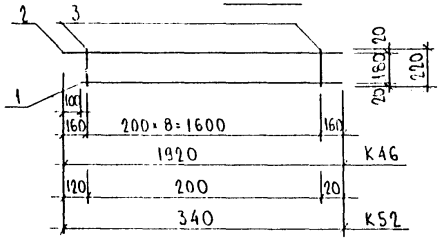

РИС. 3

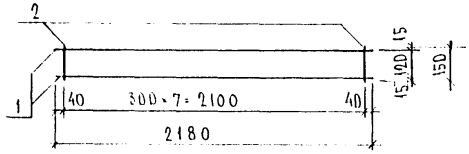

Рис.	Марка	Поз.	Наименование	Кол.	Обозначение	Масса	Масса
1	К16	1	⌀ 8 AIII l=1280	2		1,01	1,15
		2	⌀ 4 BpI l=300	5		0,14	
	К19	1	⌀ 8 AIII l=1280	2		1,01	1,12
		2	⌀ 4 BpI l=240	5		0,11	
	К20	1	⌀ 8 AIII l=1280	2		1,01	1,11
		2	⌀ 4 BpI l=215	5		0,10	
2	К46	1	⌀ 16 AIII l=1820	1		2,87	3,81
		2	⌀ 8 AIII l=1920	1		0,76	
		3	⌀ 4 BpI l=220	9		0,18	
	К52	1	⌀ 14 AIII l=240	1		0,21	0,38
		2	⌀ 8 AIII l=340	1		0,13	
		3	⌀ 4 BpI l=220	2		0,04	
3	К47	1	⌀ 8 AIII l=2180	2		1,72	1,83
		2	⌀ 4 BpI l=150	8		0,11	

Арматура класса AIII по ГОСТ 5781-82, BpI по ГОСТ 6727-80.
Сварка (К1-К7) по ГОСТ 14098-91.

Нач.отд.	Ванаг		5РС 17-29
ГАрхитект	Баскэ		
Рук.гр.	Скобарохова		Каркасы. Сборочный чертеж
Разраб.	Гелесцинская		Стадия: Р; Лист: 1; Листов: 1
Провер.	Скобарохова		МНИИТЭП ОСК
Н.контр.	Гуревич		

Инв.№ подл. | Подпись и дата | Взам.инв.№

Формат А3

Рис. 1

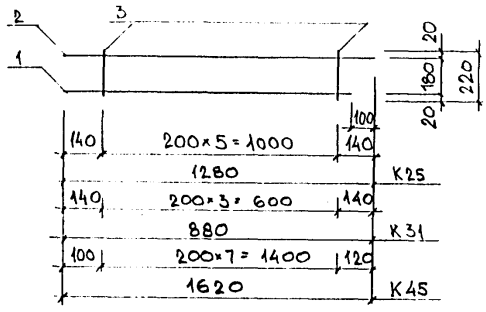

Рис. 2

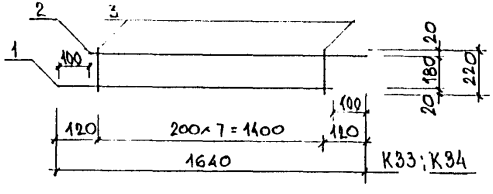

Рис. 3

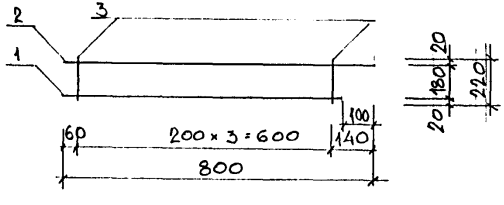

Рис	Марка	поз.	Наименование		кол.	Обозначение	Масса	Масса
1	К25	1	ф8 AIII	ℓ=1180	1		0,47	
		2	ф8 AIII	ℓ=1280	1		0,51	
		3	ф4 BpI	ℓ= 220	6		0,12	1,10
	К31	1	ф14 AIII	ℓ= 780	1		0,94	
		2	ф8 AIII	ℓ= 880	1		0,35	
		3	ф4 BpI	ℓ= 220	4		0,08	1,37
	К45	1	ф16 AIII	ℓ= 1520	1		2,40	
		2	ф8 AIII	ℓ=1620	1		0,64	
		3	ф4 BpI	ℓ= 220	8		0,16	3,20
2	К33	1	ф14 AIII	ℓ= 1540	1		1,86	
		2	ф8 AIII	ℓ= 1540	1		0,61	
		3	ф4 BpI	ℓ= 220	8		0,16	2,63
	К34	1	ф8 AIII	ℓ=1540	1		0,61	
		2	ф8 AIII	ℓ=1540	1		0,61	
		3	ф4 BpI	ℓ= 220	8		0,16	1,38
3	К42	1	ф14 AIII	ℓ= 700	1		0,85	
		2	ф8 AIII	ℓ= 800	1		0,32	
		3	ф4 BpI	ℓ= 220	4		0,08	1,25

Арматура класса AIII по ГОСТ 5781-82*; класса BpI по ГОСТ 6727-80
Сварные соединения К1-К7 по ГОСТ 14098-91

Нач. отд.	Ванаг	
Гл. спец.	Баско	
Рук. гр.	Скоморохова	
Разраб.	Авделькин	
Провер.	Скоморохова	
Н. контр.	Гуревич	

5 РС 17-29

Каркасы
Сборочный чертеж

Стадия	Лист	Листов
Р	1	1

МНИИТЭП ОСК

Инв. № подл. | Подпись и дата | Взам. инв. №

Формат А3

Рис.1

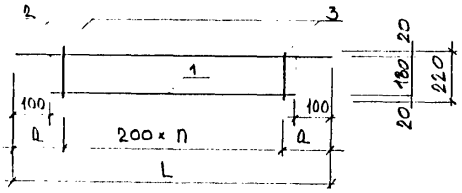

Марка	L	n	a
К35; К36	6650	32	125
К37; К38	1350	5	175
К43; К44	4550	21	175
К50; К51	2950	13	175

Рис	Марка	Поз.	Наименование		Кол.	Обозначение	Масса	Масса
1	К35	1	ф16 AIII	ℓ=6450	1		10.19	
		2	ф8 AIII	ℓ=6650	1		2,63	
		3	ф4 BpI	ℓ=220	33		0,67	13,49
	К36	1	ф8 AIII	ℓ=6450	1		2,55	
		2	ф8 AIII	ℓ=6650	1		2,63	
		3	ф4 BpI	ℓ=220	33		0,67	5,85
	К37	1	ф12 AIII	ℓ=1150	1		1,02	
		2	ф8 AIII	ℓ=1350	1		0,53	
		3	ф4 BpI	ℓ=220	6		0,12	1,67
	К38	1	ф8 AIII	ℓ=1150	1		0,45	
		2	ф8 AIII	ℓ=1350	1		0,53	
		3	ф4 BpI	ℓ=220	6		0,12	1,10
	К43	1	ф16 AIII	ℓ=4350	1		6,87	
		2	ф8 AIII	ℓ=4550	1		1,80	
		3	ф4 BpI	ℓ=220	22		0,44	9,11
	К44	1	ф8 AIII	ℓ=4350	1		1,72	
		2	ф8 AIII	ℓ=4550	1		1,80	
		3	ф4 BpI	ℓ=220	22		0,44	3,96
	К50	1	ф14 AIII	ℓ=2750	1		3,33	
		2	ф8 AIII	ℓ=2950	1		1,16	
		3	ф4 BpI	ℓ=220	14		0,28	4,77
	К51	1	ф8 AIII	ℓ=2750	1		1,09	
		2	ф8 AIII	ℓ=2950	1		1,16	
		3	ф4 BpI	ℓ=220	14		0,28	2,53

Арматура класса AIII по ГОСТ 5781-82*; класса BpI по ГОСТ 6727-80
Сварные соединения К1-К7 по ГОСТ 14098-91

Нач.отд	Ванат	
Гл.спец.	Баско	
Рук.гр.	Скоморовский	
Разраб.	Ведерникова	
Провер.	Скоморовский	
Н.контр.	Гуревич	

5РС 17-29

Каркасы
Сборочный чертеж

Стадия	Лист	Листов
Р	1	1

МНИИТЭП
ОСК

Инв.№ подл. | Подпись и дата | Взам.инв.№

Формат А3

РИС. 1

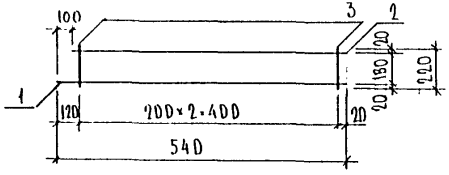

РИС. 2

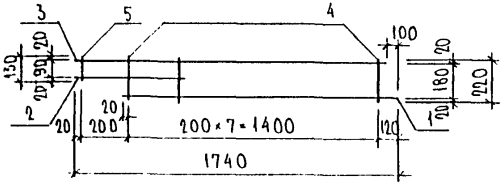

РИС. 3

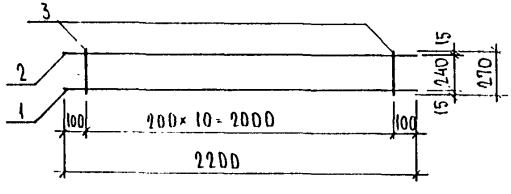

РИС. 4

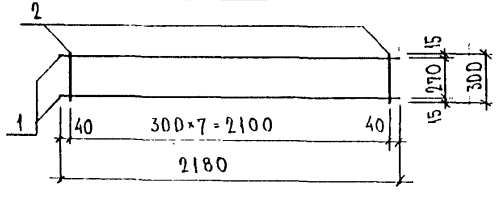

РИС	МАРКА	ПОЗ.	НАИМЕНОВАНИЕ	КОЛ.	ОБОЗНАЧЕНИЕ	МАССА	МАССА
1	К41	1	⌀ 14 AIII ℓ = 540	1		0,48	
		2	⌀ 8 AIII ℓ = 440	1		0,17	
		3	⌀ 4 BpI ℓ = 220	3		0,06	0,71
2	К48	1	⌀ 14 AIII ℓ = 1540	1		1,37	
		2	⌀ 14 AIII ℓ = 440	1		0,39	
		3	⌀ 8 AIII ℓ = 1640	1		0,65	
		4	⌀ 4 BpI ℓ = 220	8		0,16	
		5	⌀ 4 BpI ℓ = 130	1		0,01	2,58
	К49	1	⌀ 8 AIII ℓ = 1540	1		0,61	
		2	⌀ 8 AIII ℓ = 440	1		0,17	
		3	⌀ 8 AIII ℓ = 1640	1		0,65	
		4	⌀ 4 BpI ℓ = 220	8		0,16	
		5	⌀ 4 BpI ℓ = 130	1		0,01	1,60
3	К53	1	⌀ 14 AIII ℓ = 2200	1		1,95	
		2	⌀ 8 AIII ℓ = 2200	1		0,87	
		3	⌀ 4 BpI ℓ = 270	11		0,27	3,09
	К54	1	⌀ 8 AIII ℓ = 2200	1		0,87	
		2	⌀ 8 AIII ℓ = 2200	1		0,87	
		3	⌀ 4 BpI ℓ = 270	11		0,27	2,01
4	К55	1	⌀ 8 AIII ℓ = 2180	2		1,72	
		2	⌀ 4 BpI ℓ = 300	8		0,22	1,94

АРМАТУРА КЛАССА AIII ПО ГОСТ 5781-82 BpI ПО ГОСТ 6727-80.
СВАРКА (К1-К7) ПО ГОСТ 14098-91

НАЧ. ОТД.	ВАНАГ		5РС 17-29
ГЛ. СПЕЦ.	БАСКО		
РУК. ГР.	СКОМОРОХОВА		КАРКАСЫ СБОРОЧНЫЙ ЧЕРТЕЖ
РАЗРАБ.	ТЕЛЕСНИЦКИЙ		Стадия Р; Лист 1; Листов 1
ПРОВЕР.	СКОМОРОХОВА		МНИИТЭП ОСК
Н. КОНТР.	ГУРЕВИЧ		

ИНВ. № ПОДЛ. | ПОДПИСЬ И ДАТА | ВЗАМ. ИНВ. №

Формат А3

Рис. 1

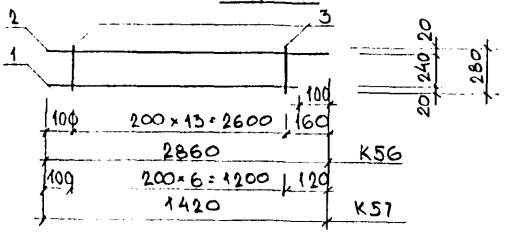

Рис. 2

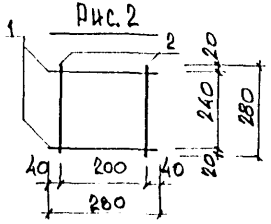

Рис. 3

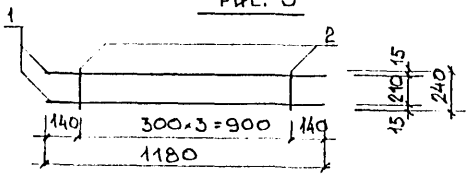

Рис. 4

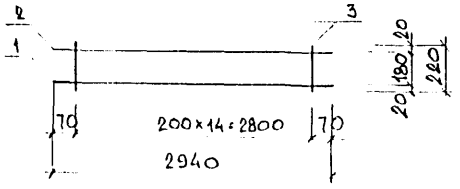

Рис	Марка	поз.	Наименование		кол.	Обозначение	Масса	Масса
1	K56	1	ф16 AIII	ℓ=2760	1		4,36	
		2	ф8 AIII	ℓ=2860	1		1,13	
		3	ф4 BpI	ℓ=280	14		0,36	5,85
	K57	1	ф8 AIII	ℓ=1320	1		0,52	
		2	ф8 AIII	ℓ=1420	1		0,56	
		3	ф4 BpI	ℓ=280	7		0,18	1,26
2	K58	1	ф8 AIII	ℓ=280	2		0,22	
		2	ф4 BpI	ℓ=280	2		0,05	0,27
3	K59	1	ф8 AIII	ℓ=1180	2		0,93	
		2	ф4 BpI	ℓ=240	4		0,09	1,02
4	K60	1	ф16 AIII	ℓ=2940	1		4,64	
		2	ф8 AIII	ℓ=2940	1		1,16	
		3	ф4 BpI	ℓ=220	15		0,30	6,10
	K61	1	ф8 AIII	ℓ=2940	1		1,16	
		2	ф8 AIII	ℓ=2940	1		1,16	
		3	ф4 BpI	ℓ=220	15		0,30	2,62

Арматура класса AIII по ГОСТ 5781-82*, BpI по ГОСТ 6727-80
Сварные соединения К1-К7 по ГОСТ 14098-91

Нач.отд.	Ванаг	
Гл.спец.	Баско	
Рук.гр.	Сконорохова	
Разраб.	Хведелидзе	
Провер.	Сконорохова	
Н.контр.	Гуреевич	

5 РС 17-29

Каркасы
Сборочный чертеж

Стадия	Лист	Листов
Р	1	1

МНИИТЭП
ОСК

Инв.№ подл. | Подпись и дата | Взам.инв.№

Формат А3

РИС.1

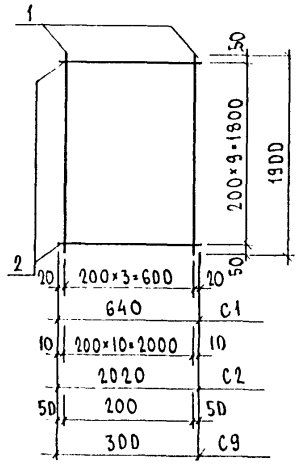

РИС.2

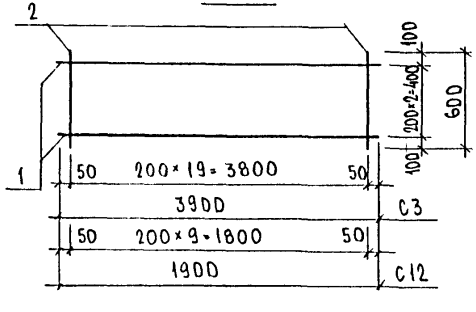

Рис	Марка	поз.	Наименование	кол.	Обозначение	Масса	Масса
1	C1	1	⌀ 5 Bp I ℓ = 1900	4		1,09	2,01
		2	⌀ 5 Bp I ℓ = 640	10		0,92	
	C2	1	⌀ 5 Bp I ℓ = 1900	11		3,01	5,92
		2	⌀ 5 Bp I ℓ = 2020	10		2,91	
	C9	1	⌀ 5 Bp I ℓ = 1900	2		0,55	0,98
		2	⌀ 5 Bp I ℓ = 300	10		0,43	
2	C3	1	⌀ 5 Bp I ℓ = 3900	3		1,68	3,41
		2	⌀ 5 Bp I ℓ = 600	20		1,73	
	C12	1	⌀ 5 Bp I ℓ = 1900	3		0,82	1,68
		2	⌀ 5 Bp I ℓ = 600	10		0,86	

Арматура класса Bp I по ГОСТ 6727-80.
Сварка (К1-К7) по ГОСТ 14098-91

Нач.отд	Ванат	
Гл.спец	Баско	
Рук.гр	Скомороховн	
Разраб	Телесницкая	
Провер	Скомороховн	
Н.контр	Гуревич	

5РС 17-29

Сетки
Сборочный чертеж

Стадия	Лист	Листов
Р	1	1

МНИИТЭП
ДСК

Инв.№ подл. | Подпись и дата | Взам.инв.№

Формат А3

РИС. 1

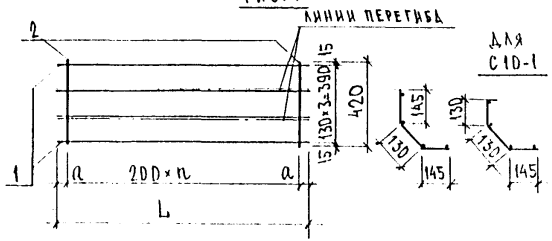

ДЛЯ С10-2, С5-1

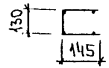

МАРКА	ДЛИНА	a	h
С5 С5-1	2180	90	10
С6	2260	30	11
С10, С10-1 С10-2	1280	40	6
С16	1360	80	6

РИС. 2

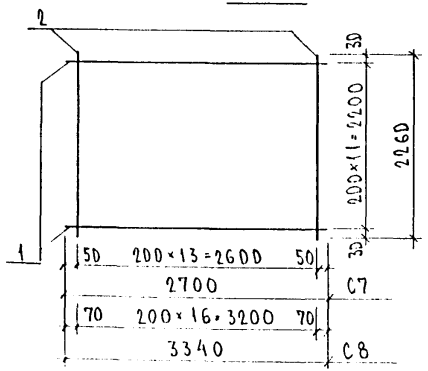

РИС	МАРКА	ПОЗ.	НАИМЕНОВАНИЕ	КОЛ.	ОБОЗНАЧЕНИЕ	МАССА	МАССА
1	С5 С5-1	1	⌀5 ВрI ℓ = 2180	4		1,26	
		2	⌀5 ВрI ℓ = 420	11		0,67	1,93
	С6	1	⌀5 ВрI ℓ = 2260	4		1,30	
		2	⌀5 ВрI ℓ = 420	12		0,73	2,03
	С10 С10-1 С10-2	1	⌀5 ВрI ℓ = 1280	4		0,74	
		2	⌀5 ВрI ℓ = 420	7		0,42	1,16
	С16	1	⌀5 ВрI ℓ = 1360	4		0,78	
		2	⌀5 ВрI ℓ = 420	7		0,42	1,20
2	С7	1	⌀5 ВрI ℓ = 2700	12		4,67	
		2	⌀5 ВрI ℓ = 2260	14		4,56	9,23
	С8	1	⌀5 ВрI ℓ = 3340	12		5,77	
		2	⌀5 ВрI ℓ = 2260	17		5,53	11,30

АРМАТУРА КЛАССА ВрI ПО ГОСТ 6727-80. СВАРКА (К1-К7) ПО ГОСТ 14098-91.

НАЧ.ОТД	ВАНАГ	
ГЛ.СПЕЦ	БАСКО	
РУК.ГР.	СКОМОРОХОВ	
РАЗРАБ	ТЕЛЕСНИЦКАЯ	
ПРОВЕР	СКОМОРОХОВ	
Н.КОНТР	ТУРЕВИЧ	

5РС 17-29

СЕТКИ СБОРОЧНЫЙ ЧЕРТЕЖ

СТАДИЯ	ЛИСТ	ЛИСТОВ
Р	1	1

МНИИТЭП ОСК

ИНВ № ПОДЛ | ПОДПИСЬ И ДАТА | ВЗАМ ИНВ №

Формат А3

Рис. 1

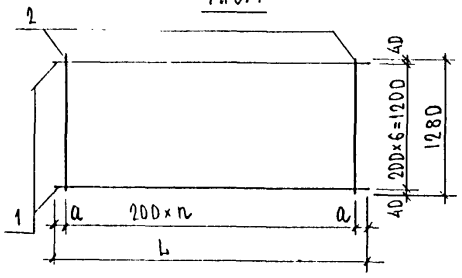

Марка	Длина	a	n
С 11	4000	100	19
С 14	2050	25	10
С 15	1150	75	5
С 18	3340	70	16
С 26	2200	100	10

Рис. 2

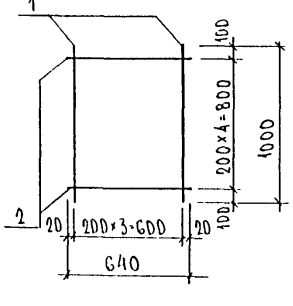

Рис	Марка	Поз.	Наименование	Кол.	Обозначение	Масса	Масса
1	С11	1	⌀5 Вр I ℓ=4000	7		4,03	7,72
		2	⌀5 Вр I ℓ=1280	20		3,69	
	С14	1	⌀5 Вр I ℓ=2050	7		2,07	4,10
		2	⌀5 Вр I ℓ=1280	11		2,03	
	С15	1	⌀5 Вр I ℓ=1150	7		1,16	2,27
		2	⌀5 Вр I ℓ=1280	6		1,11	
	С18	1	⌀5 Вр I ℓ=3340	7		3,37	6,50
		2	⌀5 Вр I ℓ=1280	17		3,13	
	С26	1	⌀5 Вр I ℓ=2200	7		2,22	4,25
		2	⌀5 Вр I ℓ=1280	11		2,03	
2	С13	1	⌀5 Вр I ℓ=1000	4		0,58	1,04
		2	⌀5 Вр I ℓ=640	5		0,46	

Арматура класса Вр I по ГОСТ 6727-80. Сварка (К1-К7) по ГОСТ 14098-91.

Нач.отд.	Ванаг		5РС 17-29
Гл.спец.	Баско		
Рук.гр.	Скоморохов		Сетки. Сборочный чертеж
Разраб.	Телесницкая		Стадия: Р; Лист: 1; Листов: 1
Провер.	Скоморохов		МНИИТЭП ОСК
Н.контр.	Гуревич		

Инв. № подл. | Подпись и дата | Взам. инв. №

Формат А3

РИС. 1

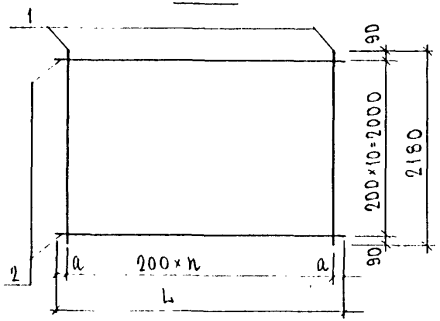

Марка	Длина	a	n
С 4	2500	50	12
С 19	2150	75	10
С 20	1650	25	8
С 21	820	10	4
С 22	1520	60	7
С 23	540	70	2
С 24	1820	10	9

РИС. 2

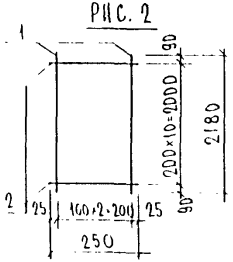

Рис	Марка	Поз.	Наименование	Кол.	Обозначение	Масса	Масса
1	С 4	1	⌀5 ВрI l=2180	13		4,08	
		2	⌀5 ВрI l=2500	11		3,96	8,04
	С 19	1	⌀5 ВрI l=2180	11		3,45	
		2	⌀5 ВрI l=2150	11		3,41	6,86
	С 20	1	⌀5 ВрI l=2180	9		2,83	
		2	⌀5 ВрI l=1650	11		2,61	5,44
	С 21	1	⌀5 ВрI l=2180	5		1,57	
		2	⌀5 ВрI l=820	11		1,30	2,87
	С 22	1	⌀5 ВрI l=2180	8		2,51	
		2	⌀5 ВрI l=1520	11		2,41	4,92
	С 23	1	⌀5 ВрI l=2180	3		0,94	
		2	⌀5 ВрI l=540	11		0,86	1,80
	С 24	1	⌀5 ВрI l=2180	10		3,14	
		2	⌀5 ВрI l=1820	11		2,88	6,02
2	С 25	1	⌀5 ВрI l=2180	3		0,94	
		2	⌀5 ВрI l=250	11		0,40	1,34

АРМАТУРА КЛАССА ВрI ПО ГОСТ 6727-80 СВАРКА (К1-К7) ПО ГОСТ 14098-91.

НАЧ.ОТД.	ВАНАГ	
ГЛ.СПЕЦ.	БАСКО	
РУК.ГР.	СКОМОРОХОВА	
РАЗРАБ.	ТЕЛЕСНИЦЕВ	
ПРОВЕР.	СКОМОРОХОВА	
Н.КОНТР.	ГУРЕВИЧ	

5РС 17-29

СЕТКИ СБОРНЫЕ ЧЕРТЕЖ

Стадия	Лист	Листов
Р	1	1

МНИИТЭП ОСК

Инв. № подл. | Подпись и дата | Взам. инв. №

Формат А3

РИС.1

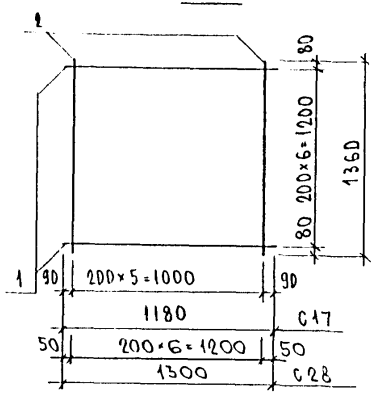

РИС.2

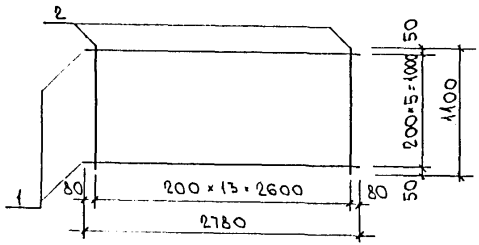

РИС.3

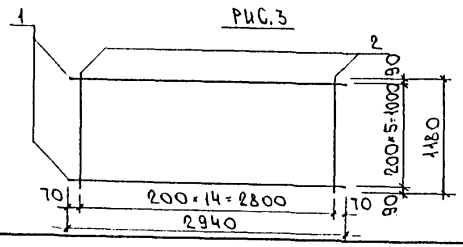

Рис	Марка	Поз.	Наименование	Кол.	Обозначение	Масса	Масса
1	С17	1	⌀ 5 Вр I ℓ=1180	7		1,19	2,37
		2	⌀ 5 Вр I ℓ=1360	6		1,18	
	С28	1	⌀ 5 Вр I ℓ=1300	7		1,31	2,68
		2	⌀ 5 Вр I ℓ=1360	7		1,37	
2	С27	1	⌀ 5 Вр I ℓ=2780	6		2,40	4,62
		2	⌀ 5 Вр I ℓ=1100	14		2,22	
3	С29	1	⌀ 5 Вр I ℓ=2940	6		2,54	5,04
		2	⌀ 5 Вр I ℓ=1180	15		2,55	

Арматура класса Вр I по ГОСТ 6727-80. Сварка (К1-К7) по ГОСТ 14098-91.

Нач.отд	Ванат		5РС 17-29
Гл.спец	Баско		
Рук.гр	Скляморохова		Сетки сборочный чертеж
Разраб	Телесницкая		Стадия: Р; Лист: 1; Листов: 1
Провер	Скляморохова		МНИИТЭП ОСК
Н.контр	Гуревич		

Инв.№ подл. | Подпись и дата | Взам.инв.№

Формат А3

РИС. 1

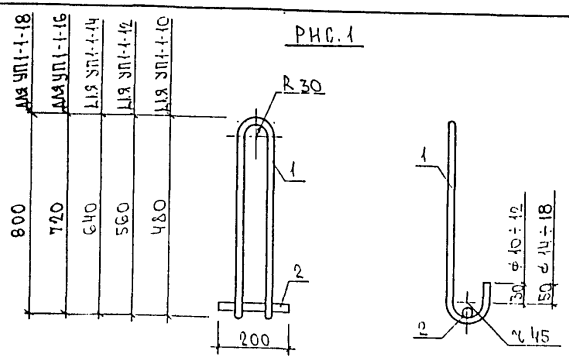

РИС. 2

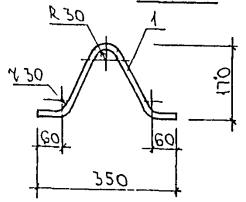

Рис	Марка	поз.	Наименование	кол.	Обозначение	Масса	Масса
1	УП1-1-10	1	ф10AI l=1250	1		0,77	
		2	ф12AII l=200	1		0,18	0,95
	УП1-1-12	1	ф12AI l=1415	1		1,26	
		2	ф12AII l=200	1		0,18	1,44
	УП1-1-14	1	ф14AI l=1620	1		1,96	
		2	ф12AII l=200	1		0,18	2,14
	УП1-1-16	1	ф16AI l=1780	1		2,81	
		2	ф12AII l=200	1		0,18	2,99
	УП1-1-18	1	ф18AI l=1940	1		3,88	
		2	ф12AII l=200	1		0,40	4,28
2	П11	1	ф12AI l=570	1		0,51	
							0,51

АРМАТУРА КЛАССА AI и AII ПО ГОСТ 5781-82.
СВАРКА К1-К7 ПО ГОСТ 14098-91.

НАЧ.ОТД.	ВАНАГ		5РС17-29
ГЛ.СПЕЦ.	БАСКО		
РУК.ГР.	СКОЛОРОВА		Петли
РАЗРАБ.	ПАХОМОВА		Сборочный чертеж
ПРОВЕР.	СКОЛОРОВА		Стадия Р; Лист 1; Листов 1
Н.КОНТР.	ГУРЕВИЧ		МНИИТЭП ОСК

РИС. 1

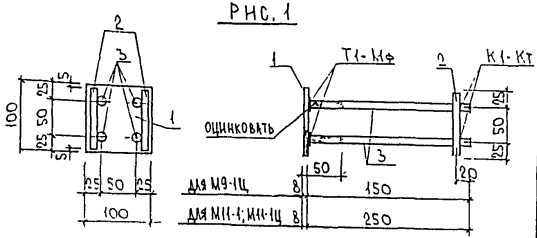

Рис. 2

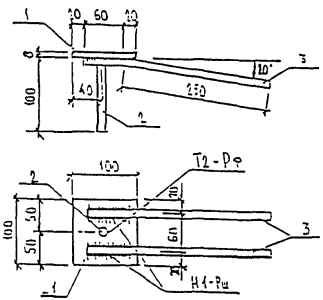

Рис	Марка	поз.	Наименование	кол.	Обозначение	Масса	Масса
1	М 9-1Ц	1	−100×8 l=100	1		0,63	
		2	ф 10А II l=90	2		0,11	
		3	ф 10А II l=165	4		0,41	1,15
	М 11-1 М 11-1Ц	1	−100×8 l=100	1		0,63	
		2	ф 10А II l=90	2		0,11	
		3	ф 10А II l=265	4		0,65	1,39
2	М13	1	−100×8 l=100	1		0.63	
		2	ф 10А II l=115	1		0.07	
		3	ф 10А II l=310	2		0.38	1.08

ПРОКАТ МАРКИ СТ3КП ПО ГОСТ 535-88 АРМАТУРА КЛАССА А II ПО ГОСТ 5781-82. СВАРКА ПО ГОСТ 14098-91.

НАЧ ОТД	ВАНАГ	
ГЛ.СПЕЦ	БАСКО	
РУК.ГР.	СКОМОРОХОВ	
РАЗРАБ.	ПАХОМОВА	
ПРОВЕР.	СКОМОРОХОВ	
Н.КОНТР.	ГУРЕВИЧ	

5РС 17-29

ЗАКЛАДНЫЕ ДЕТАЛИ
СБОРОЧНЫЙ ЧЕРТЕЖ

СТАДИЯ	ЛИСТ	ЛИСТОВ
Р	1	1

МНИИТЭП ОСК

М 33

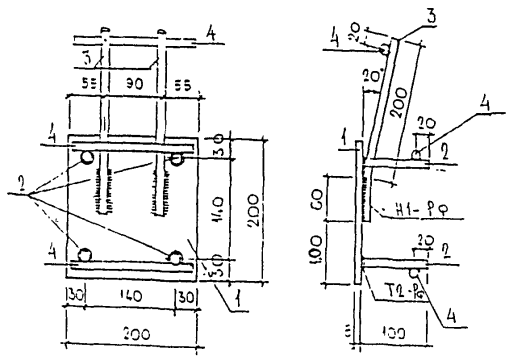

Марка	поз.	Наименование	кол.	Обозначение	Масса	Масса
М33	1	-200×8 ℓ=200	1		2,51	3,77
	2	⌀10 AII ℓ=115	4		0,29	
	3	⌀12 AII ℓ=260	2		0,46	
	4	⌀12 AII ℓ=190	3		0,51	

Полосовая сталь по ГОСТ 103-76, сталь Ст3кп, Ар-ра класса AII по ГОСТ 5781-82. Сварка по ГОСТ 14098-91

Нач.отд.	Ванаг		5РС 17-29
Гл.спец.	Баско		
Рук.гр.	Николаева		
Разраб.	Телесницкая		Закладная деталь. Сборочный чертеж
Провер.	Николаева		

Стадия	Лист	Листов
Р	1	1

МНИИТЭП ДСК

Шифр	Наименование	Кол. листов	Дата ввода	Дата отмены
5РС17-29	Панели наружных стен подвала керамзитобетонные лестнично-лифтового узла			
	Содержание	1	Приказ №Ч-ТО от 17.04.03г	
	Пояснительная записка	2		
	Номенклатура	5		
	Ведомость расхода стали	3		
	Сборочные чертежи 01÷23СБ.	57		
	Узлы габаритные	6		
	Узлы арматурные	1		
	Изделия арматурные	17		
5РС17-29	Откорректировано: 2 изделия 5НВЦ60-2 ; 5НВЦ 40.15			

gost.e-ecolog.ru

5РС17-29

Информационная карта

Стадия	Лист	Листов
Р	1	1

МНИИТЭП