ПРАВИТЕЛЬСТВО МОСКВЫ
КОМПЛЕКС АРХИТЕКТУРЫ, СТРОИТЕЛЬСТВА,
РАЗВИТИЯ И РЕКОНСТРУКЦИИ ГОРОДА

МНИИТЭП

МОСКОВСКИЙ НАУЧНО - ИССЛЕДОВАТЕЛЬСКИЙ
И ПРОЕКТНЫЙ ИНСТИТУТ ТИПОЛОГИИ,
ЭКСПЕРИМЕНТАЛЬНОГО ПРОЕКТИРОВАНИЯ

ЖЕЛЕЗОБЕТОННЫЕ КОНСТРУКЦИИ И ИЗДЕЛИЯ
ПРОИЗВОДСТВА ОАО ДСК 3
ДЛЯ СТРОИТЕЛЬСТВА В Г. МОСКВЕ

3 НДС, ЧАСТЬ III

ЖЕЛЕЗОБЕТОННЫЕ КОНСТРУКЦИИ НАДЗЕМНОЙ ЧАСТИ ЗДАНИЯ
для жилых блок-секций серии П3М
с 3-х слойными наружными стеновыми панелями

Вариант по защите здания от прогрессирующего обрушения

ДЕТАЛИ УЗЛОВ.

Договор №1-334

Москва 2003 г.

gost.e-ecolog.ru

ПРАВИТЕЛЬСТВО МОСКВЫ
КОМПЛЕКС АРХИТЕКТУРЫ, СТРОИТЕЛЬСТВА,
РАЗВИТИЯ И РЕКОНСТРУКЦИИ ГОРОДА

МНИИТЭП

МОСКОВСКИЙ НАУЧНО - ИССЛЕДОВАТЕЛЬСКИЙ
И ПРОЕКТНЫЙ ИНСТИТУТ ТИПОЛОГИИ,
ЭКСПЕРИМЕНТАЛЬНОГО ПРОЕКТИРОВАНИЯ

ЖЕЛЕЗОБЕТОННЫЕ КОНСТРУКЦИИ И ИЗДЕЛИЯ
ПРОИЗВОДСТВА ОАО ДСК 3
ДЛЯ СТРОИТЕЛЬСТВА В Г. МОСКВЕ

3 НДС, ЧАСТЬ III

ЖЕЛЕЗОБЕТОННЫЕ КОНСТРУКЦИИ НАДЗЕМНОЙ ЧАСТИ ЗДАНИЯ
для жилых блок-секций серии ПЗМ
с 3-х слойными наружными стеновыми панелями

Вариант по защите здания от прогрессирующего обрушения

ДЕТАЛИ УЗЛОВ.

Договор №1-334

Москва 2003 г.

ПРАВИТЕЛЬСТВО МОСКВЫ
КОМПЛЕКС АРХИТЕКТУРЫ, СТРОИТЕЛЬСТВА,
РАЗВИТИЯ И РЕКОНСТРУКЦИИ ГОРОДА

МНИИТЭП

МОСКОВСКИЙ НАУЧНО - ИССЛЕДОВАТЕЛЬСКИЙ
И ПРОЕКТНЫЙ ИНСТИТУТ ТИПОЛОГИИ,
ЭКСПЕРИМЕНТАЛЬНОГО ПРОЕКТИРОВАНИЯ

ЖЕЛЕЗОБЕТОННЫЕ КОНСТРУКЦИИ И ИЗДЕЛИЯ
ПРОИЗВОДСТВА ОАО ДСК 3
ДЛЯ СТРОИТЕЛЬСТВА В Г. МОСКВЕ

3 НДС, ЧАСТЬ III

ЖЕЛЕЗОБЕТОННЫЕ КОНСТРУКЦИИ НАДЗЕМНОЙ ЧАСТИ ЗДАНИЯ
для жилых блок-секций серии ПЗМ
с 3-х слойными наружными стеновыми панелями

Вариант по защите здания от прогрессирующего обрушения

ДЕТАЛИ УЗЛОВ.

Главный инженер института Е.Е. Никитин
Главный конструктор института Г.И. Шапиро
Руководитель мастерской №3 С.П. Пахомов
Главный инженер мастерской №3 И.Л. Кривенков
Главный инженер проекта С.А. Мыльников

Договор №1-334

Москва 2003 г.

ЛИСТ	НАИМЕНОВАНИЕ	ПРИМЕЧАНИЕ
1-2	СОДЕРЖАНИЕ	
3-6	ТЕХНИЧЕСКОЕ ОПИСАНИЕ	
7	ВЕДОМОСТЬ НОРМАТИВНЫХ ДОКУМЕНТОВ НА МАТЕРИАЛЫ, ПРИМЕНЯЕМЫЕ В УЗЛАХ	
8-11	МОНТАЖНЫЕ СВЯЗИ.	
12-14	МОНТАЖНЫЕ СВЯЗИ. КАРКАС ЗАМОНОЛИЧИВАНИЯ СТЫКА.	
15-36	СХЕМЫ РАСПОЛОЖЕНИЯ ЭЛЕМЕНТОВ СБОРНЫХ КОНСТРУКЦИЙ	
37-41	ГЕРМЕТИЗАЦИЯ СТЫКОВ. ВЕРТИКАЛЬНЫЙ СТЫК. ТИПЫ I — V	
42-43	ТИПЫ СТАНДАРТНЫХ СВАРНЫХ ШВОВ. УСЛОВНЫЕ ОБОЗНАЧЕНИЯ.	
	РАЗДЕЛ Н1. СОЕДИНЕНИЕ ПАНЕЛЕЙ НАРУЖНЫХ СТЕН МЕЖДУ СОБОЙ; ВНУТРЕННИМИ СТЕНАМИ И ПЕРЕКРЫТИЯМИ; ЗАДЕЛКА СТЫКОВ; КРЕПЛЕНИЕ БАЛКОНОВ И МЕЖСЕКЦИОННЫХ ПЕРЕГОРОДОК	
44-138	УЗЛЫ 01-40	
139-150	СЕЧЕНИЯ 1-1 — 12-12	
151-154	СПЕЦИФИКАЦИЯ МОНТАЖНЫХ СВЯЗЕЙ НА УЗЕЛ	
	РАЗДЕЛ Н2. СОЕДИНЕНИЕ ПАНЕЛЕЙ ВНУТРЕННИХ СТЕН И ПЕРЕГОРОДОК МЕЖДУ СОБОЙ; ЗАДЕЛКА СТЫКОВ.	
155-178	УЗЛЫ 01-1	
179-184	СЕЧЕНИЯ 1-1 — 6-6	
185	СПЕЦИФИКАЦИЯ МОНТАЖНЫХ СВЯЗЕЙ НА УЗЕЛ	
	РАЗДЕЛ Н3. СОЕДИНЕНИЕ ПАНЕЛЕЙ ПЕРЕКРЫТИЙ МЕЖДУ СОБОЙ	
186-206	УЗЛЫ 01-18	
207	СПЕЦИФИКАЦИЯ МОНТАЖНЫХ СВЯЗЕЙ НА УЗЕЛ	
	РАЗДЕЛ Н4. СОЕДИНЕНИЕ И ЗАДЕЛКА ЛИФТОВОЙ ШАХТЫ, БЛОКА ИНЖЕНЕРНЫХ КОММУНИКАЦИЙ, МУСОРОПРОВОДА И ЛЕСТНИЧНОГО МАРША.	
208-210	УЗЕЛ 01	
211-213	СЕЧЕНИЯ 1-1 — 7-7	
215	СПЕЦИФИКАЦИЯ МОНТАЖНЫХ СВЯЗЕЙ НА УЗЕЛ	

ВЗАМ. ИНВ. N

ПОДПИСЬ И ДАТА

ИНВ. N ПОДЛ.

3 НДС, часть III

ГЛ ИНЖ. М	КРИВЕНКОВ	
ГЛ ИНЖ ПР	МЫЛЬНИКОВ	
ГЛ. СПЕЦ.	ВАСИЛЬКОВА	
ИСПОЛНИЛ	ШЕХИНА	
ПРОВЕРИЛ	СУВОРОВА	

СОДЕРЖАНИЕ

СТАДИЯ	ЛИСТ	ЛИСТОВ
Р	1	

МНИИТЭП
МАСТЕРСКАЯ N3

ЛИСТ	НАИМЕНОВАНИЕ	ПРИМЕЧАНИ
	РАЗДЕЛ Н5. УСТАНОВКА САНТЕХНИЧЕСКИХ КАБИН И ВЕНТБЛОКОВ; ЗАДЕЛКА СТОЯКОВ	
216-221	УЗЛЫ 01-06	
222	СПЕЦИФИКАЦИЯ МОНТАЖНЫХ СВЯЗЕЙ НА УЗЕЛ	
	РАЗДЕЛ Н6. СОЕДИНЕНИЕ И ЗАДЕЛКА СТЫКОВ КОНСТРУКЦИЙ НАДЗЕМНОЙ ЧАСТИ ВХОДА	
223-227	СХЕМА РАСПОЛОЖЕНИЯ УЗЛОВ ЭЛЕМЕНТОВ ВХОДА. РАЗРЕЗ 1-1.	
228	КРОВЛЯ И УСТАНОВКА ОБРАМЛЕНИЯ КОЗЫРЬКА ВХОДА.	
229-253	УЗЛЫ 01-14	
254	СПЕЦИФИКАЦИЯ МОНТАЖНЫХ СВЯЗЕЙ НА УЗЕЛ	
255-256	ИНФОРМАЦИОННАЯ КАРТА.	

ВЗАМ. ИНВ. N

ПОДПИСЬ И ДАТА

ИНВ. N ПОДЛ.

3 НДС, часть III

ГЛ ИНЖ. М	КРИВЕНКОВ	
ГЛ ИНЖ ПР	МЫЛЬНИКОВ	
ГЛ. СПЕЦ.	ВАСИЛЬКОВА	
ИСПОЛНИЛ	ШЕХИНА	
ПРОВЕРИЛ	СУВОРОВА	

СОДЕРЖАНИЕ

СТАДИЯ	ЛИСТ	ЛИСТОВ
Р	2	

МНИИТЭП
МАСТЕРСКАЯ N3

1. АЛЬБОМ 3НДС ЧАСТЬ 3 СОДЕРЖИТ УЗЛЫ И ДЕТАЛИ СОПРЯЖЕНИЙ КОНСТРУКЦИЙ НАДЗЕМНОЙ ЧАСТИ ДЛЯ ЖИЛЫХ ДОМОВ СЕРИИ ПЗМ ПРОИЗВОДСТВА ОАО ДСК-3 С ТРЕХСЛОЙНЫМИ НАРУЖНЫМИ СТЕНОВЫМИ ПАНЕЛЯМИ.

2. АЛЬБОМ СОСТОИТ ИЗ ШЕСТИ РАЗДЕЛОВ ПО ВИДАМ КОНСТРУКЦИЙ

РАЗДЕЛ Н1 - СОЕДИНЕНИЕ ПАНЕЛЕЙ НАРУЖНЫХ СТЕН МЕЖДУ СОБОЙ, ВНУТРЕННИМИ СТЕНАМИ И ПЕРЕКРЫТИЯМИ; ЗАДЕЛКА СТЫКОВ; КРЕПЛЕНИЕ ОГРАЖДЕНИЙ БАЛКОНОВ И МЕЖСЕКЦИОННЫХ ПЕРЕГОРОДОК.

РАЗДЕЛ Н2 - СОЕДИНЕНИЕ ПАНЕЛЕЙ ВНУТРЕННИХ СТЕН И ПЕРЕГОРОДОК МЕЖДУ СОБОЙ, ЗАДЕЛКА СТЫКОВ.

РАЗДЕЛ Н3 - СОЕДИНЕНИЕ ПАНЕЛЕЙ ПЕРЕКРЫТИЙ МЕЖДУ СОБОЙ.

РАЗДЕЛ Н4 - СОЕДИНЕНИЕ И ЗАДЕЛКА ЛИФТОВОЙ ШАХТЫ, БЛОКА ИНЖЕНЕРНЫХ КОММУНИКАЦИЙ, МУСОРОПРОВОДА, ЛЕСТНИЧНОГО МАРША.

РАЗДЕЛ Н5 - УСТАНОВКА САНТЕХНИЧЕСКИХ КАБИН И ВЕНТБЛОКОВ; ЗАДЕЛКА СТОЯКОВ.

РАЗДЕЛ Н6 - СОЕДИНЕНИЕ И ЗАДЕЛКА СТЫКОВ КОНСТРУКЦИЙ НАДЗЕМНОЙ ЧАСТИ ВХОДА.

3. УЗЛЫ ХАРАКТЕРИЗУЮТ СОПРЯЖЕНИЕ СБОРНЫХ ЭЛЕМЕНТОВ И ПРОЦЕССЫ, ВЫПОЛНЯЕМЫЕ НА МОНТАЖЕ ПО КОНСТРУКТИВНОМУ СОЕДИНЕНИЮ, ЗАДЕЛКЕ, ОБРАБОТКЕ И Т.П. ПОСТРОЕЧНЫМ ОПЕРАЦИЯМ

4. КАЖДЫЙ УЗЕЛ ИМЕЕТ НЕОБХОДИМОЕ ГРАФИЧЕСКОЕ ИЗОБРАЖЕНИЕ (ВИДЫ, СЕЧЕНИЯ, РАЗРЕЗЫ И ПР.) И ТЕКСТОВОЕ ПОЯСНЕНИЕ (ВЫНОСКИ, УКАЗАНИЯ, ПРИМЕЧАНИЯ И ПР.), РАЗМЕЩЕННЫЕ НА ОДНОМ И БОЛЕЕ ЛИСТАХ, ОБОЗНАЧЕННЫХ ОДНИМ И ТЕМ ЖЕ НОМЕРОМ УЗЛА.

ПРИНЯТА СЛЕДУЮЩАЯ МАРКИРОВКА УЗЛОВ:

НАПРИМЕР $\frac{07}{Н2}$

ГДЕ: В ЧИСЛИТЕЛЕ - НОМЕР УЗЛА
В ЗНАМЕНАТЕЛЕ - НОМЕР РАЗДЕЛА.

ПРИ ССЫЛКЕ НА ИСПОЛЬЗУЕМЫЙ УЗЕЛ В ПРОЕКТАХ И ДРУГОЙ ТЕХНИЧЕСКОЙ ДОКУМЕНТАЦИИ УКАЗЫВАЕТСЯ НОМЕР УЗЛА И НОМЕР РАЗДЕЛА АЛЬБОМА, СОДЕРЖАЩЕГО ДАННЫЙ УЗЕЛ.

5. МОНТАЖ ПАНЕЛЕЙ НАРУЖНЫХ И ВНУТРЕННИХ СТЕН, ПЕРЕКРЫТИЙ И ДРУГИХ СБОРНЫХ ЭЛЕМЕНТОВ ВЫПОЛНЯЕТСЯ НА ПЛАСТИЧНОМ ЦЕМЕНТНОМ РАСТВОРЕ МАРКИ М150.

ДЛЯ МОНТАЖА ПАНЕЛЕЙ И ЗАПОЛНЕНИЯ ШВОВ РАЗРЕШАЕТСЯ ПРИМЕНЯТЬ ТОЛЬКО СВЕЖЕПРИГОТОВЛЕННЫЙ ПЛАСТИЧНЫЙ РАСТВОР. ПРИМЕНЕНИЕ РАСТВОРА, ПРОЦЕСС СХВАТЫВАНИЯ КОТОРОГО УЖЕ НАЧАЛСЯ, А ТАКЖЕ ВОССТАНОВЛЕНИЕ ПЛАСТИЧНОСТИ РАСТВОРА ПУТЕМ ДОБАВЛЕНИЯ ВОДЫ НЕ ДОПУСКАЕТСЯ. РАСКЛАДКА РАСТВОРА ПРОИЗВОДИТСЯ НЕПОСРЕДСТВЕННО ПЕРЕД УСТАНОВКОЙ ПАНЕЛЕЙ В ПРОЕКТНОЕ ПОЛОЖЕНИЕ.

ПРОЧНОСТЬ РАСТВОРА СЛЕДУЕТ КОНТРОЛИРОВАТЬ ИСПЫТАНИЕМ СЕРИИ ОБРАЗЦОВ В СООТВЕТСТВИИ С П.3.51 СНиП 3.03.01-87.

ПРИ ПРОИЗВОДСТВЕ РАБОТ В ЗИМНИХ УСЛОВИЯХ МАРКА РАСТВОРА УСТАНАВЛИВАЕТСЯ В СООТВЕТСТВИИ С РАЗДЕЛОМ ПОЯСНИТЕЛЬНОЙ ЗАПИСКИ АЛЬБОМА РАБОЧИХ ЧЕРТЕЖЕЙ ПРОЕКТА АС-4 "ПРОИЗВОДСТВО РАБОТ В ЗИМНИХ УСЛОВИЯХ".

ВЗАМ. ИНВ. N | ПОДПИСЬ И ДАТА | ИНВ. N ПОДЛ.

ИЗМ	КОЛ.УЧ.	ЛИСТ	N ДОК.	ПОДПИСЬ	ДАТА
ГЛ.СПЕЦМАСТ		КОЗИЦЫН			
ГИП		МЫЛЬНИКОВ			

3 НДС , часть III

ТЕХНИЧЕСКОЕ ОПИСАНИЕ

СТАДИЯ	ЛИСТ	ЛИСТОВ
Р	3	

МНИИТЭП
МАСТЕРСКАЯ N 3

6. МОНТАЖ ЗДАНИЯ ДОЛЖЕН ОСУЩЕСТВЛЯТЬСЯ С ПРИМЕНЕНИЕМ ИНСТРУМЕНТАЛЬНОГО ГЕОДЕЗИЧЕСКОГО КОНТРОЛЯ. ВЕЛИЧИНЫ ДОПУСКАЕМЫХ ОТКЛОНЕНИЙ ОПРЕДЕЛЯЮТСЯ ПО РАСЧЕТУ ТОЧНОСТИ В СООТВЕТСТВИИ С ГОСТ 21779-82 И СНиП 3.03.01-87.

7. СОЕДИНЕНИЕ ПАНЕЛЕЙ НАРУЖНЫХ И ВНУТРЕННИХ СТЕН, ПЕРЕКРЫТИЙ И ДРУГИХ ЭЛЕМЕНТОВ ОСУЩЕСТВЛЯЕТСЯ МЕТАЛЛИЧЕСКИМИ СВЯЗЯМИ НА СВАРКЕ.

МЕТАЛЛИЧЕСКИЕ СВЯЗИ И ЗАКЛАДНЫЕ ДЕТАЛИ С ИНДЕКСОМ "Ц" ДОЛЖНЫ ИМЕТЬ ЗАЩИТНОЕ АНТИКОРРОЗИЙНОЕ ЦИНКОВОЕ ПОКРЫТИЕ.

НА ВСЕХ ДЕТАЛЯХ УЗЛОВ ОГОВОРЕНА МИНИМАЛЬНАЯ ДЛИНА СВАРНЫХ ШВОВ, КАЧЕСТВЕННОЕ ВЫПОЛНЕНИЕ КОТОРЫХ ДОЛЖНО БЫТЬ ОБЕСПЕЧЕНО ПРИ МОНТАЖЕ. СВАРКА ПРОИЗВОДИТСЯ В СООТВЕТСТВИИ С СНиП 3.03.01-87.

ЭЛЕКТРОСВАРКА ДОЛЖНА НЕПРЕРЫВНО СЛЕДОВАТЬ ЗА МОНТАЖОМ КОНСТРУКЦИЙ И ДО ЗАМОНОЛИЧИВАНИЯ СТЫКОВ СДАВАТЬСЯ ПО АКТУ НА СКРЫТЫЕ РАБОТЫ АВТОРСКОМУ НАДЗОРУ.

ПОВРЕЖДЕННОЕ ПРИ СВАРКЕ АНТИКОРРОЗИЙНОЕ ПОКРЫТИЕ ЗАКЛАДНЫХ ДЕТАЛЕЙ И СОЕДИНИТЕЛЬНЫХ ЭЛЕМЕНТОВ СЛЕДУЕТ ЗАЩИЩАТЬ ПРОТЕКТОРНЫМ ГРУНТОМ НА ЛАКЕ ХВ784 В СООТВЕТСТВИИ С ВСН106-75, ВСН141-77 ГМС И СНиП2.03.11-85 ИЛИ ЦИНКОСИЛИКАТНЫМ ПОКРЫТИЕМ В СООТВЕТСТВИИ С "РЕКОМЕНДАЦИЯМИ ПО ТЕХНОЛОГИИ НАНЕСЕНИЯ ЦИНКОСИЛИКАТНОГО ПОКРЫТИЯ НА ЗАВОДЕ И ЗАЩИТЕ СВАРНЫХ ШВОВ НА МОНТАЖЕ ЖЕЛЕЗОБЕТОННЫХ КОНСТРУКЦИЙ" НИИЖБ.

ВСЕ МЕСТА СВАРНЫХ СОЕДИНЕНИЙ СБОРНЫХ ЭЛЕМЕНТОВ, ВКЛЮЧАЯ ЗАКЛАДНЫЕ И СОЕДИНИТЕЛЬНЫЕ ДЕТАЛИ, ПОСЛЕ ПРИЕМКИ СОЕДИНЕНИЙ ДОЛЖНЫ БЫТЬ ТЩАТЕЛЬНО ЗАДЕЛАНЫ ЦЕМЕНТНЫМ РАСТВОРОМ.

8. НАРУЖНЫЕ СТЕНОВЫЕ ПАНЕЛИ НАВЕСНЫЕ, ТРЕХСЛОЙНЫЕ С ЭФФЕКТИВНЫМ УТЕПЛИТЕЛЕМ ТОЛЩИНОЙ 325 ММ БЕЗ МАТРИЧНОЙ ОТДЕЛКИ И 375 ММ С МАТРИЧНОЙ ОТДЕЛКОЙ.

9. УСТАНОВКА ПАНЕЛЕЙ НА ПЕРЕКРЫТИЕ ПРОИЗВОДИТСЯ ПОЭТАЖНО НА ЦЕМЕНТНОМ РАСТВОРЕ. ШИРИНА ОПОРНОЙ ЧАСТИ ДОЛЖНА БЫТЬ НЕ МЕНЕЕ 80 ММ, ТОЛЩИНА ГОРИЗОНТАЛЬНОГО РАСТВОРНОГО ШВА 10 ММ.

КРЕПЛЕНИЕ ПАНЕЛЕЙ НАРУЖНЫХ СТЕН К ПЕРЕКРЫТИЯМ И СОЕДИНЕНИЕ ИХ МЕЖДУ СОБОЙ ПРОИЗВОДИТСЯ ДО УСТАНОВКИ ПАНЕЛЕЙ ВНУТРЕННИХ СТЕН. СТРУБЦИНЫ И ДРУГИЕ МОНТАЖНЫЕ ПРИСПОСОБЛЕНИЯ, УДЕРЖИВАЮЩИЕ ПАНЕЛИ НАРУЖНЫХ СТЕН В ПРОЕКТНОМ ПОЛОЖЕНИИ, МОГУТ БЫТЬ СНЯТЫ ТОЛЬКО ПОСЛЕ НАЛОЖЕНИЯ ВСЕХ СВАРНЫХ ШВОВ, ПРЕДУСМОТРЕННЫХ НАСТОЯЩИМИ УЗЛАМИ.

10. ГЕРМЕТИЗАЦИЯ СТЫКОВ ПАНЕЛЕЙ НАРУЖНЫХ И ЗАДЕЛКА СТЫКОВ ПАНЕЛЕЙ ВНУТРЕННИХ СТЕН ПРОИЗВОДИТСЯ ЗАЛИВОЧНЫМ ПЕНОПОЛИУРЕТАНОМ МАРКИ "ВИЛАН-405" (КОМПОНЕНТЫ ПО ТУ6-55-221-955-88 И ТУ6-55-221-956-88).

РАБОТЫ ПО ГЕРМЕТИЗАЦИИ И ЗАДЕЛКЕ СТЫКОВ ДОЛЖНЫ ВЕСТИСЬ В СООТВЕТСТВИИ С "РЕКОМЕНДАЦИЯМИ ПО ПРИМЕНЕНИЮ ПЕНОПОЛИУРЕТАНОВ ДЛЯ ГЕРМЕТИЗАЗИИ И УТЕПЛЕНИЯ СТЫКОВ ПАНЕЛЕЙ, ЗАЗОРОВ ОКОННЫХ И ДВЕРНЫХ (БАЛКОННЫХ) БЛОКОВ В НАРУЖНЫХ СТЕНАХ ЖИЛЫХ И ОБЩЕСТВЕННЫХ ЗДАНИЙ". ЦНИИЭПжилища, М. 1988 И С УЧЕТОМ ТРЕБОВАНИЙ НОРМАТИВНЫХ ДОКУМЕНТОВ, ПРИВЕДЕННЫХ В АЛЬБОМАХ ЭПДС, ЭНДС И ЭКДС. И С УЧЕТОМ ТРЕБОВАНИЙ НОРМАТИВНЫХ ДОКУМЕНТОВ,

11. ГЕРМЕТИЗАЦИЯ ГОРИЗОНТАЛЬНЫХ СТЫКОВ ПАНЕЛЕЙ НАРУЖНЫХ СТЕН ПРОИЗВОДИТСЯ С ПЕРЕКРЫТИЯ ПОЭТАЖНО (ЗАДЕЛКА ШВА ПОД ПЛИТОЙ И ПРОСТРАНСТВА МЕЖДУ ТОРЦАМИ ПЛИТЫ ПЕРЕКРЫТИЯ И "ЗУБОМ" ПАНЕЛИ НАРУЖНОЙ СТЕНЫ) И С ЛЮЛЬКИ ПОСЛЕ ОКОНЧАНИЯ МОНТАЖА ЗДАНИЯ (ЗАДЕЛКА УСТЬЯ СТЫКА).

ГЕРМЕТИЗАЦИЯ ВЕРТИКАЛЬНЫХ СТЫКОВ НАРУЖНЫХ СТЕН ПРОИЗВОДИТСЯ С ПЕРЕКРЫТИЯ ПОЭТАЖНО (ЗАДЕЛКА СТЫКОВ ИЗНУТРИ) И С ЛЮЛЬКИ ПОСЛЕ ОКОНЧАНИЯ МОНТАЖА ЗДАНИЯ (ЗАДЕЛКА УСТЬЯ СТЫКА).

ВЗАМ. ИНВ. N | ПОДПИСЬ И ДАТА | ИНВ. N ПОДЛ.

ИЗМ.	КОЛ.УЧ.	ЛИСТ	N ДОК.	ПОДПИСЬ	ДАТА
ГЛСПЕЦМАСТ		КОЗИЦЫН			
ГИП		МЫЛЬНИКОВ			

3 НДС , часть III

ТЕХНИЧЕСКОЕ ОПИСАНИЕ

СТАДИЯ	ЛИСТ	ЛИСТОВ
Р	4	

МНИИТЭП
МАСТЕРСКАЯ N 3

12. КОЛИЧЕСТВО ВВОДИМОЙ В СТЫК ПЕНОПОЛИУРЕТАНОВОЙ ЧАСТИЧНОВСПЕНЕННОЙ КОМПОЗИЦИИ "ВИЛАН-405" ДОЛЖНО СОСТАВЛЯТЬ 2/3 ОТ ПРОЕКТНОГО ОБЪЕМА, ОСТАВШАЯСЯ ЧАСТЬ ЗАПОЛНЯЕТСЯ ПРИ ДОВСПЕНИВАНИИ КОМПОЗИЦИИ

13. ПЕНОПОЛИУРЕТАН СНАРУЖИ ЗДАНИЯ ЗАЩИЩАЕТСЯ В ГОРИЗОНТАЛЬНЫХ И ВЕРТИКАЛЬНЫХ СТЫКАХ, В ЛОДЖИЯХ И ОБЪЕМНЫХ БАЛКОНАХ ПОЛИМЕРЦЕМЕНТНЫМ РАСТВОРОМ, В ОСТАЛЬНЫХ ВЕРТИКАЛЬНЫХ СТЫКАХ ПОВЕРХ ПОЛИМЕРЦЕМЕНТНОГО РАСТВОРА НАНОСИТСЯ ТИОКОЛОВАЯ МАСТИКА АМ-05, А ВНУТРИ ПОМЕЩЕНИЯ - ЦЕМЕНТНЫЙ РАСТВОР.

14. ПРИ УСТРОЙСТВЕ ИЗОЛЯЦИИ СТЫКОВ В ЗИМНЕЕ ВРЕМЯ СТЫКУЕМЫЕ ПОВЕРХНОСТИ СБОРНЫХ ЭЛЕМЕНТОВ ДОЛЖНЫ БЫТЬ ОЧИЩЕНЫ ОТ СНЕГА И ЛЬДА ПУТЕМ ПРОДУВКИ СЖАТЫМ ВОЗДУХОМ. ИЗОЛИРУЮЩИЕ МАТЕРИАЛЫ ПЕРЕД НАЧАЛОМ РАБОТ СЛЕДУЕТ ВЫДЕРЖИВАТЬ В ТЕПЛОМ ПОМЕЩЕНИИ В ТЕЧЕНИИ СУТОК.

15. ВЕРТИКАЛЬНЫЕ СТЫКИ ПАНЕЛЕЙ ВНУТРЕННИХ СТЕН ВЫПОЛНЯЮТСЯ С МОНТАЖНЫМ ЗАЗОРОМ 10 И 20 ММ ПО ВСЕЙ ВЫСОТЕ СТЫКА.

ГОРИЗОНТАЛЬНЫЕ СТЫКИ ПЛАТФОРМЕННОГО ТИПА С ТОЛЩИНОЙ РАСТВОРНОГО ШВА 10 И 20 ММ НАД И ПОД ПЛИТОЙ ПЕРЕКРЫТИЯ СООТВЕТСТВЕННО.

16. ПАНЕЛИ ВНУТРЕННИХ СТЕН УДЕРЖИВАЮТСЯ В ПРОЕКТНОМ ПОЛОЖЕНИИ СТРУБЦИНАМИ ИЛИ ДРУГИМИ МОНТАЖНЫМИ ПРИСПОСОБЛЕНИЯМИ ДО НАЛОЖЕНИЯ ВСЕХ СВАРНЫХ СВЯЗЕЙ МЕЖДУ ПАНЕЛЯМИ ВНУТРЕННИХ, А ТАКЖЕ ВНУТРЕННИХ И НАРУЖНЫХ СТЕН.

17. ДЛЯ ДОСТИЖЕНИЯ НЕОБХОДИМОЙ ЗВУКОИЗОЛЯЦИИ ЗАЗОРЫ МЕЖДУ ПАНЕЛЯМИ ВНУТРЕННИХ А ТАКЖЕ ВНУТРЕННИХ И НАРУЖНЫХ СТЕН ЗАДЕЛЫВАЮТСЯ ПЕНОПОЛИУРЕТАНОМ С ПОСЛЕДУЮЩЕЙ ЗАЧЕКАНКОЙ С ОБЕИХ СТОРОН ЦЕМЕНТНЫМ РАСТВОРОМ. ЗАДЕЛКУ СТЫКОВ СЛЕДУЕТ ПРОИЗВОДИТЬ ПОСЛЕ ОКОНЧАНИЯ МОНТАЖА ПАНЕЛЕЙ СТЕН И ПЕРЕКРЫТИЙ И УСТАНОВКИ МОНТАЖНЫХ СВАРНЫХ СВЯЗЕЙ.

18. ЖЕЛЕЗОБЕТОННЫЕ ПЕРЕГОРОДКИ УСТАНАВЛИВАЮТСЯ НА РАСТВОРНЫЙ ШОВ ТОЛЩИНОЙ 10мм И СОЕДИНЯЮТСЯ С ВНУТРЕННИМИ СТЕНАМИ ПОСРЕДСТВОМ СВАРНЫХ СВЯЗЕЙ. ЗАЗОР МЕЖДУ ВЕРХОМ ПЕРЕГОРОДОК И ПЛИТОЙ ПЕРЕКРЫТИЯ ТОЛЩИНОЙ 30мм ЗАПОЛНЯЕТСЯ ПЕНОПОЛИУРЕТАНОМ И ЗАТИРАЕТСЯ РАСТВОРОМ.

19. ПАНЕЛИ ПЕРЕКРЫТИЯ МОНТИРУЮТСЯ НА СЛОЙ ПЛАСТИЧНОГО РАСТВОРА ТОЛЩИНОЙ 20мм РАССТИЛАЕМОГО НЕПОСРЕДСТВЕННО ПЕРЕД МОНТАЖОМ.

20. СОЕДИНЕНИЕ ПАНЕЛЕЙ ПЕРЕКРЫТИЙ МЕЖДУ СОБОЙ ПРОИЗВОДИТСЯ НА САВРКЕ ПРИ ПОМОЩИ СОЕДИНИТЕЛЬНЫХ МОНТАЖНЫХ СВЯЗЕЙ ПО МЕТАЛЛИЧЕСКИМ ЗАКЛАДНЫМ ДЕТАЛЯМ И МОНТАЖНЫМ ПЕТЛЯМ.

21. ШВЫ МЕЖДУ ПАНЕЛЯМИ ПЕРЕКРЫТИЙ, А ТАКЖЕ ГНЕЗДА В МЕСТАХ РАСПОЛОЖЕНИЯ МОНТАЖНЫХ СВЯЗЕЙ И МОНТАЖНЫХ ПЕТЕЛЬ ДОЛЖНЫ БЫТЬ ТЩАТЕЛЬНО ЗАДЕЛАНЫ ЦЕМЕНТНЫМ РАСТВОРОМ МАРКИ М150. ЗАПОЛНЕНИЕ ШВОВ И ОТДЕЛЬНЫХ ГНЕЗД ПРОИЗВОДИТЬ ПОСЛЕ ОКОНЧАНИЯ РАБОТ ПО НАЛОЖЕНИЮ МОНТАЖНЫХ СВЯЗЕЙ И ПРОПУСКА ЭЛЕКТРОПРОВОДКИ.

22. БАЛКОНЫ И ЛОДЖИИ ОПИРАЮТСЯ НА НАРУЖНЫЕ СТЕНЫ ЧЕРЕЗ РАСТВОРНЫЙ ШОВ ТОЛЩИНОЙ 20 ММ. ВЕРХНИЙ МОНТАЖНЫЙ ШОВ БАЛКОНОВ И ЛОДЖИЙ ГЕРМЕТИЗИРУЕТСЯ ЗАЛИВОЧНЫМ ПЕНОПОЛИУРЕТАНОМ МАРКИ "ВИЛАН-405".

ВЗАМ. ИНВ. N

ПОДПИСЬ И ДАТА

ИНВ. N ПОДЛ. 852352

ИЗМ.	КОЛ.УЧ.	ЛИСТ	N ДОК.	ПОДПИСЬ	ДАТА
ГЛ.СПЕЦ.МАСТ		КОЗИЦЫН			
ГИП		МЫЛЬНИКОВ			

3 НДС , часть III

ТЕХНИЧЕСКОЕ ОПИСАНИЕ

СТАДИЯ	ЛИСТ	ЛИСТОВ
Р	5	

МНИИТЭП
МАСТЕРСКАЯ N 3

23. РАССТРОПОВКУ ОБЪЕМНЫХ БАЛКОНОВ СЛЕДУЕТ ПРОИЗВОДИТЬ ПОСЛЕ СВАРКИ ВСЕХ МОНТАЖНЫХ СВЯЗЕЙ.

24 ЛЕСТНИЧНЫЕ МАРШИ УКЛАДЫВАЮТСЯ НА ЛЕСТНИЧНЫЕ ПЛОЩАДКИ "НАСУХО" МОНТАЖ МАРШЕЙ ОСУЩЕСТВЛЯЕТСЯ СПЕЦИАЛЬНЫМИ ЗАХВАТАМИ.

25 МОНТАЖ ОБЪЕМНЫХ ЭЛЕМЕНТОВ ШАХТЫ ЛИФТА ПРОИЗВОДИТСЯ НА ЦЕМЕНТНОМ РАСТВОРЕ МАРКИ М150.

В ЦЕЛЯХ ОБЕСПЕЧЕНИЯ ЗВУКОИЗОЛЯЦИИ, ПРИ МОНТАЖЕ ОБЪЕМНЫХ ЭЛЕМЕНТОВ ШАХТЫ ЛИФТА, ОБРАТИТЬ ВНИМАНИЕ НА СОХРАНЕНИЕ ЗАЗОРОВ МЕЖДУ ШАХТОЙ ЛИФТА И КОНСТРУКЦИЯМИ ЗДАНИЯ. ВЕЛИЧИНЫ ЗАЗОРОВ ДАНЫ НА ПЛАНАХ И В СООТВЕТСТВУЮЩИХ УЗЛАХ

26 МОНТАЖ БЛОКА ИНЖЕНЕРНЫХ КОММУНИКАЦИЙ ВЕДЕТСЯ ПОЭТАЖНО ДО МОНТАЖА ВЫШЕЛЕЖАЩЕГО БЛОКА ПО ПЕРИМЕТРУ КАНАЛОВ ВЕНТИЛЯЦИИ И ДЫМОУДАЛЕНИЯ ПРОИЗВОДИТСЯ ЗАЛИВОЧНЫМ ПЕНОПОЛИУРЕТАНОМ МАРКИ "ВИЛАН-405"

27 МОНТАЖ ВЕНТИЛЯЦИОННЫХ БЛОКОВ ВЫПОЛНЯЕТСЯ ПОЭТАЖНО ПЕРЕД МОНТАЖОМ ВЫШЕРАСПОЛОЖЕННОГО ВЕНТБЛОКА ПО ПЕРИМЕТРУ КАНАЛОВ ПРОИЗВОДИТСЯ ЗАЛИВКА ПЕНОПОЛИУРЕТАНОМ МАРКИ "ВИЛАН-405".

28 САНИТАРНО-ТЕХНИЧЕСКИЕ КАБИНЫ УСТАНАВЛИВАЮТСЯ НА ДВА СЛОЯ БИТУМИРОВАННОЙ ДВП ЗАДЕЛКА СТОЯКОВ ПРОИЗВОДИТСЯ ЦЕМЕНТНЫМ РАСТВОРОМ МАРКИ М150

Альбом откорректирован с учетом мероприятия по защите зданий от прогрессирующего обрушения при чрезвычайных ситуациях, в том числе при пожаре.

ГИП м-3 Мыльников С.А.

ИЗМ.	КОЛУЧ	ЛИСТ	N ДОК.	ПОДПИСЬ	ДАТА	3 НДС , часть III
ГЛСПЕЦМАСТ		КОЗИЦЫН				
ГИП		МЫЛЬНИКОВ				ТЕХНИЧЕСКОЕ ОПИСАНИЕ

СТАДИЯ	ЛИСТ	ЛИСТОВ
Р	6	

МНИИТЭП
МАСТЕРСКАЯ N 3

ИНВ. N ПОДЛ. | ПОДПИСЬ И ДАТА | ВЗАИМ. ИНВ. N

- ПЕНОПОЛИУРЕТАН ЗАЛИВОЧНЫЙ "ВИЛАН-405"	ТУ 6-55-221-955-88 ТУ 6-55-221-956-88
- ПЕРГАМИН КРОВЕЛЬНЫЙ	ГОСТ 2697-83
- СТАЛЬ ГОРЯЧЕКАТАННАЯ ДЛЯ АРМИРОВАНИЯ ЖЕЛЕЗОБЕТОННЫХ КОНСТРУКЦИЙ	ГОСТ 5781-82*
- СТАЛЬ ПРОКАТНАЯ ПОЛОСОВАЯ	ГОСТ 103-76*
- ПАКЛЯ СТРОИТЕЛЬНАЯ	ГОСТ 16183-77
- СИНТЕТИЧЕСКИЕ ЖГУТЫ	ТУ 17 РСФСР 50-02-116-81
- ПЛИТЫ ДРЕВЕСНОВОЛОКНИСТЫЕ	ГОСТ 4598-86
- БИНТЫ ТКАНЕВЫЕ И НЕТКАНЕВЫЕ	ТУ 400-2-130-76
- МАСТИКА ОТВЕРЖДАЮЩАЯ ТИОКОЛОВАЯ АМ-05	ТУ 84-246-85

ИНВ. N ПОДЛ. | ПОДПИСЬ И ДАТА | ВЗАМ. ИНВ. N

НОРМА КОНТР	ВАСИЛЬКОВА	
НАЧ МАСТ		
ГЛ СПЕЦ М	КОЗИЦЫН	
ГЛ ИНЖ ПР	МЫЛЬНИКОВ	
ЗАВ. ГР. ИНЖ.	ВАСИЛЬКОВА	
ИСПОЛНИЛ	ШЕХИНА	
ПРОВЕРИЛ	СИНДЕЕВА	

3 НДС, часть III

НАДЗЕМНАЯ ЧАСТЬ ЗДАНИЯ. ВЕДОМОСТЬ НОРМАТИВНЫХ ДОКУМЕНТОВ НА МАТЕРИАЛЫ, ПРИМЕНЯЕМЫЕ В УЗЛАХ

СТАДИЯ	ЛИСТ	ЛИСТОВ
Р	7	

МНИИТЭП
МАСТЕРСКАЯ N3

ЭСКИЗ	N ПОЗ.	СЕЧЕНИЕ ММ	МАРКА	ДЛИНА ММ	МАССА, КГ	
					ПОЗ.	ДЕТАЛИ
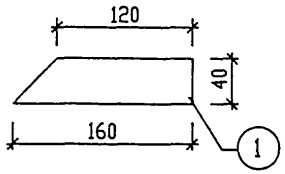	1	-6x40	ММ 59	120/160	0.26	0.26
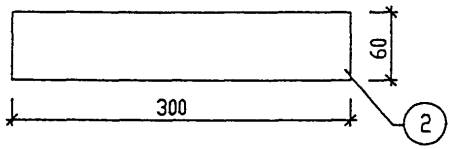	2	-6x60	ММ 60	300	0.84	0.84
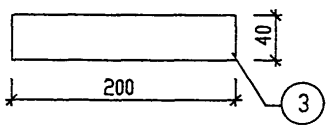	3	-6x40	ММ 39 ММ 39ц	200	0.38	0.38
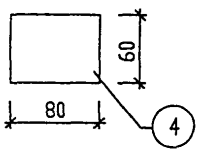	4	-6x60	ММ 69 ММ 69ц	80	0.23	0.23
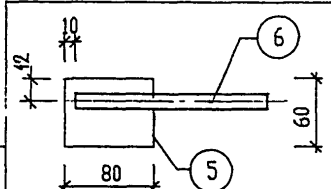	5	-6x60	ЗМС56	80	0.23	0.39
	6	⌀12 AI		180	0.16	
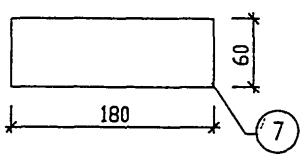	7	-6x60	ЗМС 5 ЗМС 5ц	180	0.51	0.51

НОРМАКОНТ	ВАСИЛЬКОВА		
НАЧ МАСТ			
ГЛ СПЕЦ М	КОЗИЦЫН		
ГЛ ИНЖ ПР	МИЛЬНИКОВ		
ВЕД. ИНЖ.	СУВОРОВА		
ИСПОЛНИЛ	ШЕХИНА		
ПРОВЕРИЛ	СИНДЕЕВА		

3 НДС, часть III

МОНТАЖНЫЕ СВЯЗИ

СТАДИЯ	ЛИСТ	ЛИСТОВ
Р	8	

МНИИТЭП
МАСТЕРСКАЯ N3

ВЗАМ. ИНВ. N | ПОДПИСЬ И ДАТА | ИНВ. N ПОДЛ.

ЭСКИЗ	N ПОЗ.	СЕЧЕНИЕ ММ	МАРКА	ДЛИНА ММ	МАССА, КГ ПОЗ.	МАССА, КГ ДЕТАЛИ
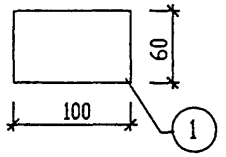	1	-6x60	ЗМС 15 ЗМС 15ц	100	0.28	0.28
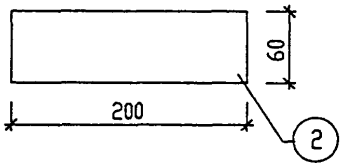	2	-6x60	ЗМС 20 ЗМС 20ц	200	0.56	0.56
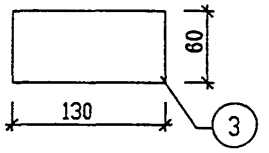	3	-6x60	ЗМС 21 ЗМС 21ц	130	0.35	0.35
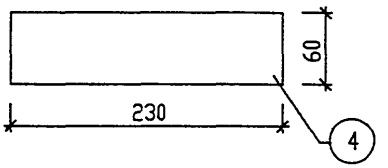	4	-6x60	ЗМС 22 ЗМС 22ц	230	0.65	0.65
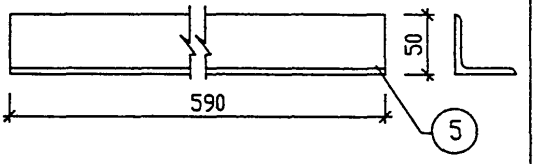	5	L 50x5	ЗМС 25	590	2.22	2.22
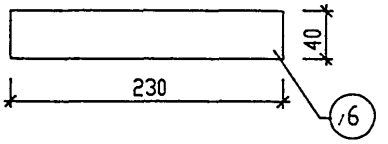	6	-6x40	ЗМС 35ц	230	0.43	0.43

НОРМА КОНТР	ВАСИЛЬКОВА		
НАЧ МАСТ			
ГЛ СПЕЦ М	КОЗИЦЫН		
ГЛ ИНЖ ПР	МЫЛЬНИКОВ		
ВЕД. ИНЖ.	СУВОРОВА		
ИСПОЛНИЛ	ШЕХИНА		
ПРОВЕРИЛ	СИНДЕЕВА		

3 НДС, часть III

МОНТАЖНЫЕ СВЯЗИ

СТАДИЯ	ЛИСТ	ЛИСТОВ
Р	9	

МНИИТЭП
МАСТЕРСКАЯ N3

ВЗАМ. ИНВ. N

ПОДПИСЬ И ДАТА

ИНВ. N ПОДЛ. 852359

ЭСКИЗ	N ПОЗ.	СЕЧЕНИЕ ММ	МАРКА	ДЛИНА ММ	МАССА, КГ	
					ПОЗ.	ДЕТАЛИ
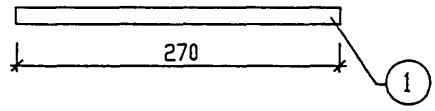	1	⌀14 AII	3МС 40ц	270	0.33	0.33
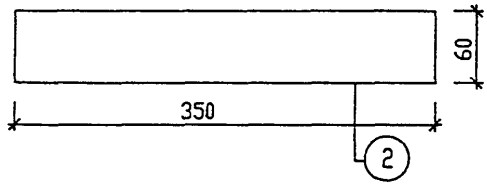	2	-6x60	3МС 41 3МС 41ц	350	0.99	0.99
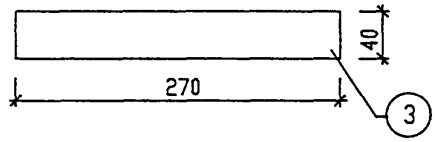	3	-6x40	3МС 43ц	270	0.51	0.51
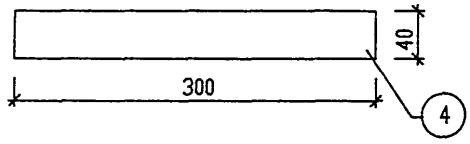	4	-6x40	3МС 44 3МС 44ц	300	0.56	0.56
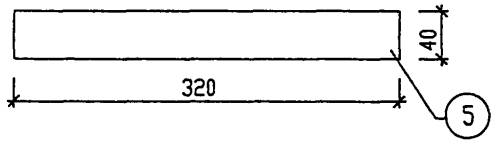	5	-6x40	3МС 47ц	320	0.60	0.60
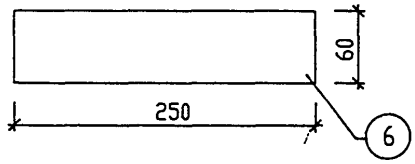	6	-6x60	3МС 48ц	250	0.71	0.71

Н.КОНТРОЛЯ	ВАСИЛЬКОВА	
НАЧ МАСТ		
ГЛ СПЕЦ М	КОЗИЦЫН	
ГЛ ИНЖ ПР	МЫЛЬНИКОВ	
ВЕД. ИНЖ.	СУВОРОВА	
ИСПОЛНИЛ	ШЕХИНА	
ПРОВЕРИЛ	СИНДЕЕВА	

3 НДС, часть III

МОНТАЖНЫЕ СВЯЗИ

СТАДИЯ	ЛИСТ	ЛИСТОВ
Р	10	

МНИИТЭП
МАСТЕРСКАЯ N3

ВЗАМ. ИНВ. N | ПОДПИСЬ И ДАТА | ИНВ. N ПОДЛ. 2358

ЭСКИЗ	N ПОЗ.	СЕЧЕНИЕ ММ	МАРКА	ДЛИНА ММ	МАССА, КГ	
					ПОЗ.	ДЕТАЛИ
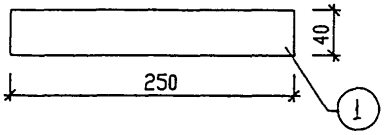	1	-6x40	ЗМС 49ц	250	0.47	0.47
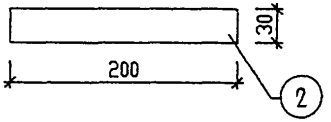	2	-6x30	ЗМС 51	200	0.28	0.28
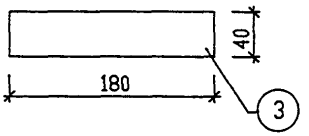	3	-6x40	ЗМС 52 ЗМС 52ц	180	0.34	0.34
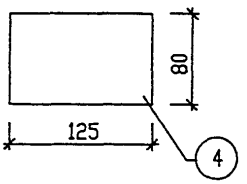	4	-6x80	ЗМС 53ц	125	0.47	0.47
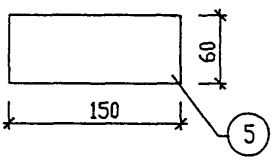	5	-6x60	ЗМС 54 ЗМС 54ц	150	0.42	0.42
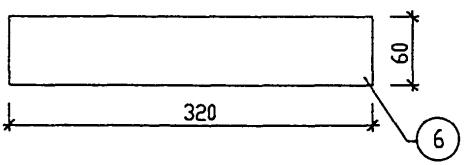	6	-6x60	ЗМС 55	320	0.91	0.91

Н. КОНТР.	ВАСИЛЬКОВА		3 НДС, часть III
НАЧ. МАСТ.			
ГЛ. СПЕЦ. М.	КОЗИЦЫН		МОНТАЖНЫЕ СВЯЗИ
ГЛ. ИНЖ. ПР.	МЫЛЬНИКОВ		
ВЕД. ИНЖ.	СУВОРОВА		
ИСПОЛНИЛ	ВЕХИНА		
ПРОВЕРИЛ	СИНДЕЕВА		

СТАДИЯ	ЛИСТ	ЛИСТОВ
Р	11	

МНИИТЭП
МАСТЕРСКАЯ N 3

ВЗАМ. ИНВ. N | ПОДПИСЬ И ДАТА | ИНВ. N ПОДЛ.

ЭСКИЗ	N ПОЗ.	СЕЧЕНИЕ ММ	МАРКА	ДЛИНА ММ	МАССА, КГ ПОЗ.	МАССА, КГ ДЕТАЛИ
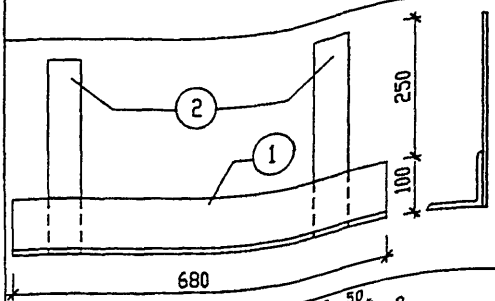	1	L 100x10	ОМБ-1	680	10.27	12.91
	2	-8x60		700	2.64	
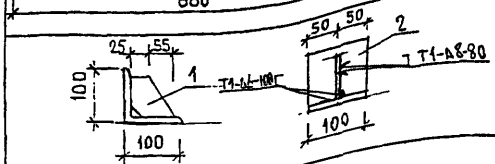	1	-80x8	ЗМС 70ц	80	0.26	1.48
	2	L100x8		100	1.22	
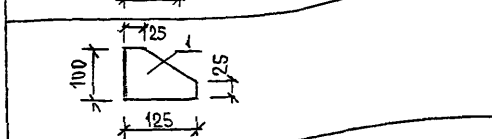	1	8x125	ЗМС 71ц	100	0.54	0,54

МАРКА КАРКАСА	ЭСКИЗ	N ПОЗ.	СЕЧЕНИЕ ММ	КОЛ. ШТ.	ДЛИНА ПОЗ. ММ	ДЛИНА ДЕТАЛИ	МАССА, КГС ПОЗ.	МАССА, КГС ДЕТАЛИ
К $\frac{5x5}{262}$	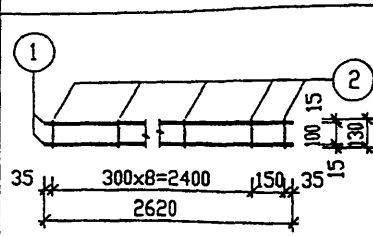	1	Ø5 ВрI	2	2620	5.54	0.81	1.01
		2	Ø5 ВрI	10	130	1.30	0.20	

НАЧ МАСТ			
ГЛ СПЕЦ М	КОЗИЦЫН		
ГЛ ИНЖ ПР	МЫЛЬНИКОВ		
РУК. ГР. ИНЖ	ВАСИЛЬКОВА		
ИСПОЛНИЛ	ШЕХИНА		
ПРОВЕРИЛ	СИНДЕЕВА		

3 НДС, часть III

МОНТАЖНЫЕ СВЯЗИ
КАРКАС ЗАМОНОЛИЧИВАНИЯ СТЫКА

СТАДИЯ	ЛИСТ	ЛИСТОВ
Р	12	

МНИИТЭП
МАСТЕРСКАЯ N3

ВЗАМ. ИНВ. N | ПОДПИСЬ И ДАТА | ИНВ. N ПОДЛ.

ЭСКИЗ	N РИС.	N ПОЗ.	СЕЧЕНИЕ 6хВ мм	МАРКА	ДЛИНА L мм	МАССА, КГ ПОЗ.	МАССА, КГ ДЕТАЛИ
РИС. 1 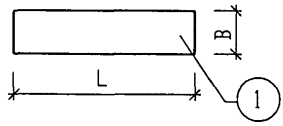	1	1	-6х60	ЗМС 73ц	400	1.13	1.13
РИС. 2 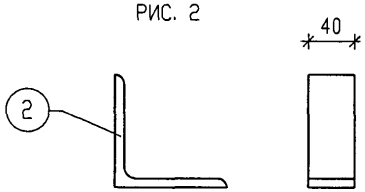	2	2	L75х50х6	ЗМС 72ц	40	0.23	0.23
РИС.3 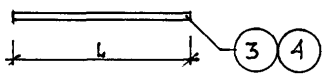	3	3	ф16 AI	МС 9	450	0.71	0.71
		4	ф14 AI	МС 10	450	0.54	0.54

ВЗАМ. ИНВ. N

ПОДПИСЬ И ДАТА

ИНВ. N ПОДЛ.

ИЗМ.	КОЛ.УЧ.	ЛИСТ	N ДОК	ПОДПИСЬ	ДАТА
ГЛ. ИНЖ. М.		КРИВЕНКОВ			
ГЛ. ИНЖ. ПР.		МЫЛЬНИКОВ			
ГЛ. СПЕЦ.		ВАСИЛЬКОВА			

3 НДС , часть III

МОНТАЖНЫЕ СВЯЗИ

СТАДИЯ	ЛИСТ	ЛИСТОВ
Р	13	

МНИИТЭП
МАСТЕРСКАЯ N 3

	РИС.	МАРКА	N N ПОЗ.	НАИМЕНОВАНИЕ	КОЛ-ВО ШТ	МАССА, КГ	МАССА, КГ
РИС 1 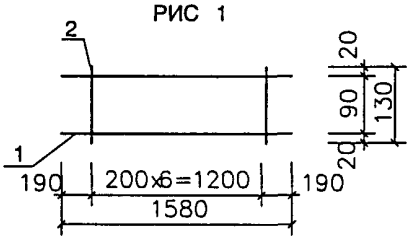	1	К-2	1	Ø14 AIII L=1580	2	3.82	4.02
			2	Ø6 AI L=130	7	0.20	

ВЗАМ. ИНВ. N

ПОДПИСЬ И ДАТА

ИНВ. N ПОДЛ

ИЗМ	КОЛ УЧ	ЛИСТ	N ДОК	ПОДПИСЬ	ДАТА
ГЛ ИНЖ М		КРИВЕНКОВ			
ГЛ ИНЖ ПР		МЫЛЬНИКОВ			
ГЛ СПЕЦ.		ВАСИЛЬКОВА			

3 НДС часть III

АРМАТУРНЫЕ ИЗДЕЛИЯ

СТАДИЯ	ЛИСТ	ЛИСТОВ
Р	14	

МНИИТЭП
МАСТЕРСКАЯ N3

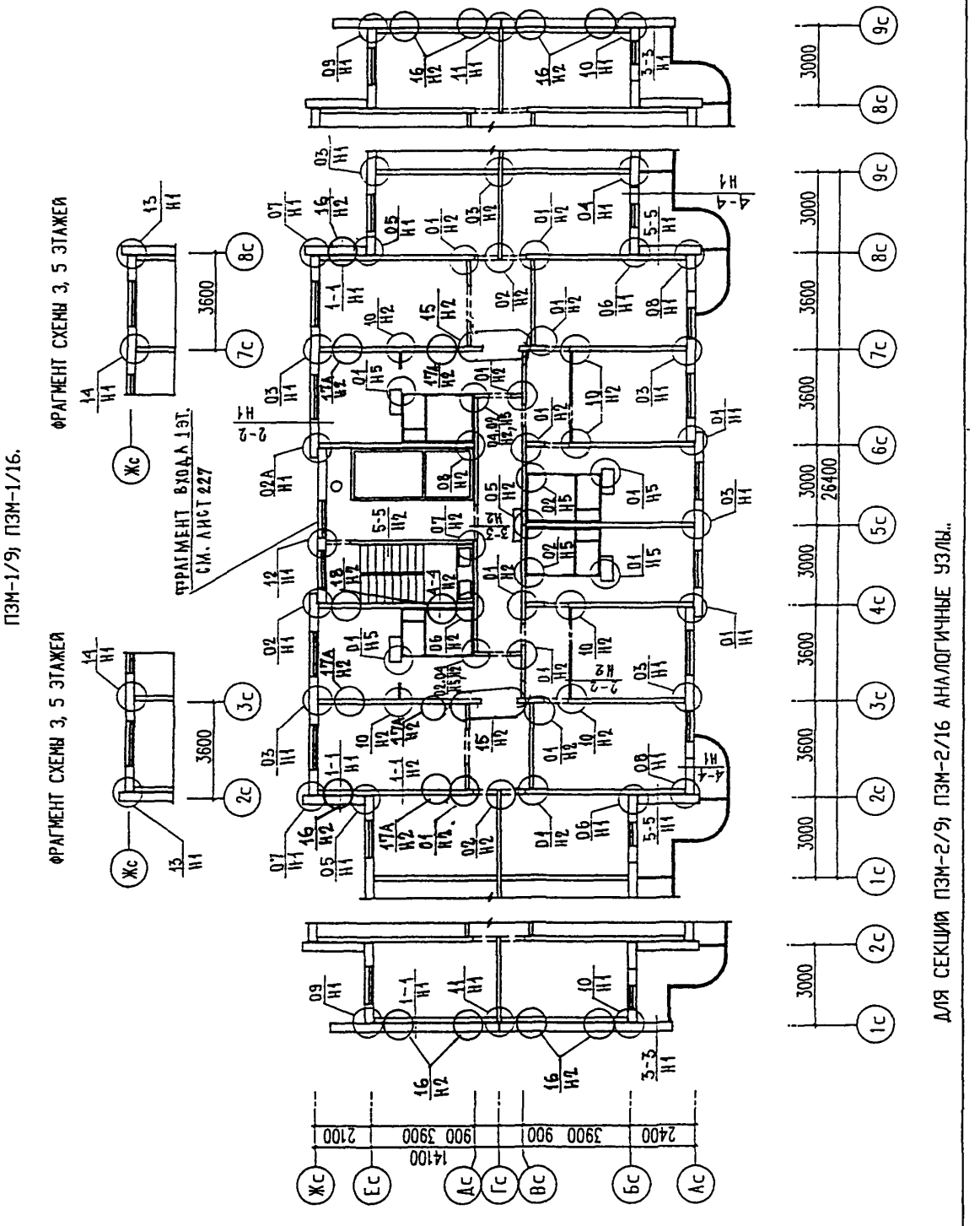

Н.КОНТР.		ВАСИЛЬКОВА			
Изм.	Кол.уч.	Лист	N док.	Подпись	Дата
ГЛ.СПЕЦМАСТ		КОЗИЦЫН			
ГИП		МЫЛЬНИКОВ			
ВЕД. ИНЖ.		СУВОРОВА			
ИСПОЛНИЛ		ТУЧКОВА			
ПРОВЕРИЛ		СИНДЕЕВА			

ИНВ. N ПОДЛ. | ПОДПИСЬ И ДАТА | ВЗАМ. ИНВ. N

3 НДС, часть III

ПЗМ-1/9; ПЗМ-2/9.
СХЕМА РАСПОЛОЖЕНИЯ УЗЛОВ 1-3 ЭТАЖЕЙ
ПЗМ-1/16,17 ПЗМ-2/16,17
СХЕМА РАСПОЛОЖЕНИЯ УЗЛОВ 1-5 ЭТАЖЕЙ

СТАДИЯ	ЛИСТ	ЛИСТОВ
Р	15	

МНИИТЭП
МАСТЕРСКАЯ N 3

ИНВ. N ПОДЛ.	ПОДПИСЬ И ДАТА	ВЗАМ. ИНВ. N
152352		

Н. КОНТР	ВАСИЛЬКОВА				
Изм.	Кол.уч.	Лист	N док.	Подпись	Дата
ГЛАСПЕЦМАСТ	КОЗИЦЫН				
ГИП	МЫЛЬНИКОВ				
ВЕД. ИНЖ.	СУВОРОВА				
ИСПОЛНИЛ	ТУЧКОВА				
ПРОВЕРИЛ	СИНДЕЕВА				

ПЗМ-1/9, ПЗМ-1/16.

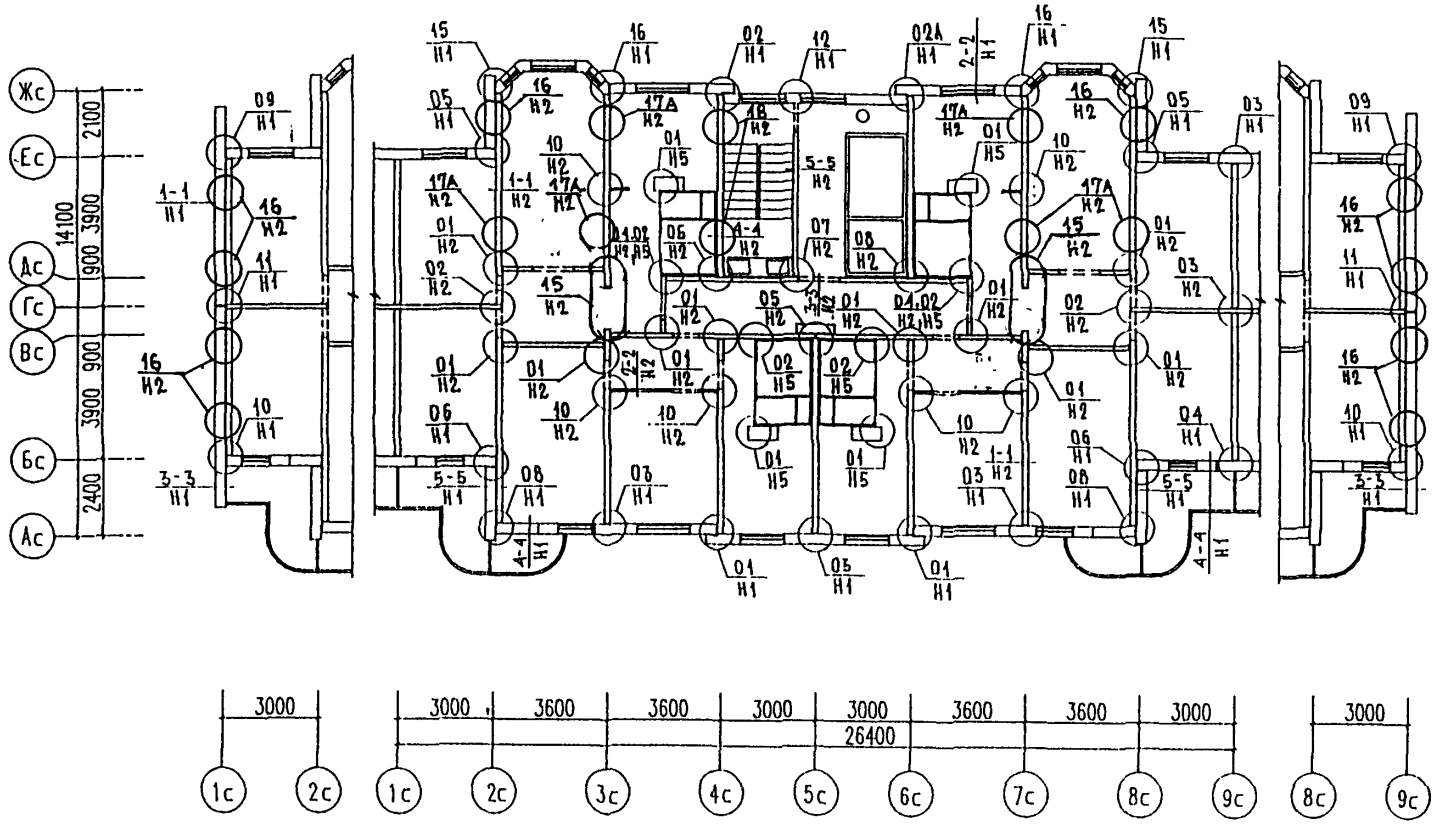

ДЛЯ СЕКЦИЙ ПЗМ-2/9, ПЗМ-2/16 АНАЛОГИЧНЫЕ УЗЛЫ.

3 НДС, часть III

ПЗМ-1/9, ПЗМ-2/9.
СХЕМА РАСПОЛОЖЕНИЯ УЗЛОВ 4-9 ЭТАЖЕЙ
ПЗМ-1/16,17 ПЗМ-2/16,17
СХЕМА РАСПОЛОЖЕНИЯ УЗЛОВ 6-16 ЭТАЖЕЙ

СТАДИЯ	ЛИСТ	ЛИСТОВ
Р	16	

МНИИТЭП
МАСТЕРСКАЯ N 3

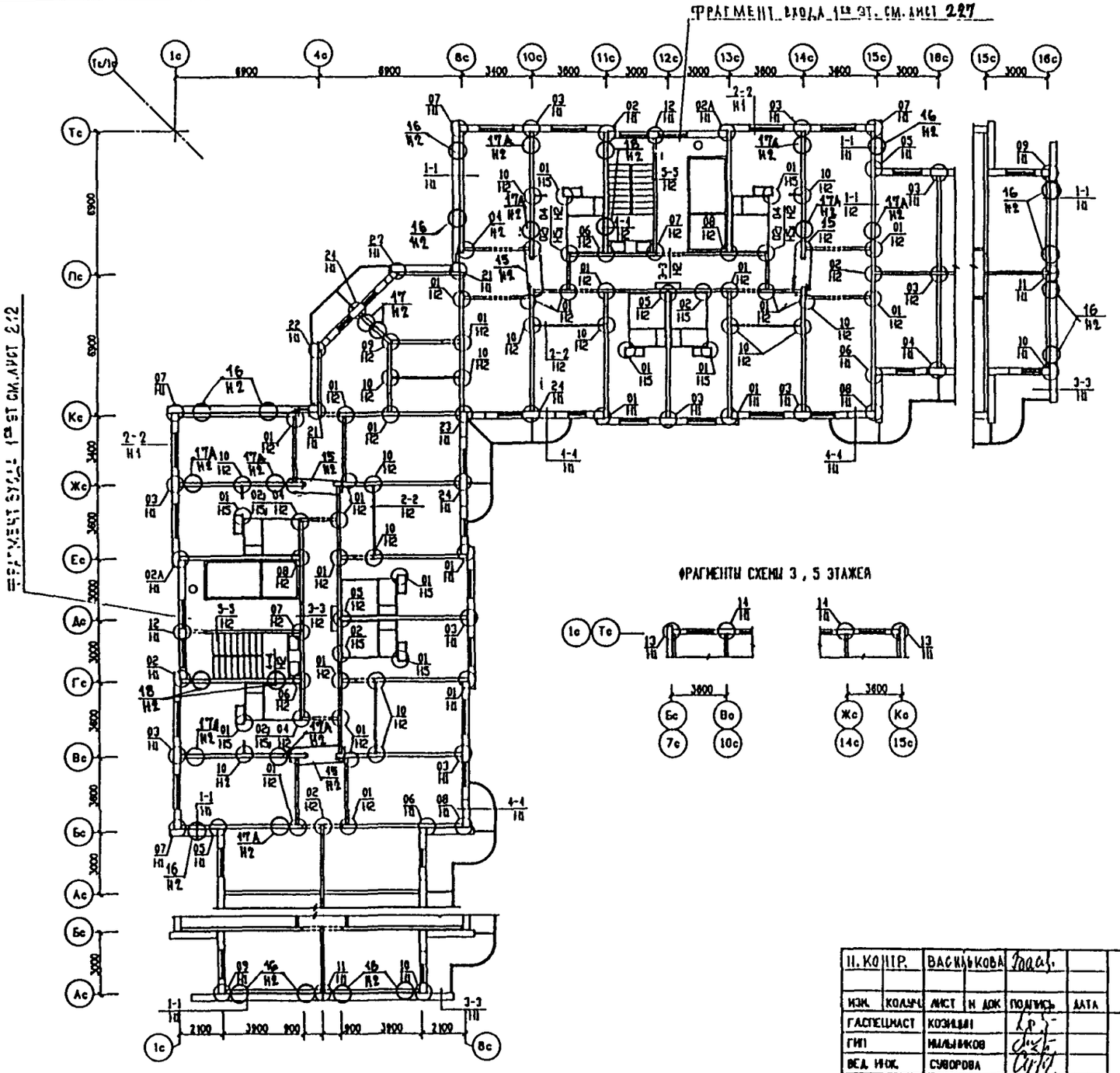

Н. КОНТР.		ВАСИЛЬКОВА				3 НДС , часть III	
ИЗМ.	КОЛУЧ.	ЛИСТ	N ДОК.	ПОДПИСЬ	ДАТА		
ГАСПЕЦМАСТ		КОЗИЦЫН				ПЗМ-3/9 СХЕМА РАСПОЛОЖЕНИЯ УЗЛОВ 1-3 ЭТАЖЕЙ ПЗМ-3/16,17 СХЕМА РАСПОЛОЖЕНИЯ УЗЛОВ 1-5 ЭТАЖЕЙ	СТАДИЯ: — / ЛИСТ: 17 / ЛИСТОВ: —
ГИП		МИЛЬНИКОВ					МНИИТЭП МАСТЕРСКАЯ N 3
ВЕД. ИНЖ.		СУВОРОВА					
ИСПОЛНИЛ		ТУЧКОВА					
ПРОВЕРИЛ		СИЦАЕВА					

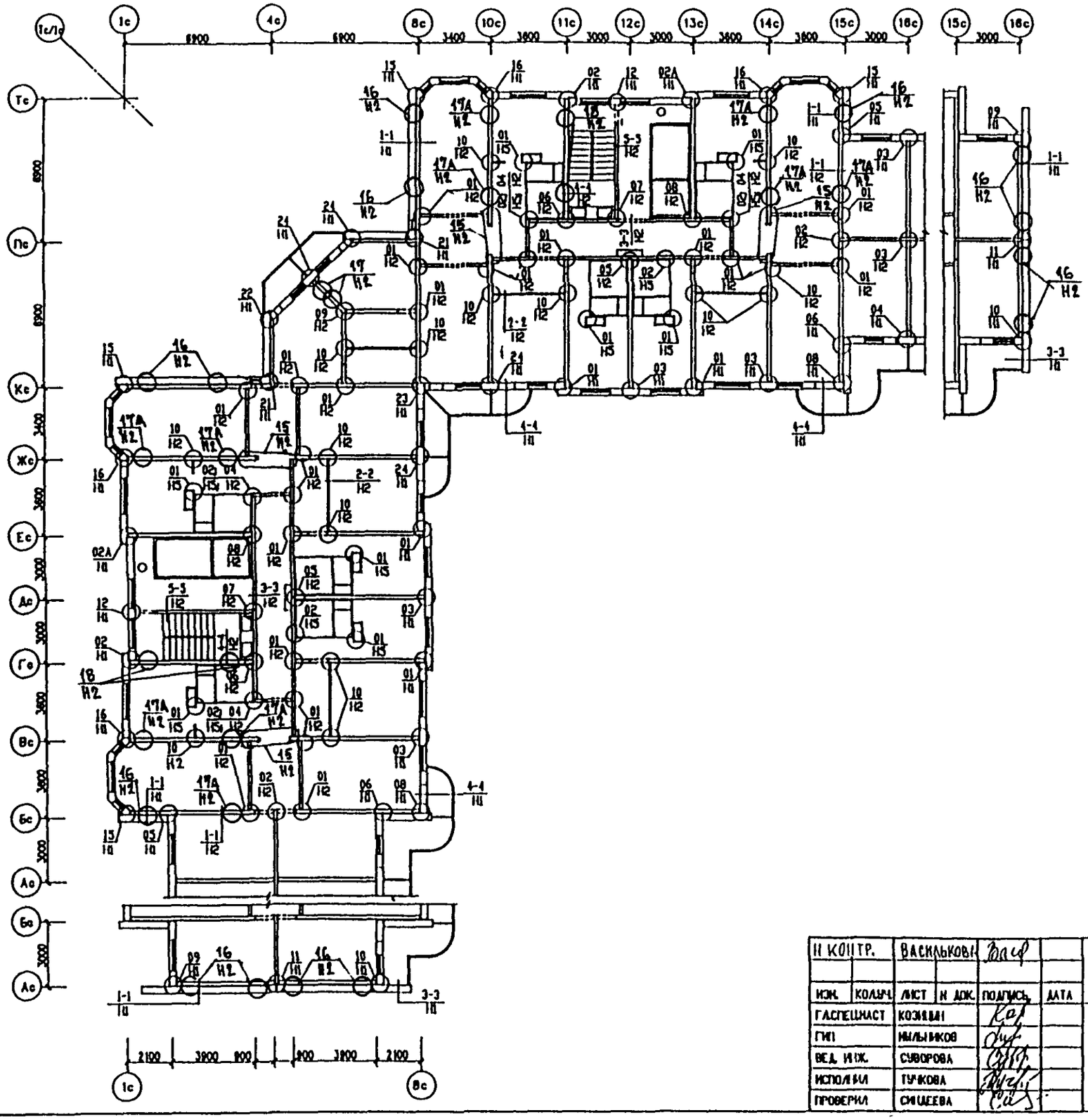

Н.КОНТР.		ВАСИЛЬКОВ				3 НДС , часть III	
ИЗМ.	КОЛУЧ.	ЛИСТ	N ДОК.	ПОДПИСЬ	ДАТА		
ГАСПЕЦНАСТ		КОЗЛОВА				ПЗМ-3/9 СХЕМА РАСПОЛОЖЕНИЯ УЗЛОВ 4-9 ЭТАЖЕЙ	СТАДИЯ: — / ЛИСТ: 18 / ЛИСТОВ: —
ГИП		МЫЛЬНИКОВ				ПЗМ-3/16,17 СХЕМА РАСПОЛОЖЕНИЯ УЗЛОВ 6-16,17 ЭТАЖЕЙ	МИНИТЭП МАСТЕРСКАЯ N 3
ВЕД. ИНЖ.		СУВОРОВА					
ИСПОЛНИЛ		ТУЧКОВА					
ПРОВЕРИЛ		СИДЕЕВА					

ФРАГМЕНТЫ СХЕМЫ 3,5 ЭТАЖЕЙ

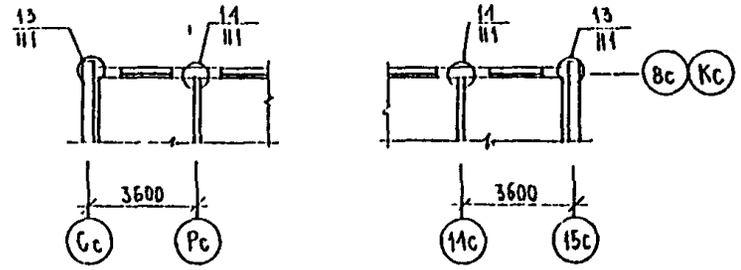

Н.КОНТР.		ВАСИЛЬКОВА			
ИЗМ.	КОЛУЧ.	ЛИСТ	N ДОК.	ПОДПИСЬ	ДАТА
ГАСПЕЦНАСТ		КОЗЛОВА			
ГИП		МАЛЬЦИКОВ			
ВЕД. ИНЖ.		СУДОРОВА			
ИСПОЛНИЛ		ТУЧКОВА			
ПРОВЕРИЛ		СИЦАЕВА			

3 НДС, часть III

ПЗМ-4/9
СХЕМА РАСПОЛОЖЕНИЯ УЗЛОВ 1-3 ЭТАЖЕЙ
ПЗМ-4/16,17
СХЕМА РАСПОЛОЖЕНИЯ УЗЛОВ 1-5 ЭТАЖЕЙ

СТАДИЯ	ЛИСТ	ЛИСТОВ
Р	19	

МИНИТЭП
МАСТЕРСКАЯ N 3

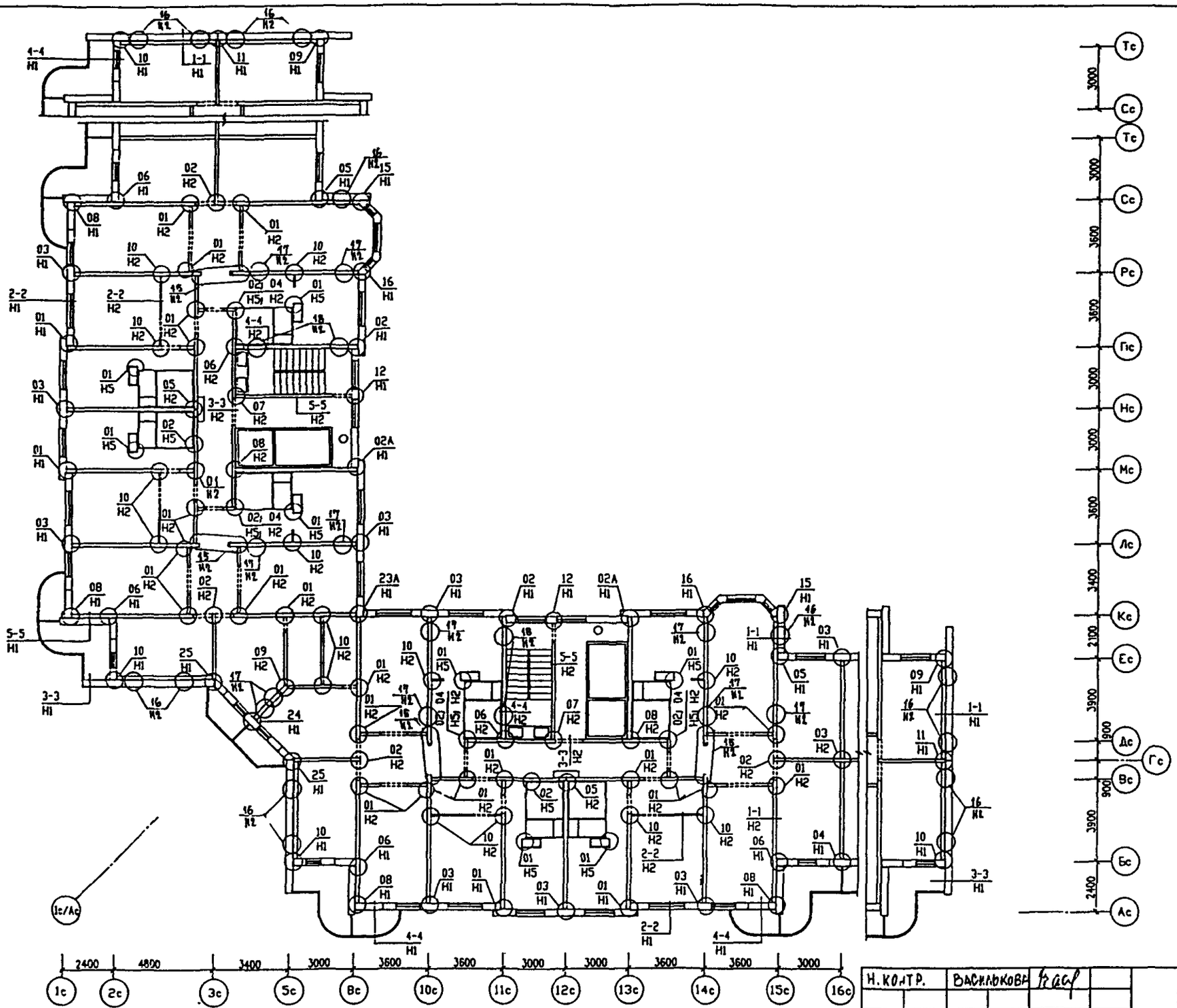

Н.КОНТР.		ВАСИЛЬКОВА			
ИЗМ.	КОЛ.УЧ.	ЛИСТ	N ДОК.	ПОДПИСЬ	ДАТА
ГЛ.СПЕЦИАСТ		КОЗИЦЫН			
ГИП		МЫЛЬНИКОВ			
ВЕД. ИНЖ.		СУВОРОВА			
ИСПОЛНИЛ		ТУЧКОВА			
ПРОВЕРИЛ		СИНДЕЕВА			

3 НДС , часть III

ПЗМ-4/9
СХЕМА РАСПОЛОЖЕНИЯ УЗЛОВ 4-9 ЭТАЖЕЙ
ПЗМ-4/16,17
СХЕМА РАСПОЛОЖЕНИЯ УЗЛОВ 6-16 ЭТАЖЕЙ

СТАДИЯ	ЛИСТ	ЛИСТОВ
Р	20	

МНИИТЭП
МАСТЕРСКАЯ N 3

Н.КОНТР.		ВАСИЛЬКОВА				
Изм.	Кол.уч.	Лист	N док.	Подпись	Дата	
ГЛСПЕЦМАСТ		КОЗИЦЫН				
ГИП		МЫЛЬНИКОВ				
РГИ		СИНДЕЕВА				
РАЗРАБОТАЛ		СУВОРОВА				
ПРОВЕРИЛ		МЫЛЬНИКОВ				

ИНВ. N ПОДЛ. | ПОДПИСЬ И ДАТА | ВЗАМ. ИНВ. N

3 НДС , часть III

ПЗМ-1/9, ПЗМ-2/9.
СХЕМА РАСПОЛОЖЕНИЯ УЗЛОВ
ПЕРЕКРЫТИЙ 1-3 ЭТАЖЕЙ.
ПЗМ-1/16,17 ПЗМ-2/16,17
СХЕМА РАСПОЛОЖЕНИЯ УЗЛОВ
ПЕРЕКРЫТИЙ 1-5 ЭТАЖЕЙ.

СТАДИЯ	ЛИСТ	ЛИСТОВ
Р	21	

МНИИТЭП
МАСТЕРСКАЯ N 3

ИНВ. N ПОДЛ.	ПОДПИСЬ И ДАТА	ВЗАМ. ИНВ. N
85235-2		

Н.КОНТР.				ВАСИЛЬКОВА
ГЛ.СПЕЦИАЛ.	КОЗИЦЫН			
ГИП	МЫЛЬНИКОВ			
РГП	СИНДЕЕВА			
РАЗРАБОТАЛ	СУВОРОВА			
ПРОВЕРИЛ	МЫЛЬНИКОВ			
Изм.	Кол.уч.	Лист	N док.	Подпись, Дата

ФРАГМЕНТ СХЕМЫ ЭЛЕМЕНТОВ ПЕРЕКРЫТИЯ
9 , 16 ЭТАЖЕЙ см. лист 28

ФРАГМЕНТ СХЕМЫ ЭЛЕМЕНТОВ ПЕРЕКРЫТИЯ
9 , 16 ЭТАЖЕЙ см. лист 28

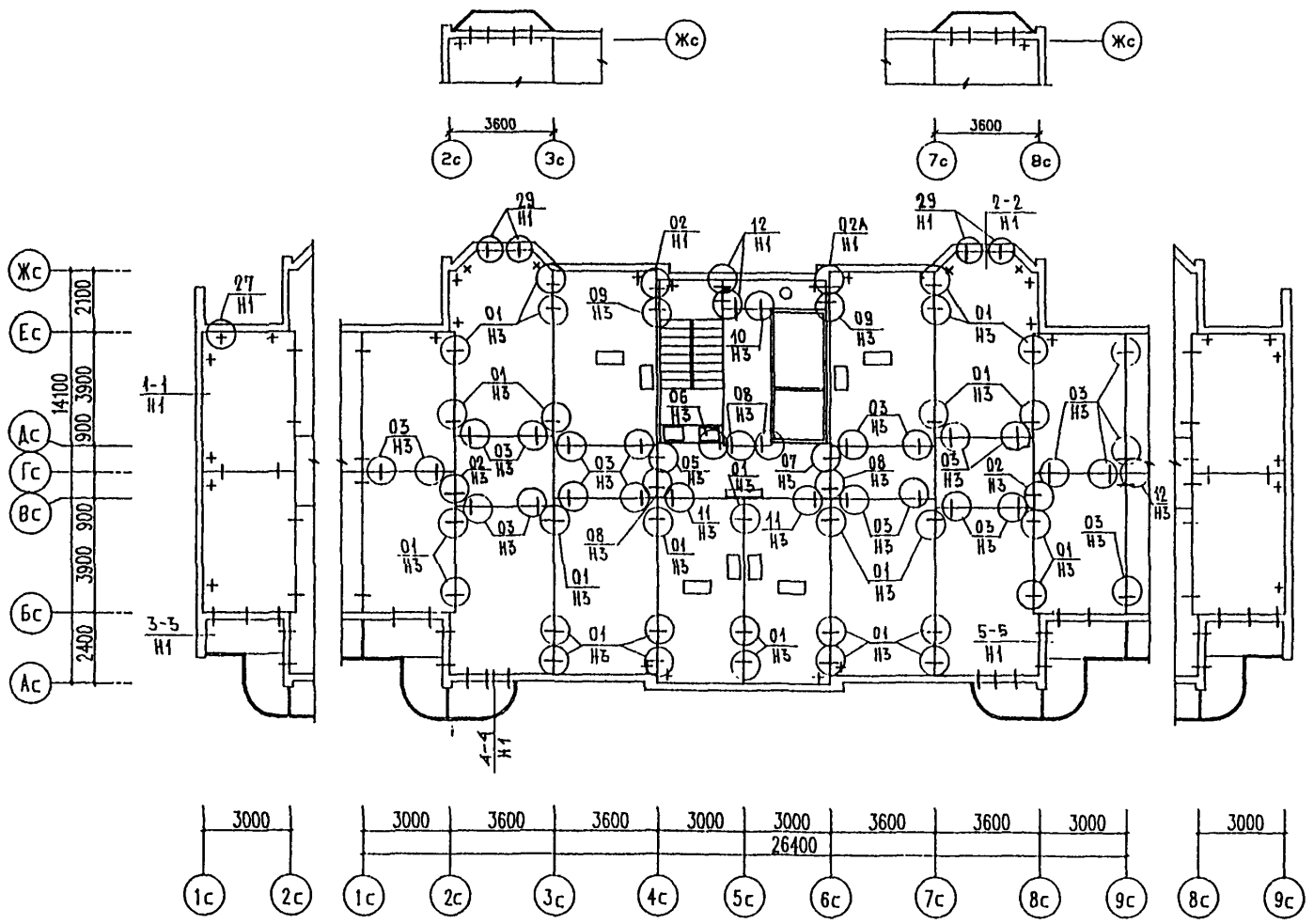

3 НДС, часть III

ПЭМ-1/9, ПЭМ-2/9.
СХЕМА РАСПОЛОЖЕНИЯ УЗЛОВ
ПЕРЕКРЫТИЙ 4-9 ЭТАЖЕЙ.
ПЭМ-1/16\17,ПЭМ-2/16,17
СХЕМА РАСПОЛОЖЕНИЯ УЗЛОВ
ПЕРЕКРЫТИЙ 6-16\17ЭТАЖЕЙ.

СТАДИЯ	ЛИСТ	ЛИСТОВ
Р	22	

МНИИТЭП
МАСТЕРСКАЯ N 3

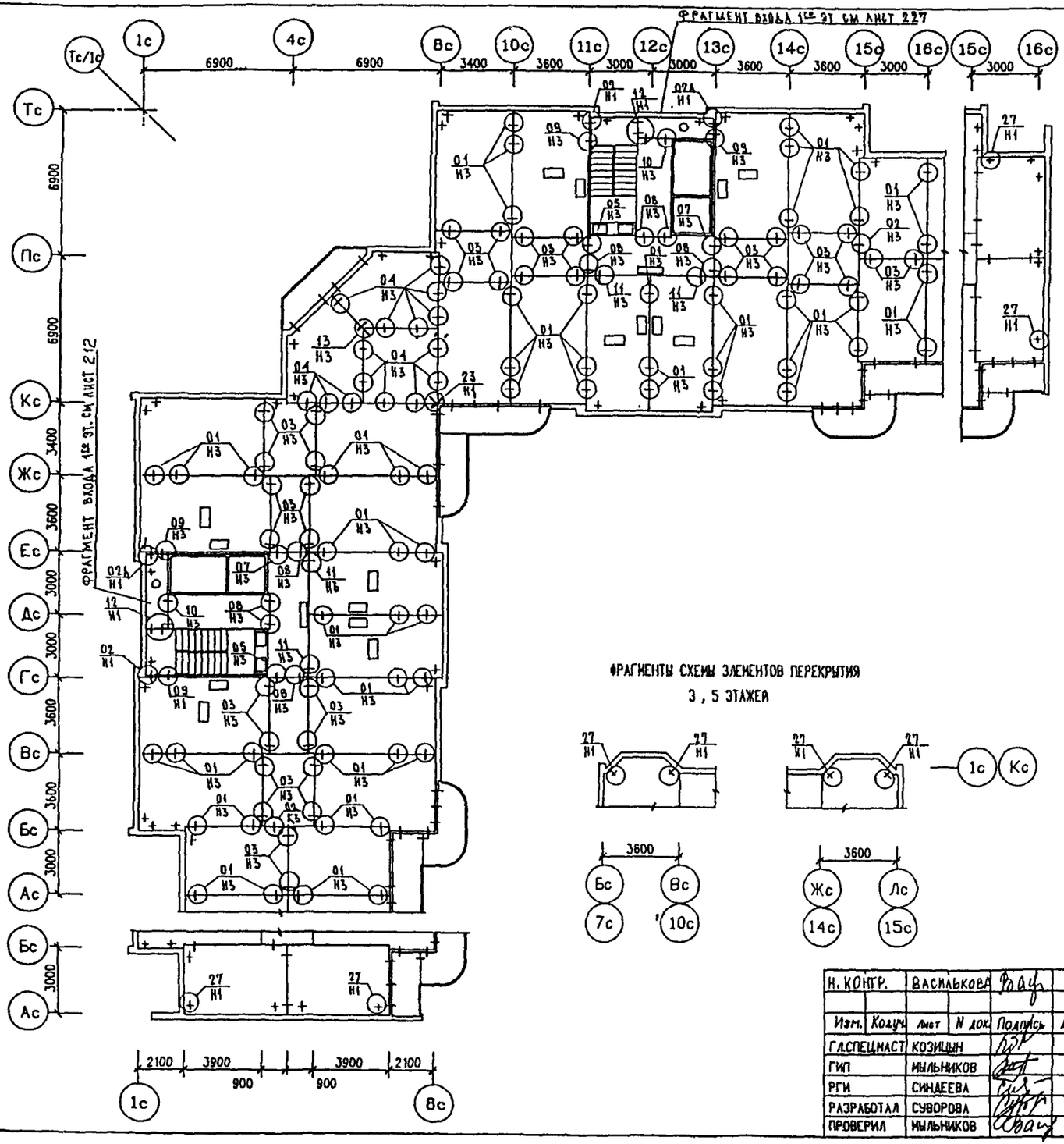

ФРАГМЕНТЫ СХЕМЫ ЭЛЕМЕНТОВ ПЕРЕКРЫТИЯ
3 , 5 ЭТАЖЕЙ

Н. КОНТР.		ВАСИЛЬКОВА			
Изм.	Кол.уч.	Лист	N док.	Подпись	Дата
ГЛ.СПЕЦМАСТ		КОЗИЦЫН			
ГИП		МЫЛЬНИКОВ			
РГИ		СИНДЕЕВА			
РАЗРАБОТАЛ		СУВОРОВА			
ПРОВЕРИЛ		МЫЛЬНИКОВ			

3 НДС , ЧАСТЬ III

ПЗМ-3/9. СХЕМА РАСПОЛОЖЕНИЯ УЗЛОВ ПЕРЕКРЫТИЯ 1-3 ЭТАЖЕЙ.

ПЗМ-3/16. СХЕМА РАСПОЛОЖЕНИЯ УЗЛОВ ПЕРЕКРЫТИЯ 1-5 ЭТАЖЕЙ.

СТАДИЯ	ЛИСТ	ЛИСТОВ
Р	23	

МНИИТЭП
МАСТЕРСКАЯ N 3

ИНВ. N ПОДЛ. | ПОДПИСЬ И ДАТА | ВЗАМ. ИНВ. N

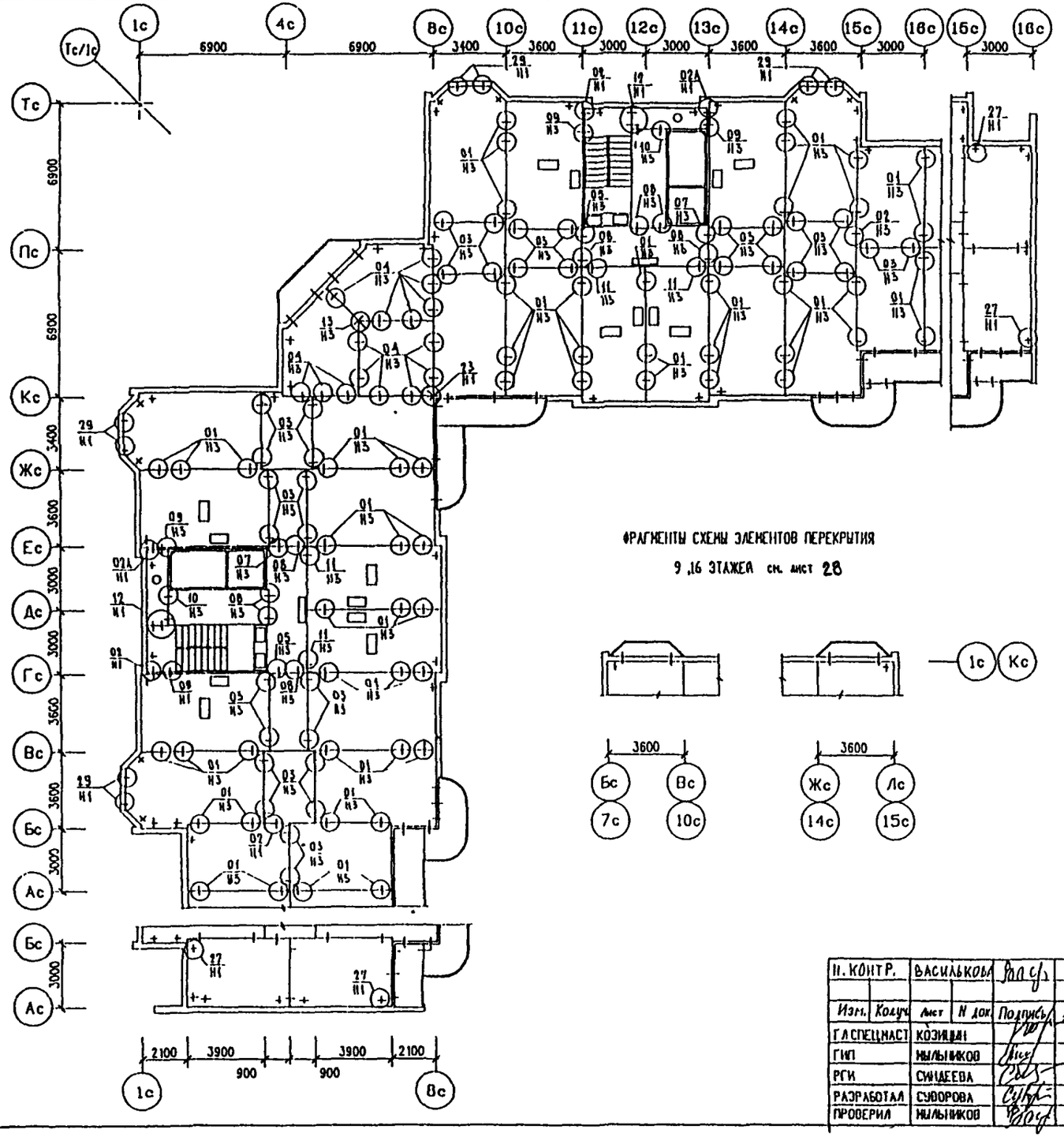

ФРАГМЕНТЫ СХЕМЫ ЭЛЕМЕНТОВ ПЕРЕКРЫТИЯ

9 ,16 ЭТАЖЕЙ см. лист 28

Н. КОНТР.		ВАСИЛЬКОВА					
Изм.	Кол.уч.	Лист	N док.	Подпись	Дата		
ГЛ.СПЕЦМАСТ		КОЗИЦЫН					
ГИП		МЫЛЬНИКОВ					
РГИ		СИНДЕЕВА					
РАЗРАБОТАЛ		СУВОРОВА					
ПРОВЕРИЛ		МЫЛЬНИКОВ					

3 НДС , ЧАСТЬ III

ПЗМ-3/9. СХЕМА РАСПОЛОЖЕНИЯ УЗЛОВ ПЕРЕКРЫТИЯ 1-9 ЭТАЖЕЙ.

ПЗМ-3/16, 17 СХЕМА РАСПОЛОЖЕНИЯ УЗЛОВ ПЕРЕКРЫТИЯ 6-16 ЭТАЖЕЙ.

СТАДИЯ	ЛИСТ	ЛИСТОВ
Р	24	

ЦНИИТЭП

МАСТЕРСКАЯ N 3

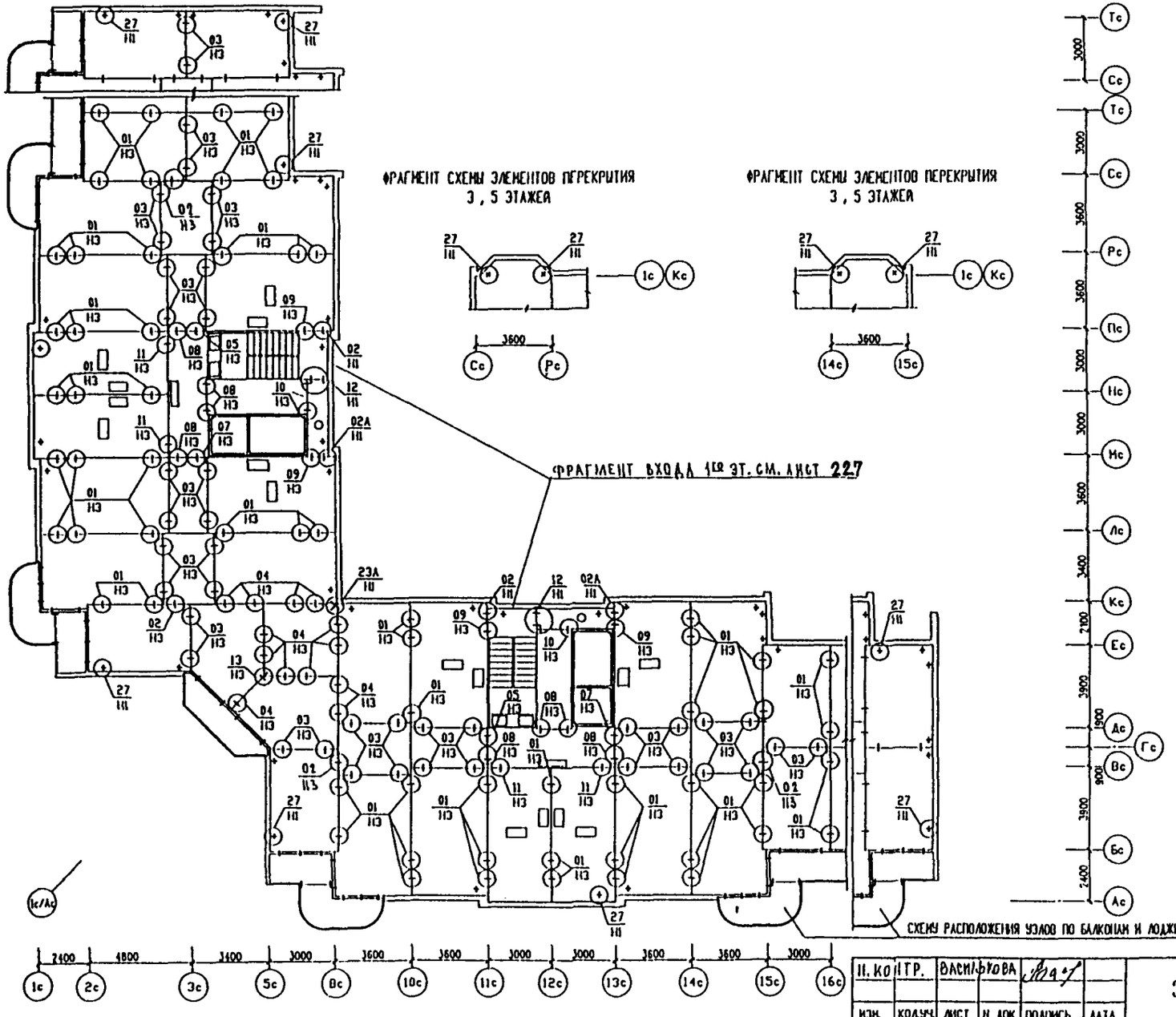

Н.КОНТР.		ВАСИЛЬЕВА				3 НДС , часть III	
ИЗМ.	КОЛУЧ.	ЛИСТ	N ДОК	ПОДПИСЬ	ДАТА		
ГАСПЕЦНАСТ		КОЗИЦИН				ПЭМ-4/9. СХЕМА РАСПОЛОЖЕНИЯ УЗЛОВ ПЕРЕКРЫТИЯ 1-3 ЭТАЖЕЙ. ПЭМ-4/16, СХЕМА РАСПОЛОЖЕНИЯ УЗЛОВ 17. ПЕРЕКРЫТИЯ 1-5 ЭТАЖЕЙ.	СТАДИЯ: Р; ЛИСТ: 25; ЛИСТОВ:
ГИП		МИЛЬНИКОВ					
ВЕД. ИНЖ.		СУВОРОВА					
ИСПОЛНИЛ		ТУЧКОВА					
ПРОВЕРИЛ		СИДЕЕВА					МНИИТЭП НАСТЕРСКАЯ N 3

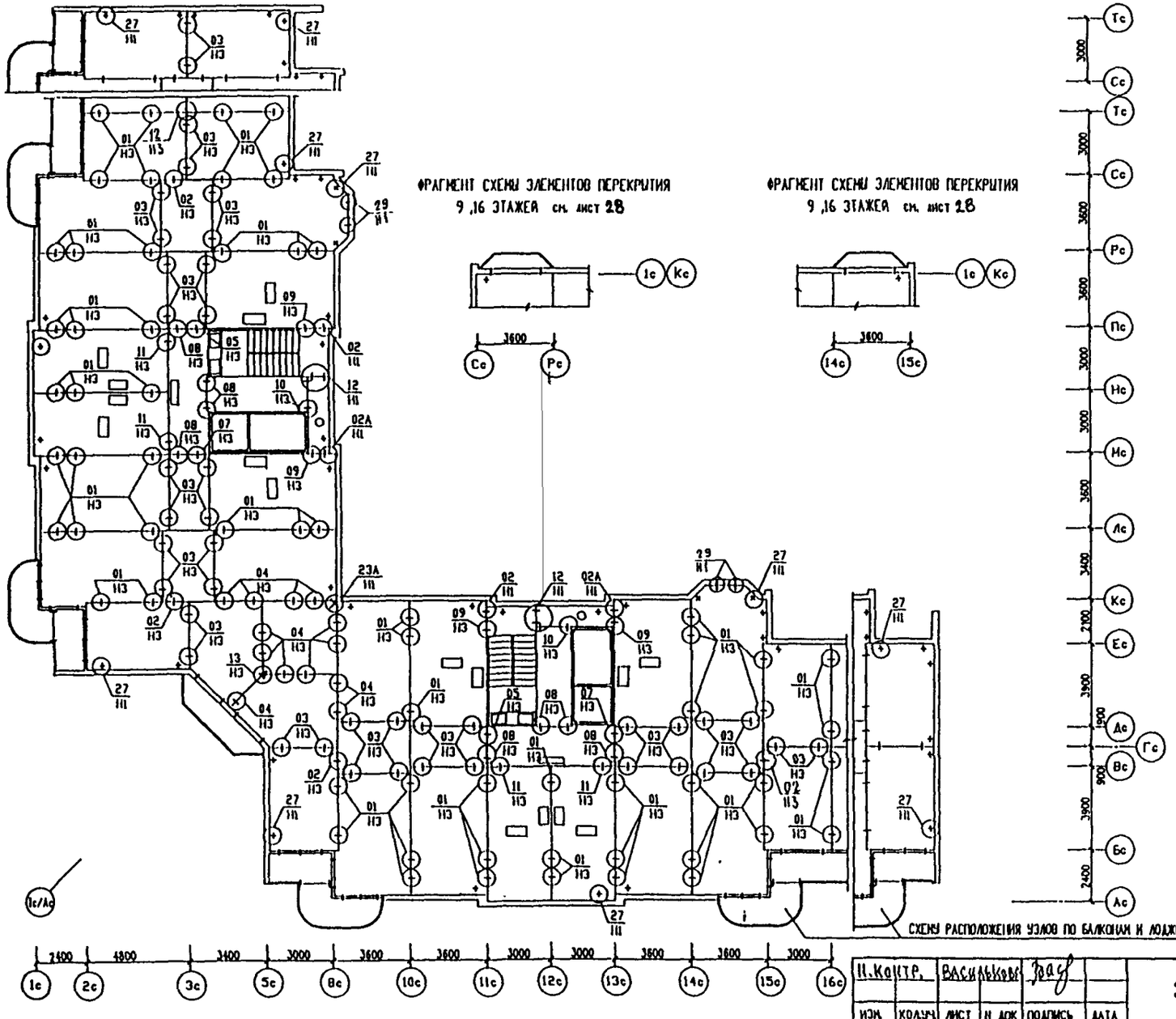

Н.контр.		Васильева				
ИЗМ.	КОЛУЧ.	ЛИСТ	N ДОК.	ПОДПИСЬ	ДАТА	
ГАСПЕЦНАДЗ		КОЗИЦЫН				
ГИП		МИЛЬНИКОВ				
ВЕД. ИНЖ.		СУВОРОВА				
ИСПОЛНИЛ		ТУРКОВА				
ПРОВЕРИЛ		СИЦДЕЕВА				

3 НДС , часть III

ПЗМ-4/9. СХЕМА РАСПОЛОЖЕНИЯ УЗЛОВ ПЕРЕКРЫТИЙ 4-9 ЭТАЖЕЙ.

ПЗМ-4/16, 17 СХЕМА РАСПОЛОЖЕНИЯ УЗЛОВ ПЕРЕКРЫТИЙ 6-16 ЭТАЖЕЙ.

СТАДИЯ	ЛИСТ	ЛИСТОВ
Р	26	

МНИИТЭП
НАСТЕРСКАЯ N 3

СЕКЦИЯ С ЭЛЕКТРОЩИТОВОЙ И СКВОЗНЫМ ПРОХОДОМ

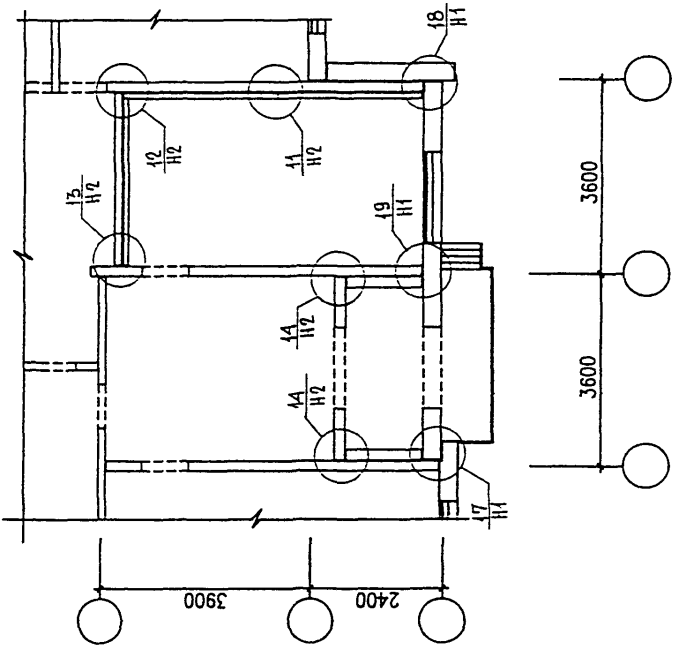

СЕКЦИЯ С ЭЛЕКТРОЩИТОВОЙ

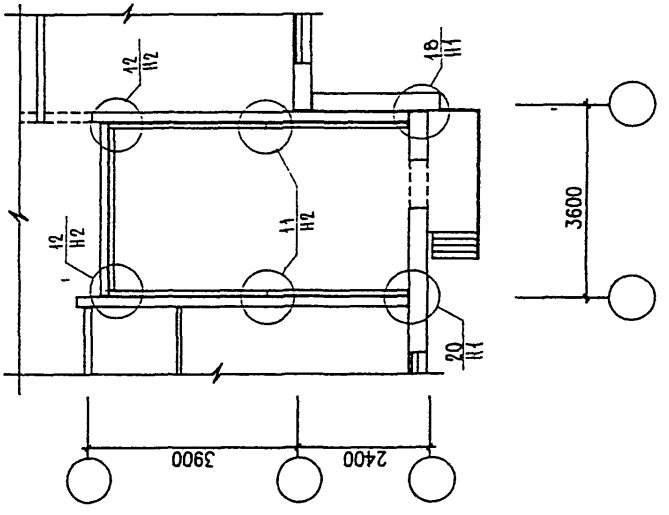

Н. КОНТР		ВАСИЛЬКОВА				3 НДС, часть III
ИЗМ.	КОЛ.УЧ.	ЛИСТ	N ДОК.	ПОДПИСЬ	ДАТА	
ГЛ.СПЕЦМАСТ		КОЗИЦЫН				СХЕМЫ РАСПОЛОЖЕНИЯ УЗЛОВ: ЭЛЕКТРОЩИТОВОЙ, ЭЛЕКТРОЩИТОВОЙ И СКВОЗНЫМ ПРОХОДОМ.
ГИП		МЫЛЬНИКОВ				
ВЕД. ИНЖ.		СУВОРОВА.				
ИСПОЛНИЛ		ТУЧКОВА				
ПРОВЕРИЛ		СИНДЕЕВА				

СТАДИЯ	ЛИСТ	ЛИСТОВ
Р	27	

МНИИТЭП
МАСТЕРСКАЯ N 3

ИНВ. N ПОДЛ. | ПОДПИСЬ И ДАТА | ВЗАМ. ИНВ. N

СХЕМА РАСПОЛОЖЕНИЯ
НИЖНЕЙ ПЛИТЫ ЭРКЕРА

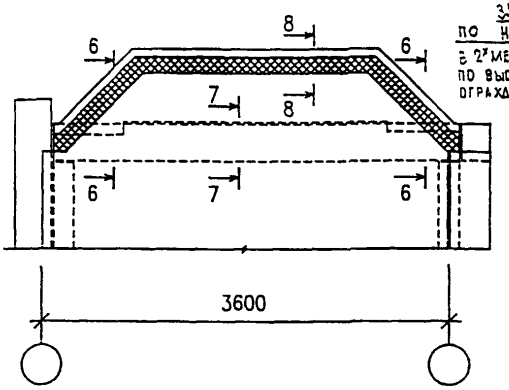

СХЕМА РАСПОЛОЖЕНИЯ
КРЫШКИ ЭРКЕРА

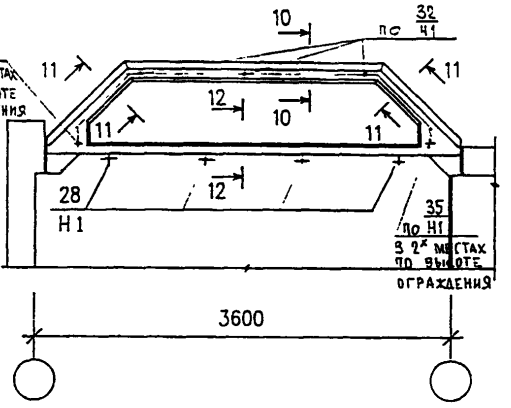

СЕЧЕНИЯ 6-6 ÷ 12-12 СМ. РАЗДЕЛ Н 1 ЛИСТЫ N 144 ÷ 150

СХЕМА РАСПОЛОЖЕНИЯ ЭЛЕМЕНТОВ
ЛЕСТНИЧНО-ЛИФТОВОГО УЗЛА

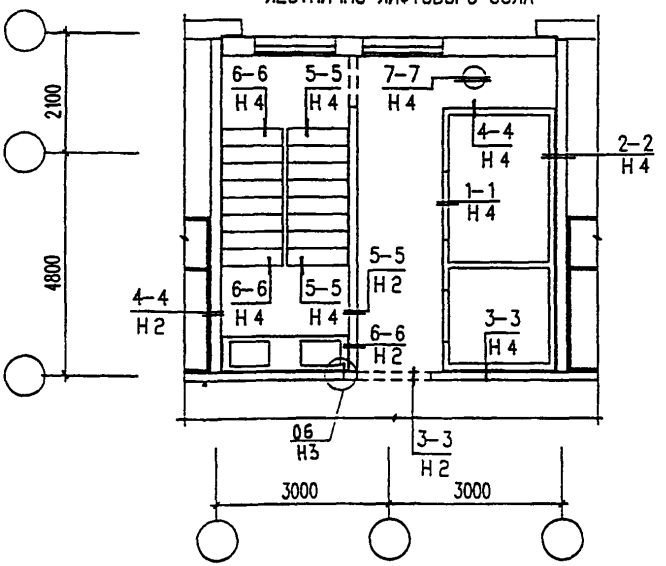

Н.КонТР.		БАСИЛЬКОВА				
ИЗМ.	КОЛУЧ.	ЛИСТ	N ДОК.	ПОДПИСЬ	ДАТА	
ГЛ.СПЕЦНАСТ		КОЗИЦЫН				
ГИП		МЫЛЬНИКОВ				
ВЕД. ИНЖ		СУВОРОВА				
ИСПОЛНИЛ		ТУЧКОВА				
ПРОВЕРИЛ		СИНДЕЕВА				

ВЗАМ. ИНВ. N | ПОДПИСЬ И ДАТА | ИНВ. N ПОДЛ.

3 НДС, часть III

СХЕМА РАСПОЛОЖЕНИЯ НИЖНЕЙ ПЛИТЫ ЭРКЕРА; КРЫШКИ ЭРКЕРА; ЛЕСТНИЧНО-ЛИФТОВОГО УЗЛА.

СТАДИЯ	ЛИСТ	ЛИСТОВ
Р	28	

МНИИТЭП
МАСТЕРСКАЯ N 3

ИНВ.N ПОДЛ.	ПОДПИСЬ И ДАТА	ВЗАМ.ИНВ.N

ГАСПЕЦМАСТ	КОЗИЦЫН			
ГИП	ИЛЬЬНИКОВ			
ВЕД. ИНЖ.	СУВОРОВА			
ИСПОЛНИЛ	ТУЧКОВА			
ПРОВЕРИЛ	СИНЦЕЕВА			
Н. КОНТР.	ВАСИЛЬКОВА			
ИЗМ.	КОЛИЧ.	ЛИСТ	N ДОК.	ПОДПИСЬ

ДАТА

3 НДС, часть III

СХЕМА РАСПОЛОЖЕНИЯ УЗЛОВ ОГРАЖДЕНИЙ БАЛКОНОВ

МНИИТЭП
МАСТЕРСКАЯ N 3

СТАДИЯ	ЛИСТ	ЛИСТОВ
Р	29	

СХЕМА РАСПОЛОЖЕНИЯ УЗЛОВ ОГРАЖДЕНИЙ БАЛКОНОВ

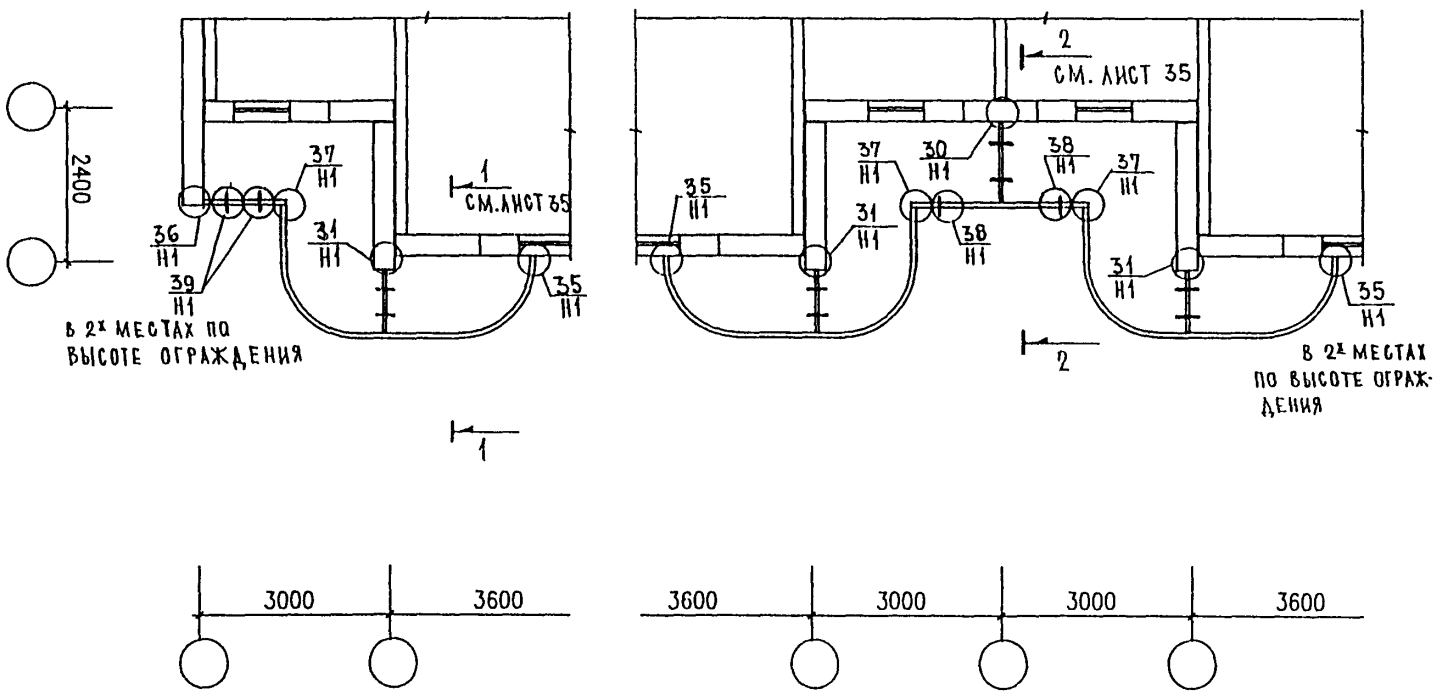

СХЕМА РАСПОЛОЖЕНИЯ УЗЛОВ ЭЛЕМЕНТОВ БАЛКОНОВ

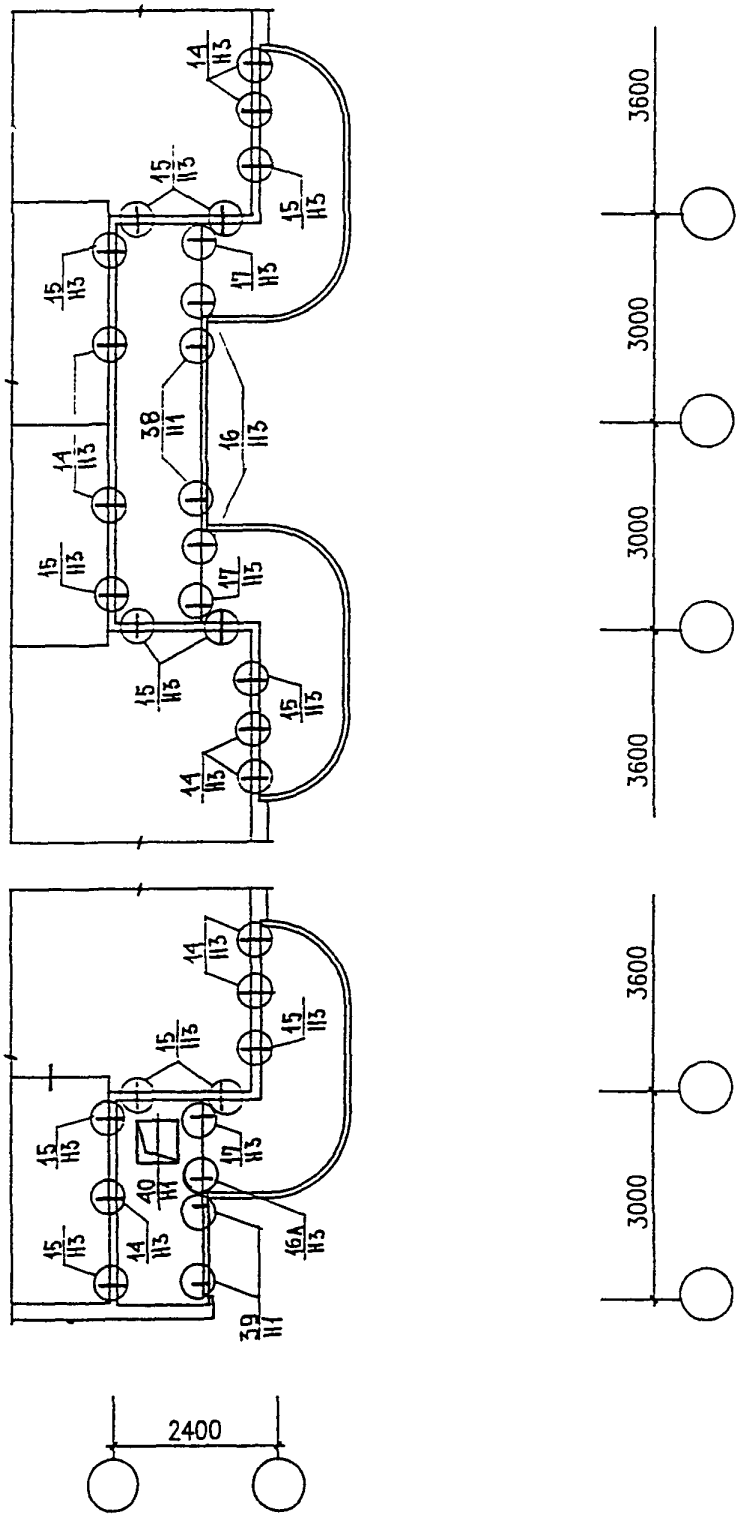

Н.КОНТР.		ВАСИЛЬКОВА				3 НДС , часть III	
ИЗМ.	КОЛУЧ.	ЛИСТ	N ДОК.	ПОДПИСЬ	ДАТА		
ГЛ.СПЕЦМАСТ		КОЗИЦЫН				СХЕМА РАСПОЛОЖЕНИЯ УЗЛОВ ЭЛЕМЕНТОВ БАЛКОНОВ	СТАДИЯ: Р; ЛИСТ: 30; ЛИСТОВ:
ГИП		МЫЛЬНИКОВ					МНИИТЭП МАСТЕРСКАЯ N 3
ВЕД. ИНЖ.		СУВОРОВА					
ИСПОЛНИЛ		ТУЧКОВА					
ПРОВЕРИЛ		СИНДЕЕВА					

ИНВ.N ПОДЛ. | ПОДПИСЬ И ДАТА | ВЗАМ.ИНВ.N

СХЕМА РАСПОЛОЖЕНИЯ УЗЛОВ ЭЛЕМЕНТОВ БАЛКОНОВ

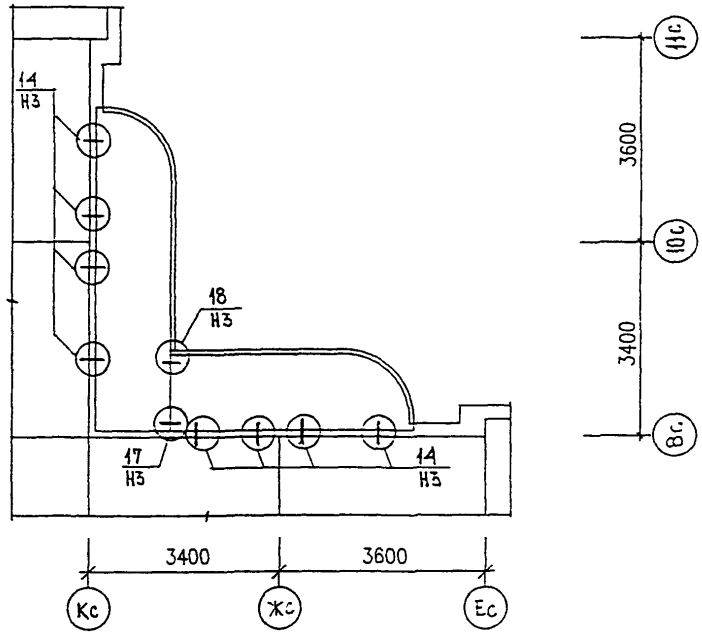

СХЕМА РАСПОЛОЖЕНИЯ УЗЛОВ ОГРАЖДЕНИЯ БАЛКОНОВ

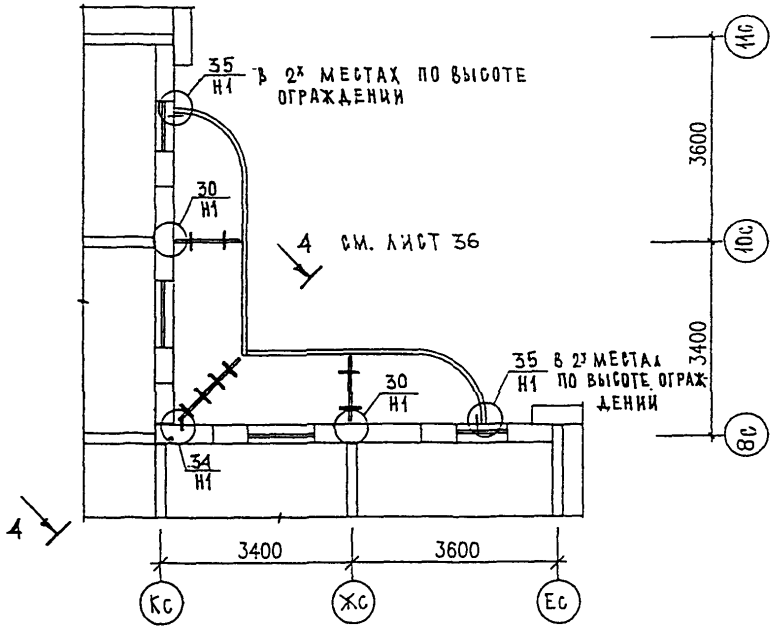

Н.КОНТР.		ВАСИЛЬКОВА			
ИЗМ.	КОЛ.УЧ.	ЛИСТ	N ДОК.	ПОДПИСЬ	ДАТА
ГЛ.СПЕЦМАСТ		КОЗИЦЫН			
ГИП		МЫЛЬНИКОВ			
ВЕД. ИНЖ.		СУВОРОВА			
ИСПОЛНИЛ		ТУЧКОВА			
ПРОВЕРИЛ		СИНДЕЕВА			

ВЗАМ. ИНВ. N | ПОДПИСЬ И ДАТА | ИНВ. N ПОДЛ.

3 НДС, часть III

ПЗМ-3/9; ПЗМ-3/16,17

СХЕМА РАСПОЛОЖЕНИЯ УЗЛОВ ЭЛЕМЕНТОВ БАЛКОНОВ

СТАДИЯ	ЛИСТ	ЛИСТОВ
Р	31	

МНИИТЭП
МАСТЕРСКАЯ N 3

СХЕМА РАСПОЛОЖЕНИЯ УЗЛОВ ОГРАЖДЕНИЯ БАЛКОНОВ

ПЗМ-3/9; ПЗМ-3/16.

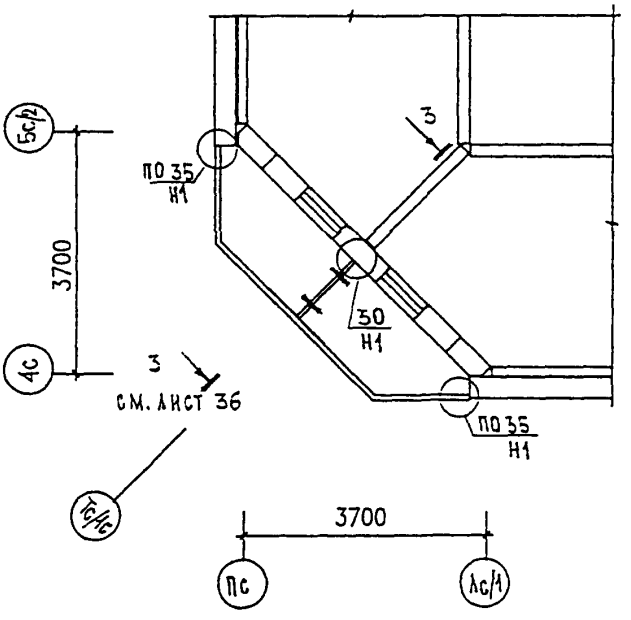

ПЗМ-4/9; ПЗМ-4/16.

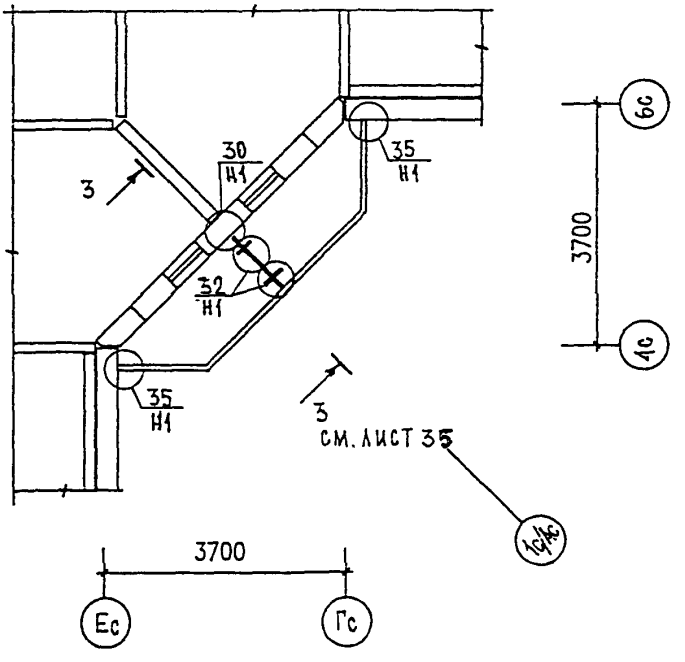

Н.контр.		Васильковa				
Изм.	Кол.уч.	Лист	N док.	Подпись	Дата	
Гл.спецмаст		Козицын				
ГИП		Мыльников				
Вед. инж.		Суворова.				
Исполнил		Тучкова				
Проверил		Синдеева				

3 НДС, часть III

ПЗМ-3/9; ПЗМ-3/16,17
ПЗМ-4/9; ПЗМ-4/16,17

СХЕМА РАСПОЛОЖЕНИЯ УЗЛОВ ОГРАЖДЕНИЙ БАЛКОНОВ

Стадия	Лист	Листов
Р	32	

МНИИТЭП
МАСТЕРСКАЯ N 3

Взам. инв. N | Подпись и дата | Инв. N подл.

СХЕМА РАСПОЛОЖЕНИЯ УЗЛОВ ЭЛЕМЕНТОВ БАЛКОНОВ

ПЗМ-3/9; ПЗМ-3/16.

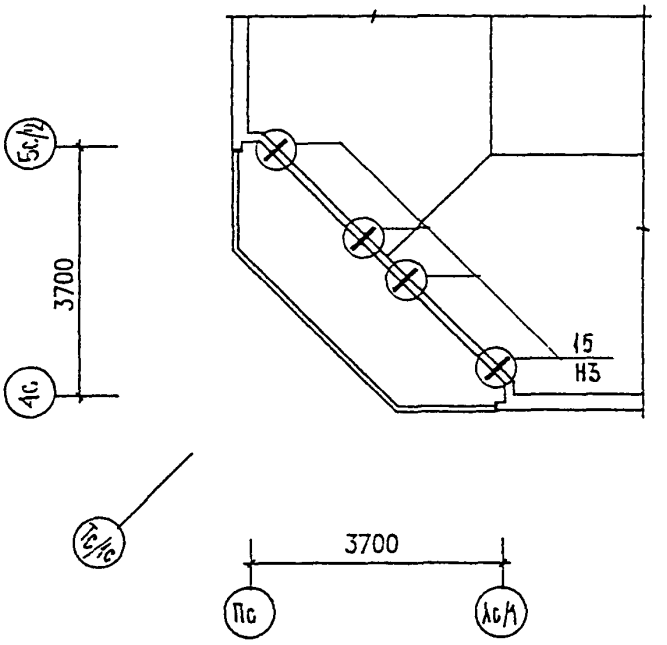

ПЗМ-4/9; ПЗМ-4/16.

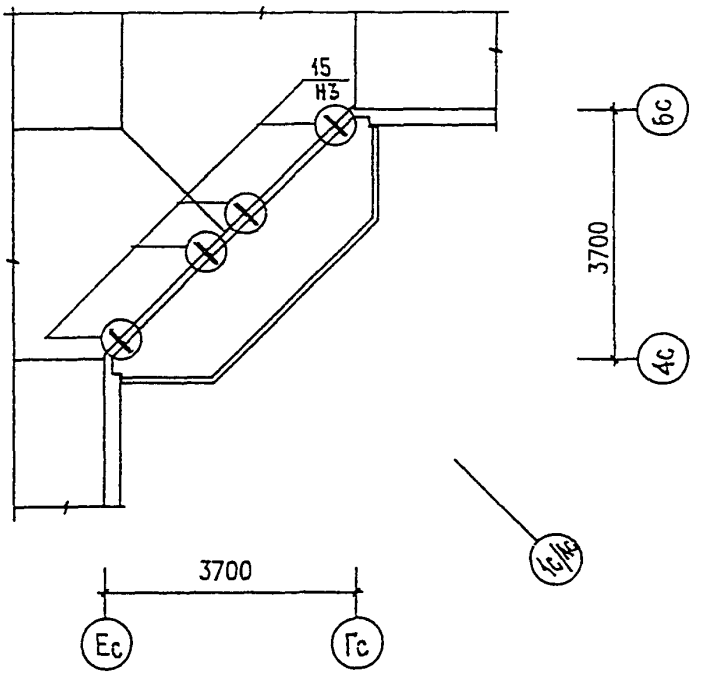

ВЗАН. ИНВ. N							
ПОДПИСЬ И ДАТА							
ИНВ. N ПОДЛ.							
	Н. КОНТР.		ВАСИЛЬКОВА				
	ИЗМ.	КОЛ.УЧ.	ЛИСТ	N ДОК.	ПОДПИСЬ	ДАТА	
	ГЛ.СПЕЦМАСТ		КОЗИЦЫН				
	ГИП		МЫЛЬНИКОВ				
	ВЕД. ИНЖ.		СУВОРОВА.				
	ИСПОЛНИЛ		ТУЧКОВА				
	ПРОВЕРИЛ		СИНДЕЕВА				

3 НДС , часть III

ПЗМ-3/9; ПЗМ-3/16,17
ПЗМ-4/9; ПЗМ-4/16,17

СХЕМА РАСПОЛОЖЕНИЯ УЗЛОВ ЭЛЕМЕНТОВ БАЛКОНОВ

СТАДИЯ	ЛИСТ	ЛИСТОВ
Р	33	

МНИИТЭП
МАСТЕРСКАЯ N 3

1-1

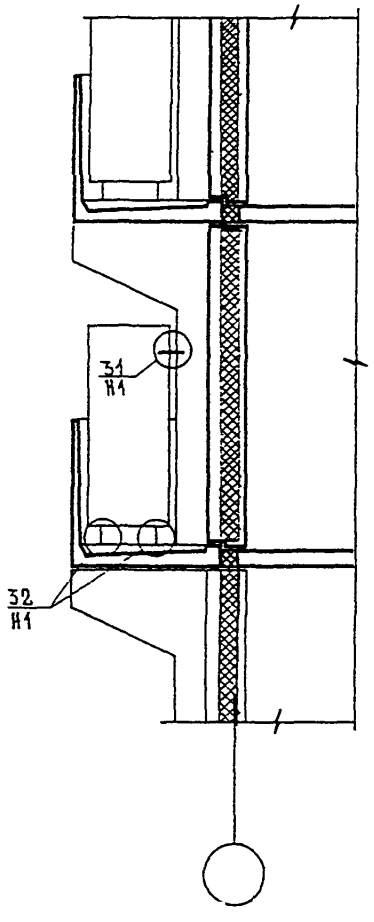

2-2

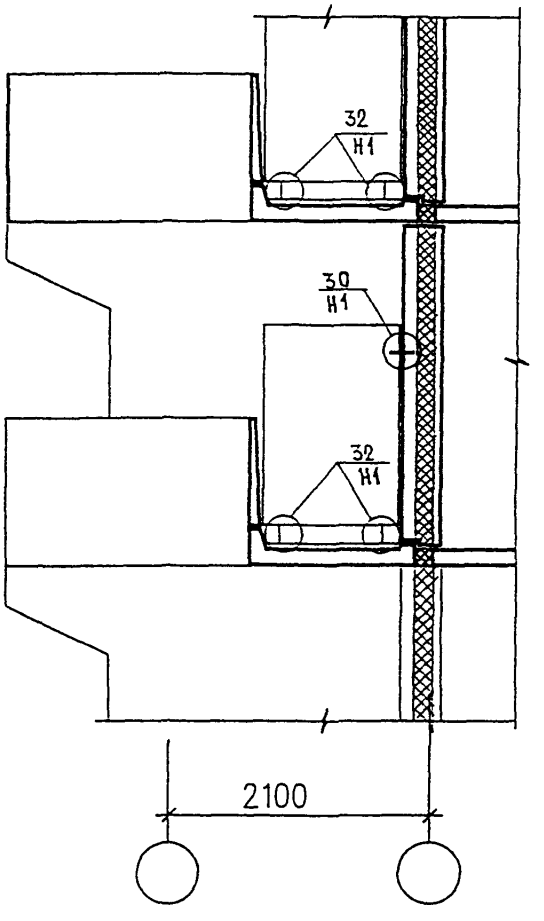

Н.КОНТР.		ВАСИЛЬКОВА				
ИЗМ.	КОЛ.УЧ.	ЛИСТ	N ДОК.	ПОДПИСЬ	ДАТА	
ГЛ.СПЕЦИАСТ		КОЗИЦЫН				
ГИП		КЫЛЬНИКОВ				
ВЕД.ИНЖ.		СУВОРОВА				
РАЗРАБОТАЛ		ТУЧКОВА				
ПРОВЕРИЛ		СИНДЕЕВА				

3 НДС, часть III

СХЕМЫ РАСПОЛОЖЕНИЯ УЗЛОВ ПО РАЗДЕЛИТЕЛЬНЫМ ПЕРЕГОРОДКАМ РАЗРЕЗЫ 1-1; 2-2

СТАДИЯ	ЛИСТ	ЛИСТОВ
Р	34	

МНИИТЭП
МАСТЕРСКАЯ N 3

ИНВ N ПОДЛ. | ПОДПИСЬ И ДАТА | ВЗАМ ИНВ. N

3-3

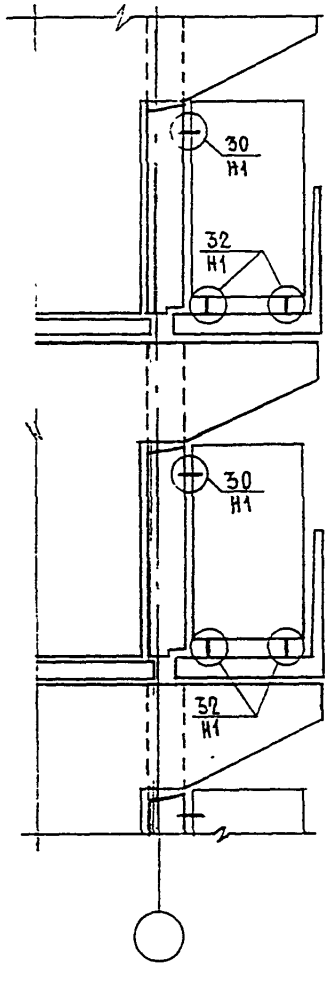

4-4

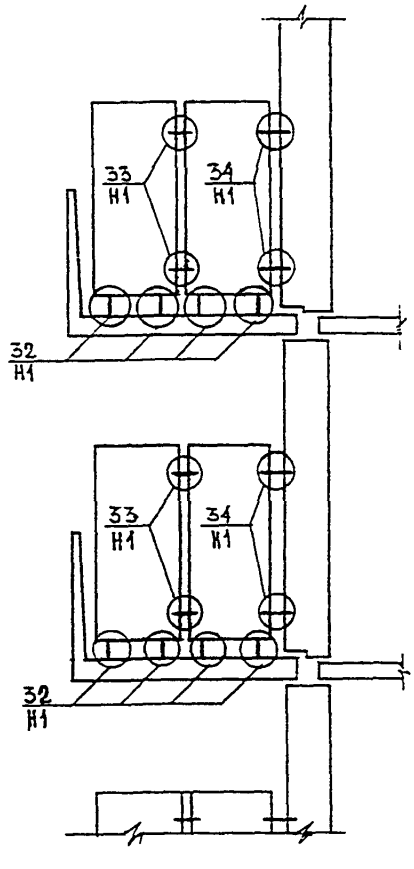

Н.контр		Василькова			
Изм.	Кол.уч.	Лист	N док.	Подпись	Дата
ГлСпецИнст		Козицын			
ГИП		Мульников			
Вед. инж.		Суворова			
Исполнил		Шелина			
Проверил		Синдеева			

3 НДС, часть III

Схема расположения узлов по разделительным перегородкам

Разрезы 3-3; 4-4

Стадия	Лист	Листов
Р	35	

МНИИТЭП
Мастерская N 3

Инв. N подл. | Подпись и дата | Взам. инв. N

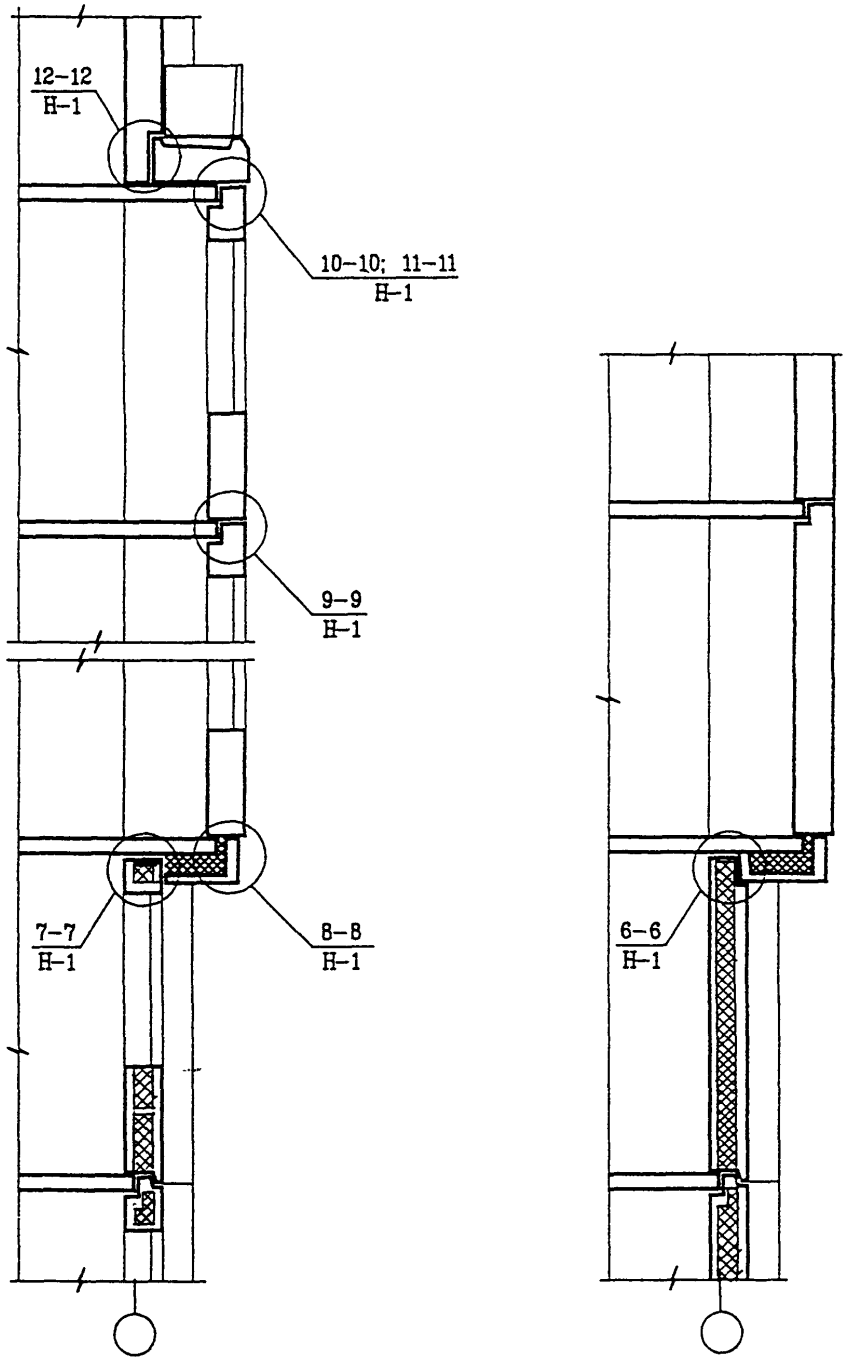

Н. КОНТР.		ВАСИЛЬКОВА				
ИЗМ.	КОЛУЧ.	ЛИСТ	N ДОК.	ПОДПИСЬ	ДАТА	
ГЛ.СПЕЦМАСТ		КОЗИЦЫН				
ГИП		ИЛЬНИКОВ				
ВЕД. ИНЖ		СУВОРОВА				
ИСПОЛНИЛ		ТУЧКОВА				
ПРОВЕРИЛ		СИНДЕЕВА				

3 НДС, часть III

СХЕМЫ РАСПОЛОЖЕНИЯ ЭЛЕМЕНТОВ ЭРКЕРА

СТАДИЯ	ЛИСТ	ЛИСТОВ
Р	36	

МНИИТЭП
МАСТЕРСКАЯ N 3

ВЗАМ. ИНВ. N | ПОДПИСЬ И ДАТА | ИНВ. N ПОДЛ.

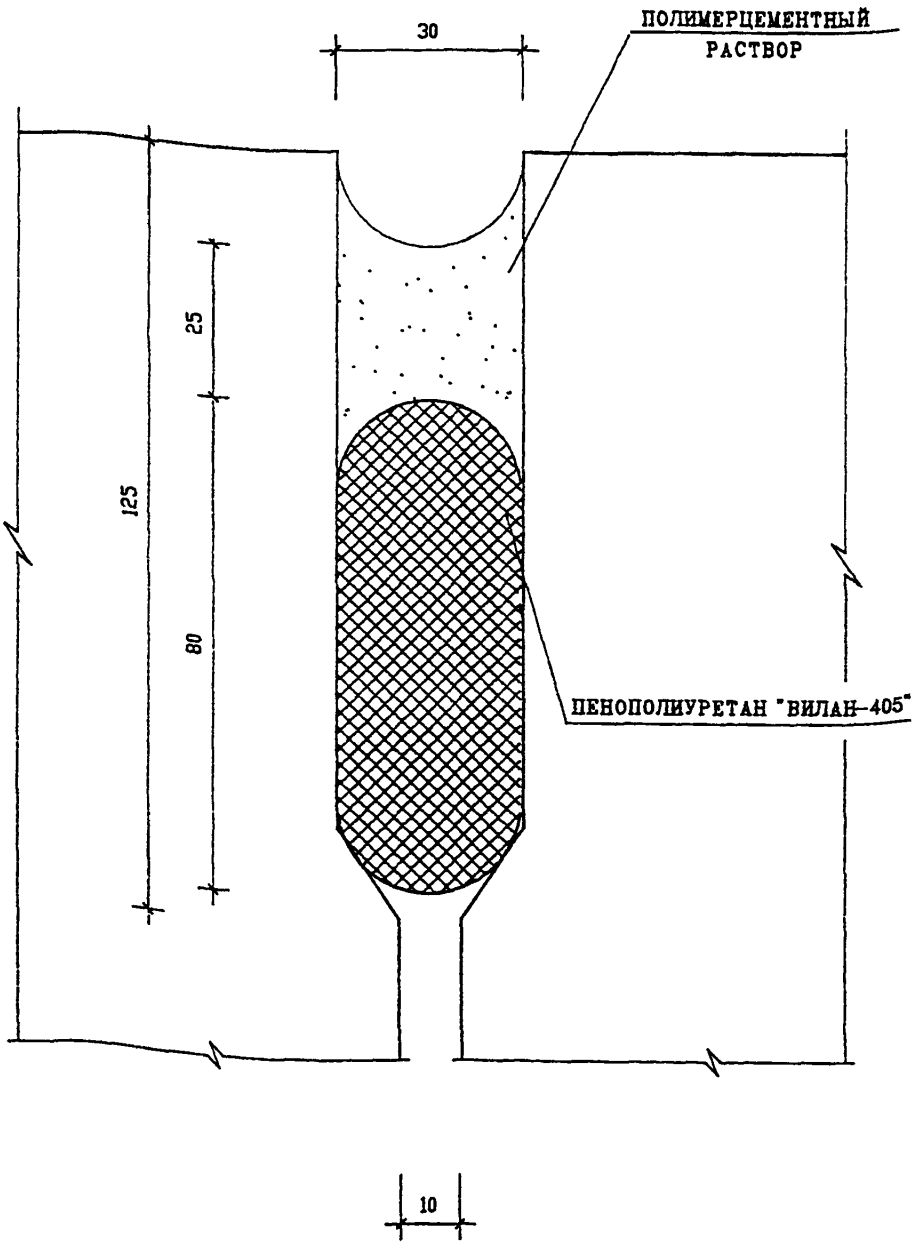

Н.КОНТР.		ВАСИЛЬКОВА				
ИЗМ.	КОЛУЧ	ЛИСТ	N ДОК.	ПОДПИСЬ	ДАТА	
ГЛ СПЕЦ М		КОЗИЦЫН				
ГЛ ИНЖ ПР		МЫЛЬНИКОВ				
ЗАВ ГР ИНЖ		СУВОРОВА				
РАЗРАБОТАЛ		ВЕХИНА				
ПРОВЕРИЛ		ВАСИЛЬКОВА				

ЗНДС , часть III

ГЕРМЕТИЗАЦИЯ СТЫКОВ
ВЕРТИКАЛЬНЫЙ ШОВ
ТИП I

СТАДИЯ	ЛИСТ	ЛИСТОВ
Р	37	

МНИИТЭП
МАСТЕРСКАЯ N 3

ПОДПИСЬ И ДАТА | ВЗАМ. ИНВ. N | ИНВ. N ПОДЛ.

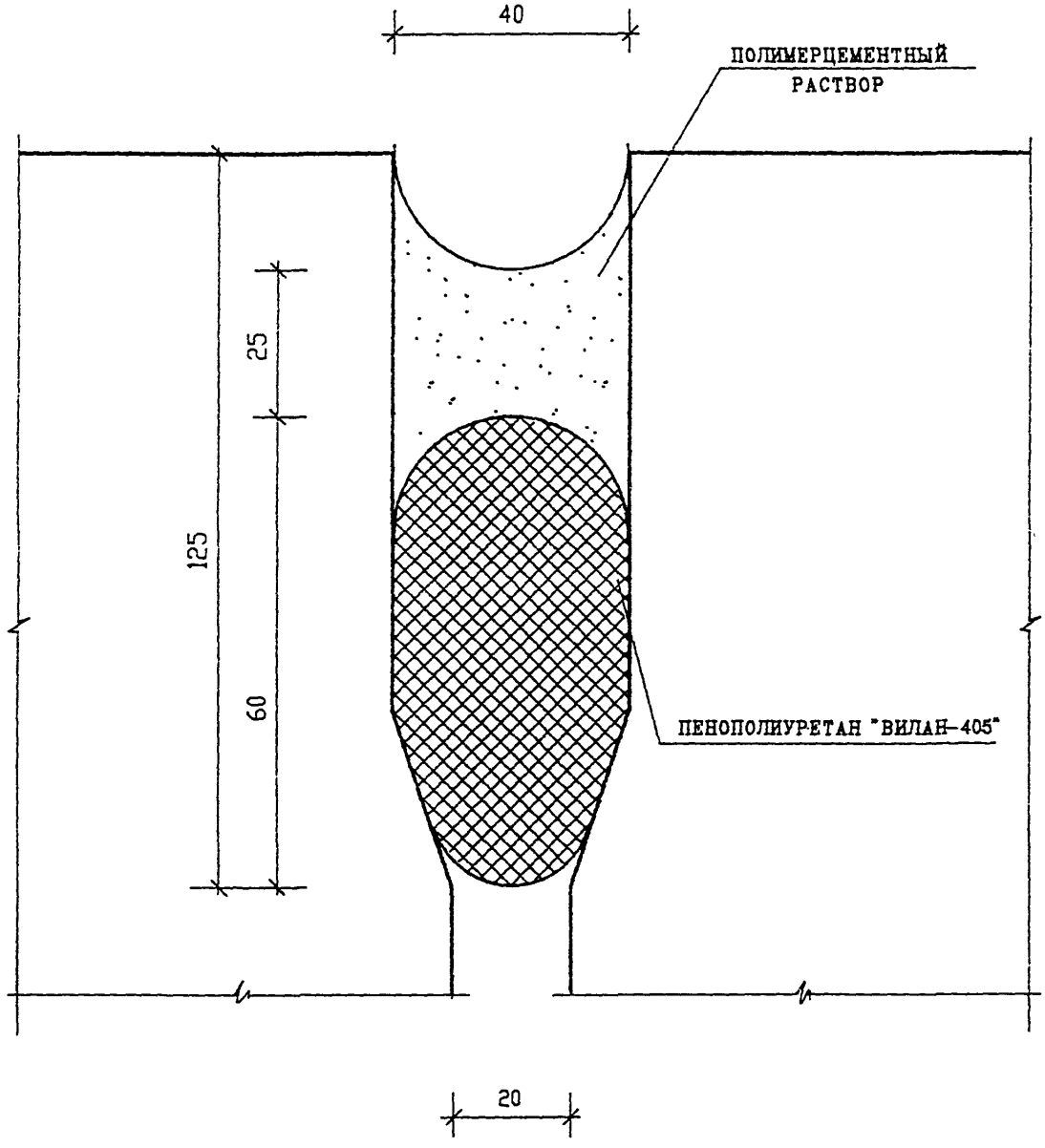

Н.Контр.		Василькова			
Изм.	Кол.уч.	Лист	N док.	Подпись	Дата
Гл спец М		Козицын			
Гл инж пр		Мыльников			
Зав гр инж		Суворова			
Разработал		Шехина			
Проверил		Василькова			

ЗНДС , часть III

ГЕРМЕТИЗАЦИЯ СТЫКОВ ВЕРТИКАЛЬНЫЙ ШОВ

ТИП II

Стадия	Лист	Листов
Р	38	

МНИИТЭП
МАСТЕРСКАЯ N3

Взам. инв. N | Подпись и дата | Инв. N подл.

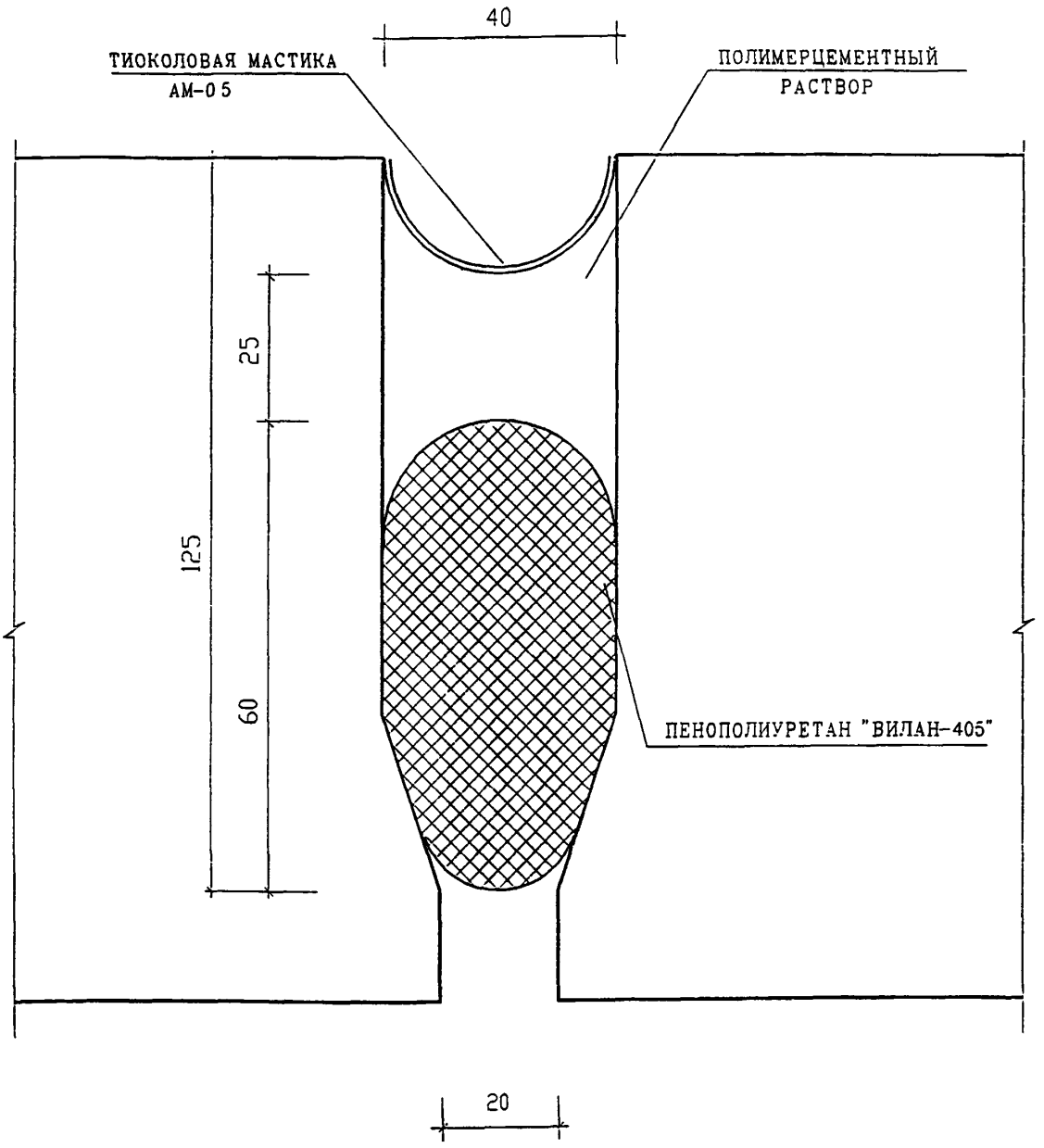

Н. контр.		ВАСИЛЬКОВА			
ИЗМ.	КОЛ.УЧ	ЛИСТ	N ДОК.	ПОДПИСЬ	ДАТА
ГЛ СПЕЦ М		КОЗИЦЫН			
ГЛ ИНЖ ПР		МЫЛЬНИКОВ			
ЗАВ ГР ИНЖ		СУВОРОВА			
РАЗРАБОТАЛ		ШЕХИНА			
ПРОВЕРИЛ		ВАСИЛЬКОВА			

ЗНДС , часть III

ГЕРМЕТИЗАЦИЯ СТЫКОВ
ВЕРТИКАЛЬНЫЙ ШОВ
ТИП IIА

СТАДИЯ	ЛИСТ	ЛИСТОВ
Р	38/1	

МНИИТЭП
МАСТЕРСКАЯ N 3

ВЗАМ. ИНВ. N

ПОДПИСЬ И ДАТА

ИНВ. N ПОДЛ. 15232

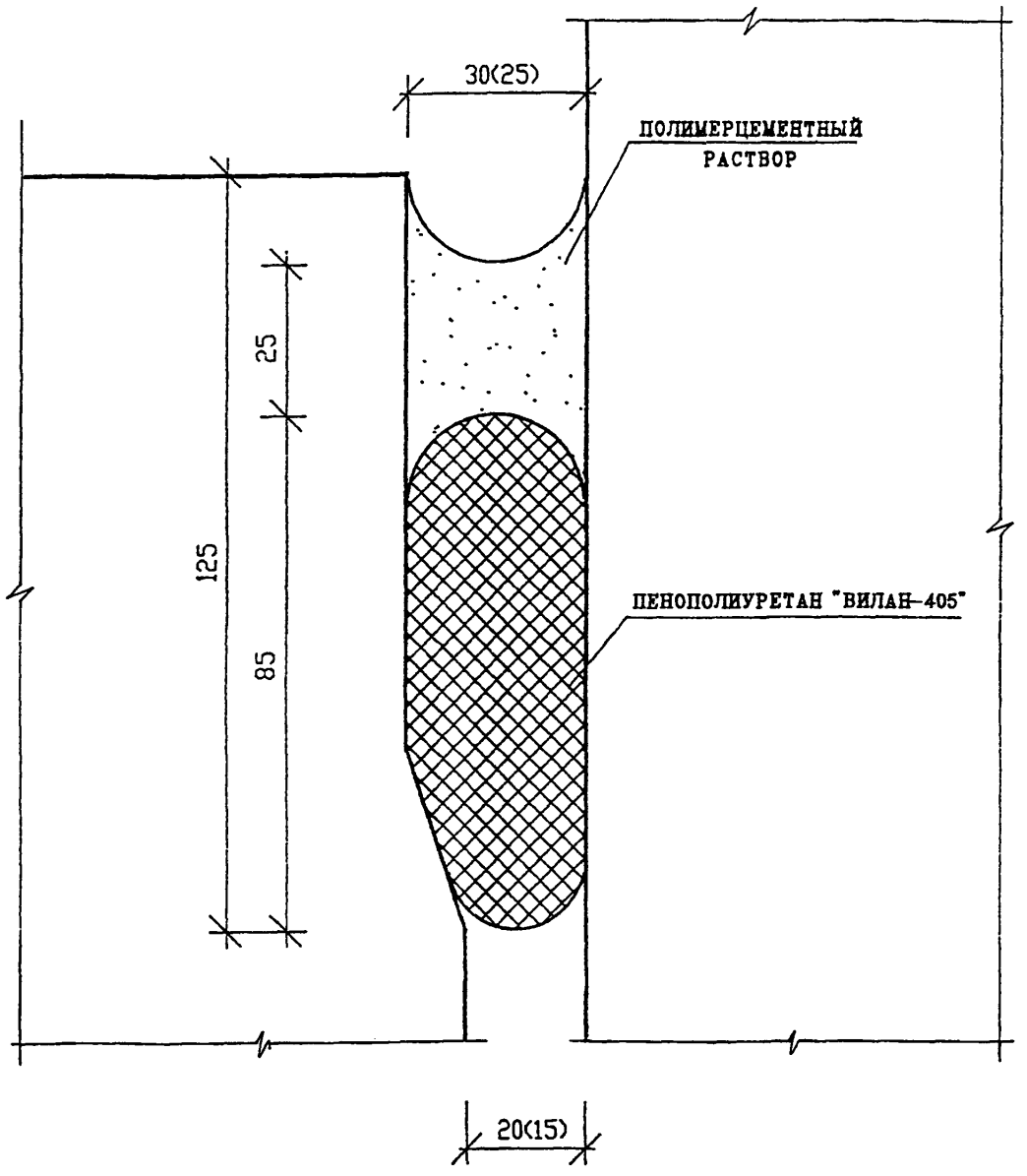

Н.КОНТР.		ВАСИЛЬКОВА				
ИЗМ.	КОЛУЧ	ЛИСТ	N ДОК.	ПОДПИСЬ	ДАТА	
ГЛ СПЕЦ М		КОЗИЦЫН				
ГЛ ИНЖ ПР		МЫЛЬНИКОВ				
ЗАВ ГР ИНЖ		СУВОРОВА				
РАЗРАБОТАЛ		ШЕХИНА				
ПРОВЕРИЛ		ВАСИЛЬКОВА				

ЗНДС , часть III

ГЕРМЕТИЗАЦИЯ СТЫКОВ ВЕРТИКАЛЬНЫЙ ШОВ
ТИП III

СТАДИЯ	ЛИСТ	ЛИСТОВ
Р	39	

МНИИТЭП
МАСТЕРСКАЯ N 3

ВЗАМ. ИНВ. N | ПОДПИСЬ И ДАТА | ИНВ. N ПОДЛ. 5232

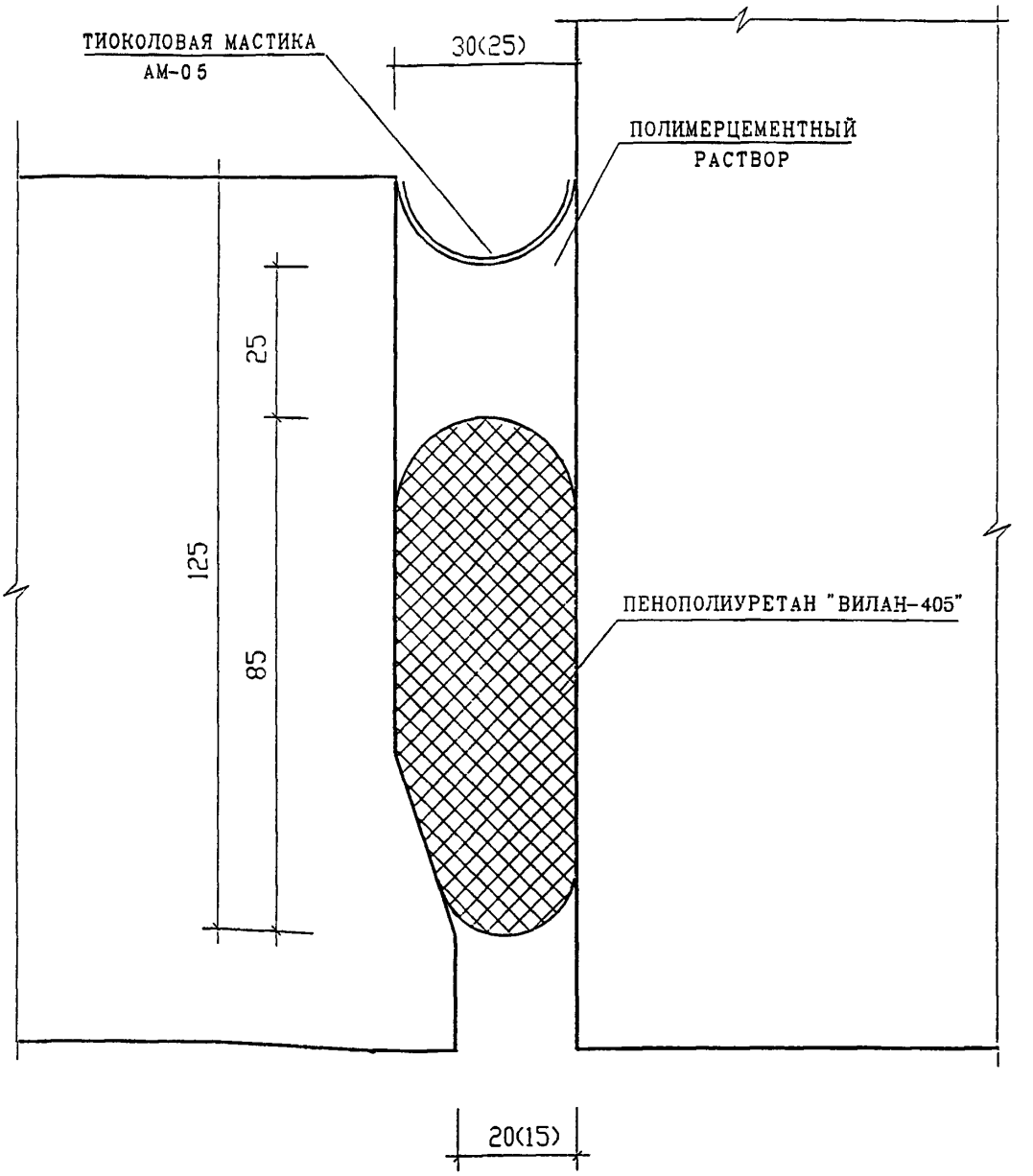

Н.КОНТР.		ВАСИЛЬКОВА				
ИЗМ.	КОЛ.УЧ	ЛИСТ	N ДОК.	ПОДПИСЬ	ДАТА	
ГЛ СПЕЦ М		КОЗИЦЫН				
ГЛ ИНЖ ПР		МЫЛЬНИКОВ				
ЗАВ ГР ИНЖ		СУВОРОВА				
РАЗРАБОТАЛ		ШЕХИНА				
ПРОВЕРИЛ		ВАСИЛЬКОВА				

ЗНДС , часть III

ГЕРМЕТИЗАЦИЯ СТЫКОВ ВЕРТИКАЛЬНЫЙ ШОВ

ТИП IIIА

СТАДИЯ	ЛИСТ	ЛИСТОВ
Р	39/1	

МНИИТЭП
МАСТЕРСКАЯ N3

ВЗАМ. ИНВ. N

ПОДПИСЬ И ДАТА

ИНВ. N ПОДЛ.

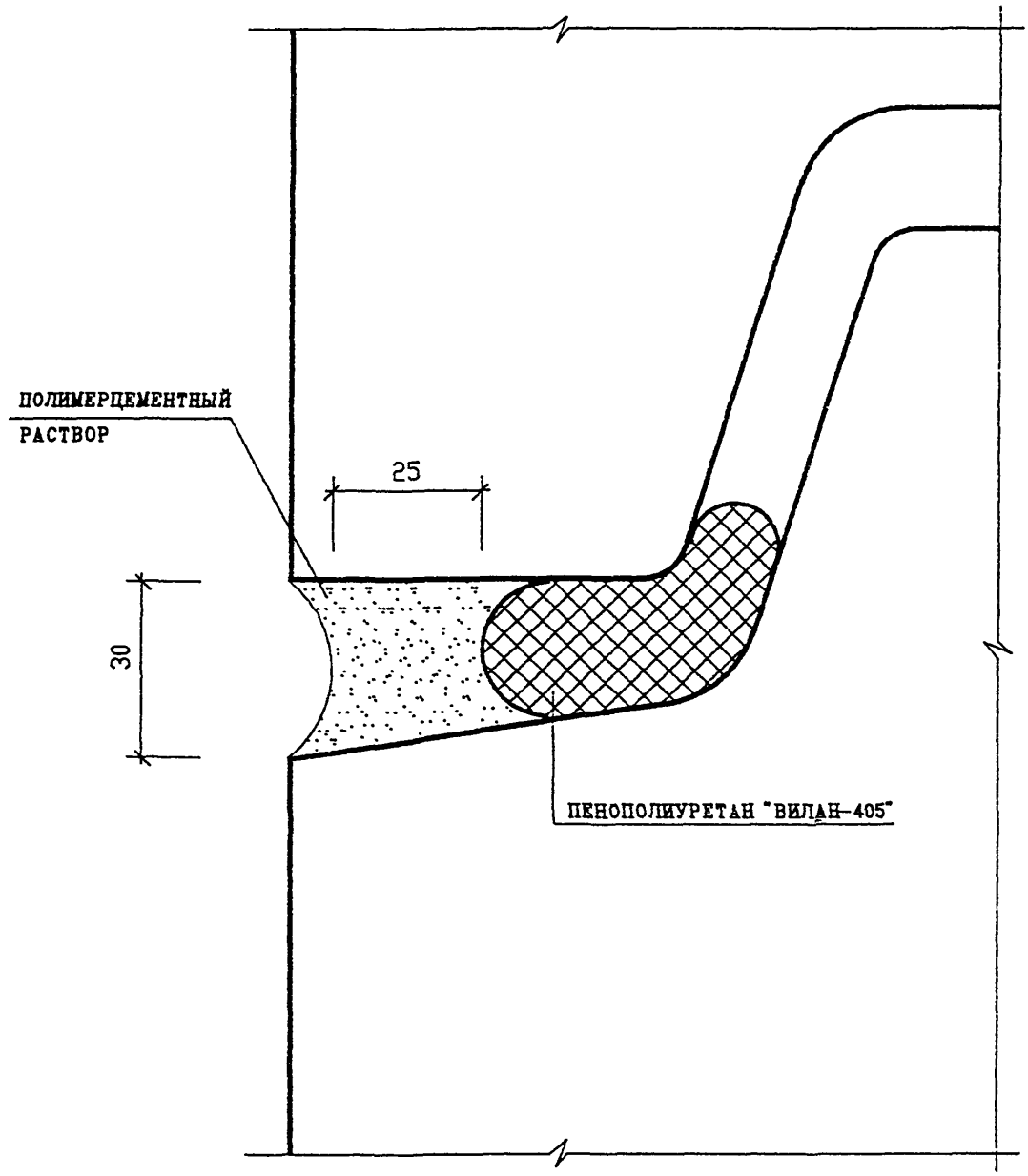

Н.КОНТР.		ВАСИЛЬКОВА			
ИЗМ.	КОЛ.УЧ.	ЛИСТ	N ДОК.	ПОДПИСЬ	ДАТА
ГЛ СПЕЦ И		КОЗИЦЫН			
ГЛ ИНЖ ПР		МЫЛЬНИКОВ			
ЗАВ ГР ИНЖ		СУВОРОВА			
РАЗРАБОТАЛ		ШЕХИНА			
ПРОВЕРИЛ		ВАСИЛЬКОВА			

ЗНДС , часть III

ГЕРМЕТИЗАЦИЯ СТЫКОВ
ГОРИЗОНТАЛЬНЫЙ ШОВ
ТИП IV

СТАДИЯ	ЛИСТ	ЛИСТОВ
Р	40	

МНИИТЭП
МАСТЕРСКАЯ N3

ВЗАМ. ИНВ. N

ПОДПИСЬ И ДАТА

ИНВ. N ПОДЛ.

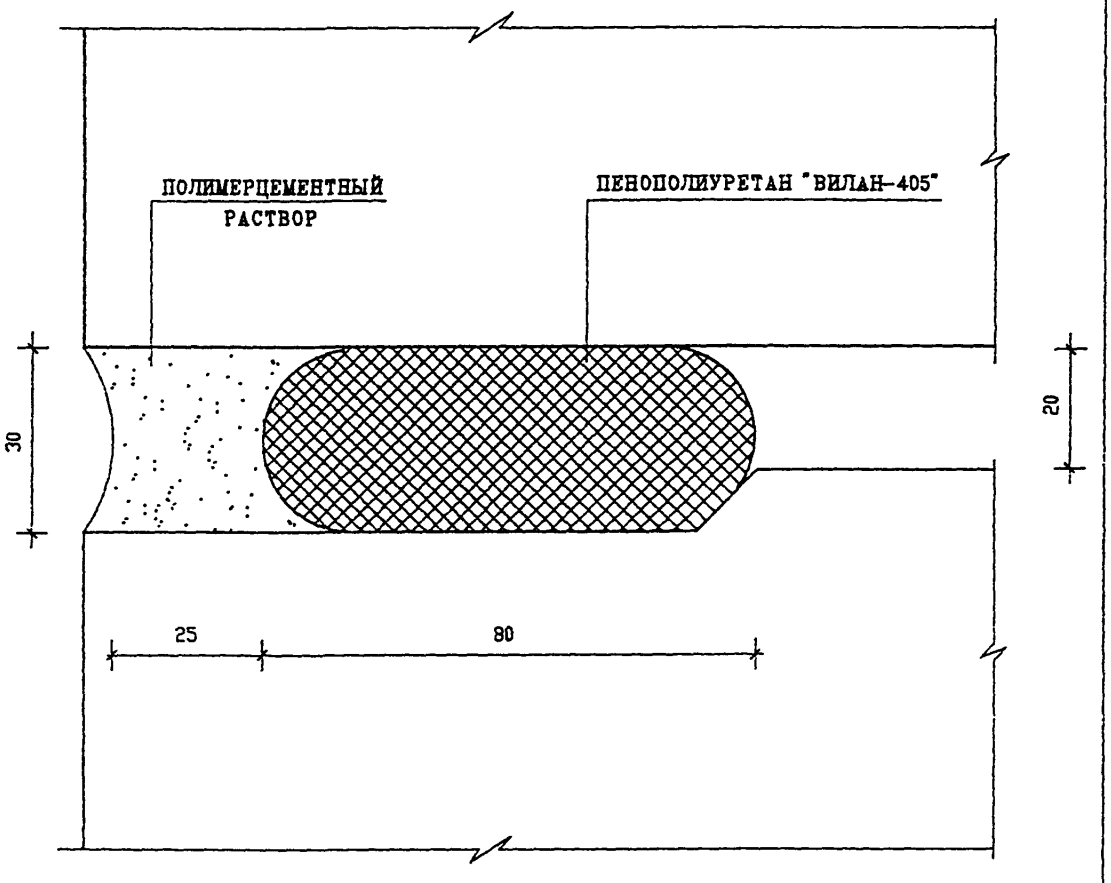

Н.КОНТР.		ВАСИЛЬКОВА				
ИЗМ.	КОЛУЧ	ЛИСТ	N ДОК.	ПОДПИСЬ	ДАТА	
ГЛ СПЕЦ М		КОЗИЦЫН				
ГЛ ИНЖ ПР		МЫЛЬНИКОВ				
ЗАВ ГР ИНЖ		СУВОРОВА				
РАЗРАБОТАЛ		ШЕХИНА				
ПРОВЕРИЛ		ВАСИЛЬКОВА				

ЗНДС , часть III

ГЕРМЕТИЗАЦИЯ СТЫКОВ
ГОРИЗОНТАЛЬНЫЙ ШОВ
ТИП V

СТАДИЯ	ЛИСТ	ЛИСТОВ
Р	41	

МНИИТЭП
МАСТЕРСКАЯ N3

ВЗАМ. ИНВ. N
ПОДПИСЬ И ДАТА
ИНВ. N ПОДЛ.

ТИП СОЕДИНЕНИЯ ПО ГОСТ			ХАРАКТЕРИСТИКА ШВА	КОНСТРУКТИВНЫЕ ЭЛЕМЕНТЫ	
				ПОДГОТОВЛЕННОЙ КРОМКИ	ВЫПОЛНЕННОГО ШВА
РУЧНАЯ ДУГОВАЯ СВАРКА	ГОСТ 5264-80	Н 1	ТИП СОЕДИНЕНИЯ ВНАХЛЕСТКУ БЕЗ СКОСА КРОМОК	 $S_1 > S$	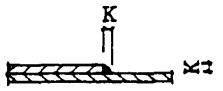 К – по проекту
		Т 1	ТИП ТАВРОВОГО СОЕДИНЕНИЯ БЕЗ СКОСА КРОМОК ОДНОСТОРОННИЙ	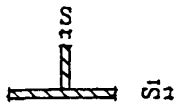 $S_1 > S$	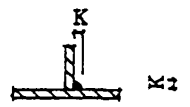 К – по проекту
	ГОСТ 14098-85	С 23-Рэ	ТИП СОЕДИНЕНИЯ ВНАХЛЕСТКУ ОДНОСТОРОННИЙ	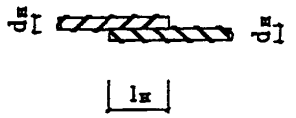 $l_н = l_н > 6d_н$	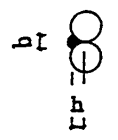 $b = 0{,}5d_н > 8$ $h = 0{,}25d_н > 4$
		Н 1-Рш	ТИП СОЕДИНЕНИЯ ВНАХЛЕСТКУ ДВУСТОРОННИЙ	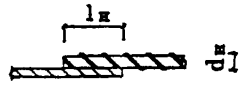 $l_н = l_н > 4d_н$	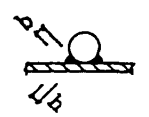 $b = 0{,}5d_н > 8$ $h = 0{,}25d_н > 4$

УСЛОВНОЕ ОБОЗНАЧЕНИЕ СТАНДАРТНЫХ ШВОВ СВАРНЫХ СОЕДИНЕНИЙ ПО ГОСТ 2.312-72

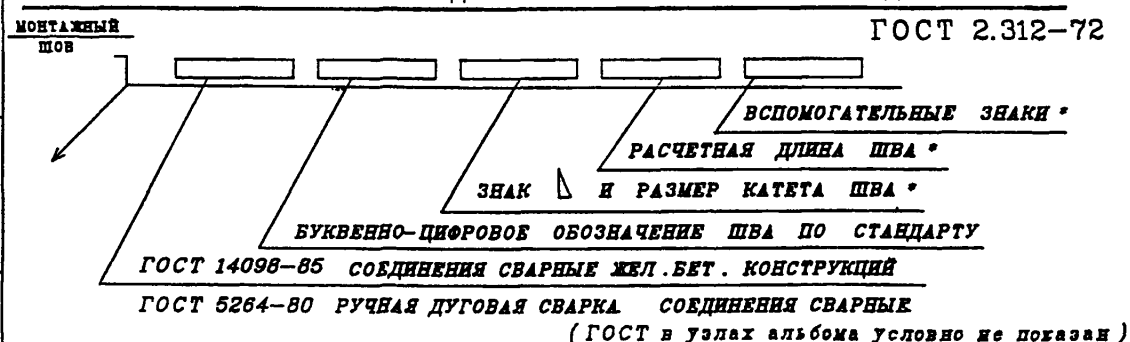

(ГОСТ в узлах альбома условно не показан)

только для ГОСТ 5264-80

Н.КОНТР.	ВАСИЛЬКОВА			3 НДС, часть III	
ИЗМ.	КОЛ.УЧ.	ЛИСТ	N ДОК.	ПОДПИСЬ	ДАТА
ГЛ.СПЕЦИАСТ	КОЗИЦЫН			ТИПЫ СТАНДАРТНЫХ СВАРНЫХ ШВОВ. УСЛОВНЫЕ ОБОЗНАЧЕНИЯ	СТАДИЯ: Р; ЛИСТ: 42; ЛИСТОВ:
ГИП	МЫЛЬНИКОВ				МНИИТЭП МАСТЕРСКАЯ N 3
ВЕД. ИНЖ.	СУВОРОВА.				
ИСПОЛНИЛ	ШЕХИНА				
ПРОВЕРИЛ	СИНДЕЕВА				

ВЗАИМ. ИНВ. N | ПОДПИСЬ И ДАТА | ИНВ. N ПОДЛ.

ТИП СОЕДИНЕНИЯ по ГОСТ			ХАРАКТЕРИСТИКА ШВА	КОНСТРУКТИВНЫЕ ЭЛЕМЕНТЫ	
				ПОДГОТОВЛЕННОЙ КРОМКИ	ВЫПОЛНЕННОГО ШВА
РУЧНАЯ ДУГОВАЯ СВАРКА	ГОСТ 5264-80	Т 3	ТИП ТАВРОВОГО СОЕДИНЕНИЯ БЕЗ СКОСА КРОМОК ДВУСТОРОННИЙ	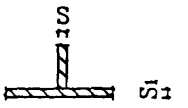 $S_1 > S$	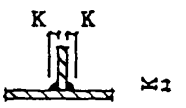 K – по проекту
		Т 6	ТИП ТАВРОВОГО СОЕДИНЕНИЯ СО СКОСОМ КРОМОК ОДНОСТОРОННИЙ	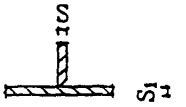 $S_1 = 0{,}5\ S$	 $S = 0{,}5\ S$ $e = 10$

Н.КОНТР.		ВАСИЛЬКОВА			
ИЗМ.	КОЛ.УЧ.	ЛИСТ	N ДОК.	ПОДПИСЬ	ДАТА
ГЛ.СПЕЦМАСТ		КОЗИЦЫН			
ГИП		МЫЛЬНИКОВ			
ВЕД. ИНЖ.		СУВОРОВА.			
ИСПОЛНИЛ		ШЕХИНА			
ПРОВЕРИЛ		СИНДЕЕВА			

3 НДС, часть III

ТИПЫ СТАНДАРТНЫХ СВАРНЫХ ШВОВ.

УСЛОВНЫЕ ОБОЗНАЧЕНИЯ

СТАДИЯ	ЛИСТ	ЛИСТОВ
Р	43	

МНИИТЭП

МАСТЕРСКАЯ N 3

ВЗАМ. ИНВ. N

ПОДПИСЬ И ДАТА

ИНВ. N ПОДЛ. 852352

РАЗДЕЛ Н 1

СОЕДИНЕНИЕ ПАНЕЛЕЙ НАРУЖНЫХ СТЕН МЕЖДУ СОБОЙ, ВНУТРЕННИМИ СТЕНАМИ И ПЕРЕКРЫТИЯМИ. ЗАДЕЛКА СТЫКОВ

КРЕПЛЕНИЕ ОГРАЖДЕНИЙ БАЛКОНОВ И МЕЖСЕКЦИОННЫХ ПЕРЕГОРОДОК

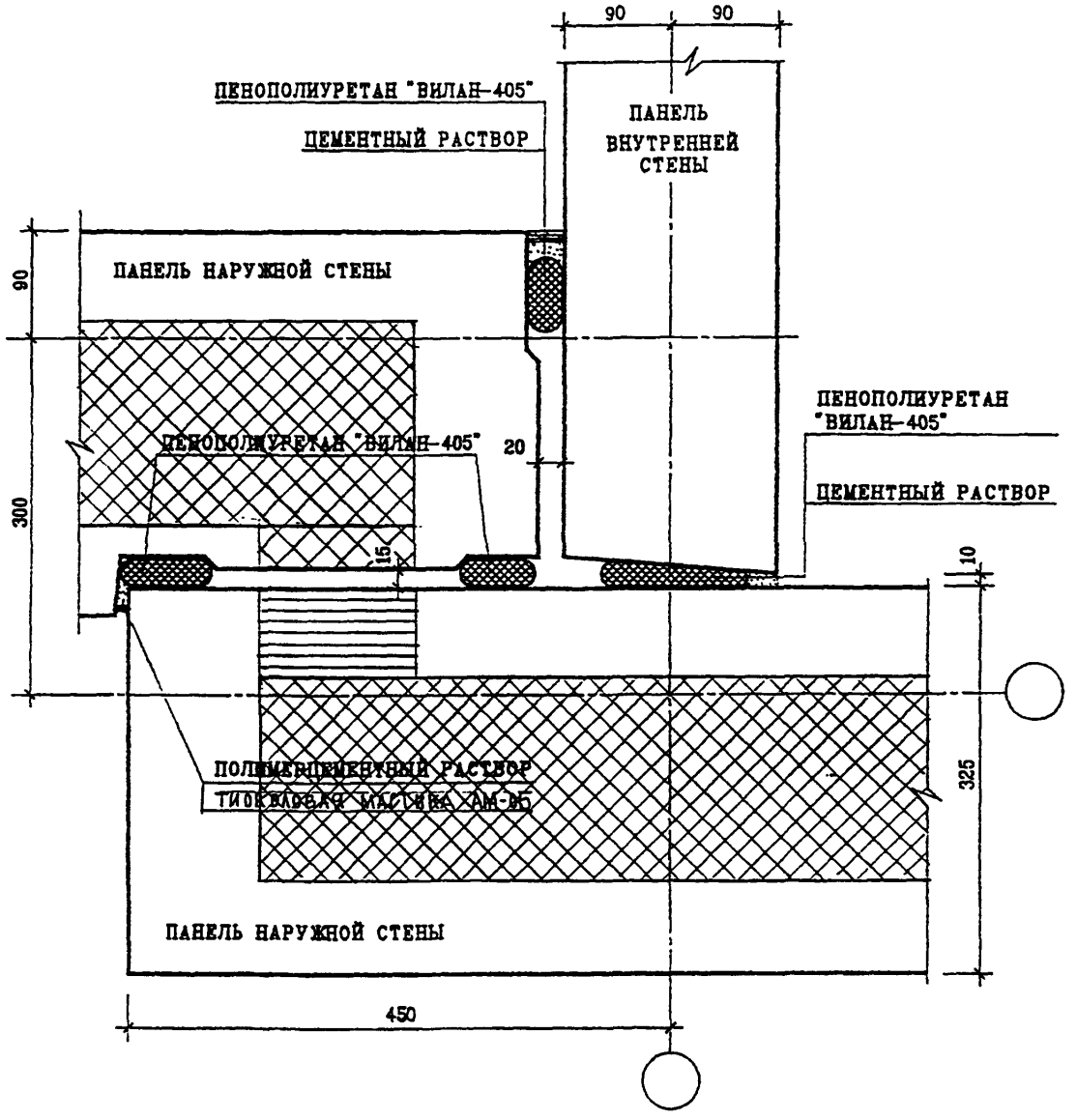

Н.КОНТР.		ВАСИЛЬКОВА			3 НДС , часть III	
ИЗМ.	КОЛУЧ.	ЛИСТ	N ДОК.	ПОДПИСЬ	ДАТА	
ГЛ. СПЕЦ. Н.		КОЗИЦЫН			01 / Н1	СТАДИЯ: Р; ЛИСТ: 44; ЛИСТОВ:
ГЛ. ИНЖ. ПР.		МЫЛЬНИКОВ			ЗАДЕЛКА СТЫКА	МНИИТЭП МАСТЕРСКАЯ N3
ЗАВ ГР ИНЖ		СУВОРОВА				
РАЗРАБОТАЛ		ШЕХИНА				
ПРОВЕРИЛ		ВАСИЛЬКОВА				

ВЗАИМ. ИНВ. N | ПОДПИСЬ И ДАТА | ИНВ. N ПОДЛ.

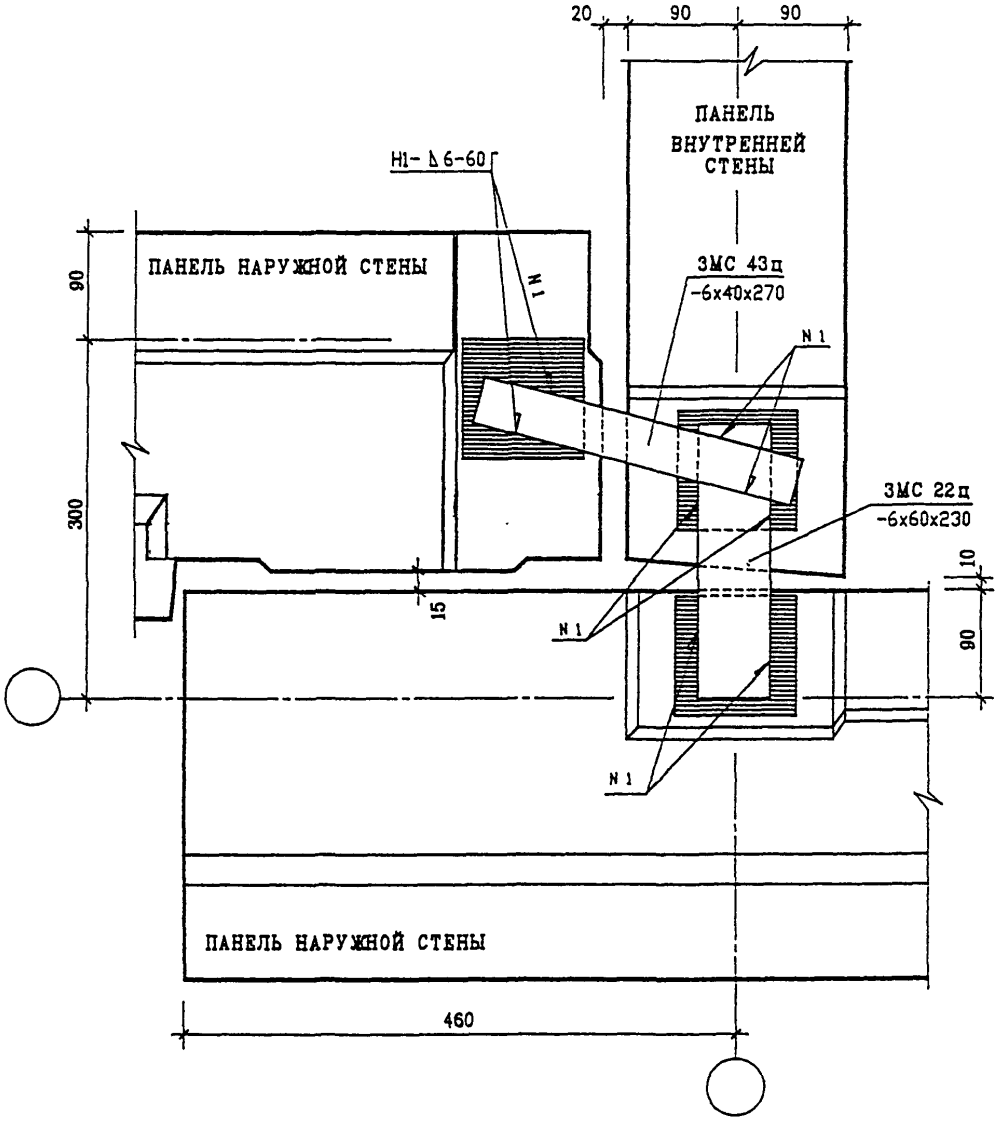

Н. КОНТР.		ВАСИЛЬКОВА				
ИЗМ.	КОЛ.УЧ.	ЛИСТ	N ДОК.	ПОДПИСЬ	ДАТА	
ГЛ. СПЕЦ. М.		КОЗИЦЫН				
ГЛ. ИНЖ. ПР.		МЫЛЬНИКОВ				
ЗАВ ГР ИНЖ		СУВОРОВА				
РАЗРАБОТАЛ		ШЕХИНА				
ПРОВЕРИЛ		ВАСИЛЬКОВА				

3 НДС , часть III

01
Н1

ПЛАН В УРОВНЕ СВЯЗЕЙ

СТАДИЯ	ЛИСТ	ЛИСТОВ
Р	45	

МНИИТЭП
МАСТЕРСКАЯ N3

ВЗАМ. ИНВ. N | ПОДПИСЬ И ДАТА | ИНВ. N ПОДЛ.

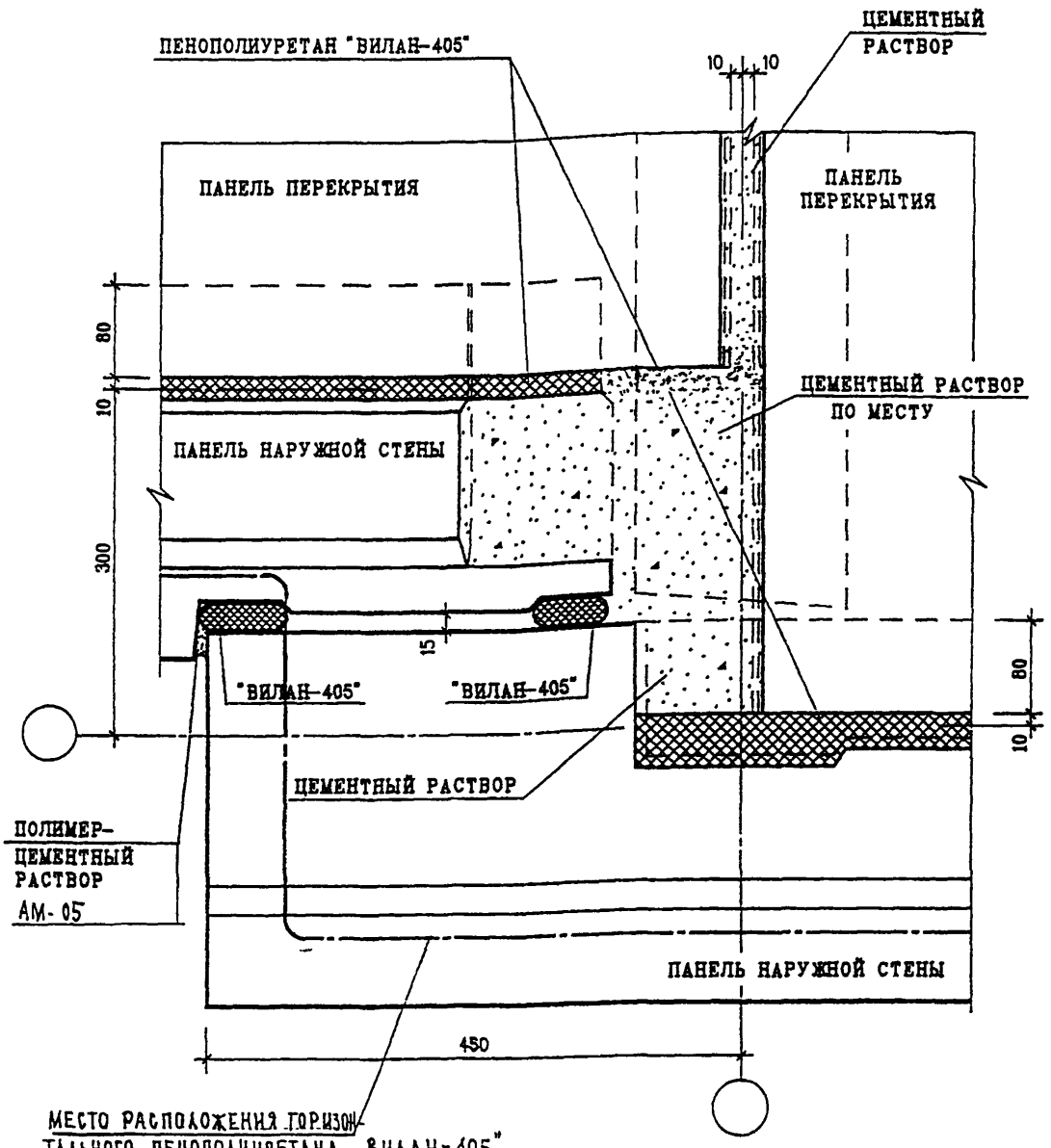

Н. КОНТР.		ВАСИЛЬКОВА				3 НДС , часть III	
ИЗМ.	КОЛУЧ.	ЛИСТ	N ДОК.	ПОДПИСЬ	ДАТА		
ГЛ. СПЕЦ. М.		КОЗИЦЫН				01 / Н1	СТАДИЯ: Р; ЛИСТ: 46; ЛИСТОВ:
ГЛ. ИНЖ. ПР.		НЕЛЬНИКОВ				ПЛАН В УРОВНЕ ПЕРЕКРЫТИЙ	МНИИТЭП МАСТЕРСКАЯ N3
ЗАВ ГР ИНЖ		СУВОРОВА					
РАЗРАБОТАЛ		ШЕХИНА					
ПРОВЕРИЛ		ВАСИЛЬКОВА					

ВЗАМ. ИНВ. N | ПОДПИСЬ И ДАТА | ИНВ. N ПОДЛ.

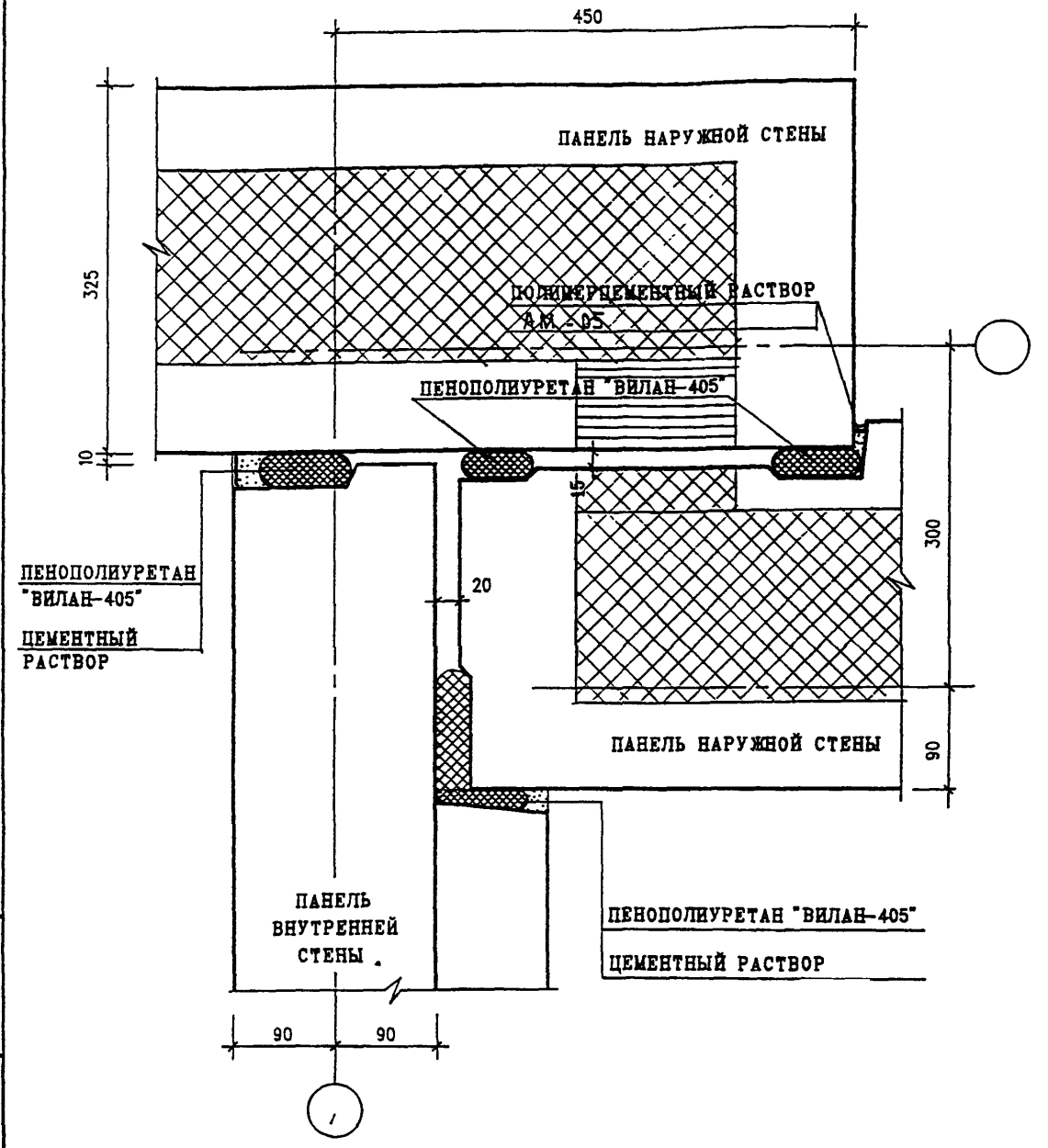

Н. КОНТР.		ВАСИЛЬКОВА			
ИЗМ.	КОЛ.УЧ.	ЛИСТ	N ДОК.	ПОДПИСЬ	ДАТА
ГЛ. СПЕЦ. М.		КОЗИЦЫН			
ГЛ. ИНЖ. ПР.		МЫЛЬНИКОВ			
ЗАВ. ГР. ИНЖ.		СУВОРОВА			
РАЗРАБОТАЛ		ШЕХИНА			
ПРОВЕРИЛ		ВАСИЛЬКОВА			

3 НДС , часть III

$\frac{02}{Н1}$; $\frac{02А}{Н1}$

ЗАДЕЛКА СТЫКА

СТАДИЯ	ЛИСТ	ЛИСТОВ
Р	47	

МНИИТЭП
МАСТЕРСКАЯ N3

ВЗАМ. ИНВ. N | ПОДПИСЬ И ДАТА | ИНВ. N ПОДЛ.

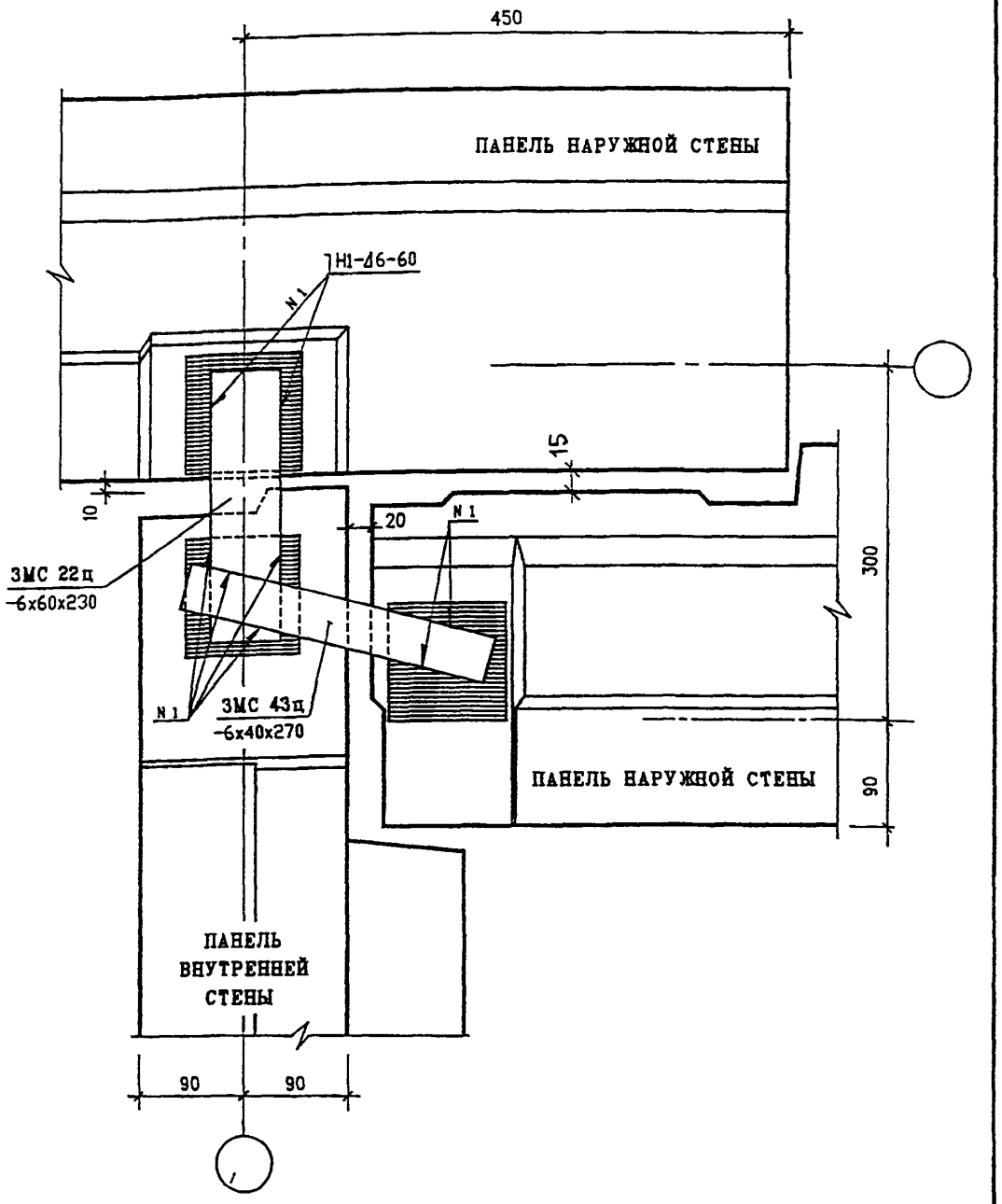

Н.КОНТР.		ВАСИЛЬКОВА			
ИЗМ.	КОЛ.УЧ.	ЛИСТ	N ДОК.	ПОДПИСЬ	ДАТА
ГЛ. СПЕЦ. М.		КОЗИЦЫН			
ГЛ. ИНЖ. ПР.		МЫЛЬНИКОВ			
ЗАВ. ГР. ИНЖ.		СУВОРОВА			
РАЗРАБОТАЛ		ВЕХИНА			
ПРОВЕРИЛ		ВАСИЛЬКОВА			

ВЗАМ. ИНВ. N

ПОДПИСЬ И ДАТА

ИНВ. N ПОДЛ.

3 НДС , часть III

$\frac{02}{Н1} : \frac{02А}{Н1}$

ПЛАН В УРОВНЕ СВЯЗЕЙ

СТАДИЯ	ЛИСТ	ЛИСТОВ
Р	48	

МНИИТЭП
МАСТЕРСКАЯ N 3

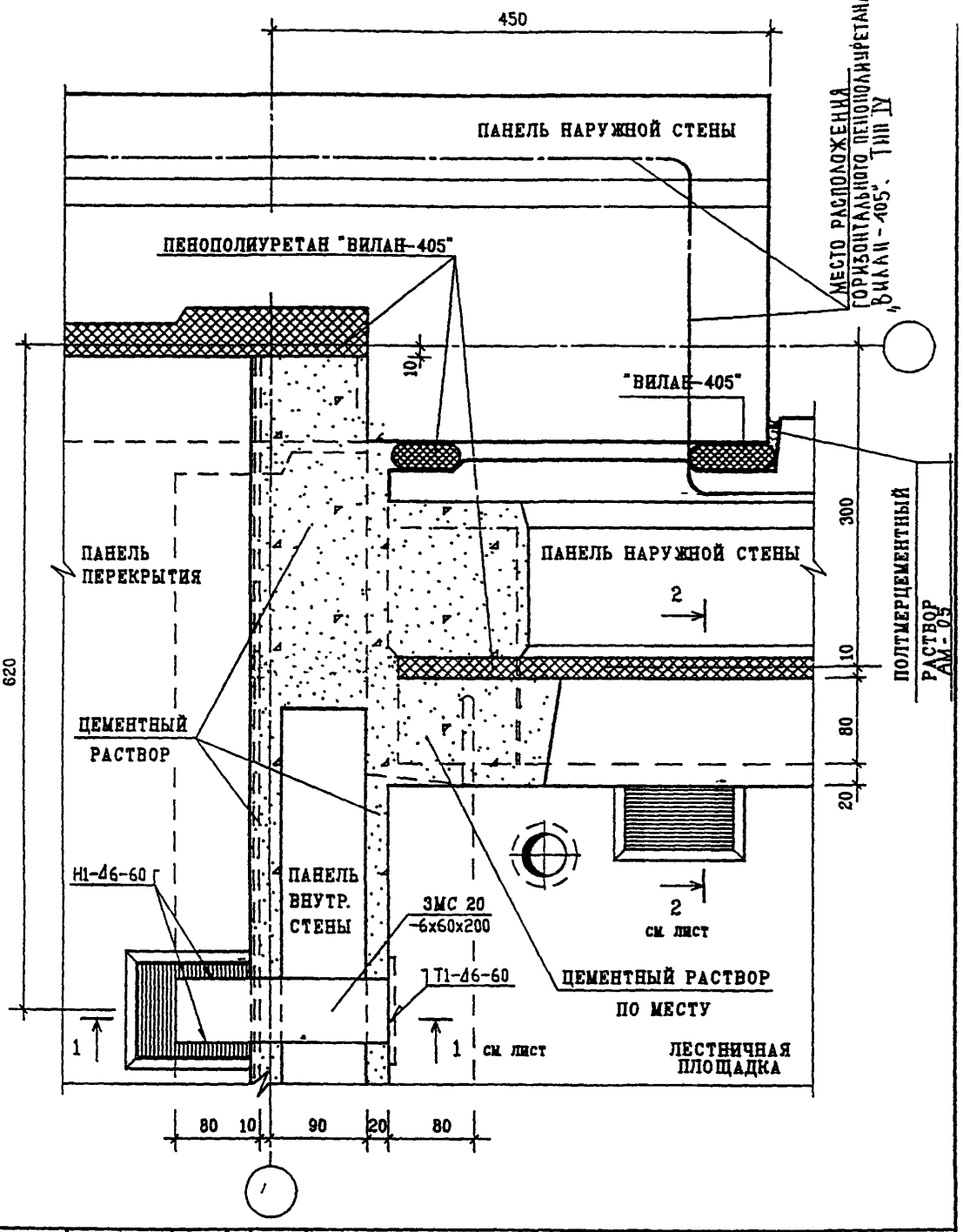

Н. контроля		Василькова				
Изм.	Колуч.	Лист	N док.	Подпись	Дата	
Гл. спец. М.		Козицын				
Гл. инж. пр.		Мыльников				
Зав. гр. инж.		Суворова				
Разработал		Шехина				
Проверил		Василькова				

Инв. N подл. | Подпись и дата | Взам. инв. N

3 НДС, часть III

02
Н1

ПЛАН В УРОВНЕ ПЕРЕКРЫТИЙ

Стадия	Лист	Листов
Р	49	

МНИИТЭП
МАСТЕРСКАЯ N3

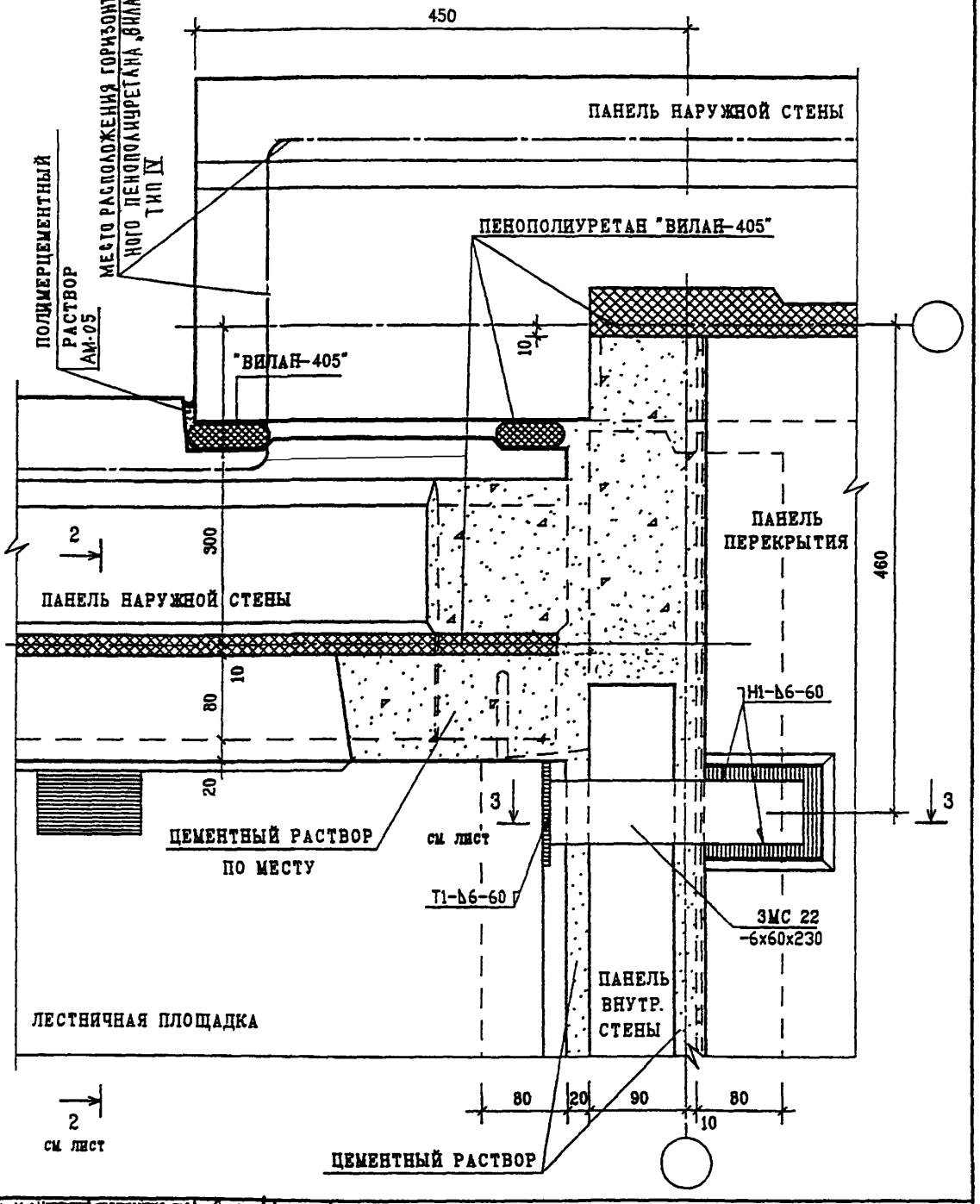

Н. КОНТР.		БАСИЛЬКОВА				
ИЗМ.	КОЛУЧ.	ЛИСТ	N ДОК.	ПОДПИСЬ	ДАТА	
ГЛ. СПЕЦ. М.		КОЗИЦЫН				
ГЛ. ИНЖ. ПР.		МЫЛЬНИКОВ				
ЗАВ. ГР. ИНЖ.		СУВОРОВА				
РАЗРАБОТАЛ		ШЕХИНА				
ПРОВЕРИЛ		ВАСИЛЬКОВА				

ВЗАМ. ИНВ. N

ПОДПИСЬ И ДАТА

ИНВ. N ПОДЛ.

3 НДС , часть III

02А
Н1

ПЛАН В УРОВНЕ ПЕРЕКРЫТИЙ

СТАДИЯ	ЛИСТ	ЛИСТОВ
Р	50	

МНИИТЭП
МАСТЕРСКАЯ N3

1 – 1

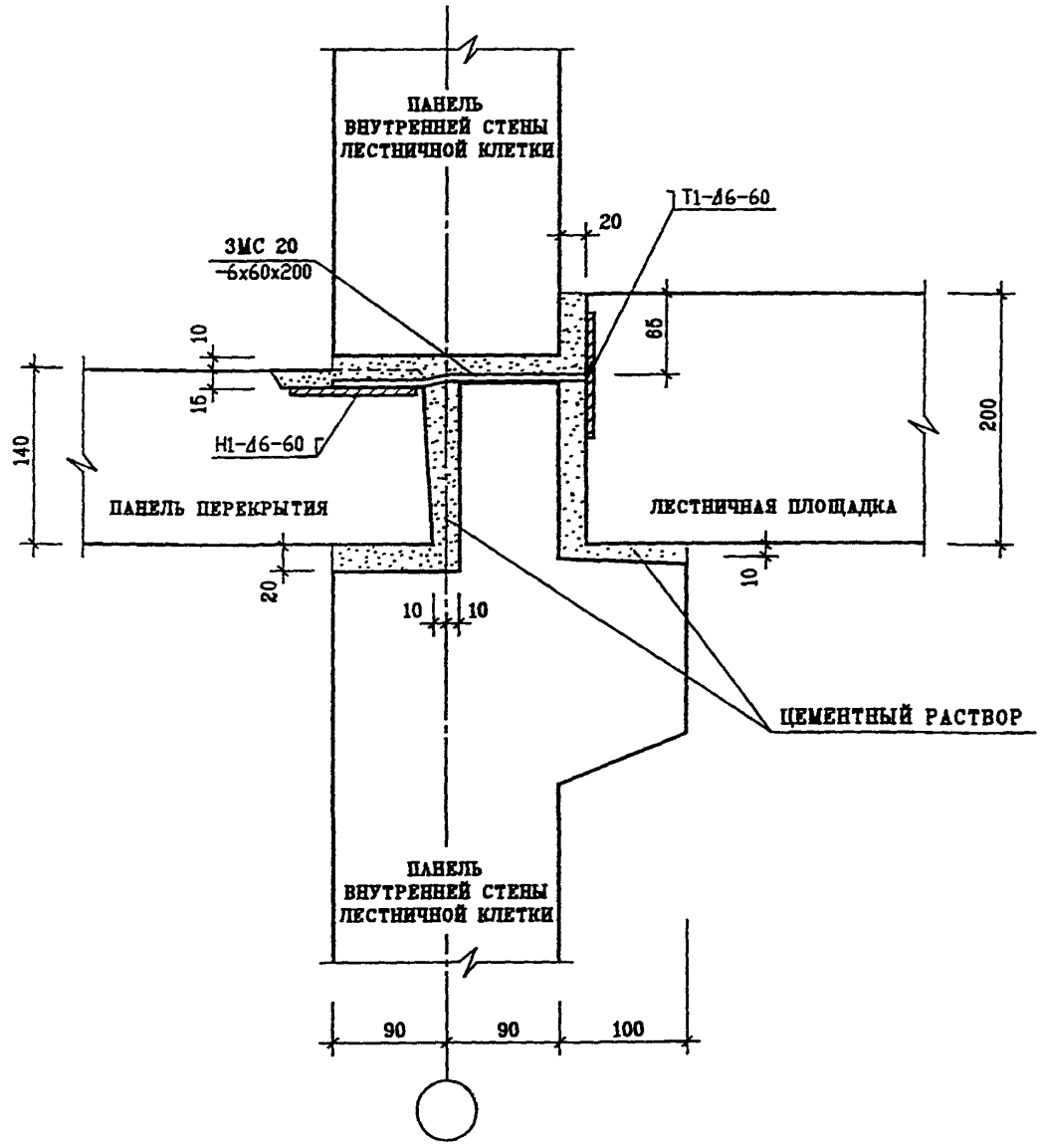

Н. КОНТР.		ВАСИЛЬКОВА			
ИЗМ.	КОЛУЧ.	ЛИСТ	N ДОК.	ПОДПИСЬ	ДАТА
ГЛ. СПЕЦ. М.		КОЗИЦЫН			
ГЛ. ИНЖ. ПР.		МЫЛЬНИКОВ			
ЗАВ. ГР. ИНЖ.		СУВОРОВА			
РАЗРАБОТАЛ		ШЕХИНА			
ПРОВЕРИЛ		ВАСИЛЬКОВА			

ИНВ. N ПОДЛ. | ПОДПИСЬ И ДАТА | ВЗАМ. ИНВ. N

3 НДС , часть III

02
Н1

СЕЧЕНИЕ 1-1

СТАДИЯ	ЛИСТ	ЛИСТОВ
Р	51	

МНИИТЭП
МАСТЕРСКАЯ N3

2 – 2

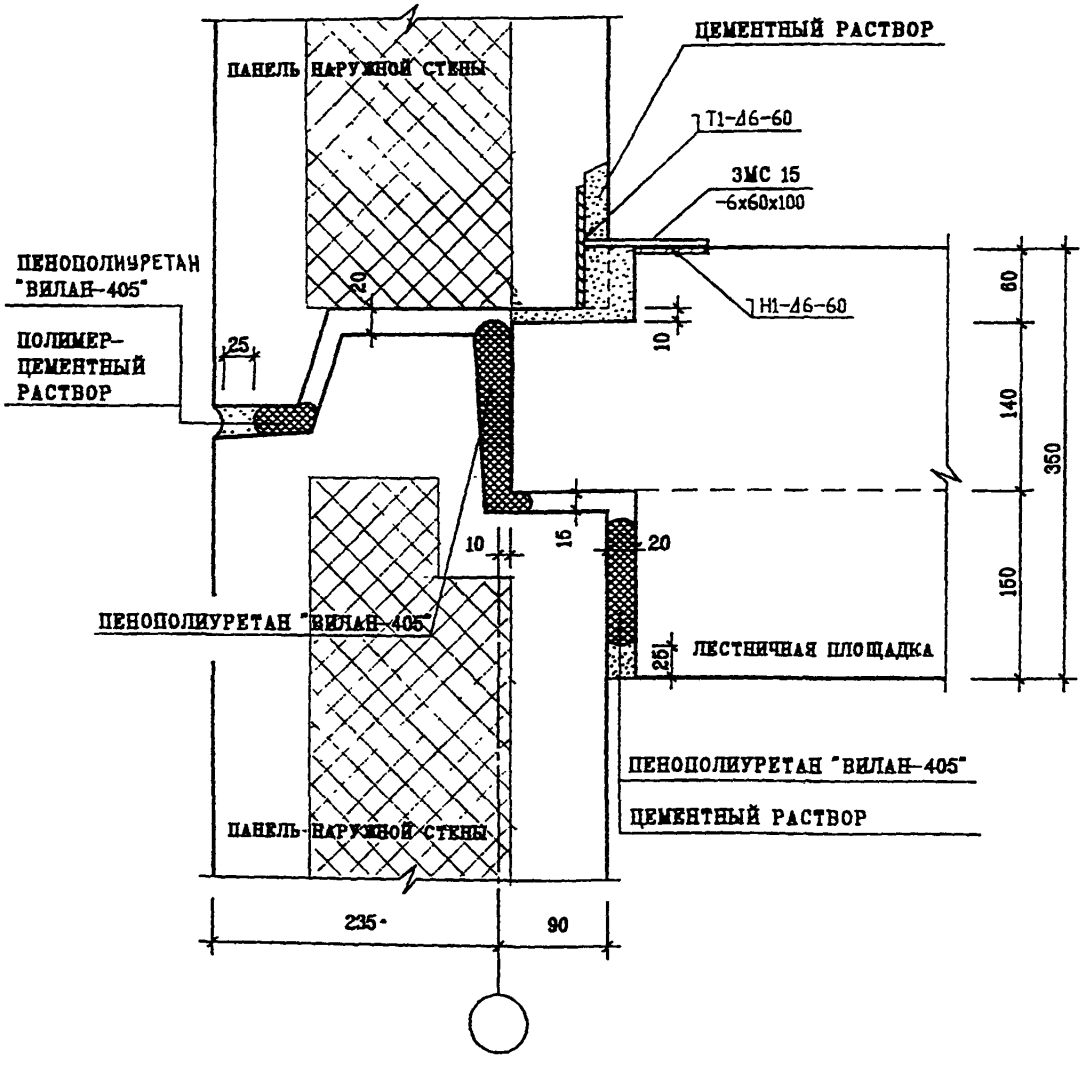

Н. КОНТР.		ВАСИЛЬКОВА				3 НДС, ЧАСТЬ III
ИЗМ.	КОЛУЧ.	ЛИСТ	N ДОК.	ПОДПИСЬ	ДАТА	
ГЛ. СПЕЦ. М.		КОЗИЦЫН				02/Н1 : 02А/Н1
ГЛ. ИНЖ. ПР.		МЫЛЬНИКОВ				СЕЧЕНИЕ 2-2
ЗАВ. ГР. ИНЖ.		СУВОРОВА				
РАЗРАБОТАЛ		ШЕХИНА				
ПРОВЕРИЛ		ВАСИЛЬКОВА				

СТАДИЯ	ЛИСТ	ЛИСТОВ
Р	52	

МНИИТЭП
МАСТЕРСКАЯ N3

ИНВ. N ПОДЛ. 852352 | ПОДПИСЬ И ДАТА | ВЗАМ. ИНВ. N

3 – 3

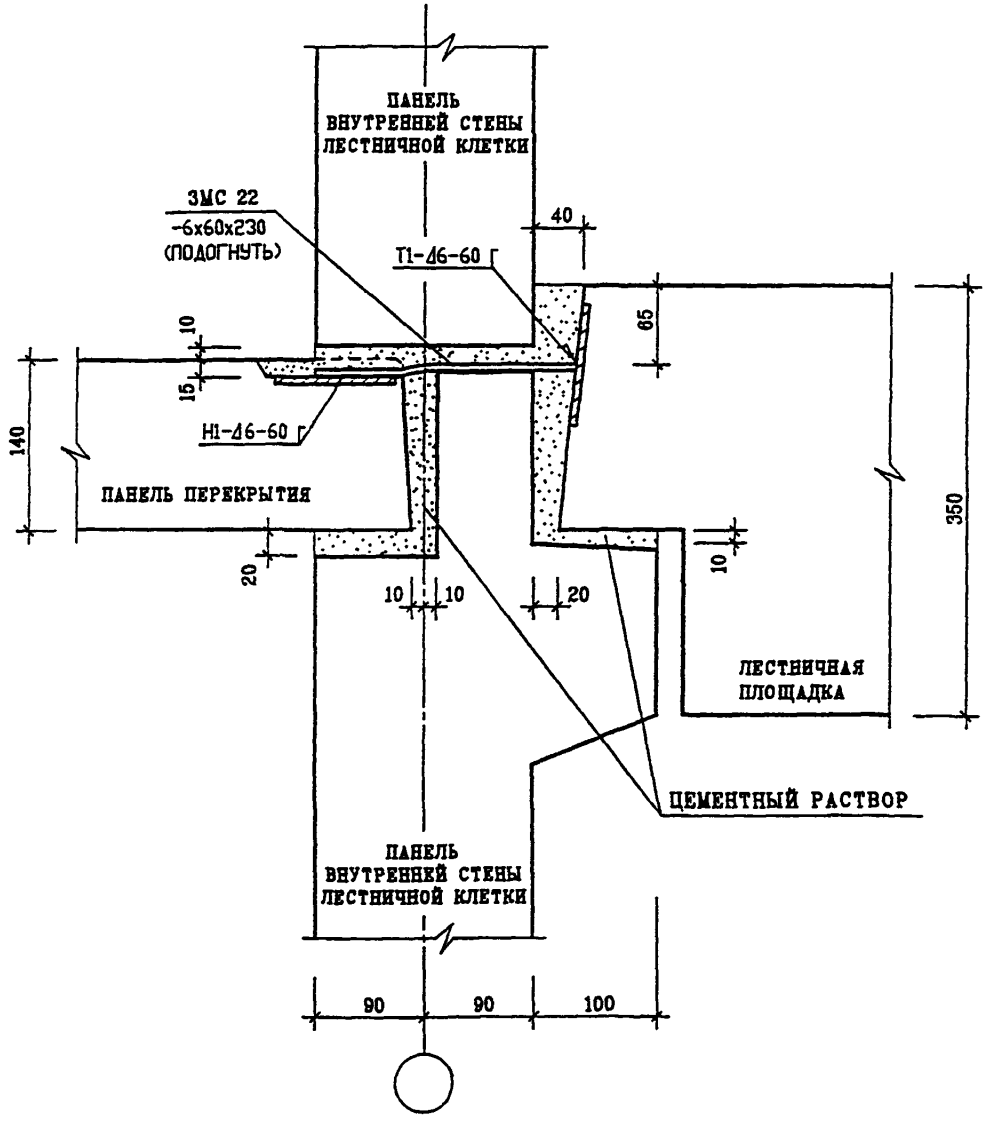

Н. КОНТР.		ВАСИЛЬКОВА				
ИЗМ.	КОЛ.УЧ.	ЛИСТ	N ДОК.	ПОДПИСЬ	ДАТА	
ГЛ. СПЕЦ. М.		КОЗИЦЫН				
ГЛ. ИНЖ. ПР.		МЫЛЬНИКОВ				
ЗАВ. ГР. ИНЖ.		СУВОРОВА				
РАЗРАБОТАЛ		ШЕХИНА				
ПРОВЕРИЛ		ВАСИЛЬКОВА				

3 НДС , часть III

02/Н1 ; 02А/Н1

СЕЧЕНИЕ 3-3

СТАДИЯ	ЛИСТ	ЛИСТОВ
Р	53	

МНИИТЭП
МАСТЕРСКАЯ N3

ИНВ. N ПОДЛ. | ПОДПИСЬ И ДАТА | ВЗАМ. ИНВ. N

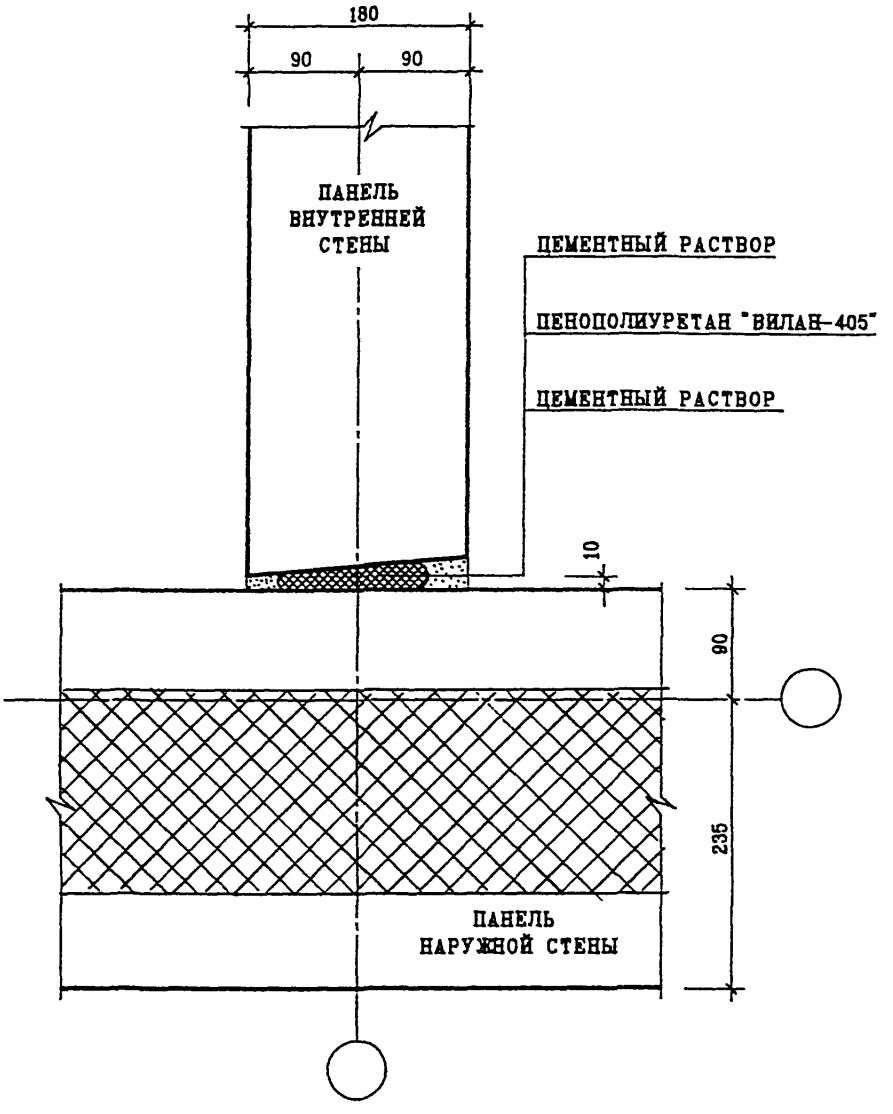

Н.КОНТР.		ВАСИЛЬКОВА			
ИЗМ.	КОЛУЧ.	ЛИСТ	N ДОК.	ПОДПИСЬ	ДАТА
ГЛ. СПЕЦ. М.		КОЗИЦЫН			
ГЛ. ИНЖ. ПР.		МЫЛЬНИКОВ			
ЗАВ ГР ИНЖ		СУВОРОВА			
РАЗРАБОТАЛ		ШЕХИНА			
ПРОВЕРИЛ		ВАСИЛЬКОВА			

ВЗАМ. ИНВ. N | ПОДПИСЬ И ДАТА | ИНВ. N ПОДЛ.

3 НДС , часть III

03
Н1

ЗАДЕЛКА СТЫКА

СТАДИЯ	ЛИСТ	ЛИСТОВ
Р	54	

МНИИТЭП
МАСТЕРСКАЯ N3

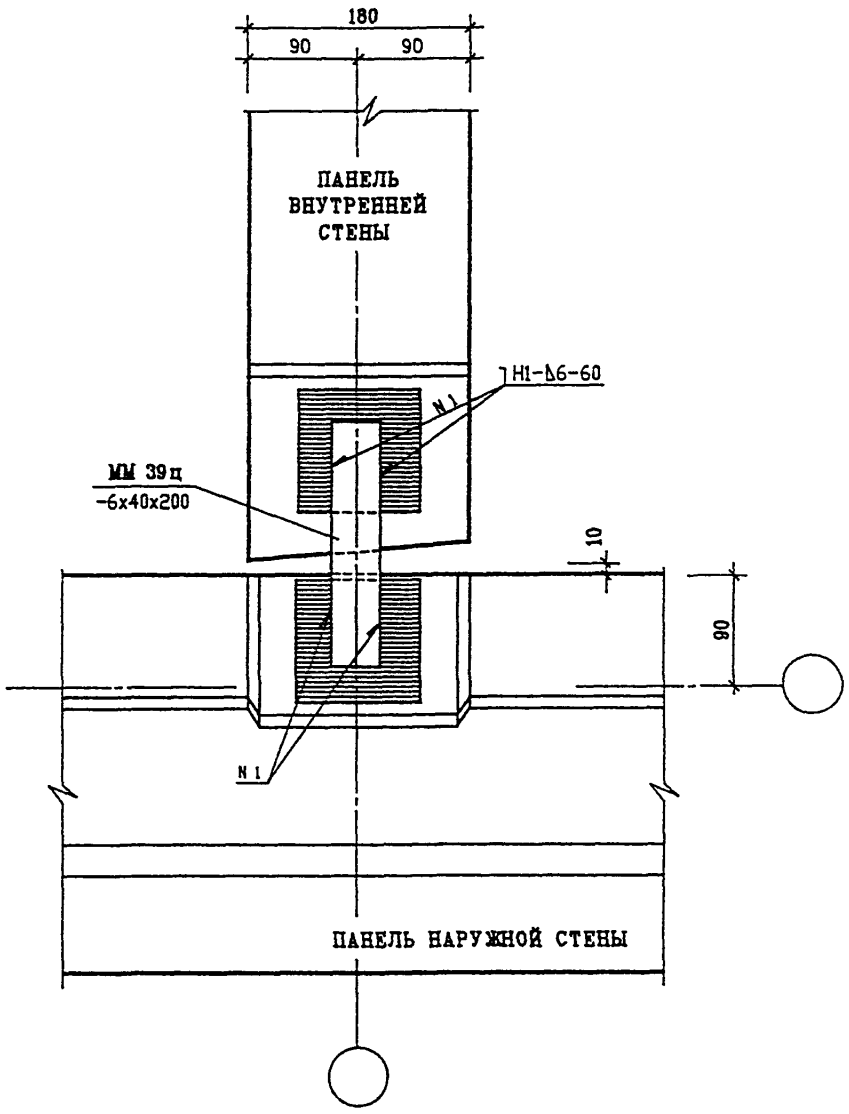

Н.КОНТР.		ВАСИЛЬКОВА				
ИЗМ.	КОЛ.УЧ.	ЛИСТ	N ДОК.	ПОДПИСЬ	ДАТА	
ГЛ. СПЕЦ. М.		КОЗИЦЫН				
ГЛ. ИНЖ. ПР.		МИЛЬНИКОВ				
ЗАВ ГР ИНЖ		СУВОРОВА				
РАЗРАБОТАЛ		ШЕХИНА				
ПРОВЕРИЛ		ВАСИЛЬКОВА				

ВЗАМ. ИНВ. N

ПОДПИСЬ И ДАТА

ИНВ. N ПОДЛ.

3 НДС , часть III

03
Н1

ПЛАН В УРОВНЕ СВЯЗЕЙ

СТАДИЯ	ЛИСТ	ЛИСТОВ
Р	55	

МНИИТЭП
МАСТЕРСКАЯ N 3

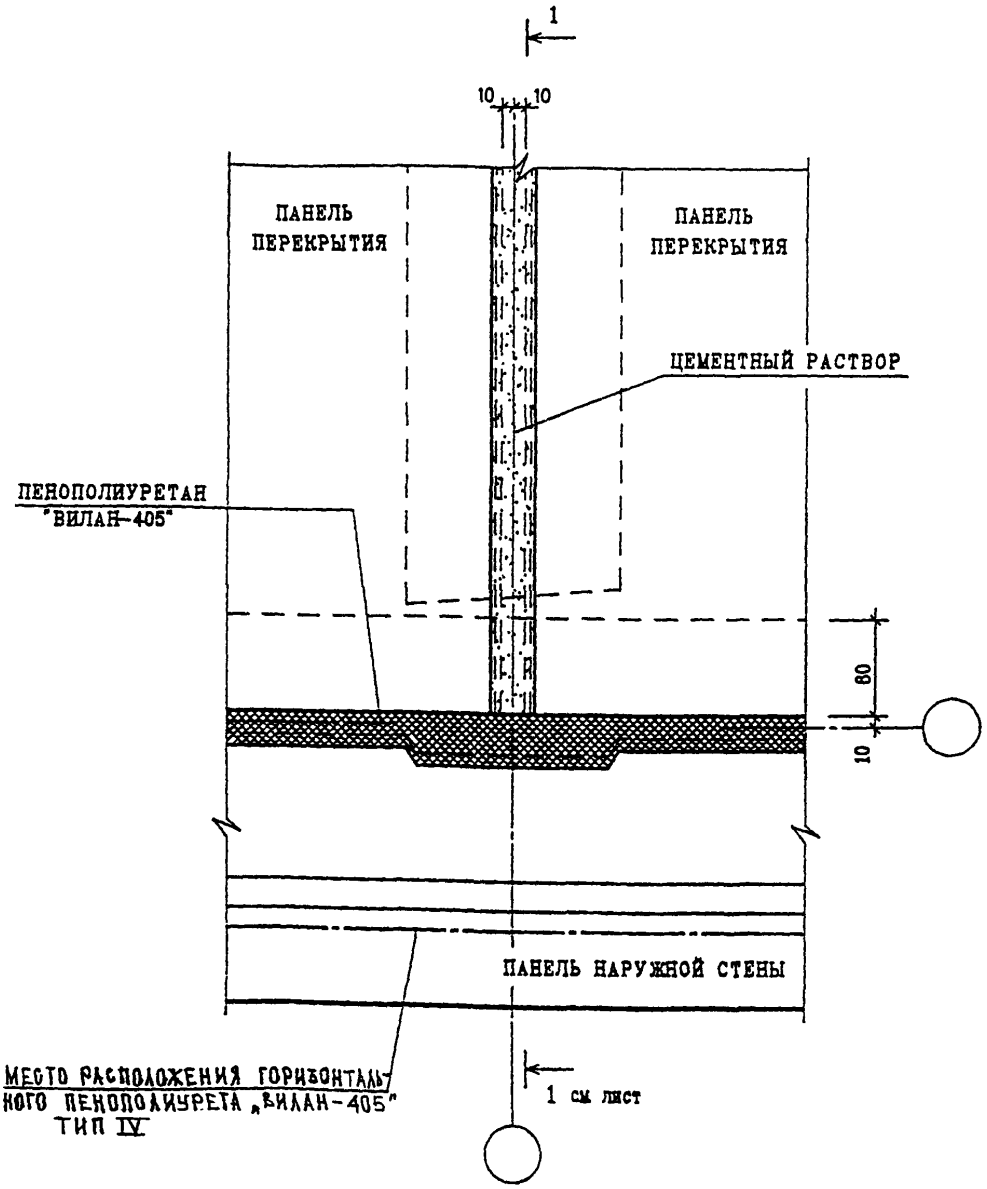

Н КОНТР.		ВАСИЛЬКОВА				3 НДС, часть III
ИЗМ.	КОЛ.УЧ.	ЛИСТ	N ДОК.	ПОДПИСЬ	ДАТА	
ГЛ. СПЕЦ. М.		КОЗИЦЫН				03/Н1
ГЛ. ИНЖ. ПР.		МЫЛЬНИКОВ				ПЛАН В УРОВНЕ ПЕРЕКРЫТИЙ
ЗАВ ГР ИНЖ		СУВОРОВА				
РАЗРАБОТАЛ		ШЕХИНА				
ПРОВЕРИЛ		ВАСИЛЬКОВА				

СТАДИЯ	ЛИСТ	ЛИСТОВ
Р	56	

МНИИТЭП
МАСТЕРСКАЯ N3

ВЗАМ. ИНВ. N

ПОДПИСЬ И ДАТА

ИНВ. N ПОДЛ. 852852

1 – 1

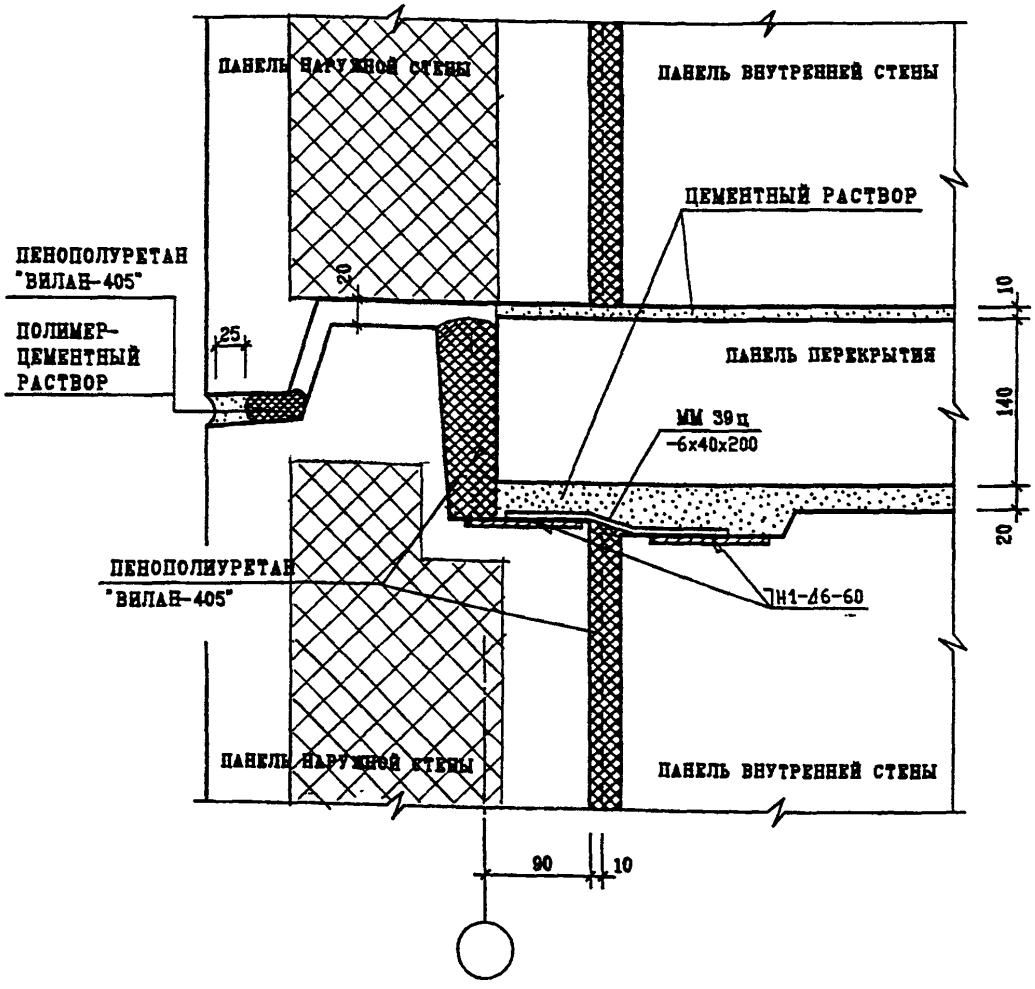

Н.КОНТР.		ВАСИЛЬКОВА			
ИЗМ.	КОЛУЧ.	ЛИСТ	N ДОК.	ПОДПИСЬ	ДАТА
ГЛ. СПЕЦ. М.		КОЗИЦЫН			
ГЛ. ИНЖ. ПР.		МЫЛЬНИКОВ			
ЗАВ ГР ИНЖ		СУВОРОВА			
РАЗРАБОТАЛ		ШЕХИНА			
ПРОВЕРИЛ		ВАСИЛЬКОВА			

3 НДС , часть III

03
Н1

СЕЧЕНИЕ 1-1

СТАДИЯ	ЛИСТ	ЛИСТОВ
Р	57	

МНИИТЭП
МАСТЕРСКАЯ N3

ИНВ. N ПОДЛ. | ПОДПИСЬ И ДАТА | ВЗАН. ИНВ. N

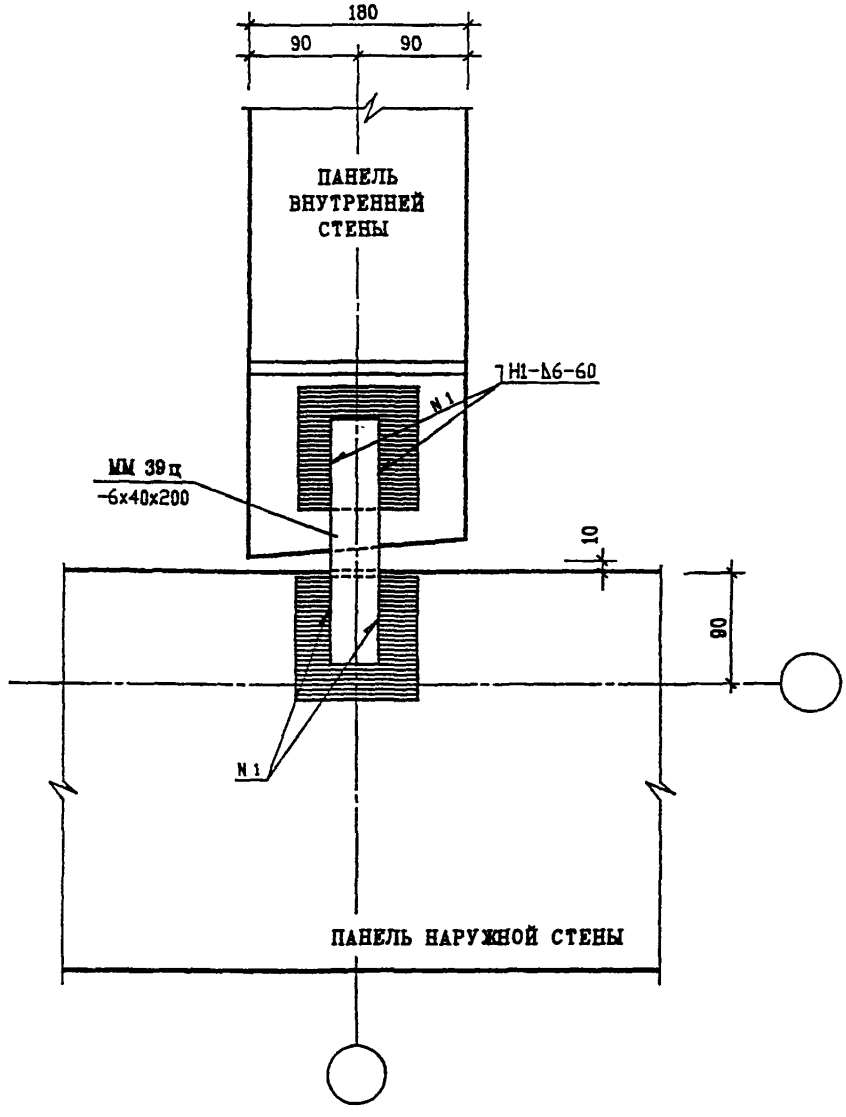

ЗАДЕЛКУ СТЫКА СМ. ЛИСТ

Н.КОНТР.		ВАСИЛЬКОВА				3 НДС, ЧАСТЬ III
ИЗМ.	КОЛУЧ.	ЛИСТ	N ДОК.	ПОДПИСЬ	ДАТА	
ГЛ. СПЕЦ. М.		КОЗИЦЫН				04/Н1
ГЛ. ИНЖ. ПР.		МЫЛЬНИКОВ				
ЗАВ ГР ИНЖ		СУВОРОВА				
РАЗРАБОТАЛ		ШЕХИНА				ПЛАН В УРОВНЕ СВЯЗЕЙ.
ПРОВЕРИЛ		ВАСИЛЬКОВА				

СТАДИЯ	ЛИСТ	ЛИСТОВ
Р	58	

МНИИТЭП
МАСТЕРСКАЯ N 3

ВЗАМ. ИНВ. N

ПОДПИСЬ И ДАТА

ИНВ. N ПОДЛ. 8523/52

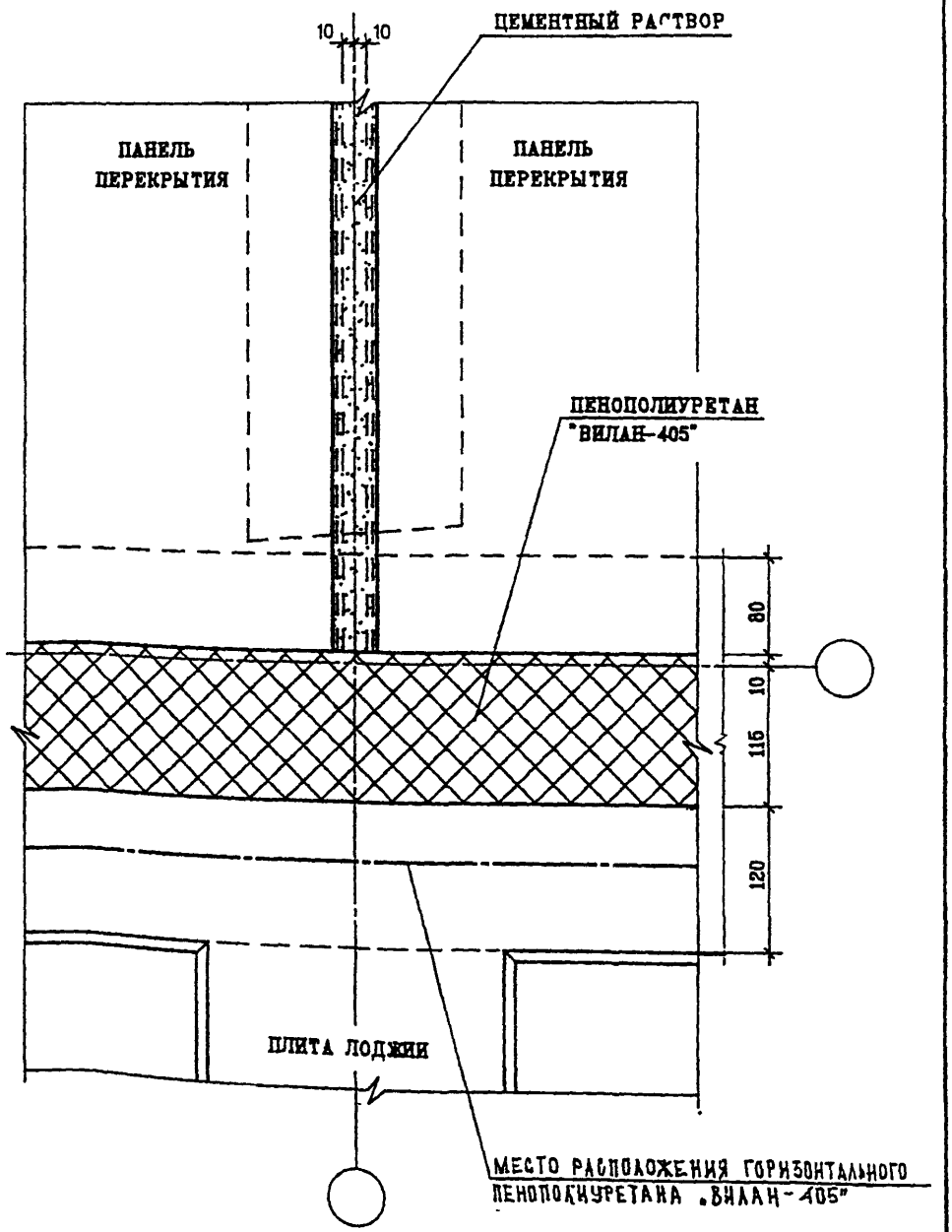

Н.КОНТР.		ВАСИЛЬКОВА				
ИЗМ.	КОЛ.УЧ.	ЛИСТ	N ДОК.	ПОДПИСЬ	ДАТА	
ГЛ. СПЕЦ. К.		КОЗИЦЫН				
ГЛ. ИНЖ. ПР.		МИЛЬНИКОВ				
ЗАВ ГР ИНЖ		СУВОРОВА				
РАЗРАБОТАЛ		ВЕХИНА				
ПРОВЕРИЛ		ВАСИЛЬКОВА				

ВЗАМ. ИНВ. N | ПОДПИСЬ И ДАТА | ИНВ. N ПОДЛ.

3 НДС , часть III

04
Н1

ПЛАН В УРОВНЕ ПЕРЕКРЫТИЙ

СТАДИЯ	ЛИСТ	ЛИСТОВ
Р	59	

МНИИТЭП
МАСТЕРСКАЯ N3

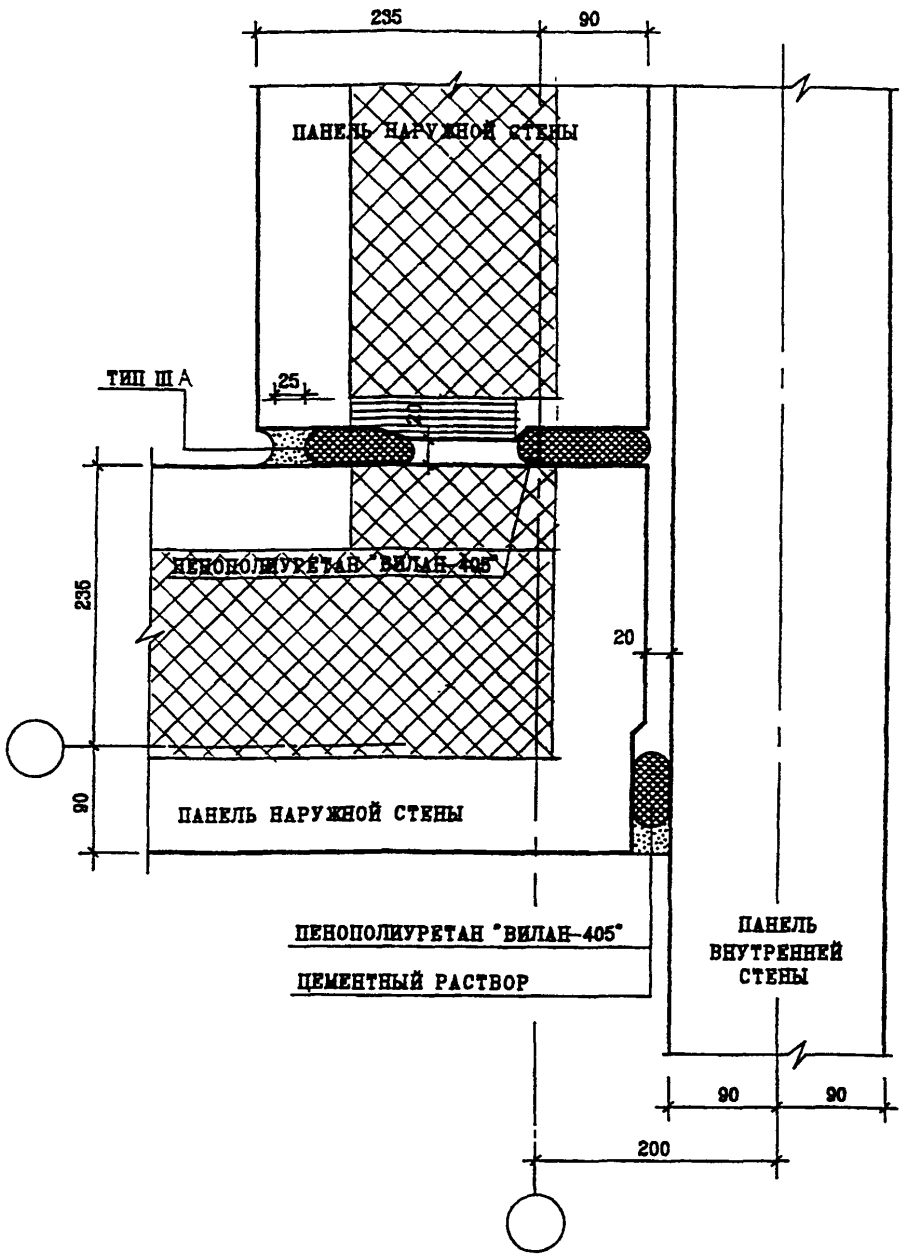

Н. КОНТР.		ВАСИЛЬКОВА				
ИЗМ.	КОЛ.УЧ.	ЛИСТ	N ДОК.	ПОДПИСЬ	ДАТА	
ГА. СПЕЦ. М.		КОЗИЦЫН				
ГА. ИНЖ. ПР.		НЕЛЬНИКОВ				
ЗАВ. ГР. ИНЖ.		СУВОРОВА				
РАЗРАБОТАЛ		ШЕХИНА				
ПРОВЕРИЛ		ВАСИЛЬКОВА				

ВЗАМ. ИНВ. N

ПОДПИСЬ И ДАТА

ИНВ. N ПОДЛ.

3 НДС , часть III

05
НІ

ЗАДЕЛКА СТЫКА

СТАДИЯ	ЛИСТ	ЛИСТОВ
Р	60	

МНИИТЭП
МАСТЕРСКАЯ N3

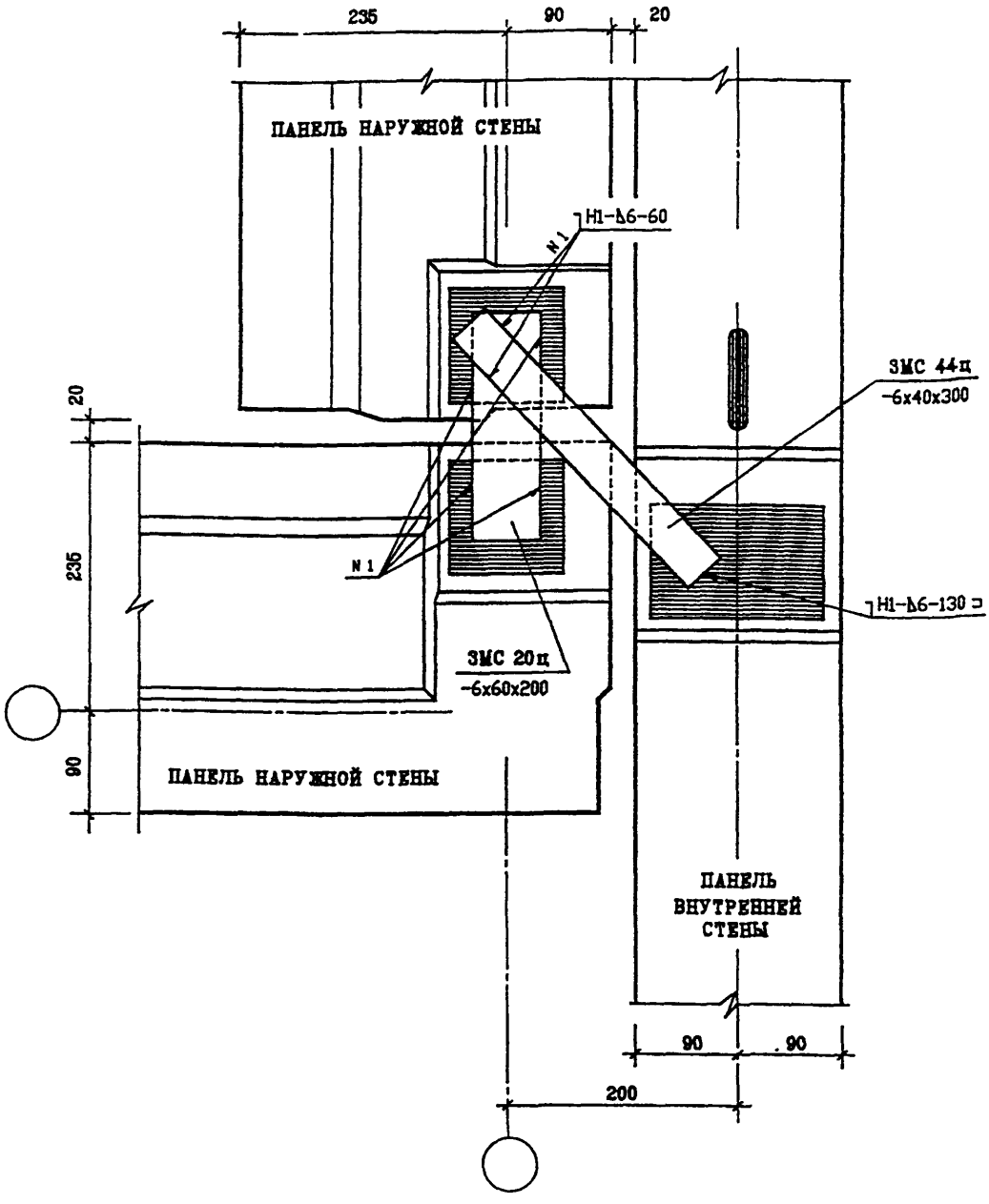

Н. КОНТР.		ВАСИЛЬКОВА				
ИЗМ.	КОЛУЧ.	ЛИСТ	N ДОК.	ПОДПИСЬ	ДАТА	
ГЛ. СПЕЦ. К.		КОЗИЦЫН				
ГЛ. ИНЖ. ПР.		МЕЛЬНИКОВ				
ЗАВ. ГР. ИНЖ.		СУВОРОВА				
РАЗРАБОТАЛ		ВЕХИНА				
ПРОВЕРИЛ		ВАСИЛЬКОВА				

ВЗАМ. ИНВ. N | ПОДПИСЬ И ДАТА | ИНВ. N ПОДЛ.

3 НДС , часть III

05
Н1

ПЛАН В УРОВНЕ СВЯЗЕЙ

СТАДИЯ	ЛИСТ	ЛИСТОВ
Р	61	

МНИИТЭП
МАСТЕРСКАЯ N 3

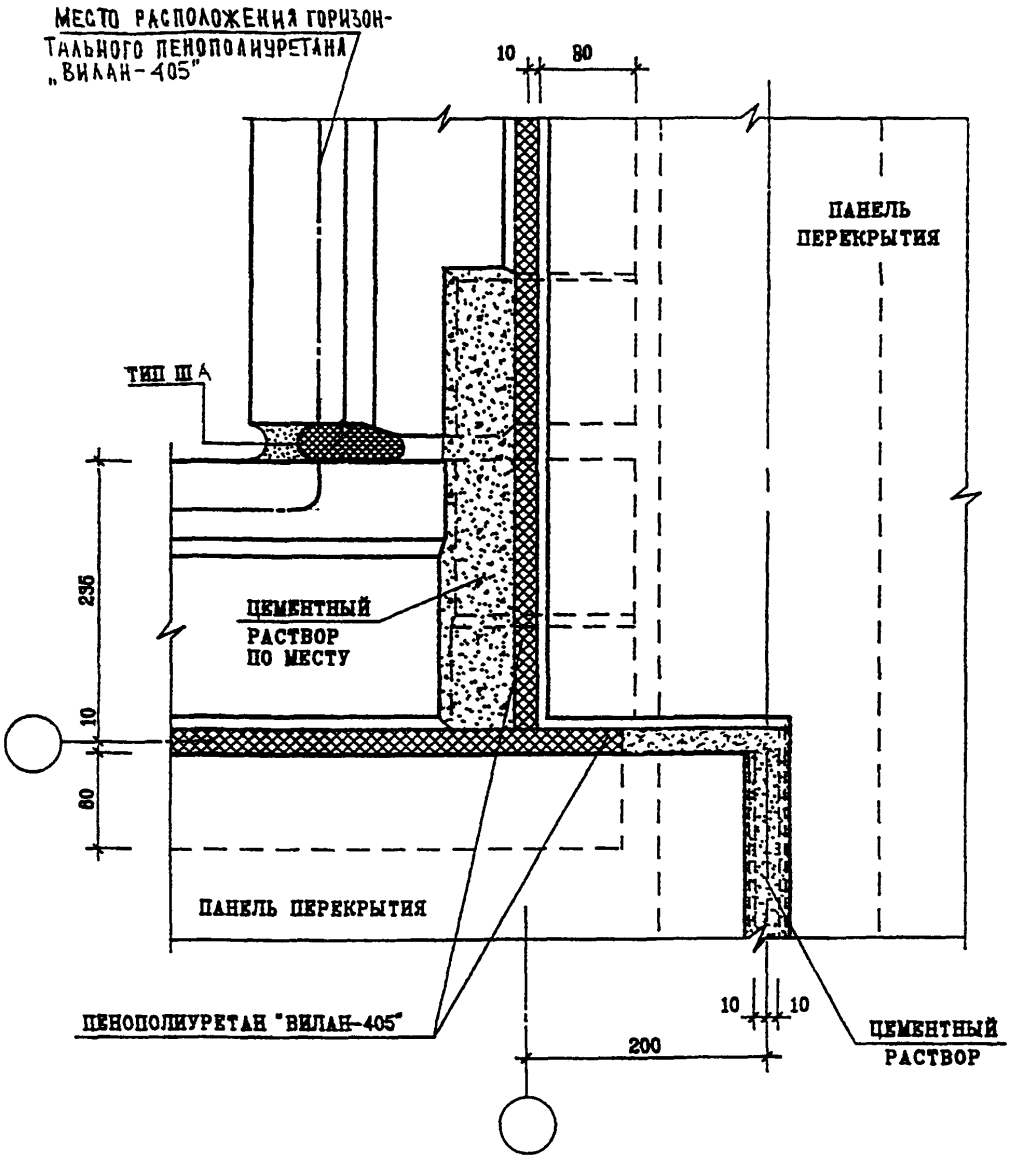

Н. КОНТР.		ВАСИЛЬКОВА					
ИЗМ.	КОЛУЧ.	ЛИСТ	N ДОК.	ПОДПИСЬ	ДАТА	3 НДС , ЧАСТЬ III	
ГЛ. СПЕЦ. М.		КОЗИЦЫН					
ГЛ. ИНЖ. ПР.		МЫЛЬНИКОВ				05 / Н1	СТАДИЯ: Р; ЛИСТ: 62; ЛИСТОВ:
ЗАВ. ГР. ИНЖ.		СУВОРОВА				ПЛАН В УРОВНЕ ПЕРЕКРЫТИЯ	МНИИТЭП МАСТЕРСКАЯ N3
РАЗРАБОТАЛ		ВЕХИНА					
ПРОВЕРИЛ		ВАСИЛЬКОВА					

ИНВ. N ПОДЛ. | ПОДПИСЬ И ДАТА | ВЗАИМ. ИНВ. N

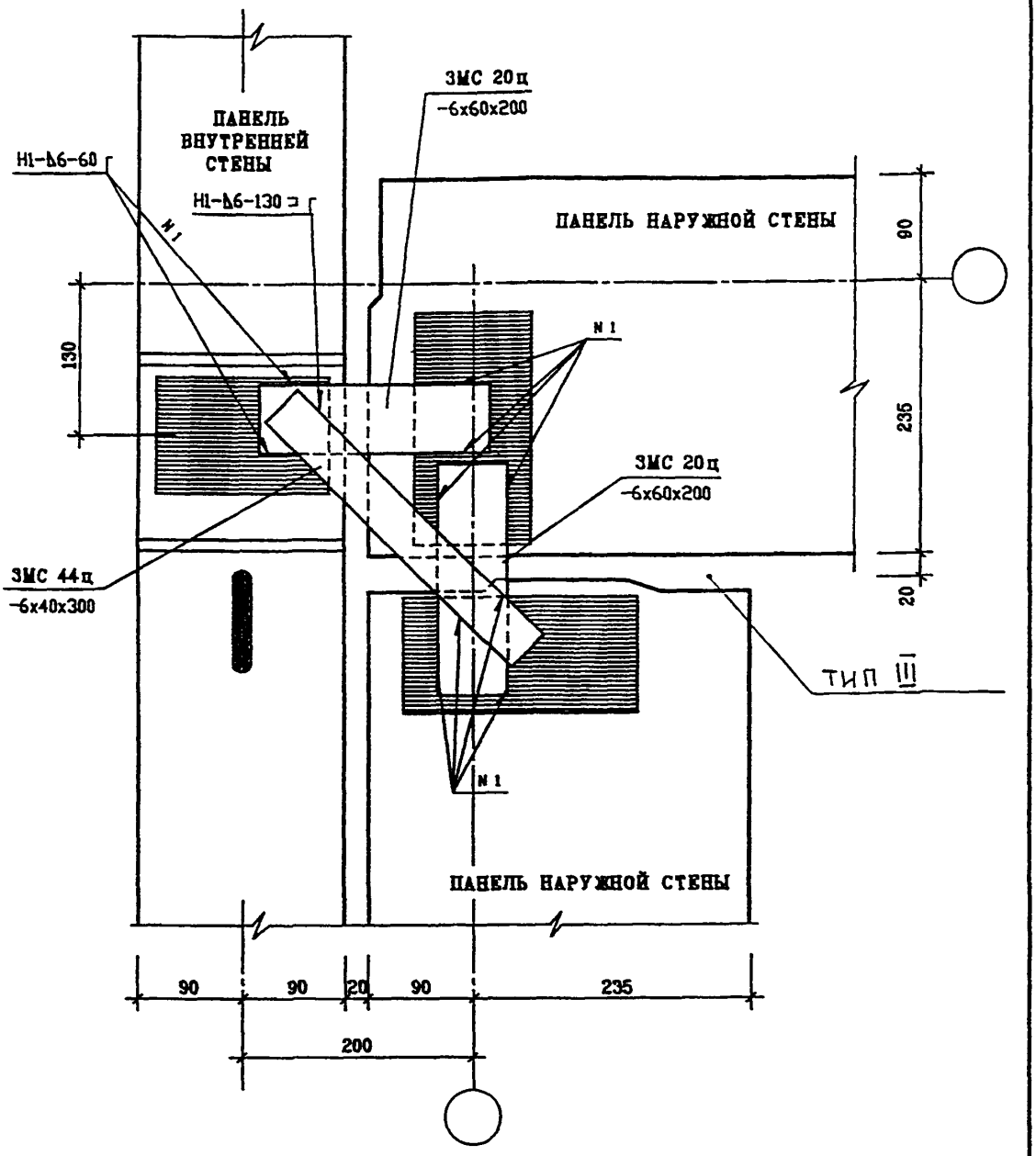

ЗАДЕЛКУ СТЫКА СМ. ЛИСТ 60

Н.КОНТР.		ВАСИЛЬКОВА			3 НДС , часть III		
ИЗМ.	КОЛУЧ.	ЛИСТ	N ДОК.	ПОДПИСЬ	ДАТА		
ГА. СПЕЦ. М.		КОЗИЦЫН			06/Н1 ПЛАН В УРОВНЕ СВЯЗЕЙ	СТАДИЯ Р	ЛИСТ 63	ЛИСТОВ
ГА. ИНЖ. ПР.		МЫЛЬНИКОВ				МНИИТЭП МАСТЕРСКАЯ N3		
ЗАВ. ГР. ИНЖ.		СУВОРОВА						
РАЗРАБОТАЛ		ВЕХИНА						
ПРОВЕРИЛ		ВАСИЛЬКОВА						

ВЗАМ. ИНВ. N | ПОДПИСЬ И ДАТА | ИНВ. N ПОДЛ.

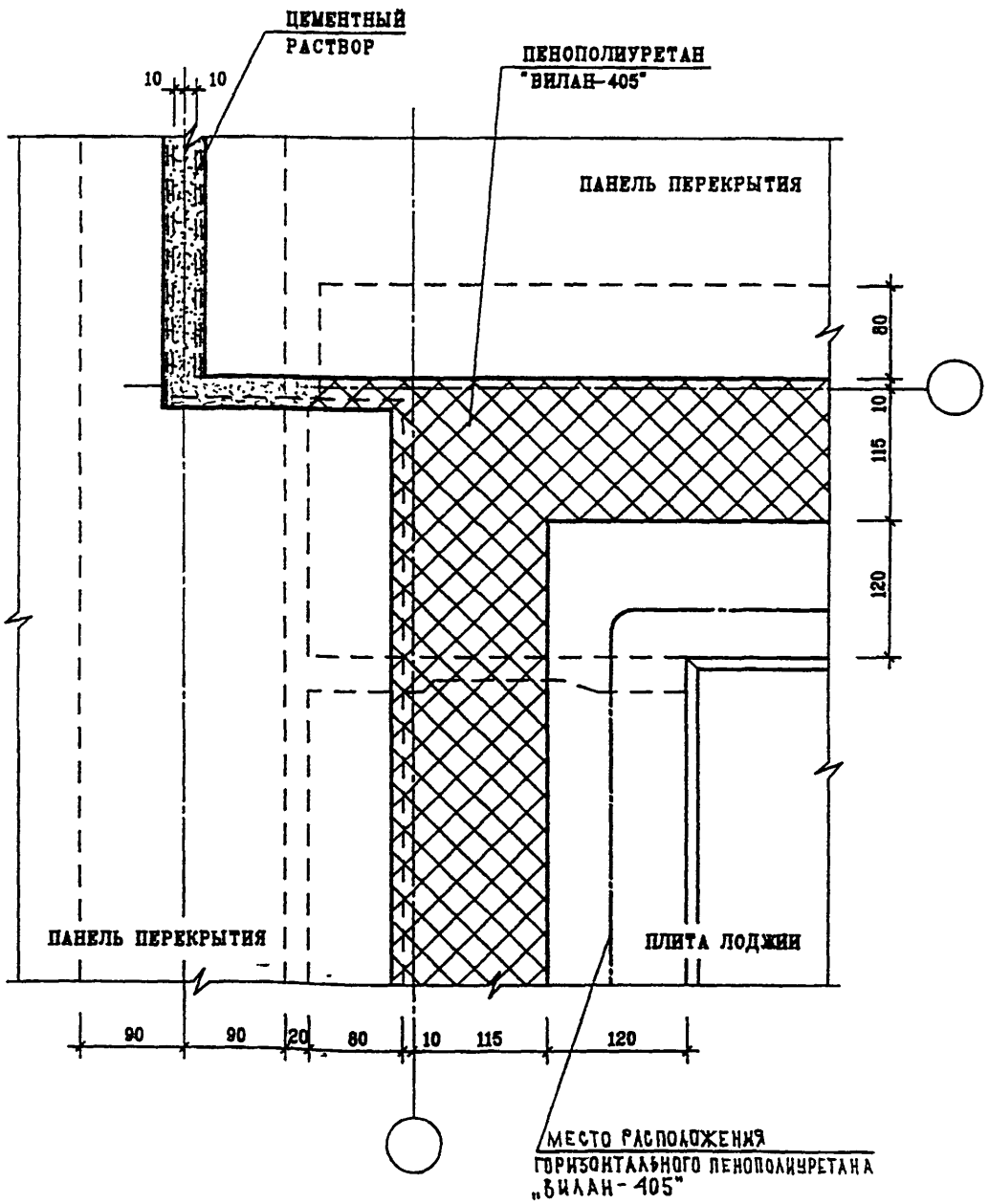

Н. контр.		Василькова			
Изм.	Кол.уч.	Лист	N док.	Подпись	Дата
ГА. спец. М.		Козицын			
ГА. инж. пр.		Мыльников			
Зав. гр. инж.		Суворова			
Разработал		Шехина			
Проверил		Василькова			

3 НДС , часть III

06/Н1

План в уровне перекрытия

Стадия	Лист	Листов
Р	64	

МНИИТЭП
Мастерская N 3

Инв. N подл. | Подпись и дата | Взам. инв. N

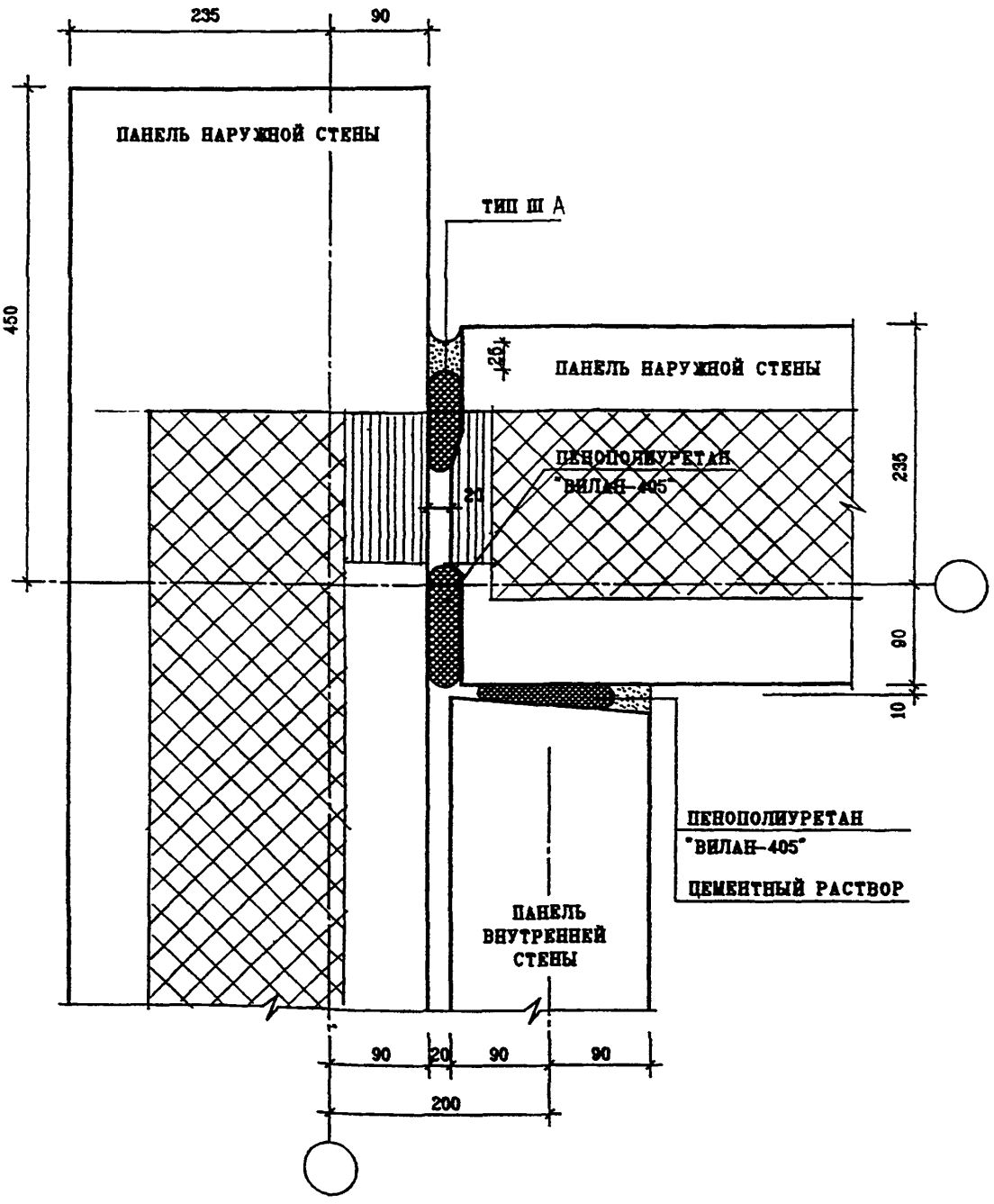

Н. КОНТР.	ВАСИЛЬКОВА				
ИЗМ.	КОЛУЧ.	ЛИСТ	N ДОК.	ПОДПИСЬ	ДАТА
ГА. СПЕЦ. N.	КОЗИЦЫН				
ГА. ИНЖ. ПР.	МЕЛЬНИКОВ				
ЗАВ. ГР. ИНЖ.	СУВОРОВА				
РАЗРАБОТАЛ	ШЕХИНА				
ПРОВЕРИЛ	ВАСИЛЬКОВА				

ВЗАМ. ИНВ. N

ПОДПИСЬ И ДАТА

ИНВ. N ПОДЛ.

3 НДС, часть III

07
НІ

ЗАДЕЛКА СТЫКА

СТАДИЯ	ЛИСТ	ЛИСТОВ
Р	65	

МНИИТЭП
НАСТЕРСКАЯ N3

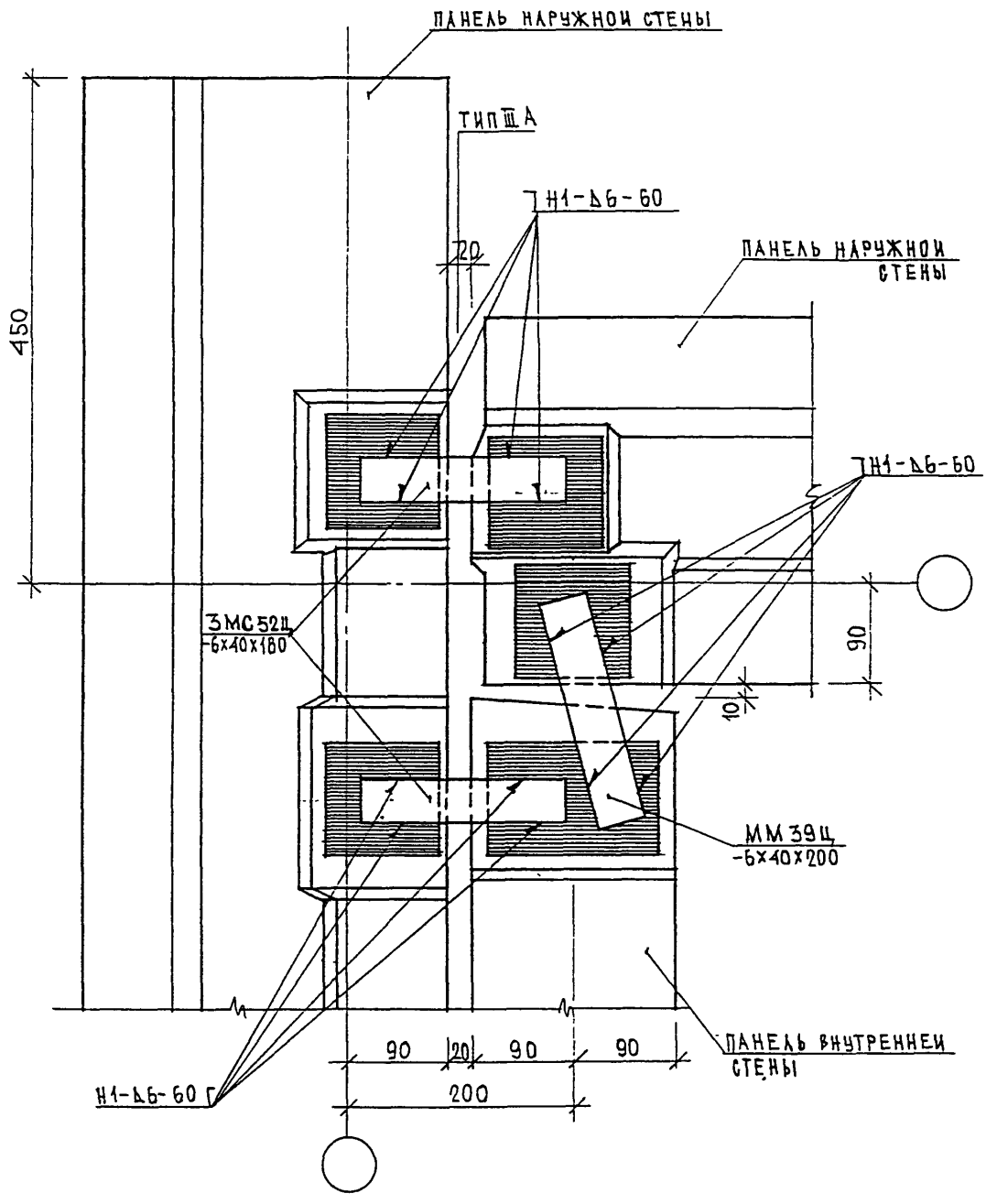

Н. КОНТР.		ВАСИЛЬКОВА				3 НДС, часть III
Изм.	Кол.уч.	Лист	N док.	Подпись	Дата	
ГЛ.СПЕЦМАСТ		КОЗИЦЫН				07 / Н1
ГИП		МЫЛЬНИКОВ				
ВЕД. ИНЖ.		СУВОРОВА				
ИСПОЛНИЛ		ТУЧКОВА				ПЛАН В УРОВНЕ СВЯЗЕЙ
ПРОВЕРИЛ		ВАСИЛЬКОВА				

СТАДИЯ	ЛИСТ	ЛИСТОВ
Р	66	

МНИИТЭП
МАСТЕРСКАЯ N 3

ВЗАМ. ИНВ. N

ПОДПИСЬ И ДАТА

ИНВ. N ПОДЛ.

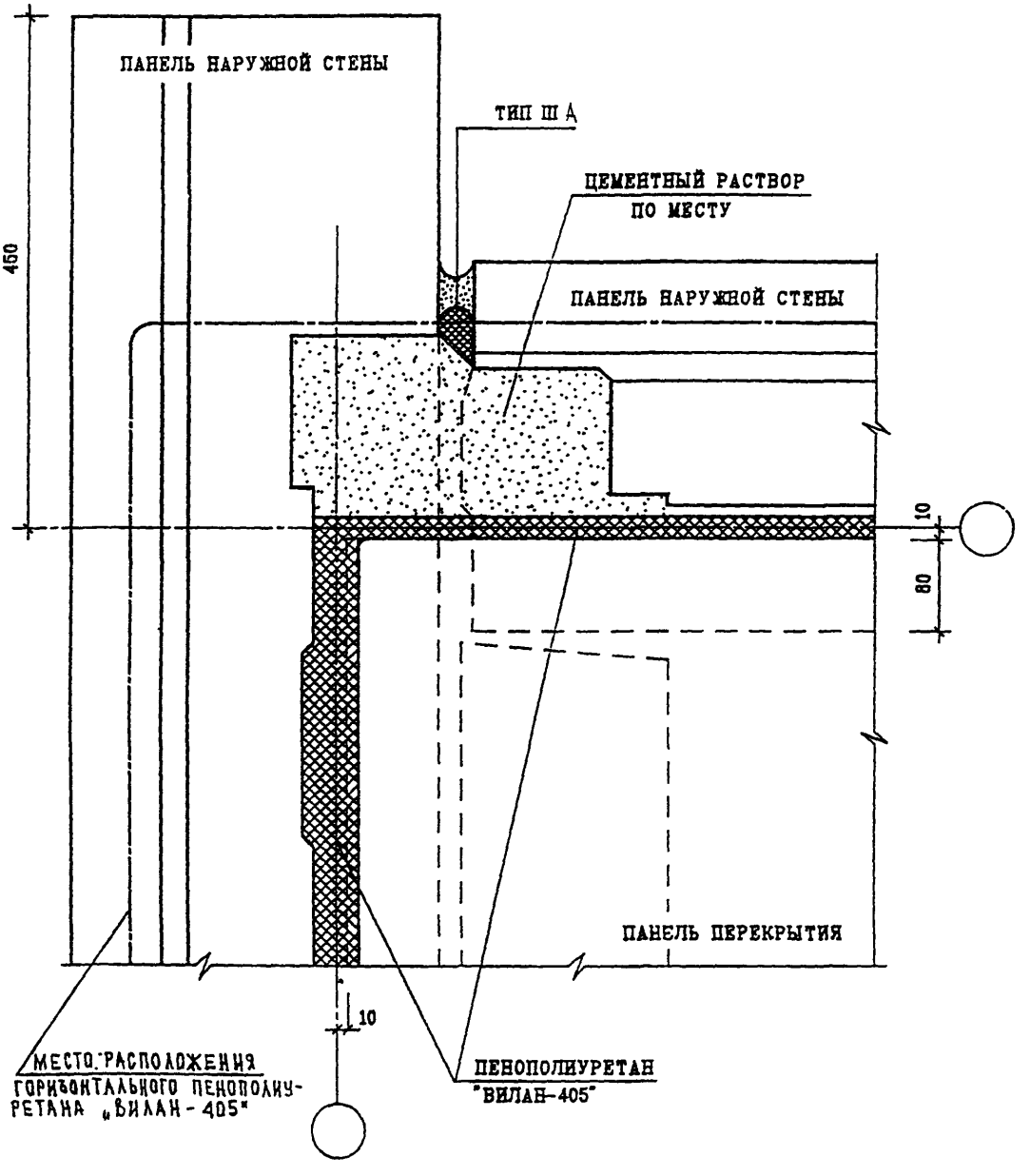

Н. КОНТР.		ВАСИЛЬКОВА			
ИЗМ.	КОЛУЧ.	ЛИСТ	N ДОК.	ПОДПИСЬ	ДАТА
ГЛ. СПЕЦ. И.		КОЗИЦЫН			
ГЛ. ИНЖ. ПР.		МЫЛЬНИКОВ			
ЗАВ. ГР. ИНЖ.		СУВОРОВА			
РАЗРАБОТАЛ		ШЕХИНА			
ПРОВЕРИЛ		ВАСИЛЬКОВА			

ВЗАМ. ИНВ. N | ПОДПИСЬ И ДАТА | ИНВ. N ПОДЛ.

3 НДС , часть III

07
Н1

ПЛАН В УРОВНЕ ПЕРЕКРЫТИЯ

СТАДИЯ	ЛИСТ	ЛИСТОВ
Р	67	

МНИИТЭП
МАСТЕРСКАЯ N3

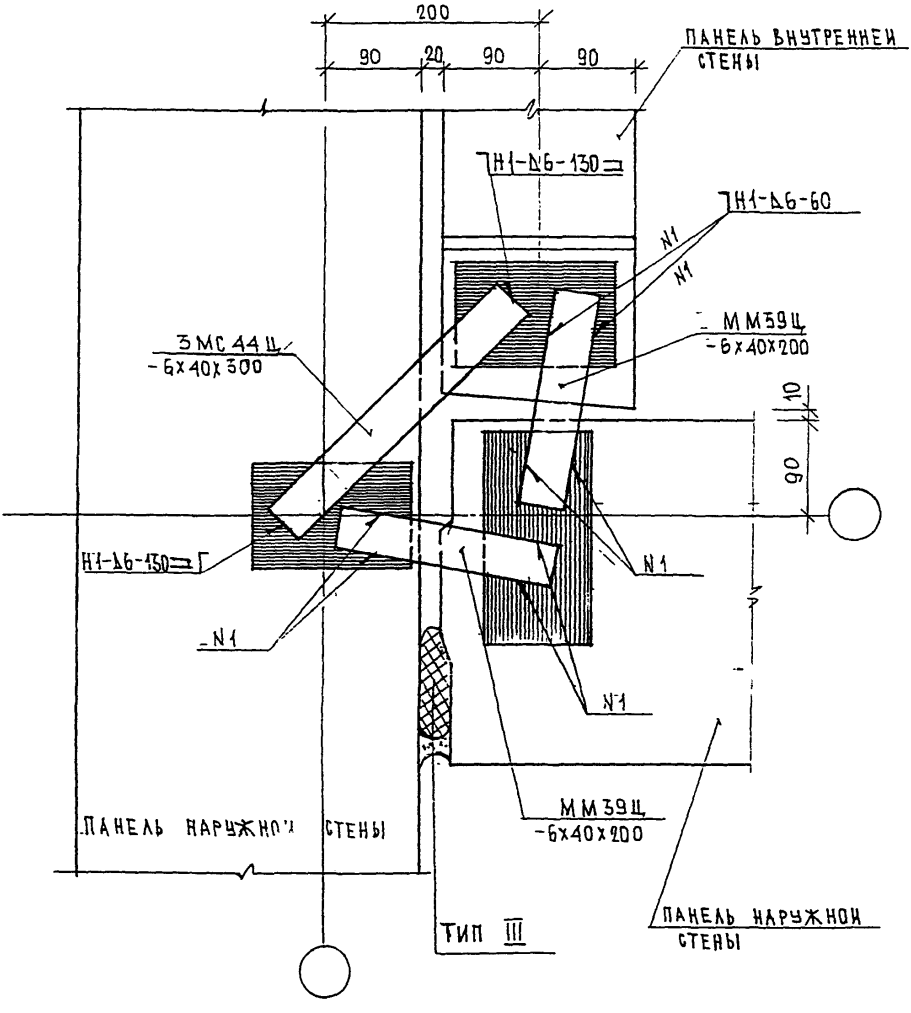

ЗАДЕЛКУ СТЫКА СМ. ЛИСТ 65

Н.КОНТР.		ВАСИЛЬКОВА				3 НДС, часть III	
Изм.	Кол.уч.	Лист	N док.	Подпись	Дата		
ГАСПЕЦИАСТ		КОЗИЦЫН				08/Н1	СТАДИЯ: Р; ЛИСТ: 68; ЛИСТОВ:
ГИП		МИЛЬНИКОВ					
ВЕД. ИНЖ.		СУВОРОВА				ПЛАН В УРОВНЕ СВЯЗЕЙ	МНИИТЭП МАСТЕРСКАЯ N 3
ИСПОЛНИЛ		ТУЧКОВА					
ПРОВЕРИЛ		СИНДЕЕВА					

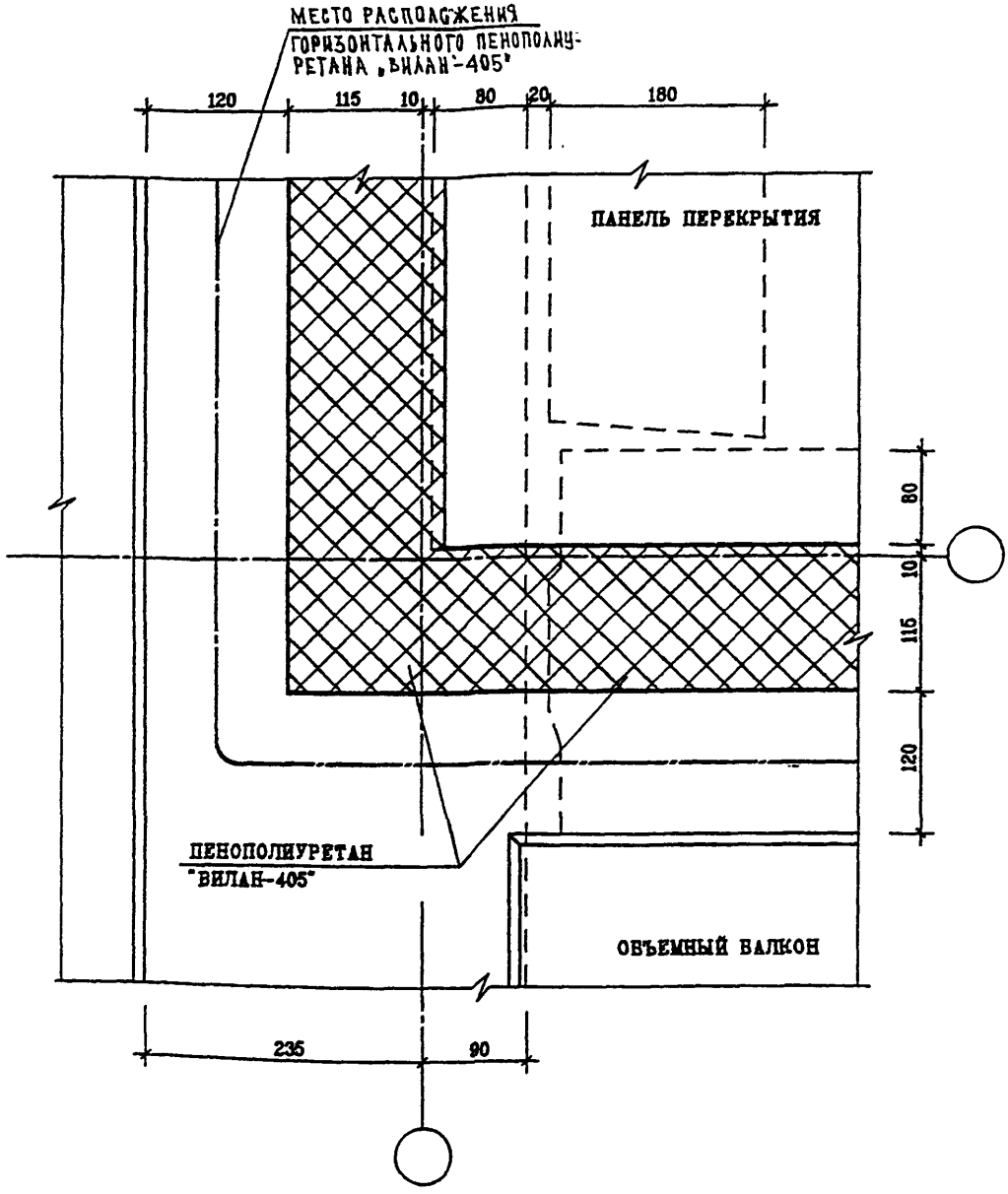

Н.КОНТР.		ВАСИЛЬКОВА			
ИЗМ.	КОЛУЧ.	ЛИСТ	N ДОК.	ПОДПИСЬ	ДАТА
ГЛ. СПЕЦ. М.		КОЗИЦЫН			
ГЛ. ИНЖ. ПР.		МЫЛЬНИКОВ			
ЗАВ. ГР. ИНЖ.		СУВОРОВА			
РАЗРАБОТАЛ		ВЕХИНА			
ПРОВЕРИЛ		ВАСИЛЬКОВА			

ИНВ. N ПОДЛ. | ПОДПИСЬ И ДАТА | ВЗАМ. ИНВ. N

3 НДС , часть III

08/Н1

ПЛАН В УРОВНЕ ПЕРЕКРЫТИЯ

СТАДИЯ	ЛИСТ	ЛИСТОВ
Р	69	

МНИИТЭП
МАСТЕРСКАЯ N3

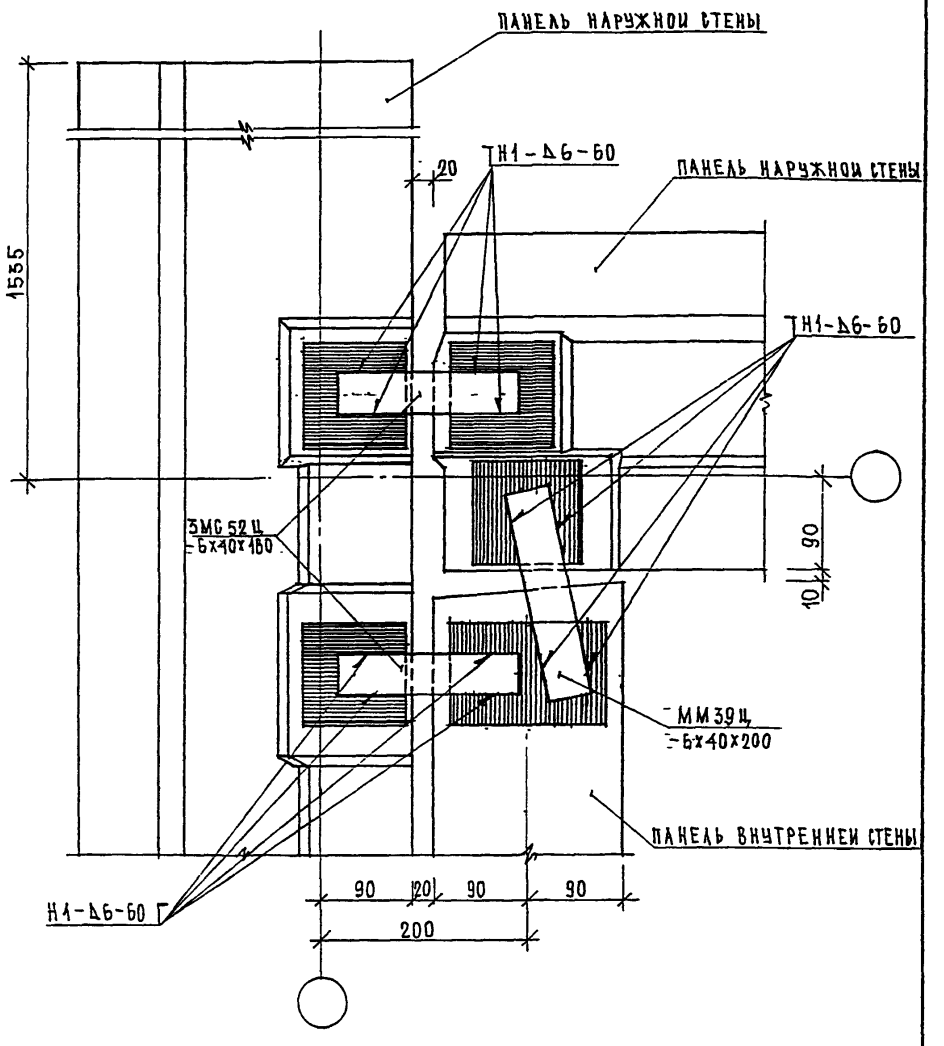

ЗАДЕЛКУ СТЫКА СМ. ЛИСТ 65

ПЛАН В УРОВНЕ ПЕРЕКРЫТИЯ СМ. ЛИСТ 67

Н.контр.	Васильков				
Изм.	Кол.уч.	Лист	N док.	Подпись	Дата
ГлСпецМаст	Козицын				
ГИП	Мильников				
Вед. инж.	Суворова				
Исполнил	Тучкова				
Проверил	Васильков				

3 НДС, часть III

09 / Н1

ПЛАН В УРОВНЕ СВЯЗЕЙ

Стадия	Лист	Листов
Р	70	

МНИИТЭП
МАСТЕРСКАЯ N 3

Взам. инв. N | Подпись и дата | Инв. N подл.

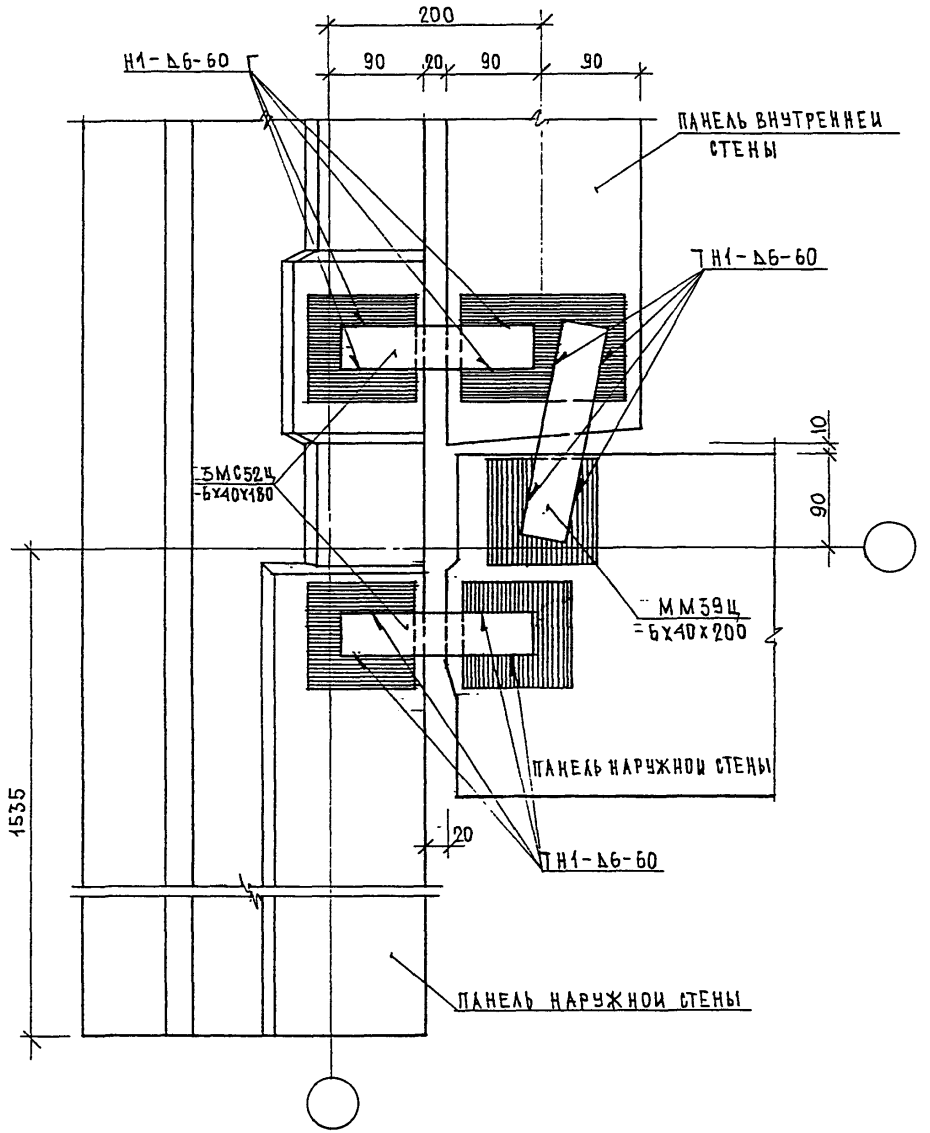

ЗАДЕЛКУ СТЫКА СМ. ЛИСТ 60

Н. КОНТР.		ВАСИЛЬКОВА			
Изм.	Кол.уч.	Лист	N док.	Подпись	Дата
ГЛ.СПЕЦИАЛИСТ		КОЗИЦЫН			
ГИП		МЫЛЬНИКОВ			
ВЕД. ИНЖ.		СУВОРОВА			
ИСПОЛНИЛ		ТУЧКОВА			
ПРОВЕРИЛ		СИНДЕЕВА			

3 НДС, часть III

10 / Н1

ПЛАН В УРОВНЕ СВЯЗЕЙ

СТАДИЯ	ЛИСТ	ЛИСТОВ
Р	71	

МНИИТЭП
МАСТЕРСКАЯ N 3

ИНВ. N ПОДЛ. | ПОДПИСЬ И ДАТА | ВЗАМ. ИНВ. N

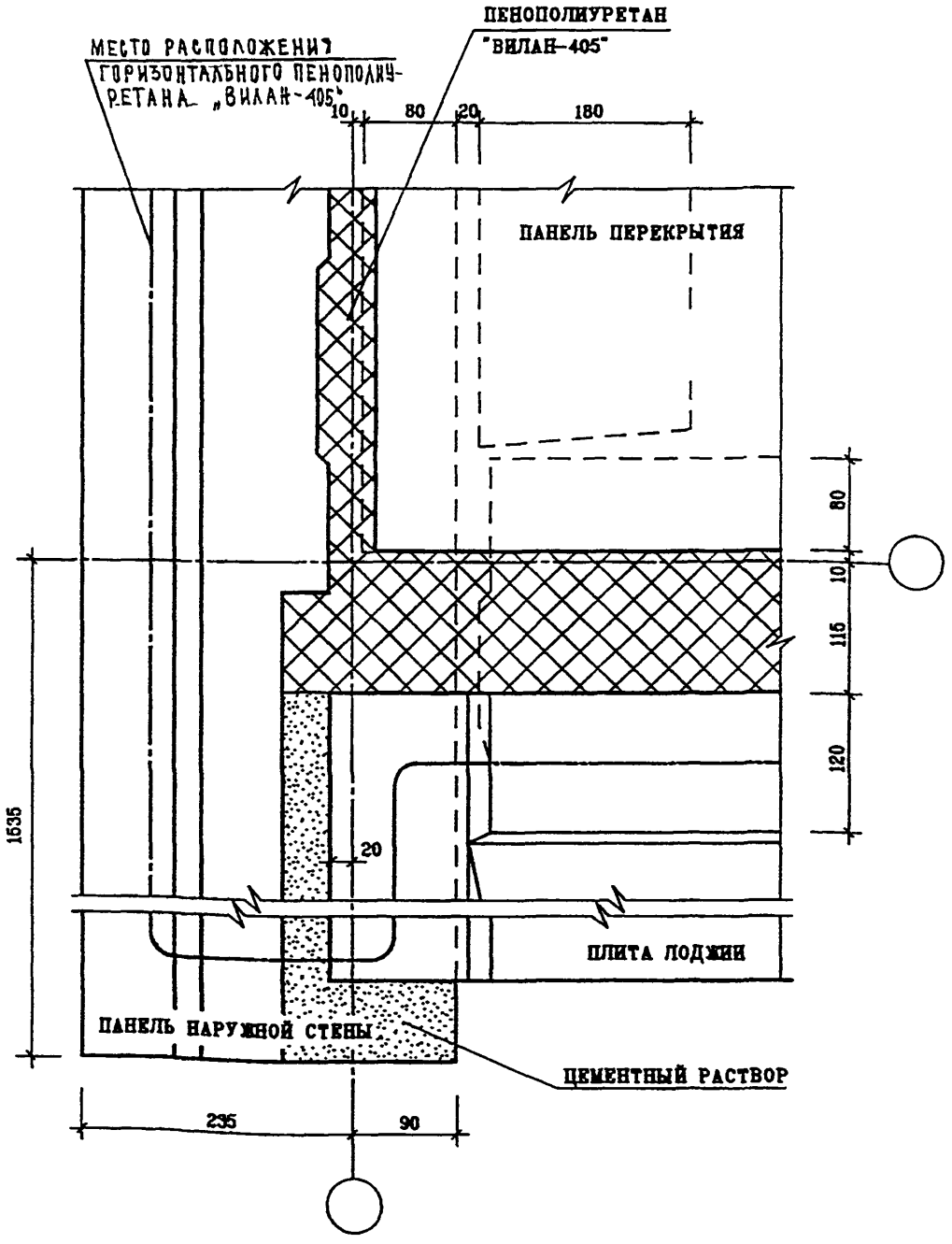

Н. КОНТР.		ВАСИЛЬКОВА				
ИЗМ.	КОЛУЧ.	ЛИСТ	N ДОК.	ПОДПИСЬ	ДАТА	
ГА. СПЕЦ. М.		КОЗИЦЫН				
ГА. ИНЖ. ПР.		МЫЛЬНИКОВ				
ЗАВ. ГР. ИНЖ.		СУВОРОВА				
РАЗРАБОТАЛ		ШЕХИНА				
ПРОВЕРИЛ		ВАСИЛЬКОВА				

ИНВ. N ПОДЛ. 8548-2 | ПОДПИСЬ И ДАТА | ВЗАМ. ИНВ. N

3 НДС , часть III

10
Н1

ПЛАН В УРОВНЕ ПЕРЕКРЫТИЯ

СТАДИЯ	ЛИСТ	ЛИСТОВ
Р	72	

МНИИТЭП
МАСТЕРСКАЯ N3

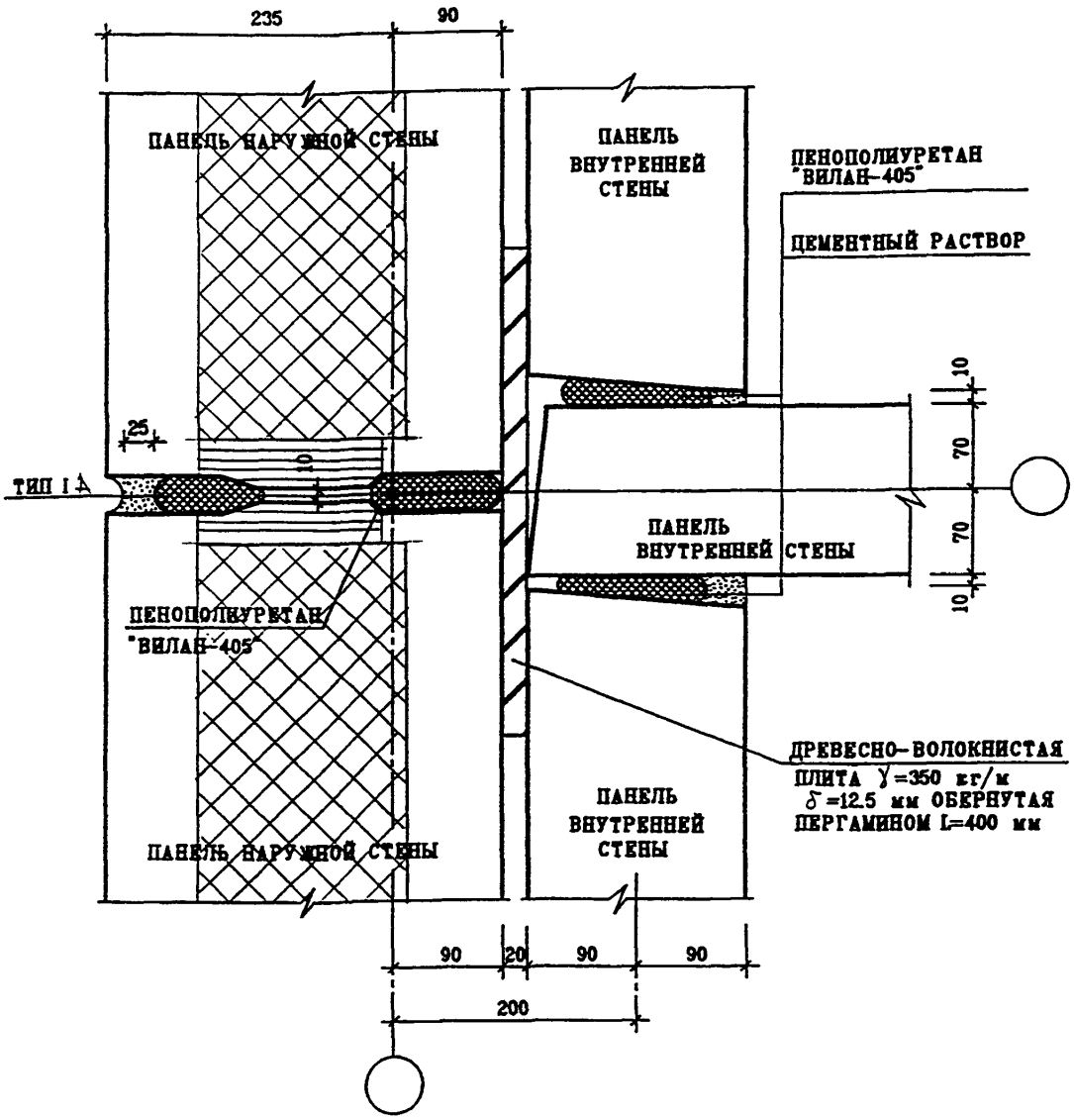

Н. контр.		Василькова			
Изм.	Кол.уч.	Лист	N док.	Подпись	Дата
Гл. спец. м.		Козицын			
Гл. инж. пр.		Мыльников			
Зав. гр. инж.		Суворова			
Разработал		Шехина			
Проверил		Василькова			

Взам. инв. N | Подпись и дата | Инв. N подл.

3 НДС, часть III

11/Н1

Заделка стыка

Стадия	Лист	Листов
Р	73	

МНИИТЭП
Мастерская N 3

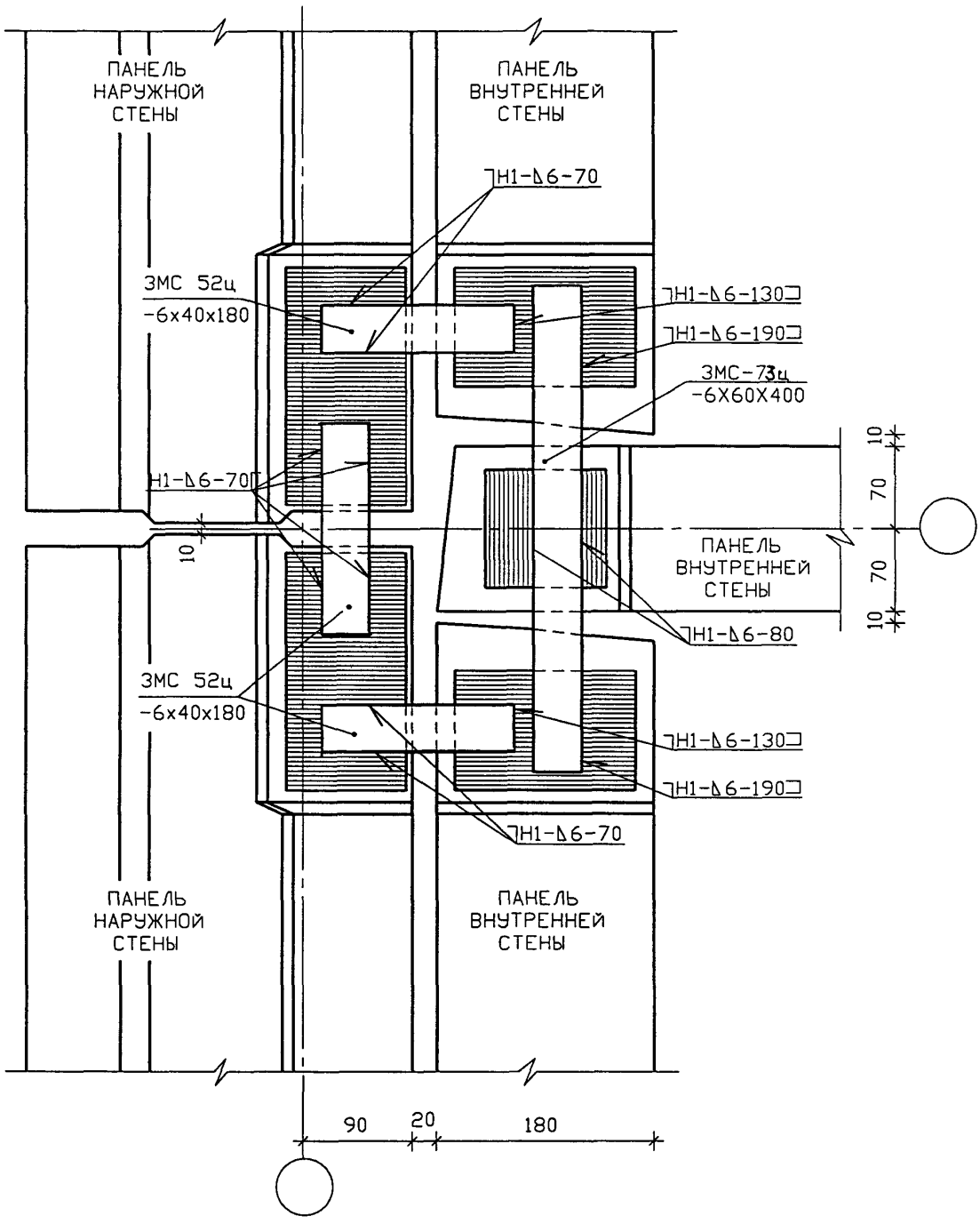

ИЗМ	КОЛ.УЧ.	ЛИСТ	N ДОК.	ПОДПИСЬ	ДАТА
ГЛ. ИНЖ. М.		КРИВЕНКОВ			
ГЛ. ИНЖ. ПР.		МЫЛЬНИКОВ			
ГЛ. СПЕЦ.		ВАСИЛЬКОВА			
РАЗРАБОТАЛ		ТУЧКОВА			
ПРОВЕРИЛ		СУВОРОВА			

ВЗАМ. ИНВ. N | ПОДПИСЬ И ДАТА | ИНВ. N ПОДЛ.

3 НДС , часть III

11 / Н1

СТАДИЯ	ЛИСТ	ЛИСТОВ
Р	74	

МНИИТЭП
МАСТЕРСКАЯ N 3

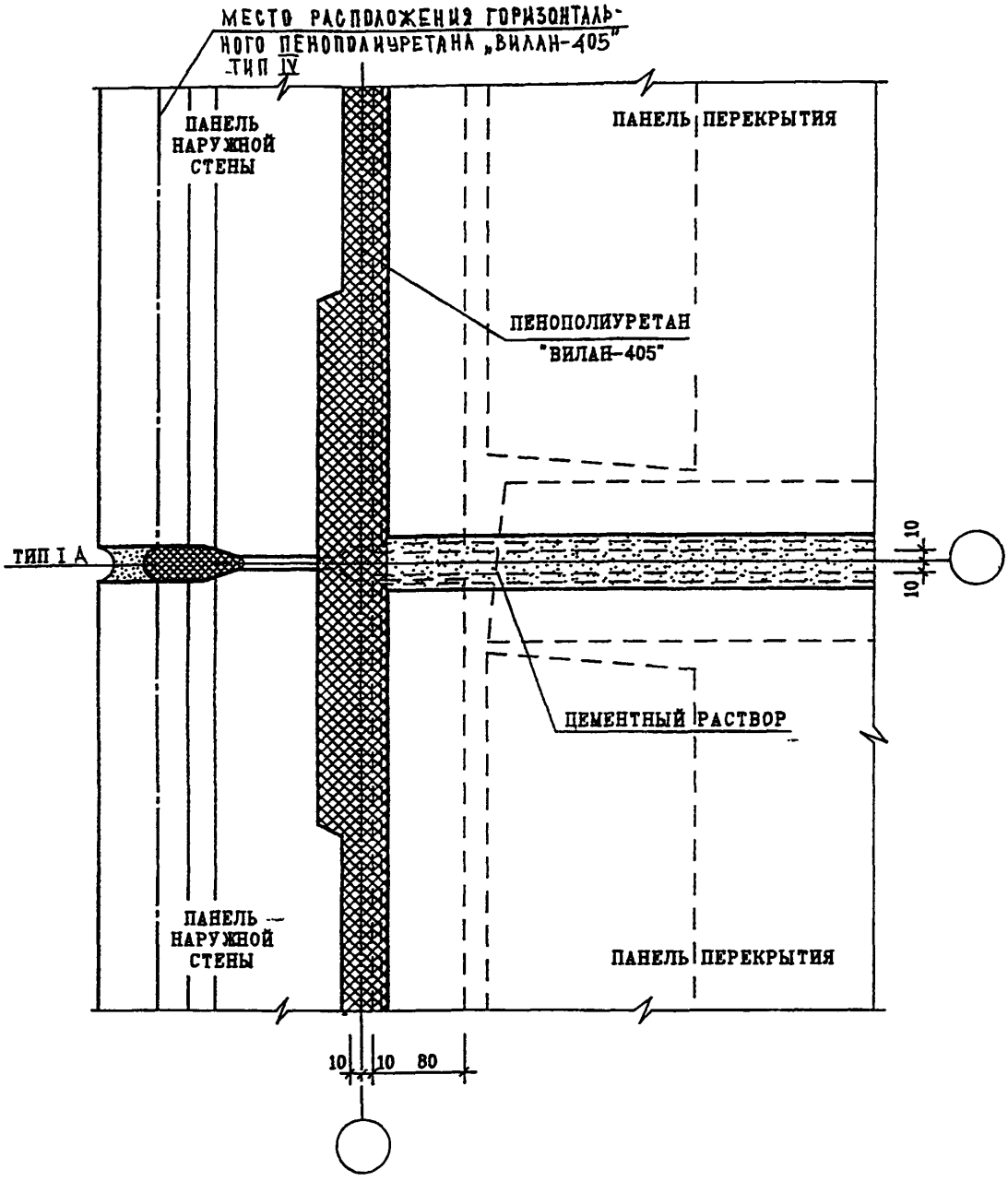

Н. КОНТР.		ВАСИЛЬКОВА				
ИЗМ.	КОЛ.УЧ.	ЛИСТ	N ДОК.	ПОДПИСЬ	ДАТА	
ГЛ. СПЕЦ. М.		КОЗИЦЫН				
ГЛ. ИНЖ. ПР.		МЕЛЬНИКОВ				
ЗАВ. ГР. ИНЖ.		СУВОРОВА				
РАЗРАБОТАЛ		ШЕХИНА				
ПРОВЕРИЛ		ВАСИЛЬКОВА				

3 НДС , часть III

11
Н1

ПЛАН В УРОВНЕ ПЕРЕКРЫТИЯ

СТАДИЯ	ЛИСТ	ЛИСТОВ
Р	75	

МНИИТЭП
МАСТЕРСКАЯ N3

ВЗАМ. ИНВ. N | ПОДПИСЬ И ДАТА | ИНВ. N ПОДЛ.

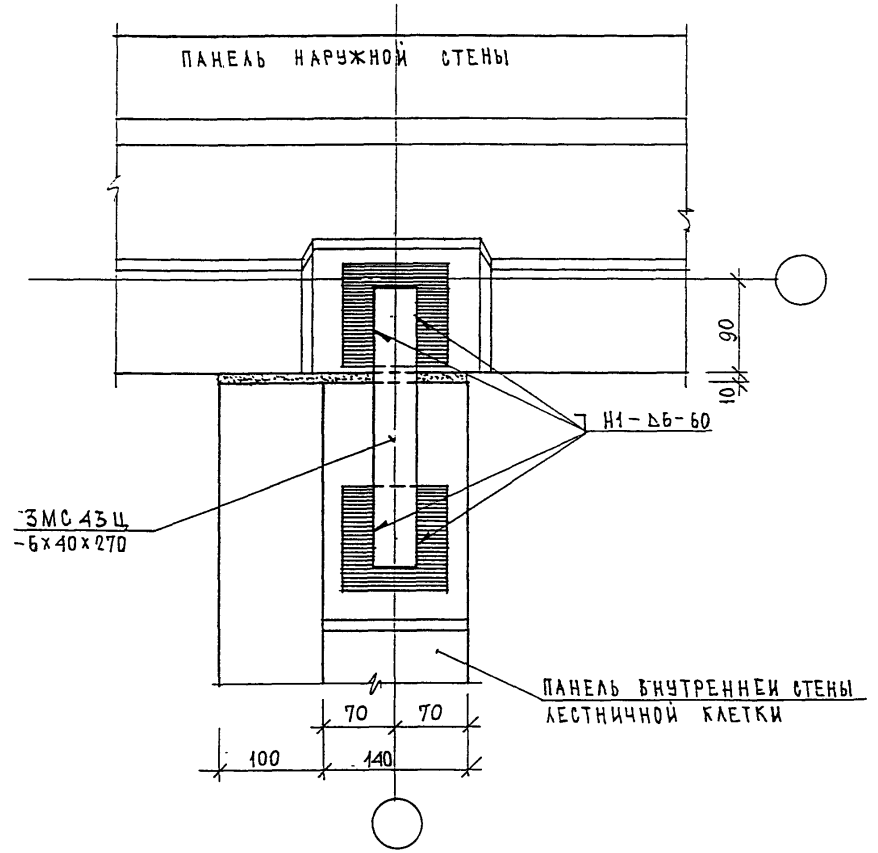

Н.контр.	Васильков				
Изм.	Кол.уч	Лист	N док.	Подпись	Дата
ГлСпецМаст	Козицын				
ГИП	Мыльников				
Вед. инж.	Суворова				
Исполнил	Тучкова				
Проверил	Василькова				

3 НДС, часть III

12/Н1

План в уровне верхних связей

Стадия	Лист	Листов
Р	76	

МНИИТЭП
Мастерская N 3

Инв. N подл. | Подпись и дата | Взам. инв. N

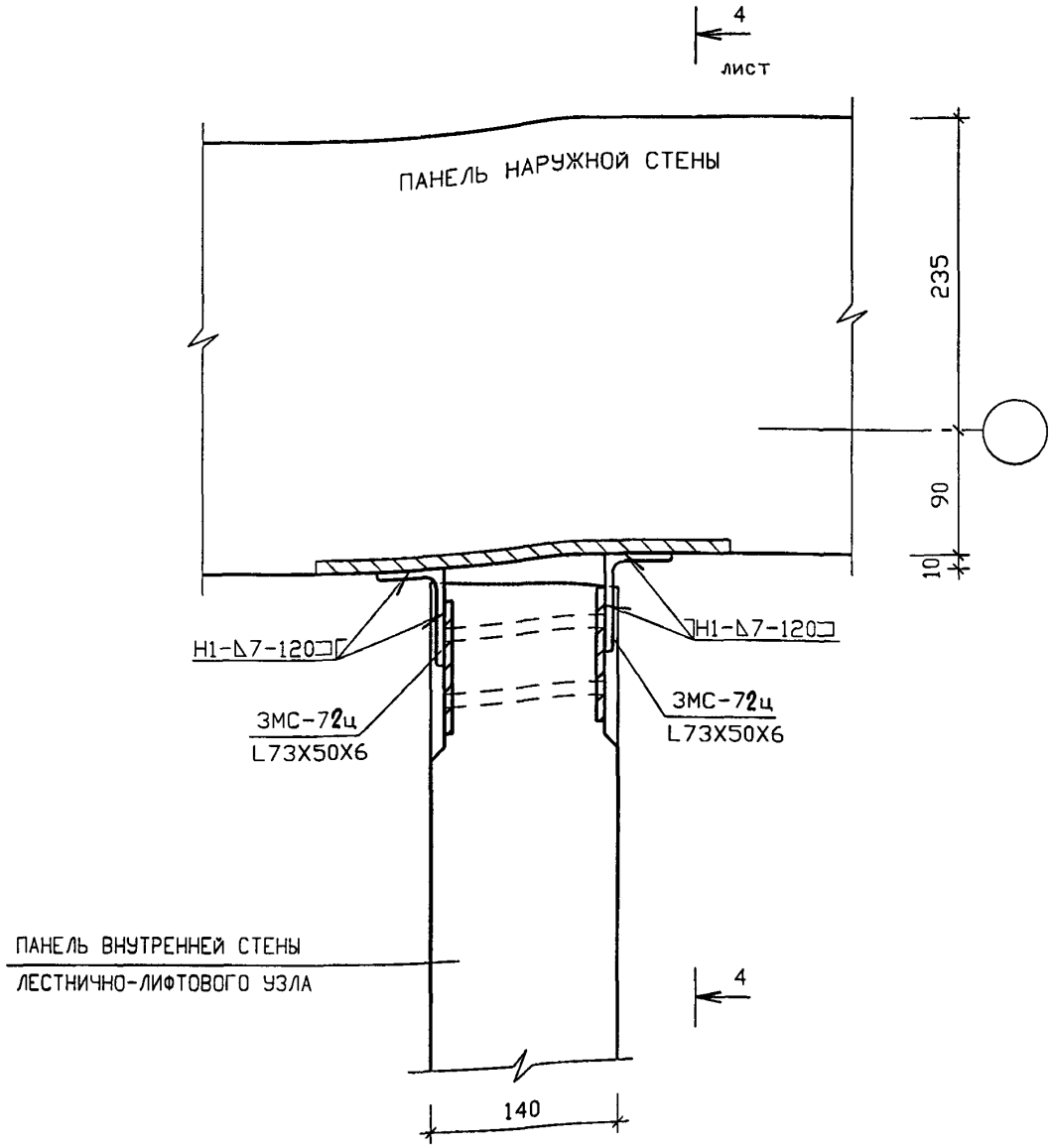

ИЗМ.	КОЛ.УЧ.	ЛИСТ	N ДОК	ПОДПИСЬ	ДАТА
ГЛ. ИНЖ. М.		КРИВЕНКОВ			
ГЛ. ИНЖ. ПР.		МЫЛЬНИКОВ			
ГЛ. СПЕЦ.		ВАСИЛЬКОВА			
РАЗРАБОТАЛ		ТУЧКОВА			
ПРОВЕРИЛ		СУВОРОВА			

ВЗАМ. ИНВ. N | ПОДПИСЬ И ДАТА | ИНВ. N ПОДЛ.

3 НДС , часть III

12/Н1

ПЛАН В УРОВНЕ СВЯЗЕЙ ПО ФЛАЖКУ

СТАДИЯ	ЛИСТ	ЛИСТОВ
Р	77	

МНИИТЭП
МАСТЕРСКАЯ N 3

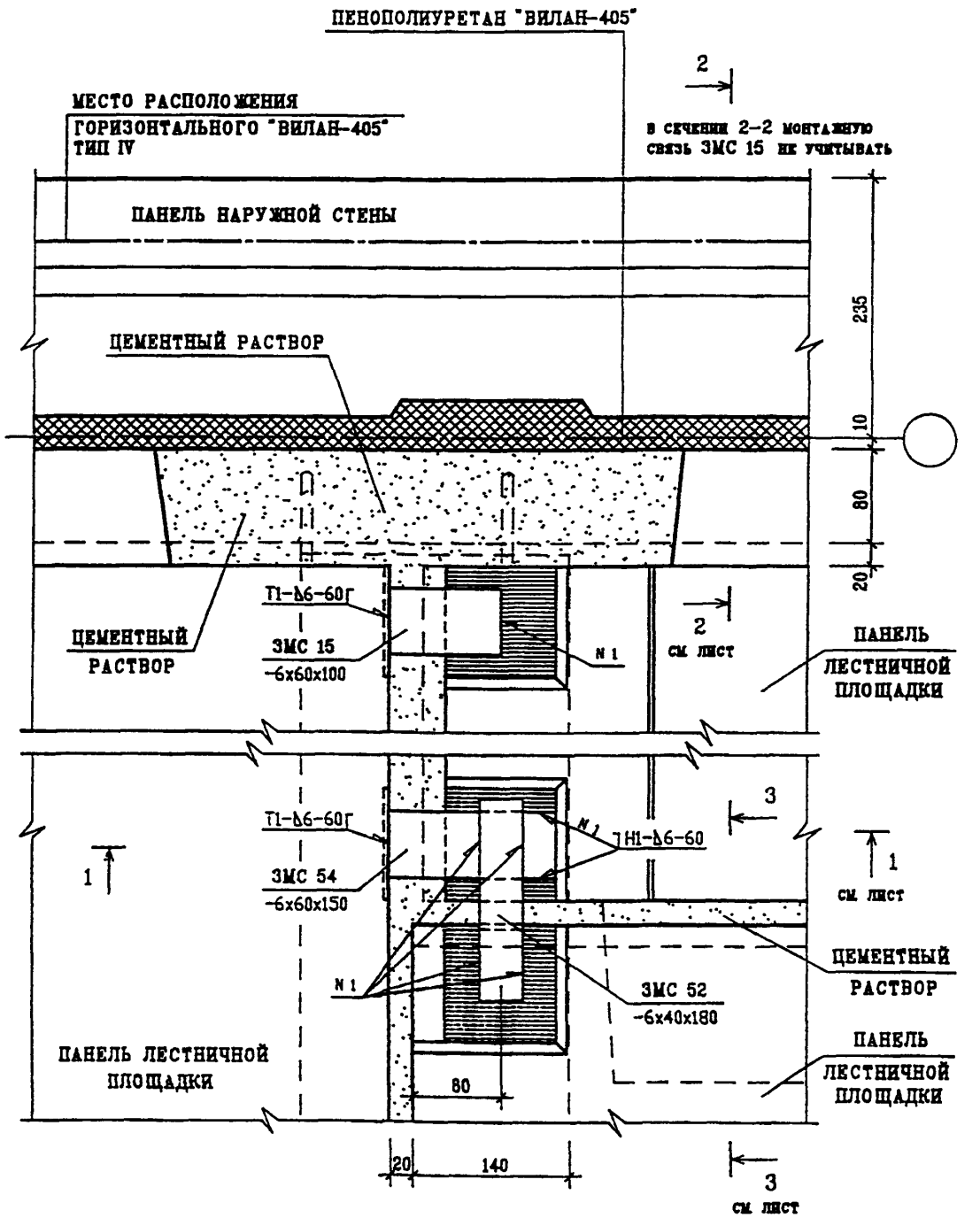

Н.КОНТР.		ВАСИЛЬКОВА				
ИЗМ.	КОЛУЧ.	ЛИСТ	N ДОК.	ПОДПИСЬ	ДАТА	
ГЛ. СПЕЦ. М.		КОЗИЦЫН				
ГЛ. ИНЖ. ПР.		МЫЛЬНИКОВ				
ЗАВ. ГР. ИНЖ.		СУВОРОВА				
ИСПОЛНИЛ		ШЕХИНА				
ПРОВЕРИЛ		ВАСИЛЬКОВА				

3 НДС , часть III

12
Н1

ПЛАН В УРОВНЕ ПЕРЕКРЫТИЯ

СТАДИЯ	ЛИСТ	ЛИСТОВ
Р	78	

МНИИТЭП
МАСТЕРСКАЯ N3

ИНВ. N ПОДЛ. | ПОДПИСЬ И ДАТА | ВЗАМ. ИНВ. N

1 – 1

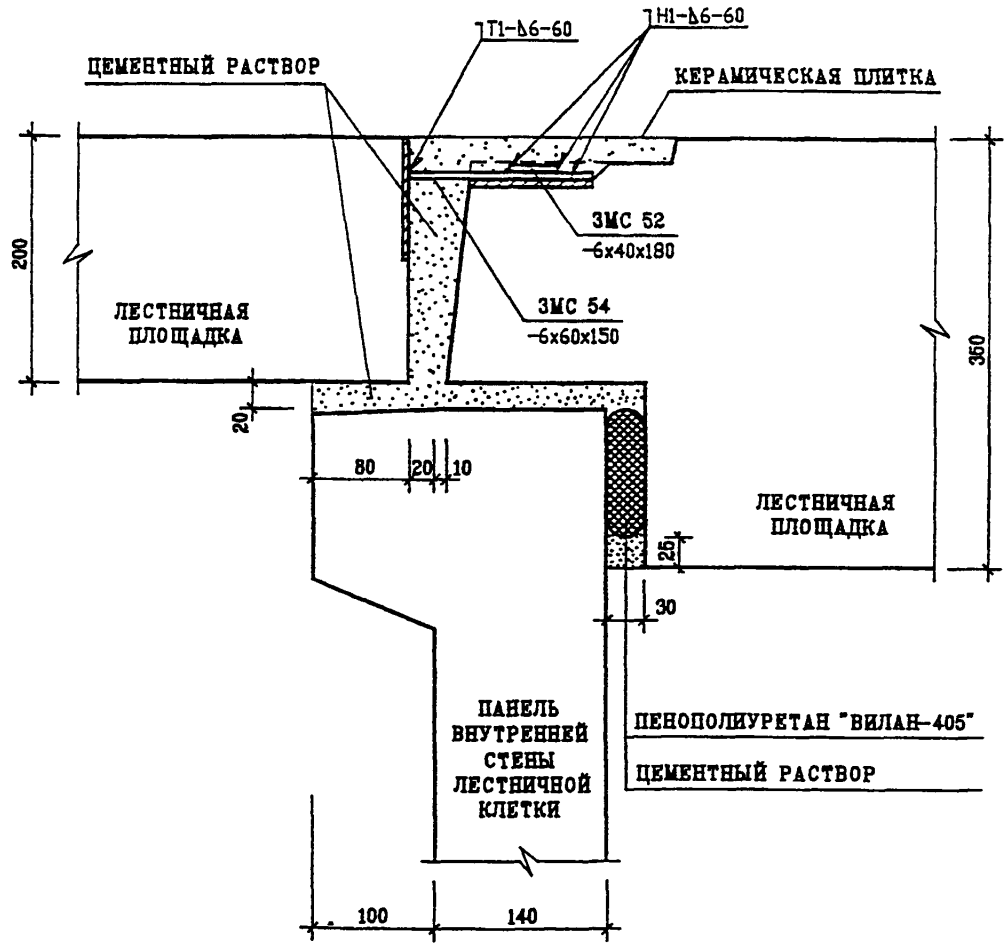

Н. КОНТР.		ВАСИЛЬКОВА			
ИЗМ.	КОЛУЧ.	ЛИСТ	N ДОК.	ПОДПИСЬ	ДАТА
ГЛ. СПЕЦ. М.		КОЗИЦЫН			
ГЛ. ИНЖ. ПР.		МЫЛЬНИКОВ			
ЗАВ. ГР. ИНЖ.		СУВОРОВА			
ИСПОЛНИЛ		ВЕХИНА			
ПРОВЕРИЛ		ВАСИЛЬКОВА			

3 НДС , часть III

12
Н1

СЕЧЕНИЕ 1–1

СТАДИЯ	ЛИСТ	ЛИСТОВ
Р	79	

МНИИТЭП
МАСТЕРСКАЯ N3

ИНВ. N ПОДЛ. | ПОДПИСЬ И ДАТА | ВЗАМ. ИНВ. N

3-3

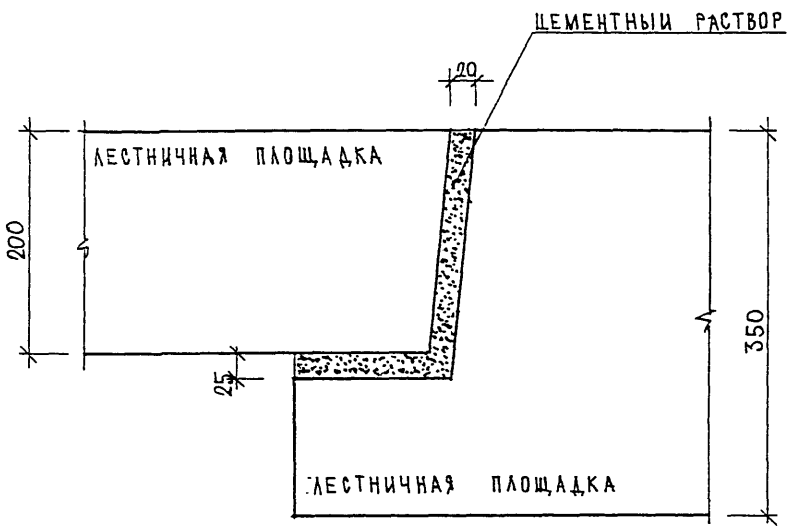

Н. КОНТР.		ВАСИЛЬКОВА			
Изм.	Кол.уч.	Лист	N док.	Подпись	Дата
ГАСПЕЦМАСТ		КОЗИЦЫН			
ГИП		МЫЛЬНИКОВ			
ВЕД. ИНЖ.		СУВОРОВА			
ИСПОЛНИЛ		ТУЧКОВА			
ПРОВЕРИЛ		СИНДЕЕВА			

3 НДС, часть III

12
Н1

Сечение 3-3

СТАДИЯ	ЛИСТ	ЛИСТОВ
Р	80	

МНИИТЭП
МАСТЕРСКАЯ N 3

ИНВ. N ПОДЛ. | ПОДПИСЬ И ДАТА | ВЗАМ. ИНВ. N

4-4

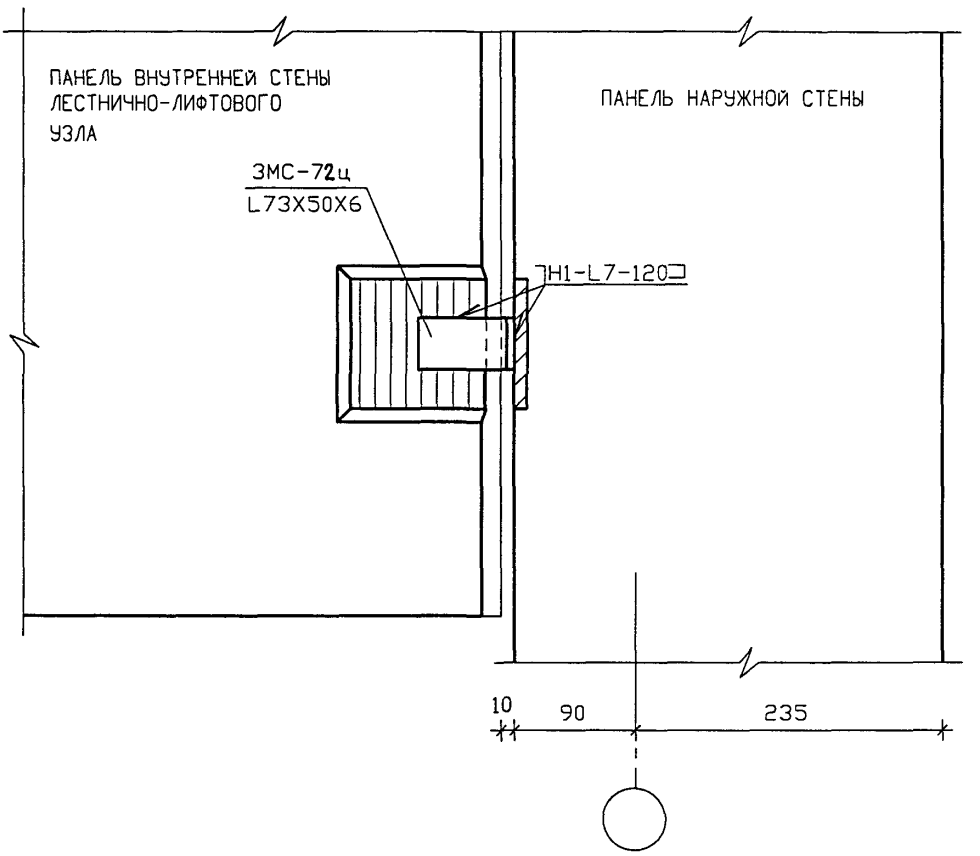

ИЗМ.	КОЛ.УЧ.	ЛИСТ	N ДОК.	ПОДПИСЬ	ДАТА	3 НДС , часть III		
ГЛ. ИНЖ. М.		КРИВЕНКОВ						
ГЛ. ИНЖ. ПР.		МЫЛЬНИКОВ				12 / Н1	СТАДИЯ: Р	ЛИСТ: 81
ГЛ. СПЕЦ.		ВАСИЛЬКОВА						ЛИСТОВ:
РАЗРАБОТАЛ		ТУЧКОВА				СЕЧЕНИЕ 4-4	МНИИТЭП	
ПРОВЕРИЛ		СУВОРОВА					МАСТЕРСКАЯ N3	

ВЗАМ. ИНВ. N | ПОДПИСЬ И ДАТА | ИНВ. N ПОДЛ.

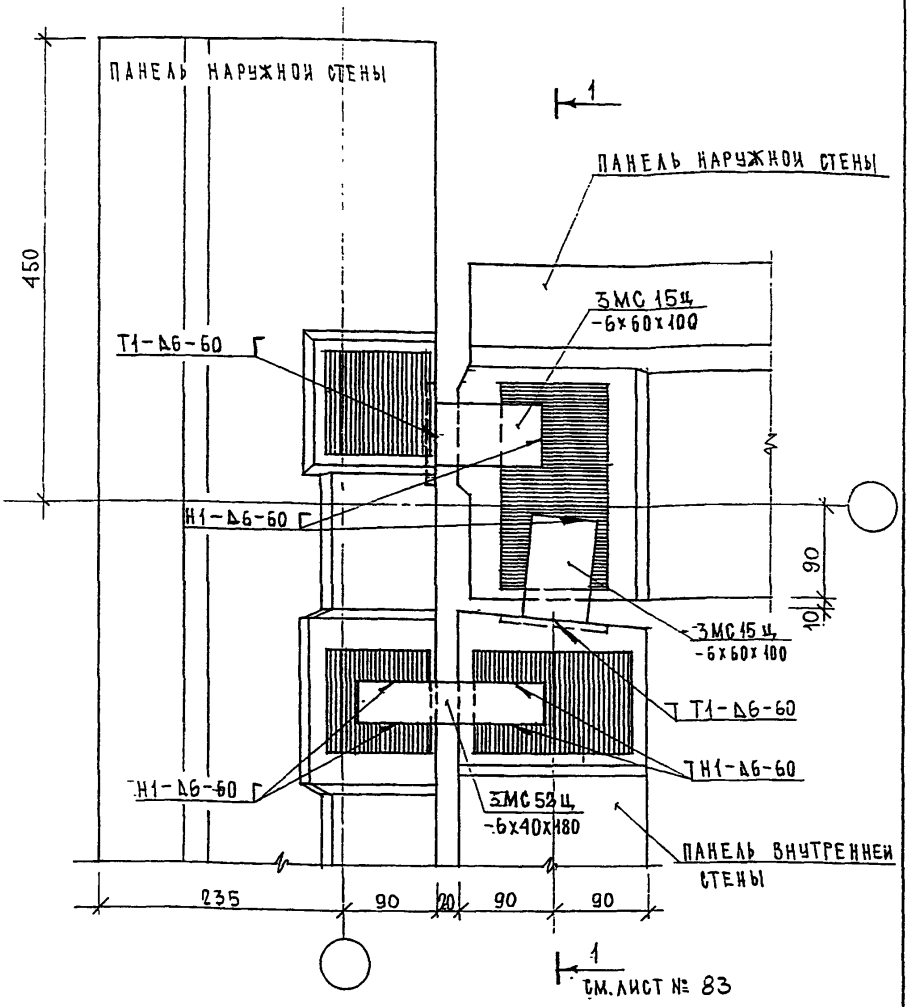

ЗАДЕЛКУ СТЫКА СМ. ЛИСТ 63

Н. КОНТР.		ВАСИЛЬКОВА				
Изм.	Кол.уч.	Лист	N док.	Подпись	Дата	
ГАСТЕЛЛИСТ		КОЗИЦЫН				
ГИП		МЫЛЬНИКОВ				
ВЕД. ИНЖ		СУВОРОВА				
ИСПОЛНИЛ		ТУЧКОВА				
ПРОВЕРИЛ		МЫЛЬНИКОВ				

3 НДС, часть III

13
Н1

ПЛАН В УРОВНЕ СВЯЗЕЙ

СТАДИЯ	ЛИСТ	ЛИСТОВ
Р	82	

МНИИТЭП
МАСТЕРСКАЯ N 3

ИНВ. N ПОДЛ. | ПОДПИСЬ И ДАТА | ВЗАМ. ИНВ. N

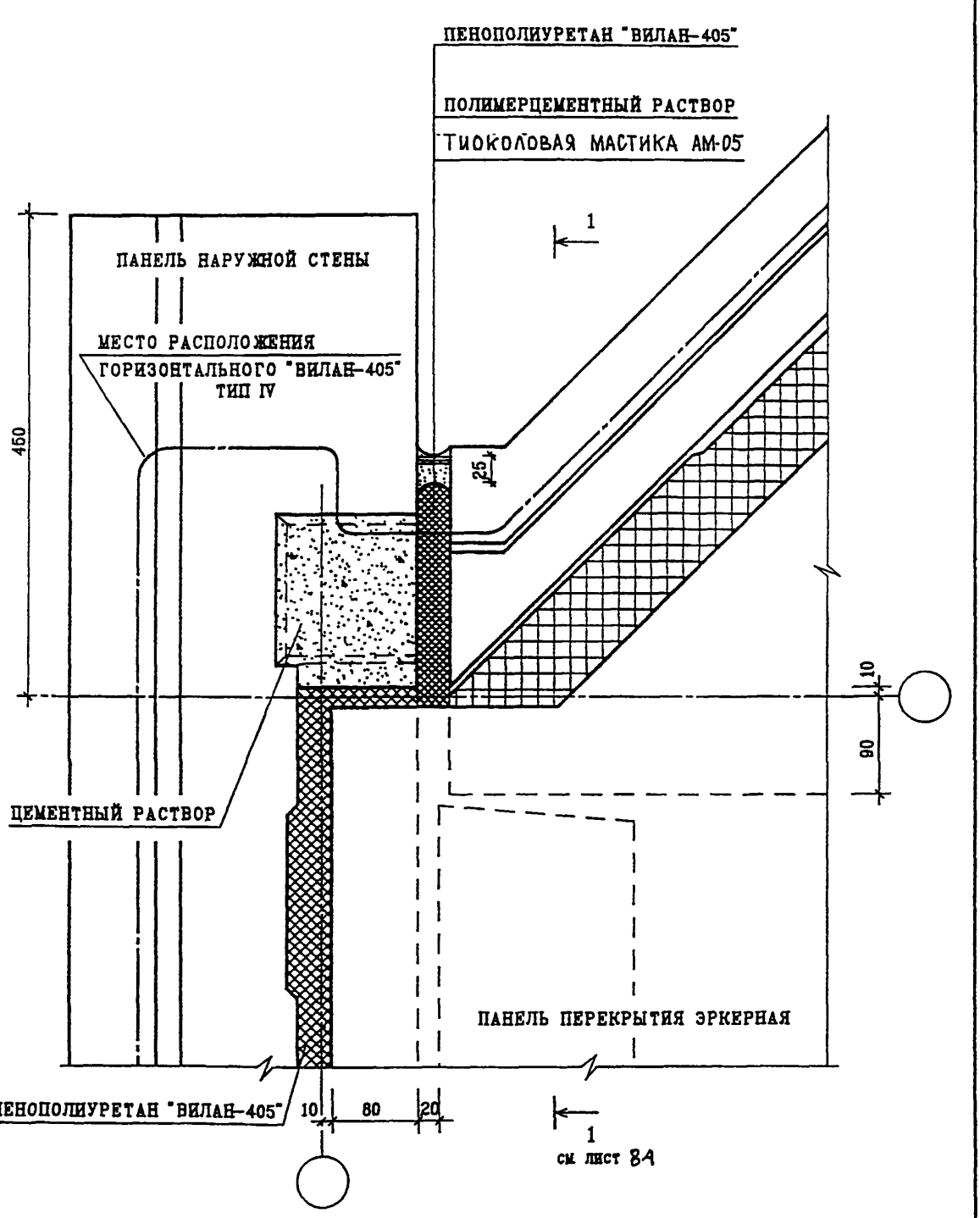

Н. контр.		Василькова				
Изм.	Кол.уч.	Лист	N док.	Подпись	Дата	
Гл. спец. м.		Козицын				
Гл. инж. пр.		Мыльников				
Зав. гр. инж.		Суворова				
Исполнил		Шехина				
Проверил		Василькова				

Подпись и взам. инв. N

Инв. N подл.

3 НДС , часть III

13
Н1

ПЛАН В УРОВНЕ ПЕРЕКРЫТИЯ

Стадия	Лист	Листов
Р	83	

МНИИТЭП
МАСТЕРСКАЯ N 3

1-1

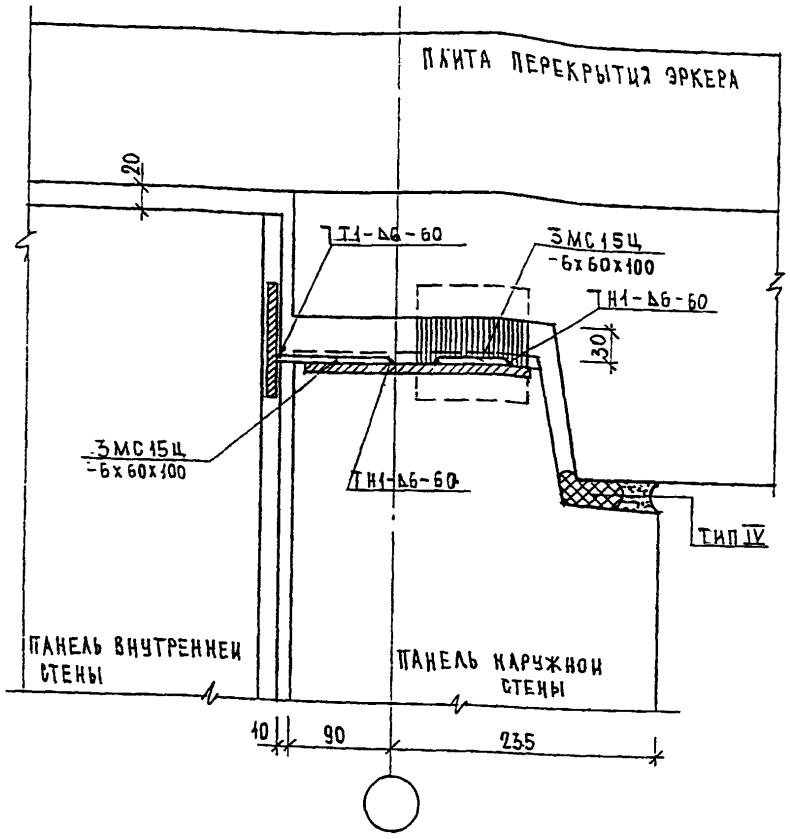

Н. КОНТР		ВАСИЛЬКОВА				3 НДС, часть III
Изм.	Кол.уч.	Лист	N док.	Подпись	Дата	
ГЛ.СПЕЦМАСТ		КОЗИЦЫН				13/Н1
ГИП		МЫЛЬНИКОВ				
ВЕД. ИНЖ.		СУВОРОВА				
ИСПОЛНИЛ		ТУЧКОВА				Сечение 1-1
ПРОВЕРИЛ		ВАСИЛЬКОВА				

СТАДИЯ	ЛИСТ	ЛИСТОВ
Р	84	

МНИИТЭП
МАСТЕРСКАЯ N 3

ИНВ. N ПОДЛ. 852352 | ПОДПИСЬ И ДАТА | ВЗАМ. ИНВ. N

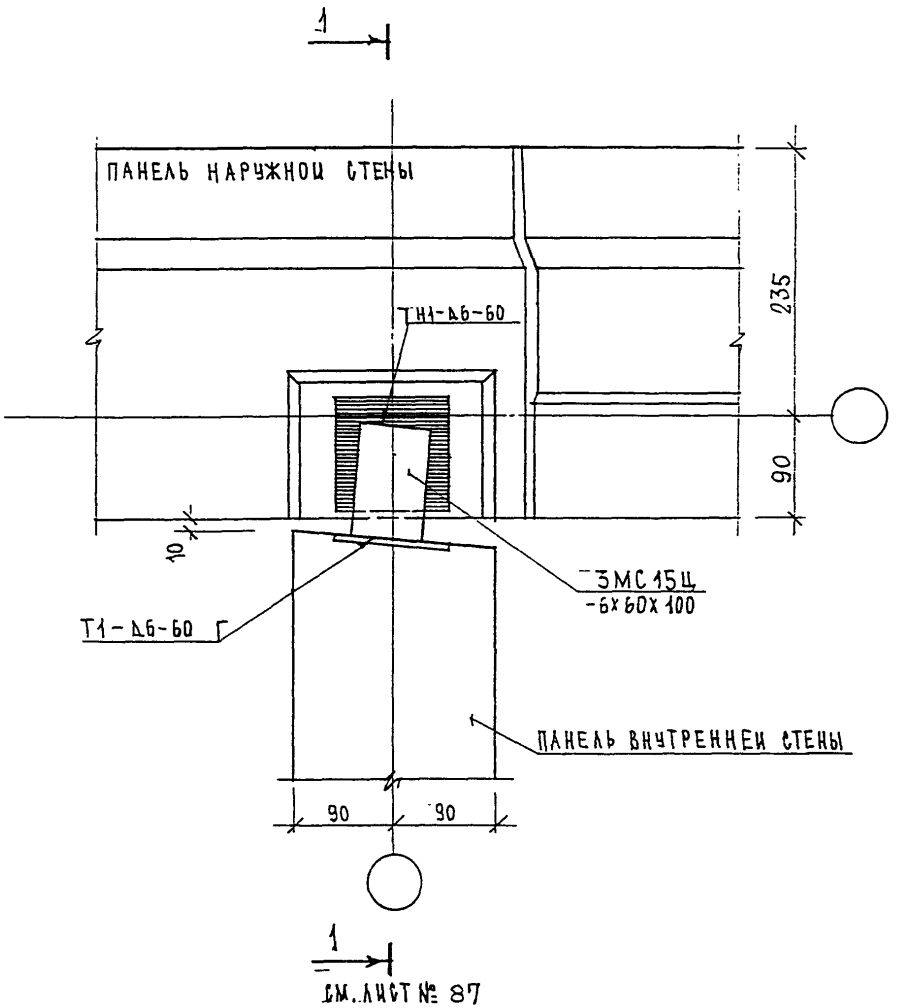

СМ. ЛИСТ № 87

ЗАДЕЛКУ СТЫКА /СМ. ЛИСТ №. 54

Н. КОНТР.	ВАСИЛЬКОВА			3 НДС, часть III	
Изм.	Кол.уч.	Лист	N док.	Подпись	Дата
ГЛСПЕЦМАСТ	КОЗИЦЫН			14 / Я1	СТАДИЯ: Р; ЛИСТ: 85; ЛИСТОВ:
ГИП	МУЛЬНИКОВ			ПЛАН В УРОВНЕ СВЯЗЕЙ	МНИИТЭП МАСТЕРСКАЯ N 3
ВЕД. ИНЖ.	СУВОРОВА				
ИСПОЛНИЛ	ТУЧКОВА				
ПРОВЕРИЛ	ВАСИЛЬКОВА				

ВЗАН. ИНВ. N | ПОДПИСЬ И ДАТА | ИНВ. N ПОДЛ.

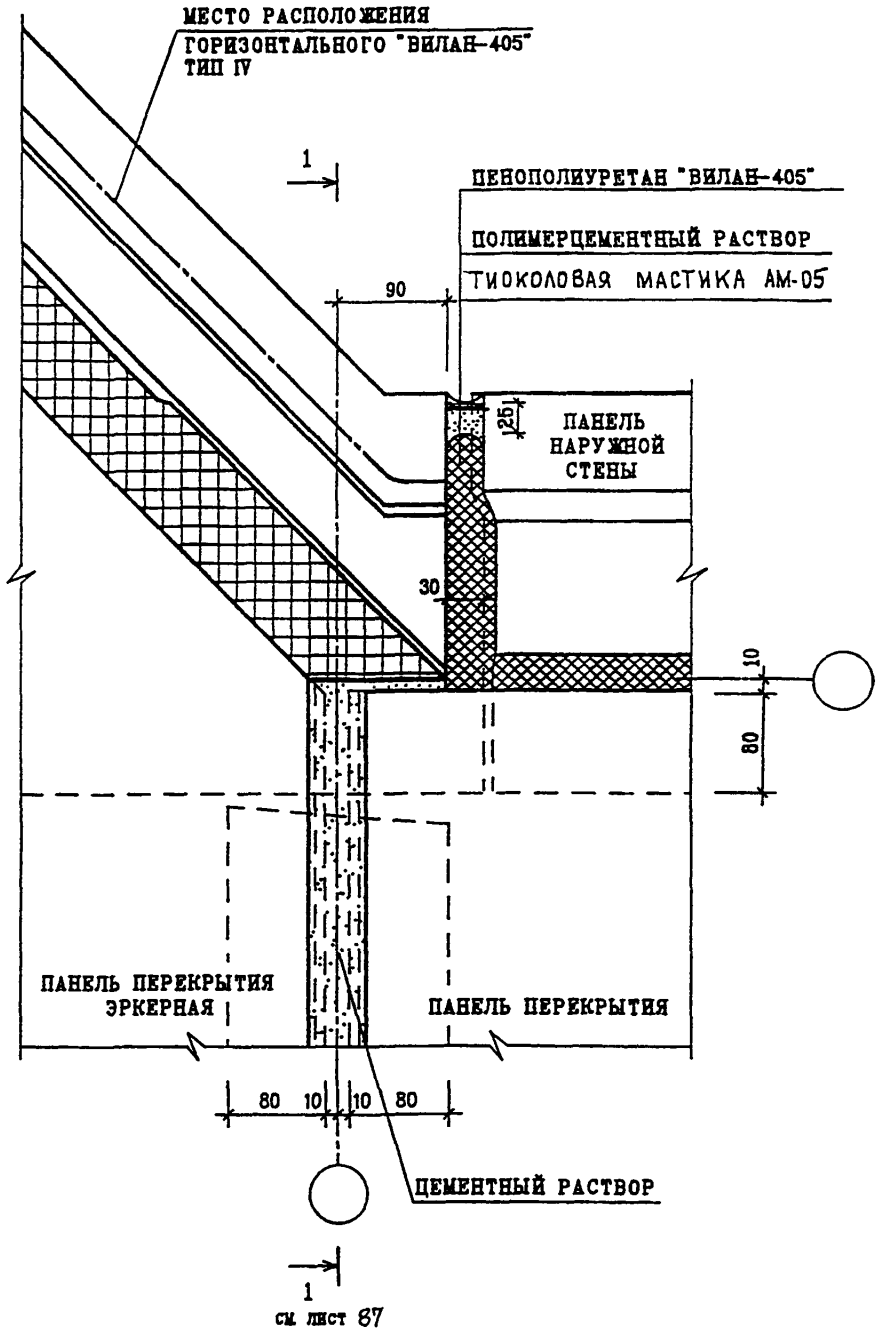

Н. КОНТР.		ВАСИЛЬКОВА				
ИЗМ.	КОЛУЧ.	ЛИСТ	N ДОК.	ПОДПИСЬ	ДАТА	
ГЛ. СПЕЦ. М.		КОЗИЦЫН				
ГЛ. ИНЖ. ПР.		МЫЛЬНИКОВ				
ЗАВ. ГР. ИНЖ.		СУВОРОВА				
ИСПОЛНИЛ		ШЕХИНА				
ПРОВЕРИЛ		ВАСИЛЬКОВА				

ИНВ. N ПОДЛ. | ПОДПИСЬ И ДАТА | ВЗАМ. ИНВ. N

3 НДС, часть III

14
Н1

ПЛАН В УРОВНЕ ПЕРЕКРЫТИЯ

СТАДИЯ	ЛИСТ	ЛИСТОВ
Р	86	

МНИИТЭП
МАСТЕРСКАЯ N3

1-1

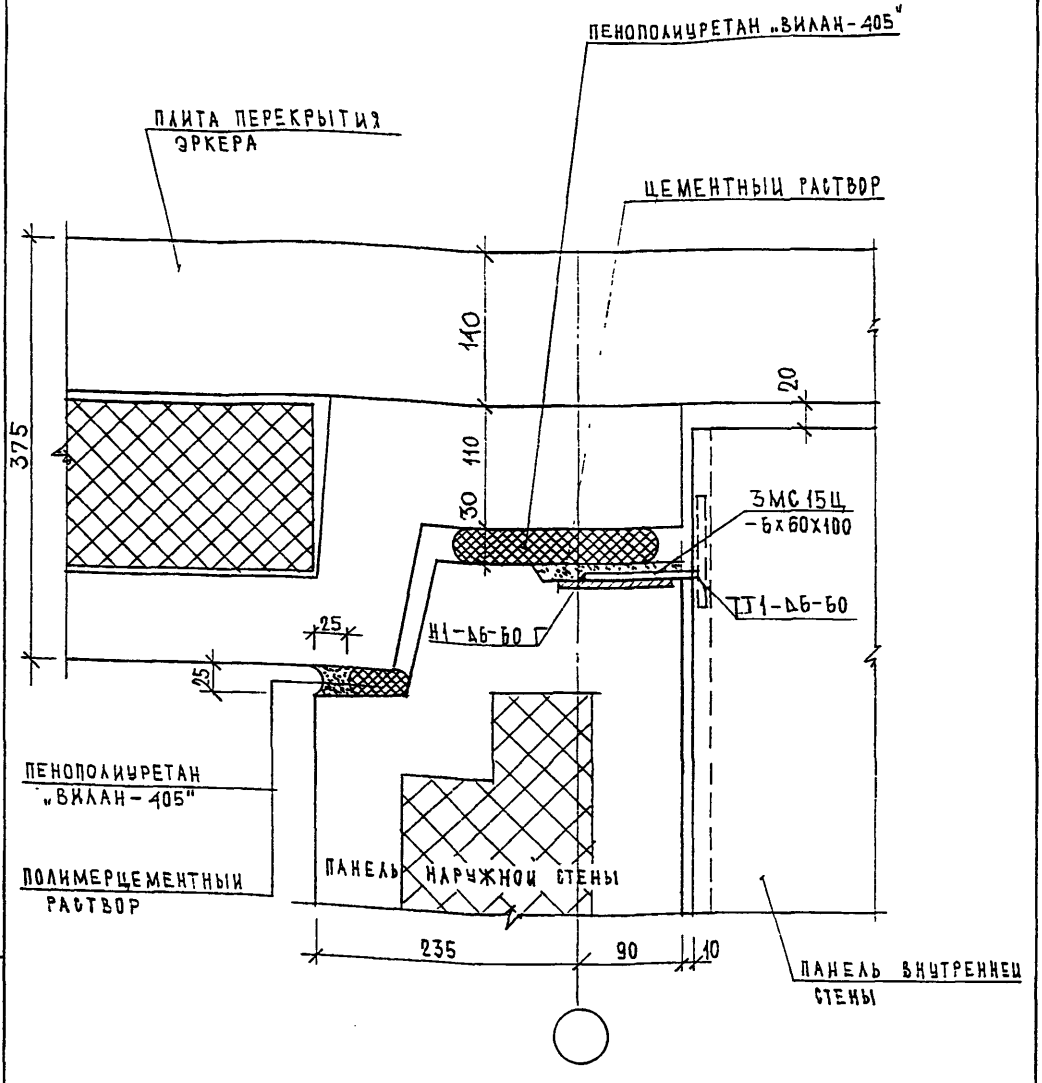

Н.КОНТР.		ВАСИЛЬКОВА			3 НДС, часть III
Изм.	Кол.уч.	Лист	N док.	Подпись	Дата
ГЛ.СПЕЦМАСТ		КОЗИЦЫН			
ГИП		МЫЛЬНИКОВ			14/Н1
ВЕД. ИНЖ.		СУВОРОВА			
ИСПОЛНИЛ		ТУЧКОВА			СЕЧЕНИЕ 1-1
ПРОВЕРИЛ		СИНДЕЕВА			

СТАДИЯ	ЛИСТ	ЛИСТОВ
Р	87	

МНИИТЭП
МАСТЕРСКАЯ N 3

ИНВ. N ПОДЛ. | ПОДПИСЬ И ДАТА | ВЗАМ. ИНВ. N

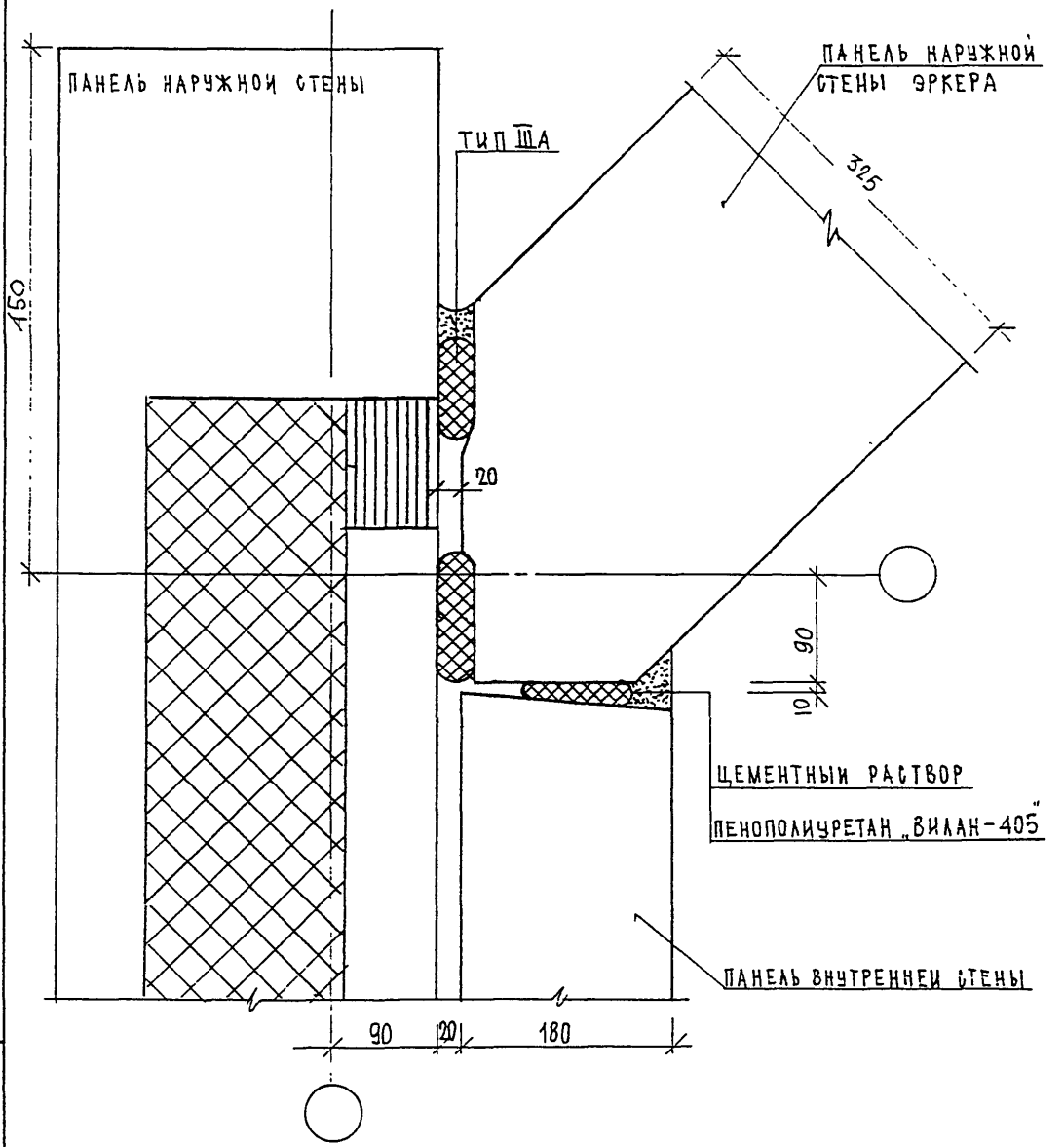

Н.КОНТР.		ВАСИЛЬКОВА			3 НДС, часть III	
Изм.	Кол.уч.	Лист	N док.	Подпись	Дата	
ГЛСПЕЦМАСТ		КОЗИЦЫН			15/Н1	СТАДИЯ: Р; ЛИСТ: 88; ЛИСТОВ:
ГИП		МЫЛЬНИКОВ			ЗАДЕЛКА СТЫКА	МНИИТЭП МАСТЕРСКАЯ N 3
ВЕД. ИНЖ.		СУВОРОВА				
ИСПОЛНИЛ		ТУЧКОВА				
ПРОВЕРИЛ		МЫЛЬНИКОВ				

ПОДПИСЬ И ДАТА · ВЗАМ. ИНВ. N

ИНВ. N ПОДЛ.

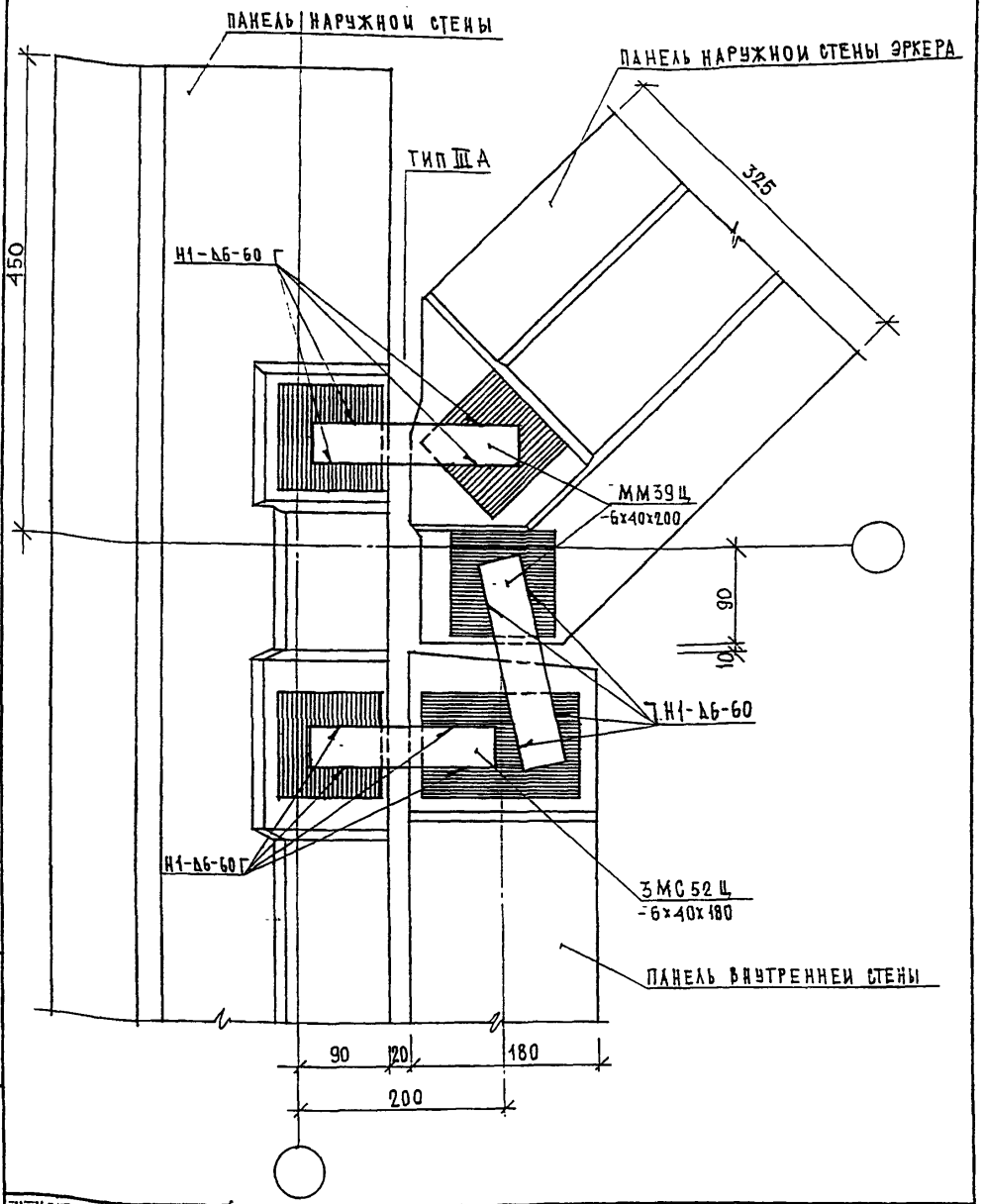

Н.КОНТР.	ВАСИЛЬКОВА				
Изм.	Кол.уч.	Лист	N док.	Подпись	Дата
ГЛСПЕЦИАСТ	КОЗИЦЫН				
ГИП	МИЛЬНИКОВ				
ВЕД. ИНЖ.	СУВОРОВА				
ИСПОЛНИЛ	ТУЧКОВА				
ПРОВЕРИЛ	СИНДЕЕВА				

ПОДПИСЬ И ДАТА | ВЗАМ. ИНВ. N | ИНВ. N ПОДЛ.

3 НДС, часть III

15
Н1

ПЛАН В УРОВНЕ СВЯЗЕЙ

СТАДИЯ	ЛИСТ	ЛИСТОВ
Р	89	

МНИИТЭП
МАСТЕРСКАЯ N 3

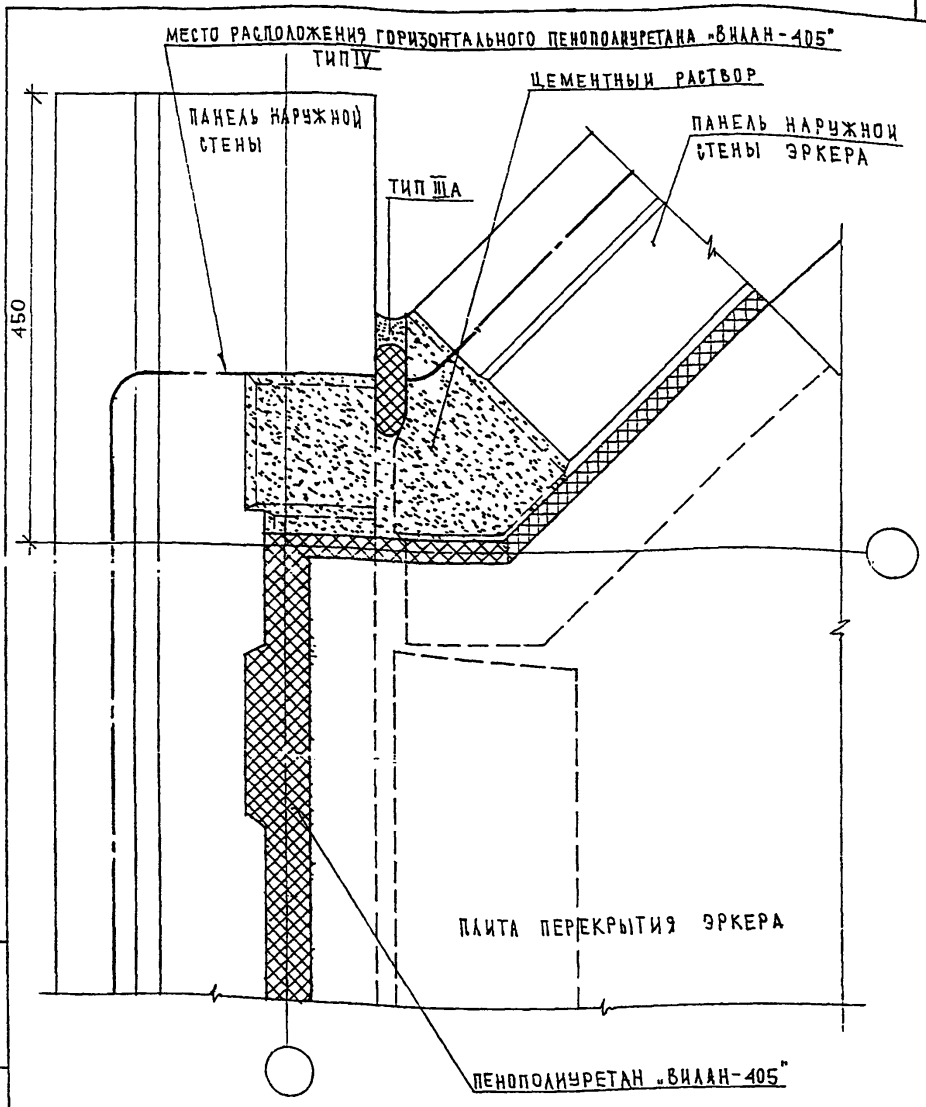

Н. КОНТР.		ЗАСИЛЬКОВА			
Изм.	Кол.уч.	Лист	N док.	Подпись	Дата
ГЛ.СПЕЦМАСТ		КОЗИЦЫН			
ГИП		МЫЛЬНИКОВ			
ВЕД. ИНЖ.		СУВОРОВА			
ИСПОЛНИЛ		ТУЧКОВА			
ПРОВЕРИЛ		СИНДЕЕВА			

3 НДС, часть III

15/Н1

ПЛАН В УРОВНЕ ПЕРЕКРЫТИЯ

СТАДИЯ	ЛИСТ	ЛИСТОВ
Р	90	

МНИИТЭП
МАСТЕРСКАЯ N 3

ВЗАМ. ИНВ. N

ПОДПИСЬ И ДАТА

ИНВ. N ПОДЛ.

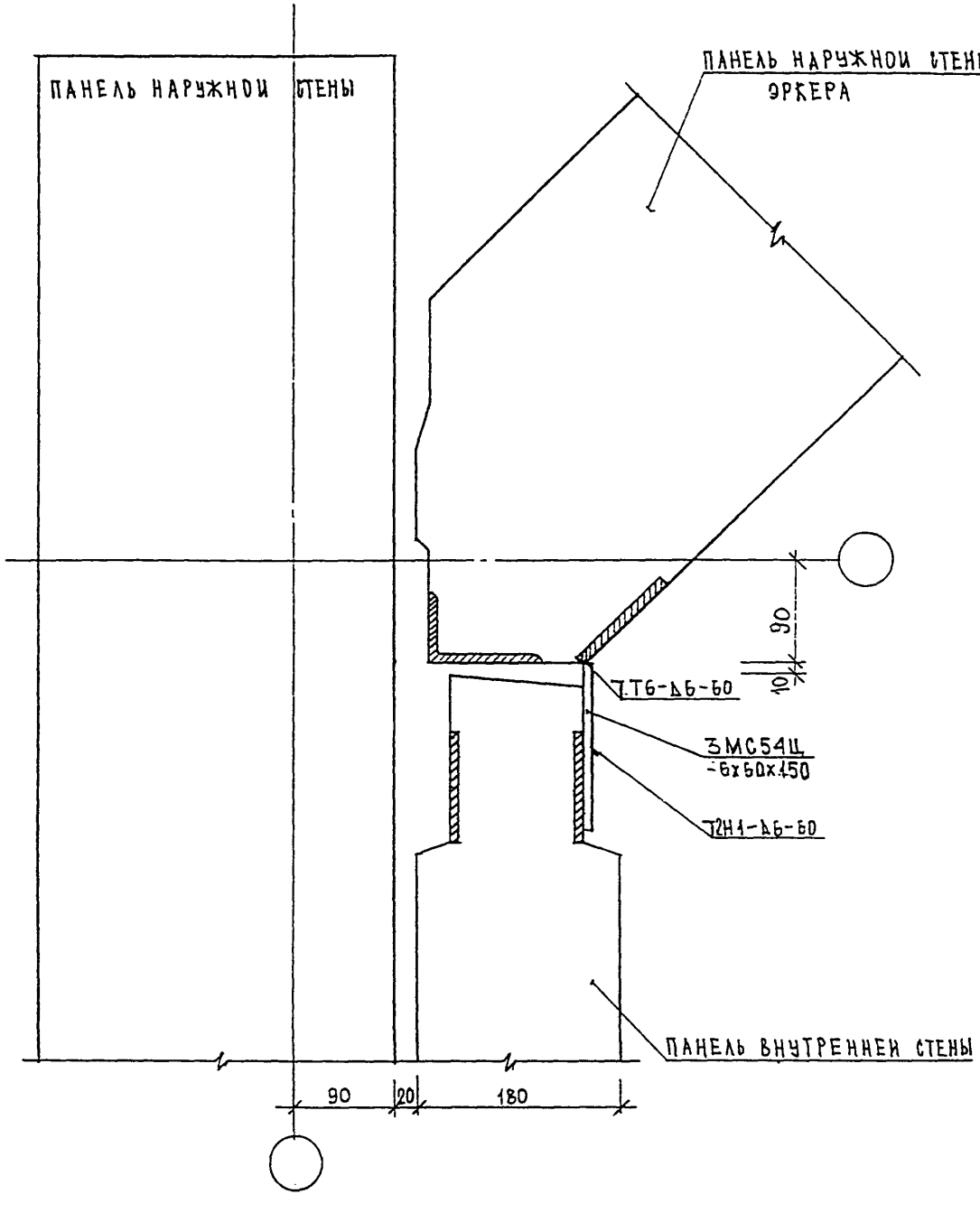

Н.КОНТР.		БАСИЛЬКОВА				
Изм.	Кол.уч.	Лист	N док.	Подпись	Дата	3 НДС, часть III
ГАСПЕЦНАСТ		КОЗЮБИН				
ГИП		МИЛЬНИКОВ				15 / Н1
ВЕД. ИНЖ.		СУВОРОВА				ПЛАН В УРОВНЕ НИЖНЕЙ СВЯЗИ
ИСПОЛНИЛ		ТУЧКОВА				
ПРОВЕРИЛ		ВАСИЛЬКОВА				

СТАДИЯ	ЛИСТ	ЛИСТОВ
Р	91	

МНИИТЭП
МАСТЕРСКАЯ N 3

ВЗАМ. ИНВ. N | ПОДПИСЬ И ДАТА | ИНВ. N ПОДЛ.

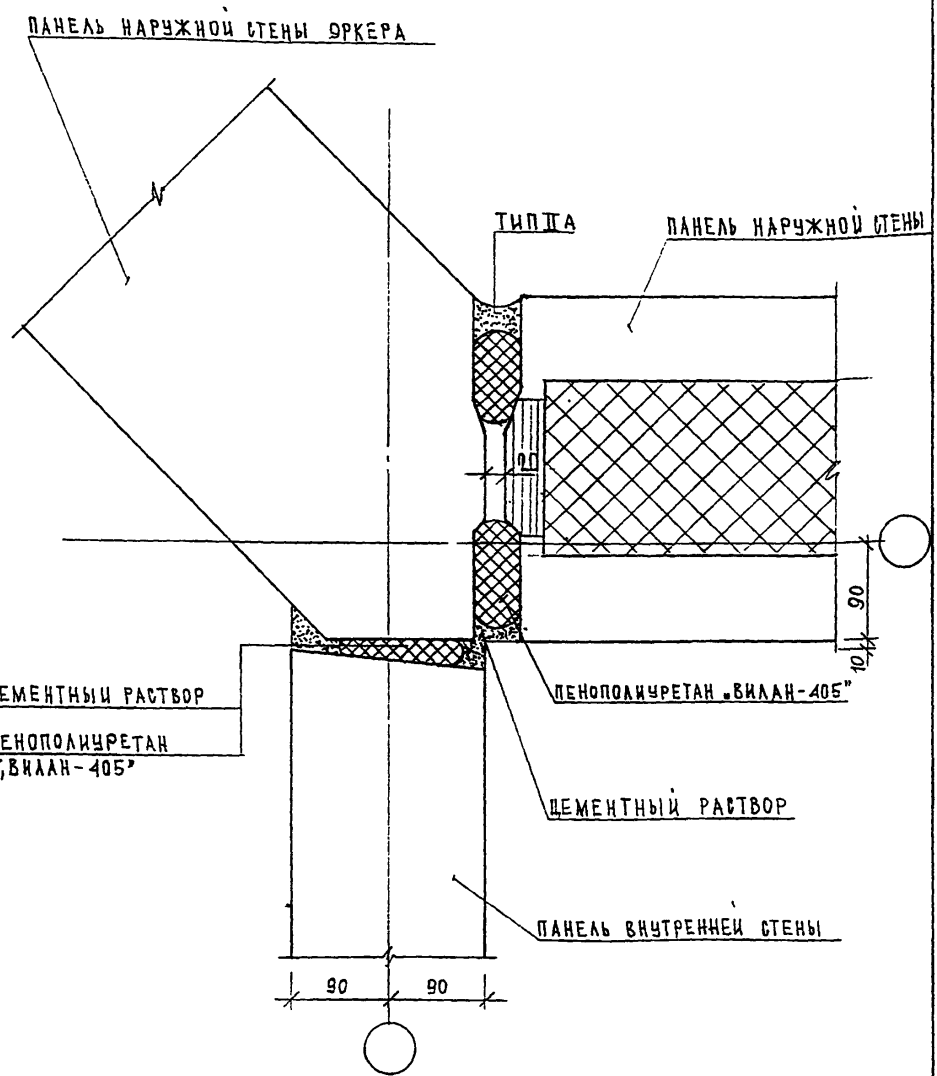

Н. КОНТР.		ВАСИЛЬКОВА				3 НДС, часть III
Изм.	Кол.уч.	Лист	N док.	Подпись	Дата	
ГЛ.СПЕЦМАСТ		КОЗИЦЫН				16/Н1
ГИП		МЫЛЬНИКОВ				
ВЕД. ИНЖ		СУВОРОВА				
ИСПОЛНИЛ		ТУЧКОВА				ЗАДЕЛКА СТЫКА
ПРОВЕРИЛ		МЫЛЬНИКОВ				

СТАДИЯ	ЛИСТ	ЛИСТОВ
Р	92	

МНИИТЭП
МАСТЕРСКАЯ N 3

ВЗАМ. ИНВ. N

ПОДПИСЬ И ДАТА

ИНВ. N ПОДЛ. 852352

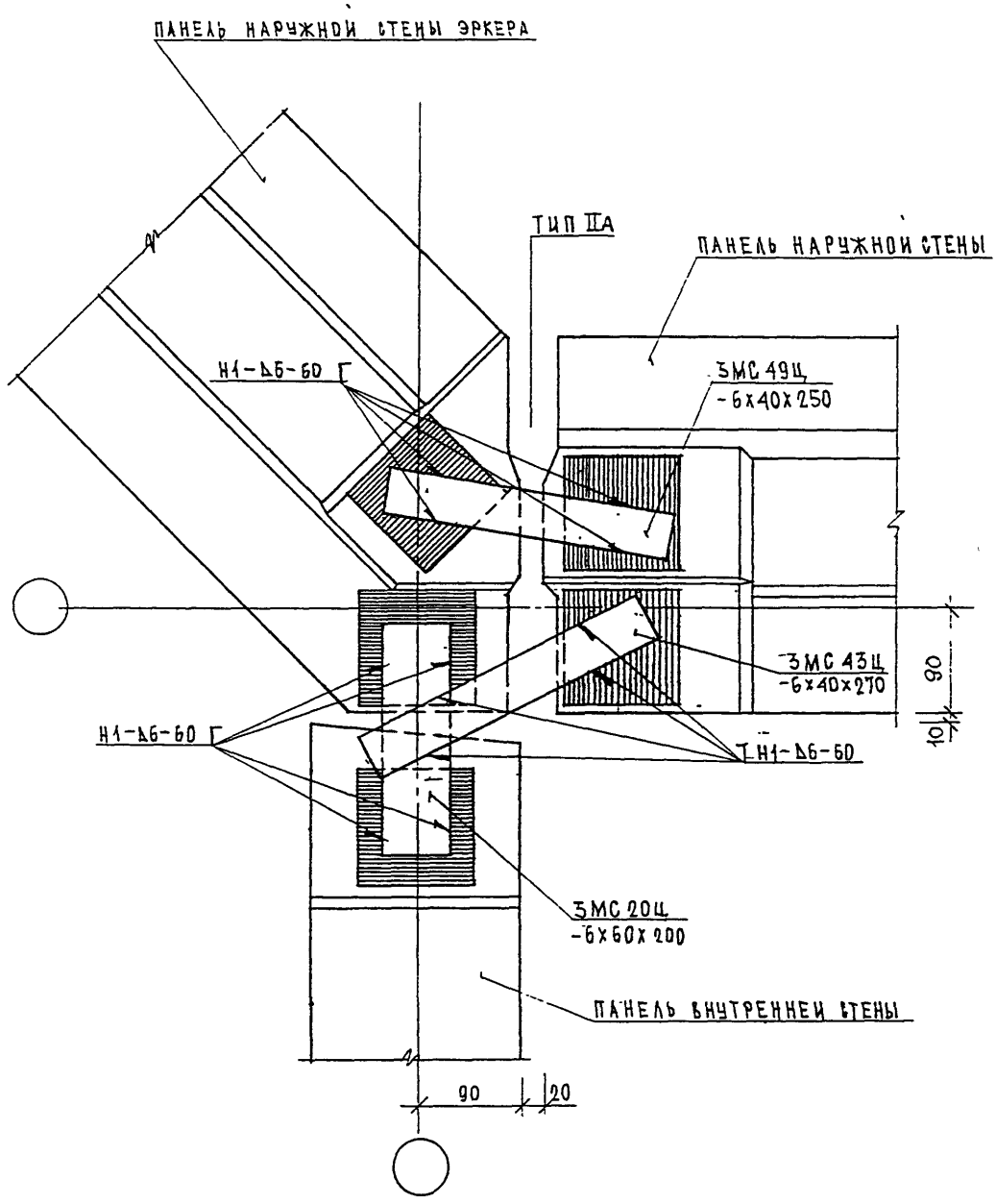

Н. КОНТР.		ВАСИЛЬКОВА				
Изм.	Кол.уч.	Лист	N док.	Подпись	Дата	
ГЛСПЕЦМАСТ		КОЗИЦЫН				
ГИП		МЫЛЬНИКОВ				
ВЕД. ИНЖ.		СУВОРОВА				
ИСПОЛНИЛ		ТУЧКОВА				
ПРОВЕРИЛ		ВАСИЛЬКОВА				

3 НДС, часть III

16
Н1

ПЛАН В УРОВНЕ СВЯЗЕЙ

СТАДИЯ	ЛИСТ	ЛИСТОВ
Р	93	

МНИИТЭП
МАСТЕРСКАЯ N 3

ВЗАМ. ИНВ. N

ПОДПИСЬ И ДАТА

ИНВ. N ПОДЛ.

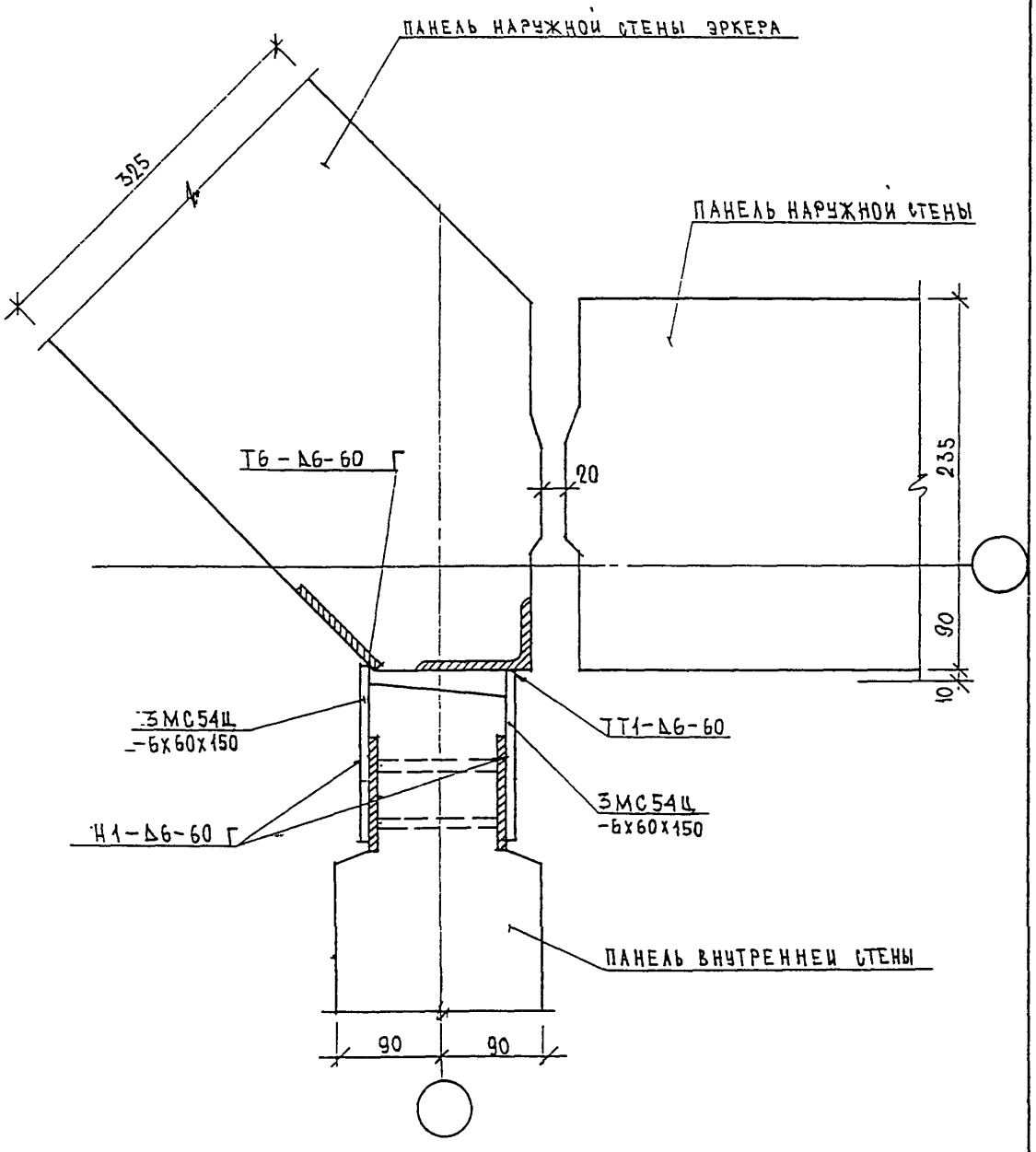

Н. контр.		Васильева				
Изм.	Кол.уч.	Лист	N док.	Подпись	Дата	
ГАСпецмаст		Козицын				
ГИП		Ильников				
Вед. инж.		Суворова				
Исполнил		Тучкова				
Проверил		Синдеева				

3 НДС, часть III

16
Н1

План в уровне нижней связи

Стадия	Лист	Листов
Р	94	

МНИИТЭП
Мастерская N 3

Инв. N подл. | Подпись и дата | Взам. инв. N

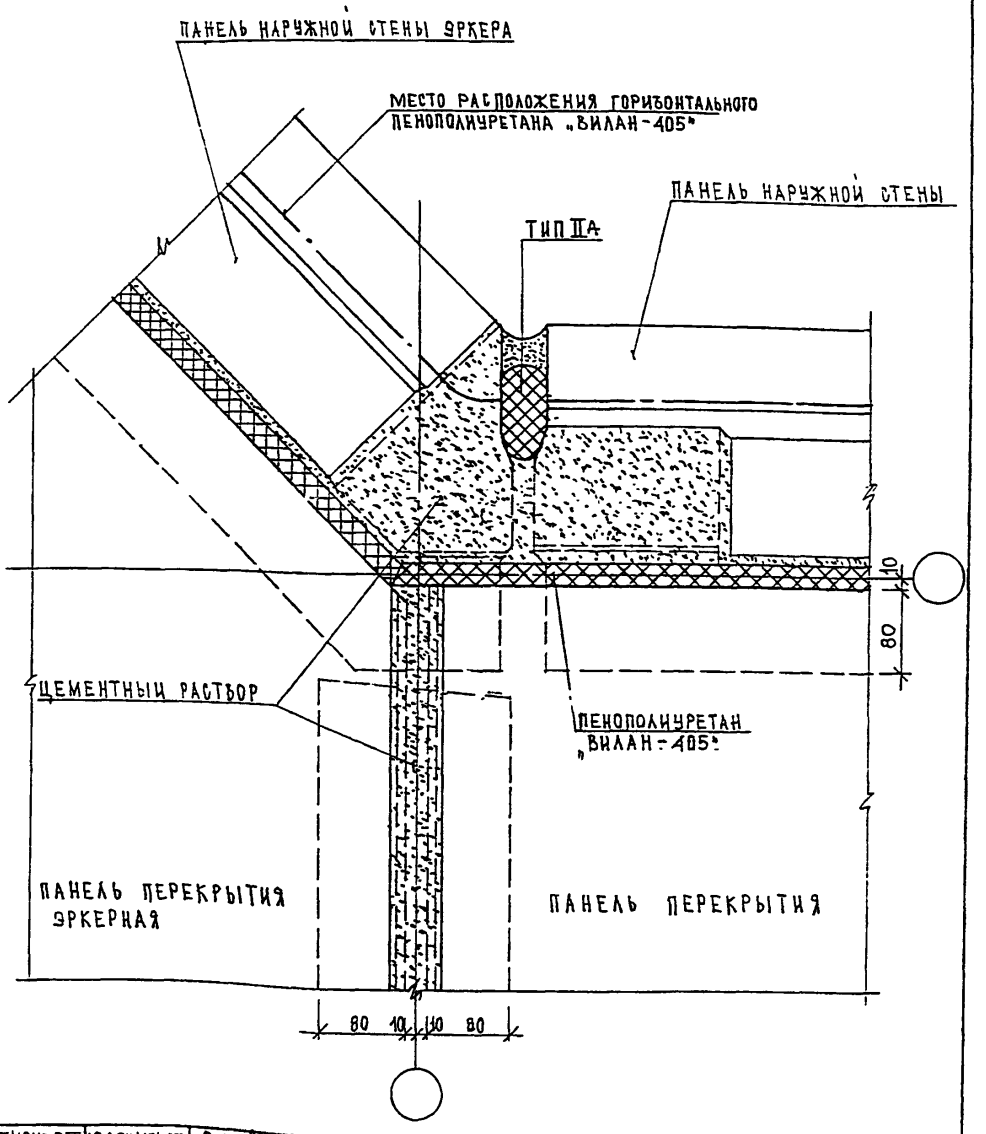

Н. контр.		Васильева				
Изм.	Кол.уч.	Лист	N док.	Подпись	Дата	
Гл.специалист		Козицын				
Гип		Мыльников				
Вед. инж.		Суворова				
Исполнил		Тучкова				
Проверил		Синдеева				

Взам. инв. N | Подпись и дата | Инв. N подл.

3 НДС, часть III

-16/Н1

План в уровне перекрытия

Стадия	Лист	Листов
Р	95	

МНИИТЭП
Мастерская N 3

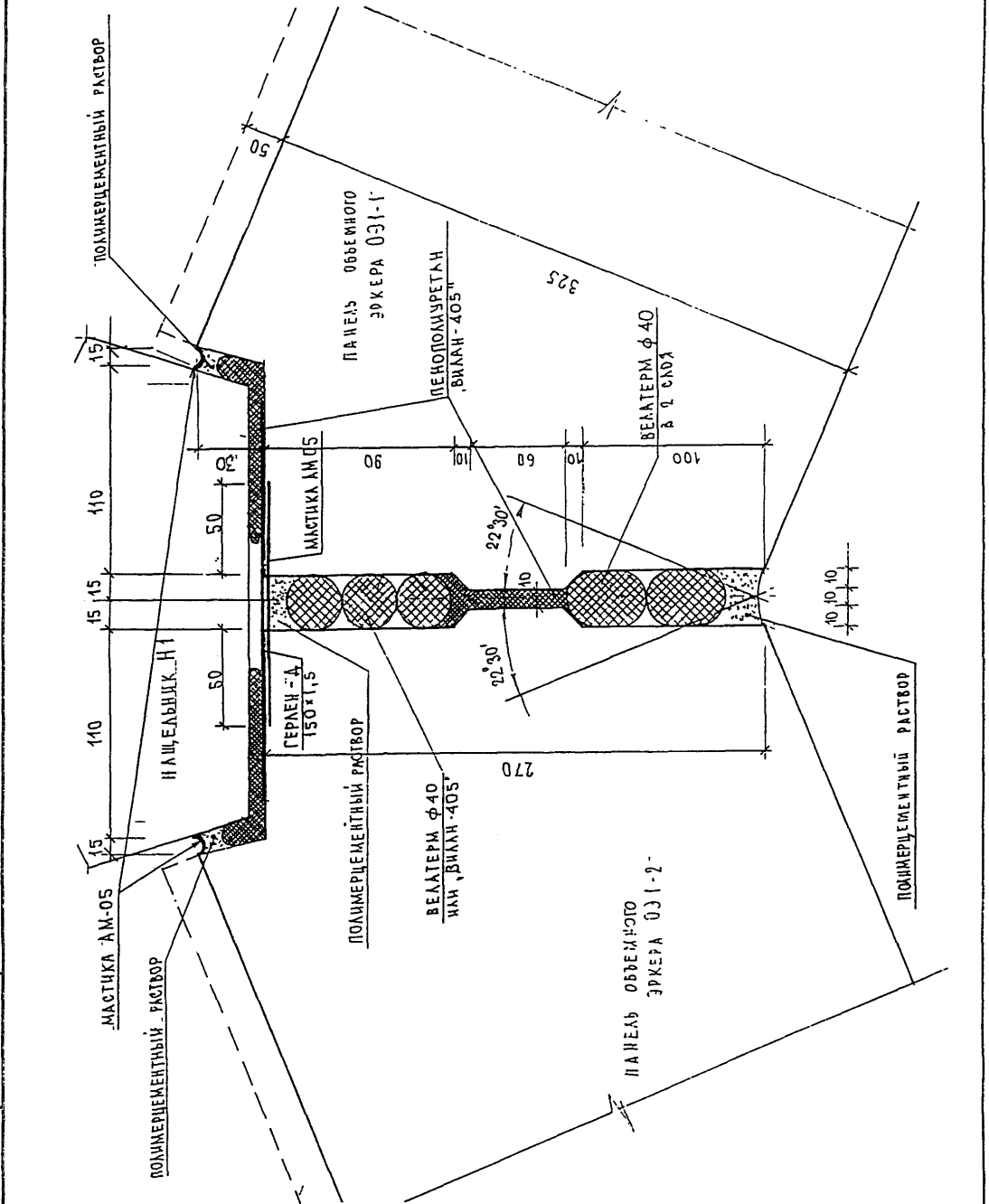

ИНВ N ПОДЛ | ПОДПИСЬ И ДАТА | ВЗАМ ИНВ. N

ИЗМ.	КОЛ.УЧ.	ЛИСТ	N ДОК.	ПОДПИСЬ	ДАТА
ГЛ СПЕЦ М		КОЗИЦЫН			
ГЛ ИНЖ ПР		МЫЛЬНИКОВ			
ЗАВ ГР ИНЖ		ВАСИЛЬКОВА			
РАЗРАБОТАЛ		ВАСИЛЬКОВА			
Н. КОНТР.		СИНДЕЕВА			

3 НДС, часть III

16/1
Н1
ЗАДЕЛКА СТЫКА

СТАДИЯ	ЛИСТ	ЛИСТОВ
Р	96	

МНИИТЭП
МАСТЕРСКАЯ N3

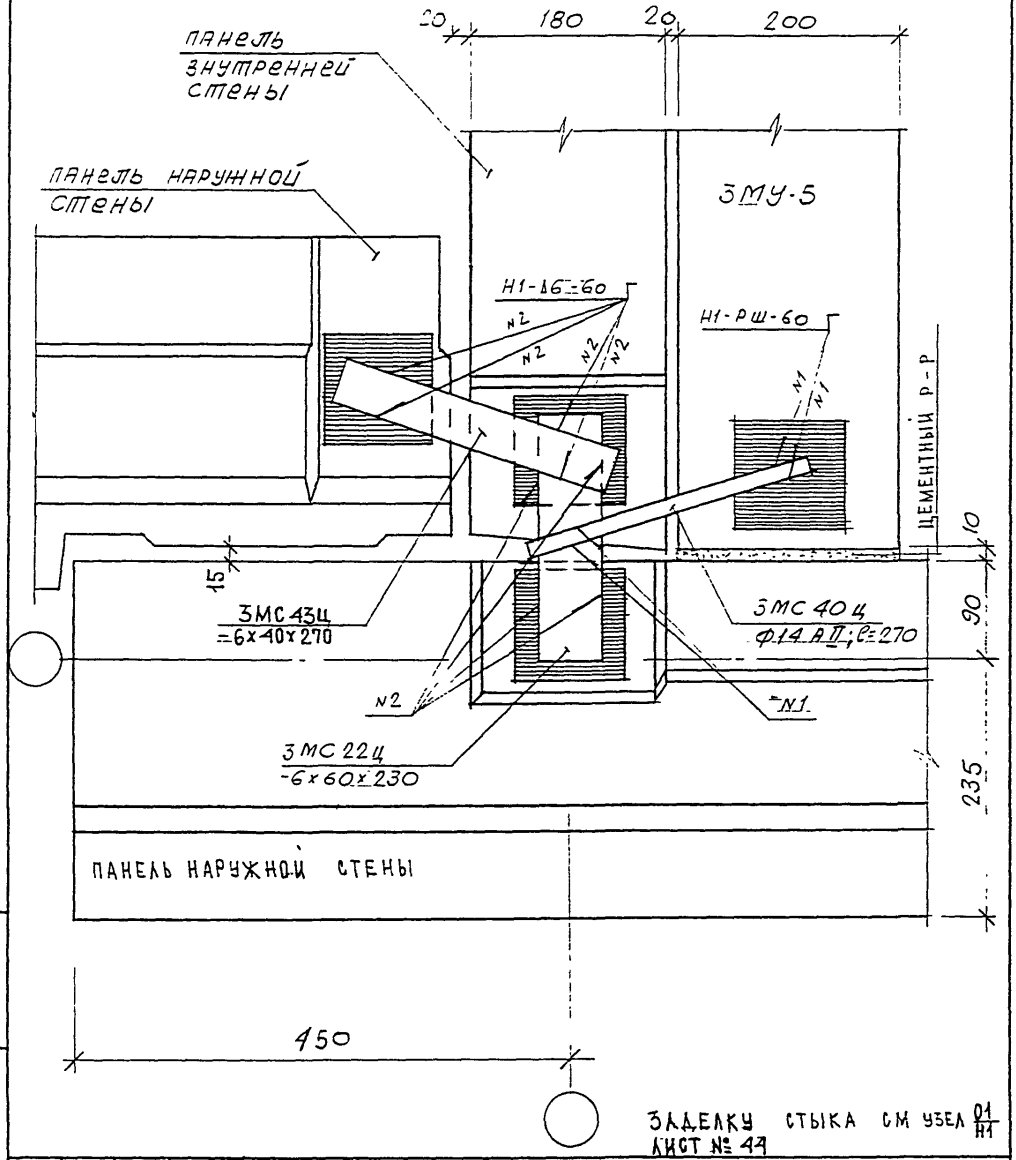

Заделку стыка см узел 01/Н1 лист № 49

Н. контр		Васильева			3 НДС, часть III		
Изм.	Кол.уч	Лист	N док	Подпись	Дата		
ГлСпецИАСТ		Козицын			17/Н1 План в уровне связей	Стадия: Р	Лист: 97	Листов:
ГИП		Мыльников				МНИИТЭП Мастерская N 3	
Вед. инж.		Суворова					
Исполнил		Тучкова					
Проверил		Синдеева					

Инв. N подл. | Подпись и дата | Взам. инв. N

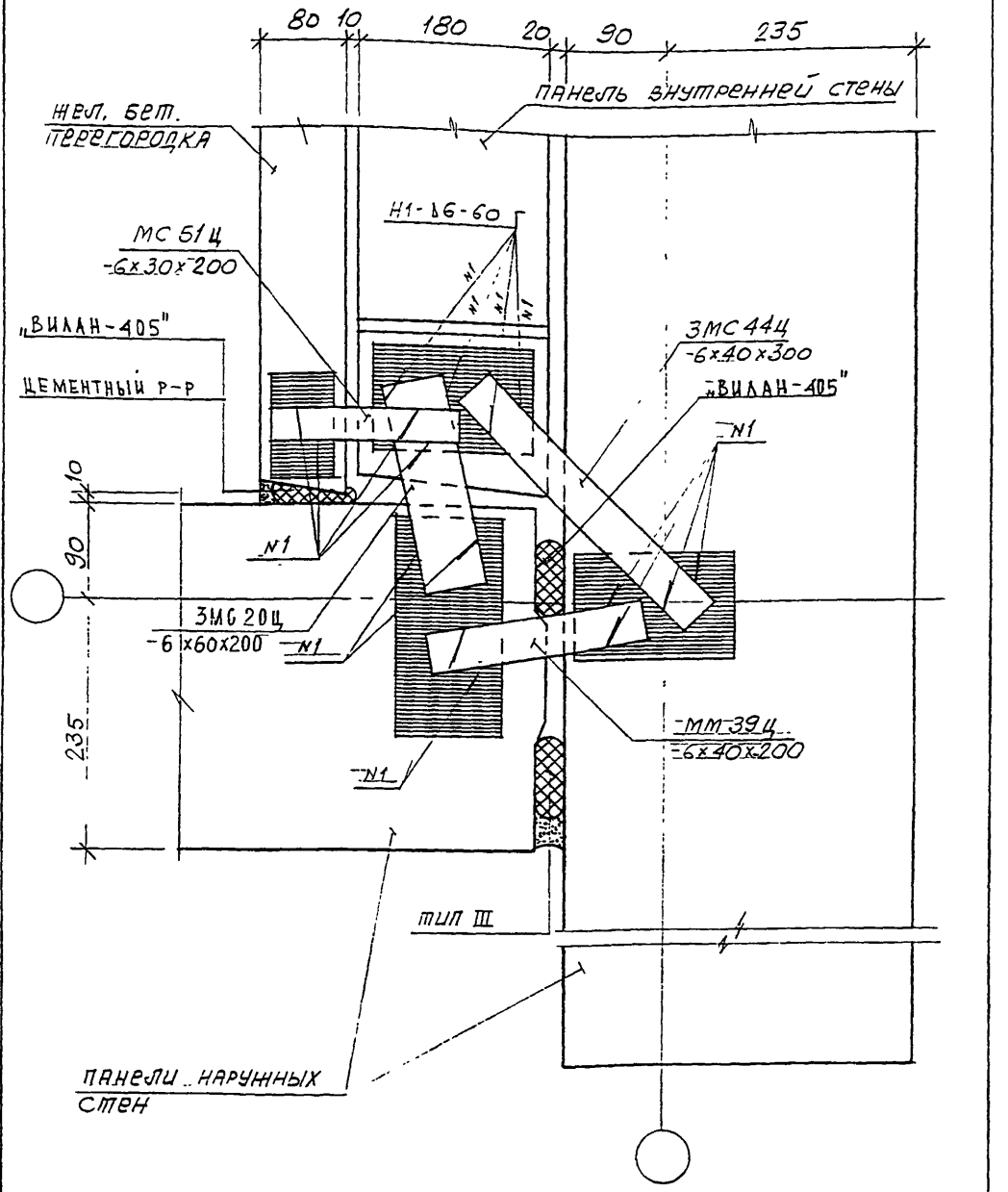

Н. КОНТР.	ВАСИЛЬКОВА				
Изм.	Кол.уч.	Лист	N док.	Подпись	Дата
ГЛ.СПЕЦИАСТ	КОЗИЦЫН				
ГИП	МЫЛЬНИКОВ				
ВЕД. ИНЖ.	СУВОРОВА				
ИСПОЛНИЛ	ТУЧКОВА				
ПРОВЕРИЛ	СИНДЕЕВА				

ИНВ. N ПОДЛ. | ПОДПИСЬ И ДАТА | ВЗАМ. ИНВ. N

3 НДС, часть III

18
Н1

ПЛАН в УРОВНЕ СВЯЗЕЙ

СТАДИЯ	ЛИСТ	ЛИСТОВ
Р	98	

МНИИТЭП
МАСТЕРСКАЯ N 3

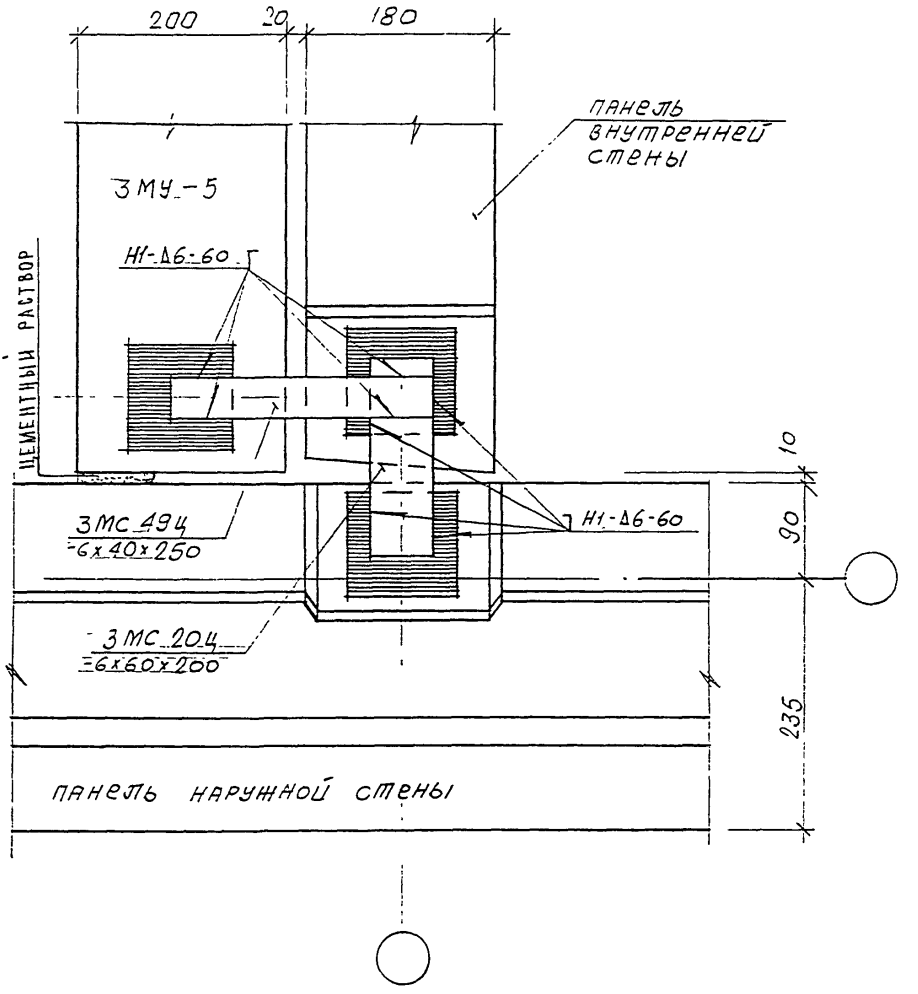

ЗАДЕЛКУ СТЫКА СМ. УЗЕЛ $\frac{03}{Н1}$ ЛИСТ № 54

Н. КОНТР	ВАСИЛЬКОВА					
Изм.	Кол.уч	Лист	N док	Подпись	Дата	
ГЛСПЕЦМАСТ	КОЗИЦЫН					
ГИП	МИЛЬНИКОВ					
ВЕД. ИНЖ.	СУВОРОВА					
ИСПОЛНИЛ	ТУЧКОВА					
ПРОВЕРИЛ	ВАСИЛЬКОВА					

3 НДС, часть III

$\frac{19}{Н1}$

ПЛАН В УРОВНЕ СВЯЗЕЙ

СТАДИЯ	ЛИСТ	ЛИСТОВ
Р	99	

МНИИТЭП
МАСТЕРСКАЯ N 3

ВЗАМ. ИНВ. N | ПОДПИСЬ И ДАТА | ИНВ. N ПОДЛ.

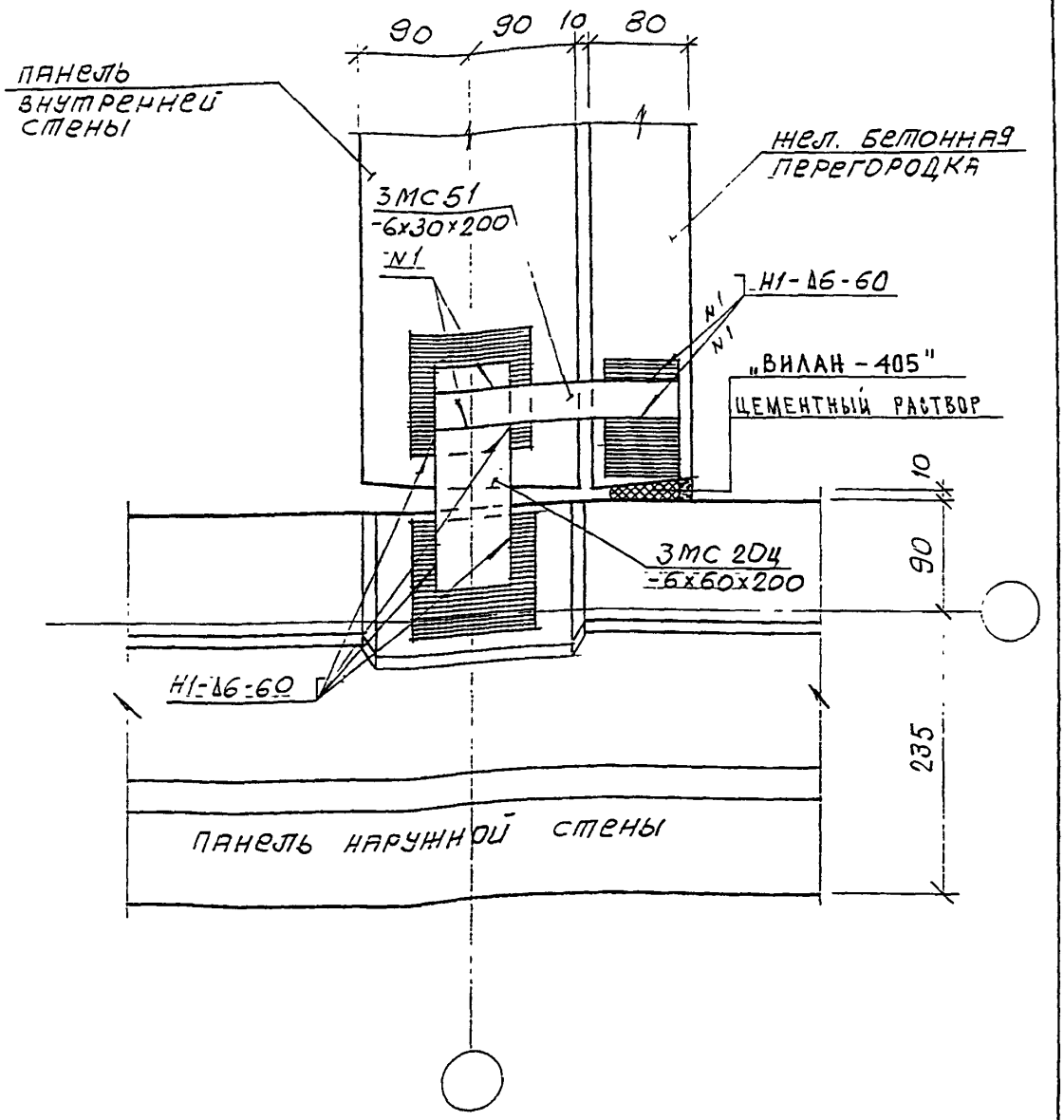

ЗАДЕЛКУ СТЫКА СМ. УЗЕЛ $\frac{03}{Н1}$ ЛИСТ №54

Н. КОНТР.		ВАСИЛЬКОВА			
Изм.	Кол.уч.	Лист	N док.	Подпись	Дата
ГЛ.СПЕЦМАСТ		КОЗИЦЫН			
ГИП		МЫЛЬНИКОВ			
ВЕД. ИНЖ.		СУВОРОВА			
ИСПОЛНИЛ		ТУЧКОВА			
ПРОВЕРИЛ		СИНДЕЕВА			

ИНВ. N ПОДЛ. 8528.52 | ПОДПИСЬ И ДАТА... | ВЗАМ. ИНВ. N

3 НДС, часть III

$\frac{20}{Н1}$

ПЛАН В УРОВНЕ СВЯЗЕЙ

СТАДИЯ	ЛИСТ	ЛИСТОВ
Р	100	

МНИИТЭП
МАСТЕРСКАЯ N 3

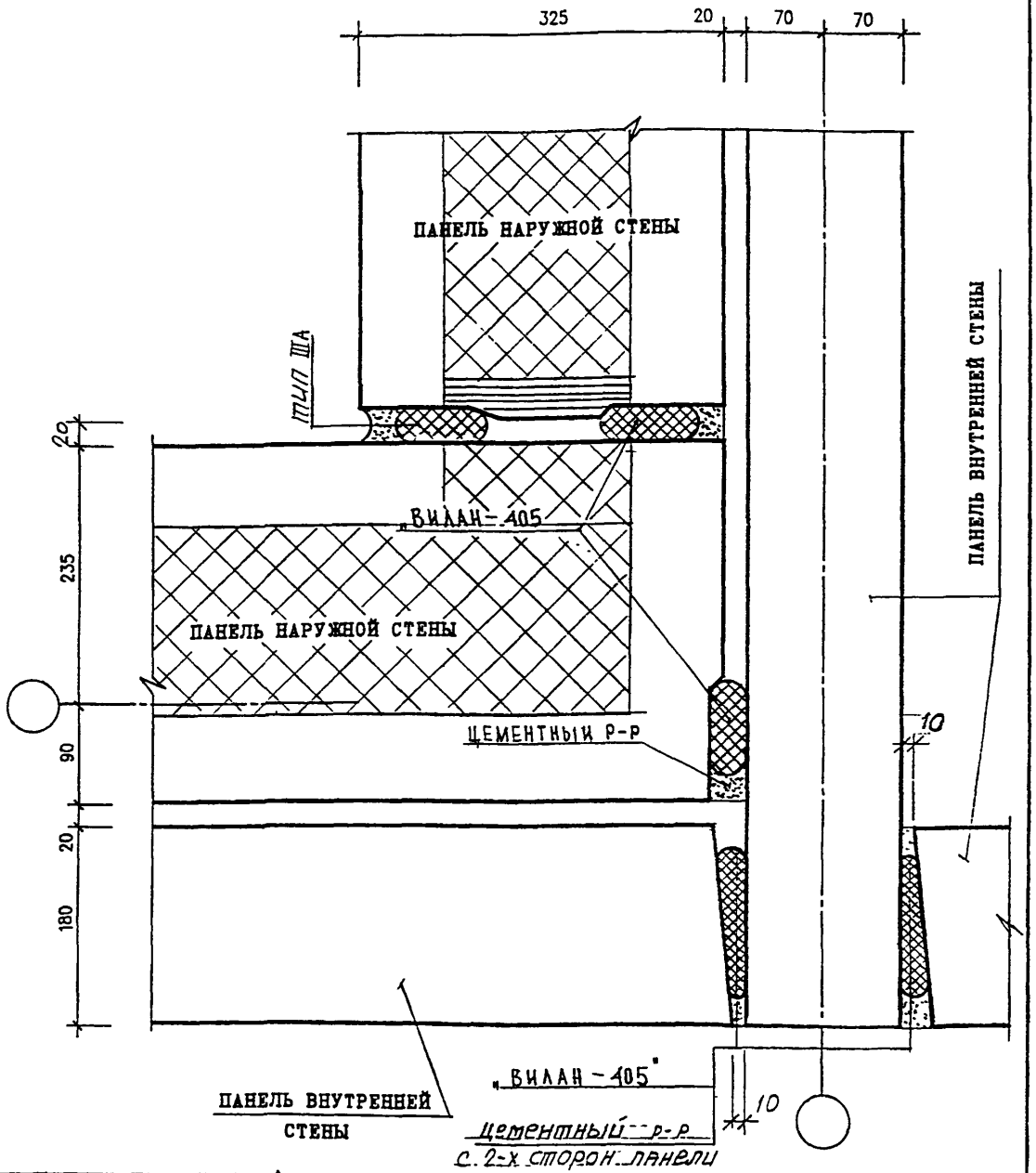

Н. КОНТР		ВАСИЛЬКОВА				
ИЗМ.	КОЛУЧ	ЛИСТ	N ДОК.	ПОДПИСЬ	ДАТА	
ГЛ СПЕЦ М		КОЗИЦЫН				
ГЛ ИНЖ ПР		МЫЛЬНИКОВ				
РУК ГР ИНЖ		СИНДЕЕВА				
РАЗРАБОТАЛ		СУВОРОВА				
ПРОВЕРИЛ		МЫЛЬНИКОВ				

ПОДПИСЬ И ДАТА | ВЗАМ. ИНВ. N | ИНВ. N ПОДЛ.

3 НДС, часть III

21
Н1

ЗАДЕЛКА СТЫКА

СТАДИЯ	ЛИСТ	ЛИСТОВ
Р	101	

МНИИТЭП
МАСТЕРСКАЯ N3

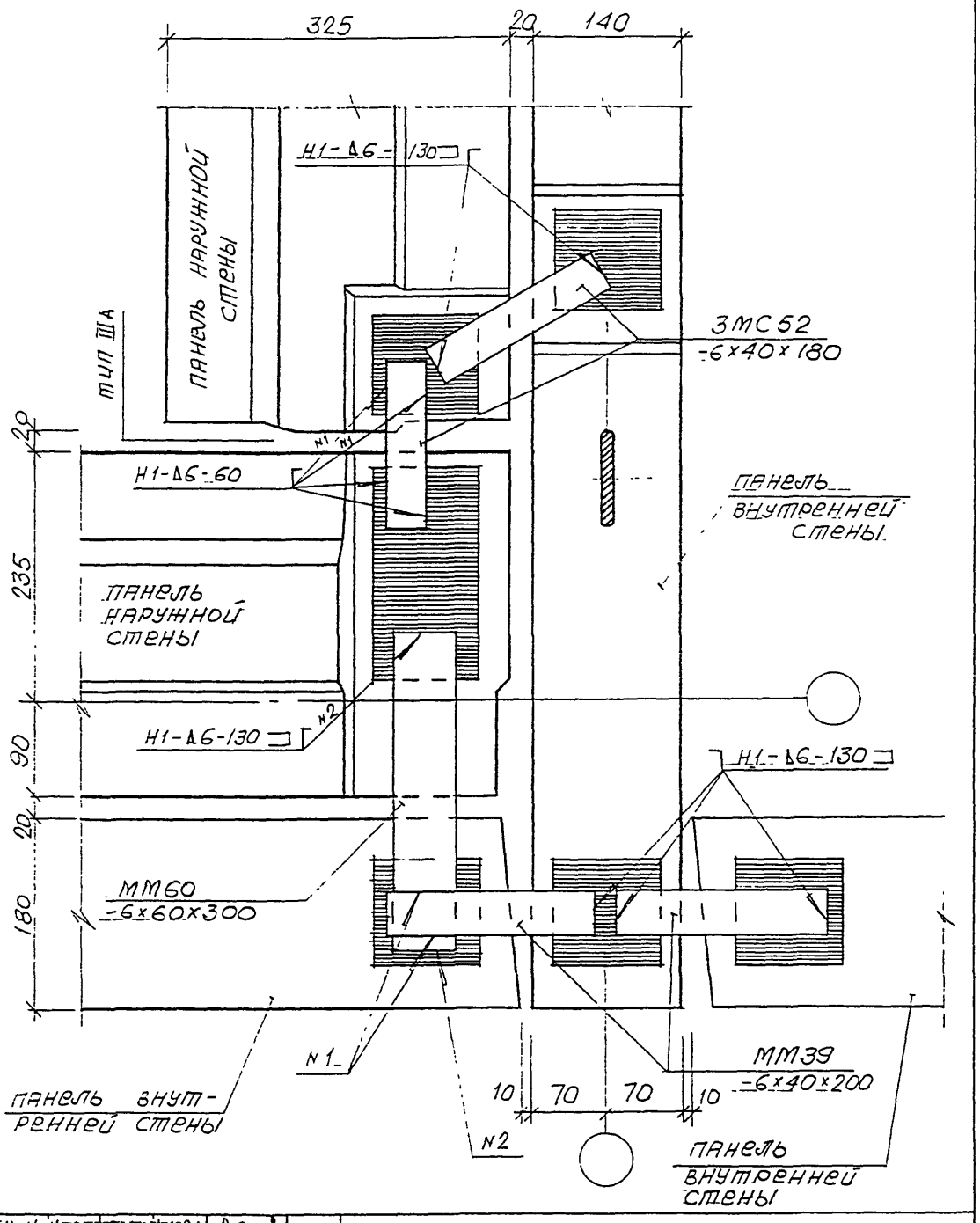

Н. КОНТР.		ВАСИЛЬКОВА			
Изм.	Кол.уч.	Лист	N док.	Подпись	Дата
ГЛ.СПЕЦМАСТ		КОЗИЦЫН			
ГИП		МЫЛЬНИКОВ			
ВЕД. ИНЖ		СУВОРОВА			
ИСПОЛНИЛ		ТУЧКОВА			
ПРОВЕРИЛ		ВАСИЛЬКОВА			

3 НДС, часть III

21/Н1

ПЛАН В УРОВНЕ СВЯЗЕЙ

СТАДИЯ	ЛИСТ	ЛИСТОВ
Р	102	

МНИИТЭП
МАСТЕРСКАЯ N 3

ВЗАМ. ИНВ. N

ПОДПИСЬ И ДАТА

ИНВ. N ПОДЛ. 852852

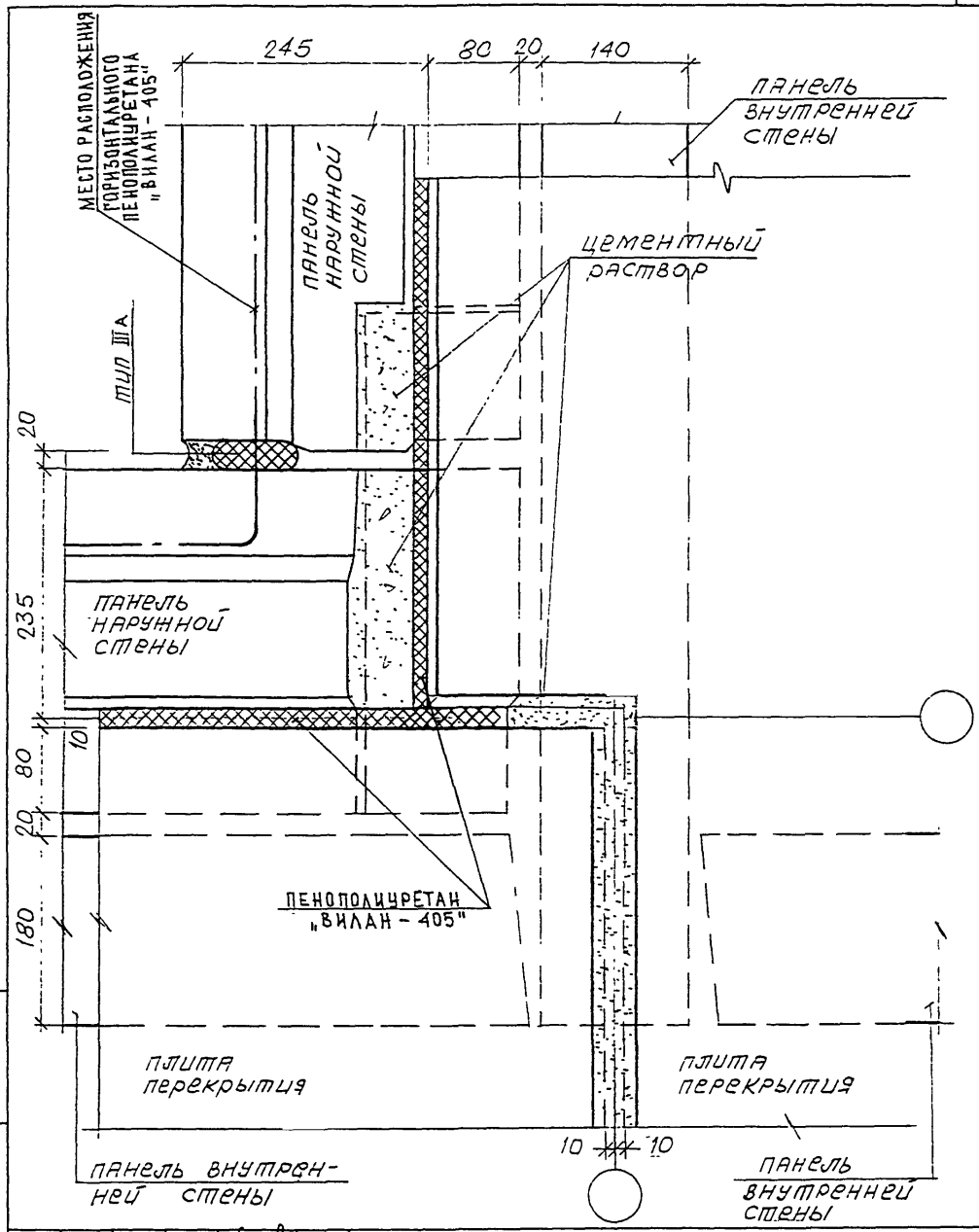

Н.КОНТР.	ВАСИЛЬКОВА				
Изм.	Кол.уч.	Лист	N док.	Подпись	Дата
ГЛСПЕЦМАСТ	КОЗИЦЫН				
ГИП	МУЛЬНИКОВ				
ВЕД. ИНЖ.	СУВОРОВА				
ИСПОЛНИЛ	ТУЧКОВА				
ПРОВЕРИЛ	ВАСИЛЬКОВА				

ВЗАМ. ИНВ. N

ПОДПИСЬ И ДАТА

ИНВ. N ПОДЛ.

3 НДС, часть III

21
Н1

ПЛАН В УРОВНЕ ПЕРЕКРЫТИЯ

СТАДИЯ	ЛИСТ	ЛИСТОВ
Р	103	

МНИИТЭП
МАСТЕРСКАЯ N 3

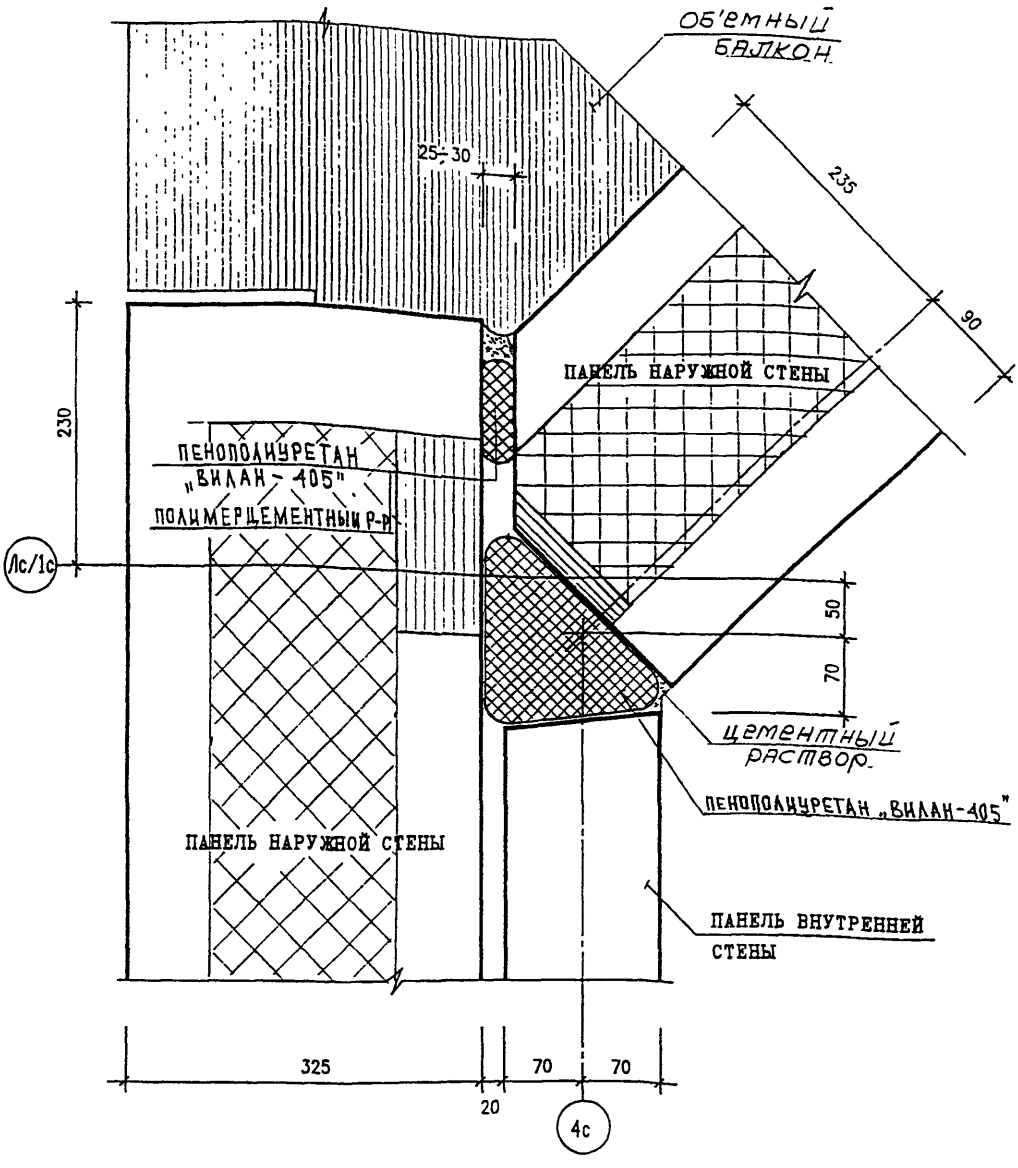

Н.контр.		Васильков			
Изм.	Кол.уч.	Лист	N док.	Подпись	Дата
ГЛ СПЕЦ М		Козицын			
ГЛ ИНЖ ПР		Мыльников			
РУК ГР ИНЖ		Синдеева			
Разработал		Суворова			
Проверил		Мыльников			

3 НДС, часть III

22/Н1

Заделка стыка

Стадия	Лист	Листов
Р	104	

МНИИТЭП
Мастерская N 3

Инв. N подл. | Подпись и дата | Взам. инв. N

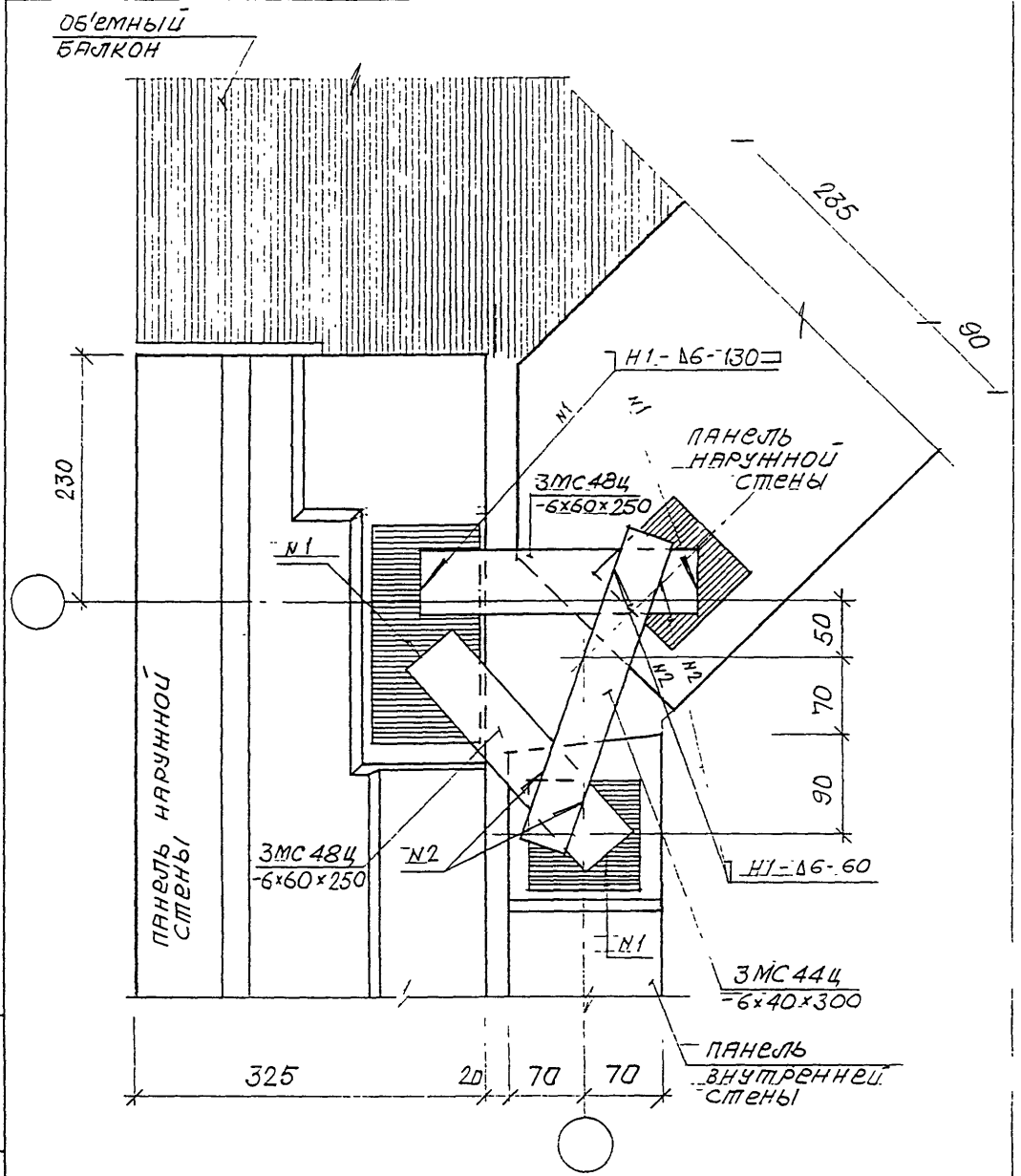

Н. контр.		Васильцова			3 НДС, часть III	
Изм.	Кол.уч.	Лист	N док.	Подпись	Дата	
ГАСпецмаст		Козицын			22 Н1 План в уровне связей	Стадия: Р; Лист: 105; Листов:
ГИП		Мыльников				МНИИТЭП Мастерская N 3
Вед. инж.		Суворова				
Исполнил		Тучкова				
Проверил		Синдеева				

Взам. инв. N | Подпись и дата | Инв. N подл.

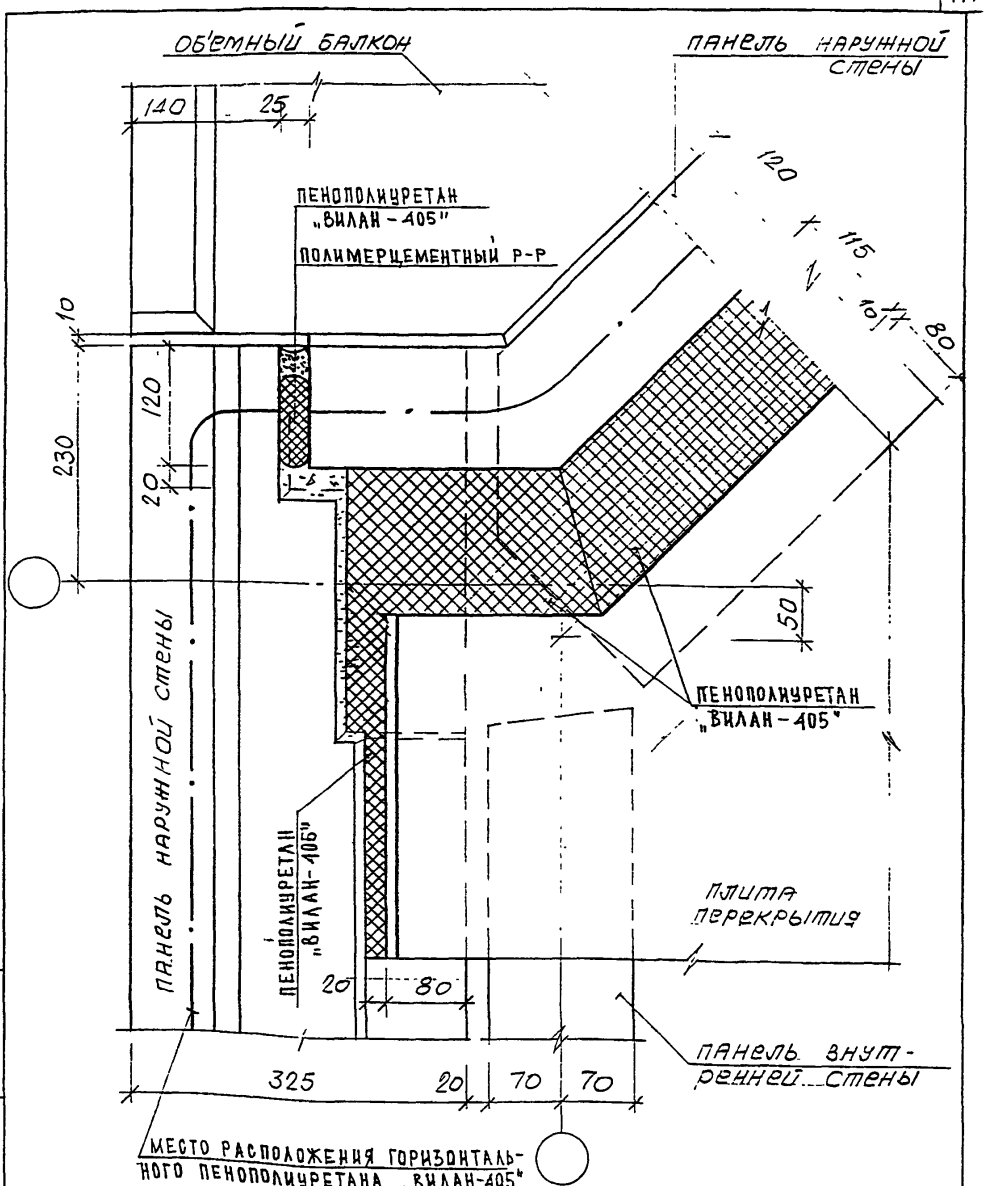

Н. КОНТР.		ВАСИЛЬКОВА			
Изм.	Кол.уч.	Лист	N док.	Подпись	Дата
ГЛ.СПЕЦМАСТ		КОЗИЦЫН			
ГИП		МЫЛЬНИКОВ			
ВЕД. ИНЖ		СУВОРОВА			
ИСПОЛНИЛ		ТУЧКОВА			
ПРОВЕРИЛ		МЫЛЬНИКОВ			

3 НДС, часть III

22
Н1

План в уровне перекрытий

СТАДИЯ	ЛИСТ	ЛИСТОВ
Р	106	

МНИИТЭП
МАСТЕРСКАЯ N 3

ВЗАМ. ИНВ. N

ПОДПИСЬ И ДАТА

ИНВ. N ПОДЛ. 852851

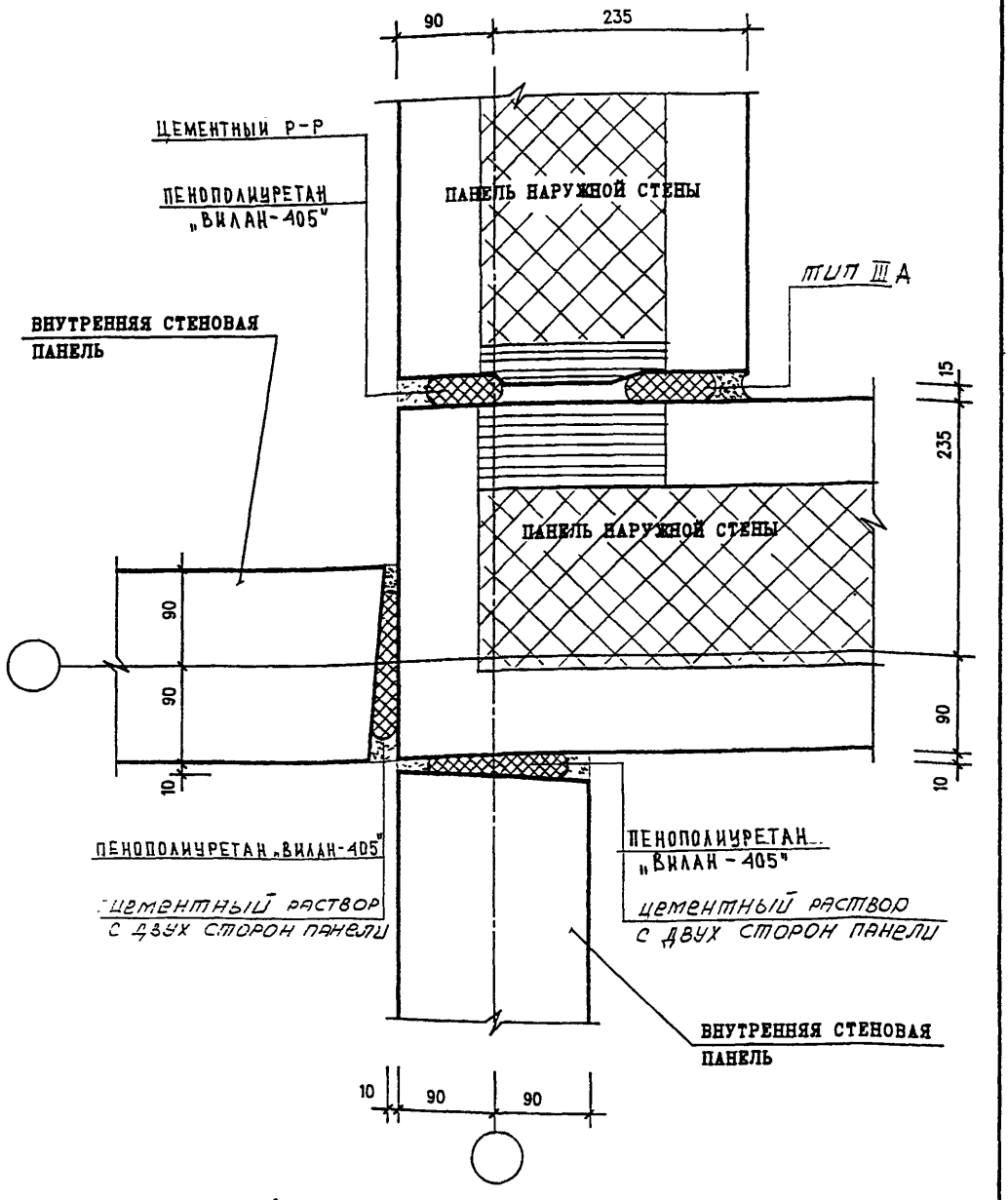

Н. КОНТР.		ВАСИЛЬКОВА				
ИЗМ.	КОЛ.УЧ.	ЛИСТ	N ДОК.	ПОДПИСЬ	ДАТА	
ГЛ СПЕЦ М		КОЗИЦЫН				
ГЛ ИНЖ ПР		МЫЛЬНИКОВ				
ВЕД. ИНЖ		СУВОРОВА				
ИСПОЛНИЛ		ТУЧКОВА				
ПРОВЕРИЛ		СИНДЕЕВА				

ИНВ. N ПОДЛ. | ПОДПИСЬ И ДАТА | ВЗАИМ. ИНВ. N

3 НДС, часть III

23; 23А
Н1

ЗАДЕЛКА СТЫКА

СТАДИЯ	ЛИСТ	ЛИСТОВ
Р	107	

МНИИТЭП
МАСТЕРСКАЯ N3

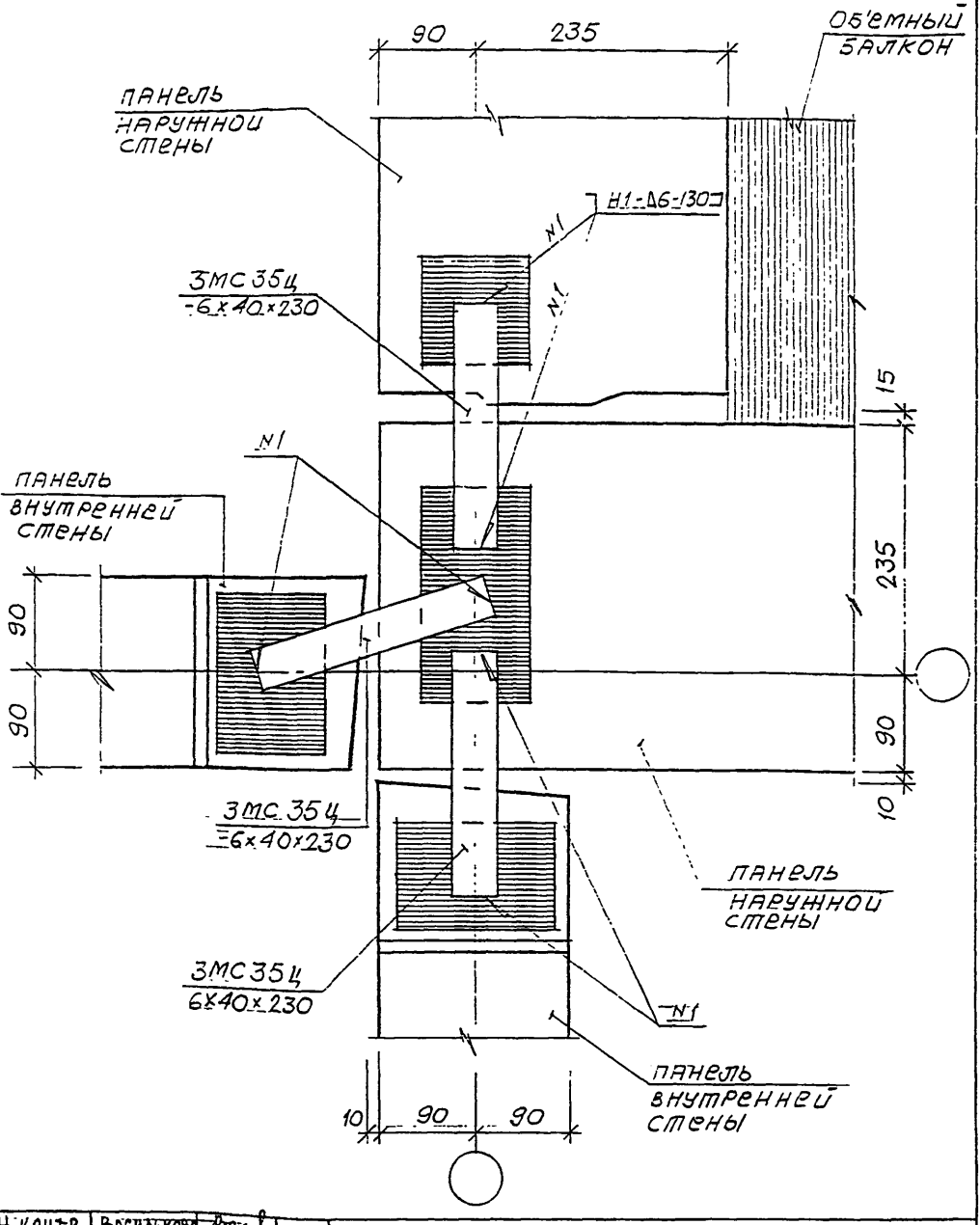

Н.контр.	Васильков				
Изм.	Кол.уч.	Лист	N док.	Подпись	Дата
ГлСпецмаст	Козицын				
ГИП	Мыльников				
Вед. инж.	Суворова				
Исполнил	Тучкова				
Проверил	Васильков				

3 НДС, часть III

23
Н1

План в уровне связей

Стадия	Лист	Листов
Р	108	

МНИИТЭП
Мастерская N 3

Взам. инв. N | Подпись и дата | Инв. N подл.

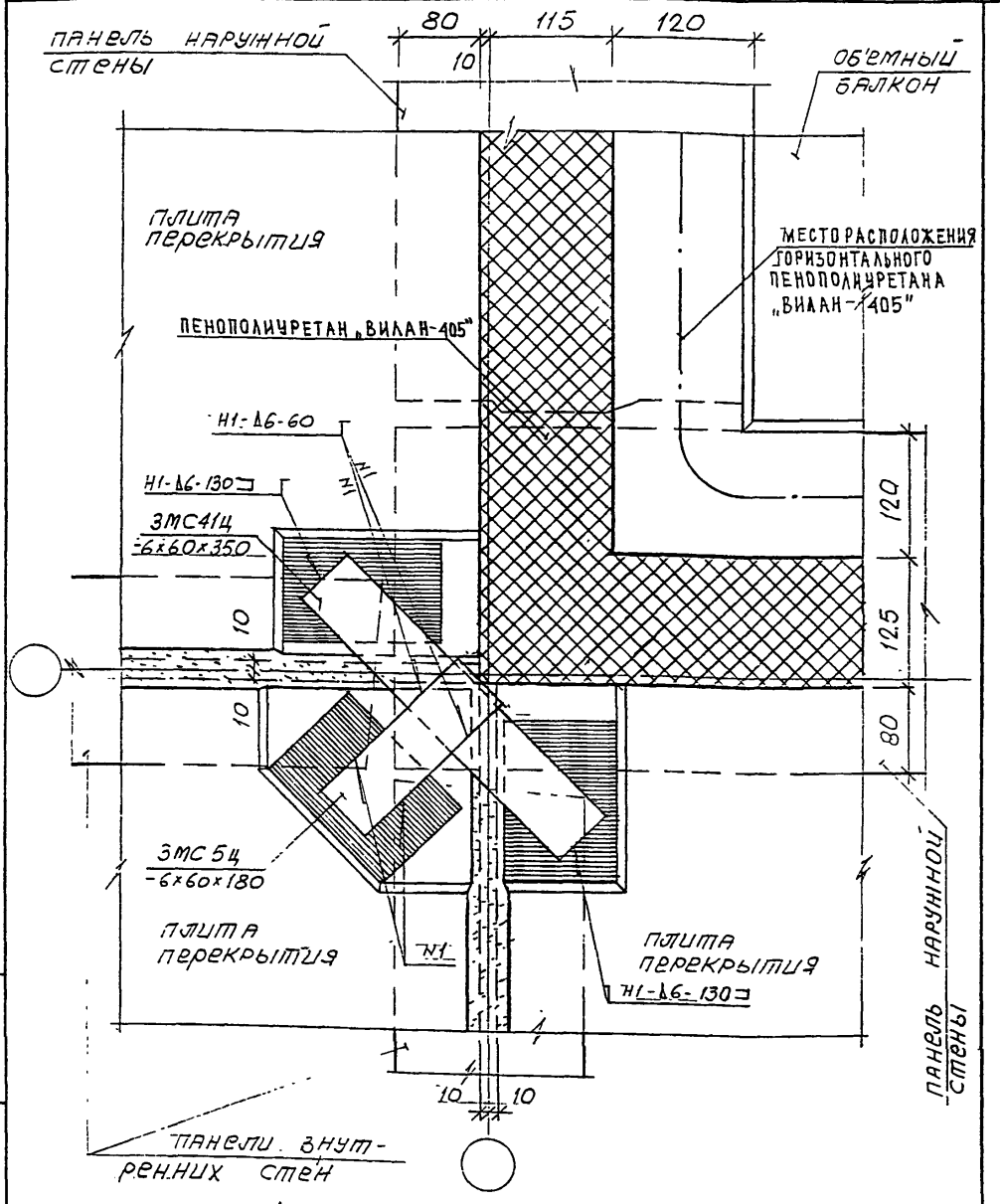

Н.контр.		Васильков			
Изм.	Кол.уч.	Лист	N док.	Подпись	Дата
Гл.специалист		Козицын			
ГИП		Мыльников			
Вед. инж.		Суворова			
Исполнил		Тучкова			
Проверил		Васильков			

3 НДС, часть III

23 / Н1

План в уровне перекрытия

Стадия	Лист	Листов
Р	109	

МНИИТЭП
Мастерская N 3

Инв. N подл. | Подпись и дата | Взам. инв. N

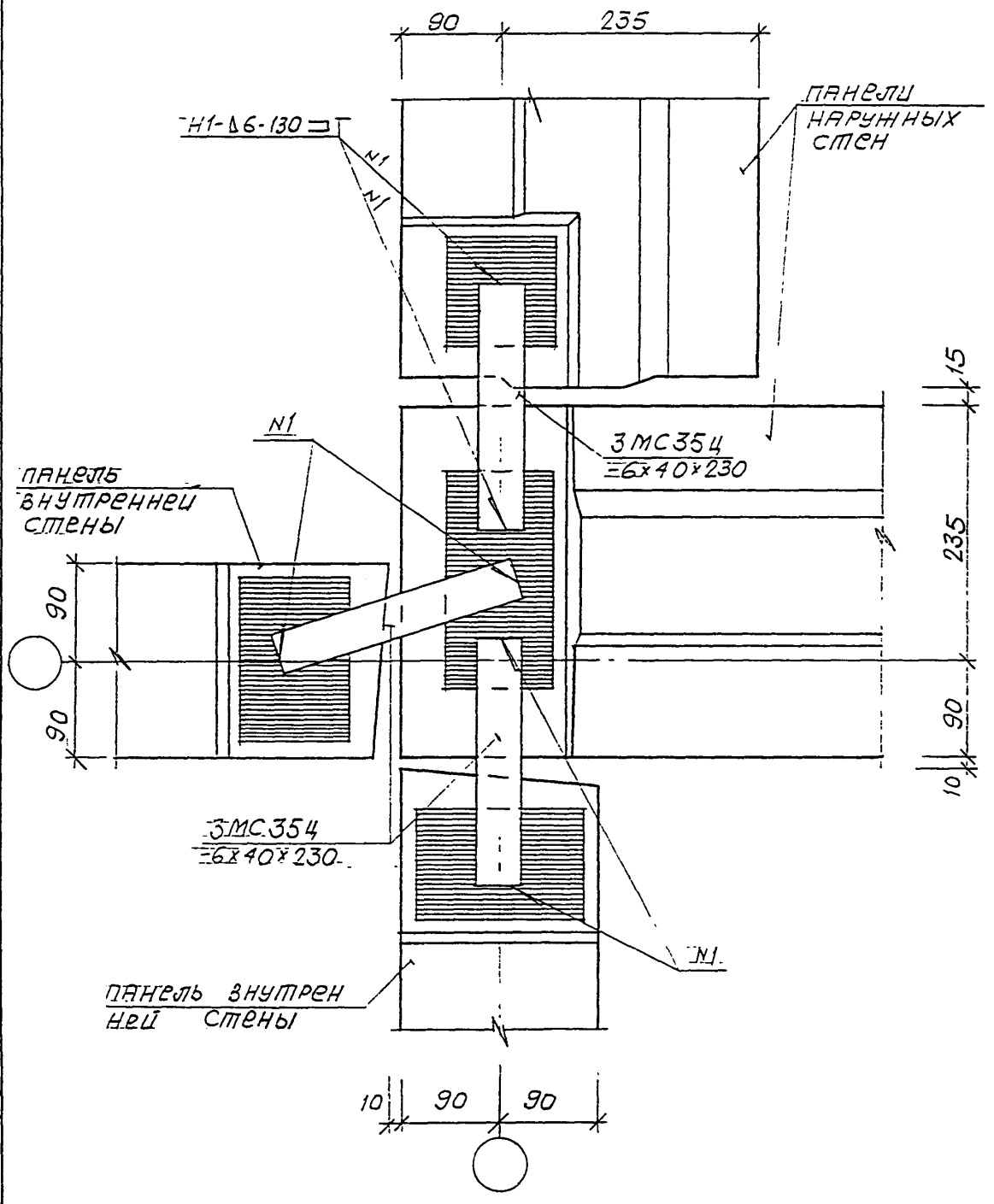

Н.КОНТР.		ВАСИЛЬКОВА			3 НДС, часть III	
Изм.	Кол.уч.	Лист	N док.	Подпись	Дата	
ГЛСПЕЦМАСТ		КОЗИЦЫН			23А / Н1	СТАДИЯ: Р; ЛИСТ: 110; ЛИСТОВ:
ГИП		МУЛЬНИКОВ			ПЛАН В УРОВНЕ СВЯЗЕЙ	МНИИТЭП МАСТЕРСКАЯ N 3
ВЕД. ИНЖ.		СУВОРОВА				
ИСПОЛНИЛ		ТУЧКОВА				
ПРОВЕРИЛ		СИНДЕЕВА				

ВЗАМ. ИНВ. N | ПОДПИСЬ И ДАТА | ИНВ. N ПОДЛ.

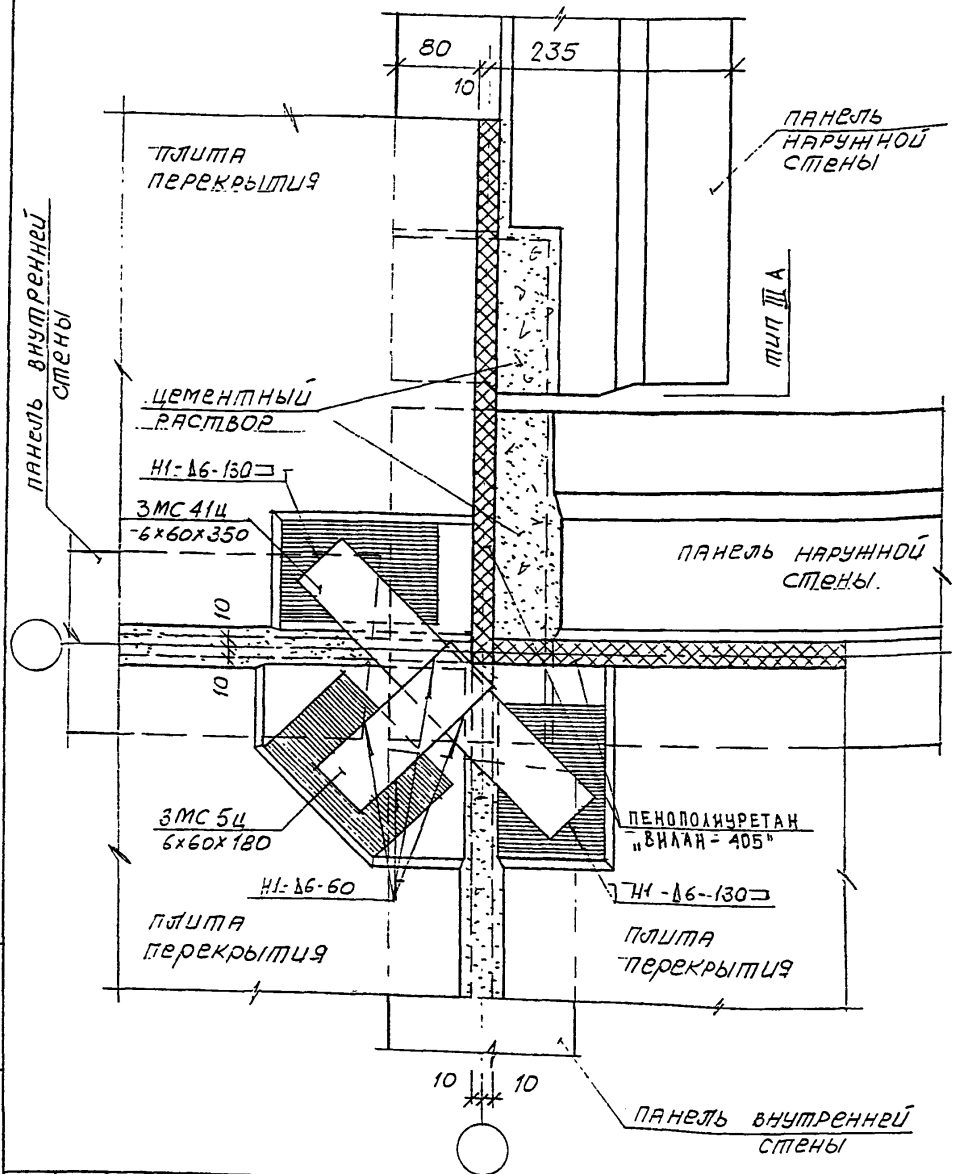

Н. КОНТР.		ВАСИЛЬКОВА			
Изм.	Кол.уч.	Лист	N док.	Подпись	Дата
ГЛ.СПЕЦМАСТ		КОЗИЦЫН			
ГИП		МИЛЬНИКОВ			
ВЕД. ИНЖ.		СУВОРОВА			
ИСПОЛНИЛ		ТУЧКОВА			
ПРОВЕРИЛ		ВАСИЛЬКОВА			

ИНВ. N ПОДЛ. 852.252

ПОДПИСЬ И ДАТА

ВЗАМ. ИНВ. N

3 НДС, часть III

23А
Н1

ПЛАН В УРОВНЕ ПЕРЕКРЫТИЯ

СТАДИЯ	ЛИСТ	ЛИСТОВ
Р	111.	

МНИИТЭП
МАСТЕРСКАЯ N 3

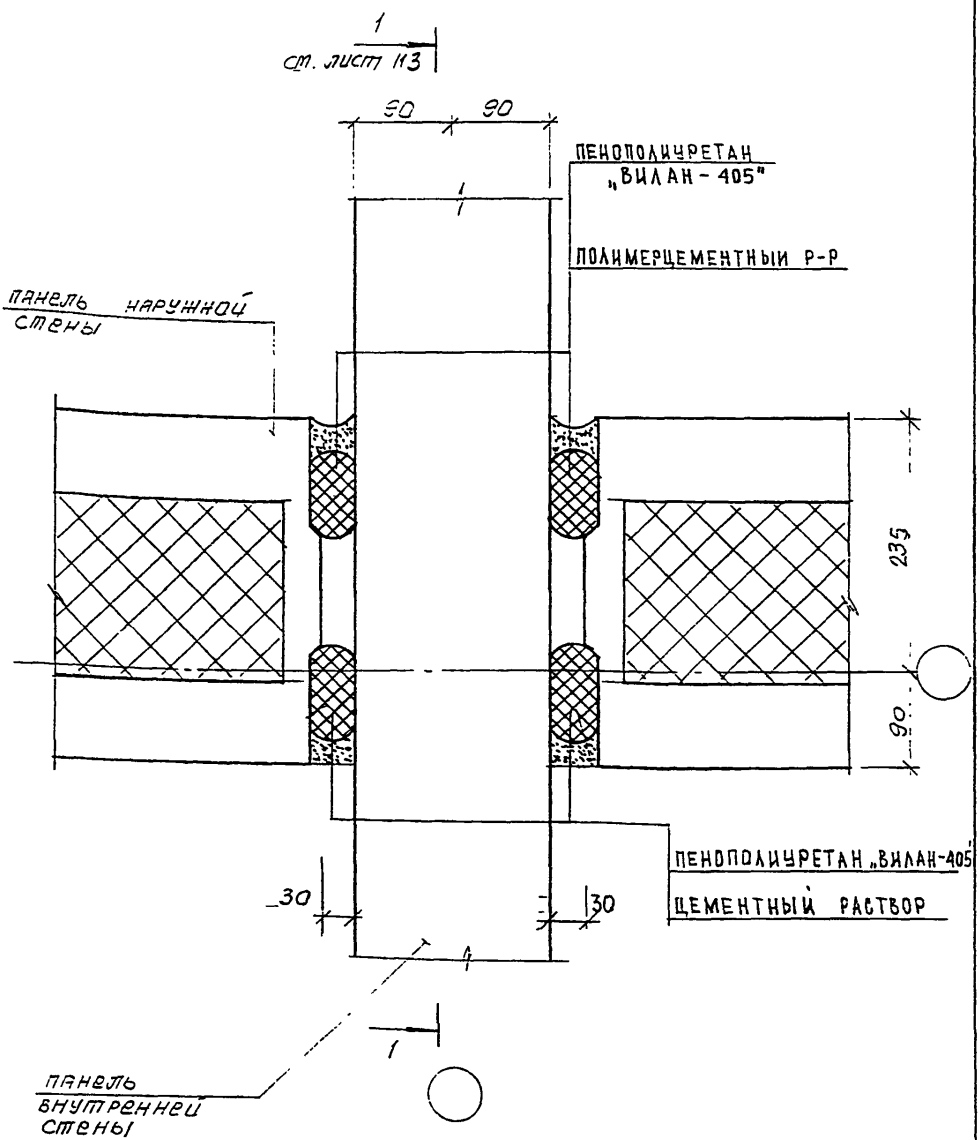

Н. контр.		Василькова				
Изм.	Кол.уч.	Лист	N док.	Подпись	Дата	
ГАСпецмаст		Козицын				
ГИП		Мульников				
Вед. инж.		Суворова				
Исполнил		Тучкова				
Проверил		Синдеева				

ВЗАМ. ИНВ. N | ПОДПИСЬ И ДАТА | ИНВ. N ПОДЛ.

3 НДС, часть III

24/Н1

ЗАДЕЛКА СТЫКА

СТАДИЯ	ЛИСТ	ЛИСТОВ
Р	112	

МНИИТЭП
МАСТЕРСКАЯ N 3

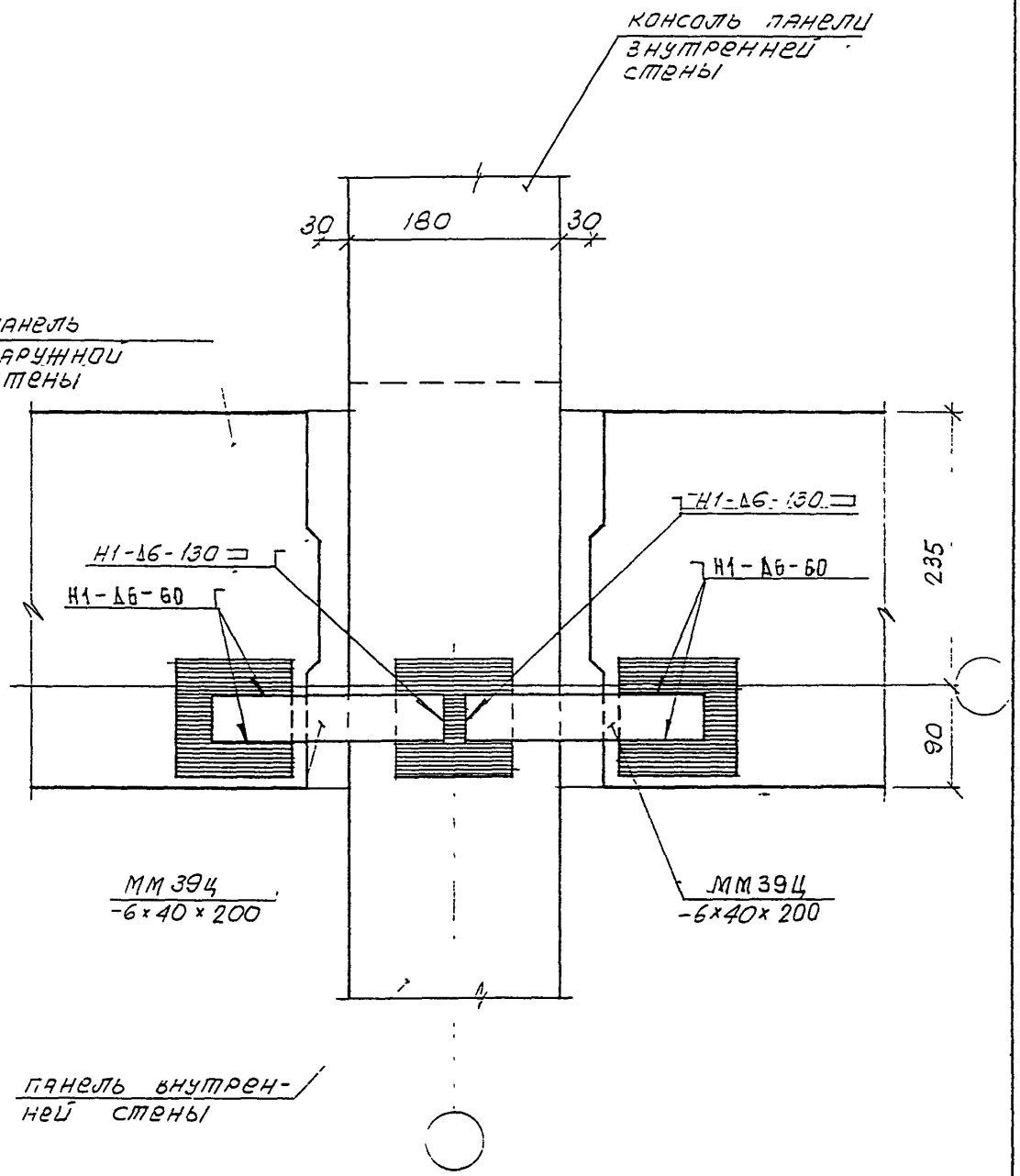

Н. КОНТР.	ВАСИЛЬКОВА					3 НДС, часть III
Изм.	Кол.уч.	Лист	N док.	Подпись	Дата	
ГЛ.СПЕЦИАСТ	КОЗИЦЫН					24/Н1 — ПЛАН В УРОВНЕ СВЯЗЕЙ
ГИП	МЫЛЬНИКОВ					
ВЕД. ИНЖ	СУВОРОВА					
ИСПОЛНИЛ	ТУЧКОВА					
ПРОВЕРИЛ	СИНДЕЕВА					

СТАДИЯ	ЛИСТ	ЛИСТОВ
Р	113	

МНИИТЭП
МАСТЕРСКАЯ N 3

ИНВ. N ПОДЛ. | ПОДПИСЬ И ДАТА | ВЗАМ. ИНВ. N

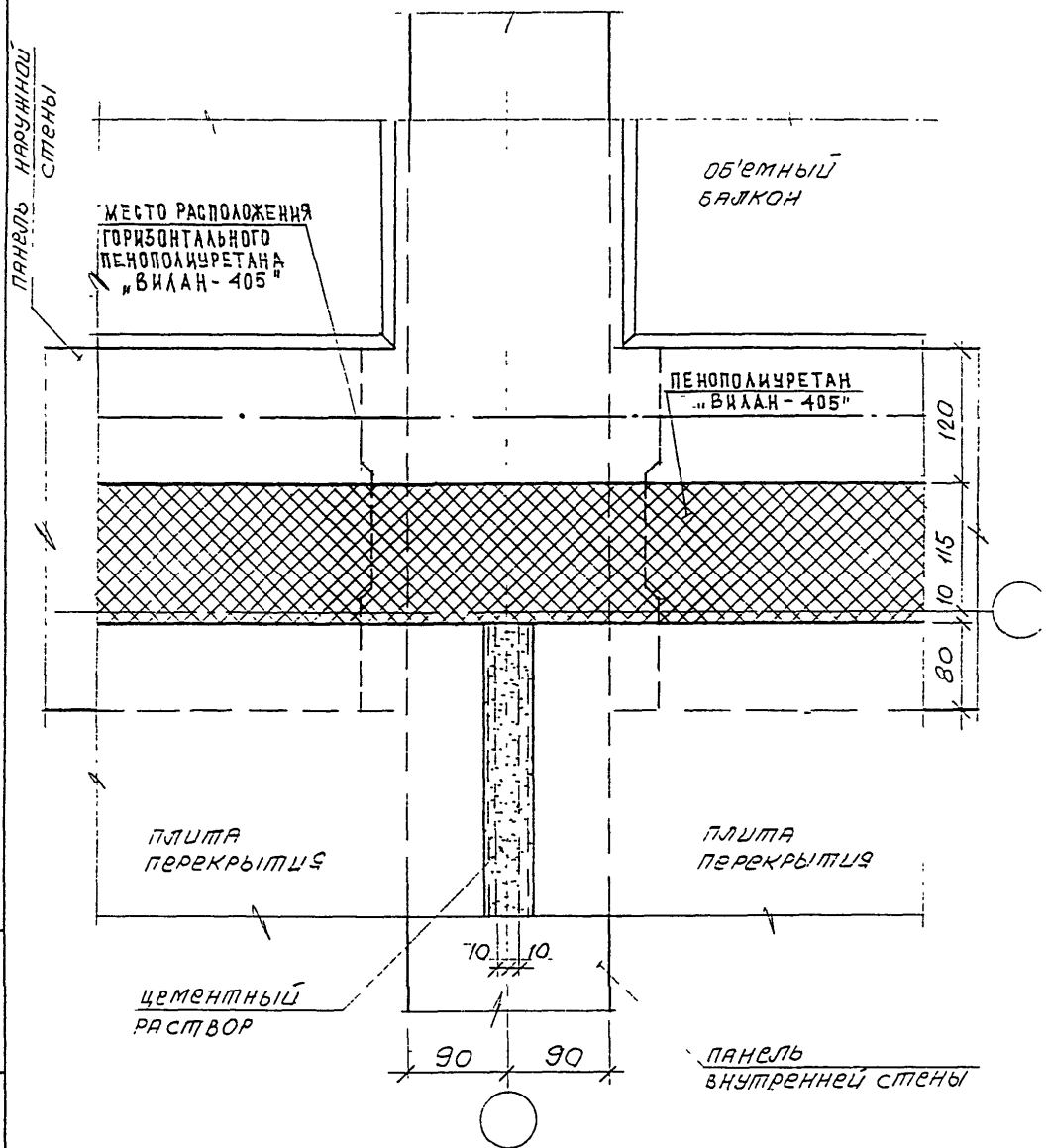

Н. КОНТР.		ВАСИЛЬКОВА				
Изм.	Кол.уч.	Лист	N док.	Подпись	Дата	
ГЛСПЕЦМАСТ		КОЗИЦЫН				
ГИП		МЫЛЬНИКОВ				
ВЕД. ИНЖ.		СУВОРОВА				
ИСПОЛНИЛ		ТУЧКОВА				
ПРОВЕРИЛ		ВАСИЛЬКОВА				

3 НДС, часть III

24/Н1

ПЛАН В УРОВНЕ ПЕРЕКРЫТИЯ

СТАДИЯ	ЛИСТ	ЛИСТОВ
Р	114	

МНИИТЭП
МАСТЕРСКАЯ N 3

ВЗАМ. ИНВ. N

ПОДПИСЬ И ДАТА

ИНВ. N ПОДЛ.

1 - 1

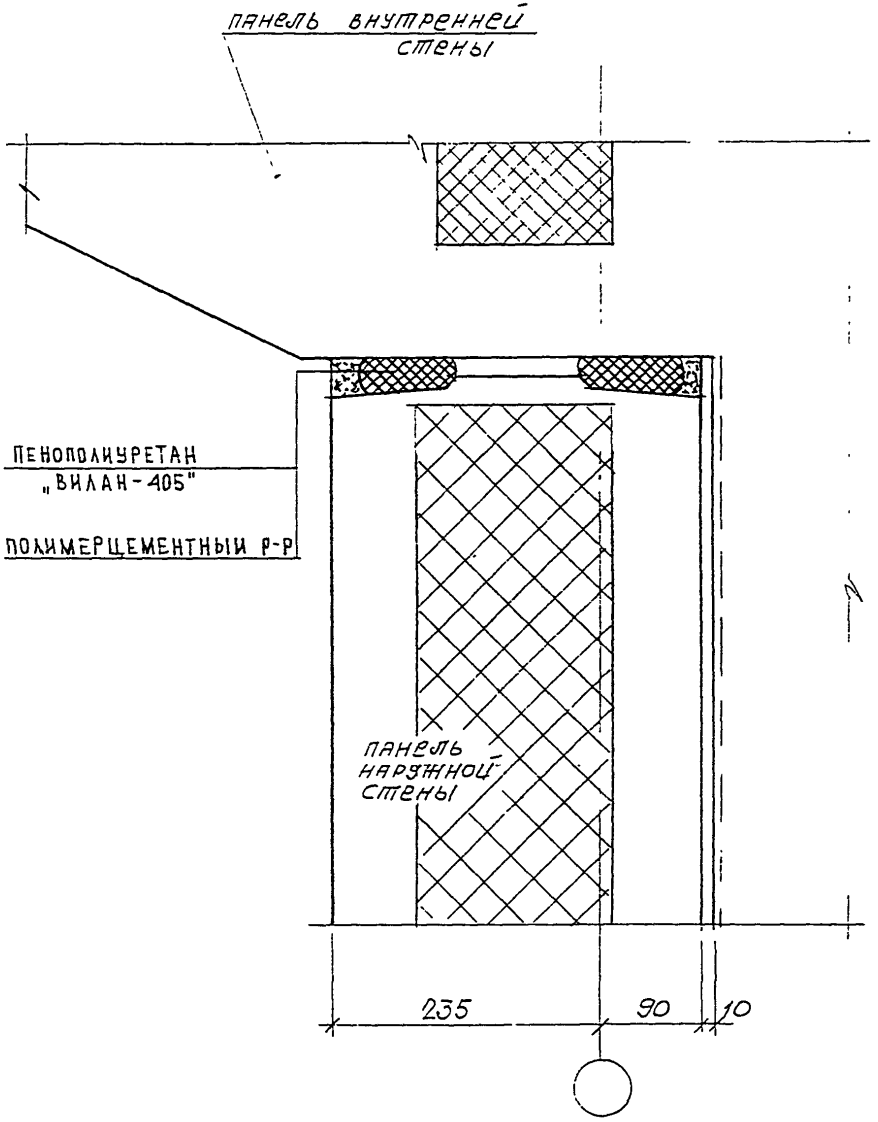

Н.контр.		Василькова			
Изм.	Кол.уч.	Лист	N док.	Подпись	Дата
Гл.спец.част		Козицын			
ГИП		Мыльников			
Вед. инж.		Суворова			
Исполнил		Тучкова			
Проверил		Синдеева			

3 НДС, часть III

ОА
Н1

сечение 1-1

Стадия	Лист	Листов
Р	115	

МНИИТЭП
МАСТЕРСКАЯ N 3

Инв. N подл. | Подпись и дата | Взам. инв. N

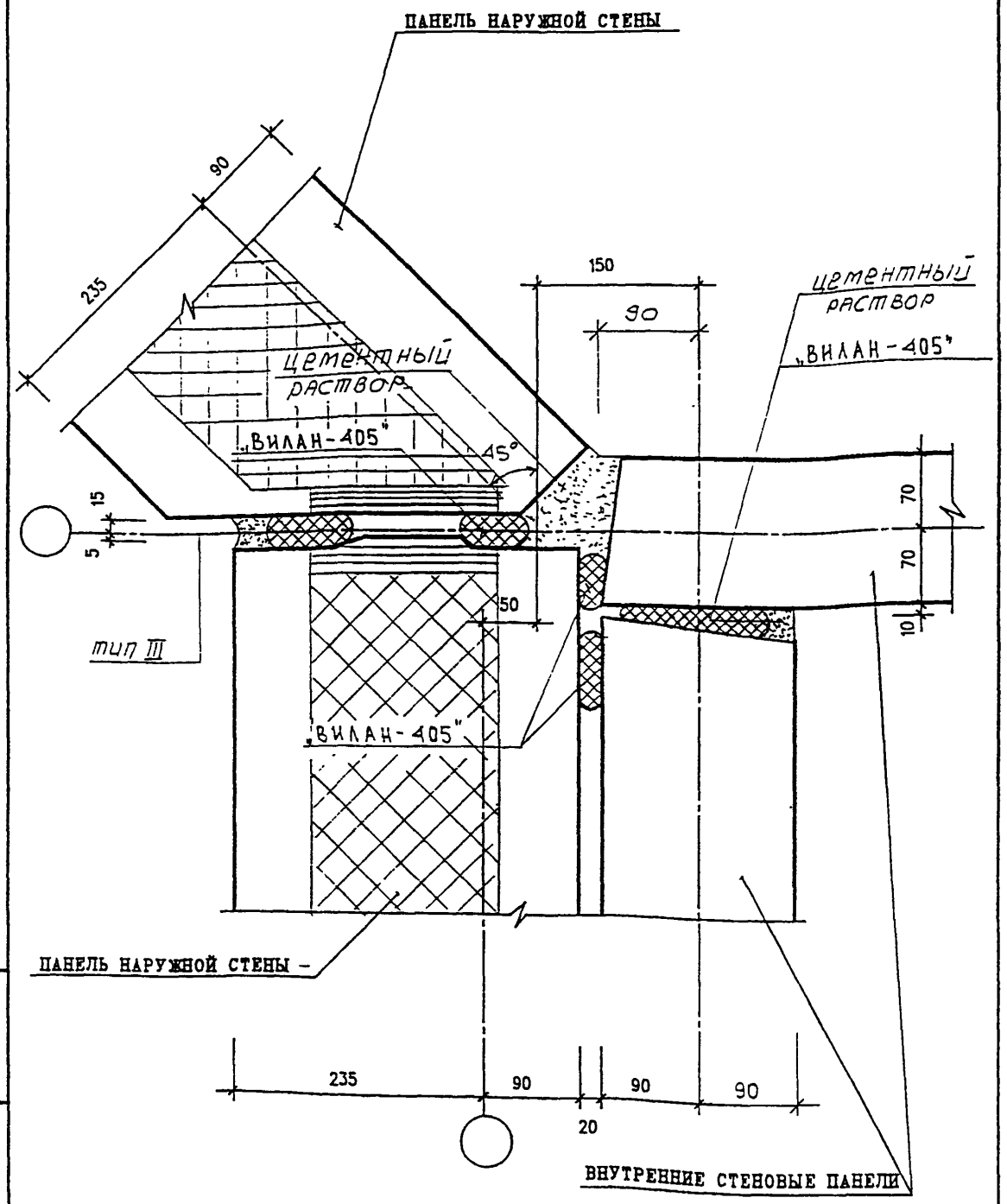

Н. КОН. ТР.		БАСИЛЬКОВА			
ИЗН.	КОЛУЧ.	ЛИСТ	N ДОК.	ПОДПИСЬ	ДАТА
ГЛ. СПЕЦ. М		КОЗИЦЫН			
ГЛ. ИНЖ. ПР		МЫЛЬНИКОВ			
ВЕД. ИНЖ.		СУВОРОВА			
ИСПОЛНИЛ		ТУЧКОВА			
ПРОВЕРИЛ		СИНДЕЕВА			

ВЗАМ. ИНВ. N | ПОДПИСЬ И ДАТА | ИНВ. N ПОДЛ.

3 НДС, часть III

25
Н.1

ЗАДЕЛКА СТЫКА

СТАДИЯ	ЛИСТ	ЛИСТОВ
Р	116	

МНИИТЭП
МАСТЕРСКАЯ N3

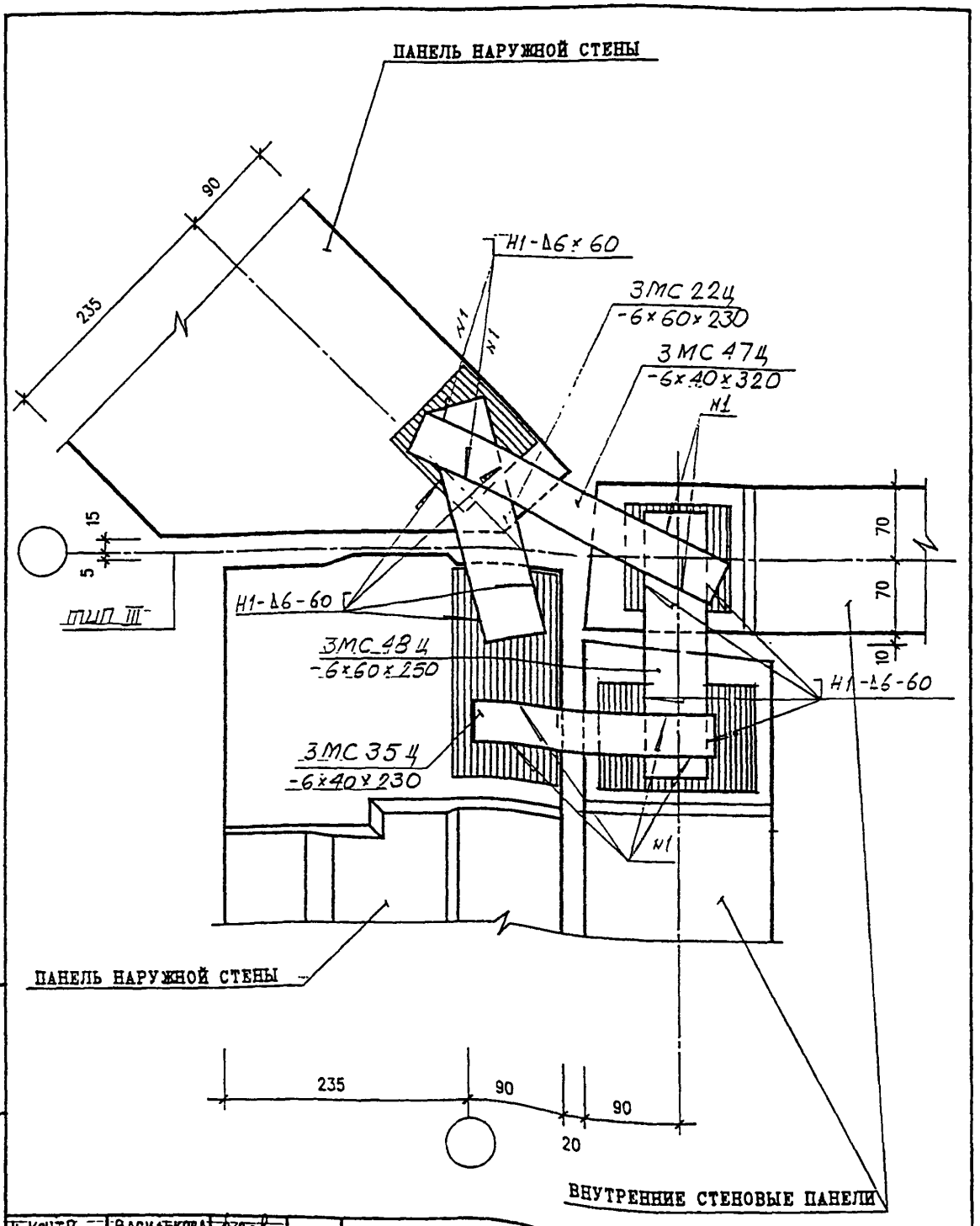

Н. КОНТР.		ВАСИЛЬКОВА			
ИЗМ.	КОЛУЧ.	ЛИСТ	N ДОК.	ПОДПИСЬ	ДАТА
ГЛ СПЕЦ М		КОЗИЦЫН			
ГЛ ИНЖ ПР		МЫЛЬНИКОВ			
ВЕД. ИНЖ		СУВОРОВА			
ИСПОЛНИЛ		ТУЧКОВА			
ПРОВЕРИЛ		СИНДЕЕВА			

ИНВ. N ПОДЛ. 15285

ПОДПИСЬ И ДАТА

ВЗАМ. ИНВ. N

3 НДС, ЧАСТЬ III

25/Н1

ПЛАН В УРОВНЕ СВЯЗЕЙ

СТАДИЯ	ЛИСТ	ЛИСТОВ
Р	117	

МНИИТЭП

МАСТЕРСКАЯ N3

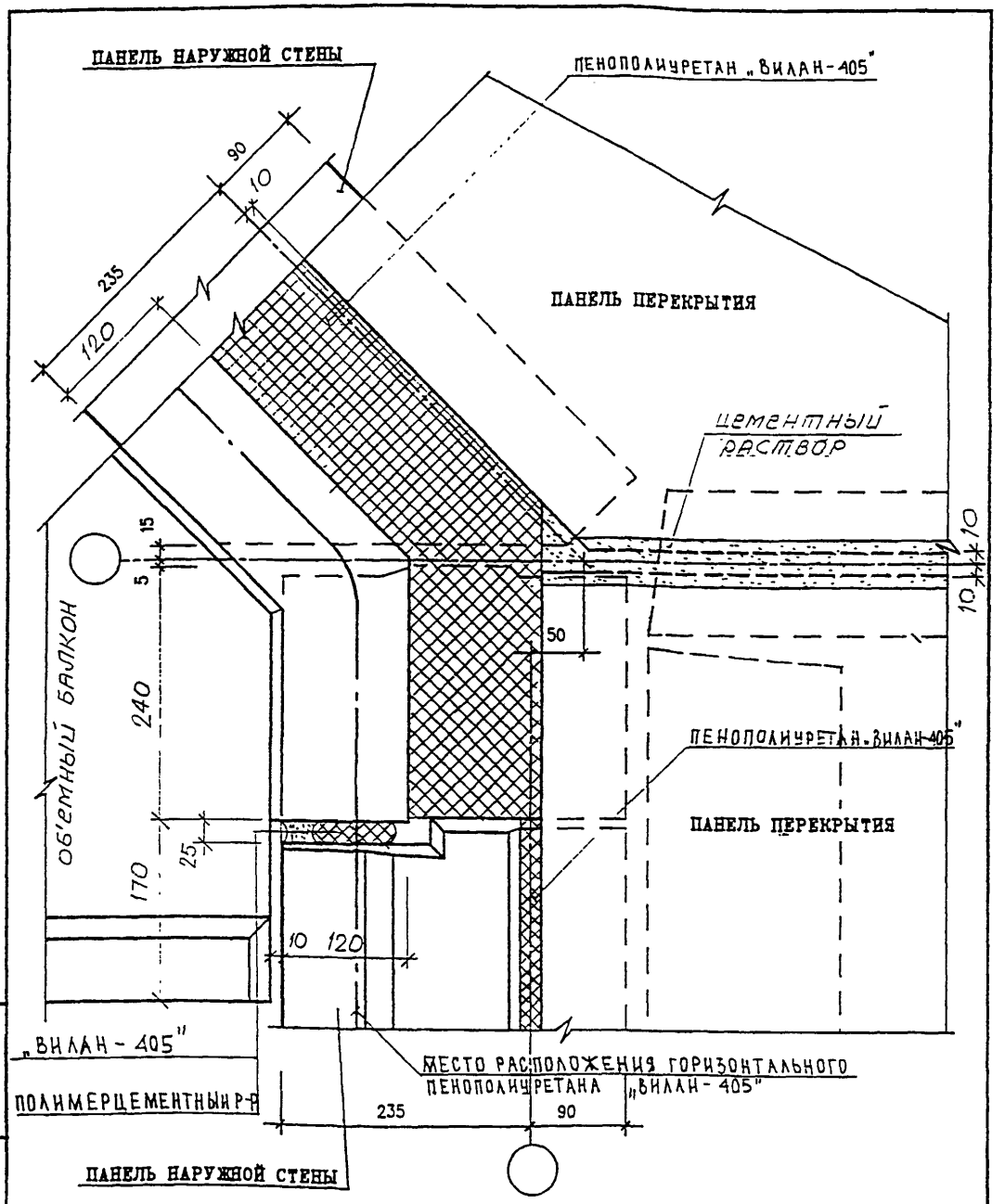

Н.контр		Васильковa			3 НДС , часть III	
Изм.	Колуч.	Лист	N док.	Подпись	Дата	
Гл. спец. м		Козицын				
Гл. инж. пр.		Мильников				
Вед. инж.		Суворова				
Исполнил		Тучкова				
Проверил		Синдеева				

25/Н1

План в уровне перекрытия

Стадия	Лист	Листов
Р	118	

МНИИТЭП
Мастерская N 3

Взам. инв. N | Подпись и дата | Инв. N подл.

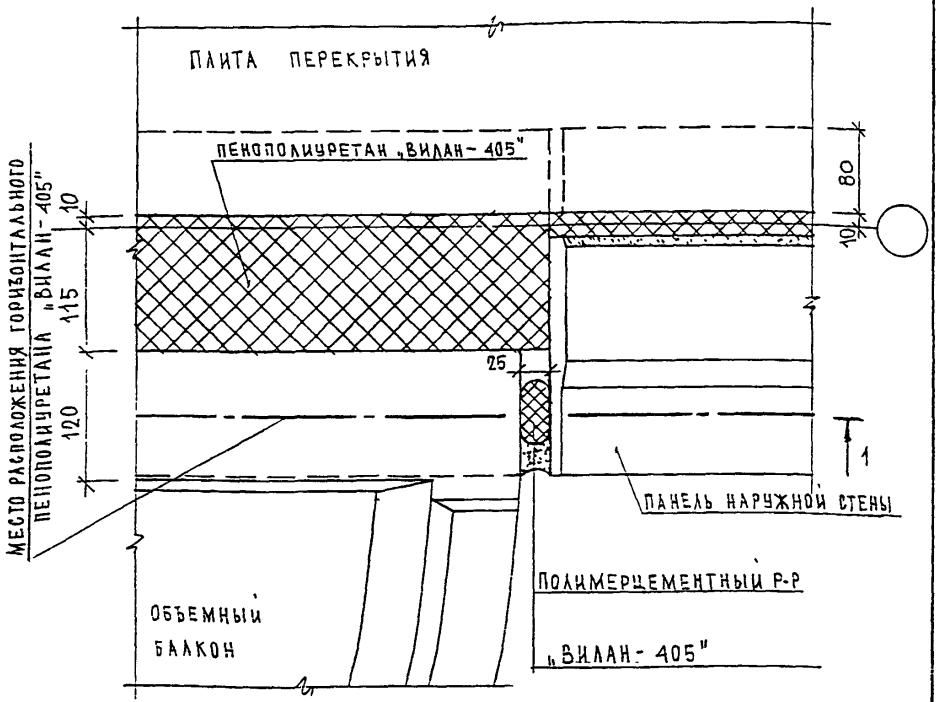

1-1

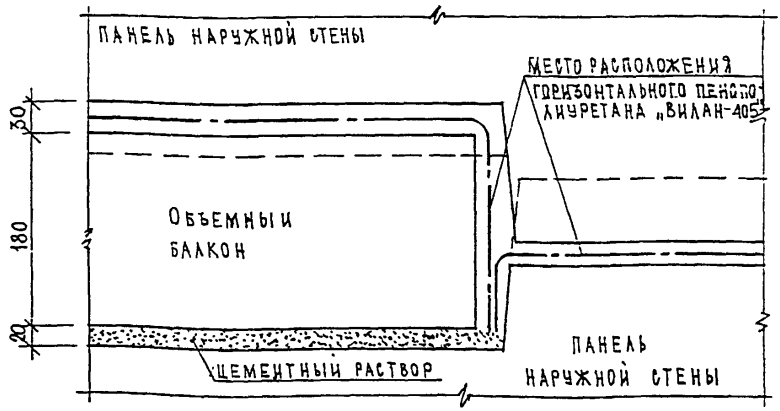

Н. КОНТР.		ВАСИЛЬКОВА			
Изм.	Кол.уч.	Лист	N док.	Подпись	Дата
ГЛ.СПЕЦМАСТ		КОЗИЦЫН			
ГИП		МЫЛЬНИКОВ			
ВЕД. ИНЖ.		СУВОРОВА			
ИСПОЛНИЛ		ТУЧКОВА			
ПРОВЕРИЛ		СИНДЕЕВА			

ИНВ. N ПОДЛ. | ПОДПИСЬ И ДАТА | ВЗАМ. ИНВ. N

3 НДС, часть III

26
Н1

СТАДИЯ	ЛИСТ	ЛИСТОВ
Р	119	

МНИИТЭП
МАСТЕРСКАЯ N 3

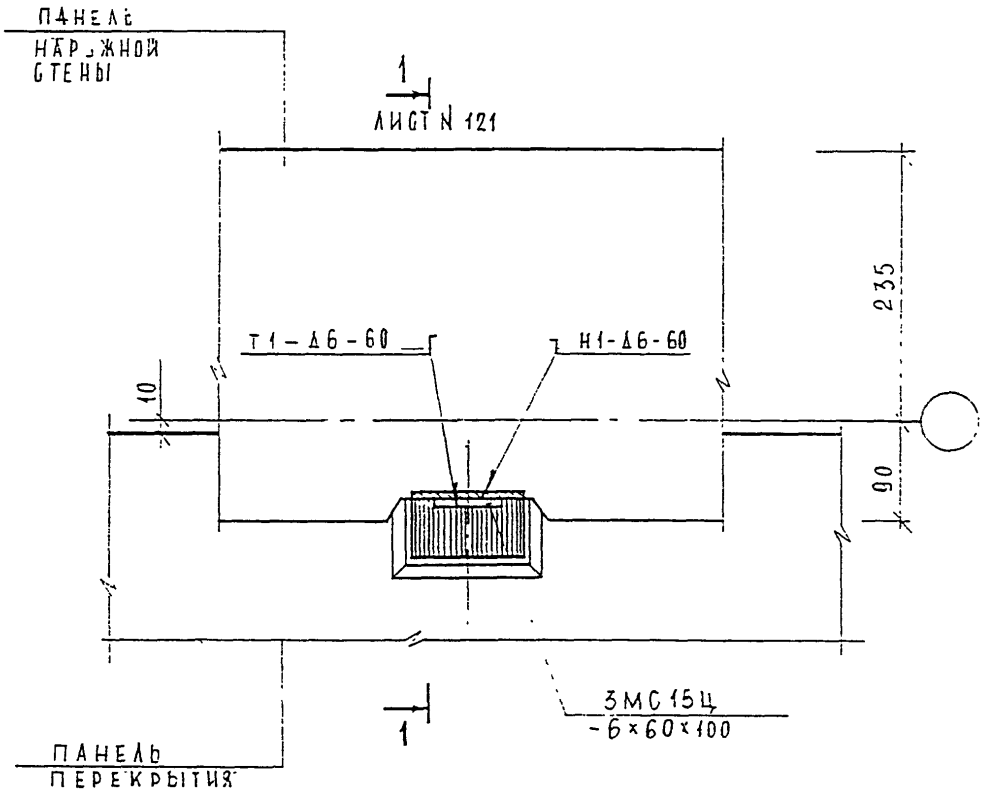

ВЗАМ. ИНВ. N

ПОДПИСЬ И ДАТА

ИНВ. N ПОДЛ.

Н. КОНТР.		ВАСИЛЬКОВА			
Изм.	Кол.уч.	Лист	N док.	Подпись	Дата
ГЛСПЕЦМАСТ		КОЗИЦЫН			
ГИП		МЕЛЬНИКОВ			
ВЕД. ИНЖ.		СУВОРОВА			
ИСПОЛНИЛ		ШЕХИНА			
ПРОВЕРИЛ		ВАСИЛЬКОВА			

3 НДС, часть III

27
Н1

СТАДИЯ	ЛИСТ	ЛИСТОВ
Р	120	

МНИИТЭП
МАСТЕРСКАЯ N 3

1 – 1

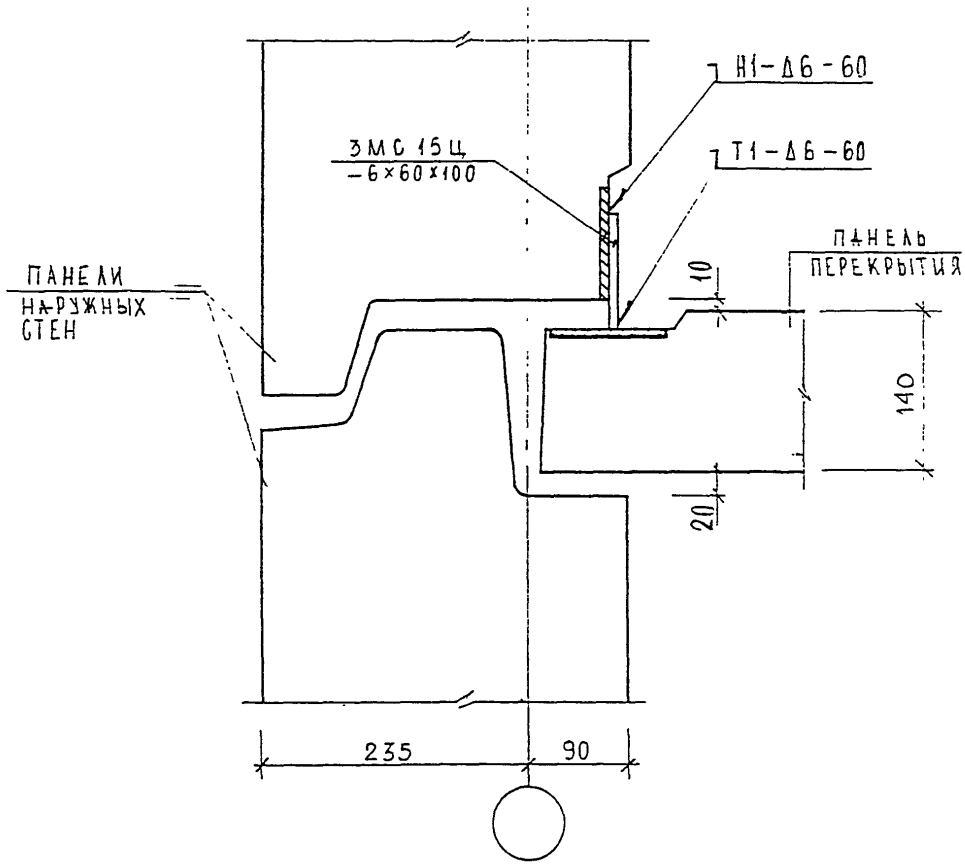

Н.контр.	Васильков				
Изм.	Кол.уч.	Лист	N док.	Подпись	Дата
Гл.специалист	Козицын				
ГИП	Мыльников				
Вед. инж.	Суворова				
Исполнил	Шехина				
Проверил	Синцеева				

3 НДС, часть III

27
Н1

СЕЧЕНИЕ 1-1

Стадия	Лист	Листов
Р	121	

МНИИТЭП
МАСТЕРСКАЯ N 3

Взам. инв. N | Подпись и дата | Инв. N подл.

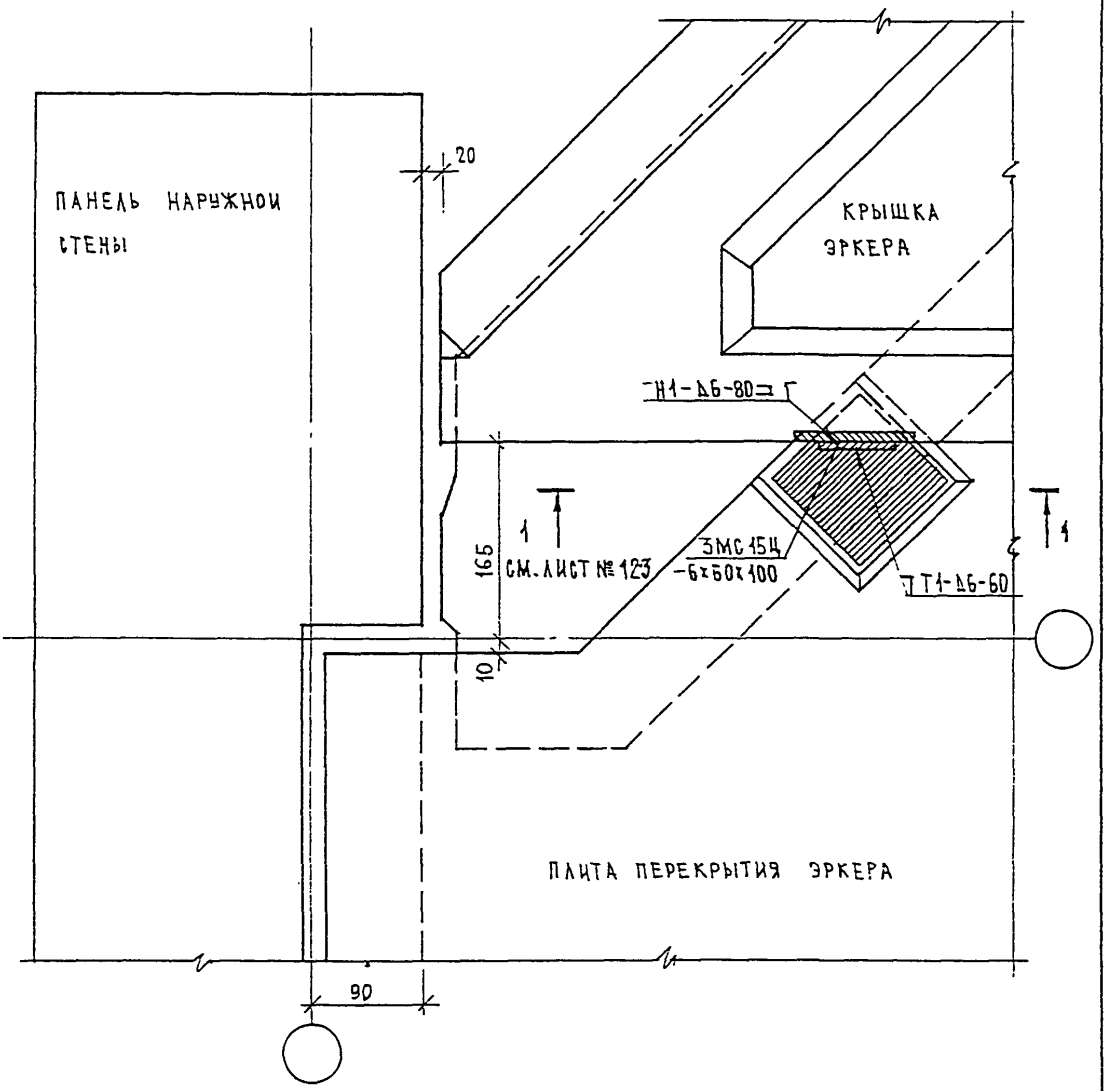

Н. контр.	Василькова				
Изм.	Кол.уч.	Лист	N док.	Подпись	Дата
ГлСпецМаст	Козицын				
ГИП	Мыльников				
Вед. инж.	Суворова				
Исполнил	Тучкова				
Проверил	Синдеева				

3 НДС, часть III

28
Н1

План в уровне связей

Стадия	Лист	Листов
Р	122	

МНИИТЭП
Мастерская N 3

Взам. инв. N | Подпись и дата | Инв. N подл.

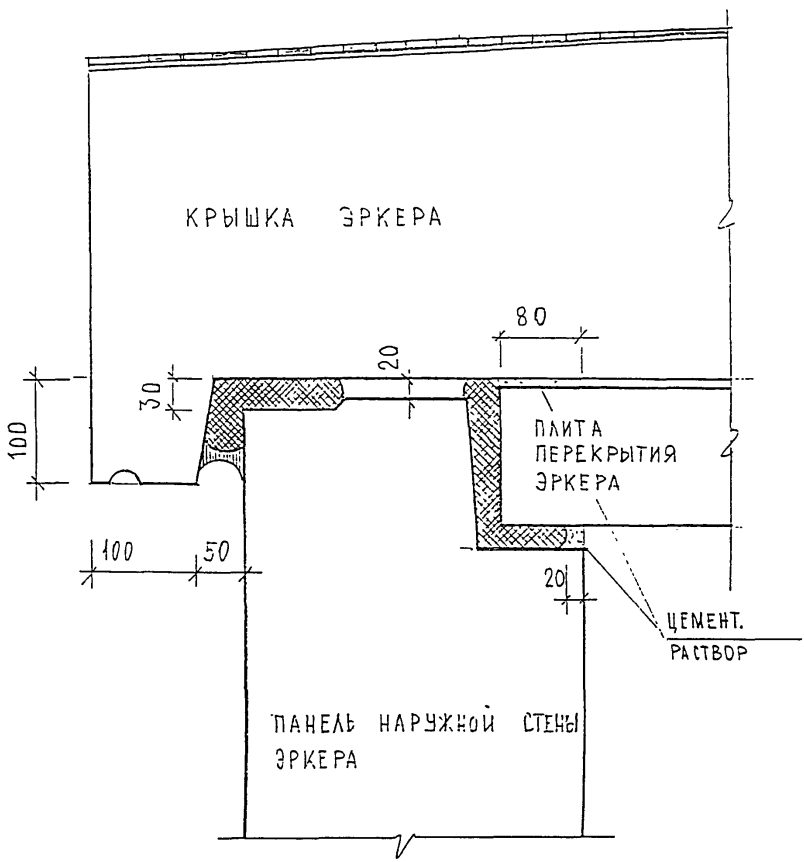

ГЛ.ИН М	КОЗЫРЬ		
ГИП	МЫЛЬНИКОВ		
РАЗРАБ.	ВАСИЛЬКОВА		
ПРОВЕР.	МЫЛЬНИКОВ		

ЗНДС ЧАСТЬ III

КРЫШКА ЭРКЕРА

СТАДИЯ	ЛИСТ	ЛИСТОВ
	122А	

МНИИТЭП
МАСТЕРСКАЯ № 3

ИНВ.№ ПОДЛ. | ПОДПИСЬ И ДАТА | ВЗАМ. ИНВ №

1-1

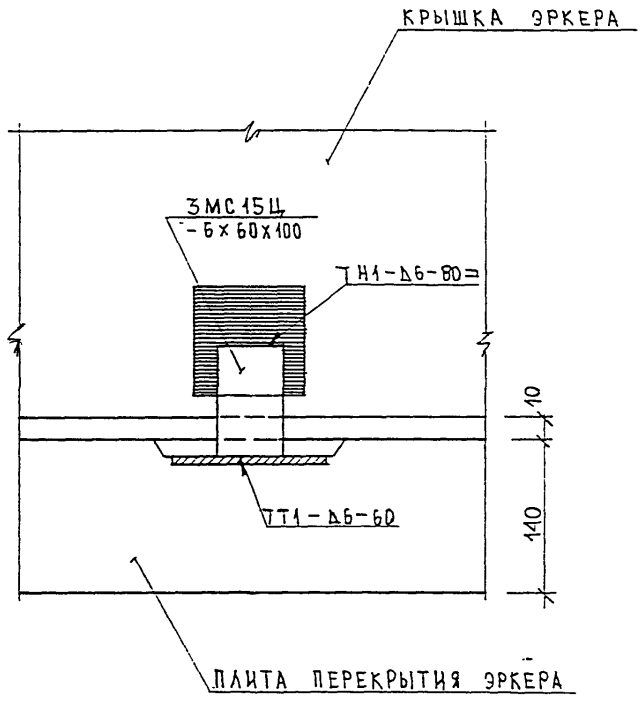

Н.контр		Васильков			3 НДС, часть III	
Изм.	Кол.уч.	Лист	N док.	Подпись	Дата	
Гл.спецмаст		Козицын				
ГИП		Мильников			28 / Н1	Стадия: Р; Лист: 123; Листов:
Вед. инж.		Суворова				
Исполнил		Тучкова			Сечение 1-1	МНИИТЭП Мастерская N 3
Проверил		Синдеева				

Взам. инв. N | Подпись и дата | Инв. N подл.

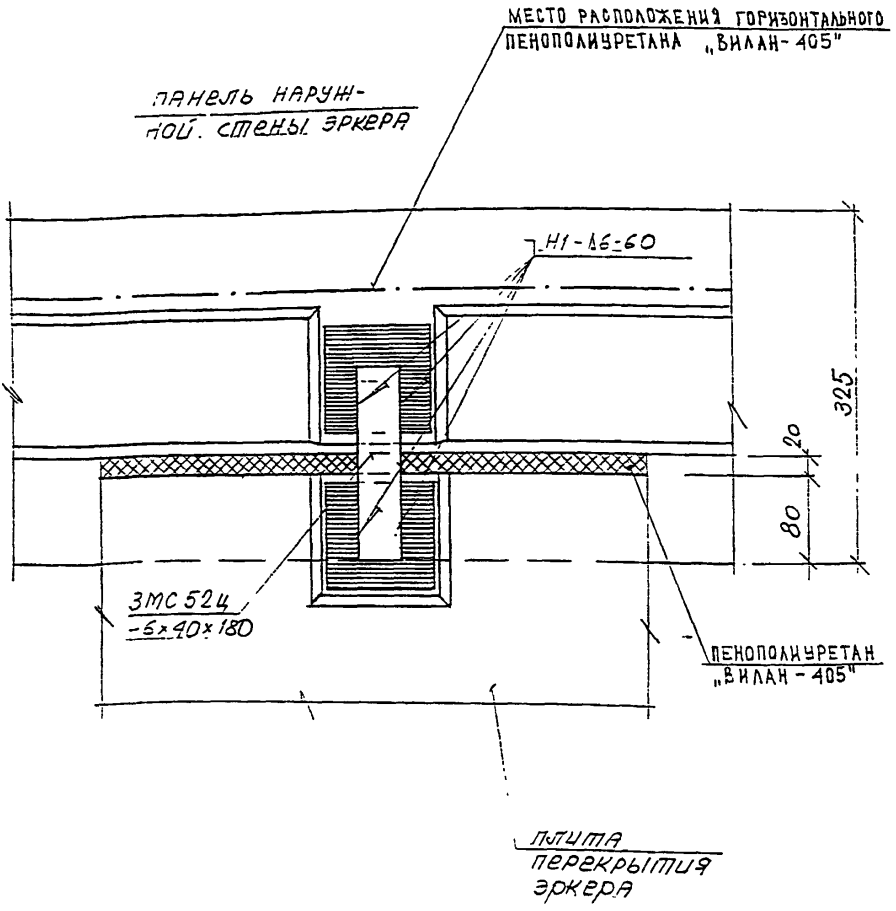

Н.Контр		Васильков			
Изм.	Кол.уч.	Лист	N док.	Подпись	Дата
Гл.специалист		Козицын			
ГИП		Мильников			
Вед. инж.		Суворова			
Исполнил		Тучкова			
Проверил		Васильков			

3 НДС, часть III

29
Н1

Стадия	Лист	Листов
Р	124	

МНИИТЭП
Мастерская N 3

Инв. N подл. | Подпись и дата | Взам. инв. N

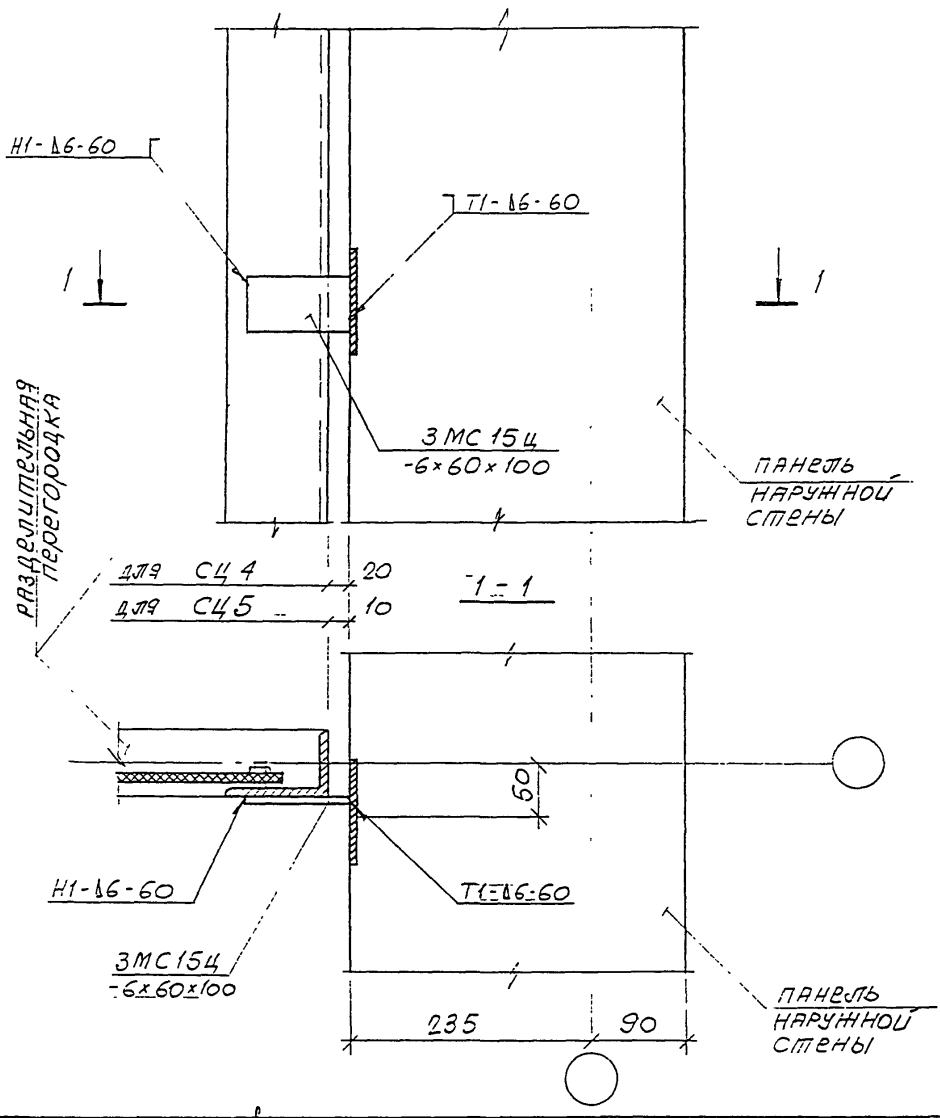

Н.контр.	Васильковa				
Изм.	Кол.уч.	Лист	N док.	Подпись	Дата
Гл.специалист	Козицын				
ГИП	Мыльников				
Вед. инж.	Суворова				
Исполнил	Шехина				
Проверил	Василькова				

3 НДС, часть III

30
Н1

Сечение 1-1

Стадия	Лист	Листов
Р	125	

МНИИТЭП
МАСТЕРСКАЯ N 3

Инв. N подл. | Подпись и дата | Взам. инв. N

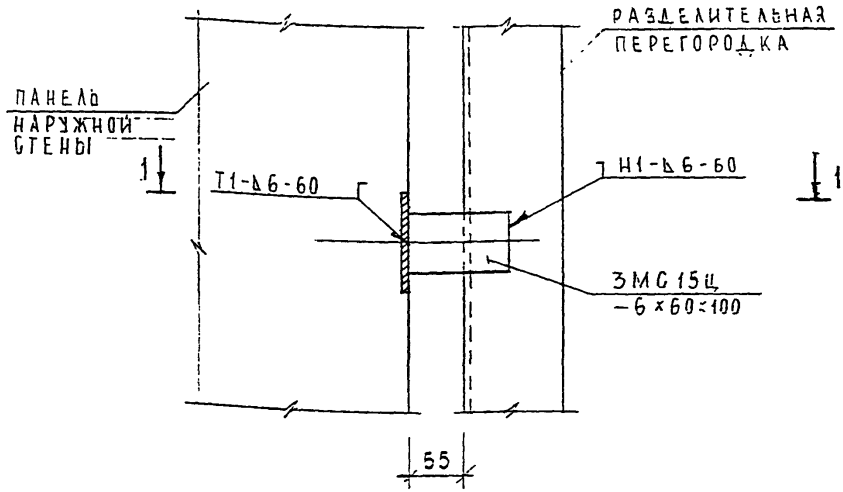

1-1

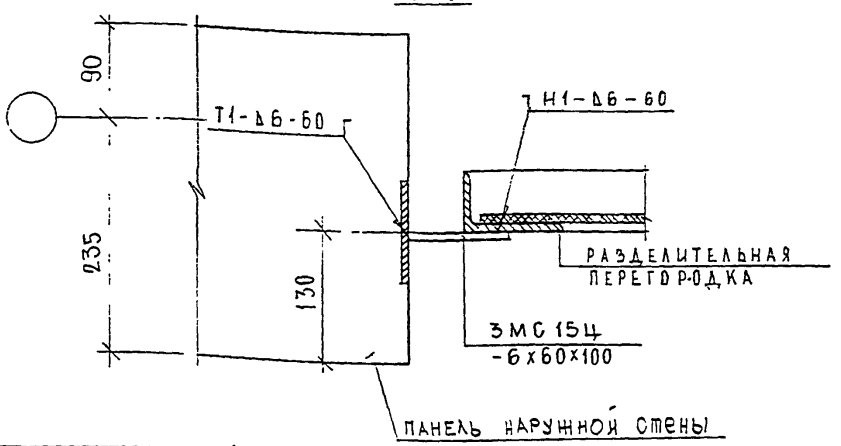

Н.контр.	Василькова			3 НДС, часть III	
Изм.	Кол.уч.	Лист	N док.	Подпись	Дата
ГАСпецмаст	Козицын				
ГИП	Мильников			31 / Н1	Стадия: Р; Лист: 126; Листов:
Вед. инж.	Суворова			Сечение 1-1	МНИИТЭП Мастерская N 3
Исполнил	Шехина				
Проверил	Синдеева				

Инв. N подл. | Подпись и дата | Взам. инв. N

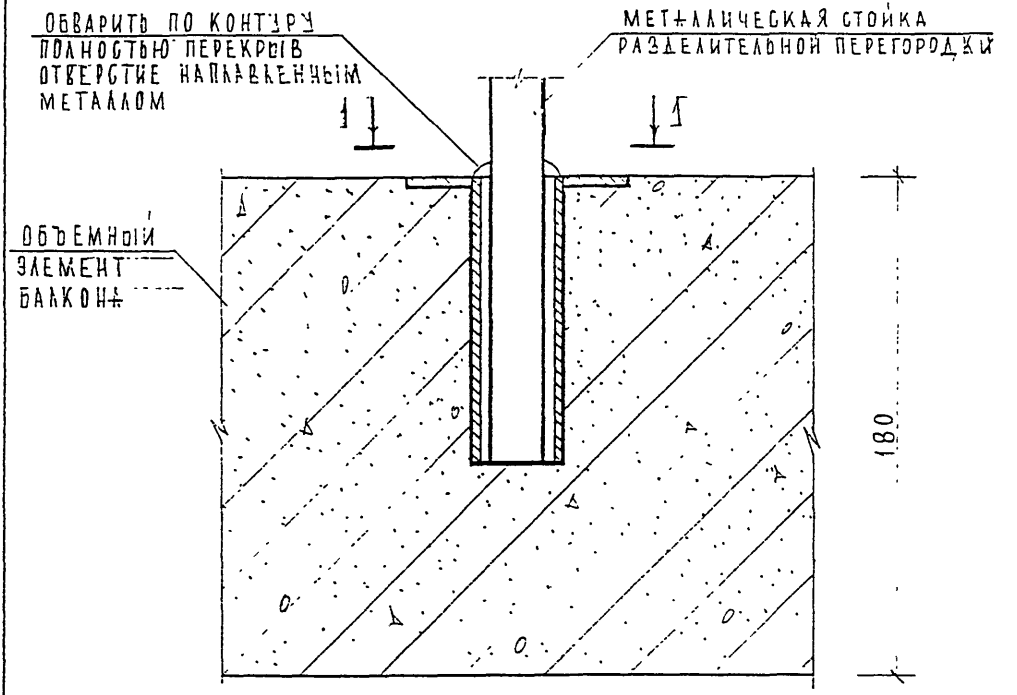

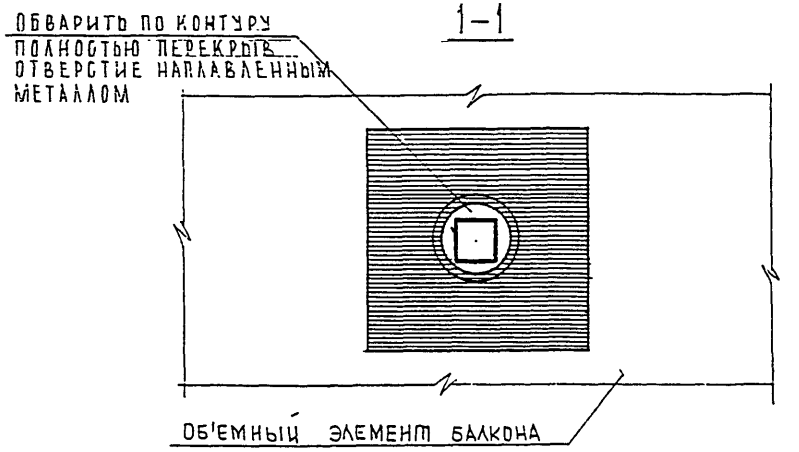

Н. КОНТР.		ВАСИЛЬКОВА			3 НДС, часть III	
Изм.	Кол.уч.	Лист	N док.	Подпись	Дата	
ГЛСПЕЦМАСТ		КОЗИЦЫН			32 АТ	СТАДИЯ: Р; ЛИСТ: 127; ЛИСТОВ:
ГИП		МЫЛЬНИКОВ				МНИИТЭП МАСТЕРСКАЯ N 3
ВЕД. ИНЖ.		СУВОРОВА				
ИСПОЛНИЛ		ШЕКУНА.				
ПРОВЕРИЛ		СИНДЕЕВА				

ПОДПИСЬ И ДАТА | ВЗАМ. ИНВ. N | ИНВ. N ПОДЛ.

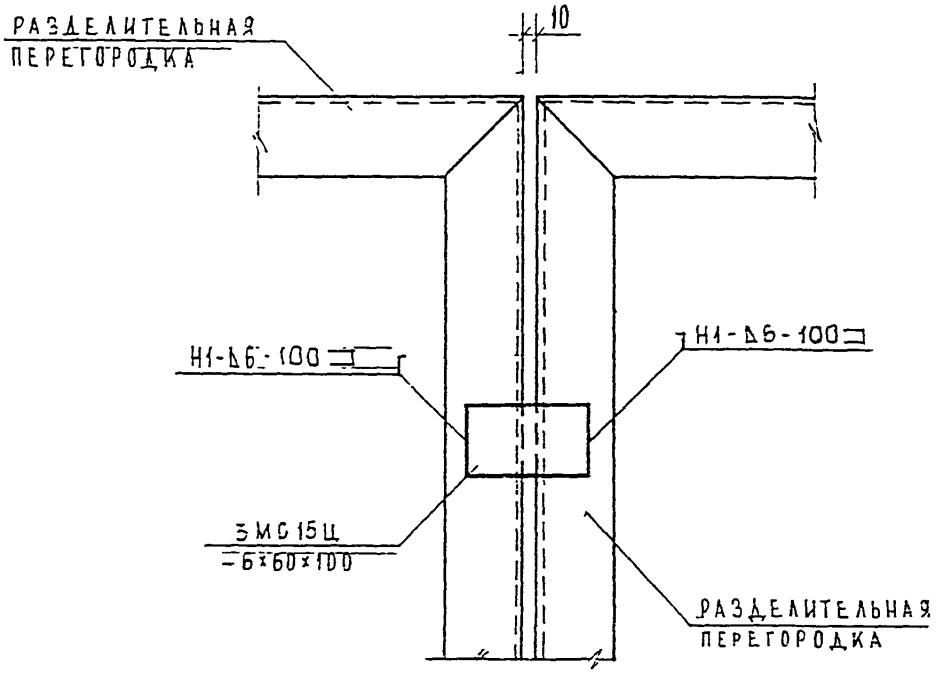

Н.КОНТР.	ВАСИЛЬКОВА			3 НДС, часть III	
Изм.	Кол.уч.	Лист	N док.	Подпись	Дата
ГАСПЕЦНАСТ	КОЗИЦЫН			33 / Н1	
ГИП	ИЛЬНИКОВ				
ВЕД. ИНЖ.	СУВОРОВА				
ИСПОЛНИЛ	ШЕХИНА				
ПРОВЕРИЛ	СИНДЕЕВА				

СТАДИЯ	ЛИСТ	ЛИСТОВ
Р	128	

МНИИТЭП
МАСТЕРСКАЯ N 3

ВЗАМ. ИНВ. N | ПОДПИСЬ И ДАТА | ИНВ. N ПОДЛ.

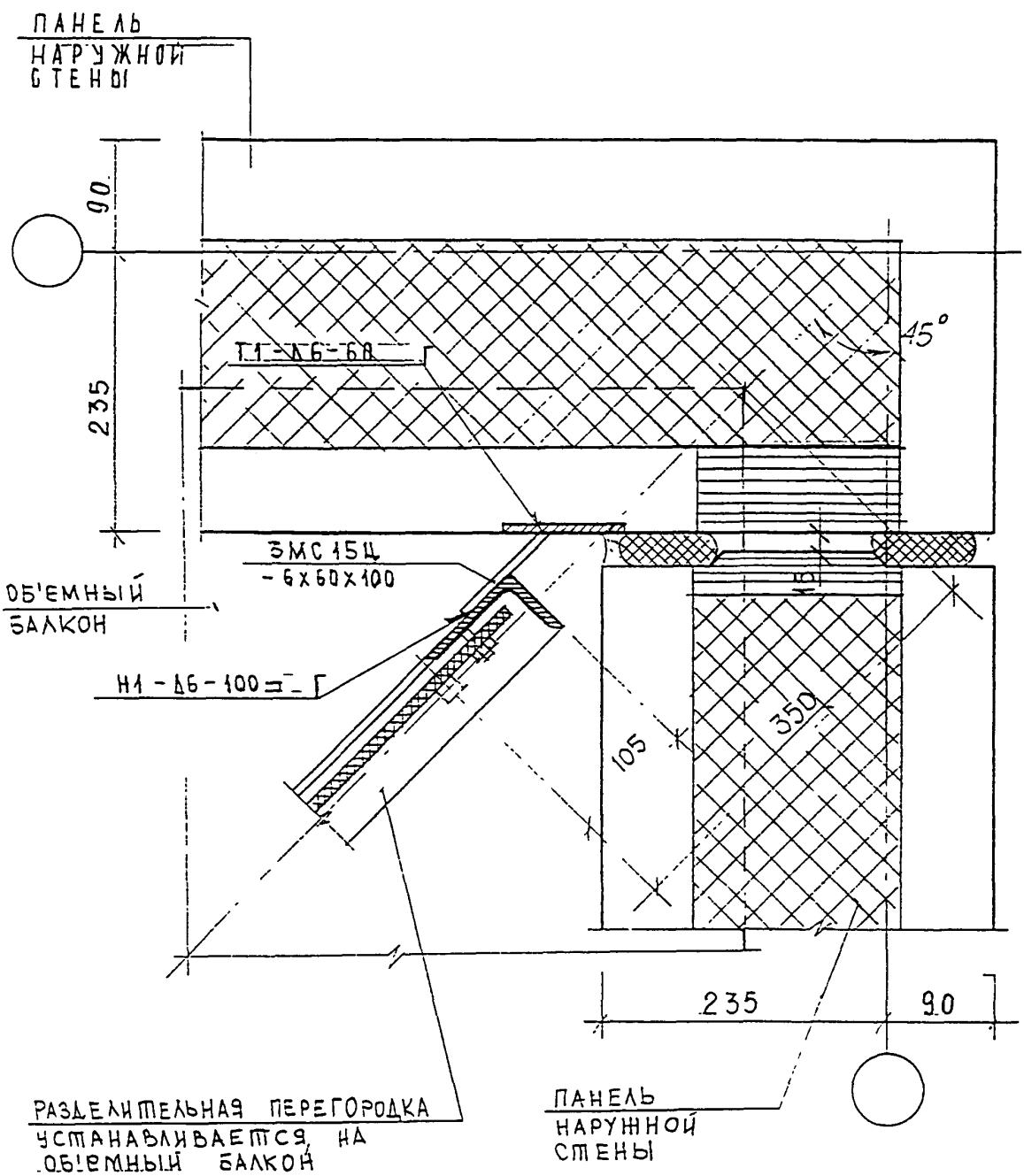

Н.КОНТР.		ВАСИЛЬКОВА				
Изм.	Кол.уч.	Лист	N док.	Подпись	Дата	
ГЛСПЕЦМАСТ		КОЗИЦЫН				
ГИП		МЫЛЬНИКОВ				
ВЕД. ИНЖ.		СУВОРОВА				
ИСПОЛНИЛ		ШЕХИНА				
ПРОВЕРИЛ		СИНДЕЕВА				

3 НДС, часть III

34
Н1

СТАДИЯ	ЛИСТ	ЛИСТОВ
Р	129	

МНИИТЭП
МАСТЕРСКАЯ N 3

ВЗАМ. ИНВ. N | ПОДПИСЬ И ДАТА | ИНВ. N ПОДЛ.

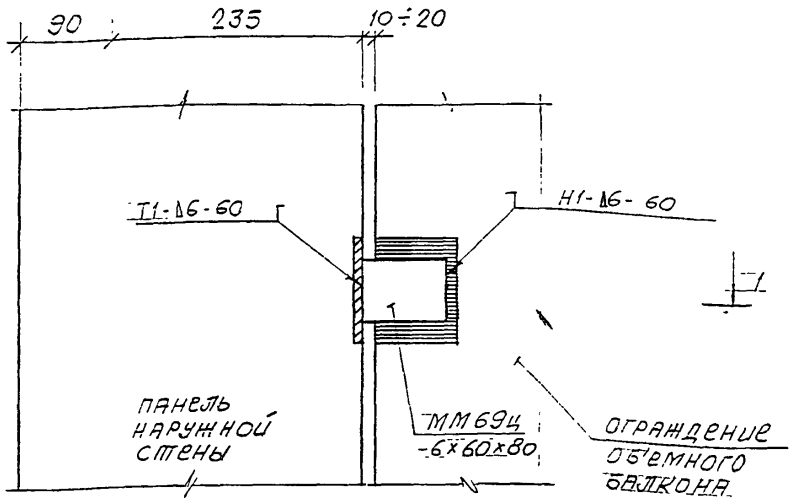

1 - 1

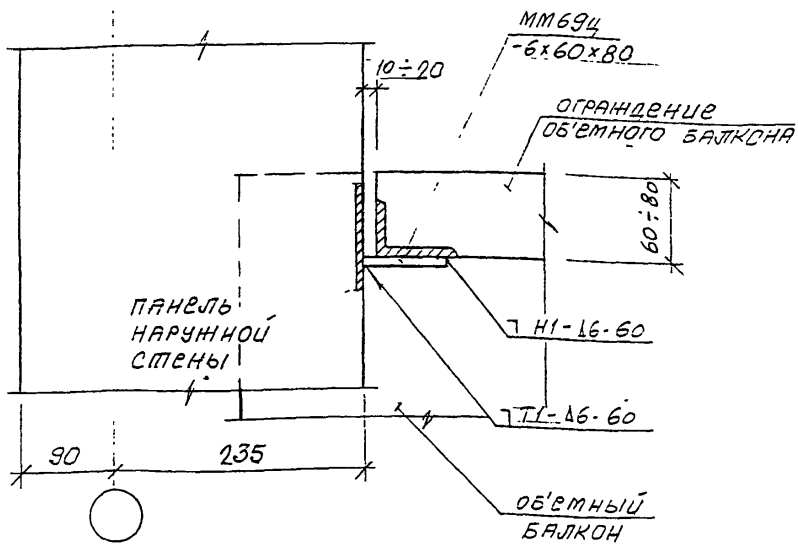

Н.контр.	Василькова					
Изм.	Кол.уч.	Лист	N док.	Подпись	Дата	
ГлСпецМаст	Козицын					
ГИП	Мильников					
Вед. инж.	Суворова					
Исполнил	Шехина					
Проверил	Синдеева					

3 НДС, часть II

35 / Н1

Сечение 1-1

Стадия	Лист	Листов
Р	130	

МНИИТЭП
Мастерская N 3

Взам. инв. N | Подпись и дата | Инв. N подл.

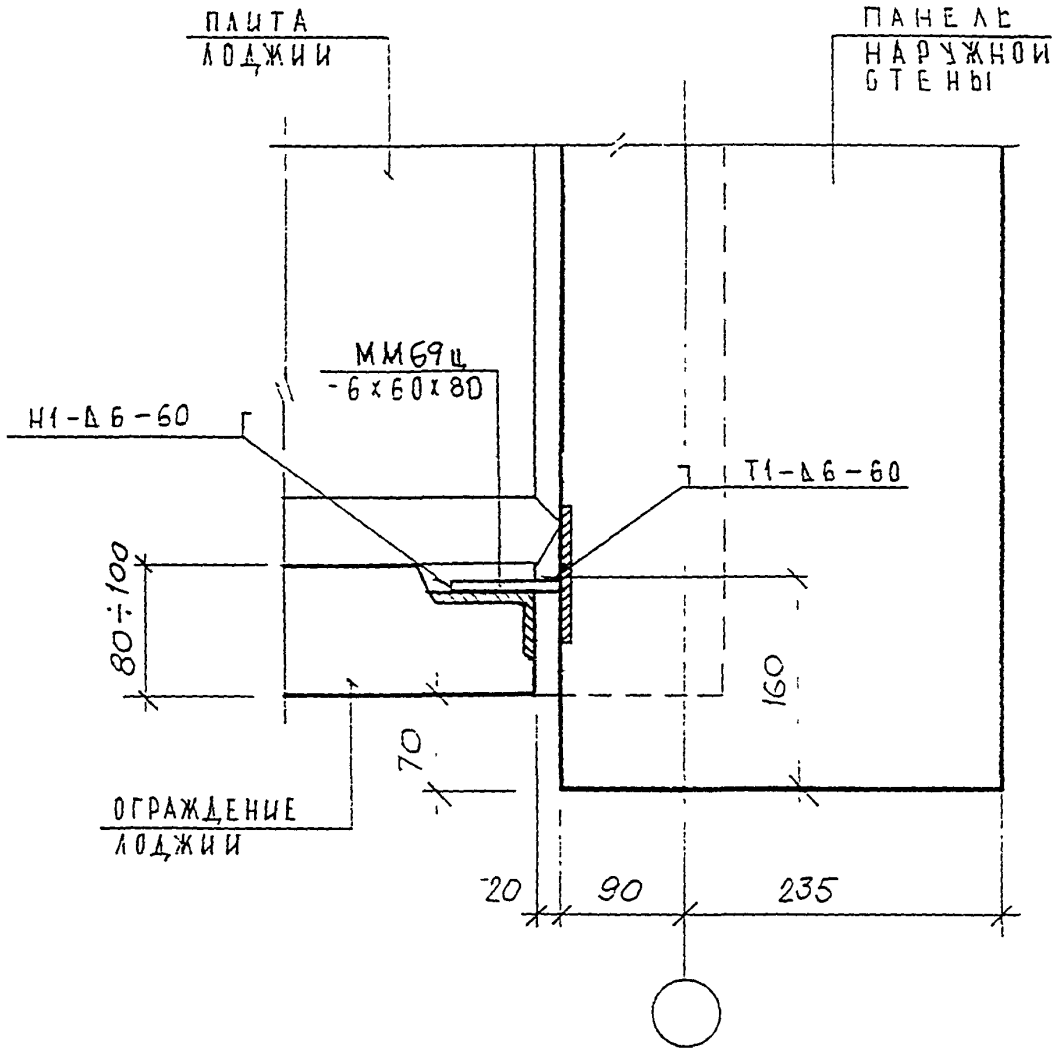

Н.КОНТР.		ВАСИЛЬКОВА			
Изм.	Кол.уч.	Лист	N док.	Подпись	Дата
ГЛСПЕЦМАСТ		КОЗИЦЫН			
ГИП		МИЛЬНИКОВ			
ВЕД. ИНЖ.		СУВОРОВА			
ИСПОЛНИЛ		ШЕХИНА			
ПРОВЕРИЛ		ВАСИЛЬКОВА			

ВЗАИМ. ИНВ. N

ПОДПИСЬ И ДАТА

ИНВ. N ПОДЛ.

3 НДС, часть III

36
Н.1

СТАДИЯ	ЛИСТ	ЛИСТОВ
Р	131	

МНИИТЭП
МАСТЕРСКАЯ N 3

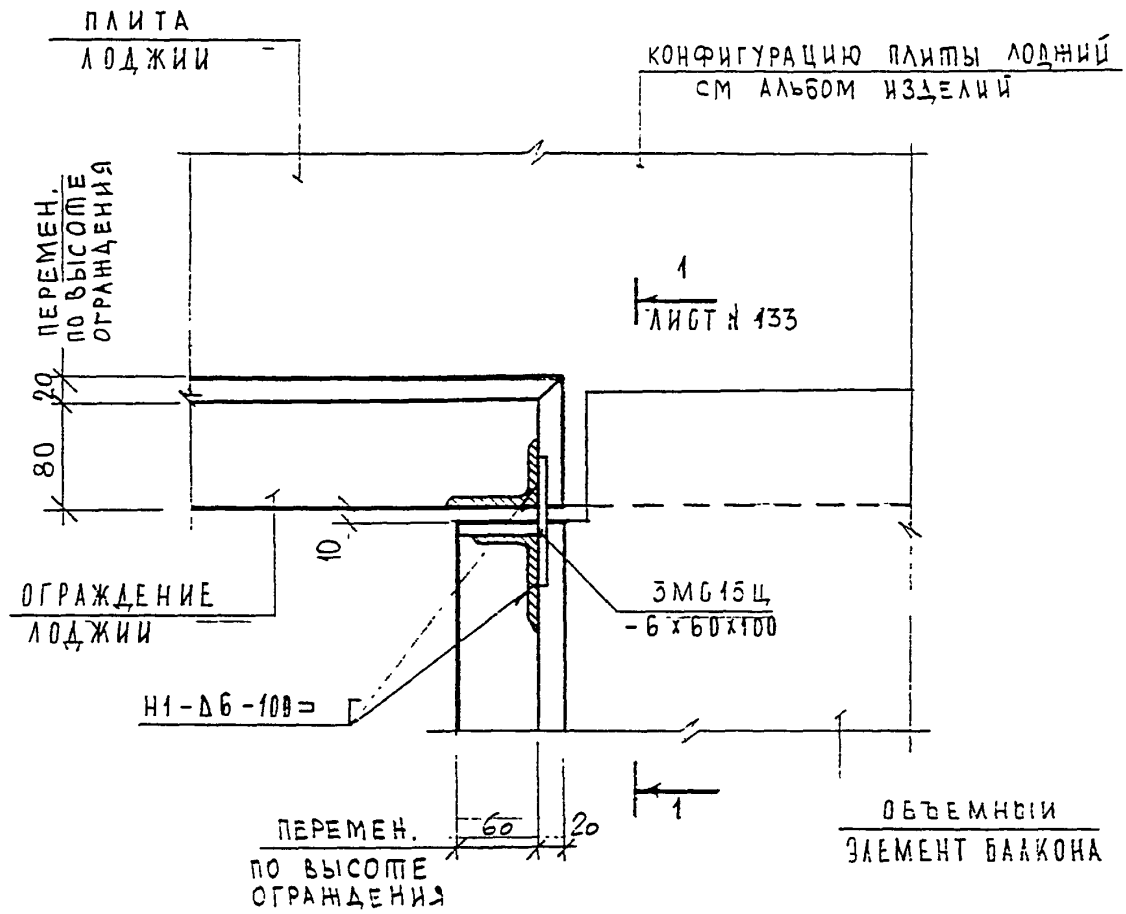

Н.КОНТР.		БАСИЛЬКОВА				
Изм.	Кол.уч.	Лист	N док.	Подпись	Дата	
ГЛСПЕЦМАСТ		КОЗИЦЫН				
ГИП		МЫЛЬНИКОВ				
ВЕД. ИНЖ		СУВОРОВА				
ИСПОЛНИЛ		ШЕХИНА				
ПРОВЕРИЛ		СИНДЕЕВА				

ПОДПИСЬ И ДАТА | ВЗАМ. ИНВ. N

ИНВ. N ПОДЛ.

3 НДС, часть III

37
Н1

СТАДИЯ	ЛИСТ	ЛИСТОВ
Р	132	

МНИИТЭП
МАСТЕРСКАЯ N 3

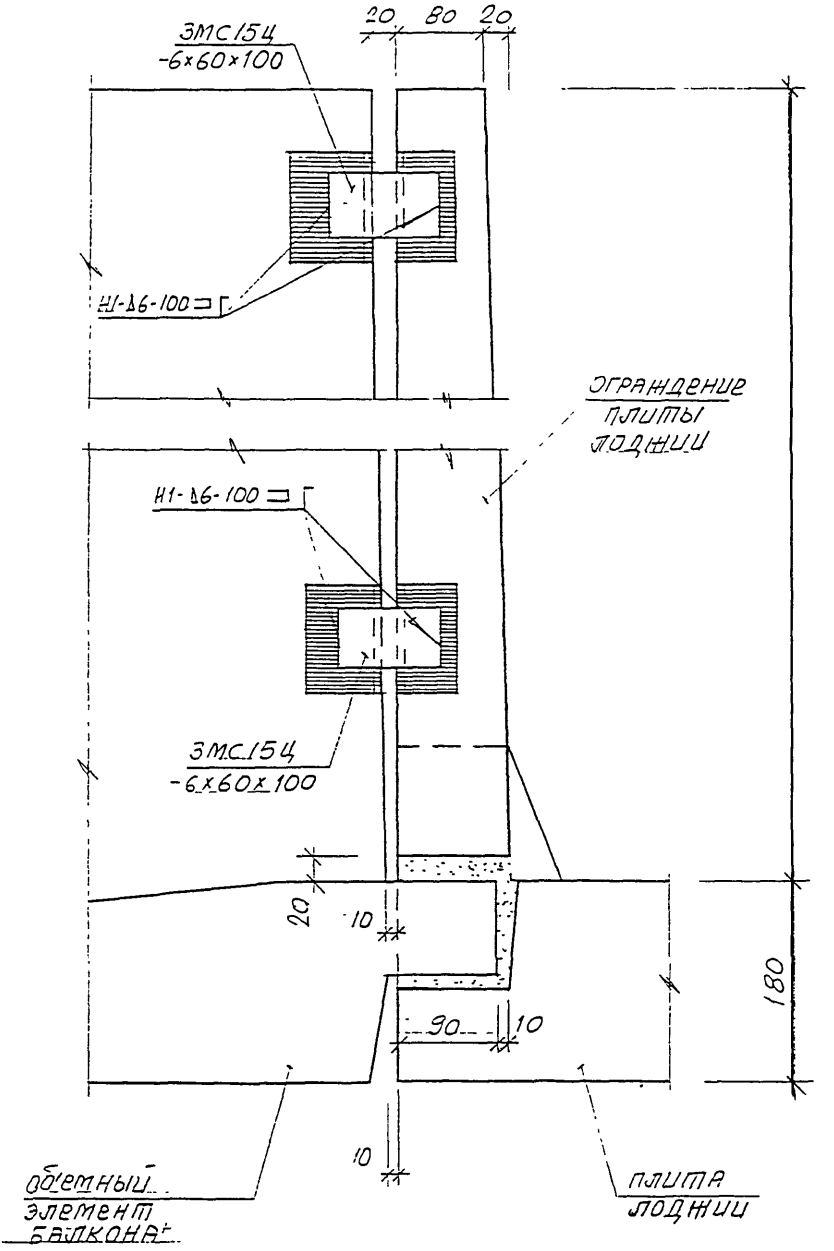

Норма конт	Васильякова				
Изм.	Кол.уч.	Лист	N док.	Подпись	Дата
ГАП спец.част	Козицын				
ГИП	Мыльников				
Вед. инж.	Суворова				
Исполнил	Шехина				
Проверил	Синдеева				

3 НДС, часть III

37
Н1

Сечение 1-1

Стадия	Лист	Листов
Р	133	

МНИИТЭП
Мастерская N 3

Инв. N подл. | Подпись и дата | Взам. инв. N

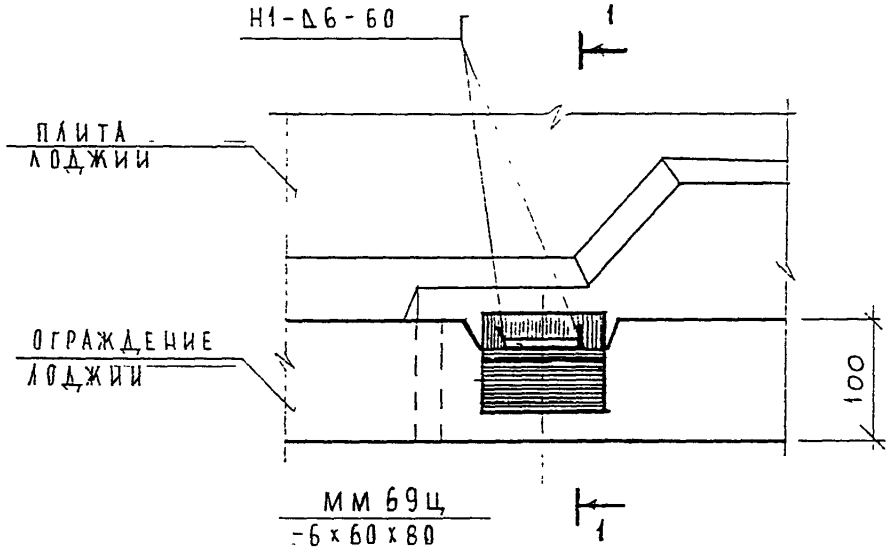

1-1

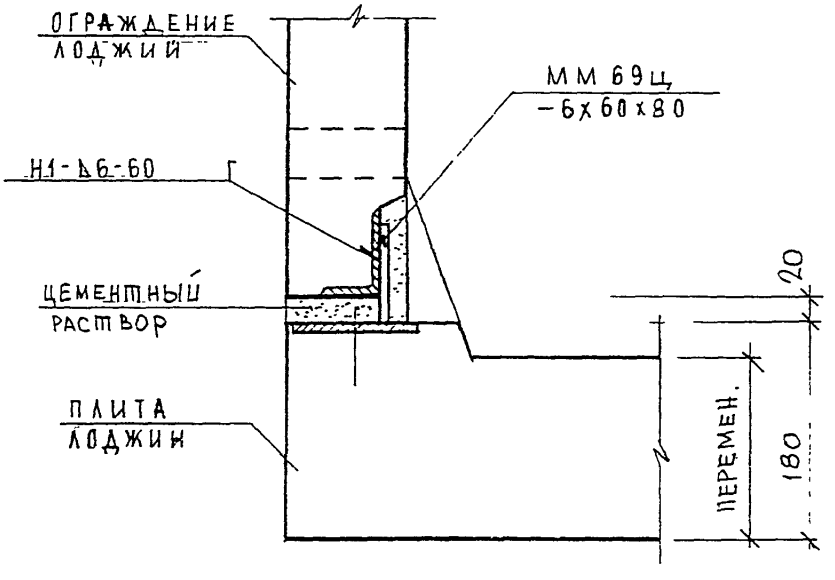

Н. КОНТР.	ВАСИЛЬКОВА				
Изм.	Кол.уч.	Лист	N док.	Подпись	Дата
ГЛСПЕЦМАСТ	КОЗИЦЫН				
ГИП	МИЛЬНИКОВ				
ВЕД. ИНЖ.	СУВОРОВА				
ИСПОЛНИЛ	ШЕХИНА				
ПРОВЕРИЛ	СИНДЕЕВА				

3 НДС, часть III

38
Н1

СЕЧЕНИЕ 1-1

СТАДИЯ	ЛИСТ	ЛИСТОВ
Р	134	

МНИИТЭП
МАСТЕРСКАЯ N 3

ИНВ. N ПОДЛ. | ПОДПИСЬ И ДАТА... | ВЗАМ. ИНВ. N

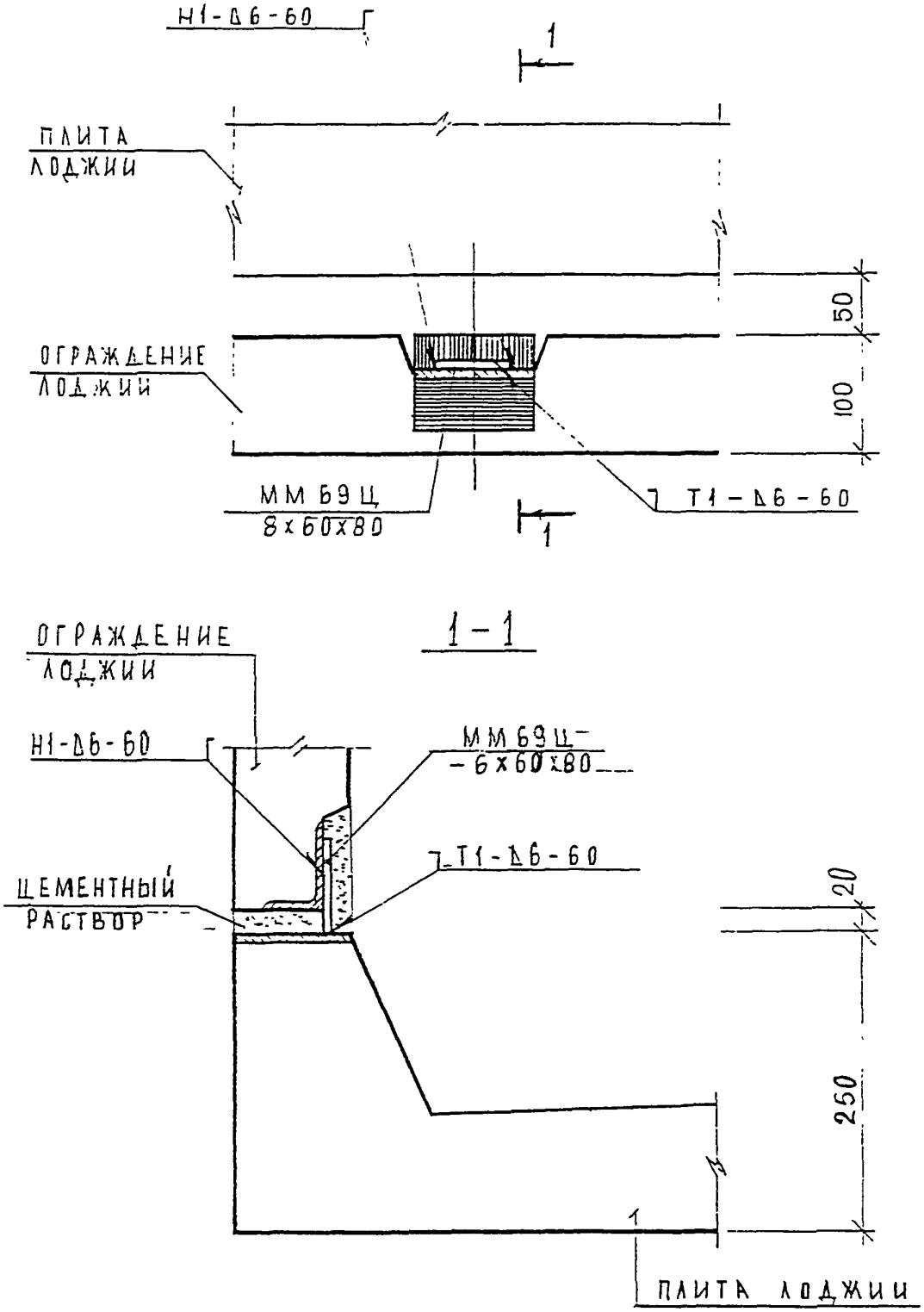

Н. КОНТР.		БАСИЛЬКОВА				
Изм.	Кол.уч.	Лист	N док.	Подпись	Дата	
ГЛСПЕЦНАСТ		КОЗИЦЫН				
ГИП		МЫЛЬНИКОВ				
ВЕД. ИНЖ.		СУВОРОВА				
ИСПОЛНИЛ		ШЕХИНА				
ПРОВЕРИЛ		ВАСИЛЬКОВА				

ВЗАМ. ИНВ. N

ПОДПИСЬ И ДАТА

ИНВ. N ПОДЛ.

3 НДС, часть III

39
Н1

СЕЧЕНИЕ 1-1

СТАДИЯ	ЛИСТ	ЛИСТОВ
Р	135	

МНИИТЭП
МАСТЕРСКАЯ N 3

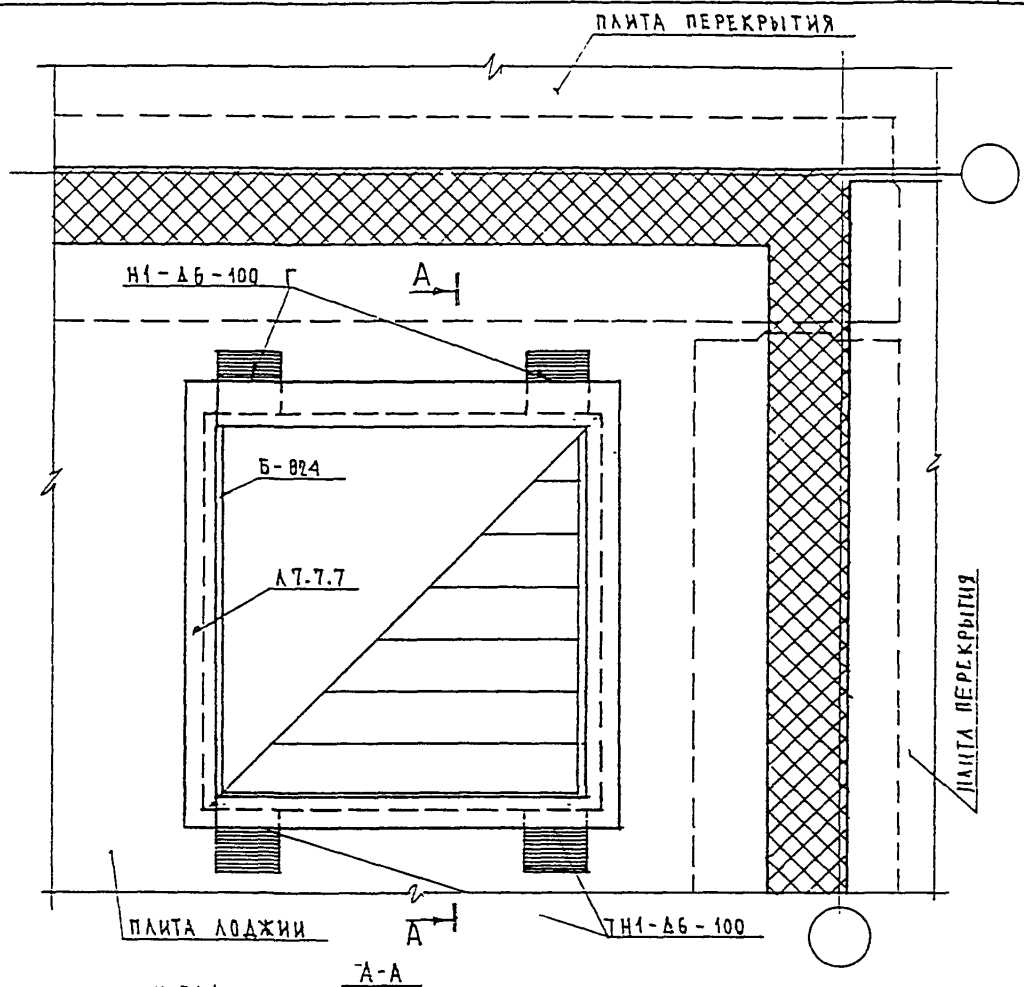

А-А

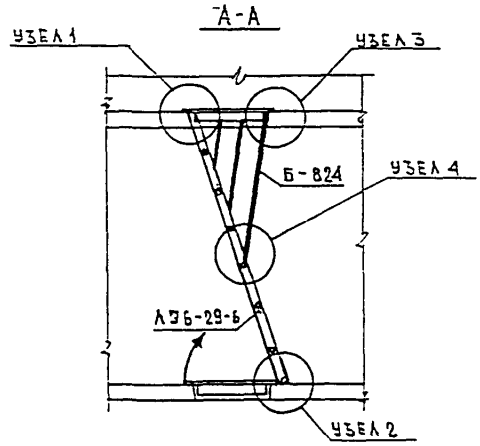

Н.КОНТР.		ВАСИЛЬКОВА				
ИЗМ.	КОЛУЧ.	ЛИСТ	N ДОК.	ПОДПИСЬ	ДАТА	
ГЛ. СПЕЦ. МАСТ.		КОЗИЦЫН				
Г И П		МЕЛЬНИКОВ				
Р Г И		ВАСИЛЬКОВА				
РАЗРАБОТАЛ		ТУЧКОВА				
ПРОВЕРИЛ		СИНДЕЕВА				

ЗНДС, ЧАСТЬ III

40/Н1

УСТАНОВКА ПУТЕЙ ПОЖАРНОЙ ЭВАКУАЦИИ.

СТАДИЯ	ЛИСТ	ЛИСТОВ
	136	

МНИИТЭП
МАСТЕРСКАЯ N 3

ВЗАН. ИНВ. N | ПОДПИСЬ И ДАТА | ИНВ. N ПОДЛ.

УЗЕЛ 1

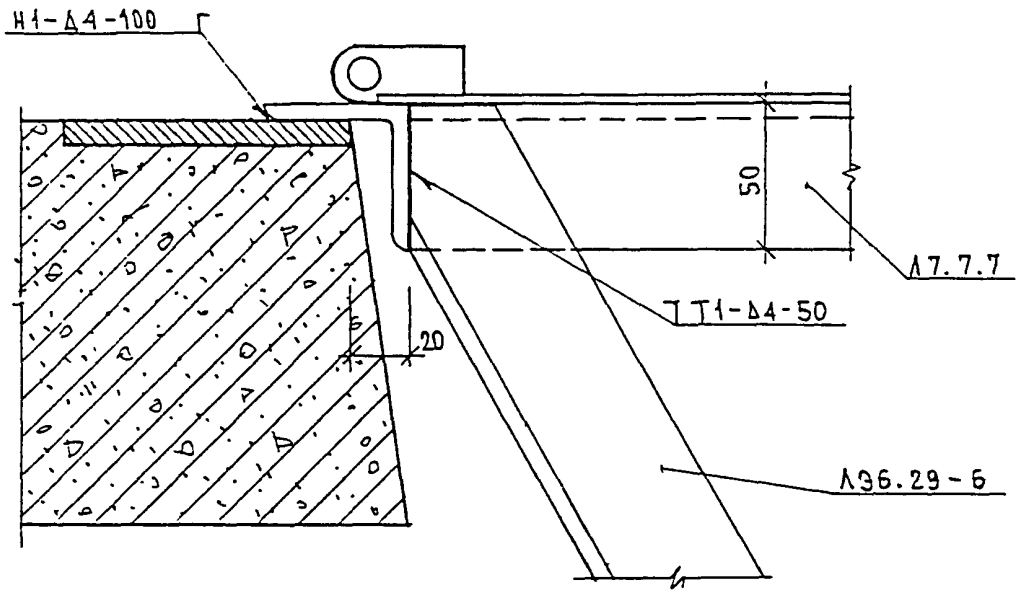

УЗЕЛ 2

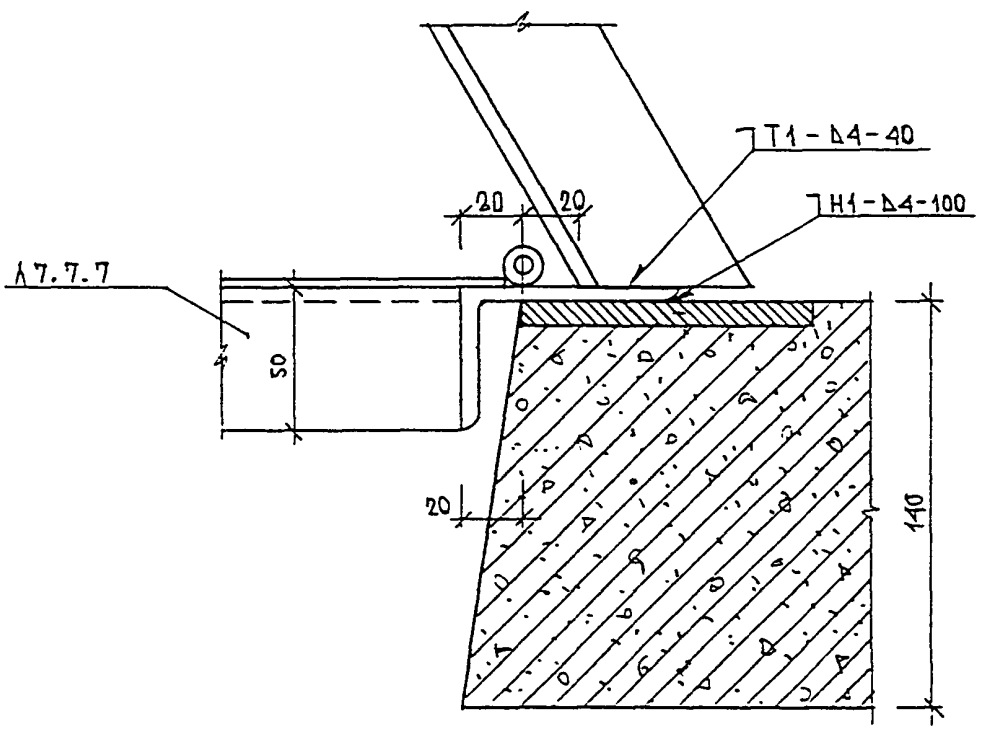

Н. контр.		ТРОЛЯ	ВАСИЛЬКОВА			
ИЗМ.	КОЛУЧ.	ЛИСТ	N ДОК.	ПОДПИСЬ	ДАТА	ЗНДС, ЧАСТЬ III
ГЛ. СПЕЦ. МАСТ.		КОЗИЦЫН				40/Н1
ГИП		МЫЛЬНИКОВ				УЗЛЫ 1, 2.
РГИ		ВАСИЛЬКОВА				СТАДИЯ: — ЛИСТ: 137 ЛИСТОВ: —
РАЗРАБОТАЛ		ТУЧКОВА				МНИИТЭП МАСТЕРСКАЯ N 3
ПРОВЕРИЛ		СИНДЕЕВА				

ВЗАМ. ИНВ. N | ПОДПИСЬ И ДАТА | ИНВ. N ПОДЛ.

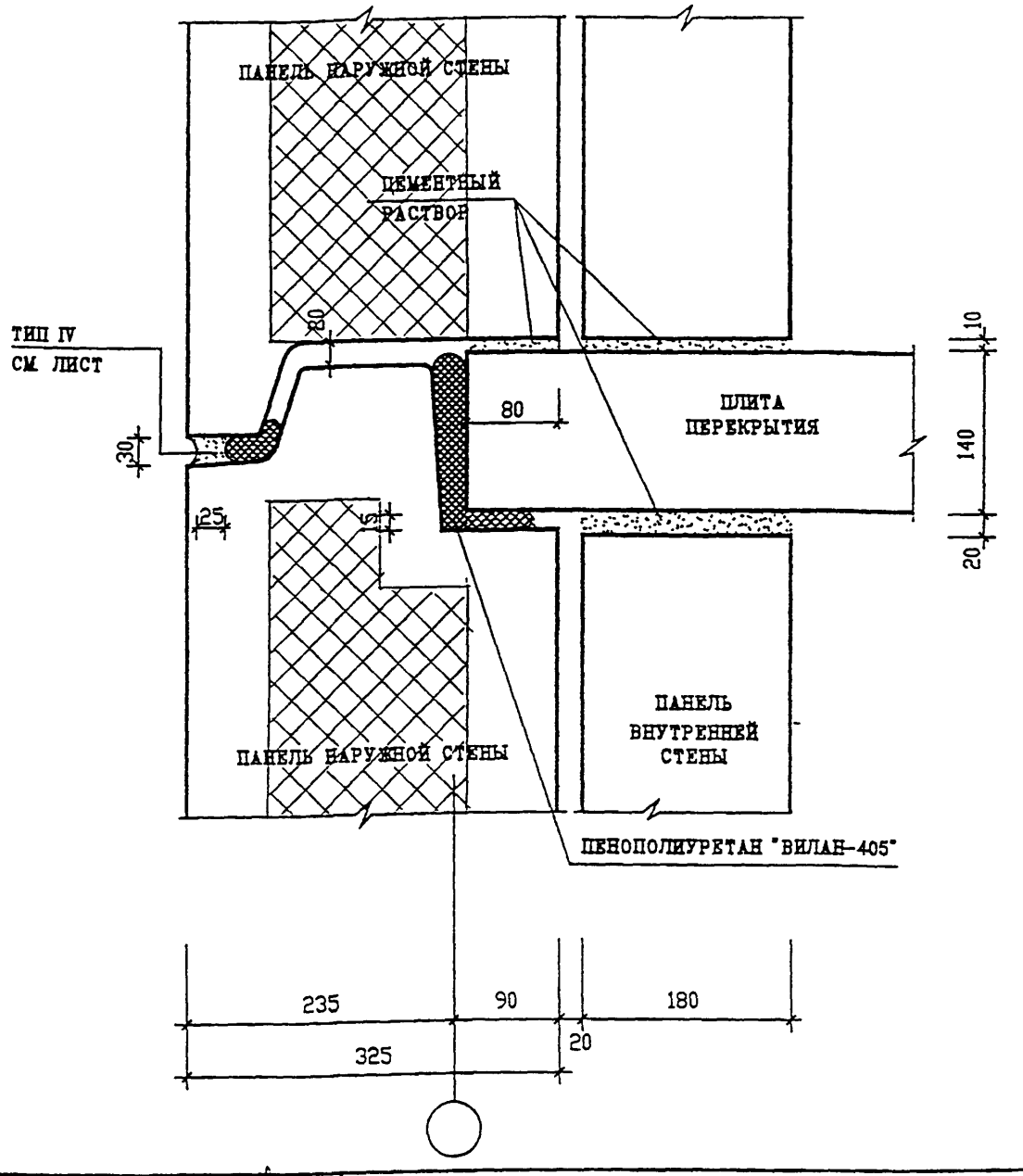

Н. КОНТР.		ВАСИЛЬКОВА				
ИЗМ.	КОЛ.УЧ.	ЛИСТ	N ДОК.	ПОДПИСЬ	ДАТА	
ГЛ. СПЕЦ. И		КОЗИЦЫН				
ГЛ. ИНЖ. ПР		МЕЛЬНИКОВ				
ЗАВ. ГР. ИНЖ.		СУВОРОВА				
ИСПОЛНИЛ		ШЕХИНА				
ПРОВЕРИЛ		ВАСИЛЬКОВА				

ИНВ. N ПОДЛ. | ПОДПИСЬ И ДАТА | ВЗАМ. ИНВ. N

3 НДС , часть III

ГЕРМЕТИЗАЦИЯ СТЫКОВ
ГОРИЗОНТАЛЬНЫЙ ШОВ

1-1
Н1

СТАДИЯ	ЛИСТ	ЛИСТОВ
Р	139	

МНИИТЭП
МАСТЕРСКАЯ N 3

УЗЕЛ 3

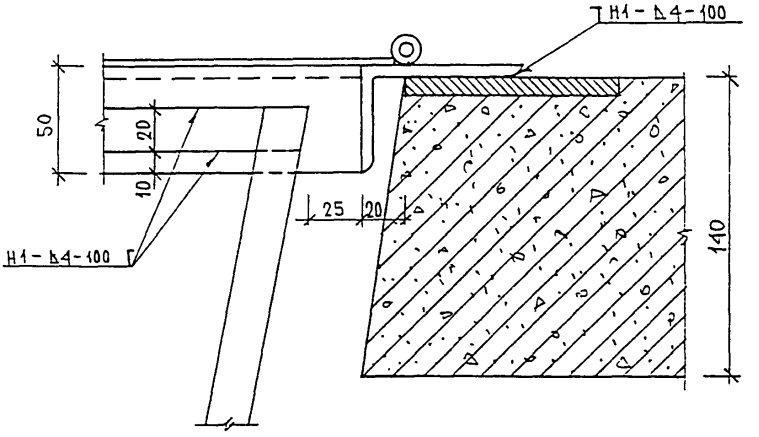

УЗЕЛ 4

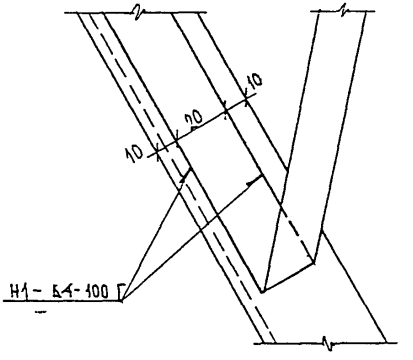

Инв. № подл.	Подпись и дата	Взам. инв. №	Н. контр	Василькова		ЗНДС, часть III
			ГА. спец. м.	Козицын		40/Н1 Узлы 3, 4
			ГИП	Мыльников		Стадия: — / Лист: 138 / Листов: —
			РГИ	Василькова		МНИИТЭП Мастерская №3
			Разработ.	Тучкова		
			Проверил	Синдеева		

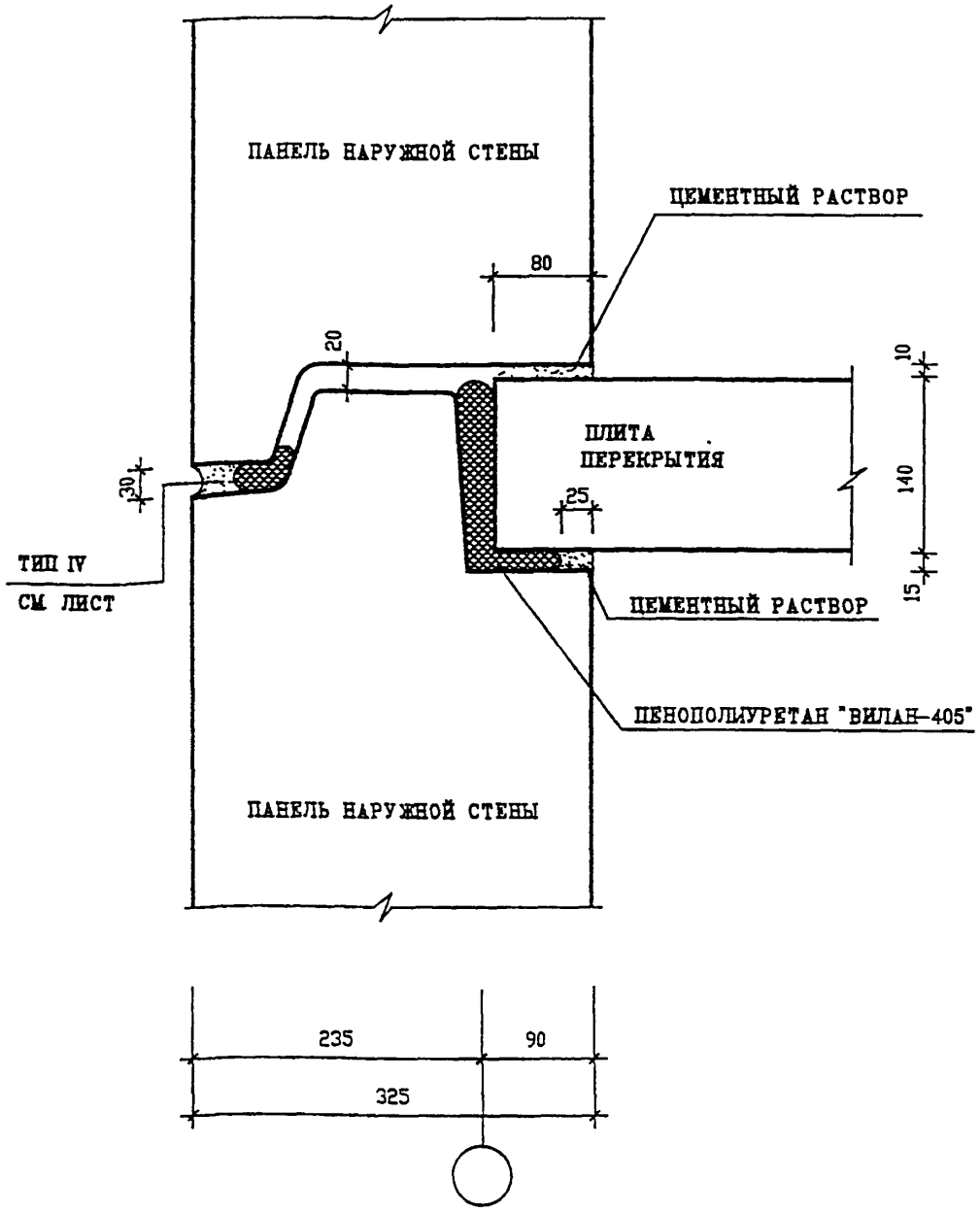

Н. КОНТР.		ВАСИЛЬКОВА					
ИЗМ.	КОЛУЧ.	ЛИСТ	N ДОК.	ПОДПИСЬ	ДАТА		
ГЛ СПЕЦ М		КОЗИЦЫН					
ГЛ ИНЖ ГР		МЕЛЬНИКОВ					
ЗАВ. ГР. ИНЖ.		СУВОРОВА					
ИСПОЛНИЛ		ШЕХИНА					
ПРОВЕРИЛ		ВАСИЛЬКОВА					

ВЗАИМ. ИНВ. N | ПОДПИСЬ И ДАТА | ИНВ. N ПОДЛ.

3 НДС, часть III

ГЕРМЕТИЗАЦИЯ СТЫКОВ ГОРИЗОНТАЛЬНЫЙ ШОВ

2-2
Н1

СТАДИЯ	ЛИСТ	ЛИСТОВ
Р	140	

МНИИТЭП
МАСТЕРСКАЯ N 3

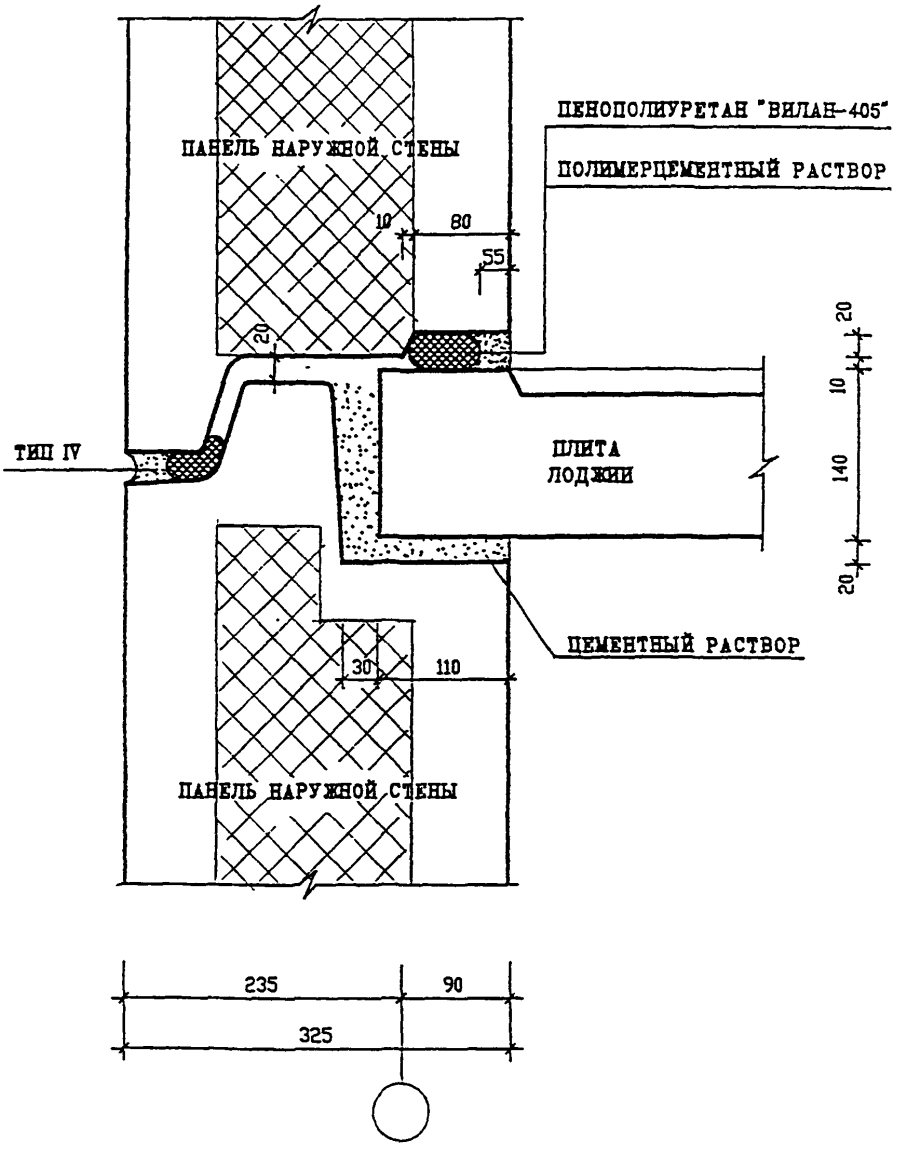

Н. КОНТР.		ВАСИЛЬКОВА				
ИЗМ.	КОЛУЧ.	ЛИСТ	N ДОК.	ПОДПИСЬ	ДАТА	
ГЛ СПЕЦ М		КОЗИЦЫН				
ГЛ ИНЖ ПР		МЫЛЬНИКОВ				
ЗАВ. ГР. ИНЖ.		СУВОРОВА				
ИСПОЛНИЛ		ВЕХИНА				
ПРОВЕРИЛ		ВАСИЛЬКОВА				

ПОДПИСЬ И ДАТА | ВЗАМ. ИНВ. N | ИНВ. N ПОДЛ.

3 НДС , часть III

ГЕРМЕТИЗАЦИЯ СТЫКОВ ГОРИЗОНТАЛЬНЫЙ ШОВ

3-3 / Н1

СТАДИЯ	ЛИСТ	ЛИСТОВ
Р	141	

МНИИТЭП
МАСТЕРСКАЯ N3

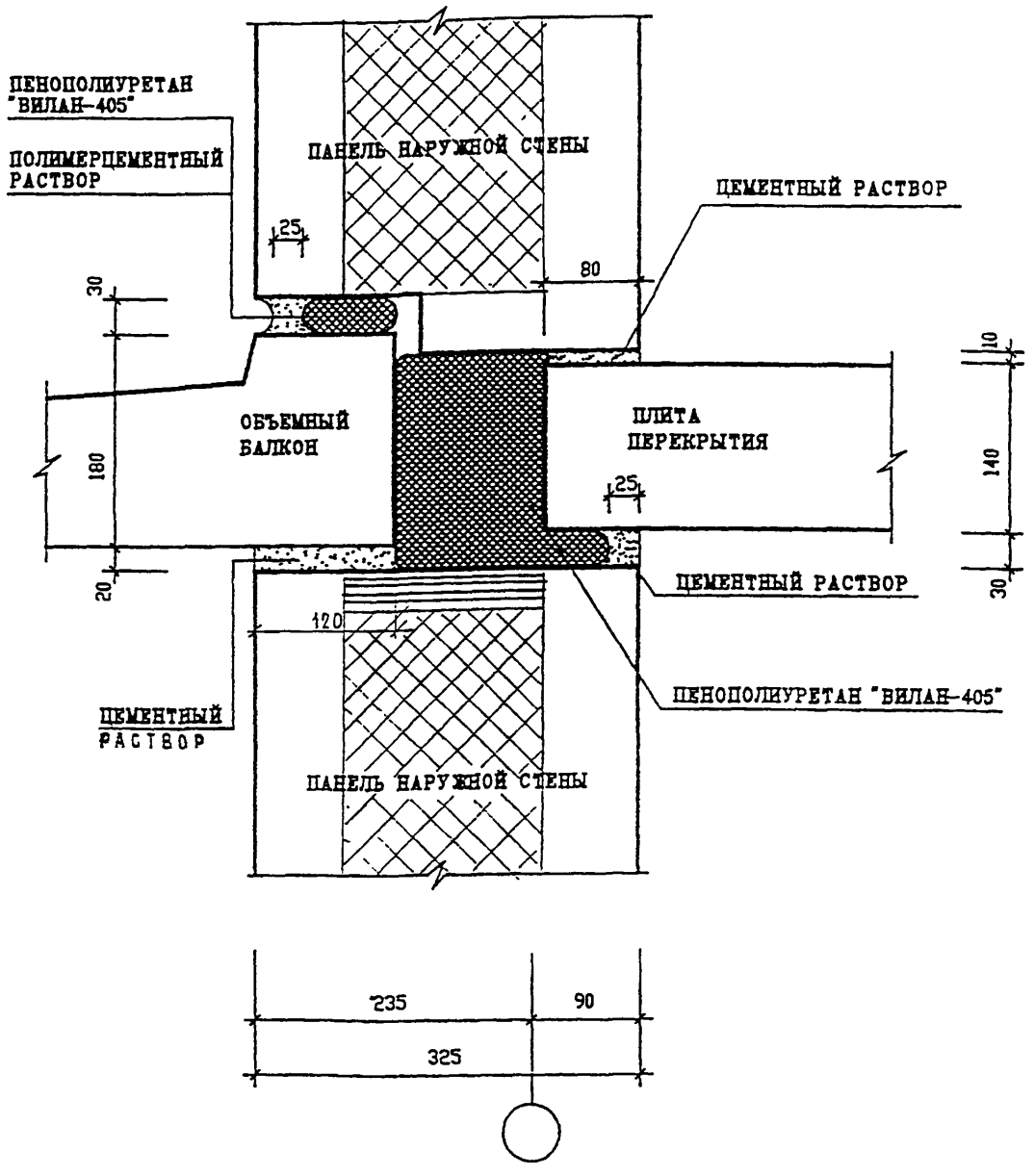

	Н. КОНТР.		ВАСИЛЬКОВА			
	ИЗМ.	КОЛУЧ.	ЛИСТ	N ДОК.	ПОДПИСЬ	ДАТА
	ГЛ СПЕЦ М		КОЗИЦЫН			
	ГЛ ИНЖ ПР		МЫЛЬНИКОВ			
	ЗАВ. ГР. ИНЖ.		СУВОРОВА			
	ИСПОЛНИЛ		ШЕХИНА			
	ПРОВЕРИЛ		ВАСИЛЬКОВА			

ВЗАМ. ИНВ. N

ПОДПИСЬ И ДАТА

ИНВ. N ПОДЛ.

3 НДС , часть III

ГЕРМЕТИЗАЦИЯ СТЫКОВ ГОРИЗОНТАЛЬНЫЙ ШОВ

4 / Н1

СТАДИЯ	ЛИСТ	ЛИСТОВ
Р	142	

МНИИТЭП
КАСТЕРСКАЯ N3

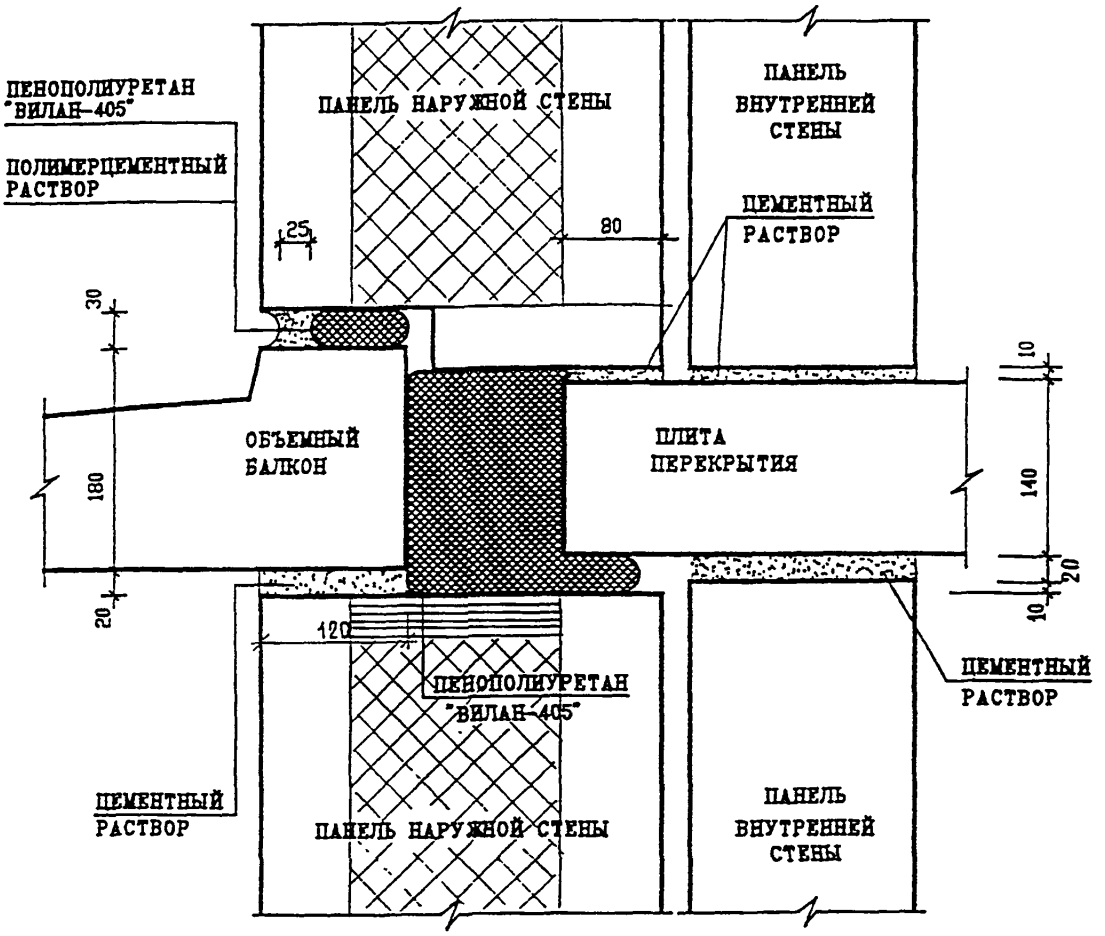

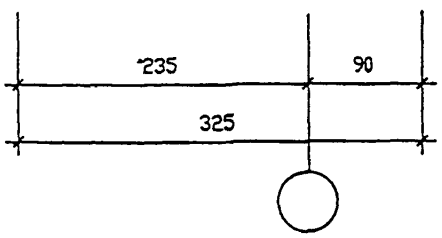

ВЗАМ. ИНВ. N

ПОДПИСЬ И ДАТА

ИНВ. N ПОДЛ.

Н. КОНТР		БАСИЛЬКОВА				
ИЗМ.	КОЛУЧ.	ЛИСТ	N ДОК.	ПОДПИСЬ	ДАТА	
ГЛ СПЕЦ М		КОЗИЦЫН				
ГЛ ИНЖ ПР		МЫЛЬНИКОВ				
ЗАВ. ГР. ИНЖ.		СУВОРОВА				
ИСПОЛНИЛ		ВЕХИНА				
ПРОВЕРИЛ		ВАСИЛЬКОВА				

3 НДС , часть III

ГЕРМЕТИЗАЦИЯ СТЫКОВ ГОРИЗОНТАЛЬНЫЙ ШОВ

5–5
Н1

СТАДИЯ	ЛИСТ	ЛИСТОВ
Р	143	

МНИИТЭП
МАСТЕРСКАЯ N3

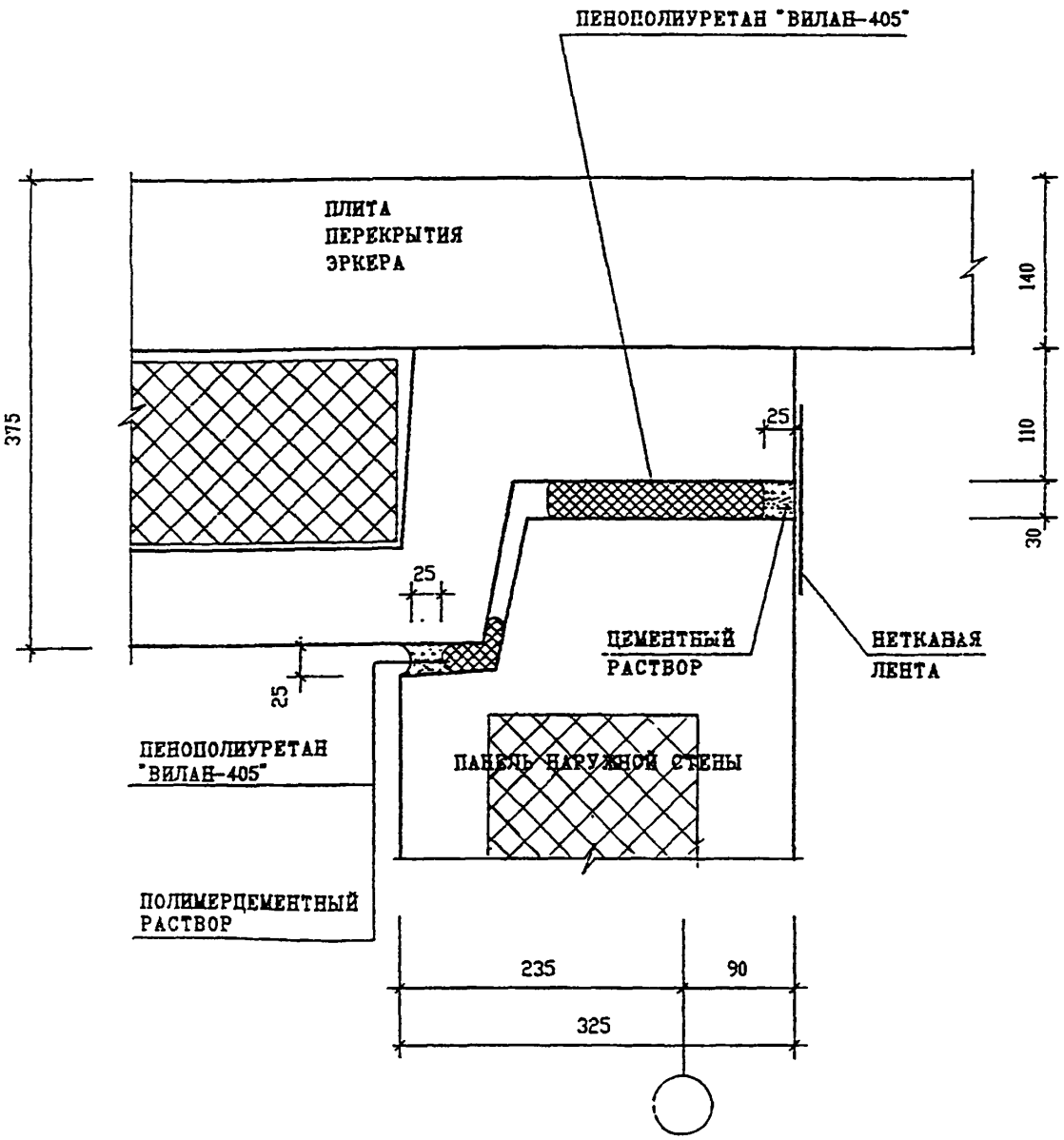

ИНВ. N ПОДЛ.	ПОДПИСЬ И ДАТА	ВЗАМ. ИНВ. N				
			Н. КОНТР.	ВАСИЛЬКОВА		
			ИЗМ.	КОЛ.УЧ.	ЛИСТ	N ДОК.	ПОДПИСЬ	ДАТА
			ГЛ СПЕЦ М		КОЗИЦЫН		
			ГЛ ИНЖ ПР		МЫЛЬНИКОВ		
			ЗАВ. ГР. ИНЖ.		СУВОРОВА		
			ИСПОЛНИЛ		ШЕХИНА		
			ПРОВЕРИЛ		ВАСИЛЬКОВА		

3 НДС , часть III

ГЕРМЕТИЗАЦИЯ СТЫКОВ ГОРИЗОНТАЛЬНЫЙ ШОВ

6-6 / Н1

СТАДИЯ	ЛИСТ	ЛИСТОВ
Р	144	

МНИИТЭП
МАСТЕРСКАЯ N3

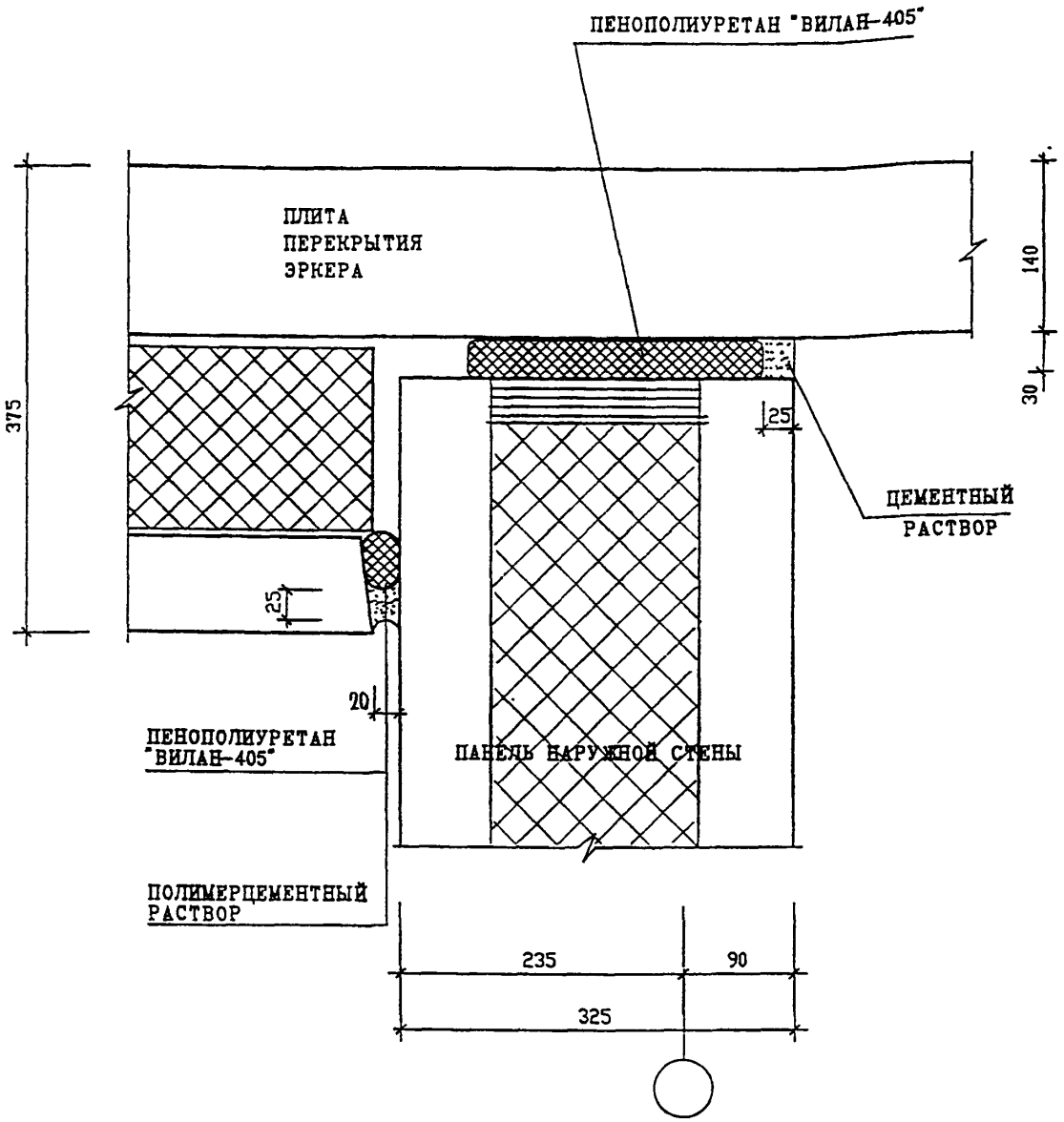

Н. контр.		Василькова				
Изм.	Кол.уч.	Лист	N док.	Подпись	Дата	
Гл спец м		Козицын				
Гл инж пр		Мыльников				
Зав. гр. инж.		Суворова				
Исполнил		Шехина				
Проверил		Василькова				

3 НДС , часть III

ГЕРМЕТИЗАЦИЯ СТЫКОВ ГОРИЗОНТАЛЬНЫЙ ШОВ

7-7 / Н1

Стадия	Лист	Листов
Р	145	

МНИИТЭП
МАСТЕРСКАЯ N 3

Взам. инв. N | Подпись и дата | Инв. N подл. 8528

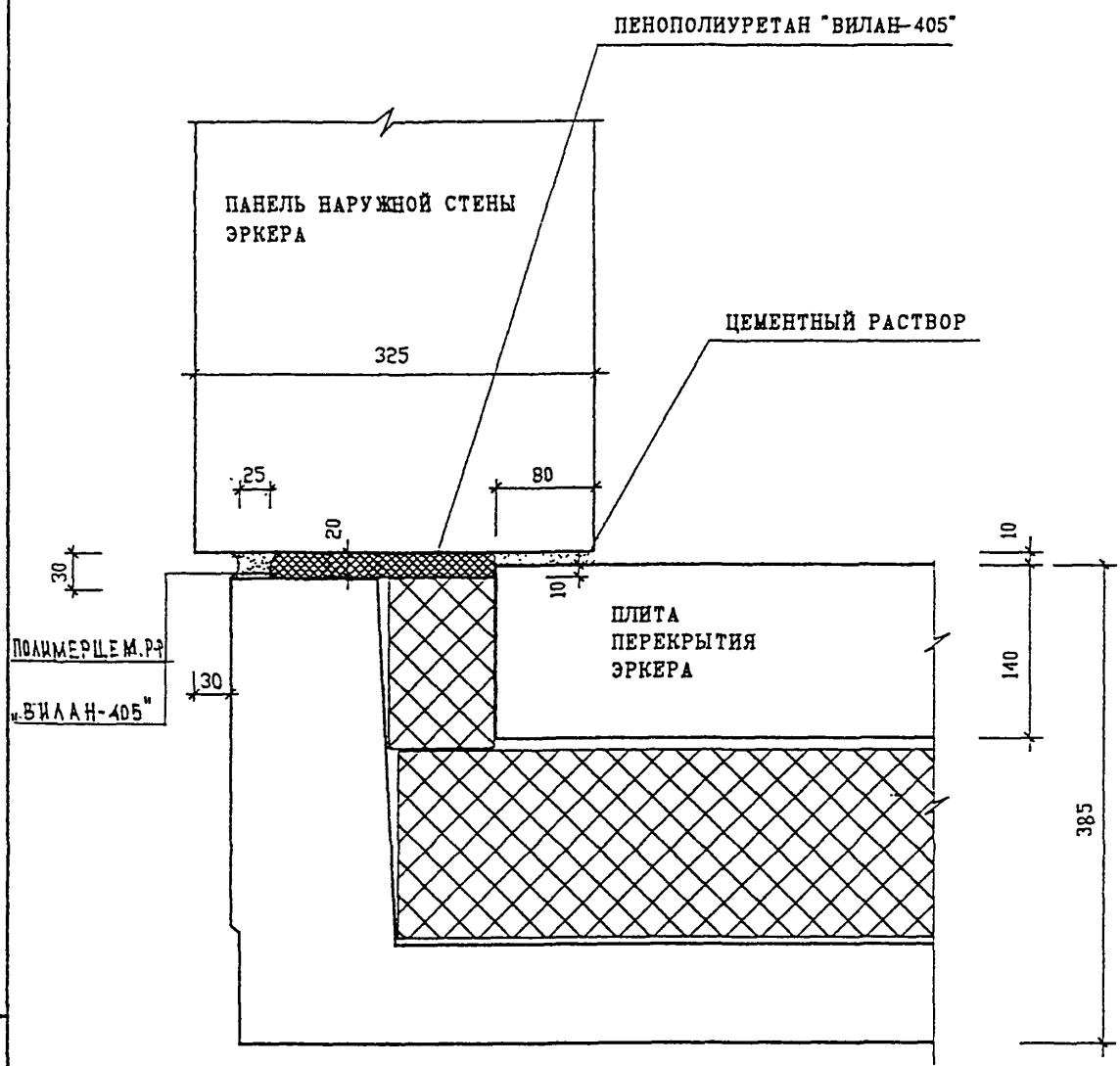

Н. КОНТР.		ВАСИЛЬКОВА			3 НДС , часть III	
ИЗМ.	КОЛУЧ.	ЛИСТ	N ДОК.	ПОДПИСЬ	ДАТА	
ГЛ СПЕЦ М		КОЗИЦЫН			ГЕРМЕТИЗАЦИЯ СТЫКОВ ГОРИЗОНТАЛЬНЫЙ ШОВ 8-8 / Н1	СТАДИЯ: Р; ЛИСТ: 146; ЛИСТОВ:
ГЛ ИНЖ ПР		МЫЛЬНИКОВ				МНИИТЭП МАСТЕРСКАЯ N3
ЗАВ. ГР. ИНЖ.		СУВОРОВА				
ИСПОЛНИЛ		ШЕХИНА				
ПРОВЕРИЛ		ВАСИЛЬКОВА				

ВЗАМ. ИНВ. N | ПОДПИСЬ И ДАТА | ИНВ. N ПОДЛ.

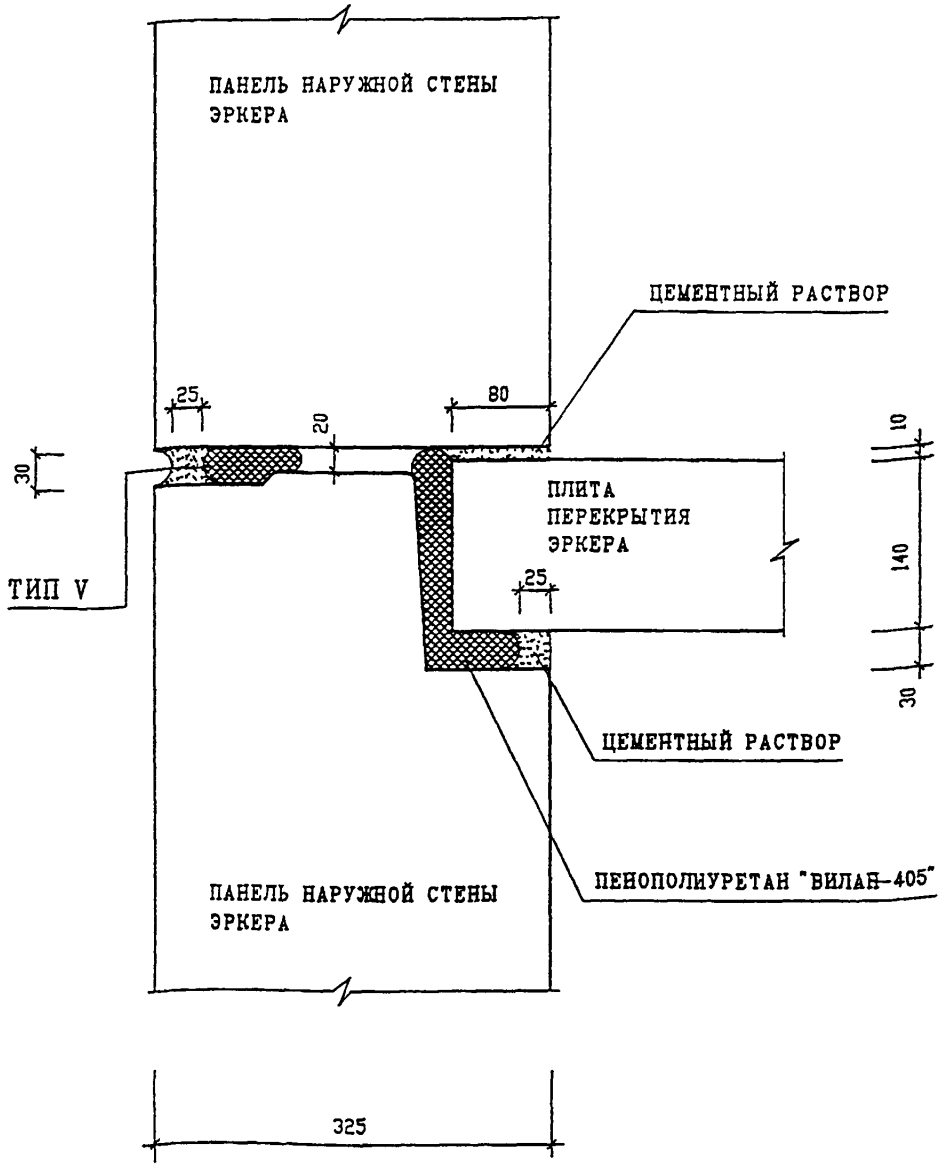

Н.КОНТР		ВАСИЛЬКОВА				
ИЗМ.	КОЛУЧ.	ЛИСТ	N ДОК.	ПОДПИСЬ	ДАТА	
ГЛ СПЕЦ М		КОЗИЦЫН				
ГЛ ИНЖ ПР		МЫЛЬНИКОВ				
ЗАВ. ГР. ИНЖ.		СУВОРОВА				
ИСПОЛНИЛ		ВЕХИНА				
ПРОВЕРИЛ		ВАСИЛЬКОВА				

ИНВ. N ПОДЛ. | ПОДПИСЬ И ДАТА | ВЗАИМ. ИНВ. N

3 НДС , часть III

ГЕРМЕТИЗАЦИЯ СТЫКОВ ГОРИЗОНТАЛЬНЫЙ ШОВ

9–9 / Н1

СТАДИЯ	ЛИСТ	ЛИСТОВ
Р	147	

МНИИТЭП
МАСТЕРСКАЯ N 3

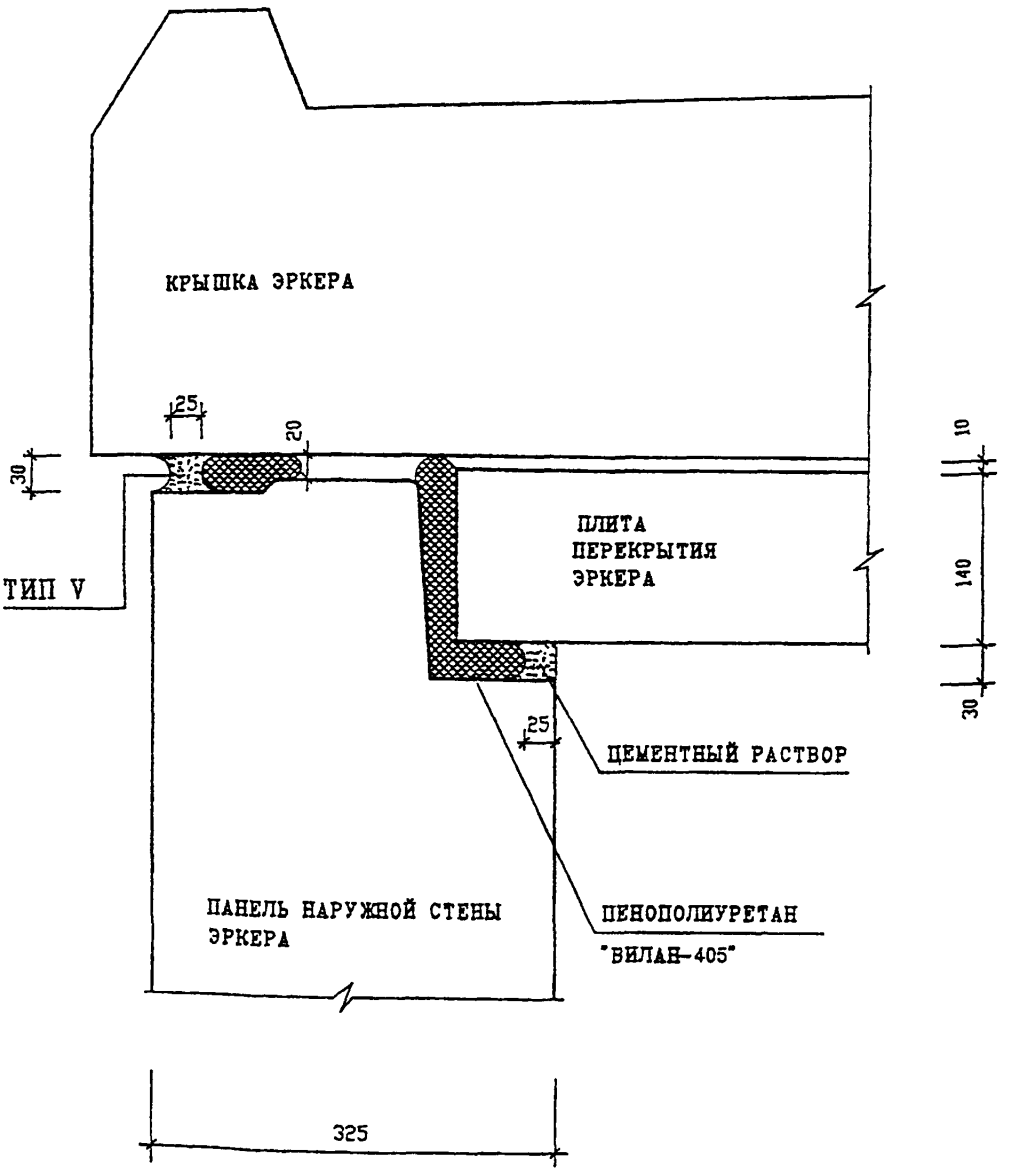

Н.КОНТР.		ВАСИЛЬКОВА				
ИЗМ.	КОЛУЧ.	ЛИСТ	N ДОК.	ПОДПИСЬ	ДАТА	
ГЛ СПЕЦ М		КОЗИЦЫН				
ГЛ ИНЖ ПР		МЫЛЬНИКОВ				
ЗАВ. ГР. ИНЖ.		СУВОРОВА				
ИСПОЛНИЛ		ВЕХИНА				
ПРОВЕРИЛ		ВАСИЛЬКОВА				

ВЗАМ. ИНВ. N | ПОДПИСЬ И ДАТА | ИНВ. N ПОДЛ.

3 НДС , часть III

ГЕРМЕТИЗАЦИЯ СТЫКОВ
ГОРИЗОНТАЛЬНЫЙ ШОВ

10–10 / Н1

СТАДИЯ	ЛИСТ	ЛИСТОВ
Р	148	

МНИИТЭП
МАСТЕРСКАЯ N3

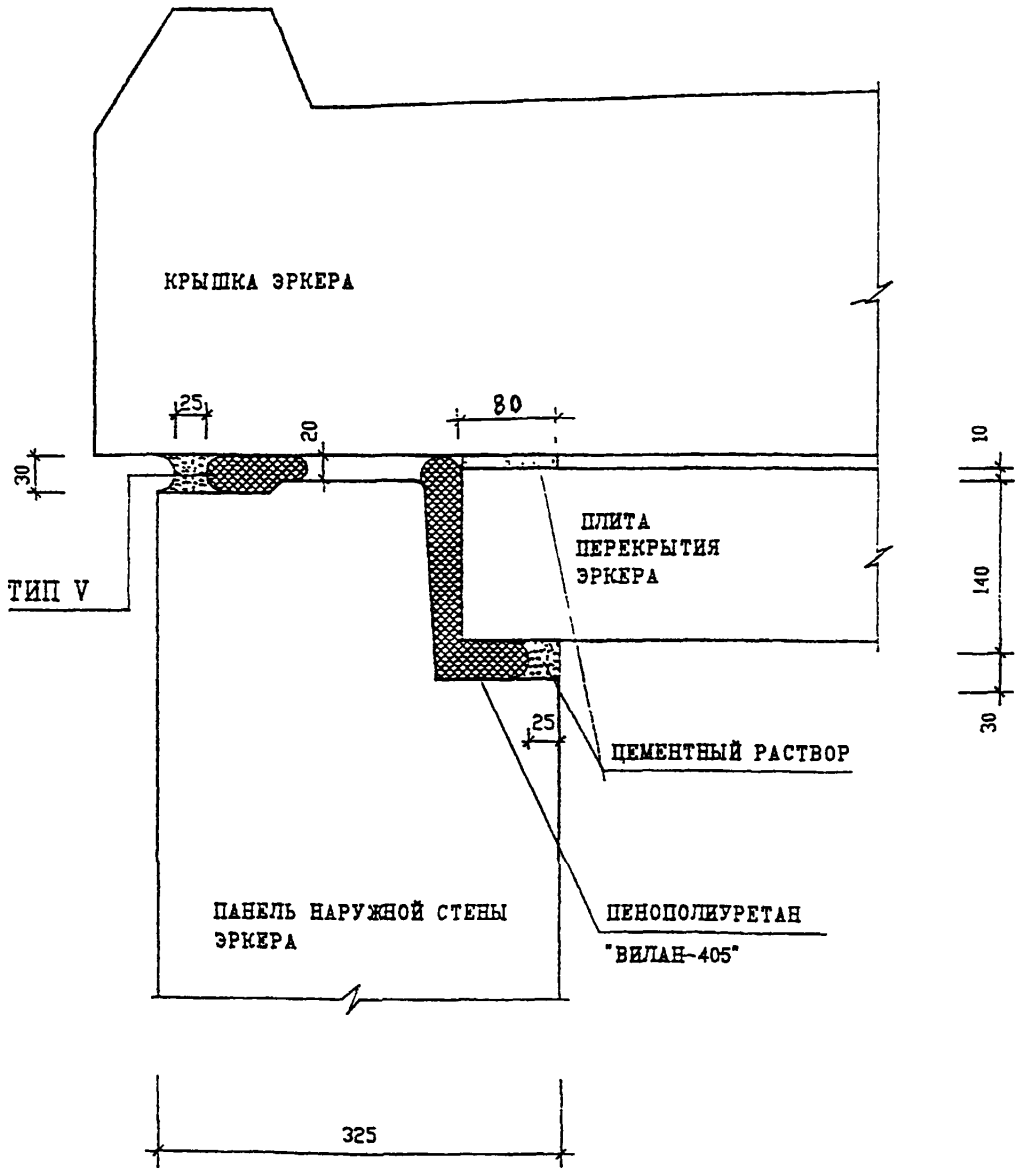

Н. Контр.		Василькова			3 НДС , часть III	
Изм.	Кол.уч.	Лист	N док.	Подпись	Дата	
ГА спец м		Козицын			Герметизация стыков горизонтальный шов 11-11 / Н1	Стадия: Р; Лист: 149; Листов:
ГА инж пр		Мыльников				МНИИТЭП Мастерская N3
Зав. гр. инж.		Суворова				
Исполнил		Шехина				
Проверил		Василькова				

Взам. инв. N | Подпись и дата | Инв. N подл.

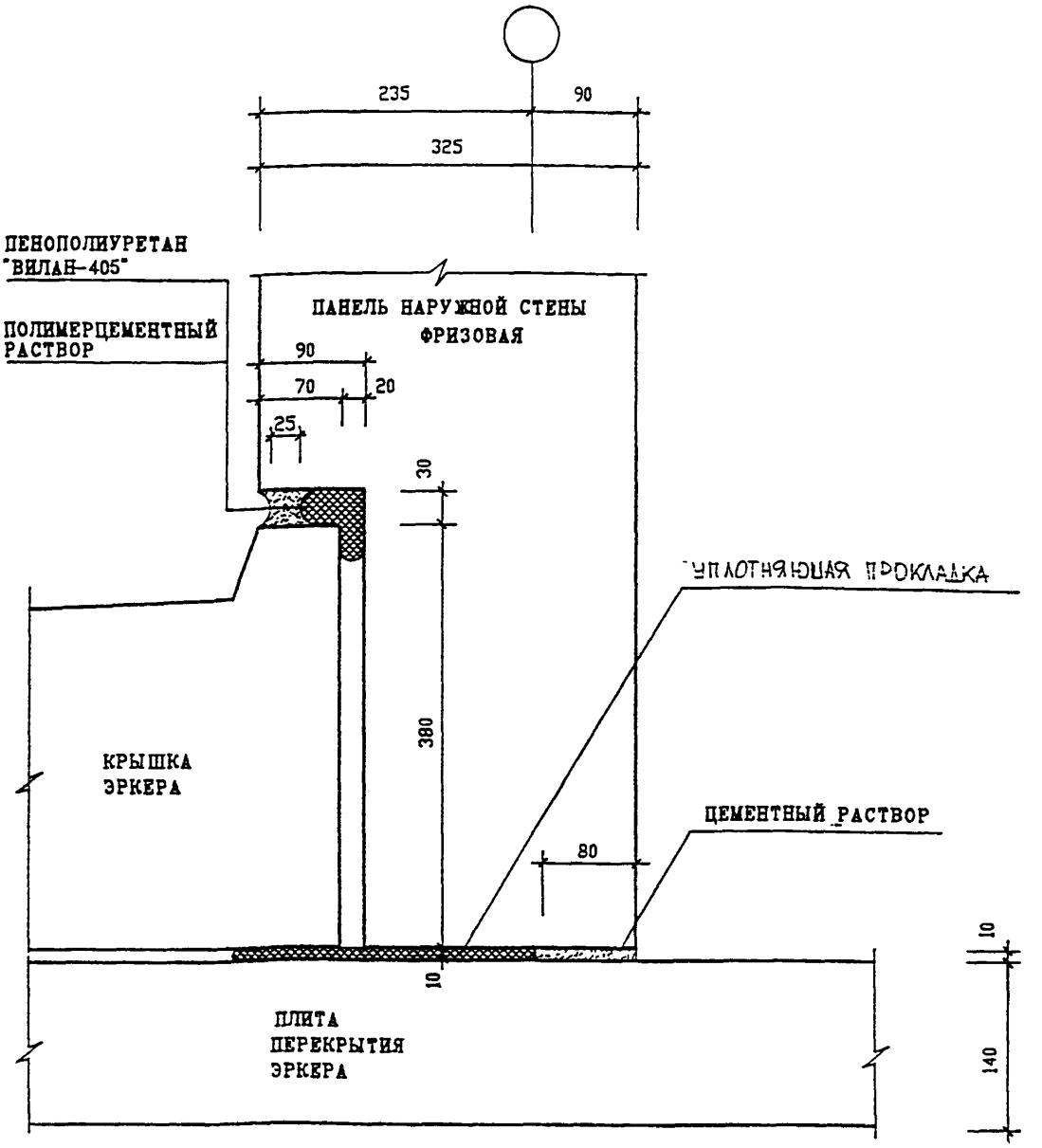

Н. КОНТР.			ВАСИЛЬКОВА			
ИЗМ.	КОЛУЧ.	ЛИСТ	N ДОК.	ПОДПИСЬ	ДАТА	
ГЛ СПЕЦ М		КОЗИЦЫН				
ГЛ ИНЖ ПР		МЫЛЬНИКОВ				
ЗАВ. ГР. ИНЖ.		СУВОРОВА				
ИСПОЛНИЛ		ШЕХИНА				
ПРОВЕРИЛ		ВАСИЛЬКОВА				

ВЗАМ. ИНВ. N | ПОДПИСЬ И ДАТА | ИНВ. N ПОДЛ. 158-85

3 НДС , часть III

ГЕРМЕТИЗАЦИЯ СТЫКОВ ГОРИЗОНТАЛЬНЫЙ ШОВ

12-12 / Н1

СТАДИЯ	ЛИСТ	ЛИСТОВ
Р	150	

МНИИТЭП
МАСТЕРСКАЯ N3

N N УЗЛА РАЗДЕЛА	АЛЬБОМ РАБОЧИХ ЧЕРТЕЖЕЙ	МАРКА	КОЛ. ШТ.	МАССА ЕД. КГ	МАССА НА УЗЕЛ, КГ
1	2	3	4	5	6
01	ЗНДС, ЧАСТЬ III	ЗМС 22ц -6х60х230	1	0.65	1.16
		ЗМС 43ц -6х40х270	1	0.51	
02		ЗМС 15 -6х60х100	1	0.28	2.00
		ЗМС 20 -6х60х200	1	0.56	
		ЗМС 22ц -6х60х230	1	0.65	
		ЗМС 43ц -6х40х270	1	0.51	
02А		ЗМС 15 -6х60х100	1	0.28	2.00
		ЗМС 22 -6х60х230	1	0.65	
		ЗМС 22ц -6х60х230	1	0.65	
		ЗМС 43ц -6х40х270	1	0.51	
03		ММ 39ц -6х40х200	1	0.38	0.38
04		ММ 39ц -6х40х200	1	0.38	0.38
05		ЗМС 20ц -6х60х200	1	0.56	1.12
		ЗМС 44ц -6х40х300	1	0.56	
06		ММ 39ц -6х40х200	2	0.38	1.32
		ЗМС 44ц -6х40х300	1	0.56	
07		ММ 39ц -6х40х200	1	0.38	1.06
		ЗМС 52ц -6х40х180	2	0.34	
08		ММ 39ц -6х40х200	2	0.38	1.32
		ЗМС 44ц -6х40х300	1	0.56	
09		ММ 39ц -6х40х200	1	0.38	1.06
		ЗМС 52ц -6х40х180	2	0.34	
10		ММ 39ц -6х40х200	1	0.38	1.06
		ЗМС 52ц -6х40х180	2	0.34	
11		ЗМС 52ц -6х40х180	3	0.34	2.15
		ЗМС 73ц -6х60х400	1	1.13	

ВЗАМ. ИНВ. N

ПОДПИСЬ И ДАТА

ИНВ. N ПОДЛ.

Н. КОНТР.	ВАСИЛЬКОВА	
НАЧ МАСТ		
ГЛ СПЕЦ М	КОЗИЦЫН	
ГЛ ИНЖ ПР	МЫЛЬНИКОВ	
ВЕД. ИНЖ.	СУВОРОВА	
ИСПОЛНИЛ	ВЕХИНА	
ПРОВЕРИЛ	СИНДЕЕВА	

ЗНДС, часть III

СПЕЦИФИКАЦИЯ МОНТАЖНЫХ СВЯЗЕЙ. РАЗДЕЛ Н1

СТАДИЯ	ЛИСТ	ЛИСТОВ
Р	151	

МНИИТЭП
МАСТЕРСКАЯ N3

N N УЗЛА РАЗДЕЛА	АЛЬБОМ РАБОЧИХ ЧЕРТЕЖЕЙ	МАРКА		КОЛ. ШТ.	МАССА ЕД. КГ	МАССА НА УЗЕЛ, КГ
1	2	3		4	5	6
12	ЗНДС, ЧАСТЬ III	ЗМС 15	-6х60х100	1	0.28	2.01
		ЗМС 43ц	-6х40х270	1	0.51	
		ЗМС 52	-6х40х180	1	0.34	
		ЗМС 54	-6х60х150	4	0.42	
		ЗМС 72ц	L 75х50х6 ℓ=40мм	2	0.23	
13		ЗМС 15ц	-6х60х100	2	0.28	0.90
		ЗМС 52ц	-6х40х180	1	0.34	
14		ЗМС 15ц	-6х60х100	1	0.28	0.28
15		ЗМС 54ц	-6х60х150	1	0.42	1.52
		ЗМС 52ц	-6х40х180	1	0.34	
		ММ 39ц	-6х40х200	2	0.38	
16		ЗМС 54ц	-6х60х150	2	0.42	2.38
		ЗМС 20ц	-6х60х200	1	0.56	
		ЗМС 43ц	-6х40х270	1	0.51	
		ЗМС 49ц	-6х40х250	1	0.47	
17		ЗМС 22ц	-6х60х230	1	0.65	1.49
		ЗМС 40ц	⌀14 AIII ℓ=270мм	1	0.33	
		ЗМС 43ц	-6х40х270	1	0.51	
18		ЗМС 20ц	-6х60х200	1	0.56	1.78
		ЗМС 44ц	-6х40х300	1	0.56	
		ЗМС 51ц	-6х30х200	1	0.28	
		ММ 39ц	-6х40х200	1	0.38	
19		ЗМС 20ц	-6х60х200	1	0.56	1.03
		ЗМС 49ц	-6х40х250	1	0.47	
20		ЗМС 20ц	-6х60х200	1	0.56	0.84
		ЗМС 51	-6х30х200	1	0.28	

ВЗАМ. ИНВ. N

ПОДПИСЬ И ДАТА

ИНВ. N ПОДЛ.

Н. КОНТР.	ВАСИЛЬКОВА	
НАЧ. МАСТ.		
ГЛ. СПЕЦ. М	КОЗИЦЫН	
ГЛ. ИНЖ. ПР	МИЛЬНИКОВ	
ВЕД. ИНЖ.	СУВОРОВА	
ИСПОЛНИЛ	ШЕХИНА	
ПРОВЕРИЛ	СИНАЕЕВА	

ЗНДС, часть III

СПЕЦИФИКАЦИЯ МОНТАЖНЫХ СВЯЗЕЙ РАЗДЕЛ Н1

СТАДИЯ	ЛИСТ	ЛИСТОВ
Р	152	

МНИИТЭП
МАСТЕРСКАЯ N3

N N УЗЛА РАЗДЕЛА	АЛЬБОМ РАБОЧИХ ЧЕРТЕЖЕЙ	МАРКА		КОЛ. ШТ.	МАССА ЕД. КГ	МАССА НА УЗЕЛ, КГ
1	2	3		4	5	6
21	ЗНДС, ЧАСТЬ III	ЗМС 52	-6x40x180	2	0.34	2.28
		ММ 39	-6x40x200	2	0.38	
		ММ 60	-6x60x300	1	0.84	
22		ЗМС 44ц	-6x40x300	1	0.56	1.98
		ЗМС 48ц	-6x60x250	2	0.71	
23		ЗМС 5ц	-6x60x180	1	0.40	1.82
		ЗМС 35ц	-6x40x230	3	0.43	
		ЗМС 41ц	-6x60x350	1	0.99	
23А		ЗМС 5ц	-6x60x180	1	0.40	1.82
		ЗМС 35ц	-6x40x230	3	0.43	
		ЗМС 41ц	-6x60x350	1	0.99	
24		ЗМС 35ц	-6x40x230	1	0.43	0.81
		ММ 39ц	-6x40x200	1	0.38	
25		ЗМС 22ц	-6x60x230	1	0.65	2.39
		ЗМС 35ц	-6x40x230	1	0.43	
		ЗМС 47ц	-6x40x320	1	0.60	
		ЗМС 48ц	-6x60x250	1	0.71	
27		ЗМС 15ц	-6x60x100	1	0.28	0.28
28		ЗМС 15ц	-6x60x100	1	0.28	0.28
29		ЗМС 52ц	-6x40x180	1	0.34	0.34
30		ЗМС 15ц	-6x60x100	1	0.28	0.28
31		ЗМС 15ц	-6x60x100	1	0.28	0.28
33		ЗМС 15ц	-6x60x100	1	0.28	0.28
34		ЗМС 15ц	-6x60x100	1	0.28	0.28
35		ММ 69ц	-6x60x80	1	0.23	0.23
36		ММ 69ц	-6x60x80	1	0.23	0.23

ВЗАМ. ИНВ. N | ПОДПИСЬ И ДАТА | ИНВ. N ПОДЛ.

Н. КОНТР.	ВАСИЛЬКОВА	
НАЧ. МАСТ.		
ГЛ. СПЕЦ. И	КОЗИЦЫН	
ГЛ. ИНЖ. ПР.	МЕЛЬНИКОВ	
ВЕД. ИНЖ.	СУВОРОВА	
ИСПОЛНИЛ	ШЕХИНА	
ПРОВЕРИЛ	СИНДЕЕВА	

ЗНДС, часть III

СПЕЦИФИКАЦИЯ МОНТАЖНЫХ СВЯЗЕЙ РАЗДЕЛ Н1

СТАДИЯ	ЛИСТ	ЛИСТОВ
Р	153	

МНИИТЭП
МАСТЕРСКАЯ N3

N N УЗЛА РАЗДЕЛА	АЛЬБОМ РАБОЧИХ ЧЕРТЕЖЕЙ	МАРКА	КОЛ. ШТ.	МАССА ЕД. КГ	МАССА НА УЗЕЛ, КГ
1	2	3	4	5	6
37	ЗНДС, ЧАСТЬ III	ЗММ 15ц -6х60х100	2	0.28	0.56
38		ММ 69ц -6х60х80	1	0.23	0.23
39		ММ 69ц -6х60х80	1	0.23	0.23

ВЗАМ. ИНВ. N

ПОДПИСЬ И ДАТА

ИНВ. N ПОДЛ.

Н.КОНТР.	ВАСИЛЬКОВА	
НАЧ МАСТ		
ГЛ СПЕЦ М	КОЗИЦЫН	
ГЛ ИНЖ ПР	МЫЛЬНИКОВ	
ВЕД ИНЖ.	СУВОРОВА	
ИСПОЛНИЛ	ШЕХИНА	
ПРОВЕРИЛ	СИНДЕЕВА	

ЗНДС, часть III

СПЕЦИФИКАЦИЯ МОНТАЖНЫХ СВЯЗЕЙ РАЗДЕЛ Н1

СТАДИЯ	ЛИСТ	ЛИСТОВ
Р	154	

МНИИТЭП
МАСТЕРСКАЯ N3

РАЗДЕЛ Н 2

СОЕДИНЕНИЕ ПАНЕЛЕЙ ВНУТРЕННИХ СТЕН И ПЕРЕГОРОДОК МЕЖДУ СОБОЙ. ЗАДЕЛКА СТЫКОВ

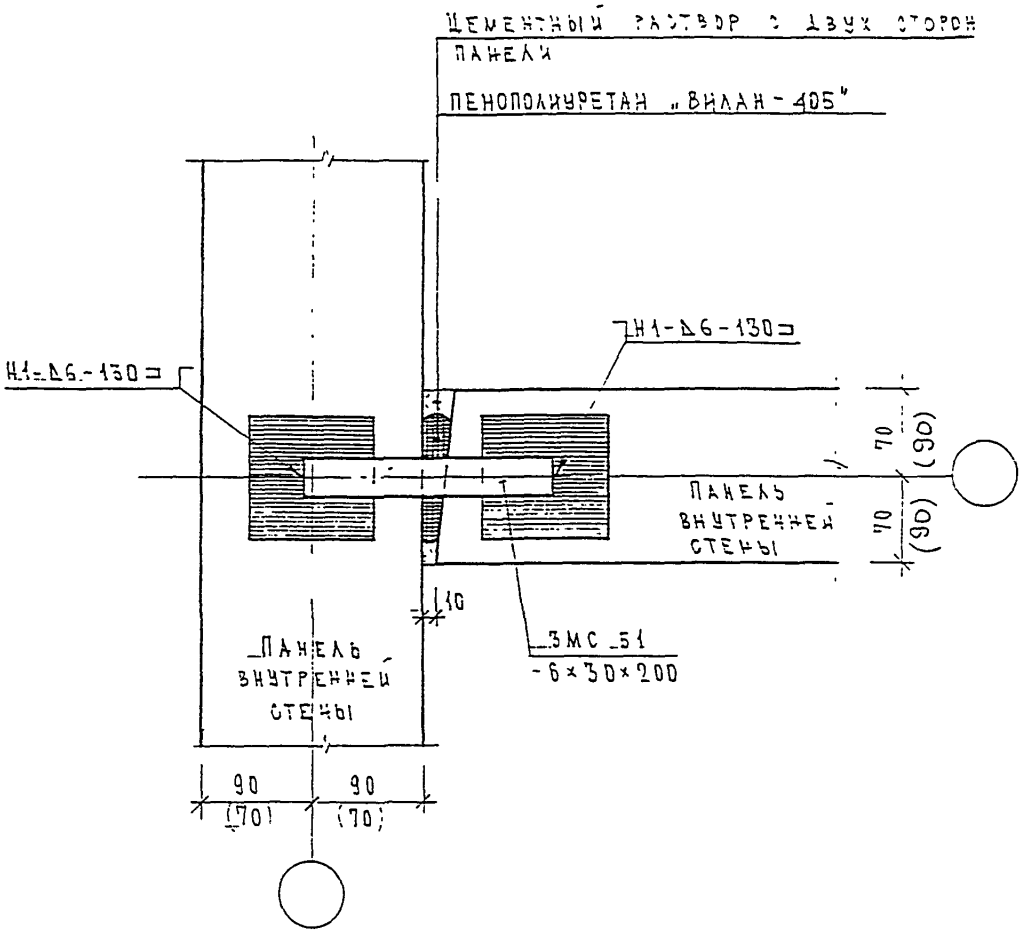

Н. контр.		Васильков				
Изм.	Кол.уч.	Лист	N док.	Подпись	Дата	
ГлСпецМаст		Козицын				
ГИП		Мильников				
Вед. инж.		Суворова				
Исполнил		Ершова				
Проверил		Синдеева				

3 НДС, часть III

01
Н.2

Стадия	Лист	Листов
Р	155	

МНИИТЭП
Мастерская N 3

Взам. инв. N

Подпись и дата

Инв. N подл.

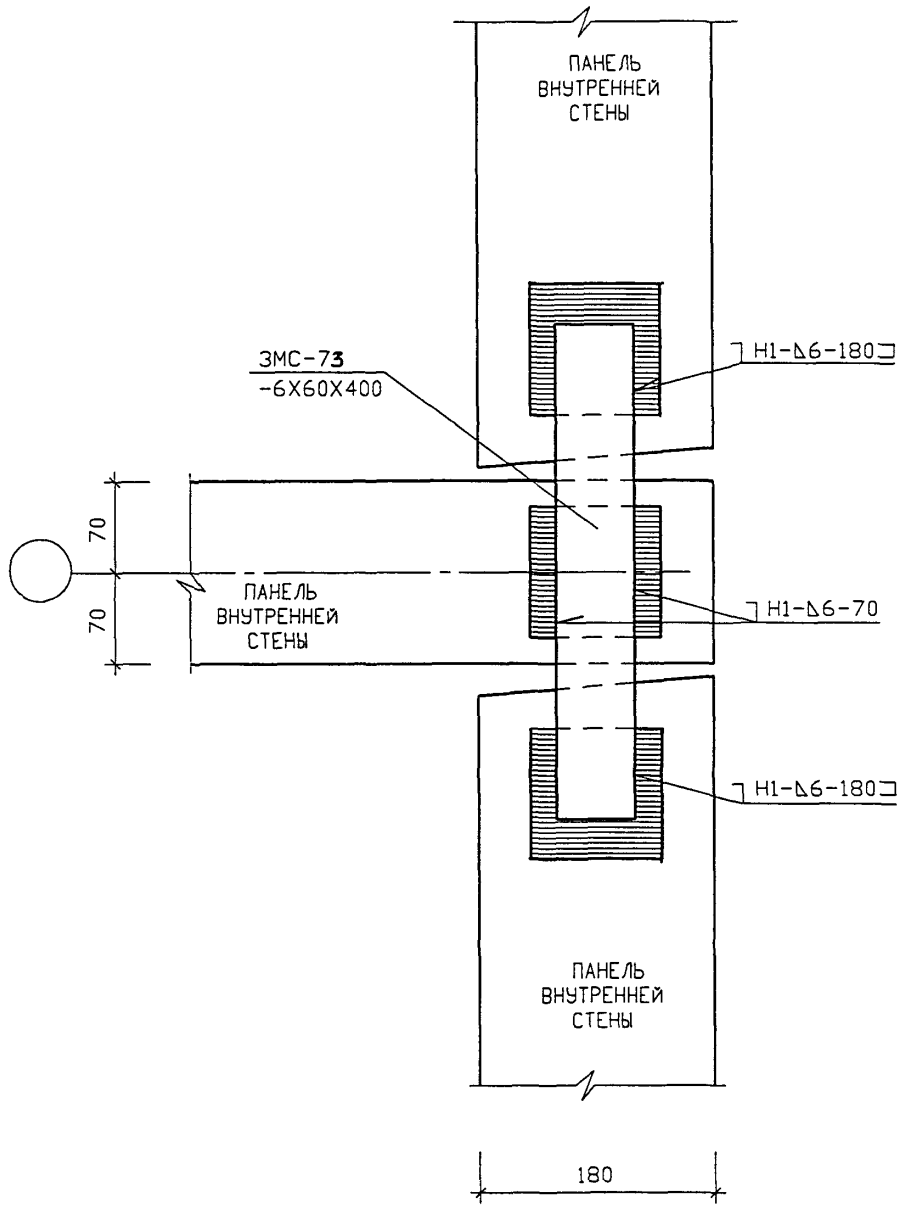

ИЗМ.	КОЛ.УЧ.	ЛИСТ	N ДОК	ПОДПИСЬ	ДАТА
ГЛ. ИНЖ. М.		КРИВЕНКОВ			
ГЛ. ИНЖ. ПР.		МЫЛЬНИКОВ			
ГЛ. СПЕЦ		ВАСИЛЬКОВА			
РАЗРАБОТАЛ		ТУЧКОВА			
ПРОВЕРИЛ		СУВОРОВА			

ИНВ. N ПОДЛ. | ПОДПИСЬ И ДАТА | ВЗАМ. ИНВ. N

3 НДС , часть III

02
Н2

СТАДИЯ	ЛИСТ	ЛИСТОВ
Р	156	

МНИИТЭП
МАСТЕРСКАЯ N3

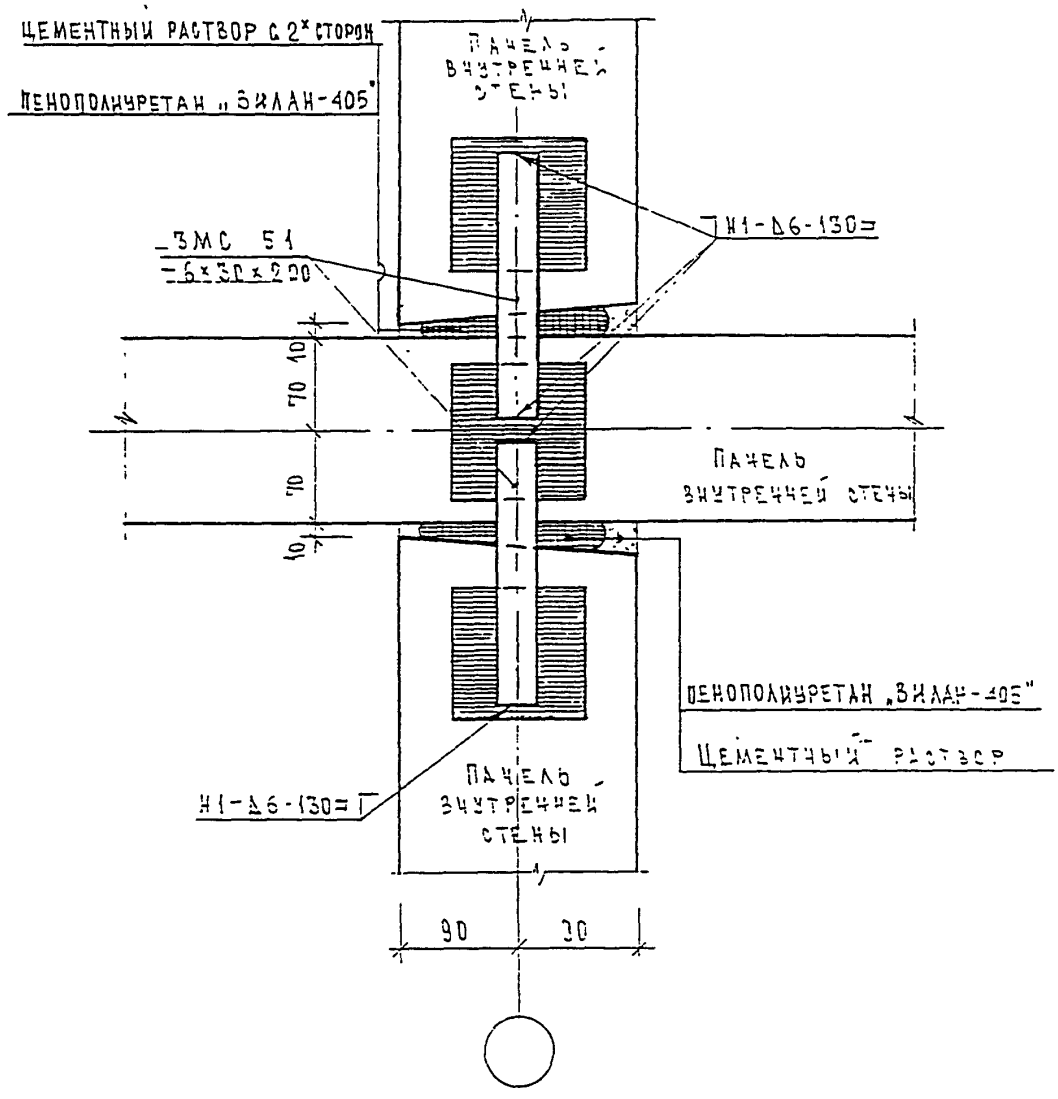

Н. КОНТР.		БАСИЛЬКОВА				
Изм.	Кол.уч.	Лист	N док.	Подпись	Дата	3 НДС, часть III
ГЛСПЕЦМАСТ		КОЗИЦЫН				
ГИП		МИЛЬНИКОВ				03 / Н2
ВЕД. ИНЖ.		СУВОРОВА				
ИСПОЛНИЛ		ЕРШОВА				
ПРОВЕРИЛ		БАСИЛЬКОВА				

СТАДИЯ	ЛИСТ	ЛИСТОВ
Р	157	

МНИИТЭП
МАСТЕРСКАЯ N 3

ВЗАН. ИНВ. N | ПОДПИСЬ И ДАТА | ИНВ. N ПОДЛ.

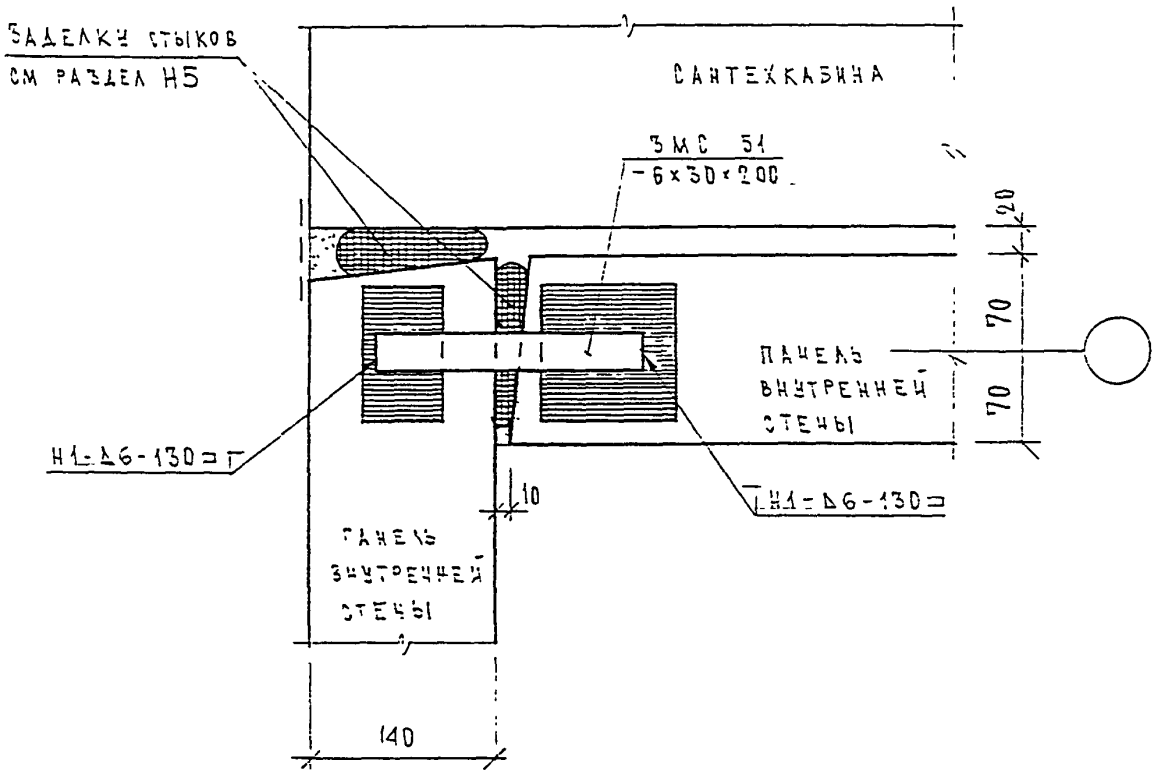

Н.КОНТР.		ВАСИЛЬКОВА			
Изм.	Кол.уч.	Лист	N док.	Подпись	Дата
ГЛСПЕЦИАСТ		КОЗИЦЫН			
ГИП		МЫЛЬНИКОВ			
ВЕД. ИНЖ		СУВОРОВА			
ИСПОЛНИЛ		ЕРШОВА			
ПРОВЕРИЛ		ВАСИЛЬКОВА			

ВЗАМ. ИНВ. N | ПОДПИСЬ И ДАТА | ИНВ. N ПОДЛ.

3 НДС, часть III

04
Н2

СТАДИЯ	ЛИСТ	ЛИСТОВ
Р	158	

МНИИТЭП
МАСТЕРСКАЯ N 3

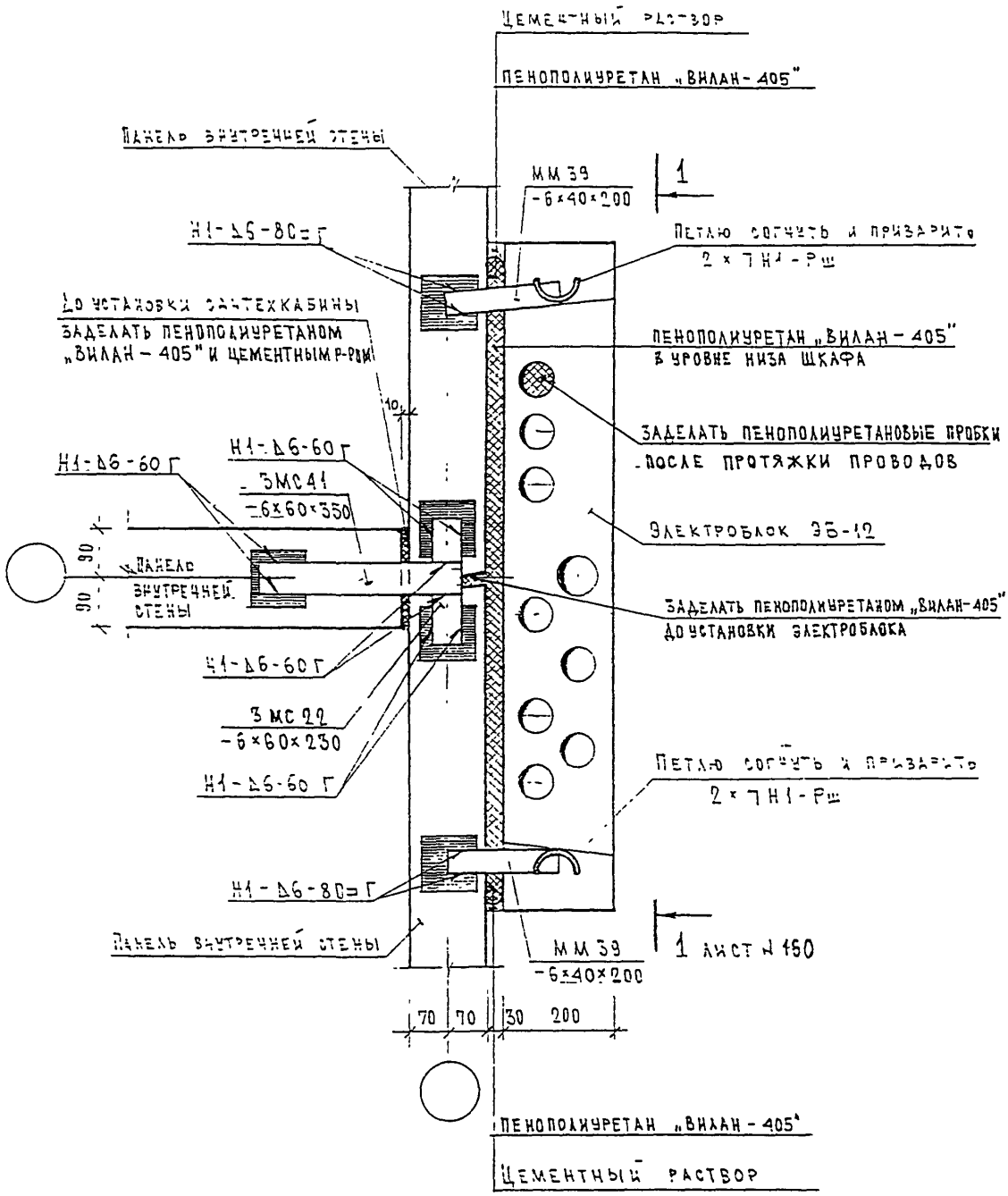

Н.контр.	Василькова				
Изм.	Кол.уч.	Лист	N док.	Подпись	Дата
ГлСпецмаст	Козицын				
ГИП	Мыльников				
Вед. инж.	Суворова				
Исполнил	Ершова				
Проверил	Василькова				

3 НДС, часть III

05
Н2

Стадия	Лист	Листов
Р	159	

МНИИТЭП
Мастерская N 3

Взам. инв. N

Подпись и дата

Инв. N подл.

1 - 1

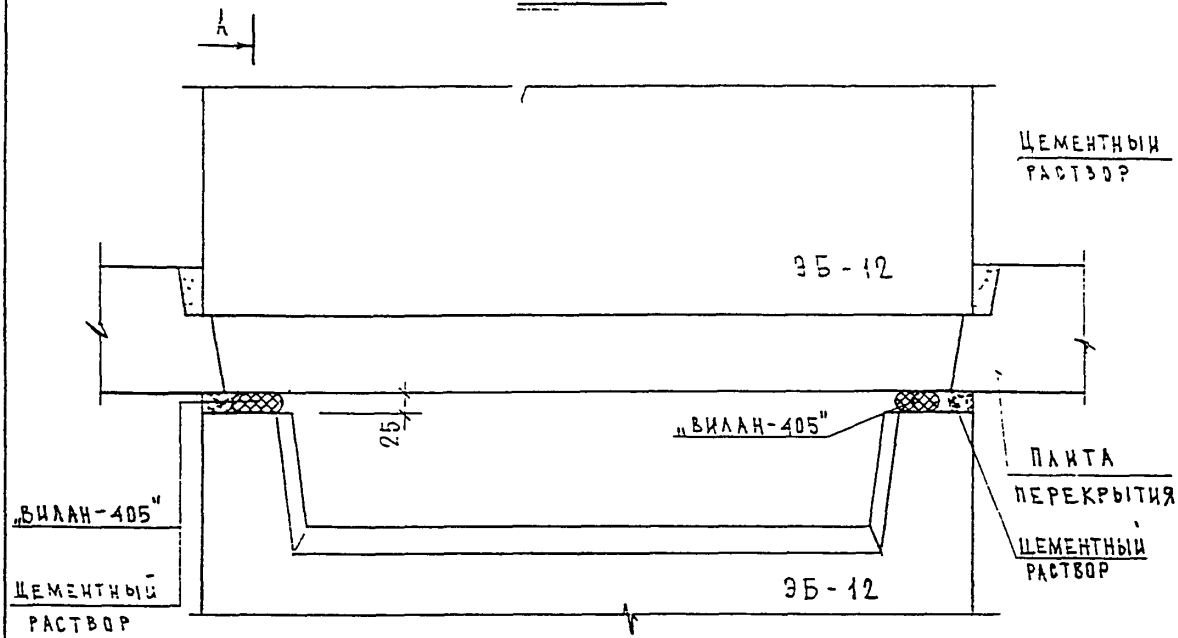

А - А

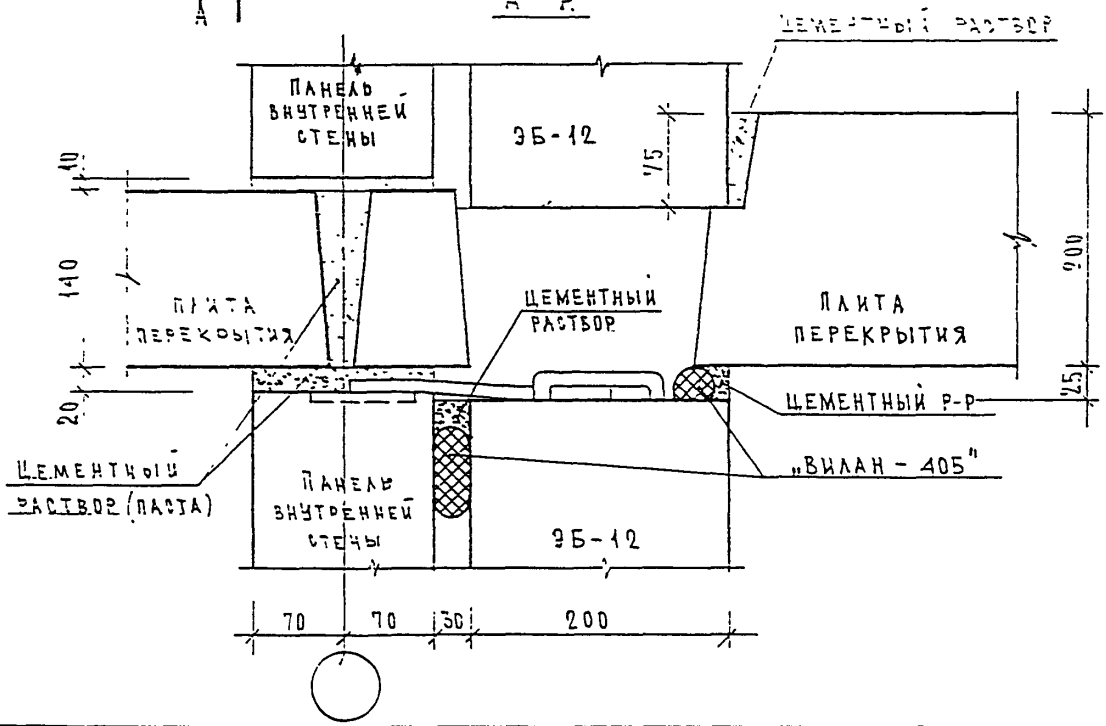

Н.КОНТР.		ВАСИЛЬКОВА				
Изм.	Кол.уч.	Лист	N док.	Подпись	Дата	
ГЛСПЕЦНАСТ		КОЗИЦЫН				
ГИП		МЫЛЬНИКОВ				
ВЕД. ИНЖ.		СУВОРОВА				
ИСПОЛНИЛ		ЕРШОВА				
ПРОВЕРИЛ		СИНДЕЕВА				

ВЗАМ. ИНВ. N | ПОДПИСЬ И ДАТА | ИНВ. N ПОДЛ.

3 НДС, часть III

05
Н2

Разрез 1-1. Сечение А-А.

СТАДИЯ	ЛИСТ	ЛИСТОВ
Р	160	

МНИИТЭП
МАСТЕРСКАЯ N 3

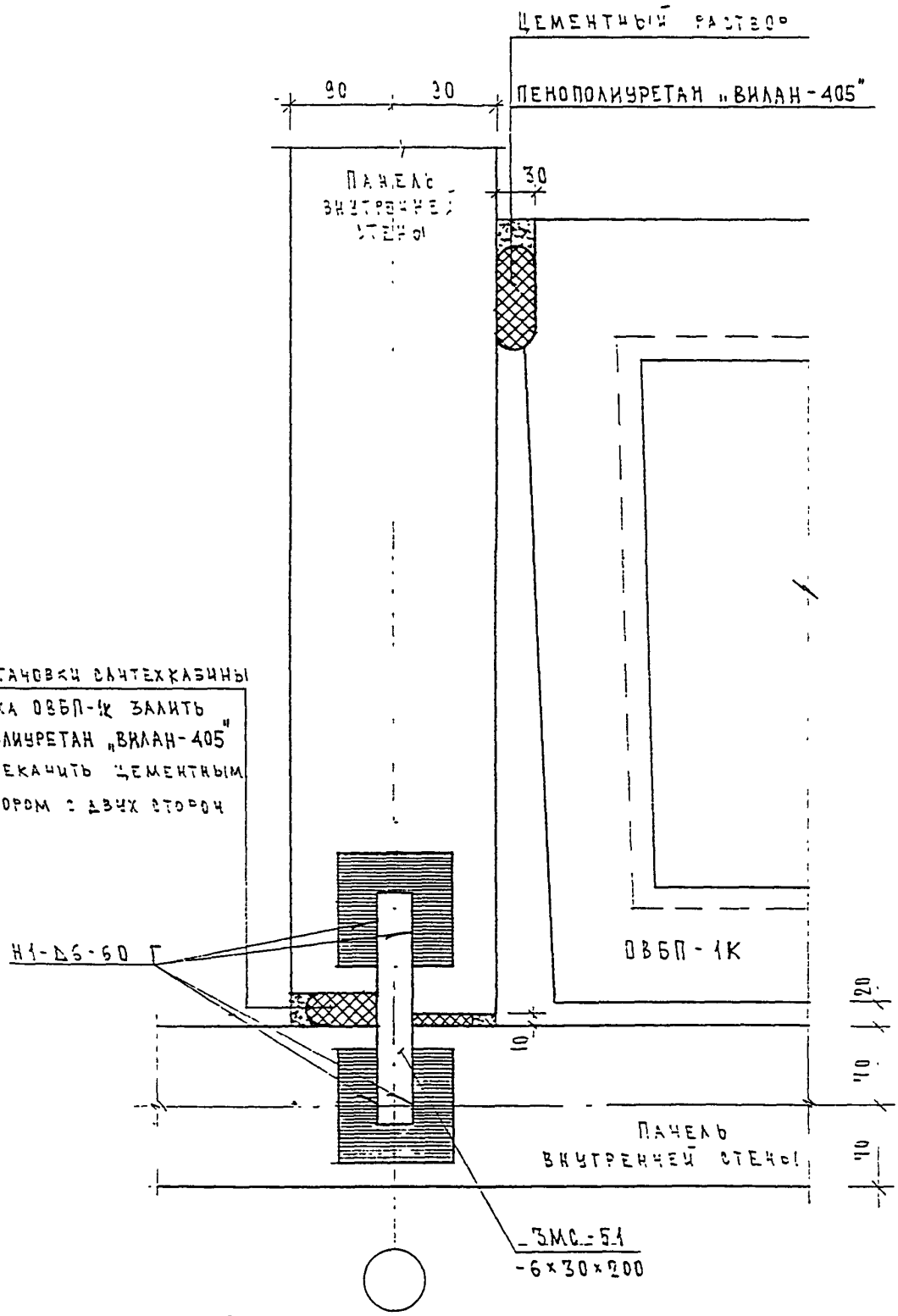

Н.контр.		Василькова				
Изм.	Кол.уч.	Лист	N док.	Подпись	Дата	
ГлСпецМаст		Козицын				
ГИП		Мыльников				
Вед. инж		Суворова				
Исполнил		Ершова				
Проверил		Василькова				

3 НДС, часть III

06
Н2

Стадия	Лист	Листов
Р	161	

МНИИТЭП
Мастерская N 3

Взам. инв. N | Подпись и дата | Инв. N подл.

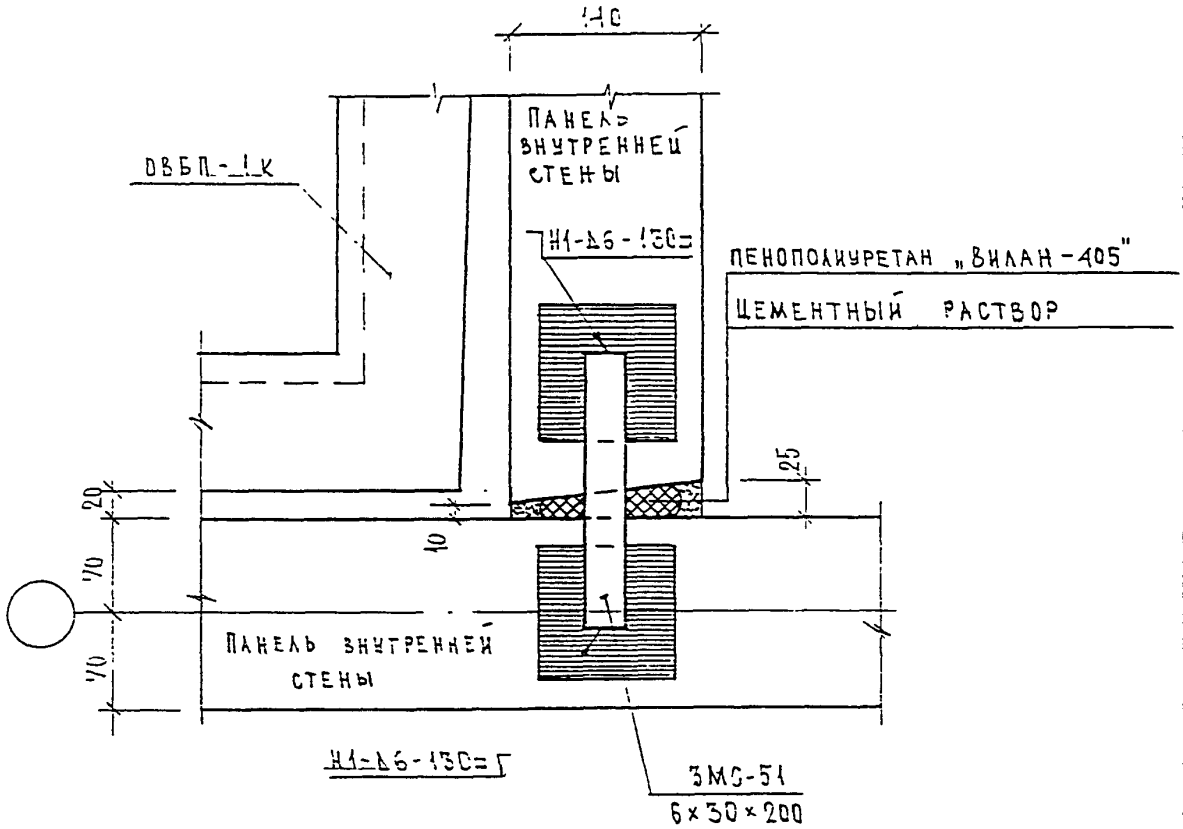

Н.КОНТР.		ВАСИЛЬКОВА			3 НДС, часть III	
Изм.	Кол.уч.	Лист	N док.	Подпись	Дата	
ГЛСПЕЦМАСТ		КОЗИШИН			07 / Н2	СТАДИЯ: Р; ЛИСТ: 162; ЛИСТОВ:
ГИП		МЫЛЬНИКОВ				МНИИТЭП МАСТЕРСКАЯ N 3
ВЕД. ИНЖ		СУВОРОВА				
ИСПОЛНИЛ		ЕРШОВА				
ПРОВЕРИЛ		ВАСИЛЬКОВА				

ВЗАМ. ИНВ. N | ПОДПИСЬ И ДАТА | ИНВ. N ПОДЛ.

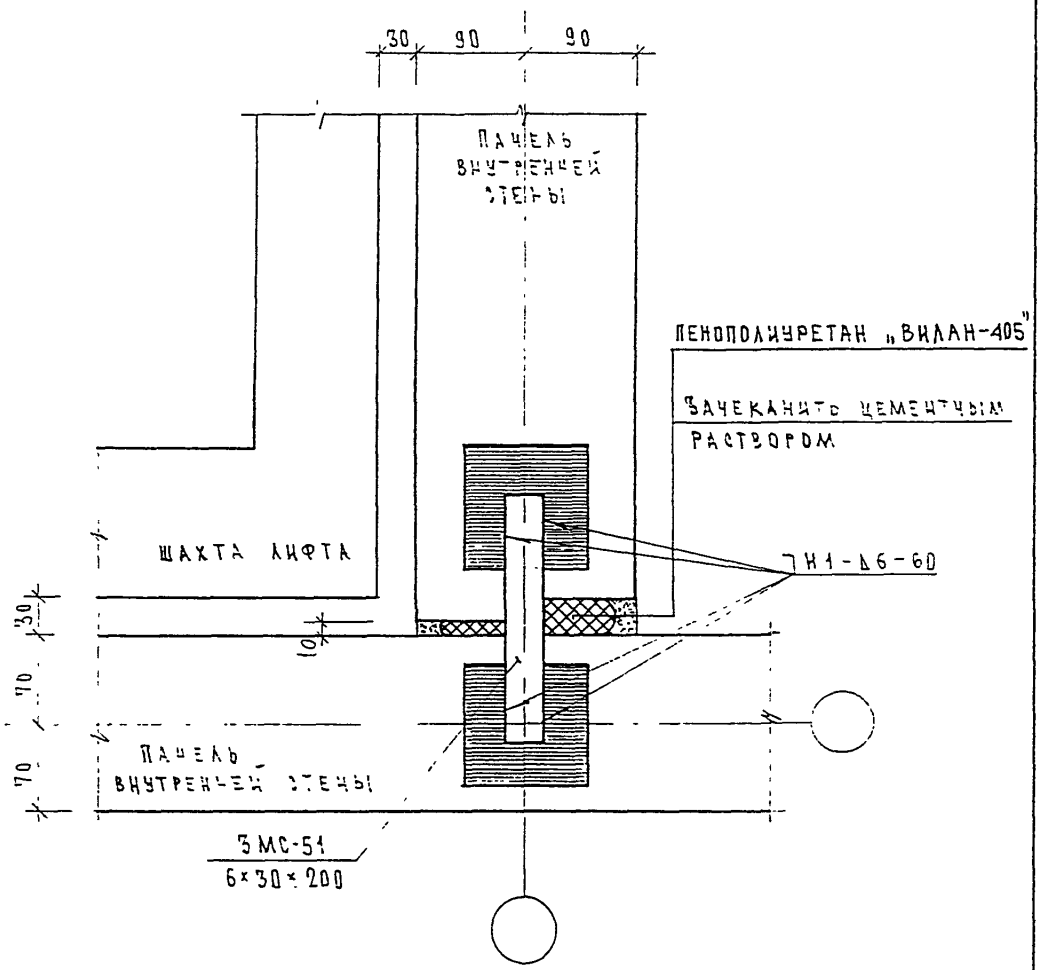

Н.КОНТР.	ВАСИЛЬКОВА				
Изм.	Кол.уч.	Лист	N док.	Подпись	Дата
ГЛСПЕЦМАСТ	КОЗИЦЫН				
ГИП	МЫЛЬНИКОВ				
ВЕД. ИНЖ.	СУВОРОВА				
ИСПОЛНИЛ	ЕРШОВА				
ПРОВЕРИЛ	СИНДЕЕВА				

3 НДС, часть III

0.8
НВ

СТАДИЯ	ЛИСТ	ЛИСТОВ
Р	163	

МНИИТЭП
МАСТЕРСКАЯ N 3

ВЗАМ. ИНВ. N | ПОДПИСЬ И ДАТА | ИНВ. N ПОДЛ.

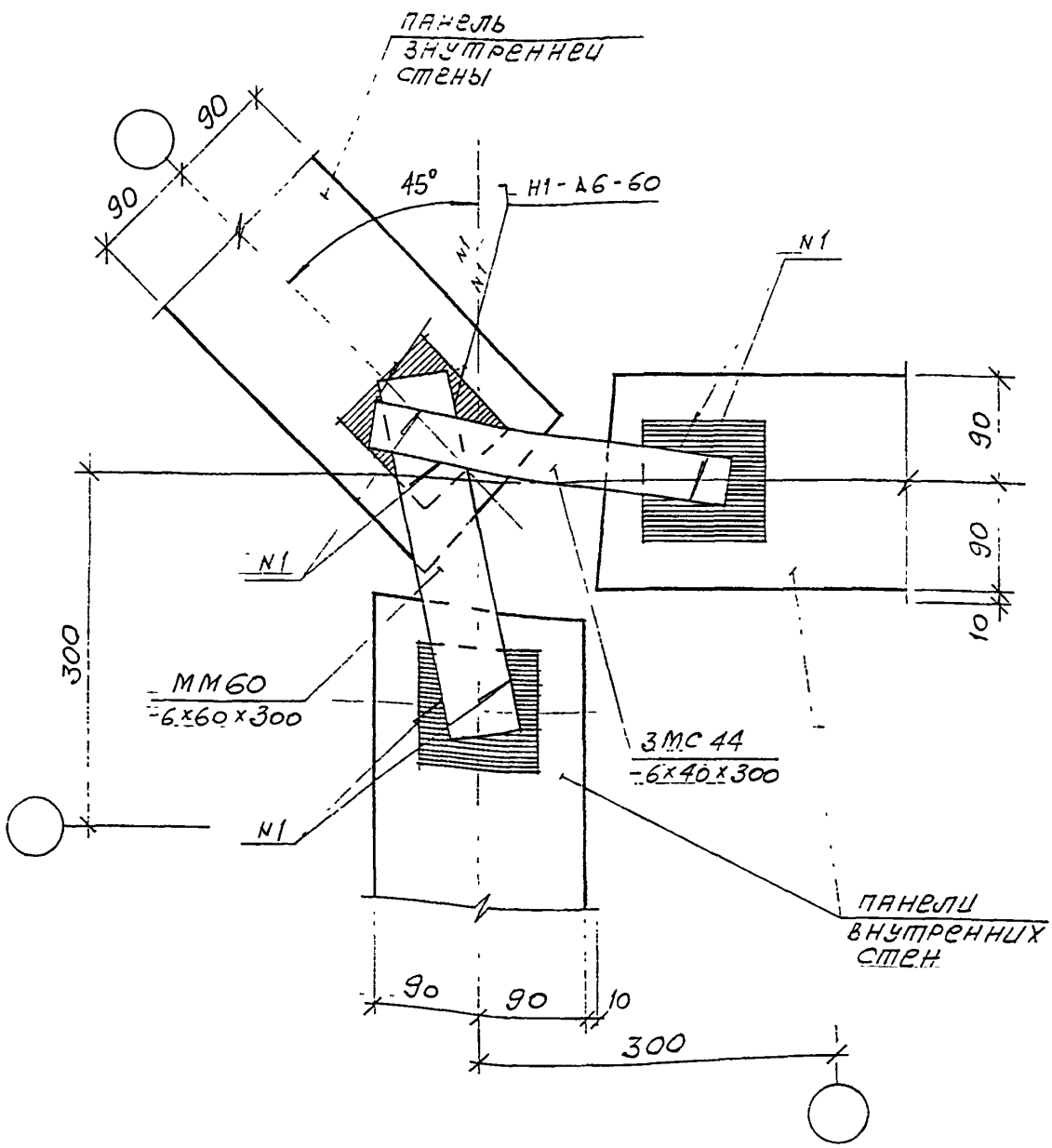

Н. Контр.		Васильковa				
Изм.	Кол.уч.	Лист	N док.	Подпись	Дата	
ГЛ.СПЕЦИАСТ		КОЗИЦЫН				
ГИП		МЫЛЬНИКОВ				
ВЕД. ИНЖ		СУВОРОВА				
ИСПОЛНИЛ		ТУЧКОВА				
ПРОВЕРИЛ		МЫЛЬНИКОВ				

3 НДС, часть III

09/Н2

План в уровне связей

СТАДИЯ	ЛИСТ	ЛИСТОВ
Р	164	

МНИИТЭП
МАСТЕРСКАЯ N 3

ВЗАМ. ИНВ. N

ПОДПИСЬ И ДАТА

ИНВ. N ПОДЛ. 852852

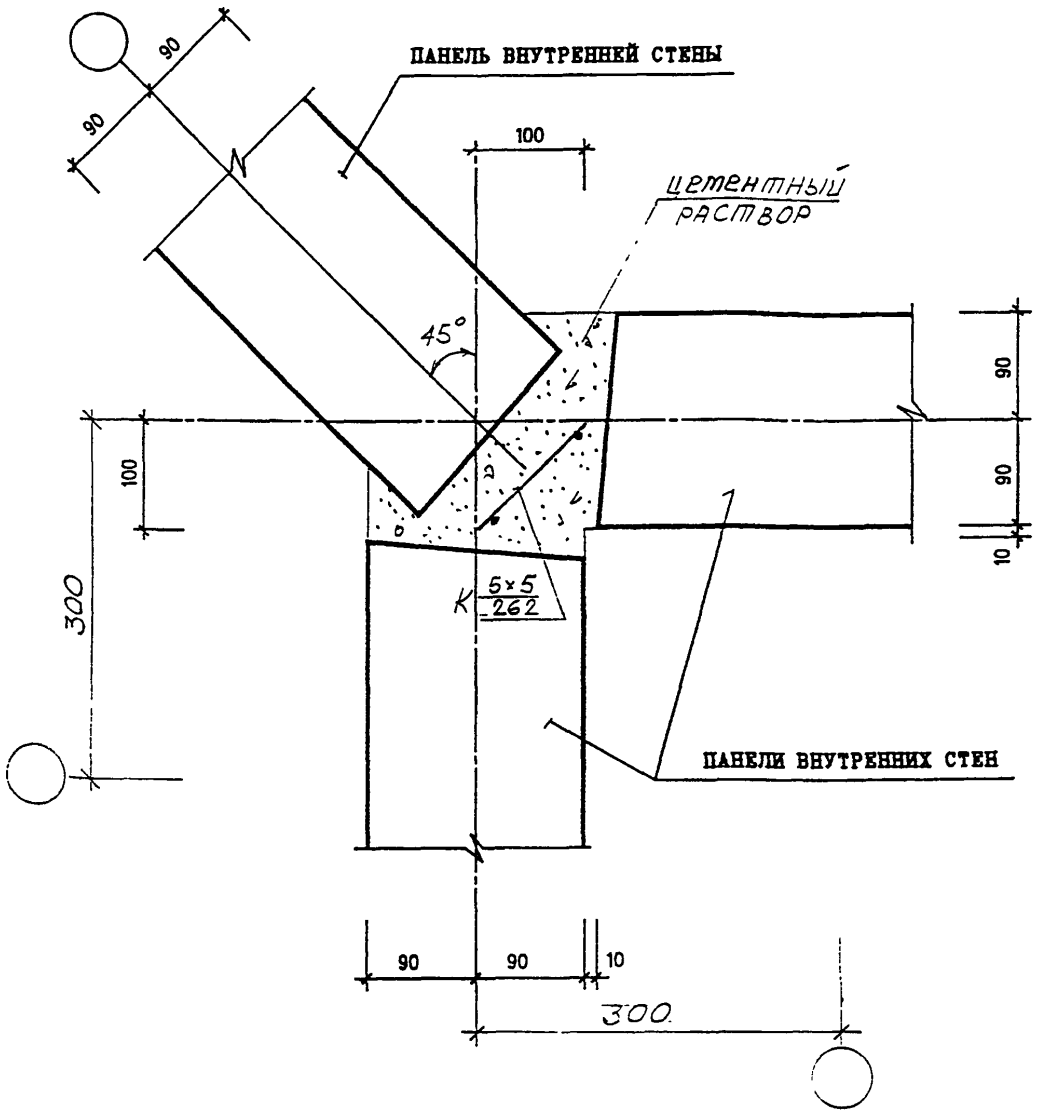

Н. КОНТР.		ВАСИЛЬКОВА			3 НДС , часть III	
ИЗМ.	КОЛУЧ	ЛИСТ	N ДОК.	ПОДПИСЬ	ДАТА	
ГЛ СПЕЦ М		КОЗИЦЫН			09 / Н.2	СТАДИЯ: Р; ЛИСТ: 165; ЛИСТОВ:
ГЛ ИНЖ ПР		МЕЛЬНИКОВ			ЗАДЕЛКА СТЫКА	МНИИТЭП МАСТЕРСКАЯ N3
ВЕД. ИНЖ		СУВОРОВА				
ИСПОЛНИЛ		ТУЧКОВА				
ПРОВЕРИЛ		СИНДЕЕВА				

ВЗАМ. ИНВ. N | ПОДПИСЬ И ДАТА | ИНВ. N ПОДЛ.

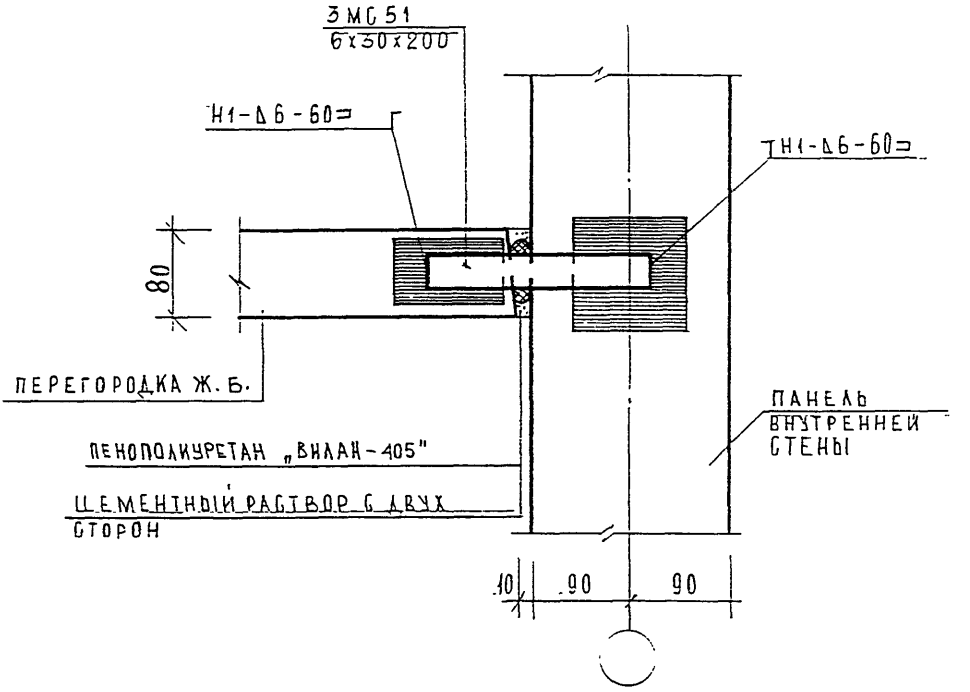

Н.КОНТР.	ВАСИЛЬКОВА				
Изм.	Кол.уч.	Лист	N док.	Подпись	Дата
ГАСПЕЦИАЛСТ		КОЗИЦЫН			
ГИП		МЫЛЬНИКОВ			
ВЕД. ИНЖ.		СУВОРОВА			
ИСПОЛНИЛ		ШЕХИНА			
ПРОВЕРИЛ		СИНДЕЕВА			

3 НДС, часть III

10
Н2

СТАДИЯ	ЛИСТ	ЛИСТОВ
Р	166	

МНИИТЭП
МАСТЕРСКАЯ N 3

ИНВ. N ПОДЛ. | ПОДПИСЬ И ДАТА | ВЗАМ. ИНВ. N

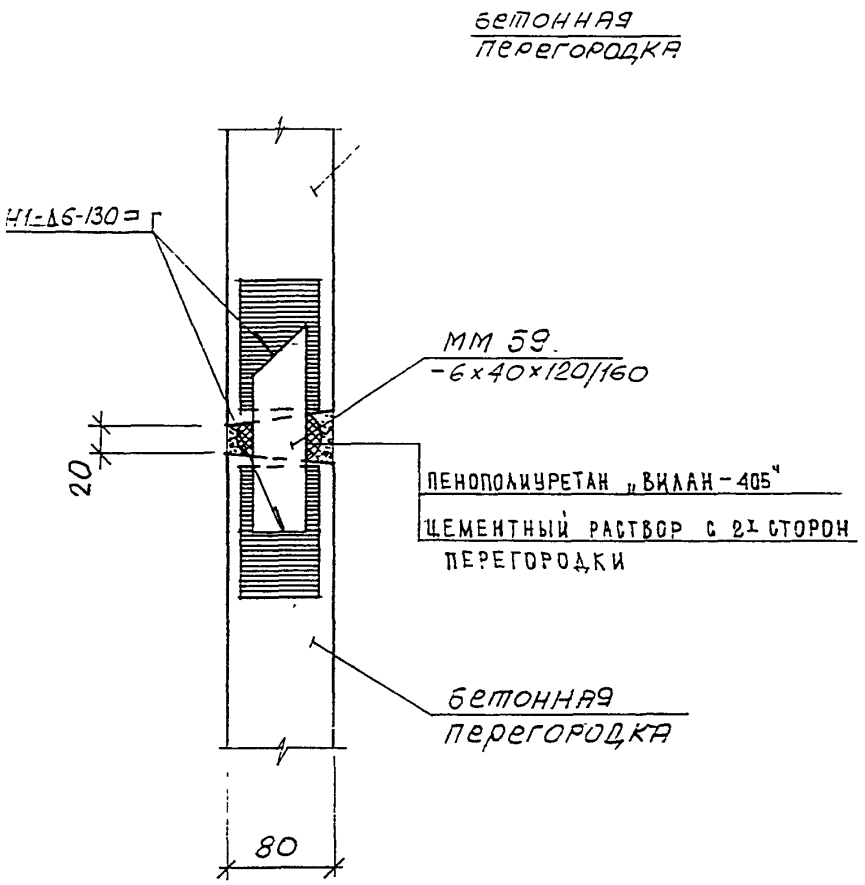

Н.КОНТР.	ВАСИЛЬКОВА				
Изм.	Кол.уч.	Лист	N док.	Подпись	Дата
ГЛСПЕЦЧАСТ	КОЗИЦЫН				
ГИП	МЫЛЬНИКОВ				
ВЕД. ИНЖ	СУВОРОВА				
ИСПОЛНИЛ	ТУЧКОВА				
ПРОВЕРИЛ	СИНДЕЕВА				

3 НДС, часть III

11/Н2

СТАДИЯ	ЛИСТ	ЛИСТОВ
Р	167	

МНИИТЭП
МАСТЕРСКАЯ N 3

ПОДПИСЬ И ДАТА | ВЗАМ. ИНВ. N | ИНВ. N ПОДЛ.

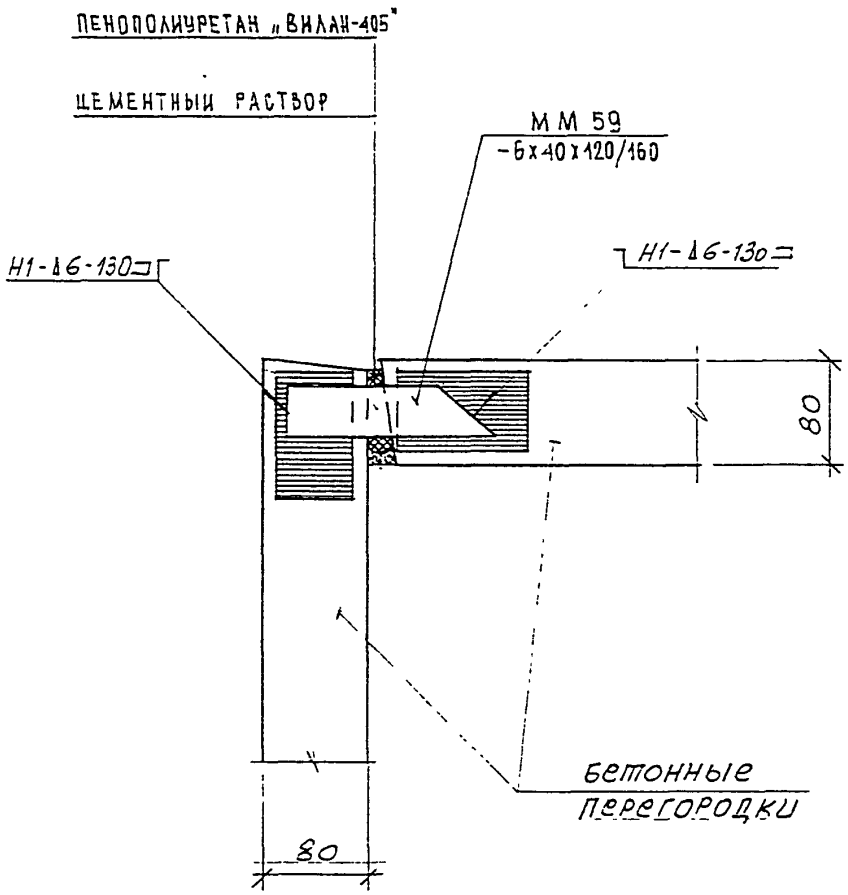

Н.КОНТР.		ВАСИЛЬКОВА				3 НДС, часть III
Изм.	Кол.уч.	Лист	N док.	Подпись	Дата	
ГЛ.СПЕЦМАСТ		КОЗИЦЫН				12/Н2
ГИП		МЫЛЬНИКОВ				
ВЕД. ИНЖ.		СУВОРОВА				
ИСПОЛНИЛ		ТУЧКОВА				
ПРОВЕРИЛ		СИНДЕЕВА				

СТАДИЯ	ЛИСТ	ЛИСТОВ
Р	168	1

МНИИТЭП
МАСТЕРСКАЯ N 3

ВЗАМ. ИНВ. N | ПОДПИСЬ И ДАТА | ИНВ. N ПОДЛ.

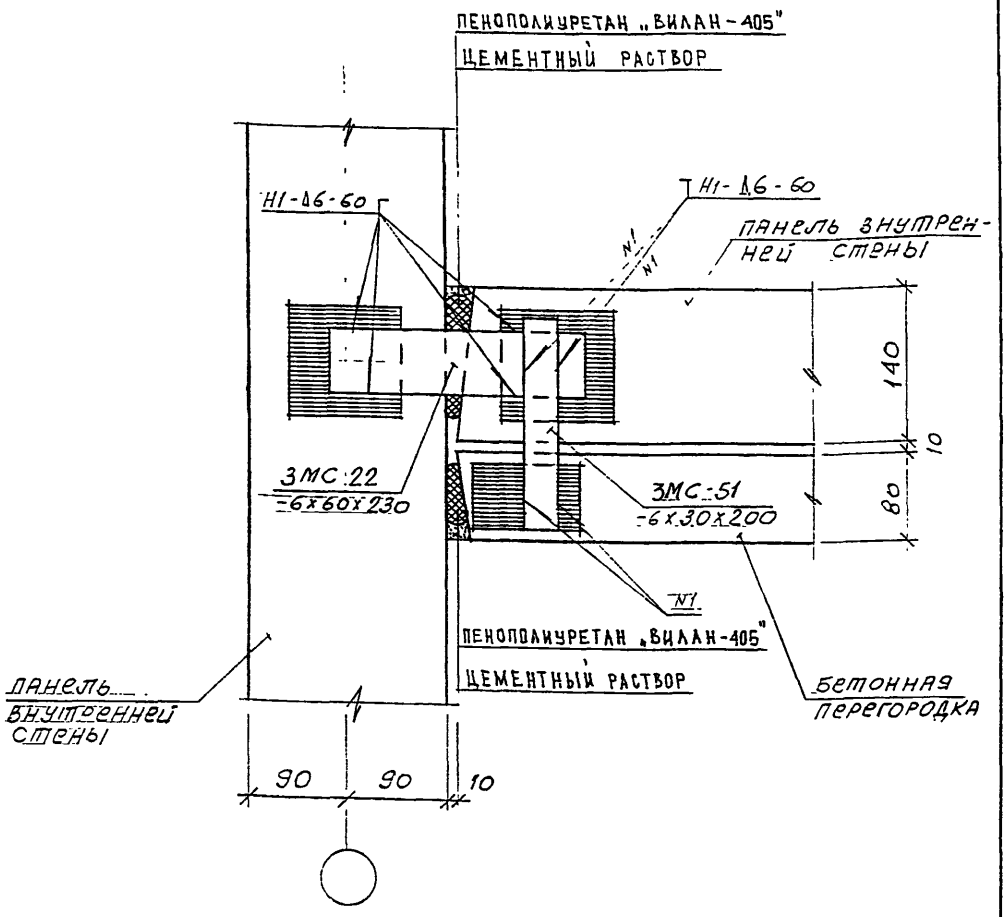

Н.КОНТР.		БАСИЛЬКОВА				
Изм.	Кол.уч.	Лист	N док.	Подпись	Дата	3 НДС, часть III
ГЛ.СПЕЦИАЛИСТ		КОЗИЦЫН				
ГИП		МЫЛЬНИКОВ				13. НВ
ВЕД. ИНЖ.		СУВОРОВА				
ИСПОЛНИЛ		ТУЧКОВА				
ПРОВЕРИЛ		БАСИЛЬКОВА				

СТАДИЯ	ЛИСТ	ЛИСТОВ
Р	169	

МНИИТЭП
МАСТЕРСКАЯ N 3

ИНВ. N ПОДЛ. | ПОДПИСЬ И ДАТА | ВЗАИМ. ИНВ. N

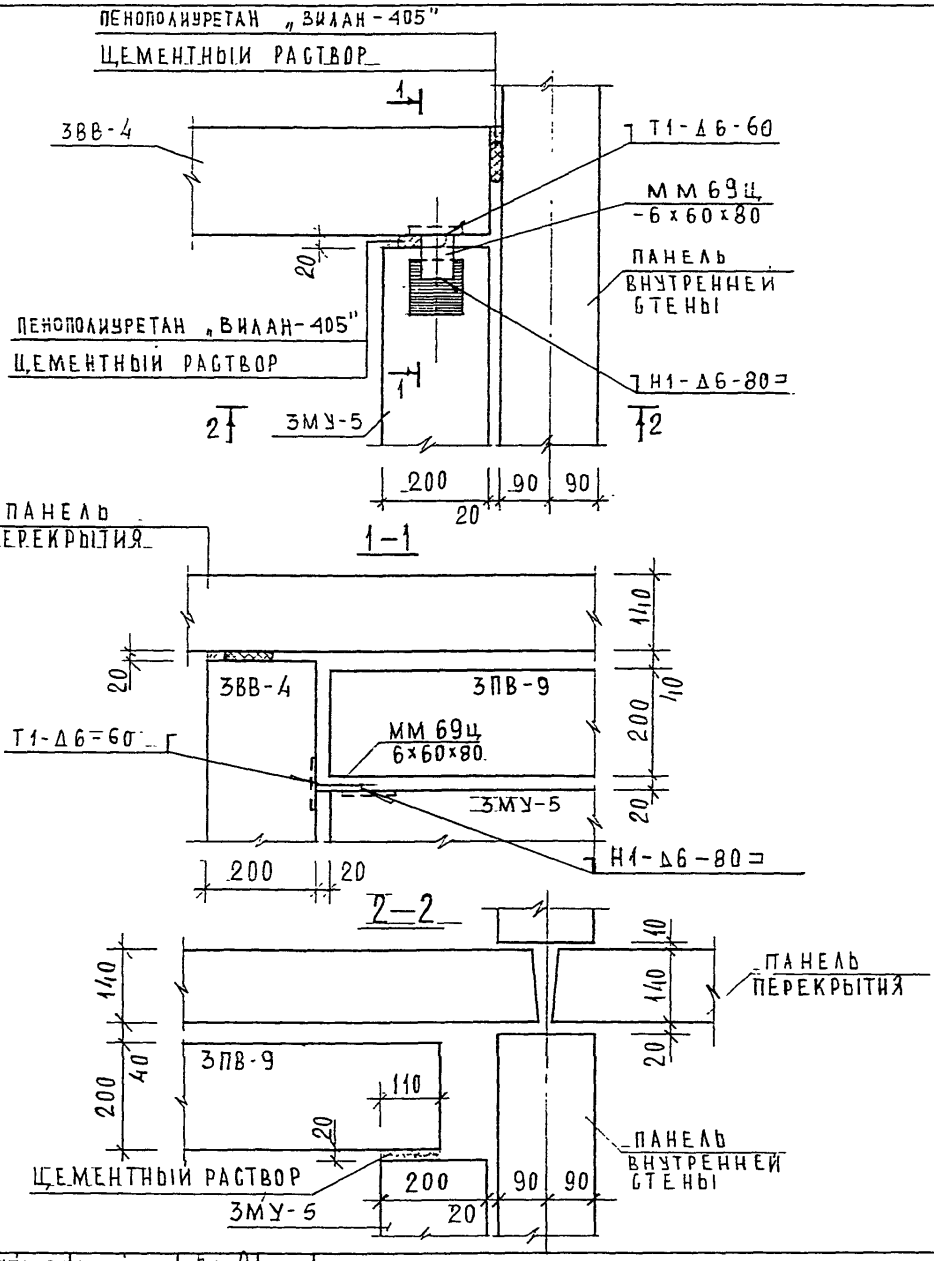

Н.контр.	Васильков				
Изм.	Кол.уч.	Лист	N док.	Подпись	Дата
ГлСпецМаст	Козицын				
ГИП	Мульников				
Вед. инж.	Суворова				
Исполнил	Шехина				
Проверил	Васильков				

3 НДС, часть III

14
НВ

Стадия	Лист	Листов
Р	170	

МНИИТЭП
МАСТЕРСКАЯ N 3

ВЗАМ. ИНВ. N

ПОДПИСЬ И ДАТА

ИНВ. N ПОДЛ.

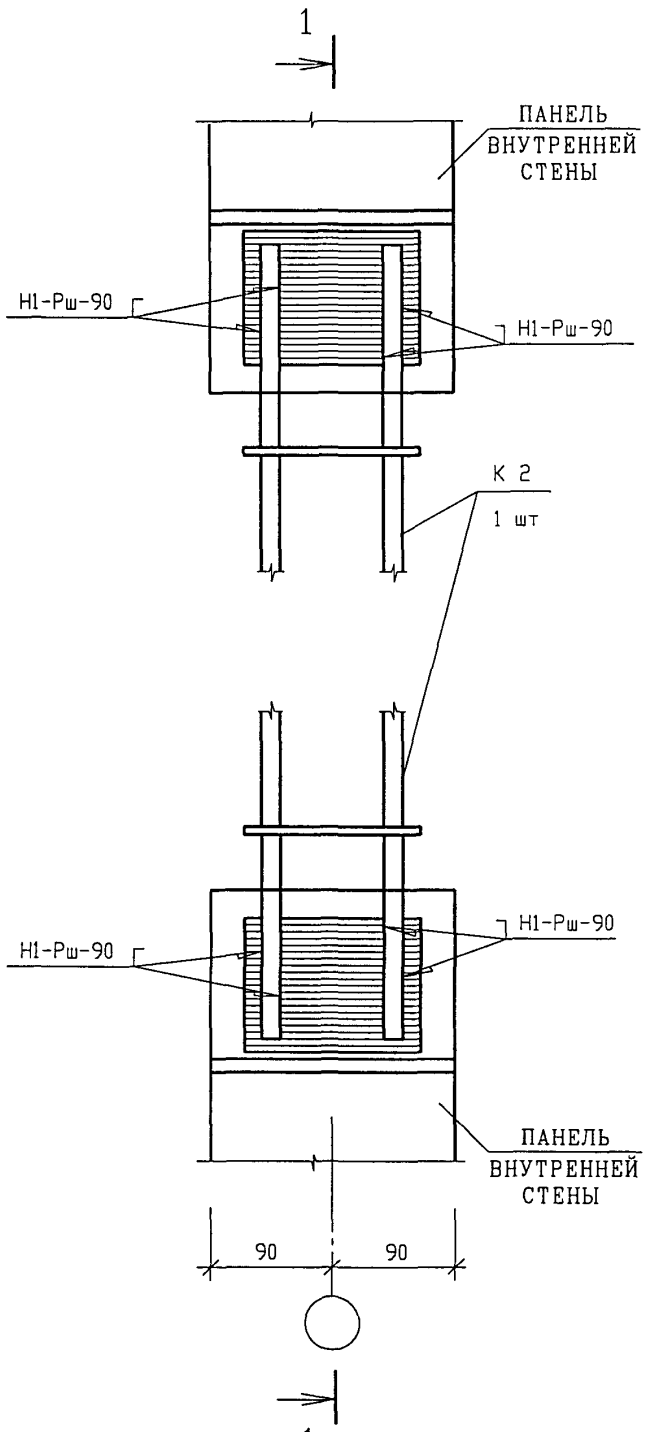

ЛИСТ 172

ИЗМ.	КОЛ.УЧ.	ЛИСТ	N ДОК.	ПОДПИСЬ	ДАТА
ГЛ. ИНЖ. М.		КРИВЕНКОВ			
ГЛ. ИНЖ. ПР.		МЫЛЬНИКОВ			
ГЛ. СПЕЦ.		ВАСИЛЬКОВА			
РАЗРАБОТАЛ		ТУЧКОВА			
ПРОВЕРИЛ		СУВОРОВА			

ВЗАМ. ИНВ. N | ПОДПИСЬ И ДАТА | ИНВ. N ПОДЛ.

3 НДС , часть III

15
Н2

СТАДИЯ	ЛИСТ	ЛИСТОВ
Р	171	

МНИИТЭП
МАСТЕРСКАЯ N 3

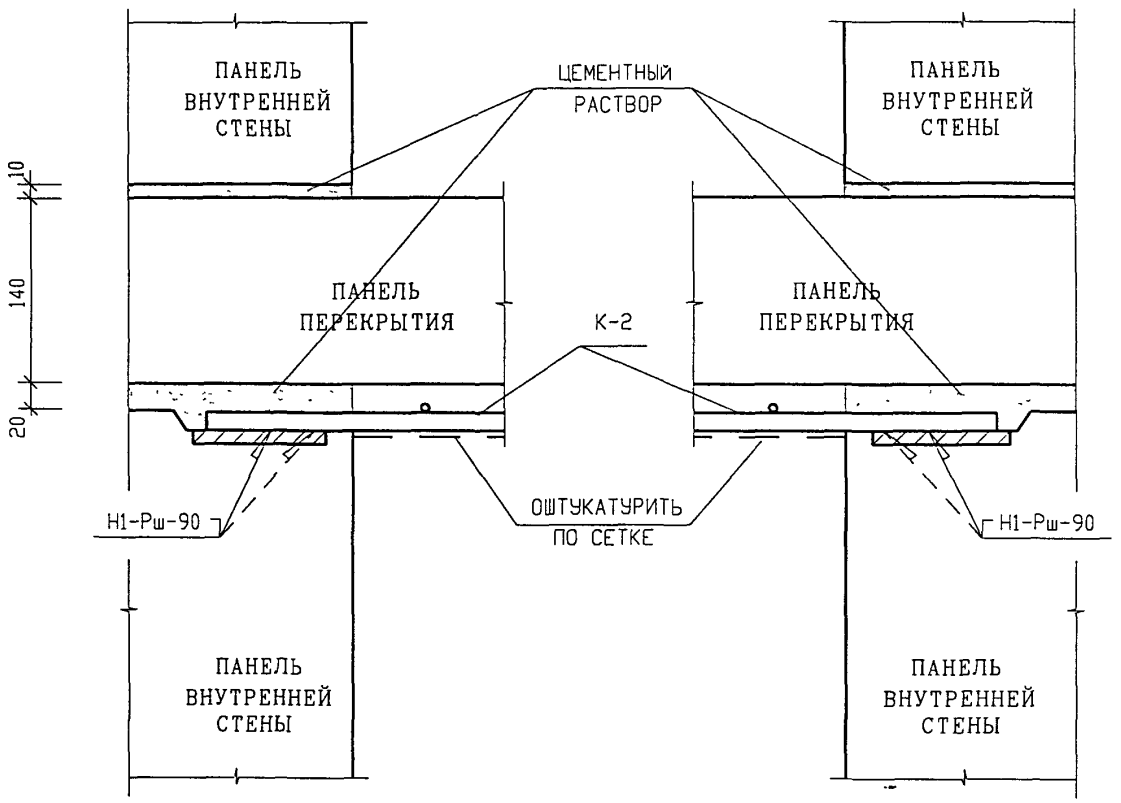

ВЗАМ. ИНВ. N

ПОДПИСЬ И ДАТА

ИНВ. N ПОДЛ.

ИЗМ	КОЛ.УЧ.	ЛИСТ	N ДОК	ПОДПИСЬ	ДАТА
ГЛ. ИНЖ. М.		КРИВЕНКОВ			
ГЛ. ИНЖ. ПР.		МЫЛЬНИКОВ			
ГЛ. СПЕЦ.		ВАСИЛЬКОВА			
РАЗРАБОТАЛ		ТУЧКОВА			
ПРОВЕРИЛ		СУВОРОВА			

3 НДС , часть III

15
Н2

СЕЧЕНИЕ 1 – 1

СТАДИЯ	ЛИСТ	ЛИСТОВ
Р	172	

МНИИТЭП
МАСТЕРСКАЯ N 3

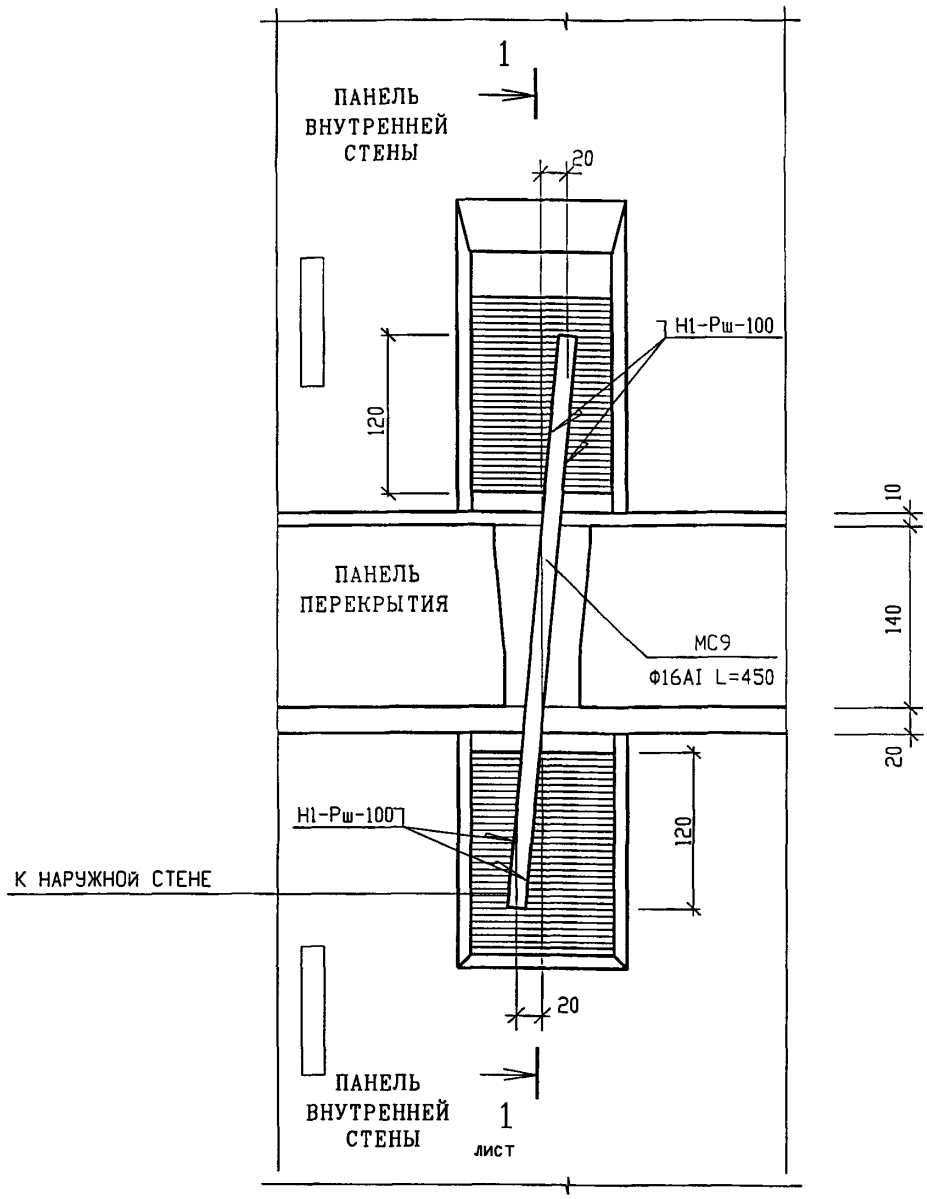

СТЕРЖЕНЬ ОПУСКАЕТСЯ С ПЕРЕКРЫТИЯ ВДОЛЬ ВНУТРЕННЕЙ СТЕНЫ СМОНТИРОВАННОГО ЭТАЖА , УСТАНАВЛИВАЕТСЯ НАКЛОННО СО СМЕЩЕНИЕМ НИЖНЕГО КОНЦА В СТОРОНУ НАРУЖНОЙ СТЕНЫ НА 40мм . ПОСЛЕ ПРИВАРКИ СТЫК ТЩАТЕЛЬНО ЗАДЕЛЫВАЕТСЯ ЦЕМЕНТНЫМ РАСТВОРОМ М200

ИЗМ.	КОЛ.УЧ.	ЛИСТ	N ДОК.	ПОДПИСЬ	ДАТА
ГЛ. ИНЖ. М.		КРИВЕНКОВ			
ГЛ. ИНЖ. ПР.		МЫЛЬНИКОВ			
ГЛ. СПЕЦ.		ВАСИЛЬКОВА			
РАЗРАБОТАЛ		ТУЧКОВА			
ПРОВЕРИЛ		СУВОРОВА			

3 НДС , часть III

16
Н2

СТАДИЯ	ЛИСТ	ЛИСТОВ
Р	173	

МНИИТЭП
МАСТЕРСКАЯ N 3

ВЗАМ. ИНВ. N | ПОДПИСЬ И ДАТА | ИНВ. N ПОДЛ.

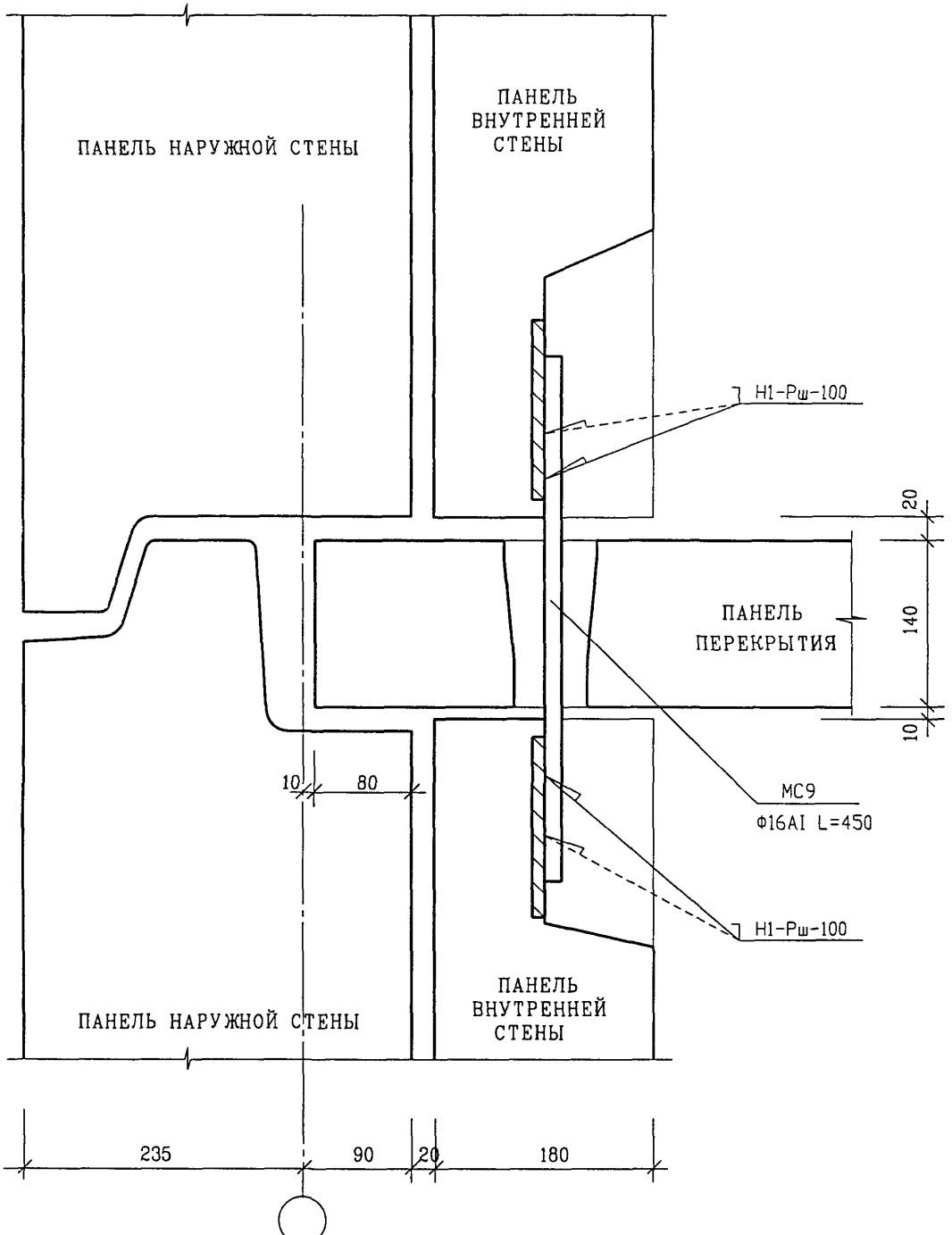

ПОДПИСЬ И ДАТА | ВЗАМ. ИНВ. N | ИНВ. N ПОДЛ.

ИЗМ	КОЛ.УЧ.	ЛИСТ	N ДОК	ПОДПИСЬ	ДАТА
ГЛ. ИНЖ. М.		КРИВЕНКОВ			
ГЛ. ИНЖ. ПР.		МЫЛЬНИКОВ			
ГЛ. СПЕЦ.		ВАСИЛЬКОВА			
РАЗРАБОТАЛ		ТУЧКОВА			
ПРОВЕРИЛ		СУВОРОВА			

3 НДС , часть III

16
Н2

СЕЧЕНИЕ 1 - 1

СТАДИЯ	ЛИСТ	ЛИСТОВ
Р	174	

МНИИТЭП
МАСТЕРСКАЯ N 3

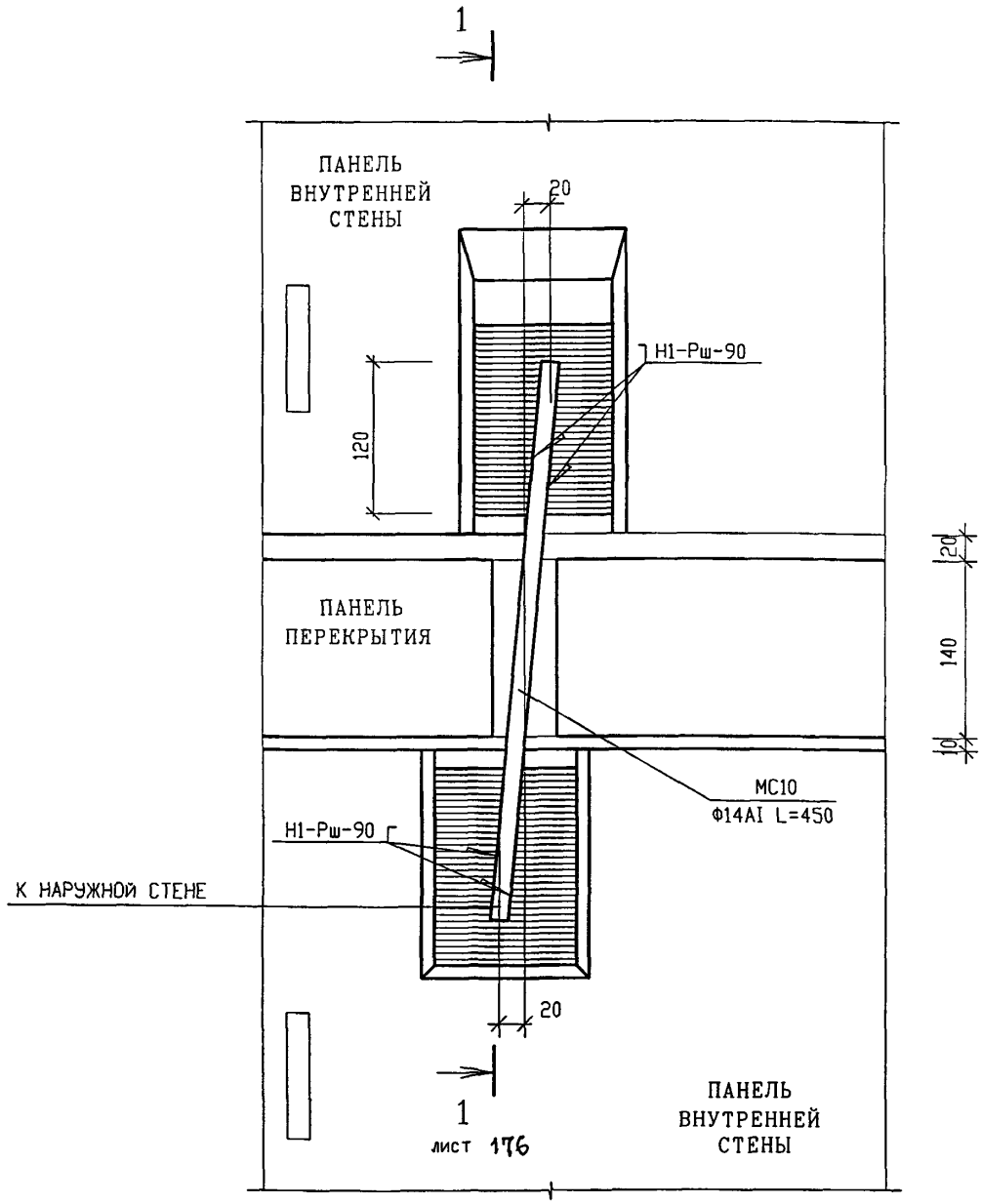

СТЕРЖЕНЬ ОПУСКАЕТСЯ С ПЕРЕКРЫТИЯ ВДОЛЬ ВНУТРЕННЕЙ СТЕНЫ СМОНТИРОВАННОГО ЭТАЖА, УСТАНАВЛИВАЕТСЯ НАКЛОННО СО СМЕЩЕНИЕМ НИЖНЕГО КОНЦА В СТОРОНУ НАРУЖНОЙ СТЕНЫ НА 40мм. ПОСЛЕ ПРИВАРКИ СТЫК ТЩАТЕЛЬНО ЗАДЕЛЫВАЕТСЯ ЦЕМЕНТНЫМ РАСТВОРОМ М200

ВЗАМ. ИНВ. N

ПОДПИСЬ И ДАТА

ИНВ. N ПОДЛ.

ИЗМ.	КОЛ.УЧ.	ЛИСТ	N ДОК	ПОДПИСЬ	ДАТА
ГЛ. ИНЖ. М.		КРИВЕНКОВ			
ГЛ. ИНЖ. ПР.		МЫЛЬНИКОВ			
ГЛ. СПЕЦ.		ВАСИЛЬКОВА			
РАЗРАБОТАЛ		ТУЧКОВА			
ПРОВЕРИЛ		СУВОРОВА			

3 НДС, часть III

17
Н2

СТАДИЯ	ЛИСТ	ЛИСТОВ
Р	175	

МНИИТЭП
МАСТЕРСКАЯ N3

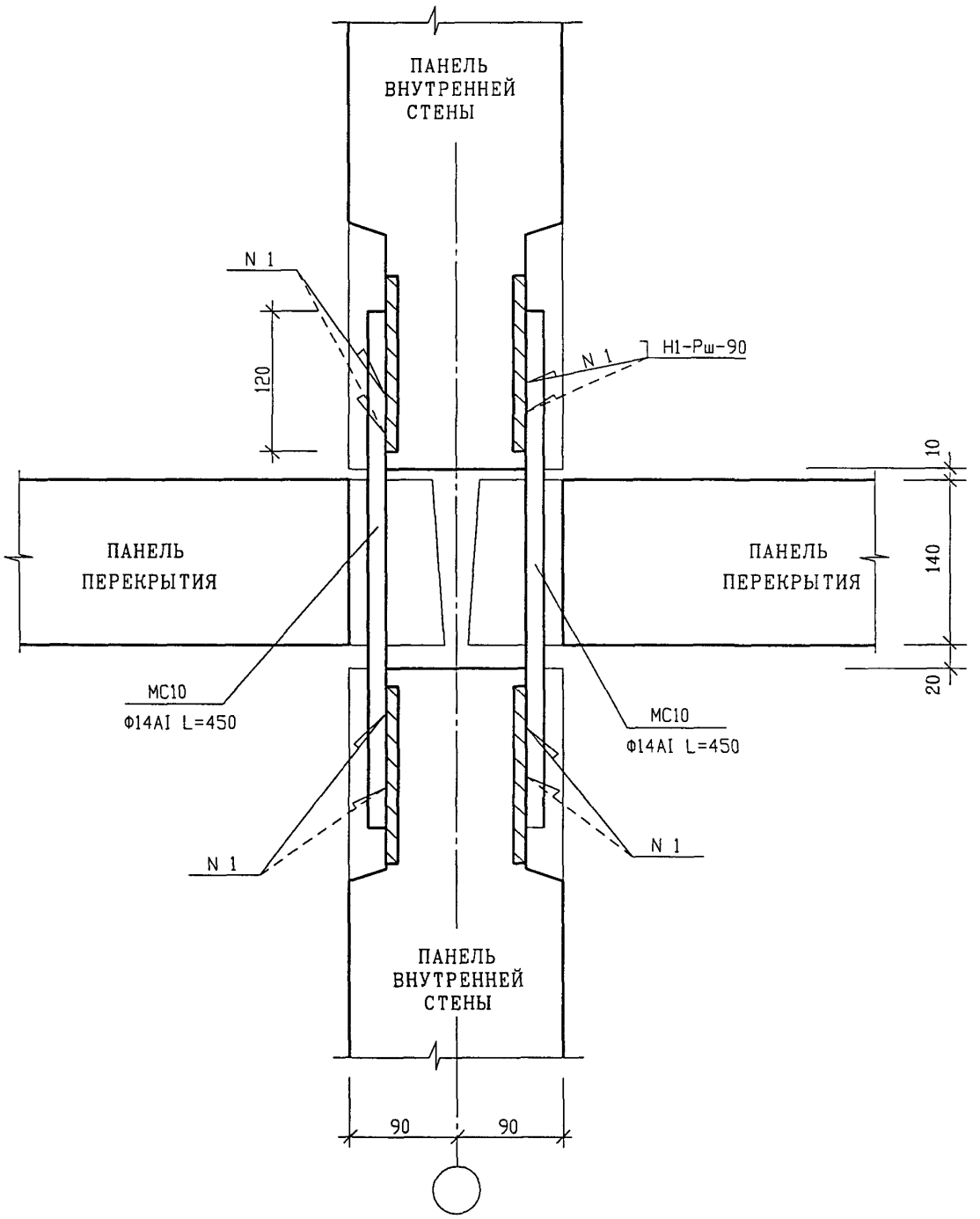

ИЗМ.	КОЛ.УЧ.	ЛИСТ	N ДОК.	ПОДПИСЬ	ДАТА
ГЛ. ИНЖ. М.		КРИВЕНКОВ			
ГЛ. ИНЖ. ПР.		МЫЛЬНИКОВ			
ГЛ. СПЕЦ.		ВАСИЛЬКОВА			
РАЗРАБОТАЛ		ТУЧКОВА			
ПРОВЕРИЛ		СУВОРОВА			

ВЗАМ. ИНВ. N

ПОДПИСЬ И ДАТА

ИНВ. N ПОДЛ.

3 НДС , часть III

17,17А
Н2
СЕЧЕНИЕ 1 – 1

СТАДИЯ	ЛИСТ	ЛИСТОВ
Р	176	

МНИИТЭП
МАСТЕРСКАЯ N3

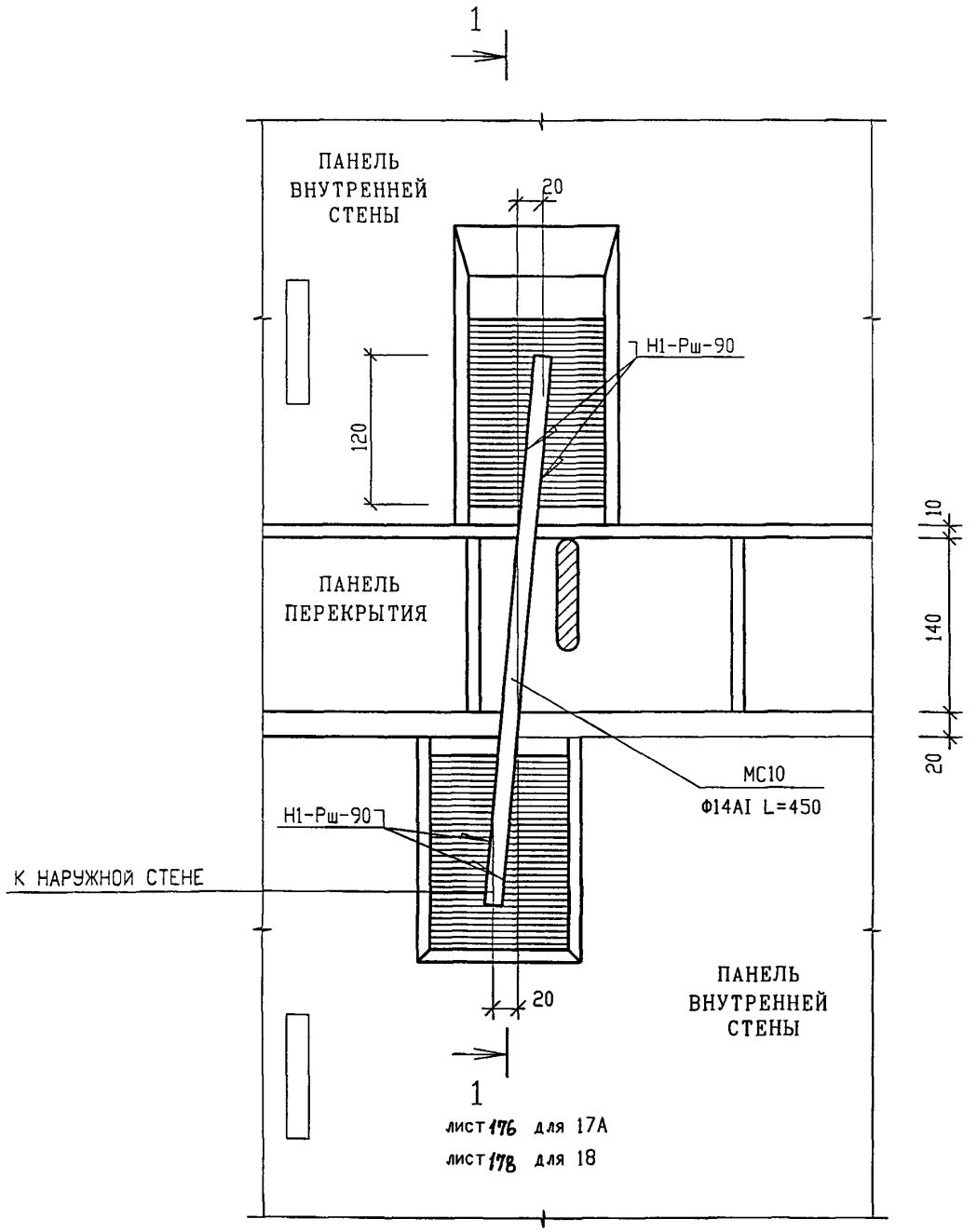

СТЕРЖЕНЬ ОПУСКАЕТСЯ С ПЕРЕКРЫТИЯ ВДОЛЬ ВНУТРЕННЕЙ СТЕНЫ СМОНТИРОВАННОГО ЭТАЖА, УСТАНАВЛИВАЕТСЯ НАКЛОННО СО СМЕЩЕНИЕМ НИЖНЕГО КОНЦА В СТОРОНУ НАРУЖНОЙ СТЕНЫ НА 40мм. ПОСЛЕ ПРИВАРКИ СТЫК ТЩАТЕЛЬНО ЗАДЕЛЫВАЕТСЯ ЦЕМЕНТНЫМ РАСТВОРОМ М200.

ВЗАМ. ИНВ. N

ПОДПИСЬ И ДАТА

ИНВ. N ПОДЛ.

ИЗМ.	КОЛ.УЧ.	ЛИСТ	N ДОК	ПОДПИСЬ	ДАТА
ГЛ. ИНЖ. М.		КРИВЕНКОВ			
ГЛ. ИНЖ. ПР.		МЫЛЬНИКОВ			
ГЛ. СПЕЦ.		ВАСИЛЬКОВА			
РАЗРАБОТАЛ		ТУЧКОВА			
ПРОВЕРИЛ		СУВОРОВА			

3 НДС, часть III

17А, 18
Н2

СТАДИЯ	ЛИСТ	ЛИСТОВ
Р	177	

МНИИТЭП
МАСТЕРСКАЯ N3

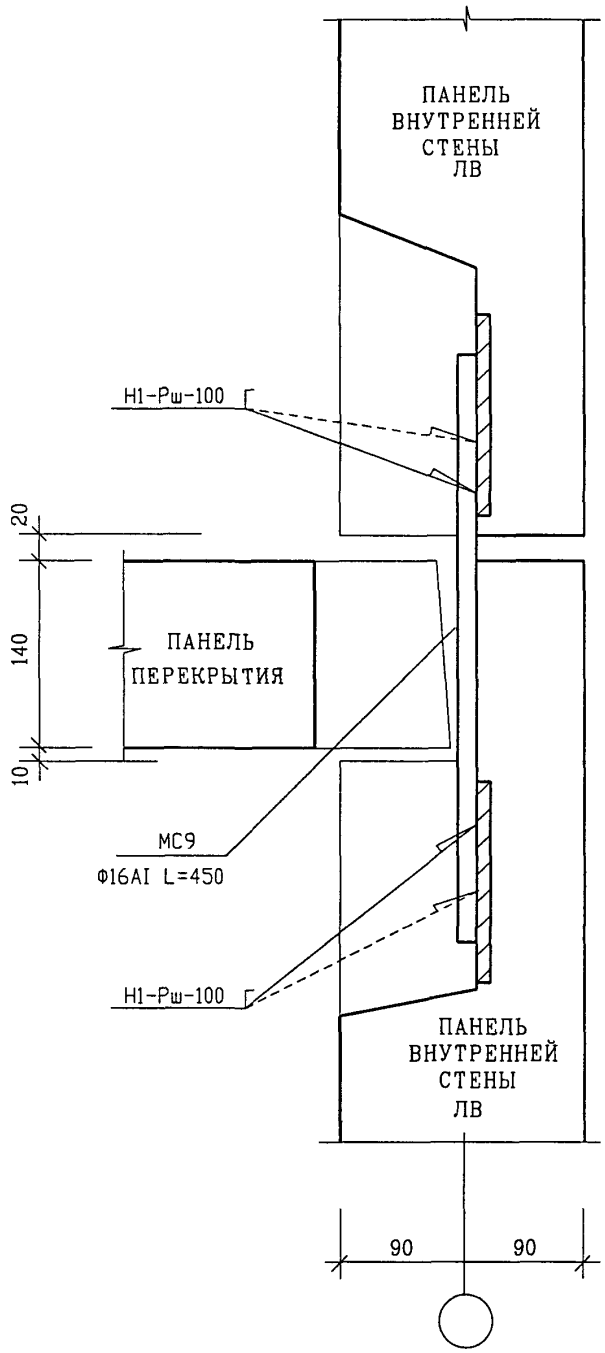

ИЗМ.	КОЛ.УЧ.	ЛИСТ	N ДОК	ПОДПИСЬ	ДАТА
ГЛ. ИНЖ. М.		КРИВЕНКОВ			
ГЛ. ИНЖ. ПР.		МЫЛЬНИКОВ			
ГЛ. СПЕЦ.		ВАСИЛЬКОВА			
РАЗРАБОТАЛ		ТУЧКОВА			
ПРОВЕРИЛ		СУВОРОВА			

ВЗАМ. ИНВ. N

ПОДПИСЬ И ДАТА

ИНВ. N ПОДЛ.

3 НДС , часть III

18
Н2

СЕЧЕНИЕ 1 - 1

СТАДИЯ	ЛИСТ	ЛИСТОВ
Р	178	

МНИИТЭП
МАСТЕРСКАЯ N3

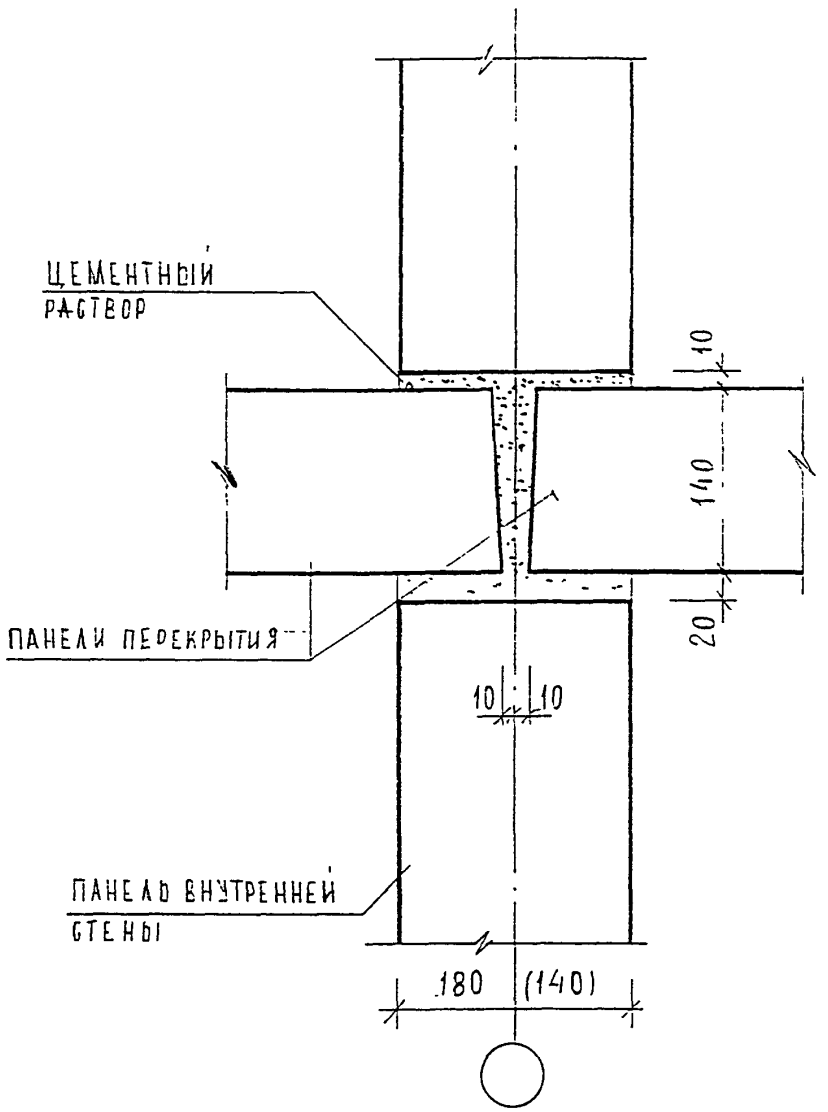

Н.КОНТР.	ВАСИЛЬКОВА					
Изм.	Кол.уч.	Лист	N док.	Подпись	Дата	
ГЛСПЕЦМАСТ	КОЗИЦЫН					
ГИП	МЕЛЬНИКОВ					
ВЕД. ИНЖ.	СУВОРОВА					
ИСПОЛНИЛ	ШЕХИНА					
ПРОВЕРИЛ	ВАСИЛЬКОВА					

3 НДС, часть III

1-1
Ж2

СТАДИЯ	ЛИСТ	ЛИСТОВ
Р	179	

МНИИТЭП
МАСТЕРСКАЯ N 3

ВЗАМ. ИНВ. N | ПОДПИСЬ И ДАТА | ИНВ. N ПОДЛ.

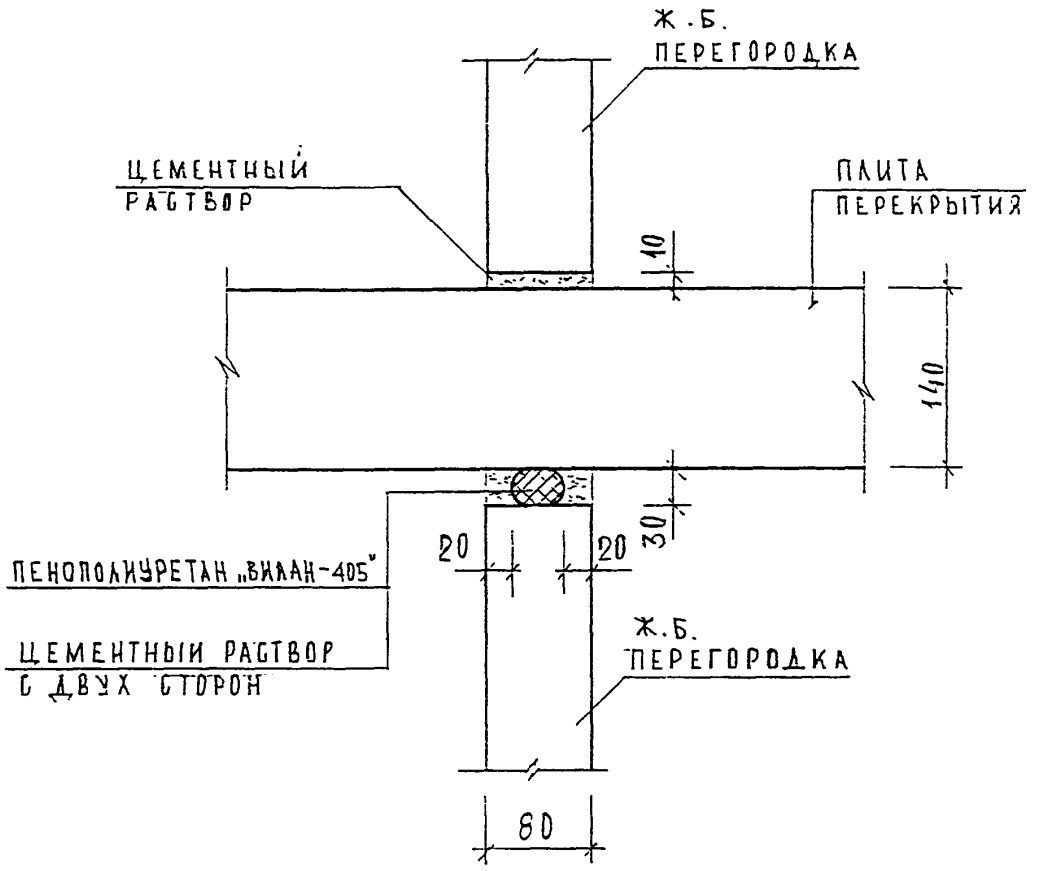

Н.КОНТР.		ВАСИЛЬКОВА			3 НДС , часть III	
Изм.	Кол.уч.	Лист	N док.	Подпись	Дата	
ГЛ.СПЕЦИАСТ		КОЗИЦЫН			2-2 / Н2	СТАДИЯ: Р; ЛИСТ: 180; ЛИСТОВ:
ГИП		МЫЛЬНИКОВ				МНИИТЭП МАСТЕРСКАЯ N 3
ВЕД. ИНЖ.		СУВОРОВА				
ИСПОЛНИЛ		ШЕХИНА				
ПРОВЕРИЛ		ВАСИЛЬКОВА				

ВЗАМ. ИНВ. N | ПОДПИСЬ И ДАТА | ИНВ. N ПОДЛ.

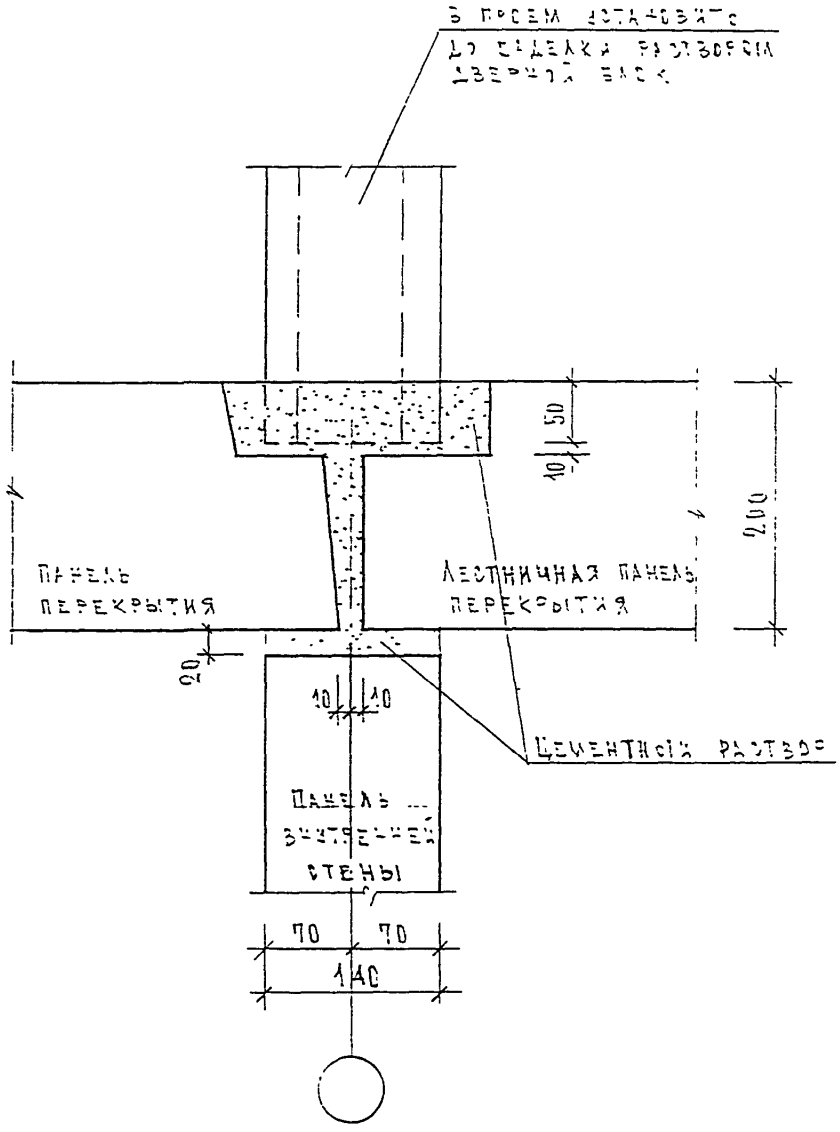

Н.КОНТР.	ВАСИЛЬКОВА				
Изм.	Кол.уч.	Лист	N док.	Подпись	Дата
ГЛСПЕЦИАСТ		КОЗИЦЫН			
ГИП		ИЛЬНИКОВ			
ВЕД. ИНЖ.		СУВОРОВА			
ИСПОЛНИЛ		ЕРШОВА			
ПРОВЕРИЛ		СИНДЕЕВА			

3 НДС, часть III

3-3
Н.2

СТАДИЯ	ЛИСТ	ЛИСТОВ
Р	181	

МНИИТЭП
МАСТЕРСКАЯ N 3

ИНВ. N ПОДЛ. | ПОДПИСЬ И ДАТА | ВЗАИМ. ИНВ. N

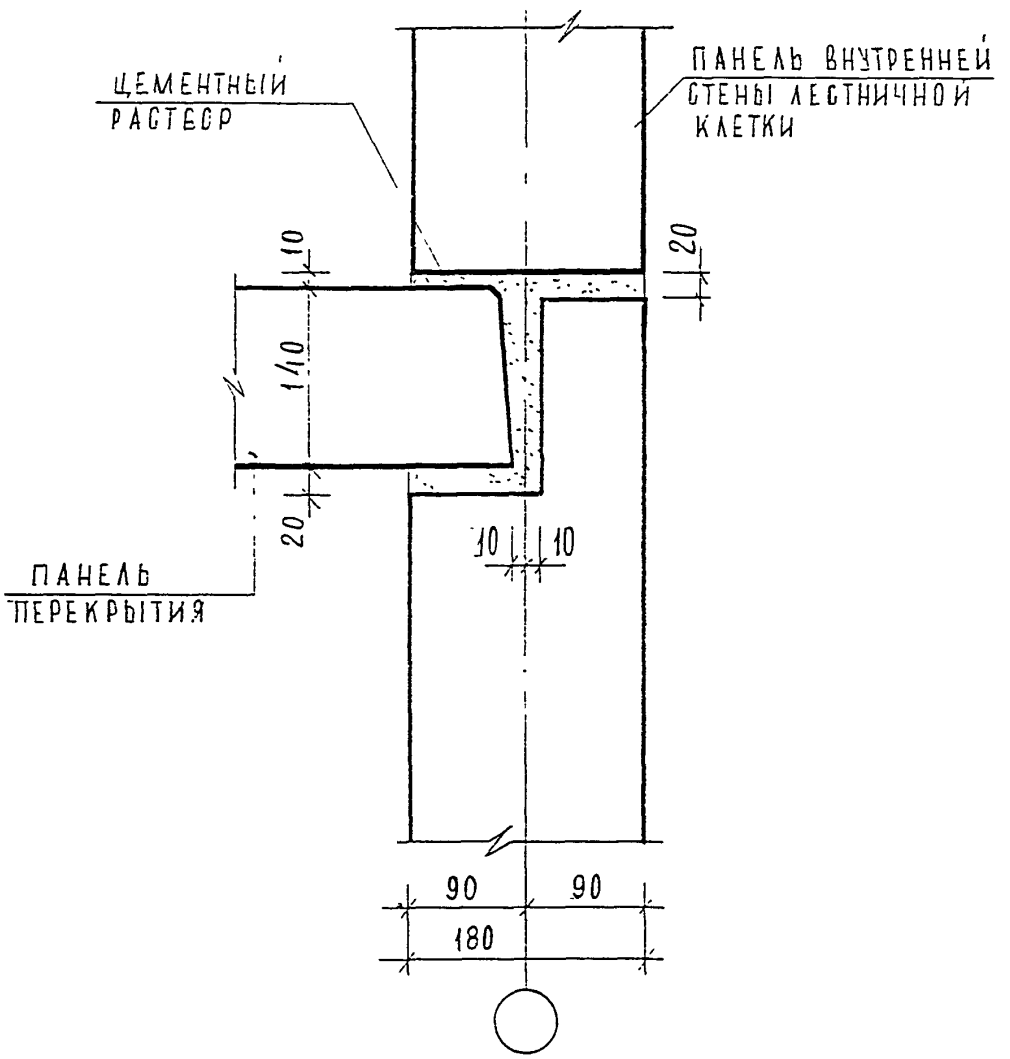

Н. контр.		Васильева			
Изм.	Кол.уч.	Лист	N док.	Подпись	Дата
ГлСпецМаст		Козицын			
ГИП		Мыльников			
Вед. инж.		Суворова			
Исполнил		Шехина			
Проверил		Синдеева			

3 НДС, часть III

4-4
-Н2

Стадия	Лист	Листов
Р	182	

МНИИТЭП
МАСТЕРСКАЯ N 3

Инв. N подл. | Подпись и дата | Взам. инв. N

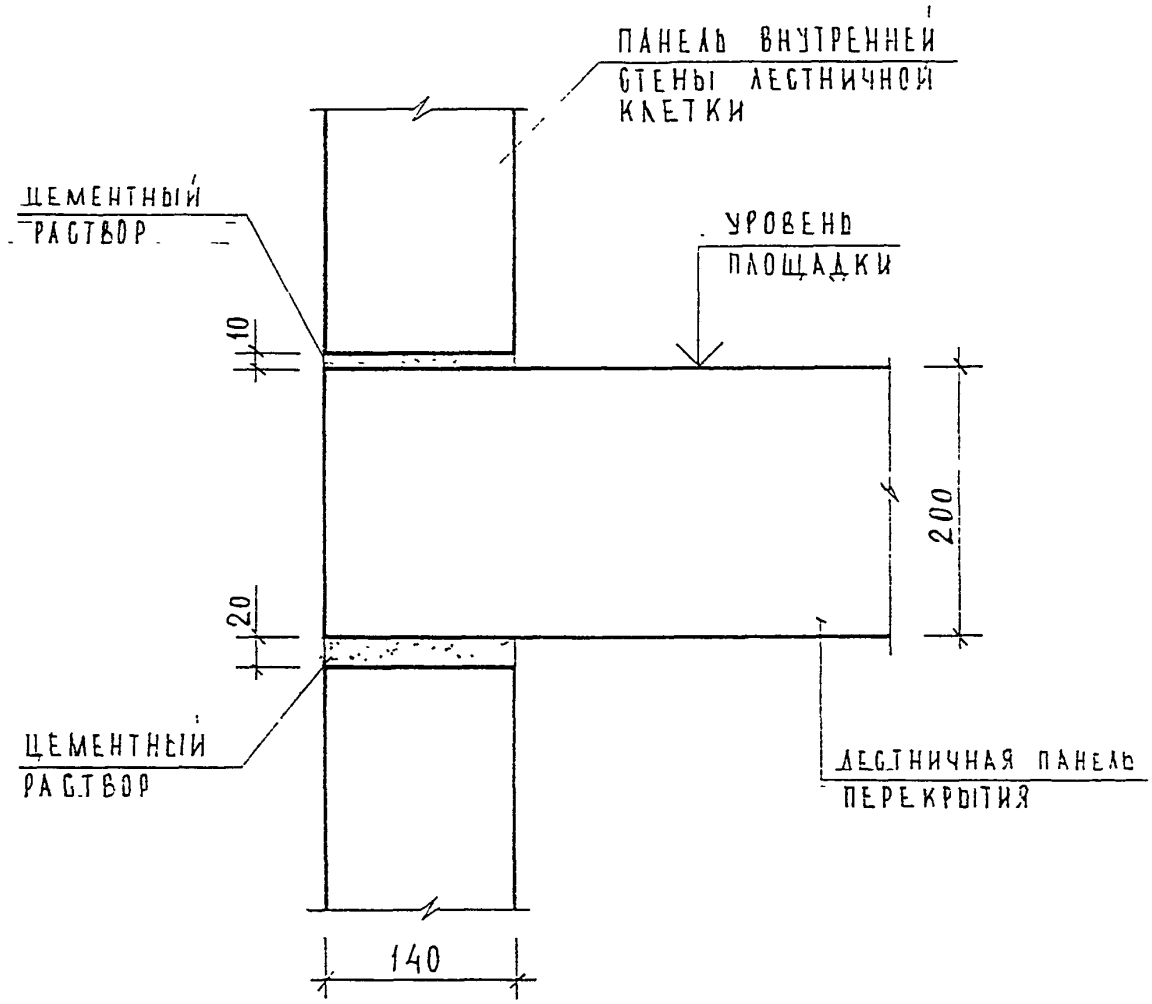

Н.контр.		Васильков			
Изм.	Кол.уч.	Лист	N док.	Подпись	Дата
ГлСпецМаст		Козицын			
ГИП		Ильников			
Вед. инж.		Суворова			
Исполнил		Шехина			
Проверил		Василькова			

3 НДС, часть III

5-5
Н2

Стадия	Лист	Листов
Р	183	

МНИИТЭП
МАСТЕРСКАЯ N 3

Взам. инв. N

Подпись и дата

Инв. N подл.

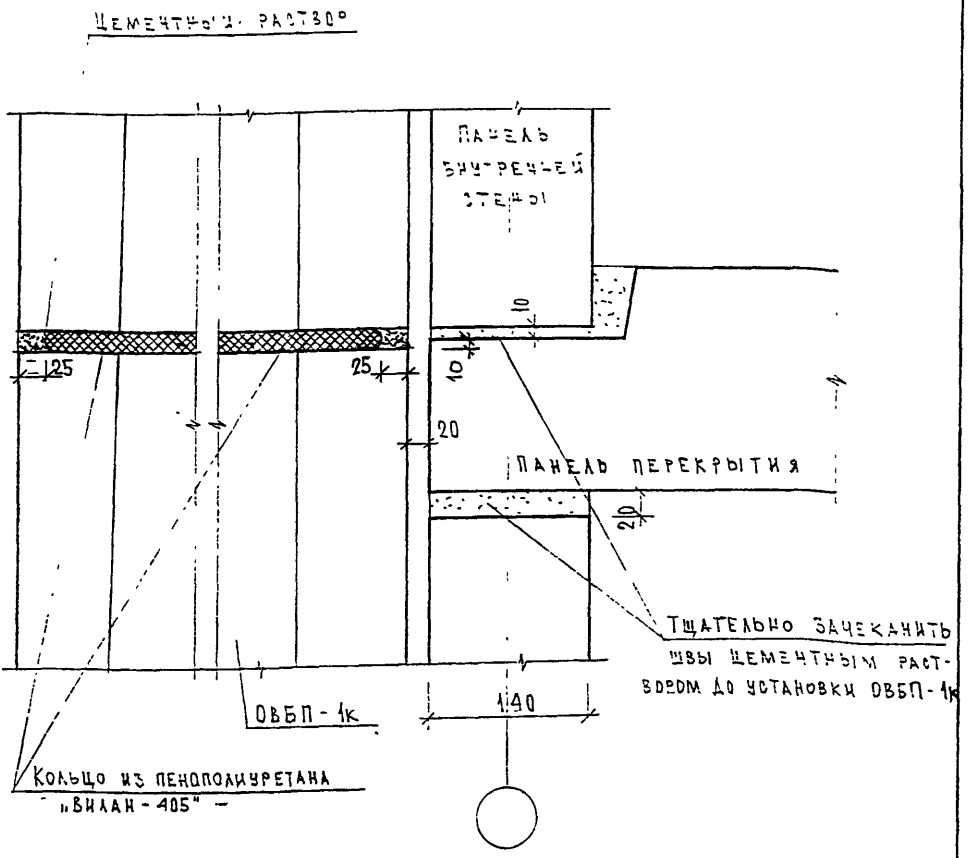

Примечания:

1. Вентблок ОВБП-1к на отм. ±0.00 устанавливается на цементном растворе на лестничную площадку ЗЛП 6-1.

Н.контр.	Васильковa				
Изм.	Кол.уч.	Лист	N док.	Подпись	Дата
ГАСпецНАСТ	Козицын				
ГИП	Мыльников				
Вед. инж.	Суворова				
Исполнил	Ершова				
Проверил	Синдеева				

3 НДС, часть III

6-6
Н2

Стадия	Лист	Листов
Р	184	

МНИИТЭП
Мастерская N 3

Инв. N подл. | Подпись и дата | Взам. инв. N

N N УЗЛА РАЗДЕЛА	АЛЬБОМ РАБОЧИХ ЧЕРТЕЖЕЙ	МАРКА		КОЛ. ШТ.	МАССА ЕД. КГ	МАССА НА УЗЕЛ, КГ
1	2	3		4	5	6
01	ЗНДС, ЧАСТЬ III	ЗМС 51	-6х30х200	1	0.28	0.28
02		ЗМС 73	-6х60х400	1	1.13	1.13
03		ЗМС 51	-6х30х200	2	0.28	0.56
04		ЗМС 51	-6х30х200	1	0.28	0.28
05		ЗМС 22	-6х60х230	1	0.65	2.40
		ЗМС 41	-6х60х350	1	0.99	
		ММ 39	-6х40х200	2	0.38	
06		ЗМС 51	-6х30х200	1	0.28	0.28
07		ЗМС 51	-6х30х200	1	0.28	0.28
08		ЗМС 51	-6х30х200	1	0.28	0.28
09		ММ 60	-6х60х300	1	0.84	2.41
		ЗМС 44	-6х40х300	1	0.56	
		К $\frac{5х5}{262}$		1	1.01	
10		ЗМС 51	-6х30х200	1	0.28	0.28
11		ММ 59	-6х40х120/160	1	0.26	0.26
12		ММ 59	-6х40х120/160	1	0.26	0.26
13		ЗМС 22	-6х60х230	1	0.65	0.93
		ЗМС 51	-6х30х200	1	0.28	
14		ММ 69ц	-6х60х80	1	0.23	0.23
15		К-2		1	4.02	4.02
16		МС 9	ф16 AI ℓ=450	1	0.71	0.71
17, 17А		МС 10	ф14 AI ℓ=450	2	0.54	1.08
18		МС 10	ф14 AI ℓ=450	1	0.54	0.54

ВЗАМ. ИНВ. N

ПОДПИСЬ И ДАТА

ИНВ. N ПОДЛ. 8328/3-ВМ

Н.КОНТР	ВАСИЛЬКОВА		ЗНДС, часть III
НАЧ МАСТ			
ГЛ СПЕЦ М	КОЗИЦЫН		СПЕЦИФИКАЦИЯ МОНТАЖНЫХ СВЯЗЕЙ РАЗДЕЛ Н2
ГЛ ИНЖ ПР	МЫЛЬНИКОВ		
ВЕД. ИНЖ.	СУВОРОВА		
ИСПОЛНИЛ	ВЕХИНА		
ПРОВЕРИЛ	СИНДЕЕВА		

СТАДИЯ	ЛИСТ	ЛИСТОВ
Р	185	

МНИИТЭП
МАСТЕРСКАЯ N3

РАЗДЕЛ Н 3

СОЕДИНЕНИЕ ПАНЕЛЕЙ ПЕРЕКРЫТИЙ МЕЖДУ СОБОЙ

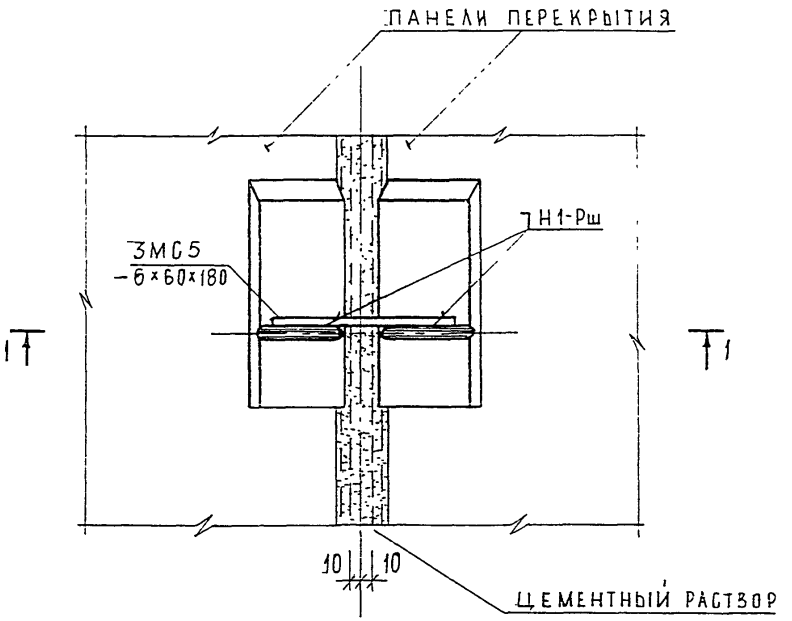

1-1

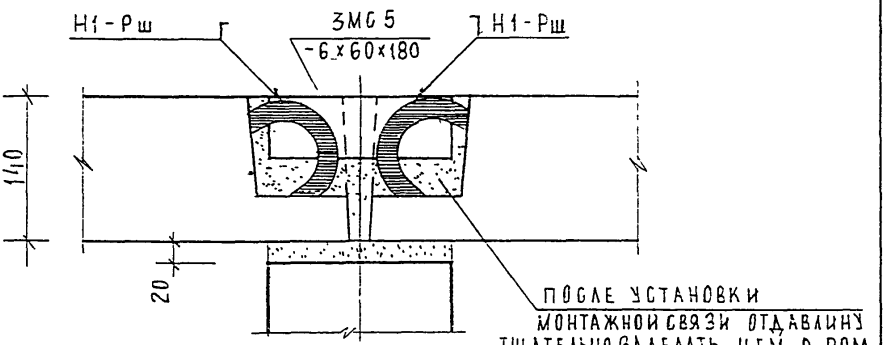

Н. контр.	Василькова				
Изм.	Кол.уч.	Лист	N док.	Подпись	Дата
ГлСпецИст	Козицын				
ГИП	Мыльников				
Вед. инж.	Суворова				
Исполнил	Шехина				
Проверил	Синдеева				

3 НДС, часть III

01
НЗ

Сечение 1-1

Стадия	Лист	Листов
Р	186	

МНИИТЭП
Мастерская N 3

ВЗАМ. ИНВ. N | ПОДПИСЬ И ДАТА | ИНВ. N ПОДЛ.

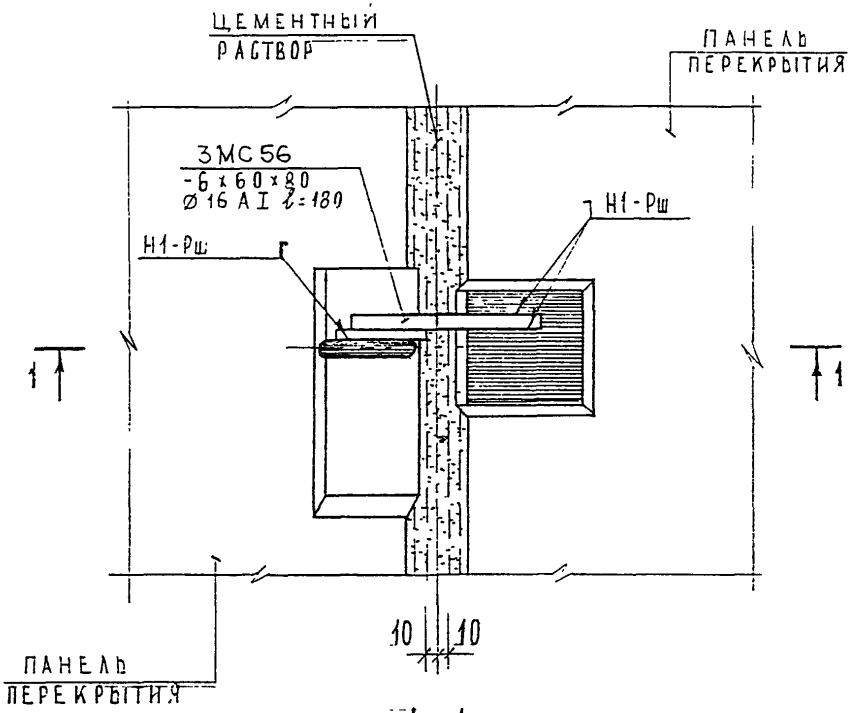

1-1

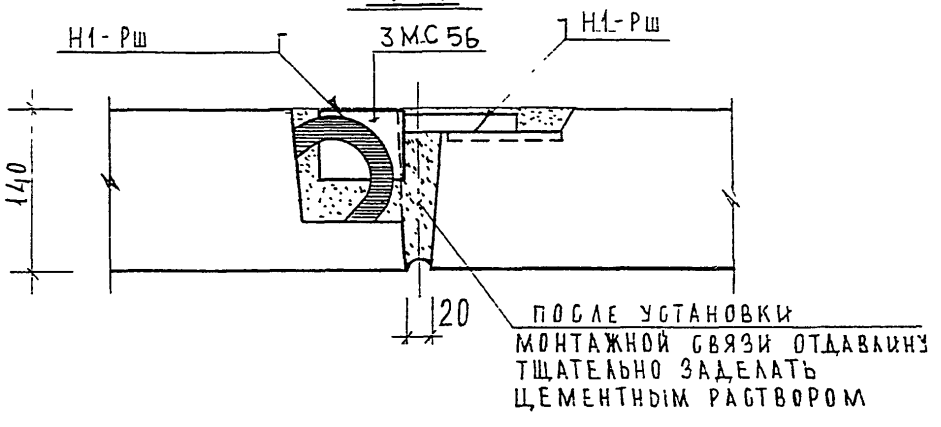

Н.контр.	Васильков				
Изм.	Кол.уч.	Лист	N док.	Подпись	Дата
ГАСпецмаст	Козицын				
ГИП	Мильников				
Вед. инж.	Суворова				
Исполнил	Шелина				
Проверил	Василькова				

3 НДС, часть III

02
НЗ

Сечение 1-1

Стадия	Лист	Листов
Р	187	

МНИИТЭП
МАСТЕРСКАЯ N 3

Взам. инв. N

Подпись и дата

Инв. N подл. 852-82

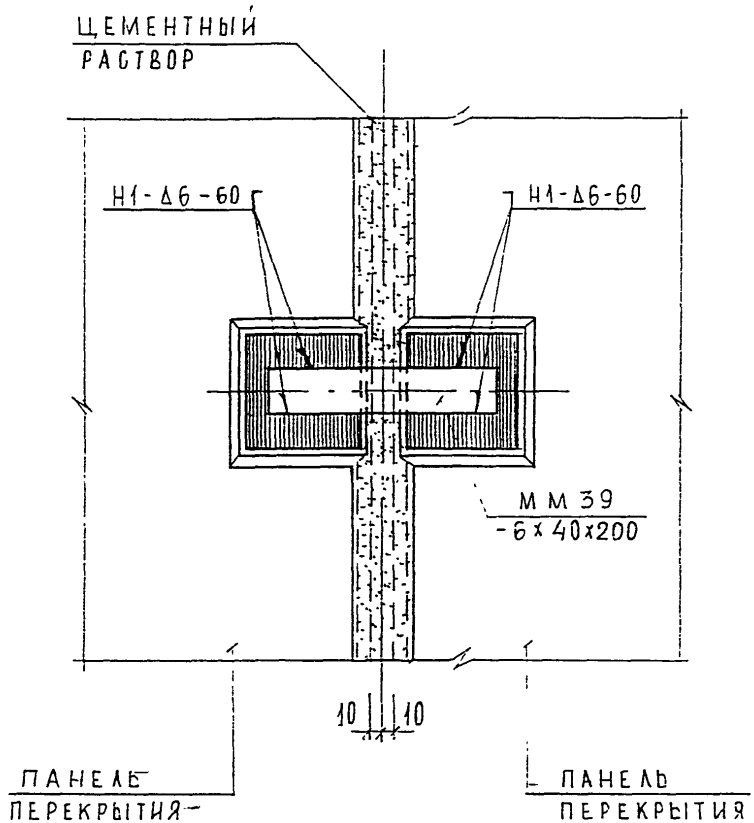

Н.КОНТР.		ВАСИЛЬКОВА			
Изм.	Кол.уч.	Лист	N док.	Подпись	Дата
ГЛСПЕЦМАСТ		КОЗИЦЫН			
ГИП		МЫЛЬНИКОВ			
ВЕД. ИНЖ.		СУВОРОВА			
ИСПОЛНИЛ		ШЕХИНА			
ПРОВЕРИЛ		СИНДЕЕВА			

3 НДС, часть III

03
НЗ

СТАДИЯ	ЛИСТ	ЛИСТОВ
Р	188	

МНИИТЭП
МАСТЕРСКАЯ N 3

ВЗАМ. ИНВ. N | ПОДПИСЬ И ДАТА | ИНВ. N ПОДЛ.

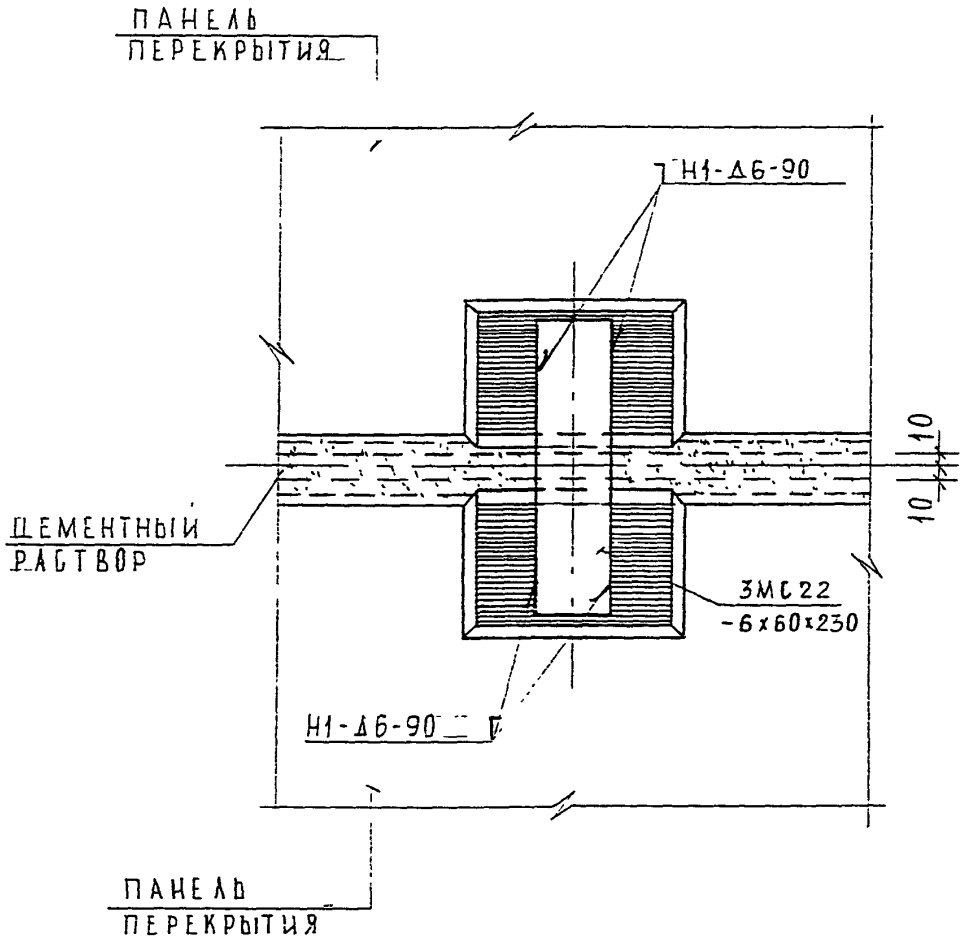

ВЗАМ. ИНВ. N

ПОДПИСЬ И ДАТА

ИНВ. N ПОДЛ. 15х952

Н.КОНТР.		ВАСИЛЬКОВА			3 НДС, часть III	
Изм.	Кол.уч.	Лист	N док.	Подпись	Дата	
ГЛСПЕЦИАСТ		КОЗИЦЫН			04 / НЗ	СТАДИЯ: Р; ЛИСТ: 189; ЛИСТОВ:
ГИП		НИЛЬНИКОВ				МНИИТЭП МАСТЕРСКАЯ N 3
ВЕД. ИНЖ		СУВОРОВА				
ИСПОЛНИЛ		ШЕХИНА				
ПРОВЕРИЛ		ВАСИЛЬКОВА				

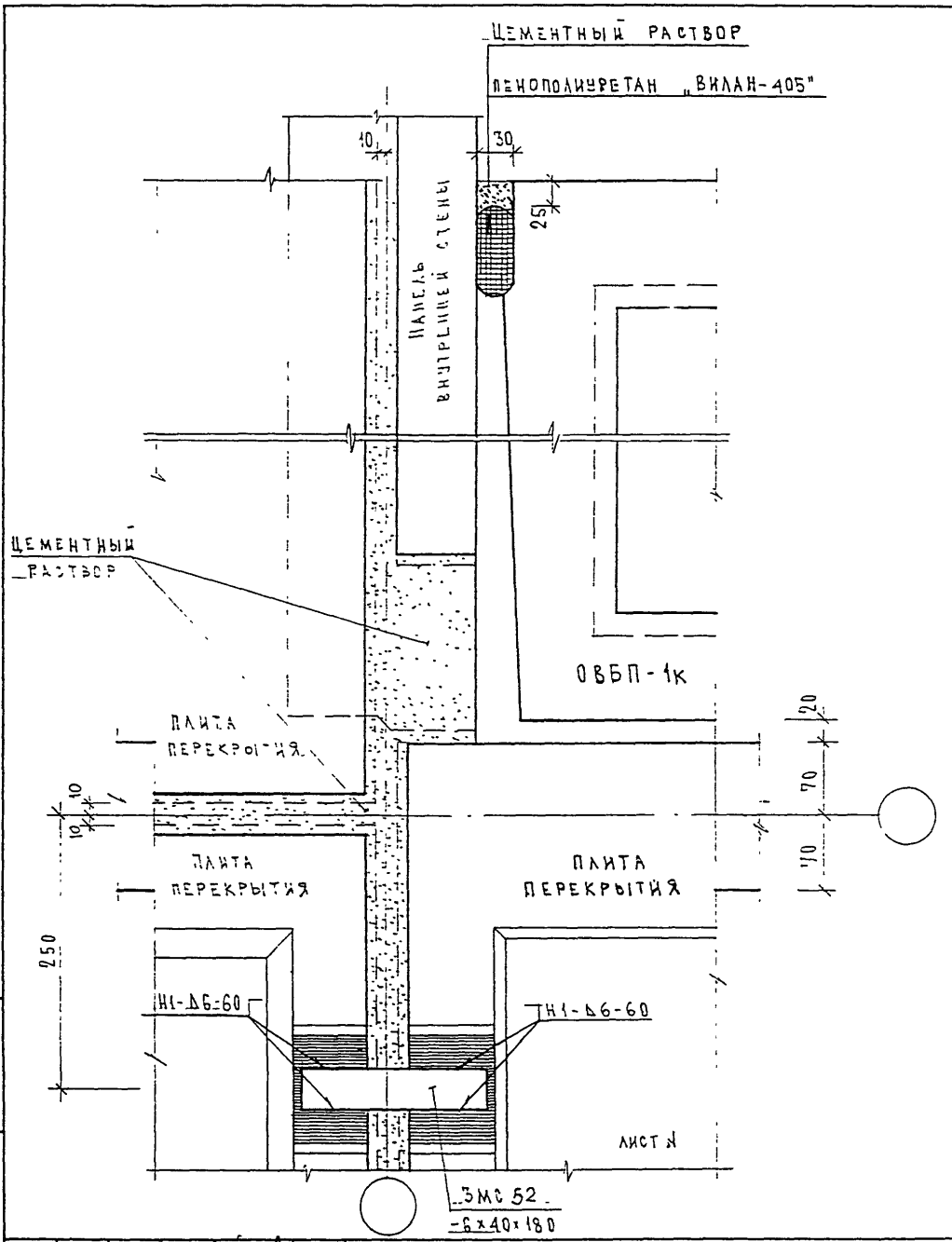

Н.КОНТР.		ВАСИЛЬКОВА			
Изм.	Кол.уч.	Лист	N док.	Подпись	Дата
ГЛСПЕЦИАСТ		КОЗИЦЫН			
ГИП		МЫЛЬНИКОВ			
ВЕД. ИНЖ.		СУВОРОВА			
ИСПОЛНИЛ		ЕРШОВА			
ПРОВЕРИЛ		СИНДЕЕВА			

3 НДС, часть III

05
Н3

СТАДИЯ	ЛИСТ	ЛИСТОВ
Р	190	

МНИИТЭП
МАСТЕРСКАЯ N 3

ВЗАМ. ИНВ. N | ПОДПИСЬ И ДАТА | ИНВ. N ПОДЛ.

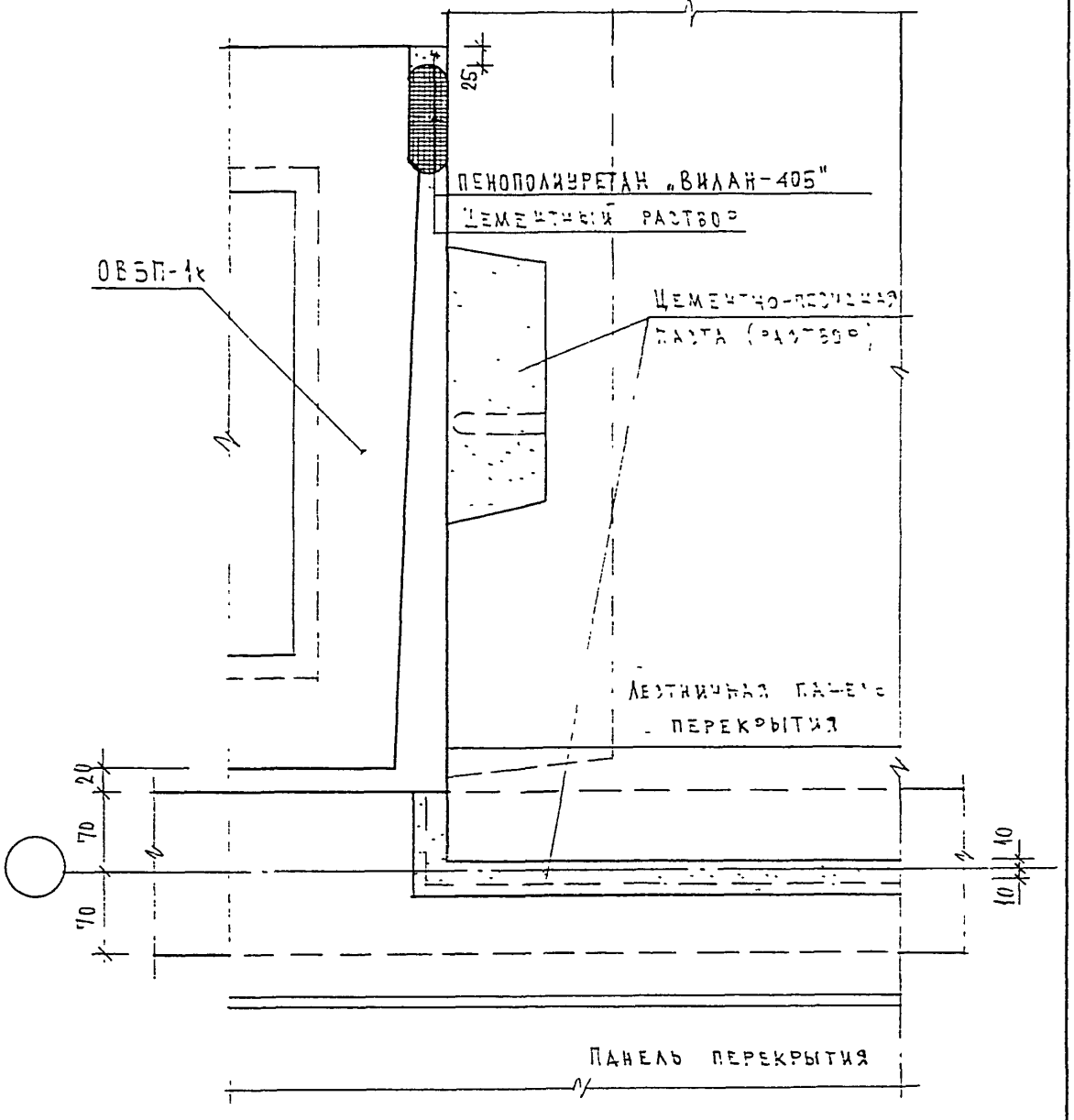

Н.контр.	Василькова				
Изм.	Кол.уч.	Лист	N док.	Подпись	Дата
ГлСпецМаст	Козицын				
ГИП	Мыльников				
Вед. инж.	Суворова				
Исполнил	Ершова				
Проверил	Василькова				

3 НДС, часть III

06
НЗ

Стадия	Лист	Листов
Р	191	

МНИИТЭП
МАСТЕРСКАЯ N 3

Взам. инв. N

Подпись и дата

Инв. N подл.

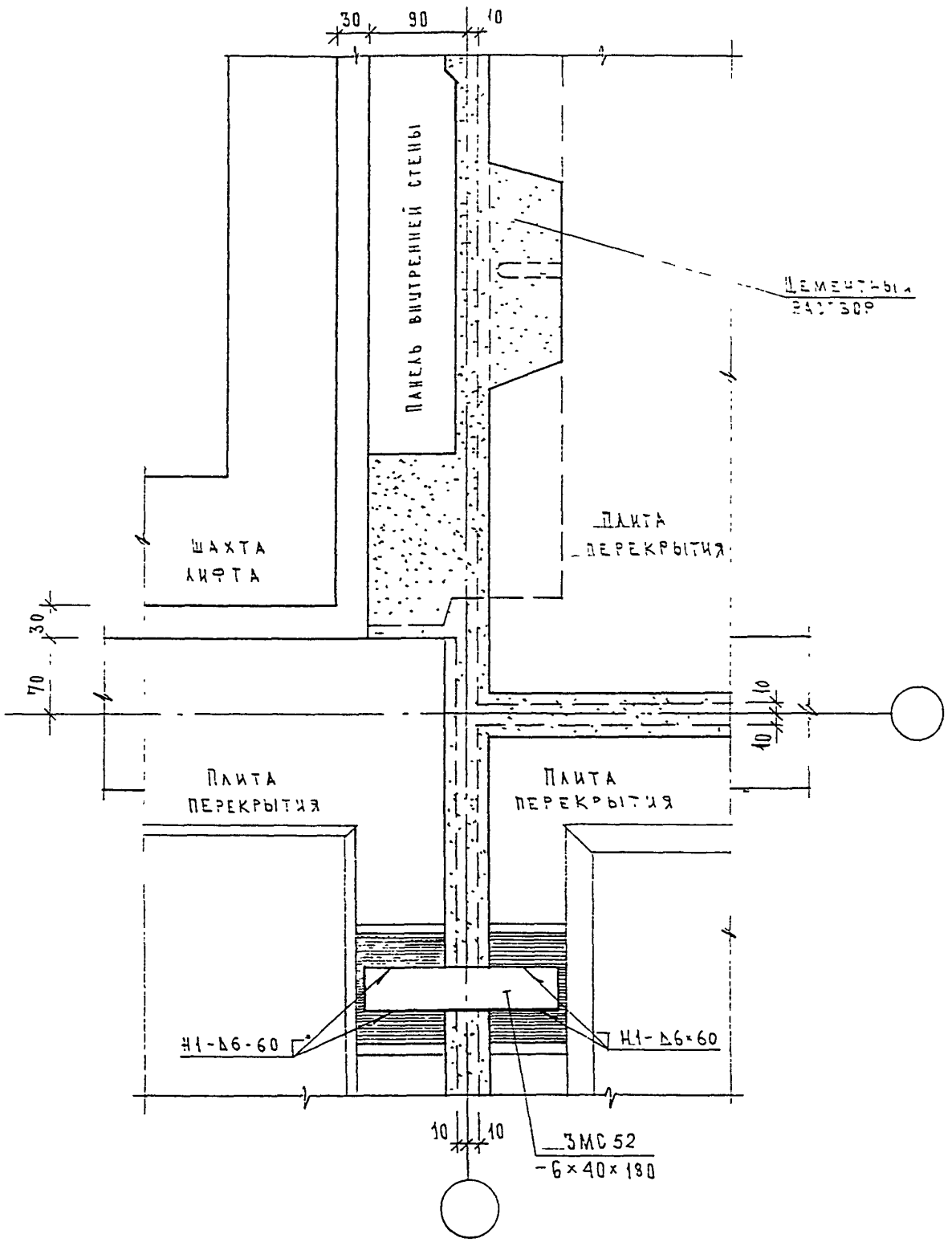

Н. Контр.		Василькова			3 НДС, часть III
Изм.	Колуч.	Лист	N док.	Подпись	Дата
Гл.спецмаст		Козицын			07/Н3
Гип		Мыльников			
Вед. инж.		Суворова			
Исполнил		Ершова			
Проверил		Василькова			

Стадия	Лист	Листов
Р	193	

МНИИТЭП
МАСТЕРСКАЯ N 3

Инв. N подл. 852852 | Подпись и дата | Взам. инв. N

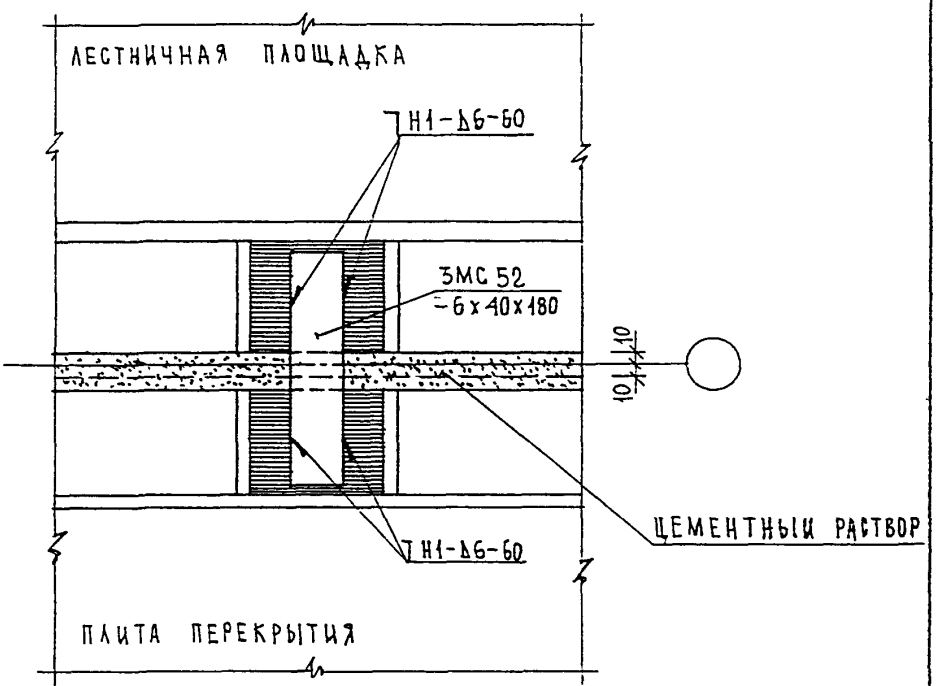

Н.КОНТР.		ВАСИЛЬКОВА				3 НДС, часть III
Изм.	Кол.уч.	Лист	N док.	Подпись	Дата	
ГЛ.СПЕЦ.МАСТ		КОЗИЦЫН				08 / Н3
ГИП		МЫЛЬНИКОВ				
ВЕД. ИНЖ		СУВОРОВА				
ИСПОЛНИЛ		ТУЧКОВА				
ПРОВЕРИЛ		СИНДЕЕВА				

СТАДИЯ	ЛИСТ	ЛИСТОВ
Р	194	

МНИИТЭП
МАСТЕРСКАЯ N 3

ИНВ. N ПОДЛ. | ПОДПИСЬ И ДАТА | ВЗАМ. ИНВ. N

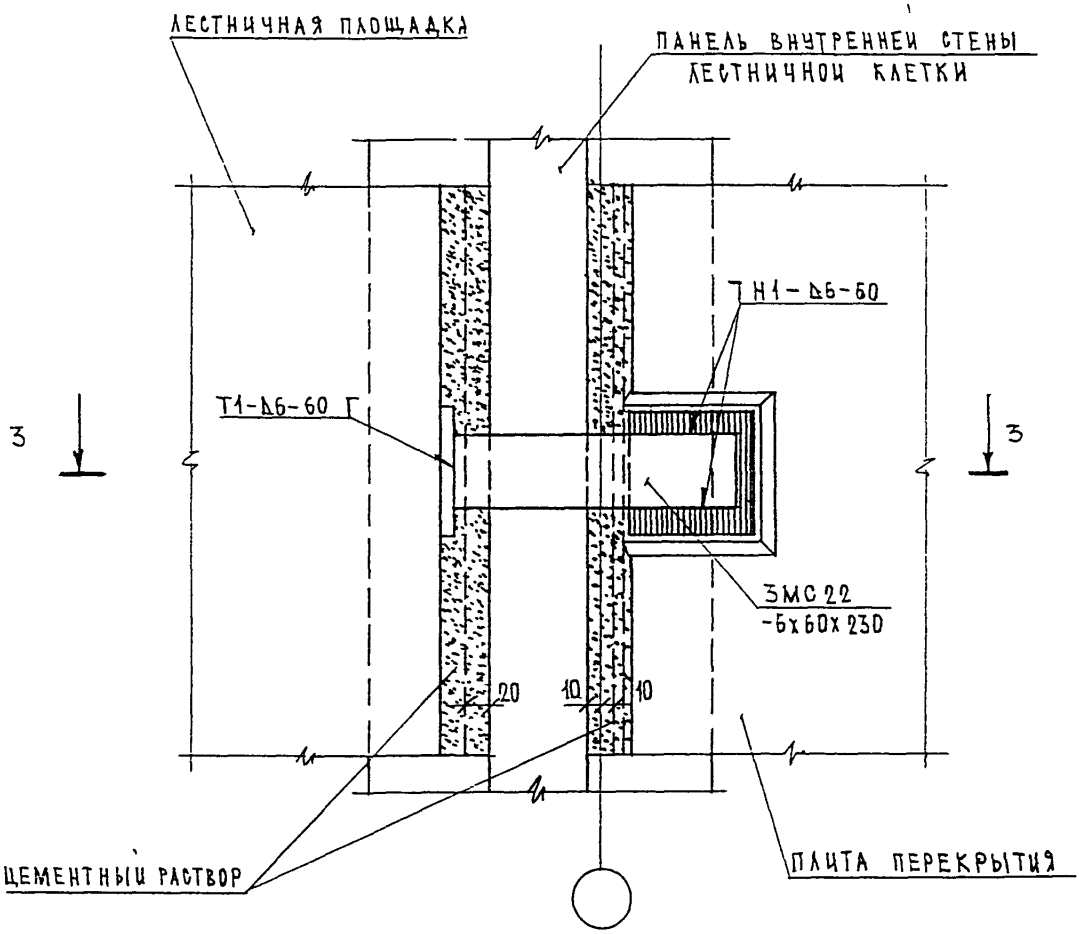

Н. контр.		Васильков				
Изм.	Кол.уч.	Лист	N док.	Подпись	Дата	3 НДС, часть III
ГАСпецмаст		Козицын				09 / НЗ
ГИП		Мыльников				
Вед. инж.		Суворова				
Исполнил		Тучкова				
Проверил		Синдеева				

Стадия	Лист	Листов
Р	195	

МНИИТЭП
МАСТЕРСКАЯ N 3

Взам. инв. N | Подпись и дата | Инв. N подл.

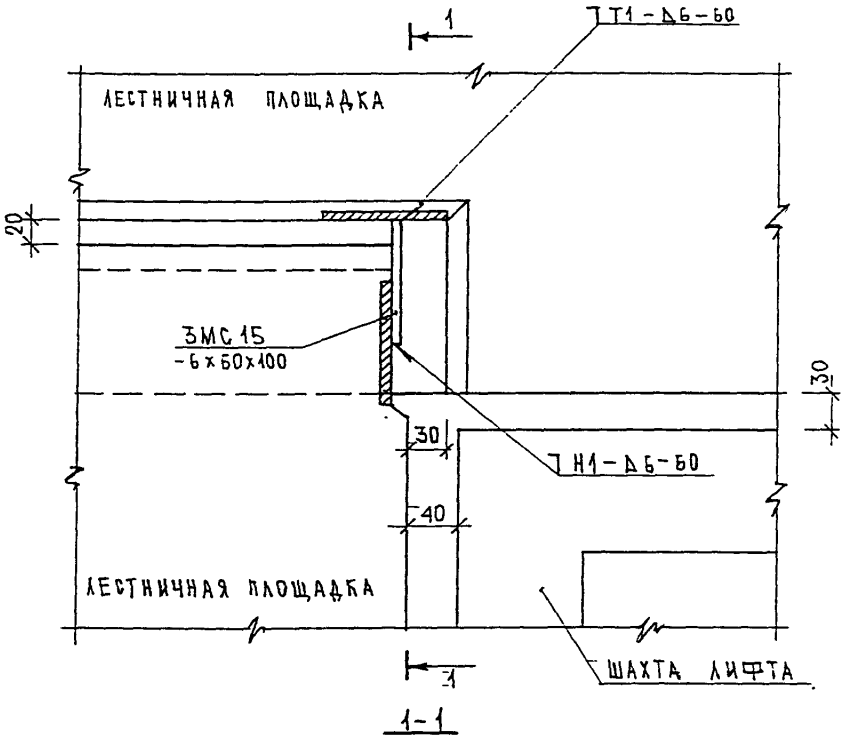

1-1

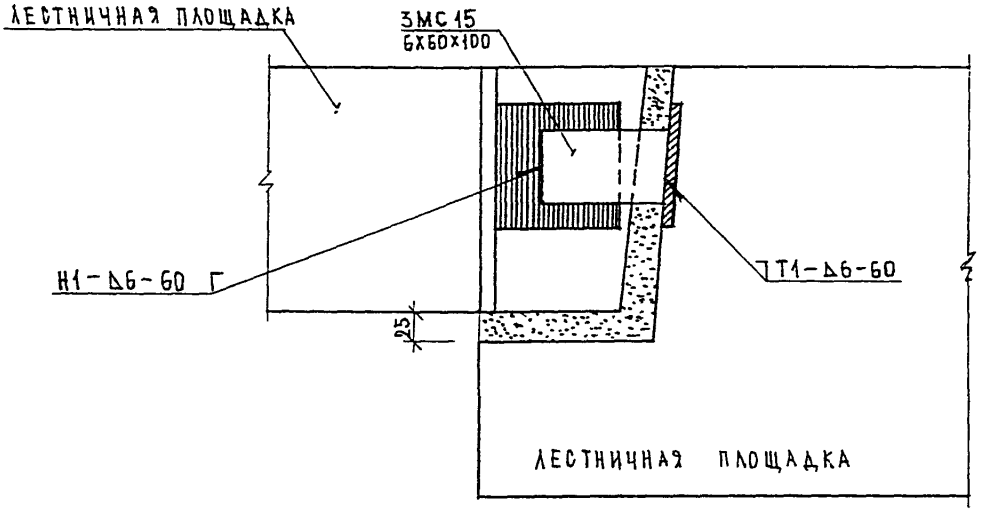

Н.КОНТР.		БАСИЛЬКОВА			
Изм.	Кол.уч.	Лист	N док.	Подпись	Дата
ГЛСПЕЦИАСТ		КОЗИЦЫН			
ГИП		МЫЛЬНИКОВ			
ВЕД. ИНЖ.		СУВОРОВА			
ИСПОЛНИЛ		ТУЧКОВА			
ПРОВЕРИЛ		СИНДЕЕВА			

3 НДС, часть III

10
НЗ

СЕЧЕНИЕ 1-1

СТАДИЯ	ЛИСТ	ЛИСТОВ
Р	196	

МНИИТЭП
МАСТЕРСКАЯ N 3

ИНВ. N ПОДЛ. | ПОДПИСЬ И ДАТА | ВЗАИМ. ИНВ. N

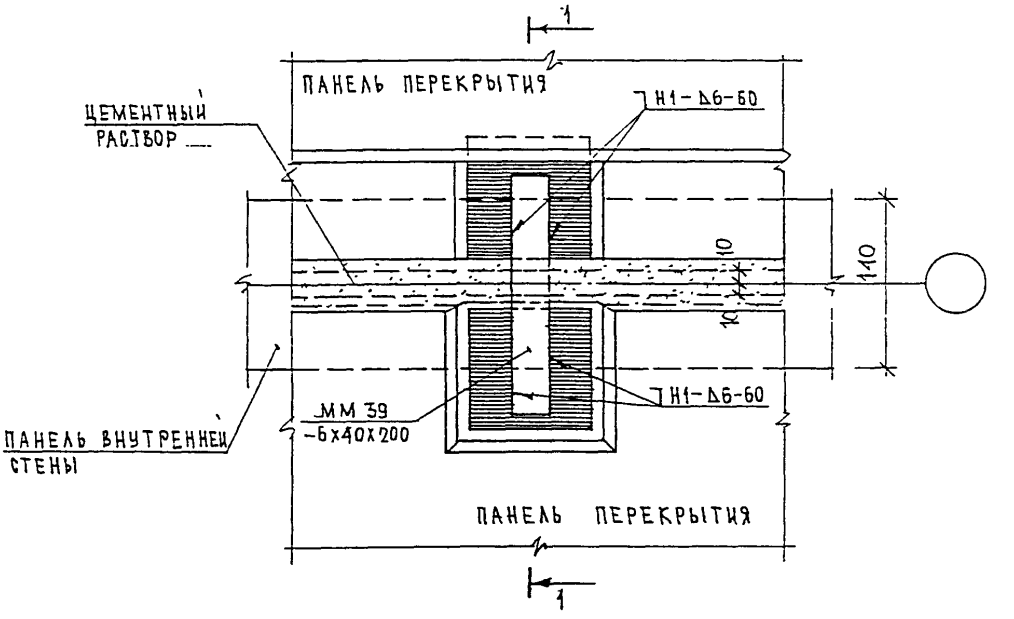

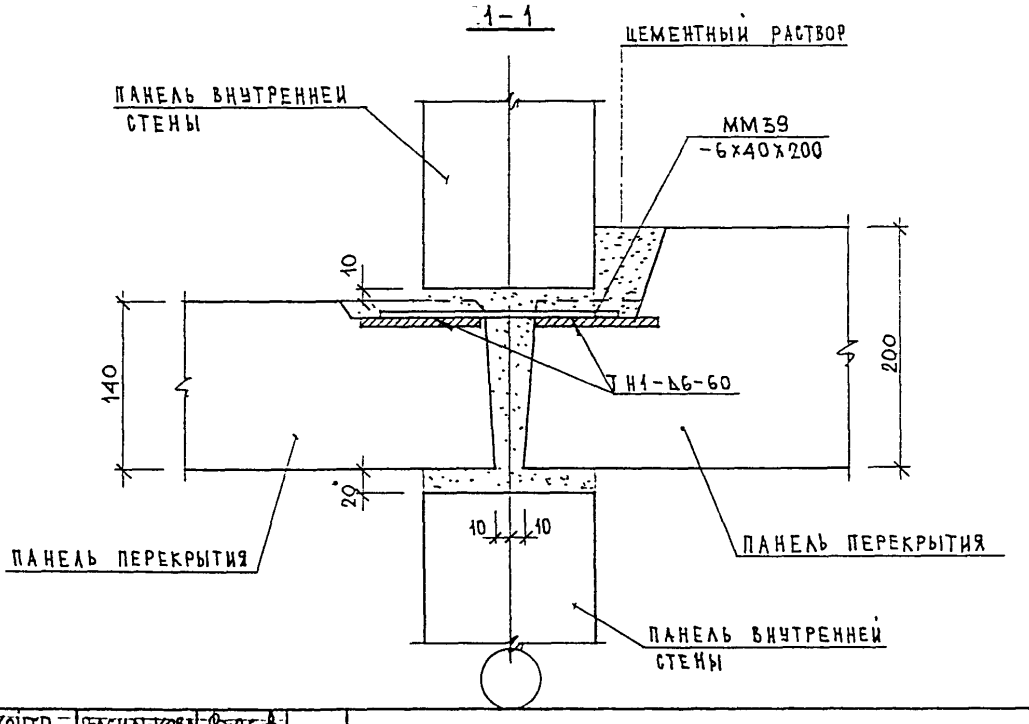

Н. контр.	Васильков				
Изм.	Кол.уч.	Лист	N док.	Подпись	Дата
ГАСпецмаст	Козицын				
ГИП	Мульников				
Вед. инж.	Суворова				
Исполнил	Тучкова				
Проверил	Синдеева				

3 НДС, часть III

11
НЗ

Сечение 1-1

Стадия	Лист	Листов
Р	197	

МНИИТЭП
Мастерская N 3

Инв. N подл. | Подпись и дата | Взам. инв. N

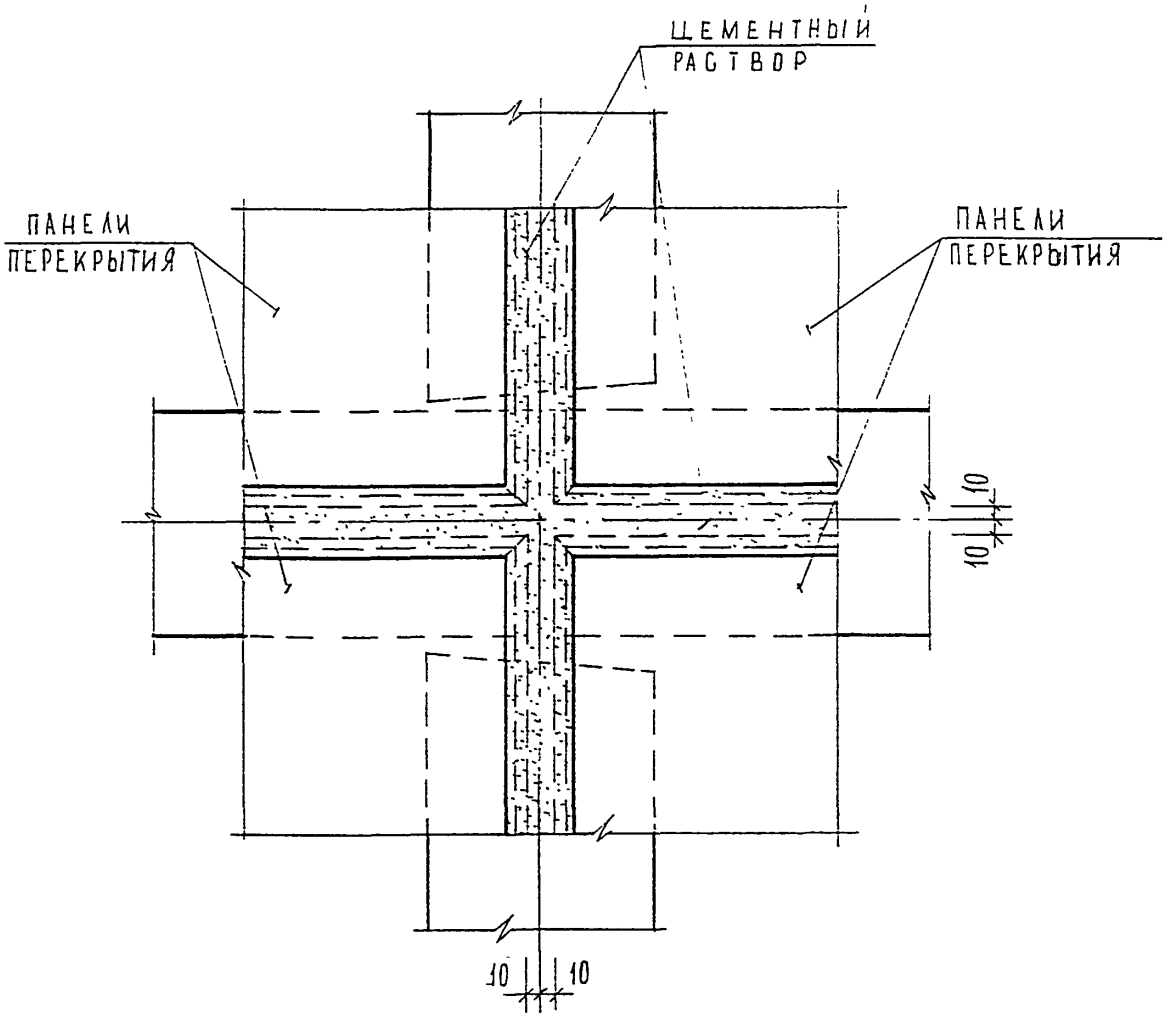

Н.КОНТР.		ВАСИЛЬКОВА		3 НДС , часть III	
Изм.	Кол.уч.	Лист	N док.	Подпись	Дата
ГЛ.СПЕЦИАСТ		КОЗИЦЫН		12 / НЗ	СТАДИЯ: Р; ЛИСТ: 198; ЛИСТОВ:
ГИП		МЫЛЬНИКОВ			МНИИТЭП МАСТЕРСКАЯ N 3
ВЕД. ИНЖ.		СУВОРОВА			
ИСПОЛНИЛ		ШЕХИНА			
ПРОВЕРИЛ		СИНДЕЕВА			

ВЗАМ. ИНВ. N | ПОДПИСЬ И ДАТА | ИНВ. N ПОДЛ.

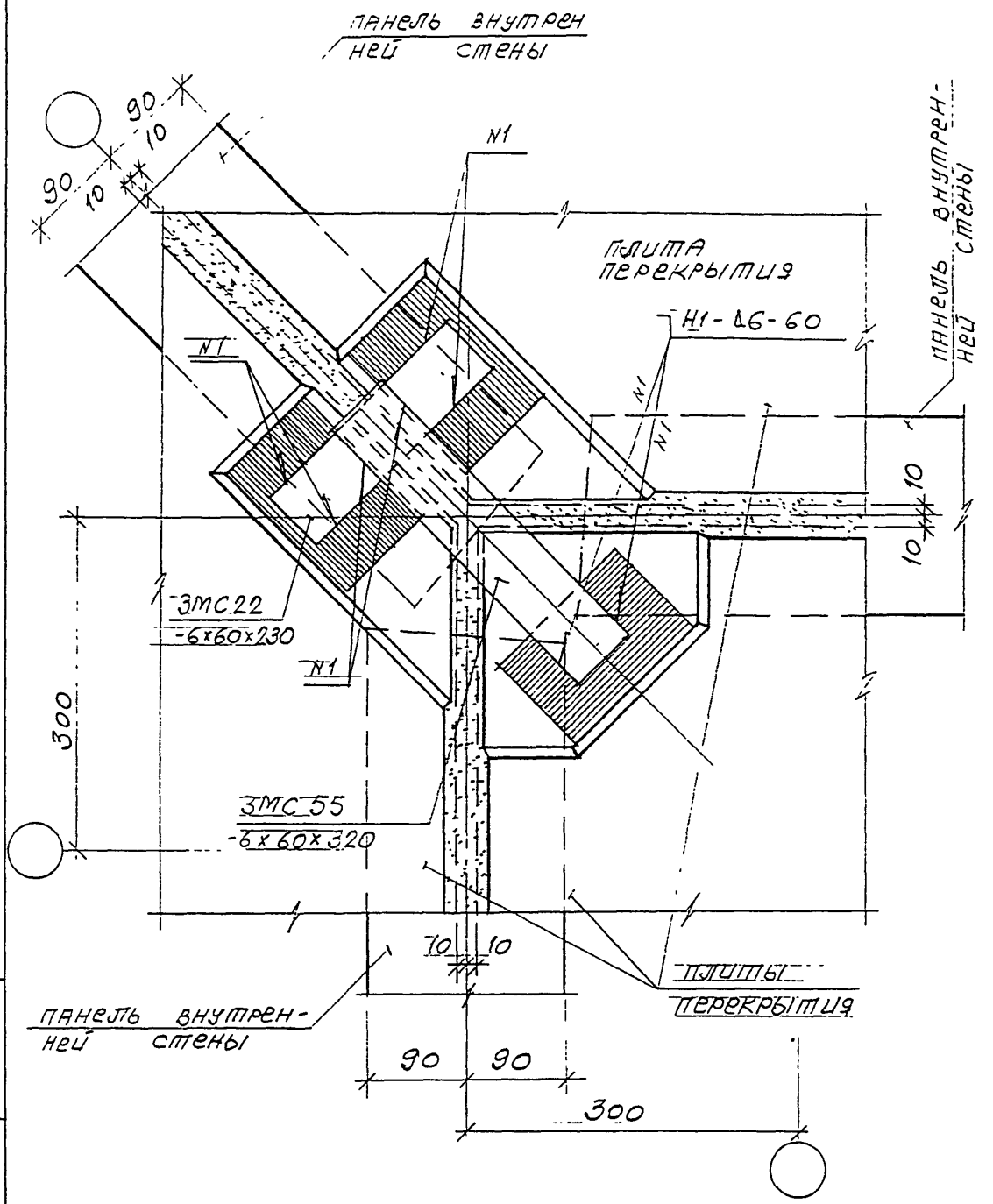

Н.контр.	Васильков					
Изм.	Кол.уч.	Лист	N док.	Подпись	Дата	
ГлСпецМаст		Козицын				
ГИП		Мыльников				
Вед. инж.		Суворова				
Исполнил		Тучкова				
Проверил		Синдеева				

3 НДС, часть III

13-НЗ

Стадия	Лист	Листов
Р	199	

МНИИТЭП
Мастерская N 3

Взам. инв. N

Подпись и дата

Инв. N подл.

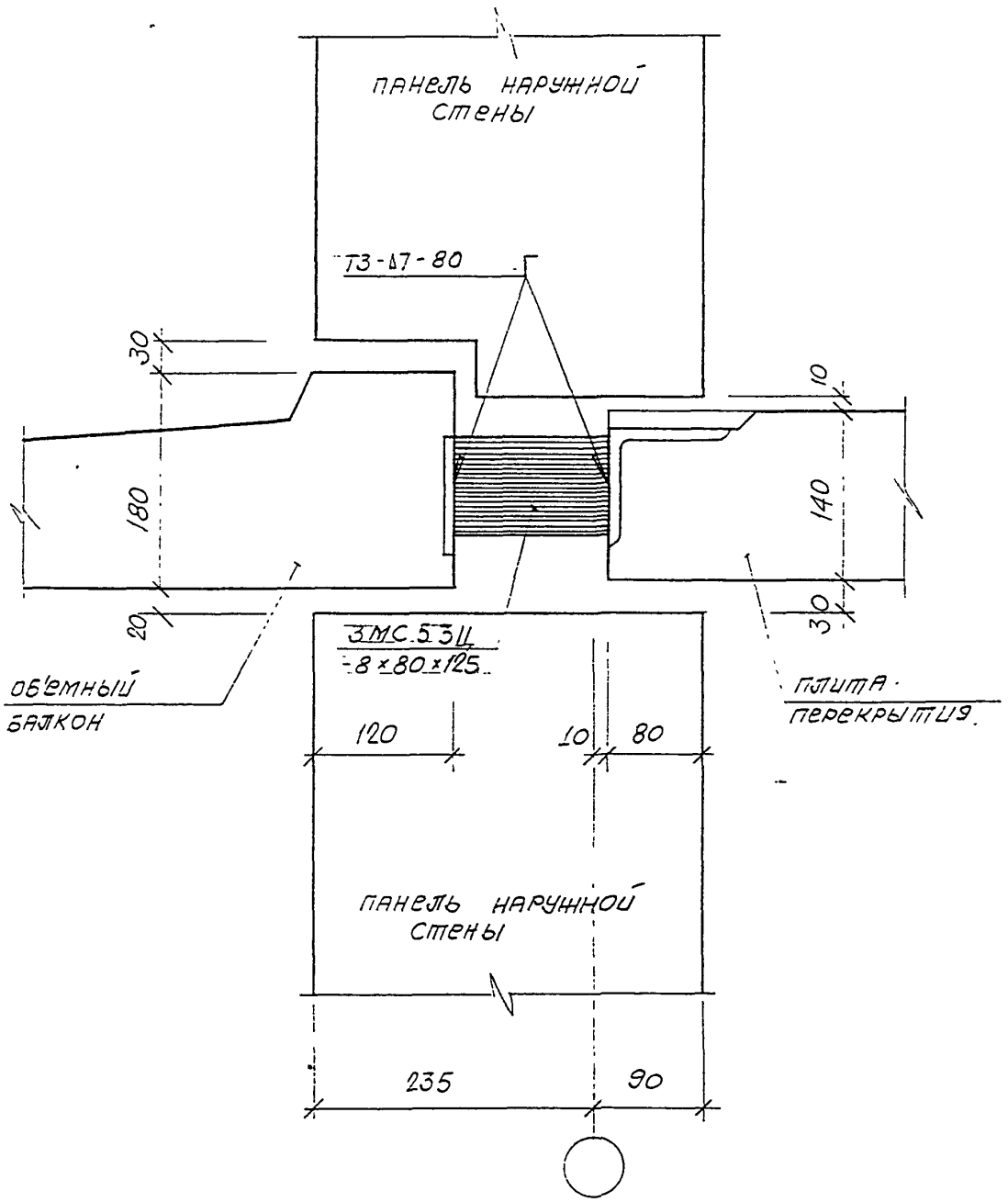

Н. КОНТР.		ВАСИЛЬКОВА			
Изм.	Кол.уч.	Лист	N док.	Подпись	Дата
ГЛ.СПЕЦ.МАСТ		КОЗИЦЫН			
ГИП		МЫЛЬНИКОВ			
ВЕД. ИНЖ.		СУВОРОВА			
ИСПОЛНИЛ		ТУЧКОВА			
ПРОВЕРИЛ		ВАСИЛЬКОВА			

ИНВ. N ПОДЛ. | ПОДПИСЬ И ДАТА | ВЗАМ. ИНВ. N

3 НДС, часть III

14
КЗ

СТАДИЯ	ЛИСТ	ЛИСТОВ
Р	200	

МНИИТЭП
МАСТЕРСКАЯ № 3

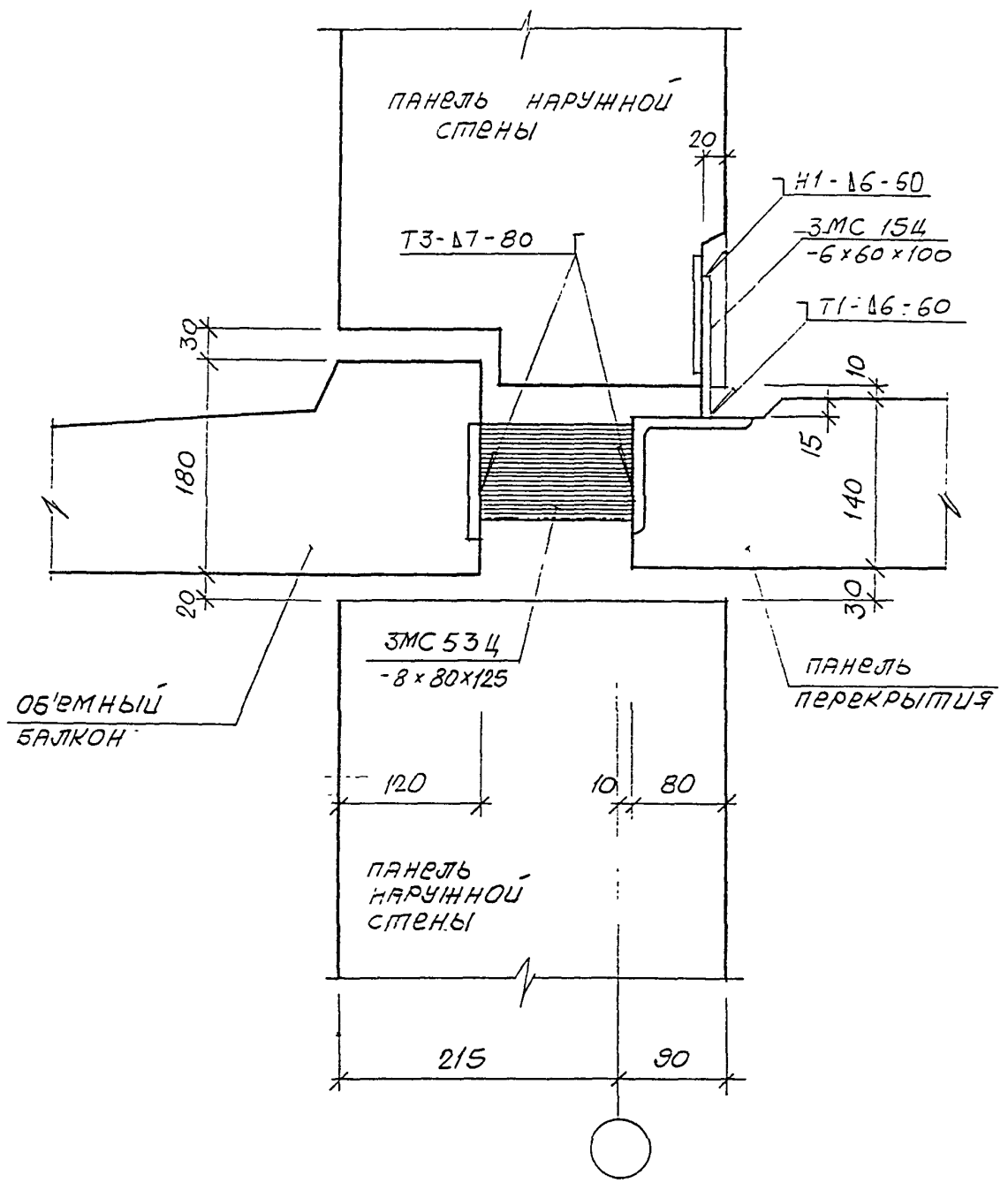

Н. контр.		Василькова				
Изм.	Кол.уч.	Лист	N док.	Подпись	Дата	
Гл.спецмаст		Козицын				
ГИП		Мыльников				
Вед. инж.		Суворова				
Исполнил		Тучкова				
Проверил		Василькова				

3 НДС, часть III

15
НЗ

Стадия	Лист	Листов
Р	201	

МНИИТЭП
МАСТЕРСКАЯ N 3

Взам. инв. N

Подпись и дата

Инв. N подл. 8342

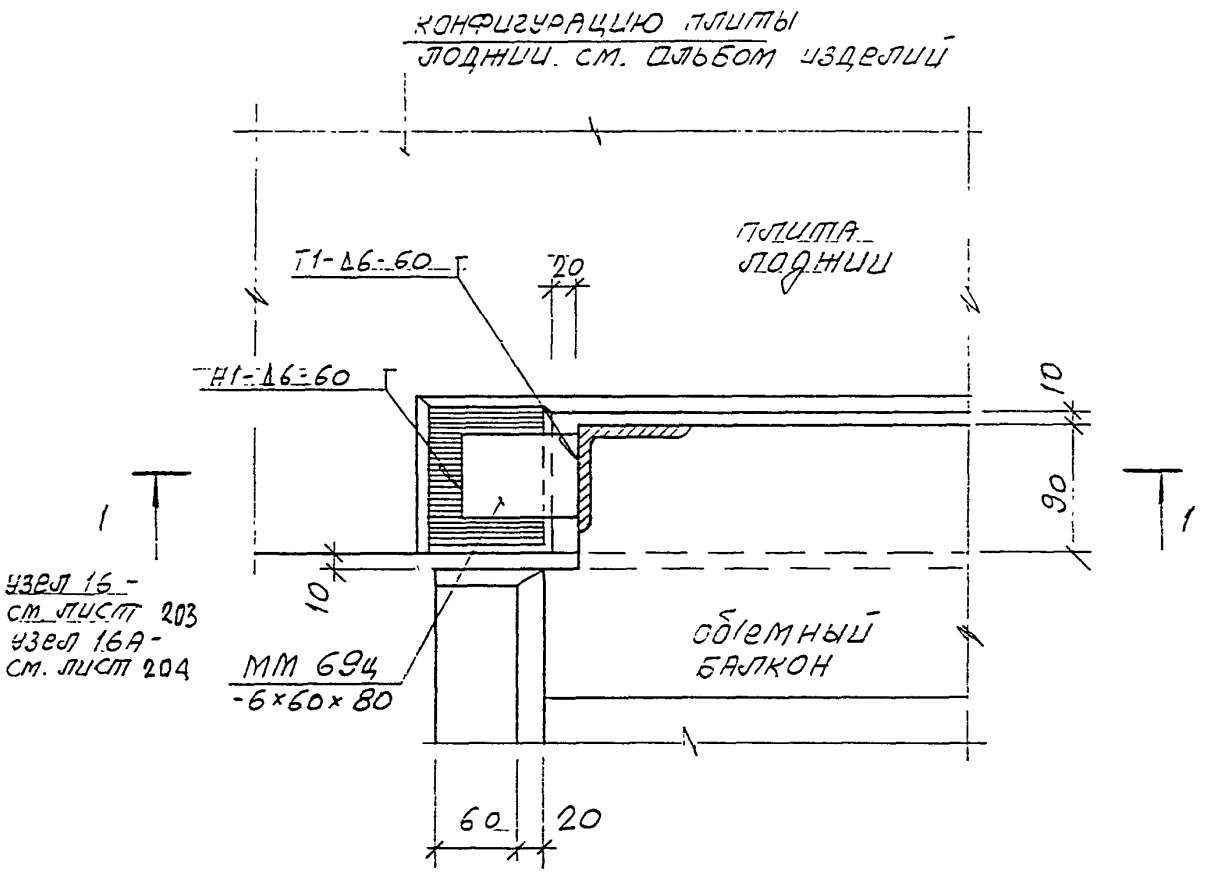

Н. КОНТР.		ВАСИЛЬКОВА				
Изм.	Кол.уч.	Лист	N док.	Подпись	Дата	
ГЛСПЕЦМАСТ		КОЗИЦЫН				
ГИП		МЫЛЬНИКОВ				
ВЕД. ИНЖ.		СУВОРОВА				
ИСПОЛНИЛ		ТУЧКОВА				
ПРОВЕРИЛ		ВАСИЛЬКОВА				

3 НДС, часть III

16/НЗ; 16А/НЗ

СТАДИЯ	ЛИСТ	ЛИСТОВ
Р	202	

МНИИТЭП
МАСТЕРСКАЯ N 3

ВЗАМ. ИНВ. N

ПОДПИСЬ И ДАТА

ИНВ. N ПОДЛ.

1 - 1

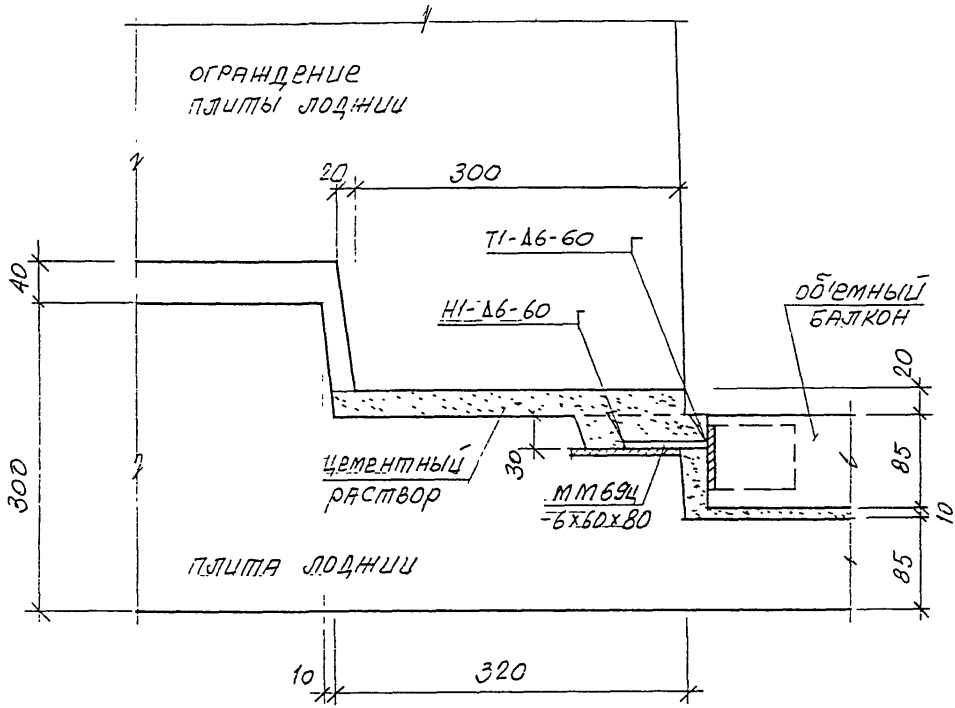

Н.Контр.	Васильковa				
Изм.	Кол.уч.	Лист	N док.	Подпись	Дата
Гл.специалст	Козицын				
ГИП	Мыльников				
Вед. инж.	Суворова				
Исполнил	Тучкова				
Проверил	Василькова				

3 НДС , часть III

16
НЗ

Сечение 1-1.

Стадия	Лист	Листов
Р	2.03	

МНИИТЭП
МАСТЕРСКАЯ N 3

Инв. N подл. | Подпись и дата | Взам. инв. N

1 - 1

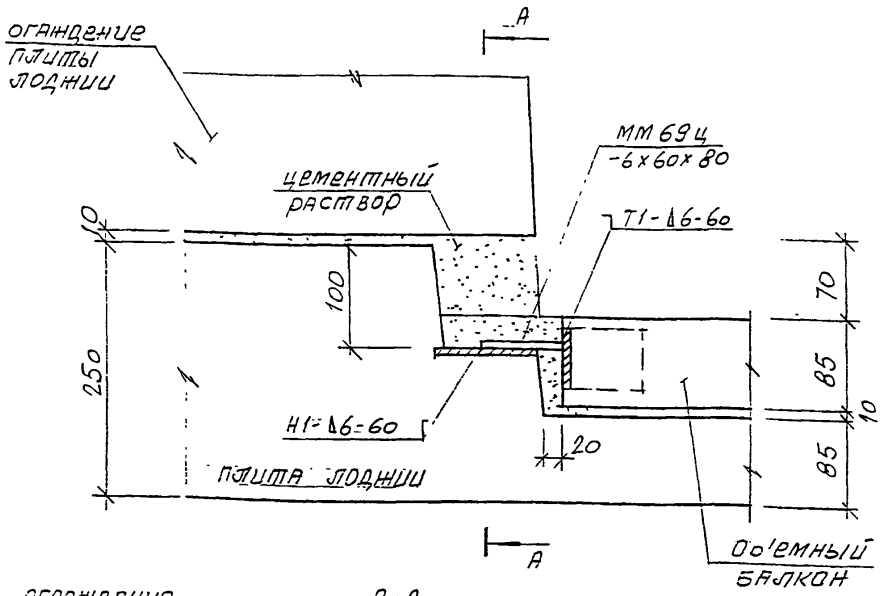

А - А

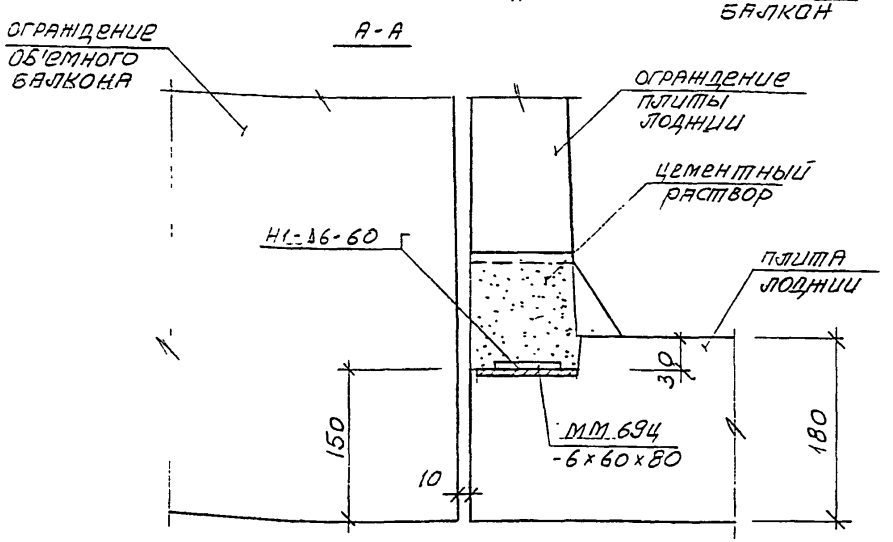

Н. контр.	Васильева				
Изм.	Кол.уч.	Лист	N док.	Подпись	Дата
ГАСпецмаст	Козицын				
ГИП	Мильников				
Вед. инж.	Суворова				
Исполнил	Тучкова				
Проверил	Синдеева				

3 НДС, часть III

16-А / А3

Сечение 1-1; А-А

Стадия	Лист	Листов
Р	204	

МНИИТЭП
Мастерская N 3

Инв. N подл. 13219-4 | Подпись и дата | Взам. инв. N

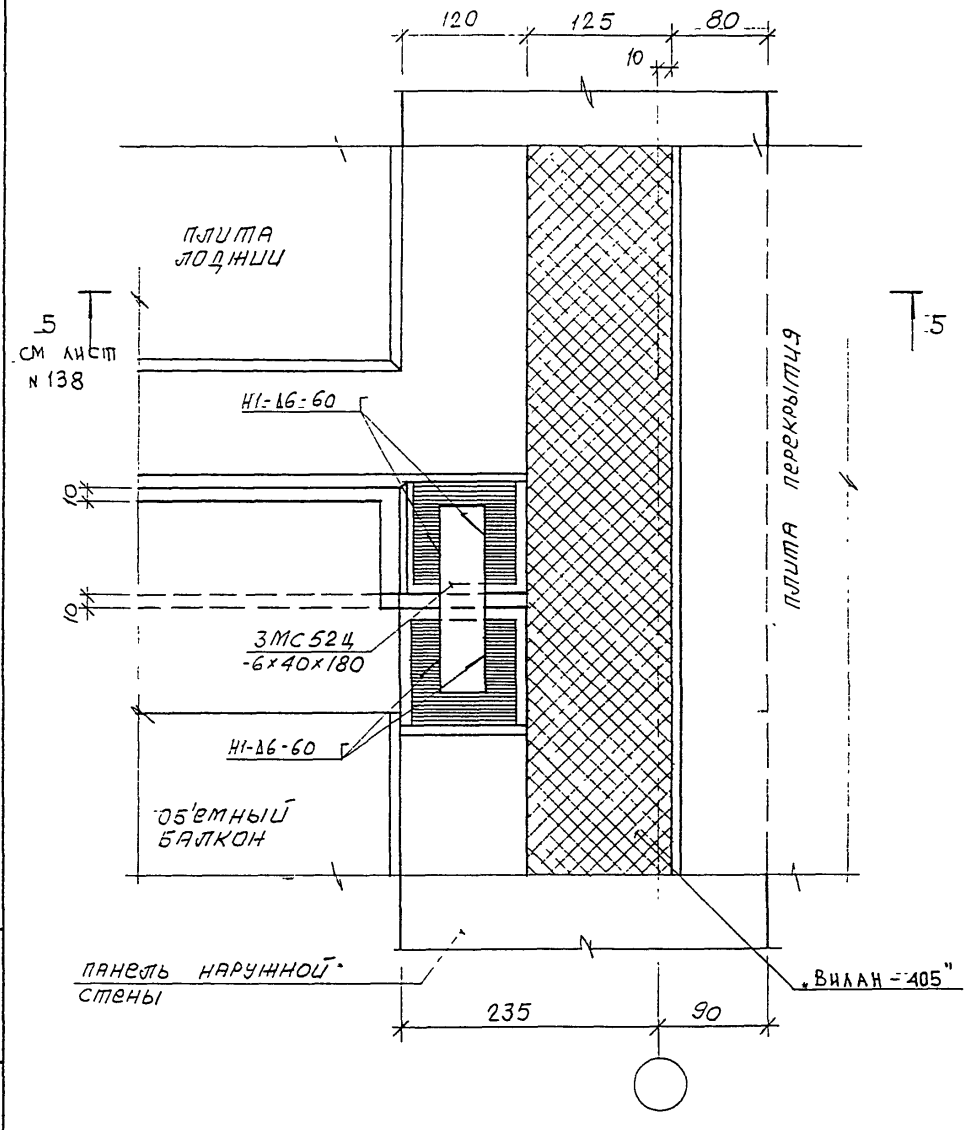

Н.КОНТР.		БАСИЛЬКОВА				
Изм.	Кол.уч.	Лист	N док.	Подпись	Дата	3 НДС, часть III
ГЛСПЕЦМАСТ		КОЗИЦЫН				
ГИП		МЫЛЬНИКОВ				17 / НЗ
ВЕД. ИНЖ.		СУВОРОВА				
ИСПОЛНИЛ		ТУЧКОВА				
ПРОВЕРИЛ		СИНДЕЕВА				

СТАДИЯ	ЛИСТ	ЛИСТОВ
Р	205	

МНИИТЭП
МАСТЕРСКАЯ N 3

ВЗАМ. ИНВ. N | ПОДПИСЬ И ДАТА | ИНВ. N ПОДЛ.

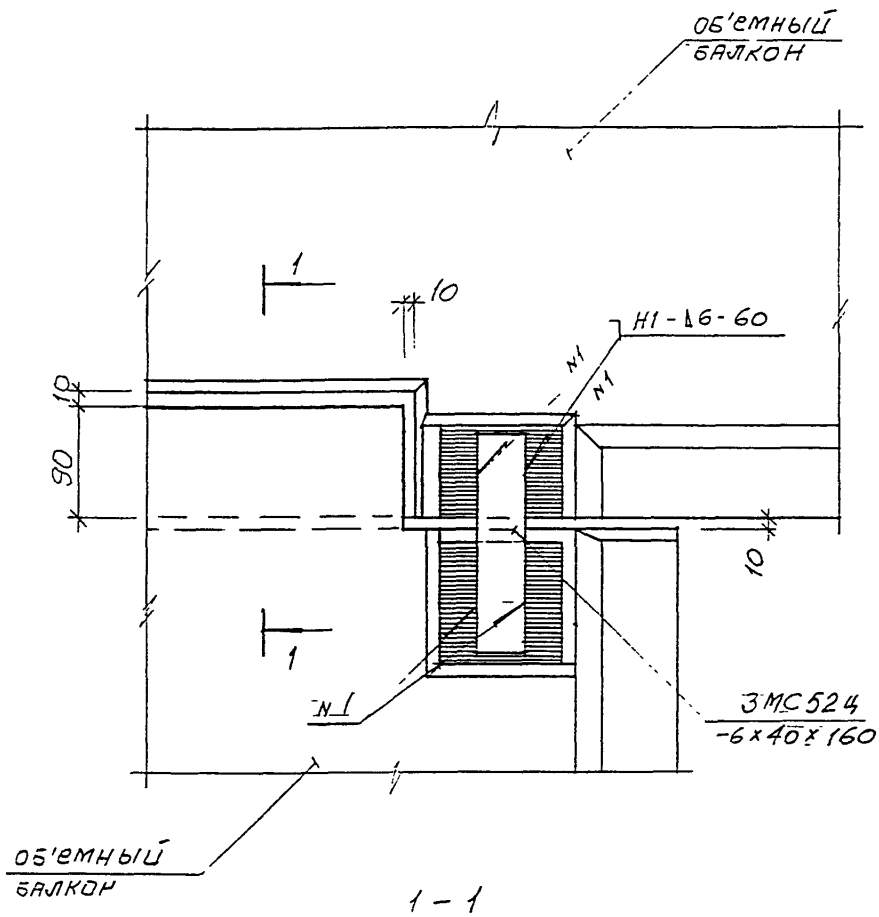

1 – 1

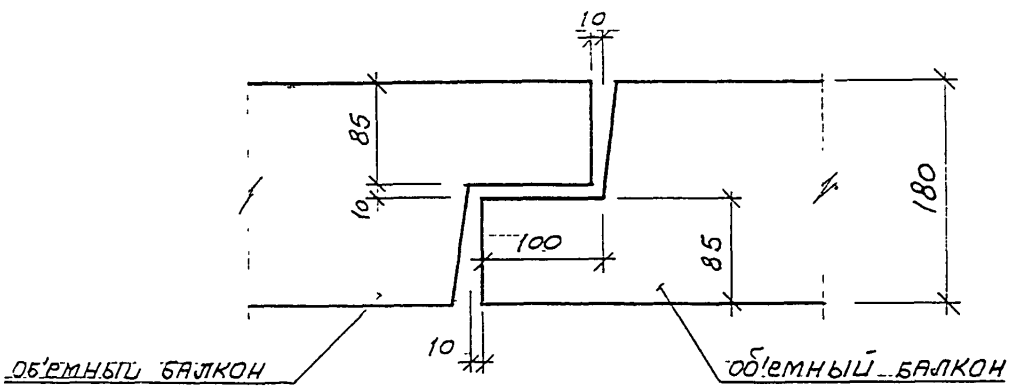

Н. КОНТР.		ВАСИЛЬКОВА				3 НДС, часть III
Изм.	Кол.уч.	Лист	N док.	Подпись	Дата	
ГЛ.СПЕЦМАСТ		КОЗИЦЫН				18/Н3
ГИП		МЫЛЬНИКОВ				СЕЧЕНИЕ 1-1
ВЕД. ИНЖ.		СУВОРОВА				
ИСПОЛНИЛ		ТУЧКОВА				
ПРОВЕРИЛ		ВАСИЛЬКОВА				

СТАДИЯ	ЛИСТ	ЛИСТОВ
Р	206	

МНИИТЭП
МАСТЕРСКАЯ N 3

ВЗАМ. ИНВ. N | ПОДПИСЬ И ДАТА | ИНВ. N ПОДЛ. 152852

N N УЗЛА РАЗДЕЛА	АЛЬБОМ РАБОЧИХ ЧЕРТЕЖЕЙ	МАРКА	КОЛ. ШТ.	МАССА ЕД. КГ	МАССА НА УЗЕЛ, КГ
1	2	3	4	5	6
01	ЗНДС, ЧАСТЬ III	ЗМС 5 -6х60х180	1	0.40	0.40
02		ЗМС56 -6х60х80, Ø12 AI	1	0.39	0.39
03		ММ 39 -6х40х200	1	0.38	0.38
04		ЗМС 22 -6х60х230	1	0.65	0.65
05		ЗМС 52 -6х40х180	1	0.34	0.34
07		ЗМС 52 -6х40х180	1	0.34	0.34
08		ЗМС 52 -6х40х180	1	0.34	0.34
09		ЗМС 22 -6х60х230	1	0.65	0.65
10		ЗМС 15 -6х60х100	1	0.28	0.28
11		ММ 39 -6х40х200	1	0.38	0.38
13		ЗМС 22 -6х60х230	1	0.65	1.56
		ЗМС 55 -6х60х320	1	0.91	
14		ЗМС 53ц -6х80х125	1	0.47	0.47
15		ЗМС 15ц -6х60х100	1	0.28	0.75
		ЗМС 53ц -6х80х125	1	0.47	
16		ММ 69ц -6х60х80	1	0.23	0.23
16		ММ 69ц -6х60х80	1	0.23	0.23
17		ЗМС 52ц -6х40х180	1	0.34	0.34
18		ЗМС 52ц -6х40х180	1	0.34	0.34

Инв. N подл. | Подпись и дата | Взам. инв. N

Н. КОНТР	ВАСИЛЬКОВА	
НАЧ МАСТ		
ГЛ СПЕЦ М	КОЗИЦЫН	
ГЛ ИНЖ ПР	МЫЛЬНИКОВ	
ВЕД. ИНЖ.	СУВОРОВА	
ИСПОЛНИЛ	ШЕХИНА	
ПРОВЕРИЛ	СИНДЕЕВА	

ЗНДС, часть III

СПЕЦИФИКАЦИЯ МОНТАЖНЫХ СВЯЗЕЙ РАЗДЕЛ НЗ

СТАДИЯ	ЛИСТ	ЛИСТОВ
Р	207	

МНИИТЭП
МАСТЕРСКАЯ N3

РАЗДЕЛ Н 4

**СОЕДИНЕНИЕ И ЗАДЕЛКА ЛИФТОВОЙ ШАХТЫ,
БЛОКА ИНЖЕНЕРНЫХ КОММУНИКАЦИЙ,
МУСОРОПРОВОДА,**
И ЛЕСТНИЧНОГО МАРША

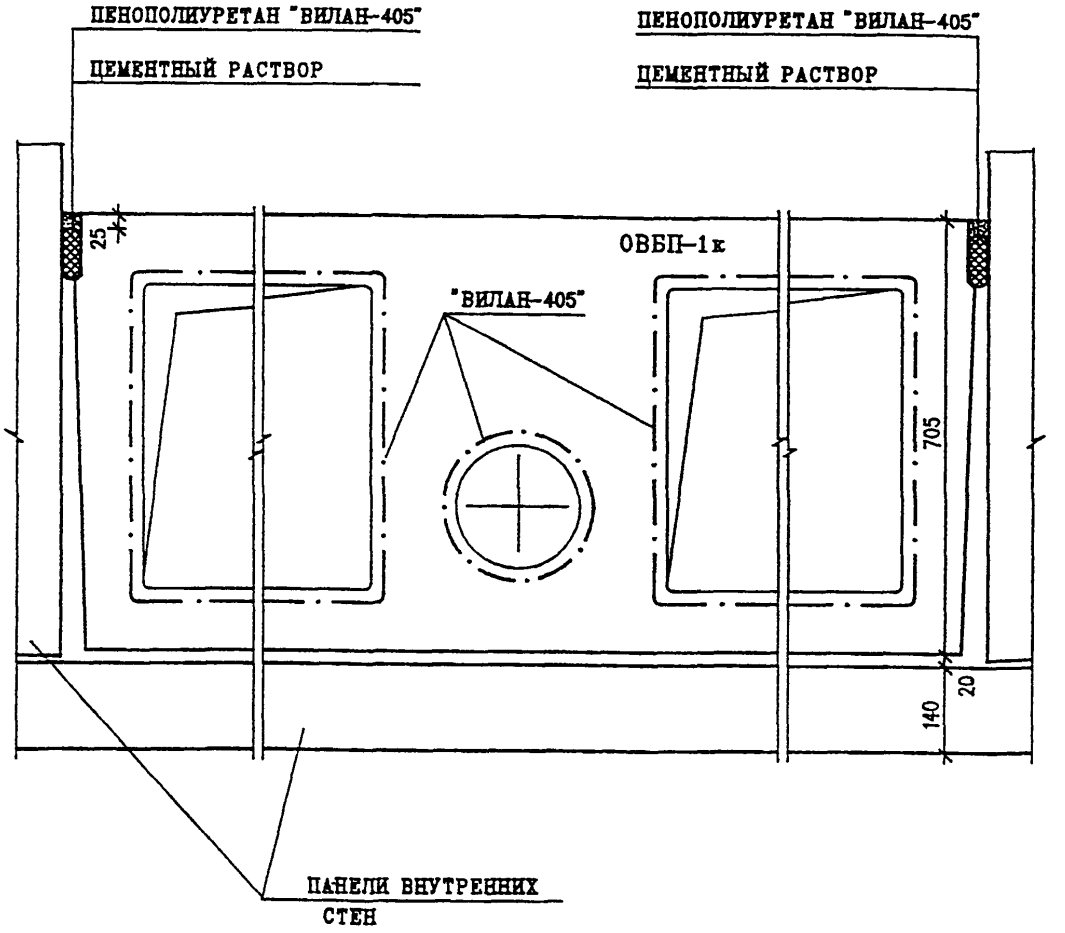

Н.КОНТР.		ВАСИЛЬКОВА			
ИЗМ.	КОЛУЧ	ЛИСТ	N ДОК.	ПОДПИСЬ	ДАТА
ГЛ СПЕЦ М		КОЗИЦЫН			
ГЛ ИНЖ ПР		НЕЛЬНИКОВ			
ЗАВ.ГР. ИНЖ		СУВОРОВА			
ИСПОЛНИЛ		ТУЧКОВА			
ПРОВЕРИЛ		ВАСИЛЬКОВА			

3 НДС , часть III

01
Н4

ПЛАН В УРОВНЕ ВЕРХА ПЕРЕКРЫТИЯ ТИПОВОГО ЭТАЖА

СТАДИЯ	ЛИСТ	ЛИСТОВ
Р	208	

МНИИТЭП
МАСТЕРСКАЯ N 3

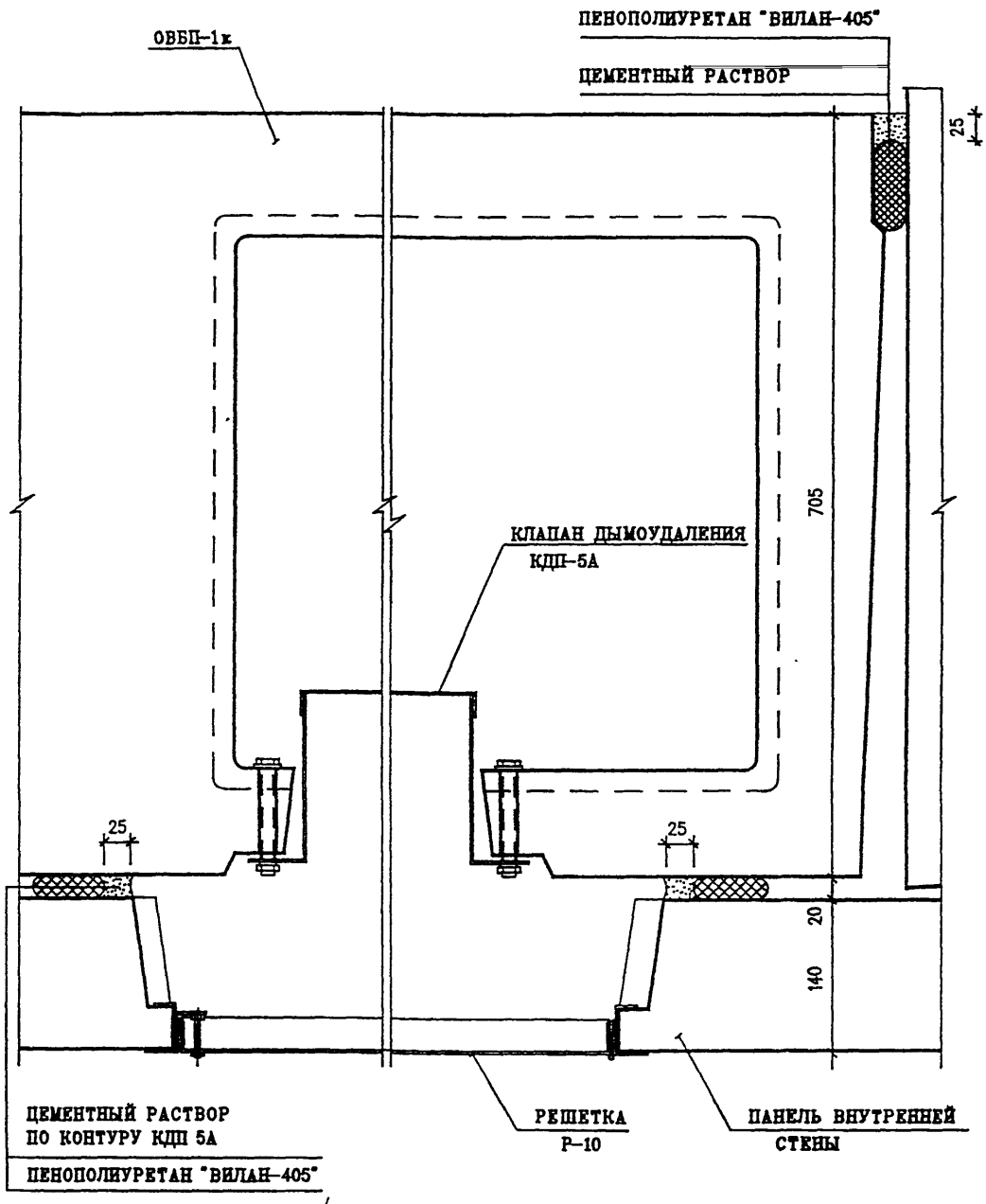

УСТАНОВКА КЛАПАНА ДЫМОУДАЛЕНИЯ ПРОИЗВОДИТСЯ В ЗАВОДСКИХ УСЛОВИЯХ

Н. КОНТР.		ВАСИЛЬКОВА			
ИЗМ.	КОЛ.УЧ.	ЛИСТ	N ДОК.	ПОДПИСЬ	ДАТА
ГЛ СПЕЦ М		КОЗИЦЫН			
ГЛ ИНЖ ПР		МИЛЬНИКОВ			
ЗАВ. ГР. ИНЖ.		СУВОРОВА			
ИСПОЛНИЛ		ШЕХИНА			
ПРОВЕРИЛ		ВАСИЛЬКОВА			

3 НДС , часть III

01
Н4

УСТАНОВКА БЛОКА ОВБП-1к В УРОВНЕ КЛАПАНА ДЫМОУДАЛЕНИЯ

СТАДИЯ	ЛИСТ	ЛИСТОВ
Р	2.09	

МНИИТЭП
МАСТЕРСКАЯ N3

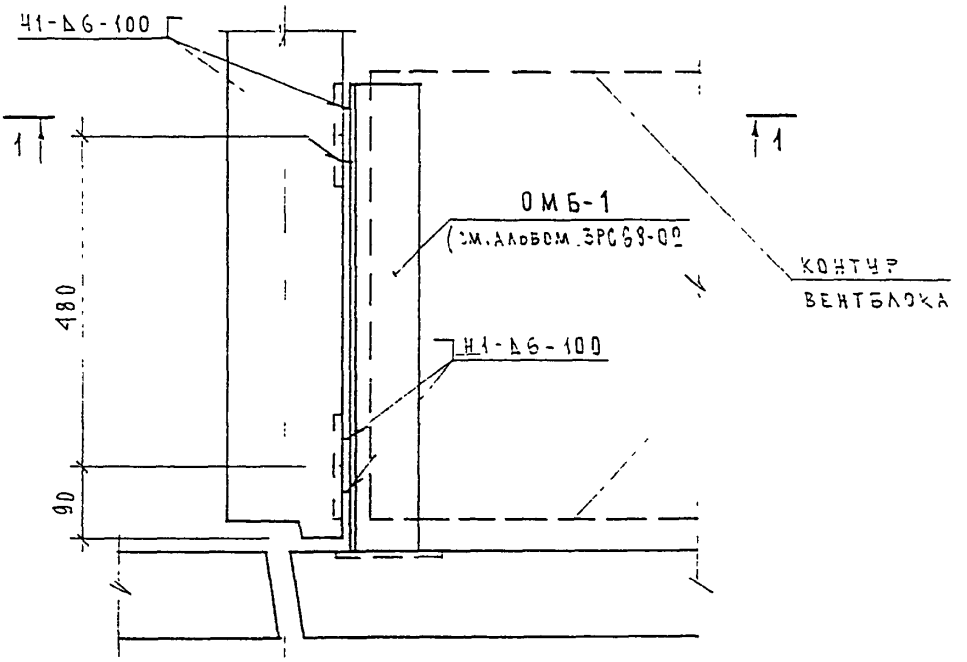

1 – 1

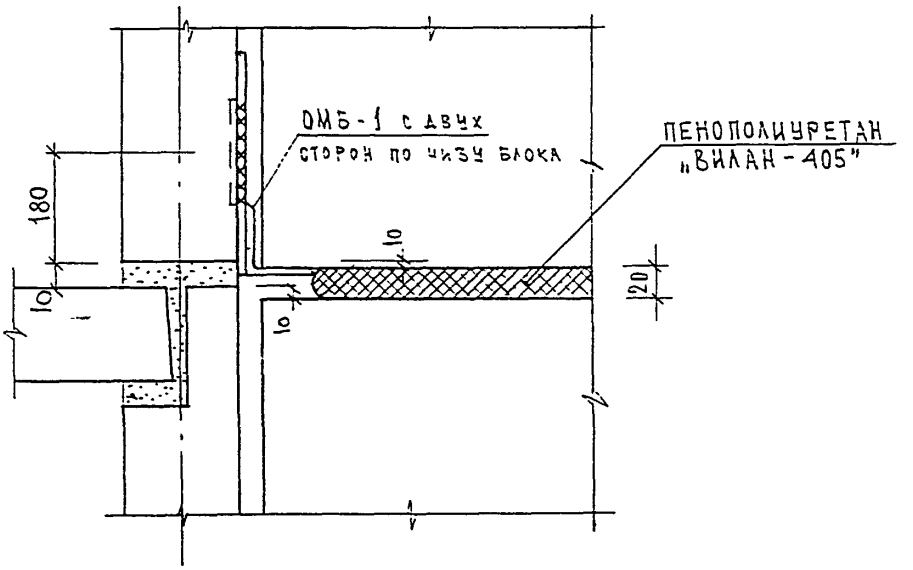

Н. КОНТР.		ВАСИЛЬКОВА				3 НДС, часть III
Изм.	Кол.уч.	Лист	N док.	Подпись	Дата	
ГЛ.СПЕЦМАСТ		КОЗИЦЫН				01/Н4
ГИП		МЫЛЬНИКОВ				Установка блока ОВБП-1к в уровне низа блока
ВЕД. ИНЖ		СУВОРОВА				
ИСПОЛНИЛ		ЕРШОВА				
ПРОВЕРИЛ		ВАСИЛЬКОВА				

СТАДИЯ	ЛИСТ	ЛИСТОВ
Р	210	

МНИИТЭП
МАСТЕРСКАЯ N 3

ВЗАМ. ИНВ. N

ПОДПИСЬ И ДАТА

ИНВ. N ПОДЛ. 852852

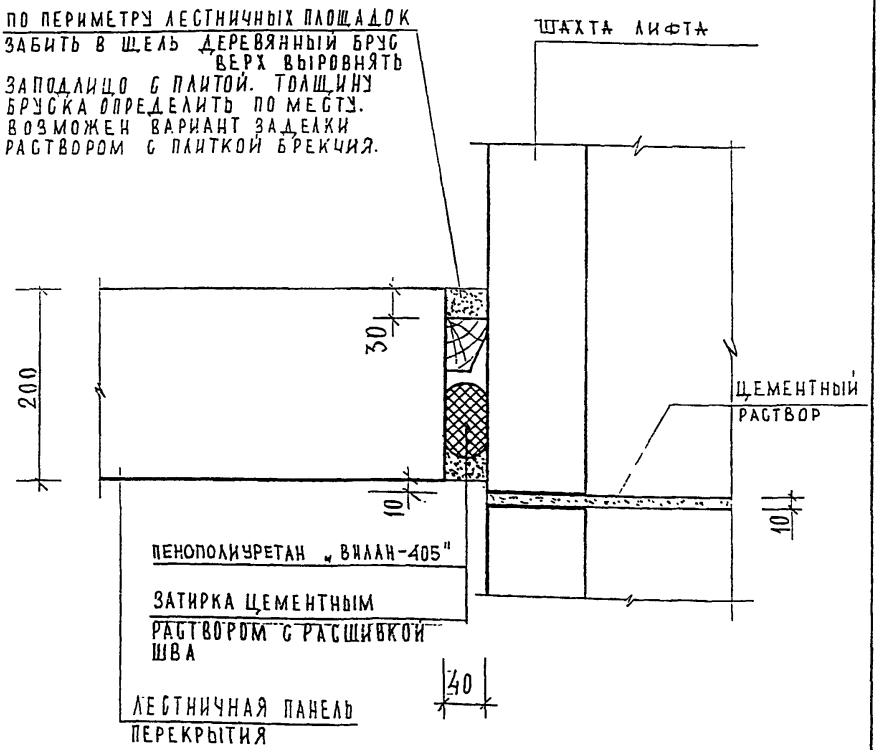

ДЛЯ ОБЕСПЕЧЕНИЯ ЗВУКОИЗОЛЯЦИИ МЕЖДУ ШАХТОЙ ЛИФТА И КОНСТРУКЦИЯМИ ЗДАНИЯ, ЗАЗОР ДОЛЖЕН БЫТЬ ВЫДЕРЖАН.

ВЗАМ. ИНВ. N

ПОДПИСЬ И ДАТА

ИНВ. N ПОДЛ.

Н.КОНТР.		ВАСИЛЬКОВА			
Изм.	Кол.уч.	Лист	N док.	Подпись	Дата
ГЛСПЕЦМАСТ		КОЗИЦЫН			
ГИП		МЫЛЬНИКОВ			
ВЕД. ИНЖ.		СУВОРОВА			
ИСПОЛНИЛ		ШЕХИНА			
ПРОВЕРИЛ		ВАСИЛЬКОВА			

3 НДС, часть III

1-1
Н 4

СТАДИЯ	ЛИСТ	ЛИСТОВ
Р	211	

МНИИТЭП
МАСТЕРСКАЯ N 3

ПО ПЕРИМЕТРУ ЛЕСТНИЧНЫХ ПЛОЩАДОК ЗАБИТЬ В ЩЕЛЬ ДЕРЕВЯННЫЙ БРУС ИЛИ ВИЛАТЕРМ. ВЕРХ ВЫРОВНЯТЬ ЗАПОДЛИЦО С ПЛИТОЙ. ТОЛЩИНУ БРУСКА ОПРЕДЕЛИТЬ ПО МЕСТУ. ВОЗМОЖЕН ВАРИАНТ ЗАДЕЛКИ РАСТВОРОМ С ПЛИТКОЙ БРЕКЧИЯ

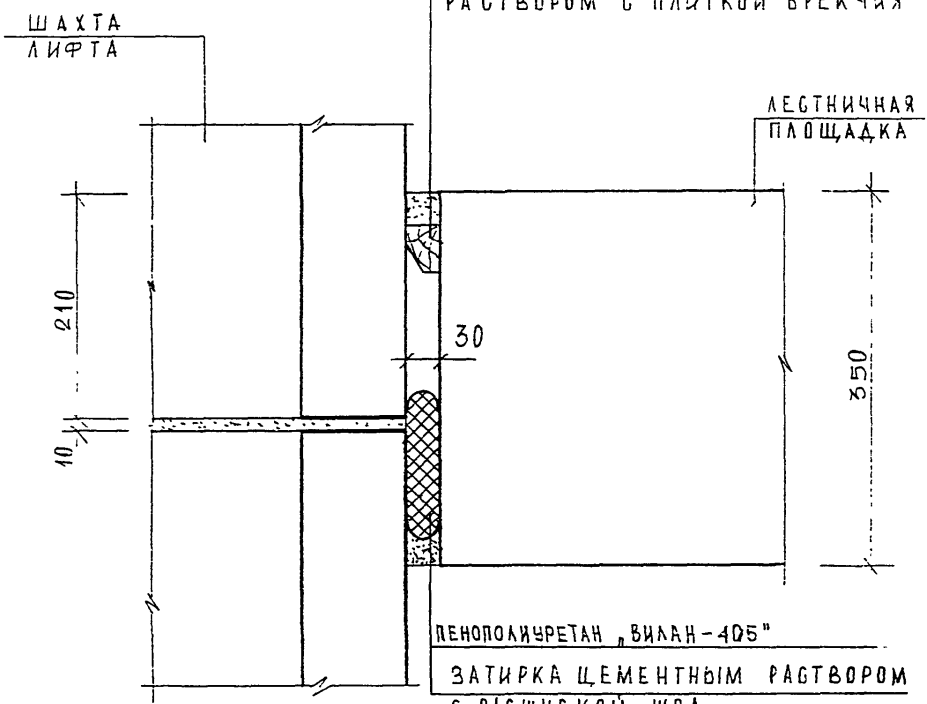

ПЕНОПОЛИУРЕТАН „ВИЛАН-405"

ЗАТИРКА ЦЕМЕНТНЫМ РАСТВОРОМ С РАСШИВКОЙ ШВА

Н.КОНТР.		БАСИЛЬКОВА			
Изм.	Кол.уч.	Лист	N док.	Подпись	Дата
ГЛСПЕЦИАСТ		КОЗИЦЫН			
ГИП		МЫЛЬНИКОВ			
ВЕД. ИНЖ.		СУВОРОВА			
ИСПОЛНИЛ		ШЕХИНА			
ПРОВЕРИЛ		БАСИЛЬКОВА			

3 НДС, часть III

4-4
Н4

СТАДИЯ	ЛИСТ	ЛИСТОВ
Р	212	

МНИИТЭП
МАСТЕРСКАЯ N 3

ВЗАМ. ИНВ. N

ПОДПИСЬ И ДАТА

ИНВ. N ПОДЛ. 8528

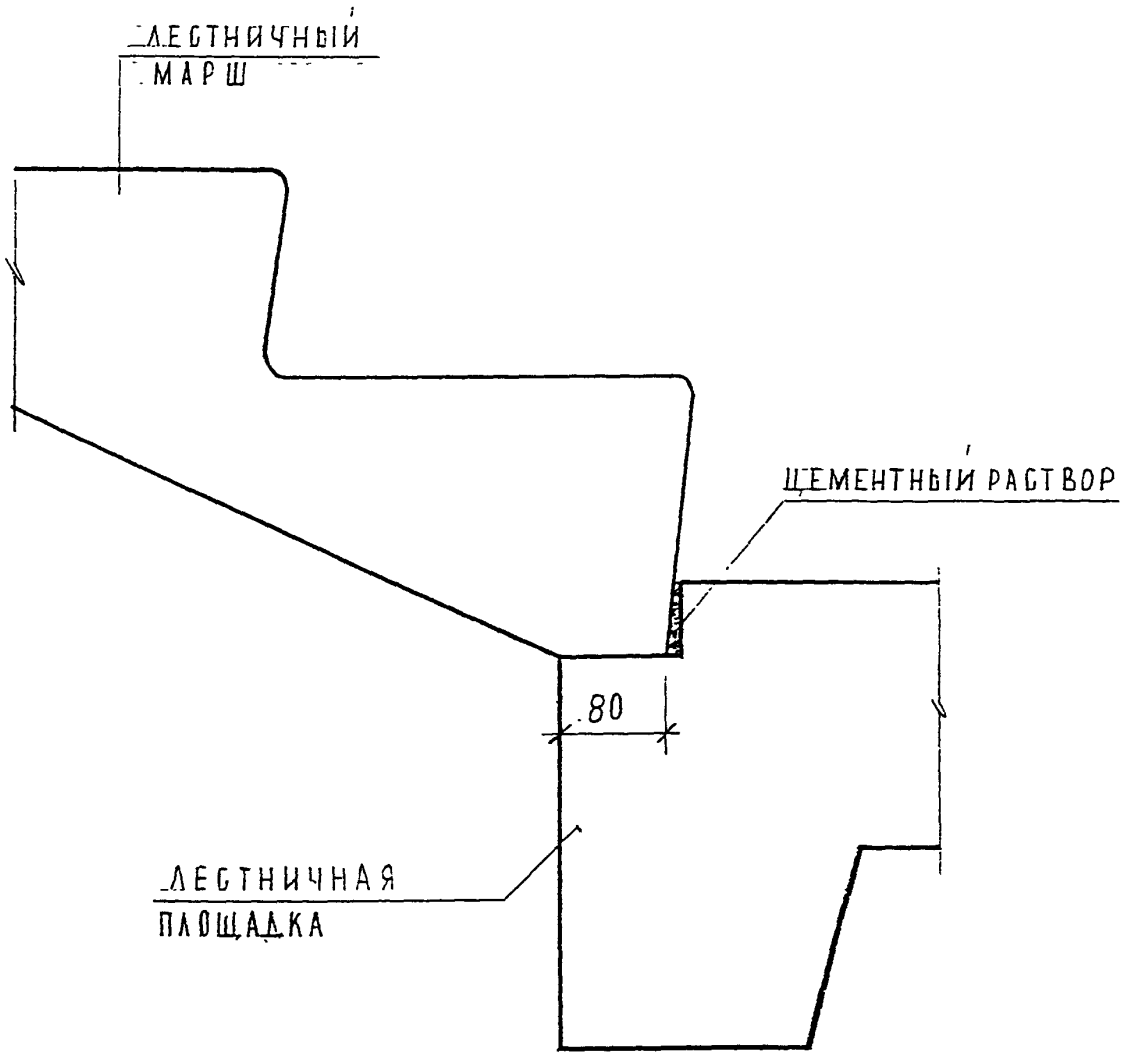

Н.КОНТР.		БАСИЛЬКОВА				
Изм.	Кол.уч.	Лист	N док.	Подпись	Дата	3 НДС , часть III
ГЛСПЕЦМАСТ		КОЗИЦЫН				
ГИП		МЫЛЬНИКОВ				6-6 / Н4
ВЕД. ИНЖ		СУВОРОВА				
ИСПОЛНИЛ		ШЕХИНА				
ПРОВЕРИЛ		СИНДЕЕВА				

СТАДИЯ	ЛИСТ	ЛИСТОВ
Р	213	

МНИИТЭП
МАСТЕРСКАЯ N 3

ИНВ. N ПОДЛ. | ПОДПИСЬ И ДАТА | ВЗАМ. ИНВ. N

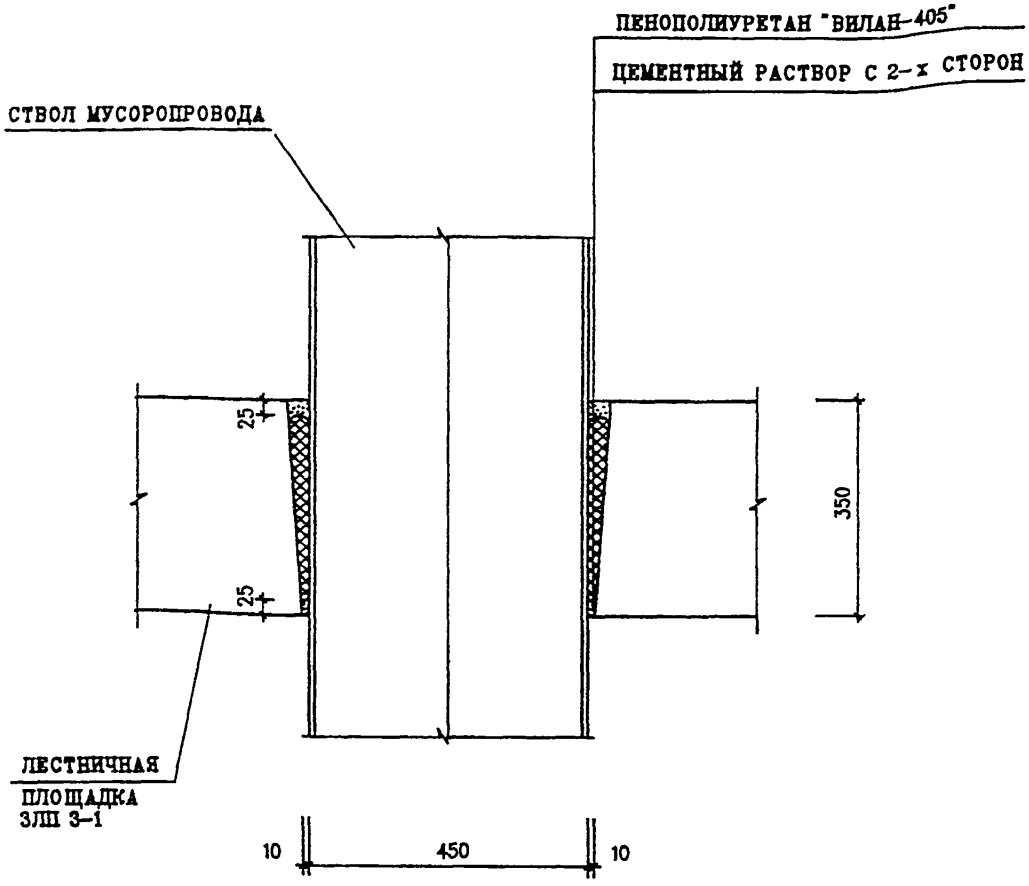

УСТАНОВКУ МУСОРОПРОВОДА В УРОВНЕ 1 ЭТАЖА СМ. АЛЬБОМ ЗДТ УЗЕЛ 03М

Н. КОНТР.		ВАСИЛЬКОВА			
ИЗМ.	КОЛУЧ	ЛИСТ	N ДОК.	ПОДПИСЬ	ДАТА
ГЛ СПЕЦ И		КОЗИЦЫН			
ГЛ ИНЖ ПР		МЫЛЬНИКОВ			
ЗАВ. ГР. ИНЖ.		СУВОРОВА			
ИСПОЛНИЛ		ШЕХИНА			
ПРОВЕРИЛ		ВАСИЛЬКОВА			

3 НДС , ЧАСТЬ III

7-7
Н4

СТАДИЯ	ЛИСТ	ЛИСТОВ
Р	214	

МНИИТЭП
МАСТЕРСКАЯ N3

ВЗАМ. ИНВ. N
ПОДПИСЬ И ДАТА
ИНВ. N ПОДЛ.

N N УЗЛА РАЗДЕЛА	АЛЬБОМ РАБОЧИХ ЧЕРТЕЖЕЙ	МАРКА	КОЛ. ШТ.	МАССА ЕД. КГ	МАССА НА УЗЕЛ, КГ
1	2	3	4	5	6
01	ЗРС 68-02	ОМБ-1 L 50х5 l=680мм -8х350	1	12.91	12.91

ИНВ. N ПОДЛ. | ПОДПИСЬ И ДАТА | ВЗАМ. ИНВ. N

Н.КОНТР.	ВАСИЛЬКОВА	
НАЧ МАСТ		
ГЛ СПЕЦ И	КОЗИЦЫН	
ГЛ ИНЖ ПР	МЫЛЬНИКОВ	
ВЕД. ИНЖ.	СУВОРОВА	
ИСПОЛНИЛ	ШЕХИНА	
ПРОВЕРИЛ	СИНДЕЕВА	

ЗНДС, часть III

СПЕЦИФИКАЦИЯ МОНТАЖНЫХ СВЯЗЕЙ РАЗДЕЛ Н4

СТАДИЯ	ЛИСТ	ЛИСТОВ
Р	215	

МНИИТЭП
МАСТЕРСКАЯ N3

РАЗДЕЛ Н 5

УСТАНОВКА САНТЕХНИЧЕСКИХ КАБИН И ВЕНТБЛОКОВ. ЗАДЕЛКА СТОЯКОВ.

01

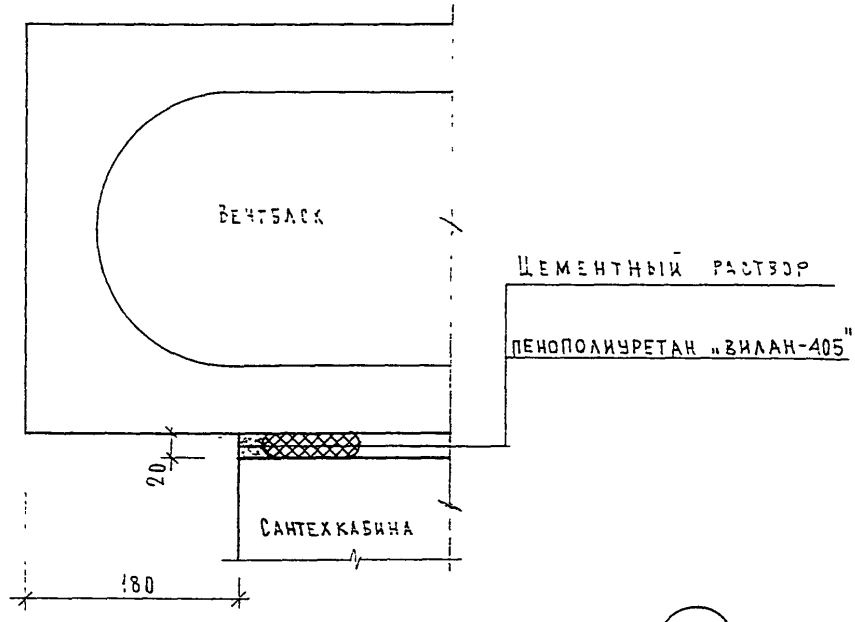

02

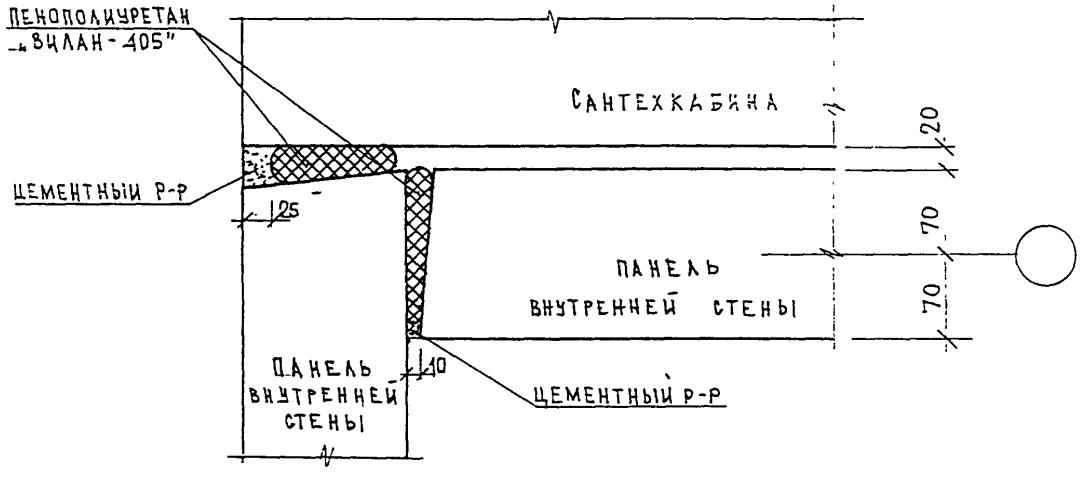

Н. КОНТР.		ВАСИЛЬКОВА				
Изм.	Кол.уч.	Лист	N док.	Подпись	Дата	3 НДС, часть III
ГЛСПЕЦМАСТ		КОЗИЦЫН				
ГИП		МУЛЬНИКОВ				01/Н5 ; 02/Н5.
ВЕД. ИНЖ		СУВОРОВА				
ИСПОЛНИЛ		ЕРШОВА				
ПРОВЕРИЛ		СИНДЕЕВА				

СТАДИЯ	ЛИСТ	ЛИСТОВ
Р	216	

МНИИТЭП
МАСТЕРСКАЯ N 3

ВЗАМ. ИНВ. N

ПОДПИСЬ И ДАТА

ИНВ. N ПОДЛ.

САНТЕХКАБИНА

ПРИМЫКАНИЕ К ПЕРЕКРЫТИЮ

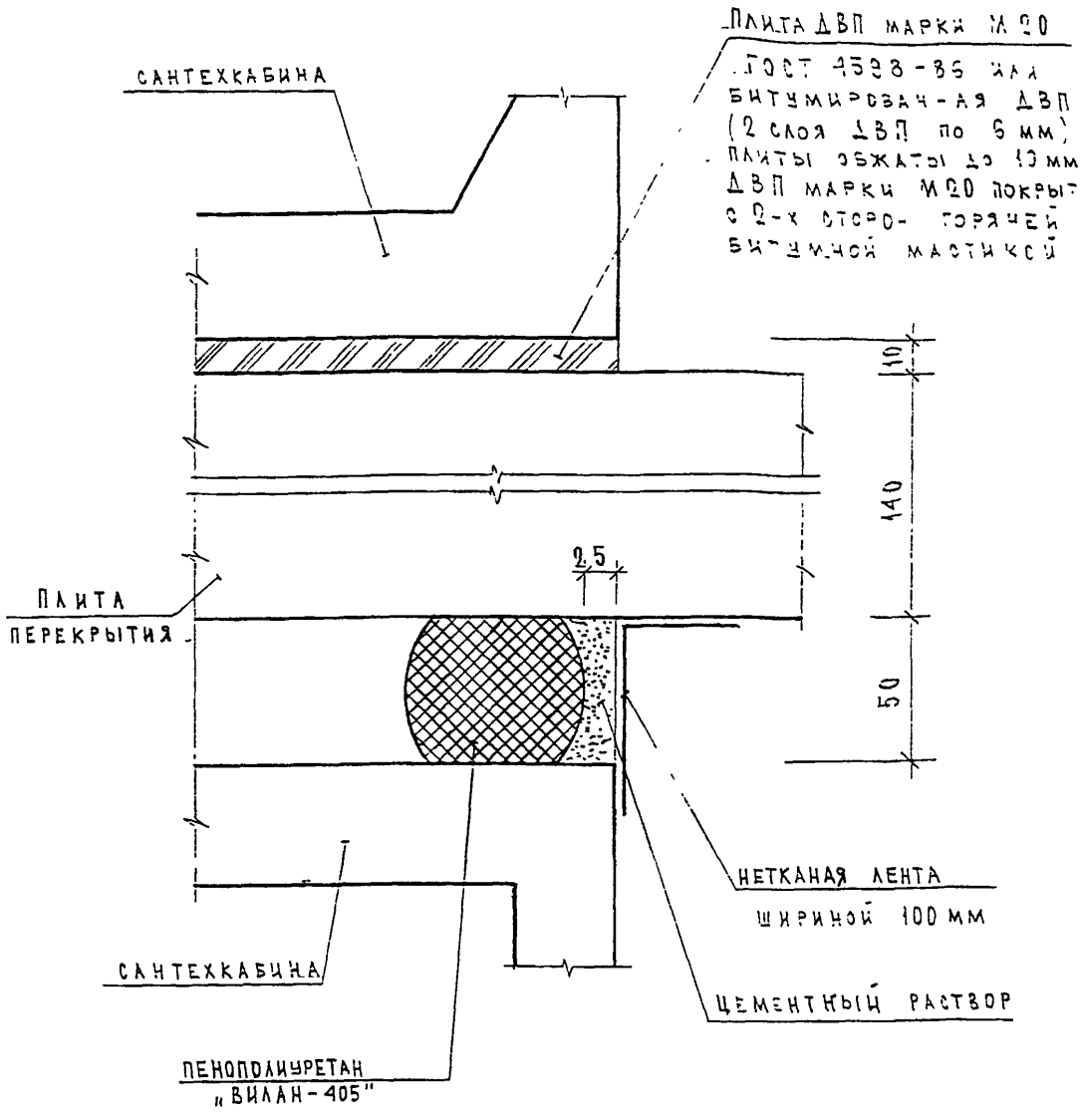

Н. КОНТР.		ВАСИЛЬКОВА				3 НДС, часть III
Изм.	Кол.уч.	Лист	N док.	Подпись	Дата	
ГЛ.СПЕЦМАСТ		КОЗИЦЫН				03/Н5 САНТЕХКАБИНА ПРИМЫКАНИЕ К ПЕРЕКРЫТИЮ ЗАДЕЛКА ОТВЕРСТИЙ
ГИП		МЫЛЬНИКОВ				
ВЕД. ИНЖ.		СУВОРОВА				
ИСПОЛНИЛ		ЕРШОВА				
ПРОВЕРИЛ		СИНЦЕВА				

СТАДИЯ	ЛИСТ	ЛИСТОВ
Р	217	

МНИИТЭП
МАСТЕРСКАЯ N 3

ИНВ. N ПОДЛ. 852352 | ПОДПИСЬ И ДАТА | ВЗАМ. ИНВ. N

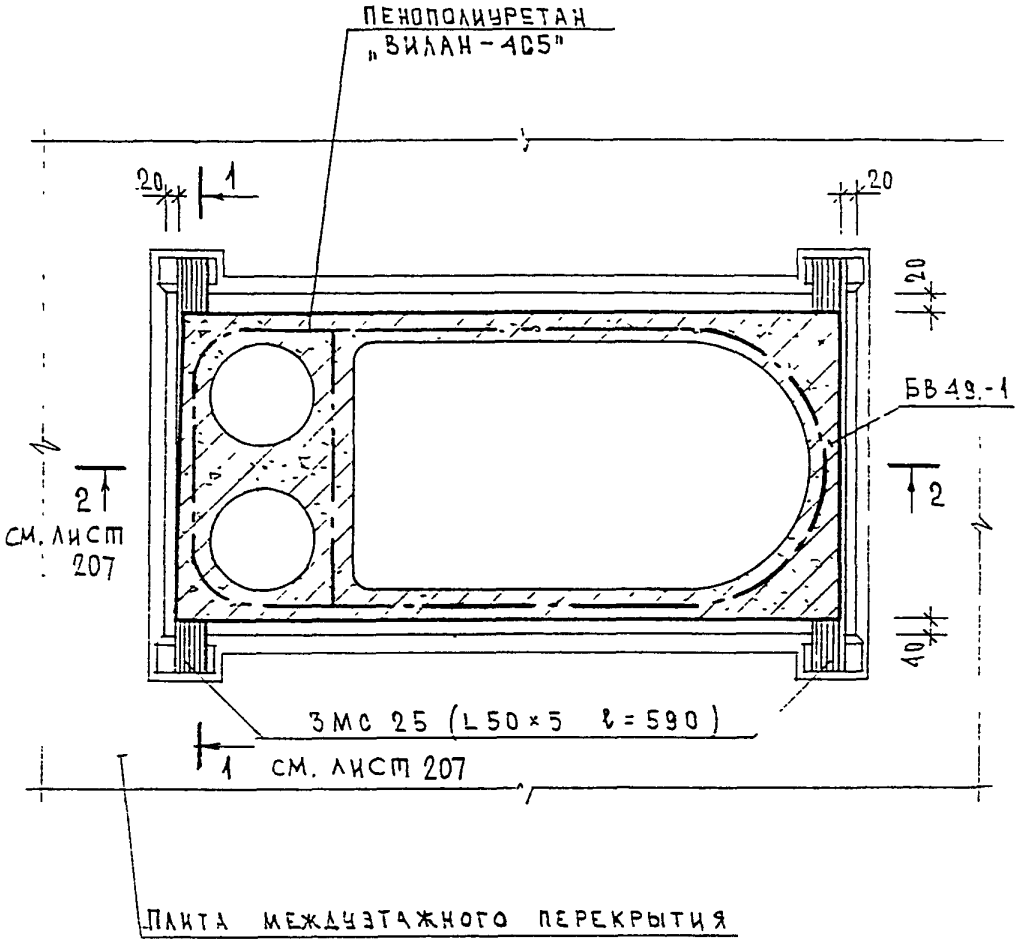

Н. КОНТР.		БАСИЛЬКОВА			3 НДС, часть III	
Изм.	Кол.уч.	Лист	N док.	Подпись	Дата	
ГЛСПЕЦМАСТ		КОЗИЦЫН			04/Н5 Установка вентблока	СТАДИЯ: Р; ЛИСТ: 218; ЛИСТОВ:
ГИП		МЫЛЬНИКОВ				МНИИТЭП МАСТЕРСКАЯ N 3
ВЕД. ИНЖ.		СУВОРОВА				
ИСПОЛНИЛ		ЕРШОВА				
ПРОВЕРИЛ		СИНДЕЕВА				

ВЗАМ. ИНВ. N | ПОДПИСЬ И ДАТА | ИНВ. N ПОДЛ.

1 – 1

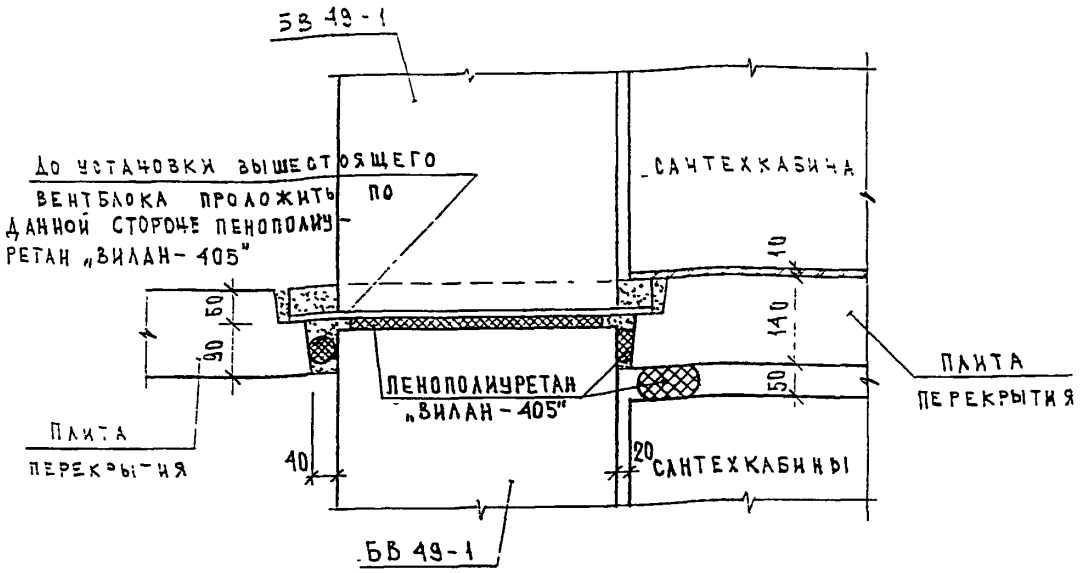

2 – 2

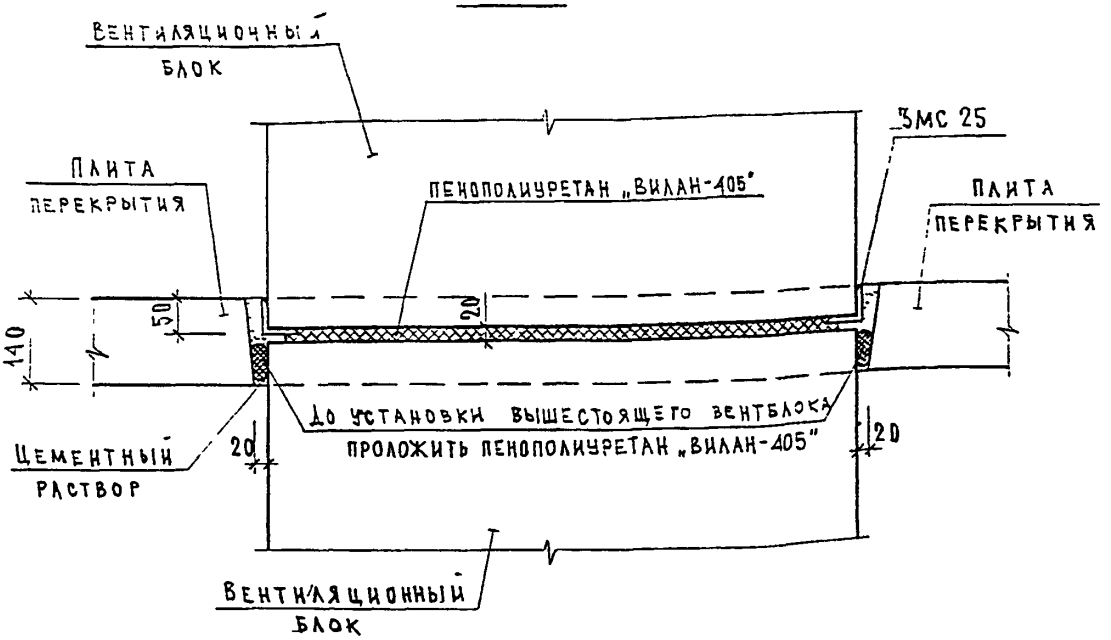

Н. контр.		Василькова			
Изм.	Кол.уч.	Лист	N док.	Подпись	Дата
Гл.спецмаст		Козицын			
ГИП		Мыльников			
Вед. инж		Суворова			
Исполнил		Ершова			
Проверил		Синдеева			

3 НДС, часть III

04/Н5

Установка вентблока
Сечения 1-1; 2-2

Стадия	Лист	Листов
Р	219	

МНИИТЭП
Мастерская N 3

Инв. N подл. 852252 | Подпись и дата | Взам. инв. N

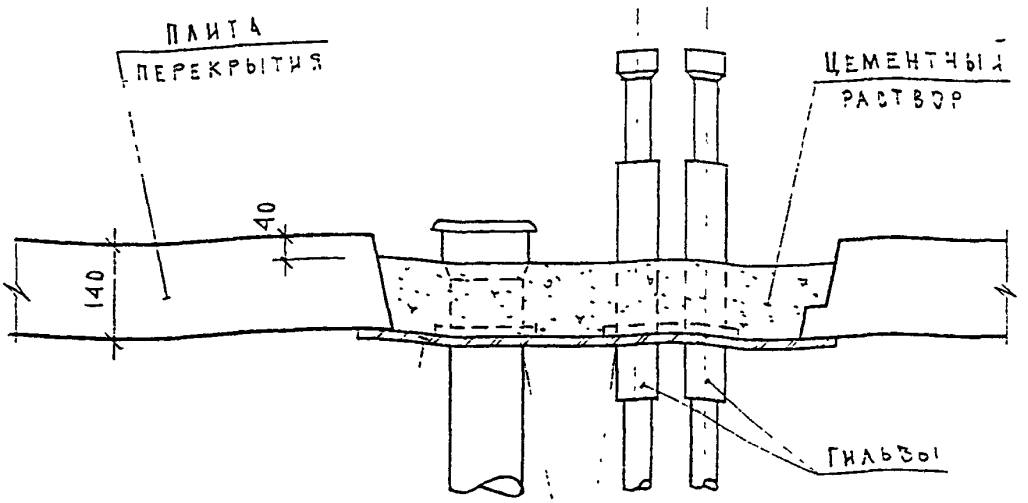

Примечания

1. Гильзы и древесно-волокнистая плита, которая служит опалубкой при бетонировании, поставляются в комплекте сантехкабины.
2. Отверстие заделывать после установки сантехкабины.

Н.контр.		Васильцова				
Изм.	Кол.уч.	Лист	N док.	Подпись	Дата	
ГлСпецМаст		Козицын				
ГИП		Мыльников				
Вед. инж		Суворова				
Исполнил		Ершова				
Проверил		Синдеева				

3 НДС, часть III

05/НС

Сантехкабина
Примыкание к перекрытию
Заделка отверстий

Стадия	Лист	Листов
Р	220	

МНИИТЭП
Мастерская N 3

Инв. N подл. | Подпись и дата | Взам. инв. N

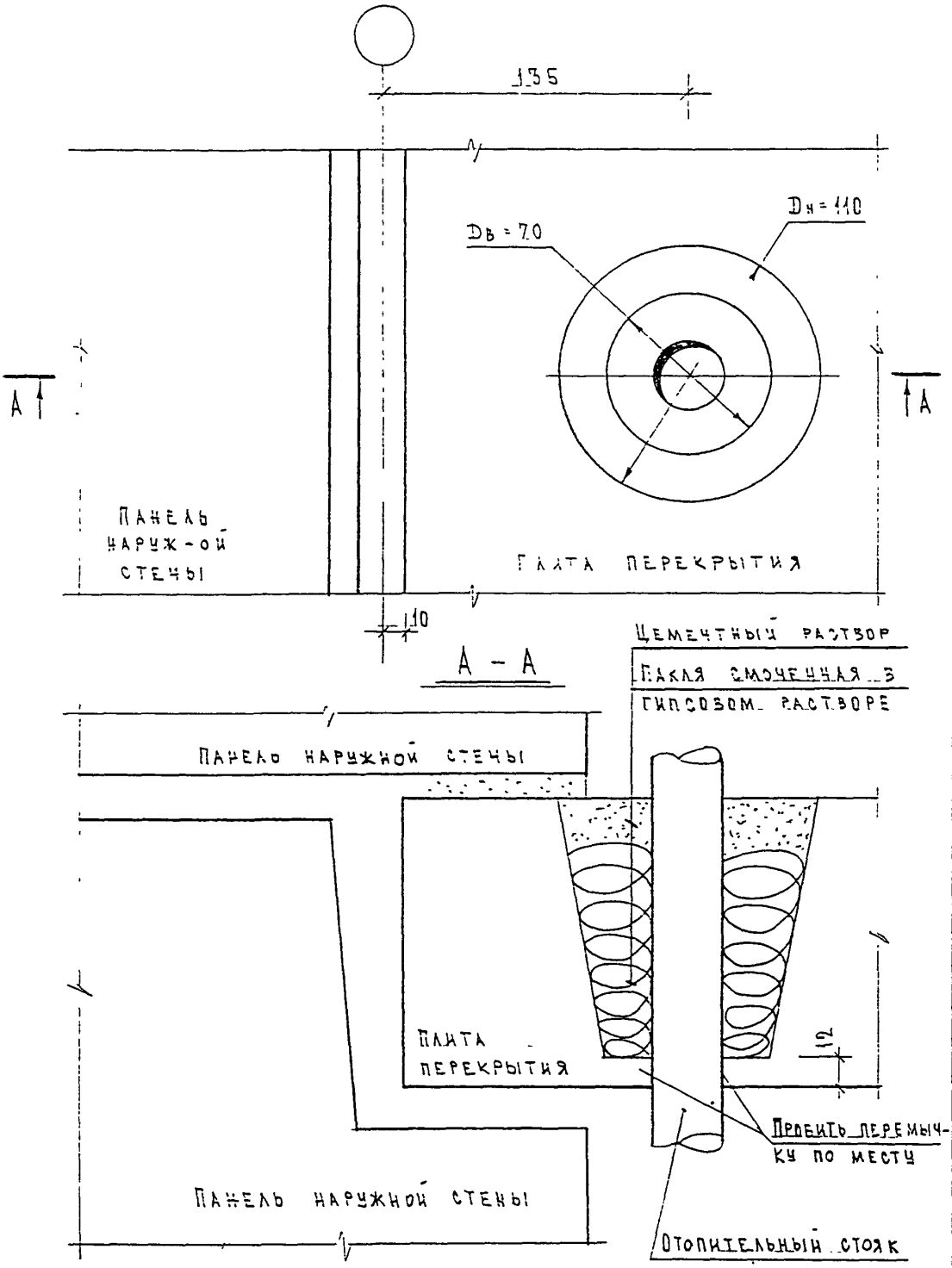

Н.КОНТР.		ВАСИЛЬКОВА			3 НДС, часть III	
Изм.	Кол.уч.	Лист	N док.	Подпись	Дата	
ГЛ.СПЕЦИАСТ		КОЗИЦЫН			06/Н5	СТАДИЯ: Р; ЛИСТ: 221; ЛИСТОВ:
ГИП		МУЛЬНИКОВ			ЗАДЕЛКА СТОЯКОВ ОТОПЛЕНИЯ	МНИИТЭП МАСТЕРСКАЯ N 3
ВЕД. ИНЖ.		СУВОРОВА				
ИСПОЛНИЛ		ЕРШОВА				
ПРОВЕРИЛ		ВАСИЛЬКОВА				

ВЗАМ. ИНВ. N | ПОДПИСЬ И ДАТА | ИНВ. N ПОДЛ.

N N УЗЛА РАЗДЕЛА	АЛЬБОМ РАБОЧИХ ЧЕРТЕЖЕЙ	МАРКА	КОЛ. ШТ.	МАССА ЕД. КГ	МАССА НА УЗЕЛ, КГ
1	2	3	4	5	6
01	ЗНДС, ЧАСТЬ III	ЗМС 25 L 50х5; l=590мм	2	2.22	4.44

Н. КОНТР	ВАСИЛЬКОВА		
НАЧ МАСТ			
ГЛ СПЕЦ М	КОЗИЦЫН		
ГЛ ИНЖ ПР	МЫЛЬНИКОВ		
ВЕД. ИНЖ.	СУВОРОВА		
ИСПОЛНИЛ	ШЕХИНА		
ПРОВЕРИЛ	СИНДЕЕВА		

ЗНДС, часть III

СПЕЦИФИКАЦИЯ МОНТАЖНЫХ СВЯЗЕЙ РАЗДЕЛ Н5

СТАДИЯ	ЛИСТ	ЛИСТОВ
Р	222	

МНИИТЭП
МАСТЕРСКАЯ N3

ИНВ. N ПОДЛ. | ПОДПИСЬ И ДАТА | ВЗАМ. ИНВ. N

СХЕМА РАСПОЛОЖЕНИЯ УЗЛОВ ЭЛЕМЕНТОВ СТЕН
ФРАГМЕНТ НА ∇ - 2.410

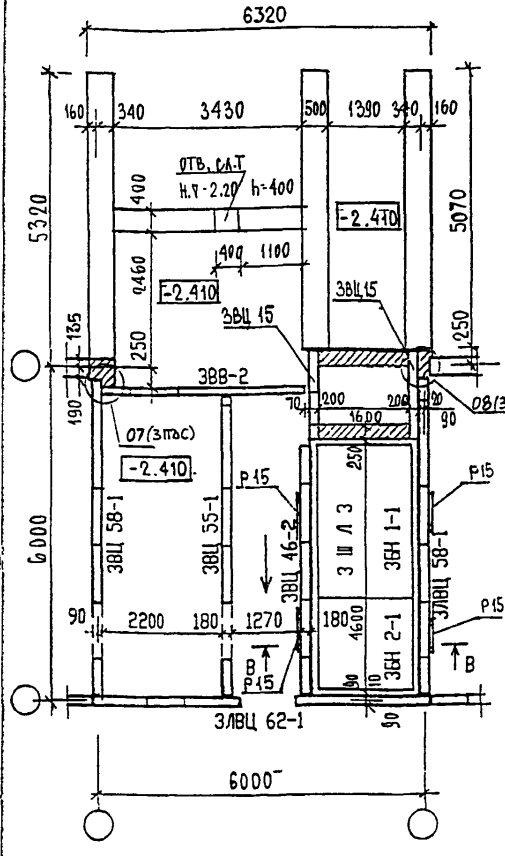

СХЕМА РАСПОЛОЖЕНИЯ УЗЛОВ ЭЛЕМЕНТОВ ПЕРЕКРЫТИЙ
ФРАГМЕНТ НА ∇ - 0.990

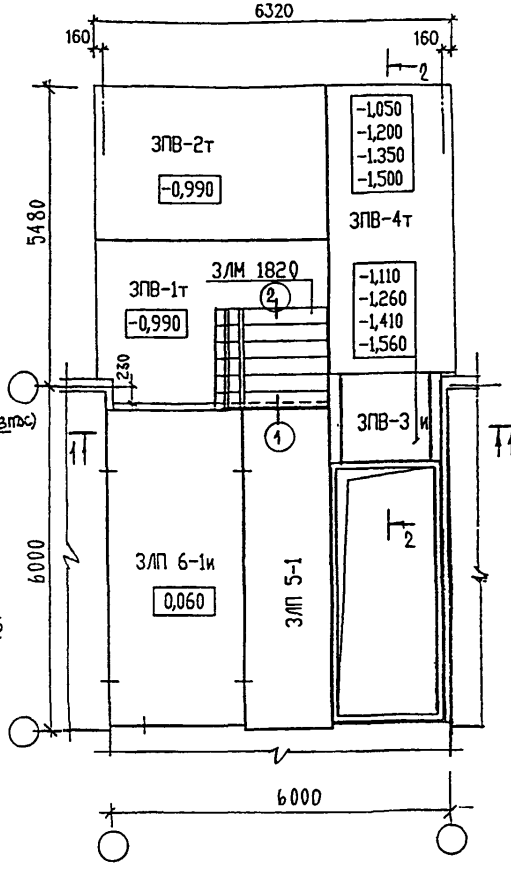

ВЗАМ. ИНВ. N

ПОДПИСЬ И ДАТА

ИНВ. N ПОДЛ.

ИЗМ	КОЛ.УЧ.	ЛИСТ	N ДОК.	ПОДПИСЬ	ДАТА
ГЛ. СПЕЦ. М		КОЗИЦЫН			
ГЛ. ИНЖ. ПР.		МЫЛЬНИКОВ			
РУК. ГР. ИНЖ.		ВАСИЛЬКОВА			
РАЗРАБОТАЛ					
Н. КОНТР.		ВАСИЛЬКОВА			

3 НДС, часть III

СХЕМА РАСПОЛОЖЕНИЯ УЗЛОВ ЭЛЕМЕНТОВ ВХОДА

СТАДИЯ	ЛИСТ	ЛИСТОВ
Р	223	

МНИИТЭП
МАСТЕРСКАЯ N 3

1 - 1

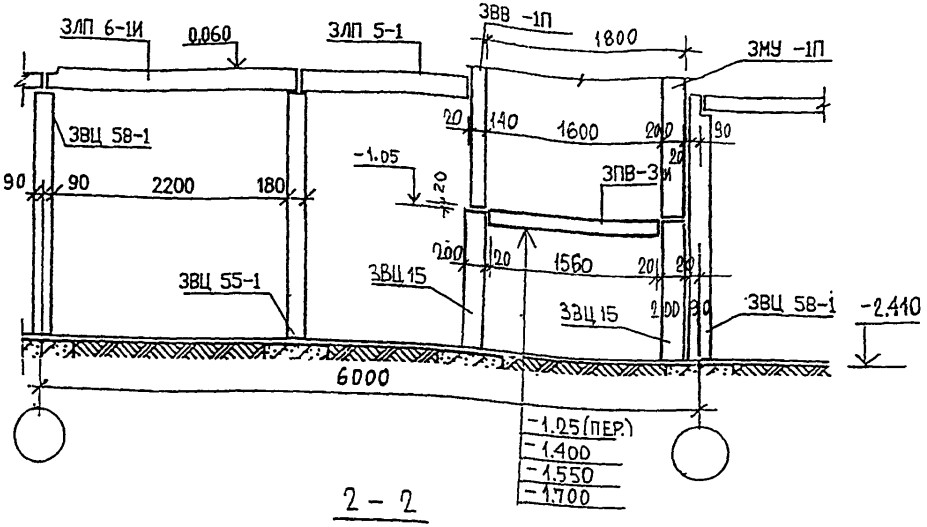

2 - 2

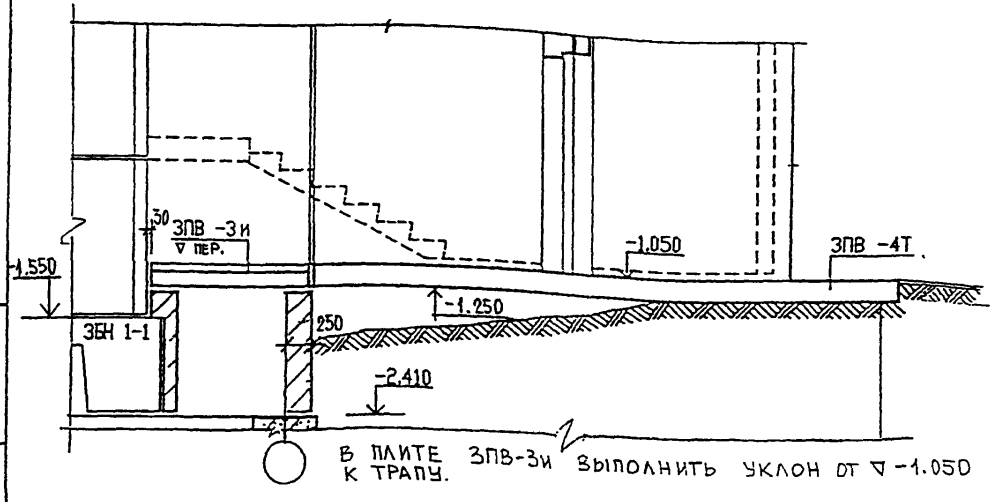

ВЗАМ. ИНВ N | ПОДПИСЬ И ДАТА | ИНВ. N ПОДЛ.

ИЗМ	КОЛУЧ	ЛИСТ	N ДОК.	ПОДПИСЬ	ДАТА
ГЛ. СПЕЦ М		КОЗИЦЫН			
ГЛ ИНЖ. ПР.		МИЛЬНИКОВ			
РУК. ГР. ИНЖ		ВАСИЛЬКОВА			
РАЗРАБОТАЛ					
Н КОНТР		ВАСИЛЬКОВА			

3 НДС, часть III

СХЕМА РАСПОЛОЖЕНИЯ УЗЛОВ ЭЛЕМЕНТОВ ВХОДА

РАЗРЕЗ 1-1 ; 2-2

СТАДИЯ	ЛИСТ	ЛИСТОВ
Р	224	

МНИИТЭП
МАСТЕРСКАЯ N3

1 - 1

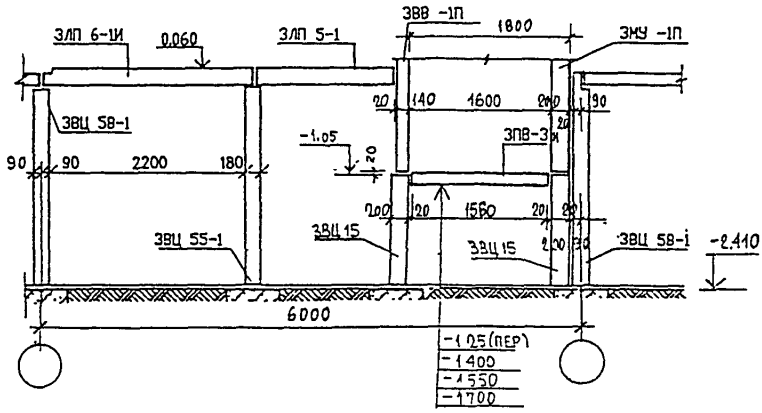

2 - 2

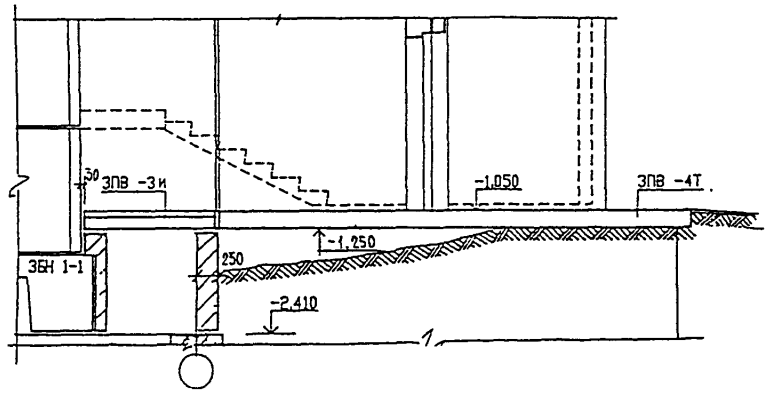

В ПЛИТЕ ЗПВ-3И ВЫПОЛНИТЬ УКЛОН ОТ ∇-1.050 К ТРАПУ.

Н. КОНТР.		ВАСИЛЬКОВА				3 ПДС, ЧАСТЬ III
ИЗМ	КОЛ.УЧ.	ЛИСТ	N ДОК.	ПОДПИСЬ	ДАТА	
ГЛ. СПЕЦ. М.		КОЗИЦЫН				ПЗМ-1;2;3;4/9.16.17 ЛЕСТНИЧНО-ЛИФТОВОЙ УЗЕЛ. РАЗРЕЗЫ
ГЛ. ИНЖ. ПР.		МЫЛЬНИКОВ				
ЗАВ ГР ИНЖ		ВАСИЛЬКОВА				
РАЗРАБОТАЛ						
ПРОВЕРИЛ						

СТАДИЯ	ЛИСТ	ЛИСТОВ
Р	225	

МНИИТЭП
МАСТЕРСКАЯ N3

ВЗАМ. ИНВ. N | ПОДПИСЬ И ДАТА | ИНВ. N ПОДЛ.

1

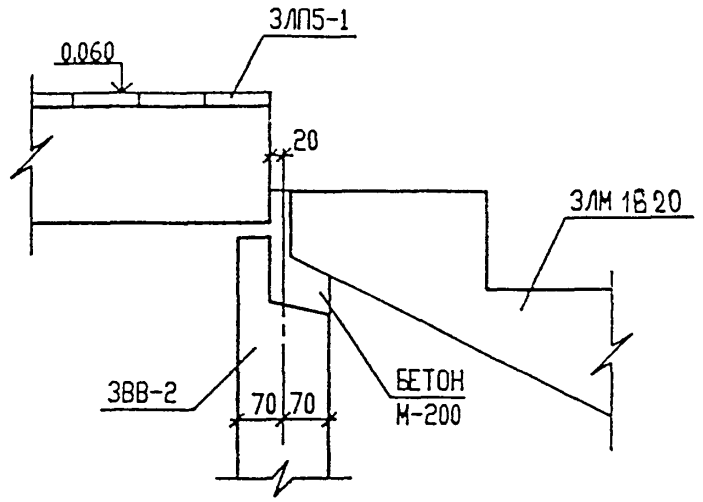

2

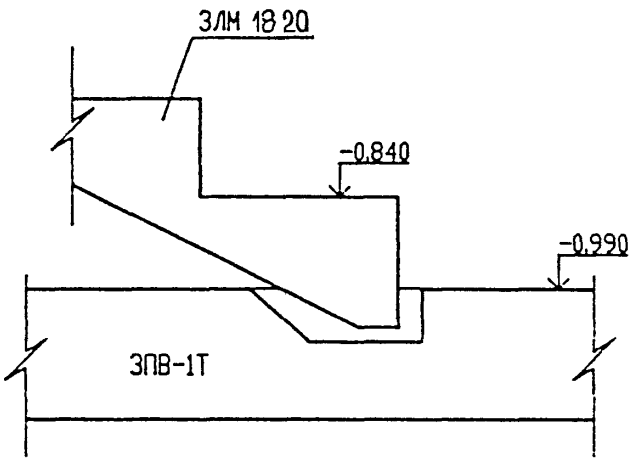

ВЗАМ ИНВ. N

ПОДПИСЬ И ДАТА

ИНВ. N ПОДЛ.

ИЗМ.	КОЛ.УЧ.	ЛИСТ	N ДОК.	ПОДПИСЬ	ДАТА
ГЛ. СПЕЦ. М.		КОЗИЦЫН			
ГЛ. ИНЖ. ПР.		МЫЛЬНИКОВ			
РУК.ГР ИНЖ		ВАСИЛЬКОВА			
РАЗРАБОТАЛ					
		ВАСИЛЬКОВА			

3 НДС, часть III

СТАДИЯ	ЛИСТ	ЛИСТОВ
Р	226	

МНИИТЭП
МАСТЕРСКАЯ N 3

СХЕМА РАСПОЛОЖЕНИЯ УЗЛОВ ЭЛЕМЕНТОВ СТЕН

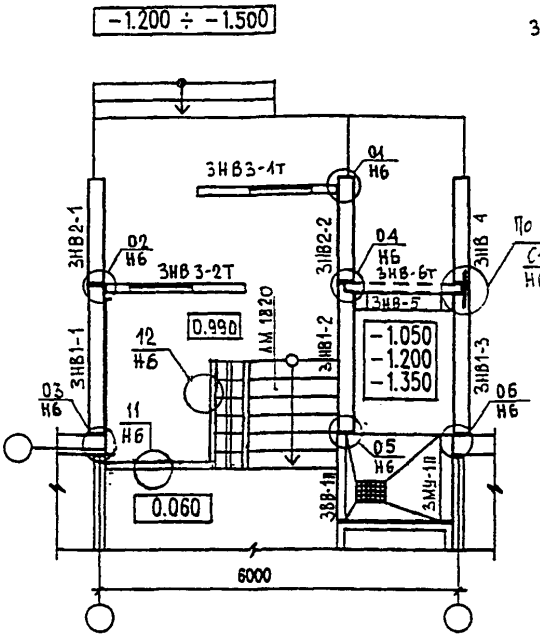

СХЕМА РАСПОЛОЖЕНИЯ УЗЛОВ ЭЛЕМЕНТОВ ПЕРЕКРЫТИЯ

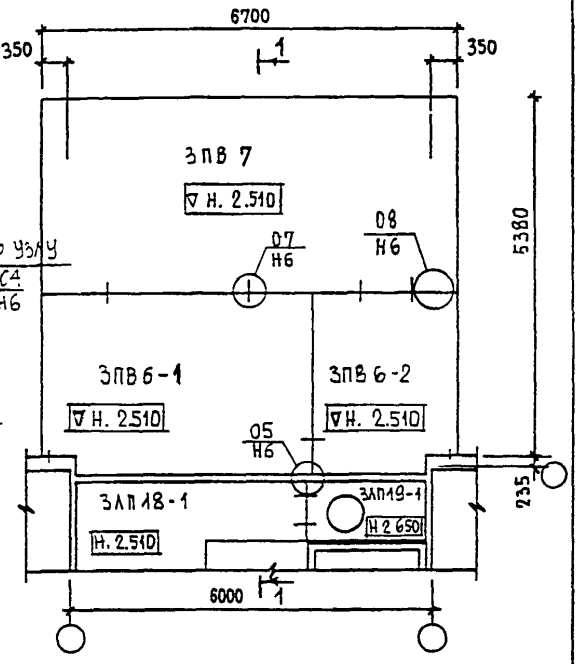

РАЗРЕЗ 1-1

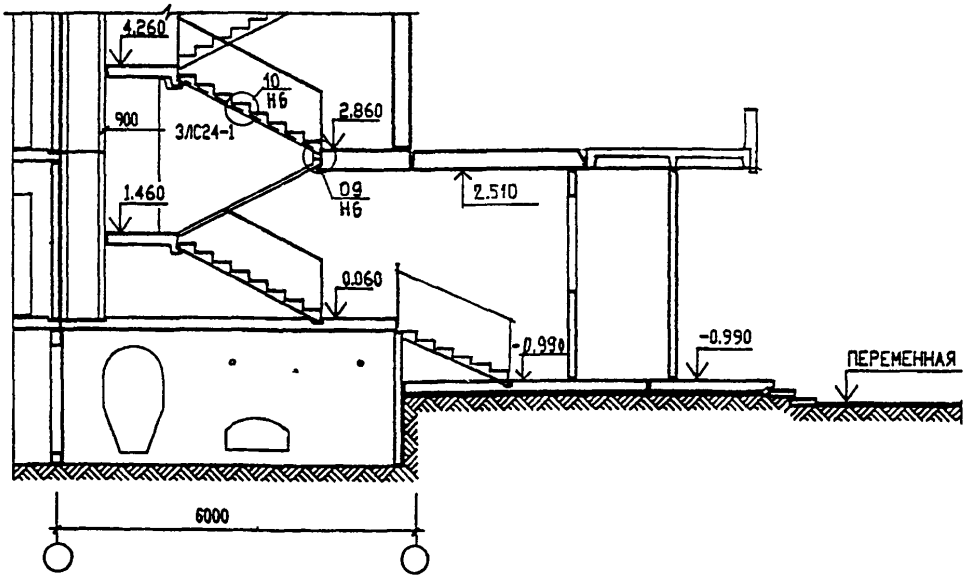

Н.КОНТР		ВАСИЛЬКОВА				
ИЗМ.	КОЛУЧ.	ЛИСТ	N ДОК.	ПОДПИСЬ	ДАТА	
ГЛ.СПЕЦМАСТ		КОЗИЦЫН				
ГИП		МЫЛЬНИКОВ				
РУК. ГР. ИНЖ.		СУВОРОВА				
ИСПОЛНИЛ		ТУЧКОВА				
ПРОВЕРИЛ		ВАСИЛЬКОВА				

ВЗАМ. ИНВ. N

ПОДПИСЬ И ДАТА

ИНВ. N ПОДЛ.

3 НДС, часть III

СХЕМА РАСПОЛОЖЕНИЯ УЗЛОВ ЭЛЕМЕНТОВ ВХОДА

РАЗРЕЗ 1-1

СТАДИЯ	ЛИСТ	ЛИСТОВ
Р	227	

МНИИТЭП

МАСТЕРСКАЯ N 3

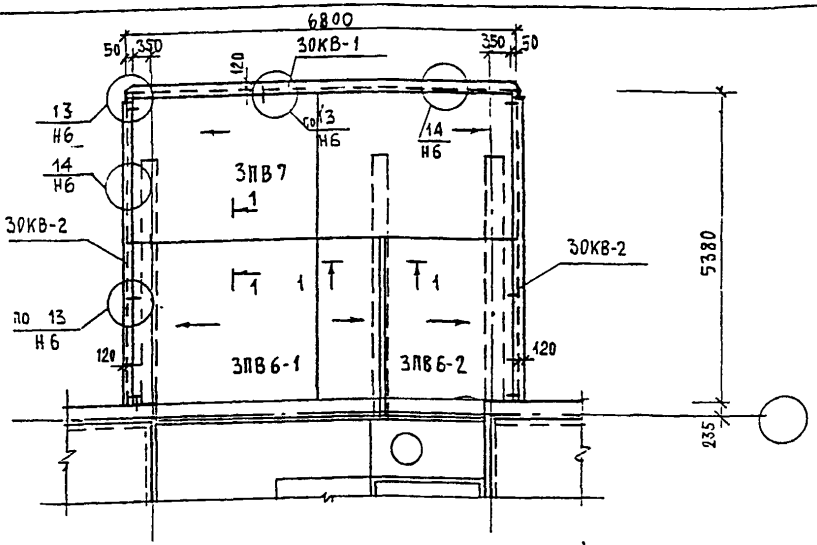

1-1

ОСНОВНОЙ РУЛОННЫЙ КОВЕР (СМ. ЗКДС, Ч. III)
ДОП. СЛОЙ ОСНОВНОГО РУЛОННОГО МАТЕРИАЛА
ПОЛОСА РУБЕРОИДА С ОДНОСТОРОННЕЙ ТОЧЕЧНОЙ ПРИКЛЕЙКОЙ
ГРУНТОВКА
СТЯЖКА ИЗ ЦЕМЕНТНО-ПЕСЧАНОГО РАСТВОРА
ПАНЕЛЬ ПОКРЫТИЯ

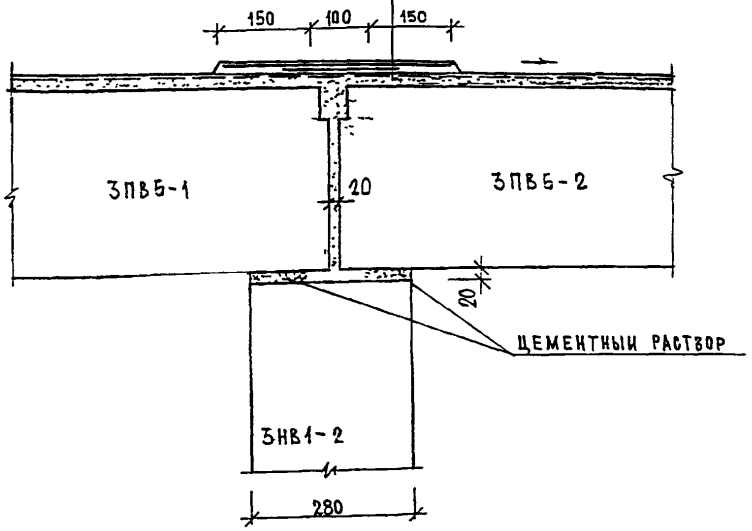

Н. КОНТР		ВАСИЛЬКОВА				ЗНДС, часть III	
ИЗМ.	КОЛ.УЧ.	ЛИСТ	N ДОК.	ПОДПИСЬ	ДАТА		
ГЛ. СПЕЦ. НАСТ.		КОЗИЦЫН				КРОВЛЯ И УСТАНОВКА ОБРАМЛЕНИЯ КОЗЫРЬКА ВХОДА	СТАДИЯ: — / ЛИСТ: 228 / ЛИСТОВ: —
ГИП		МИЛЬНИКОВ					МНИИТЭП МАСТЕРСКАЯ N 3
РГИ		ВАСИЛЬКОВА					
РАЗРАБОТАЛ		ТУЧКОВА					
ПРОВЕРИЛ		СИНДЕЕВА					

ВЗАМ. ИНВ. N | ПОДПИСЬ И ДАТА | ИНВ. N ПОДЛ.

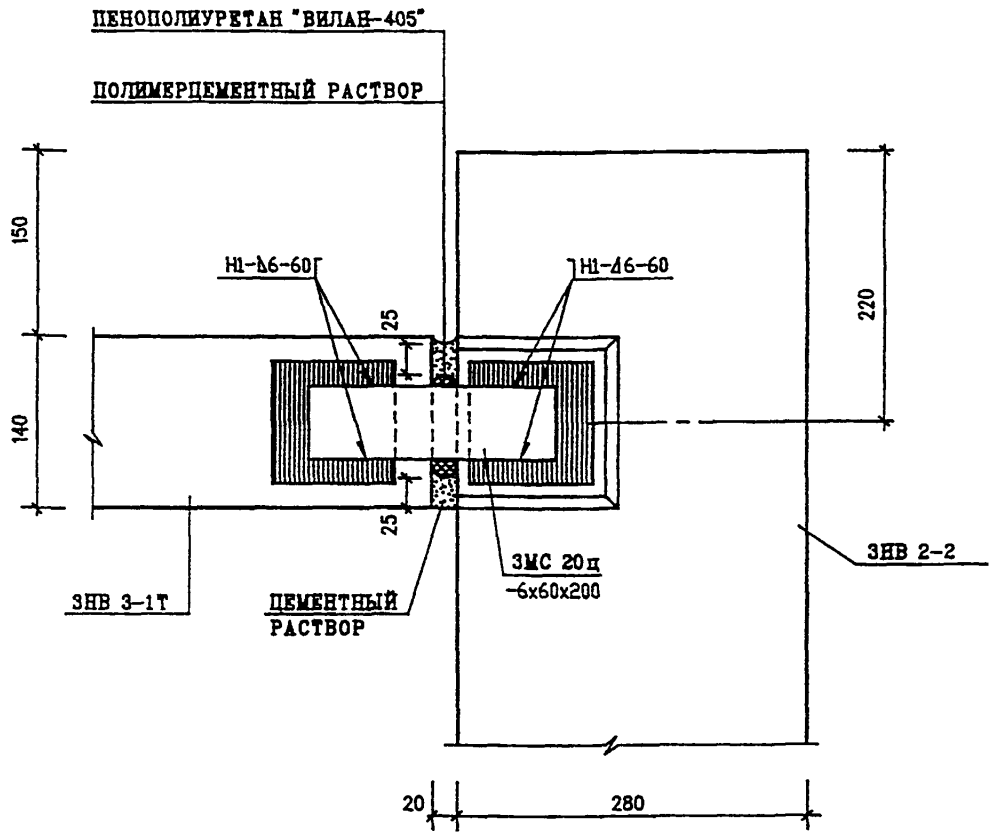

Н.контр.	Василькова		
Нач маст			
Гл спец м	Козицын		
Гл инж пр	Ильников		
Рук гр инж	Василькова		
Исполнил	Шехина		
Проверил	Суворова		

ЗНДС , часть III

01
Н6

План в уровне связей

Стадия	Лист	Листов
Р	229	

МНИИТЭП
Мастерская N 3

Инв. N подл. | Подпись и дата | Взам. инв. N

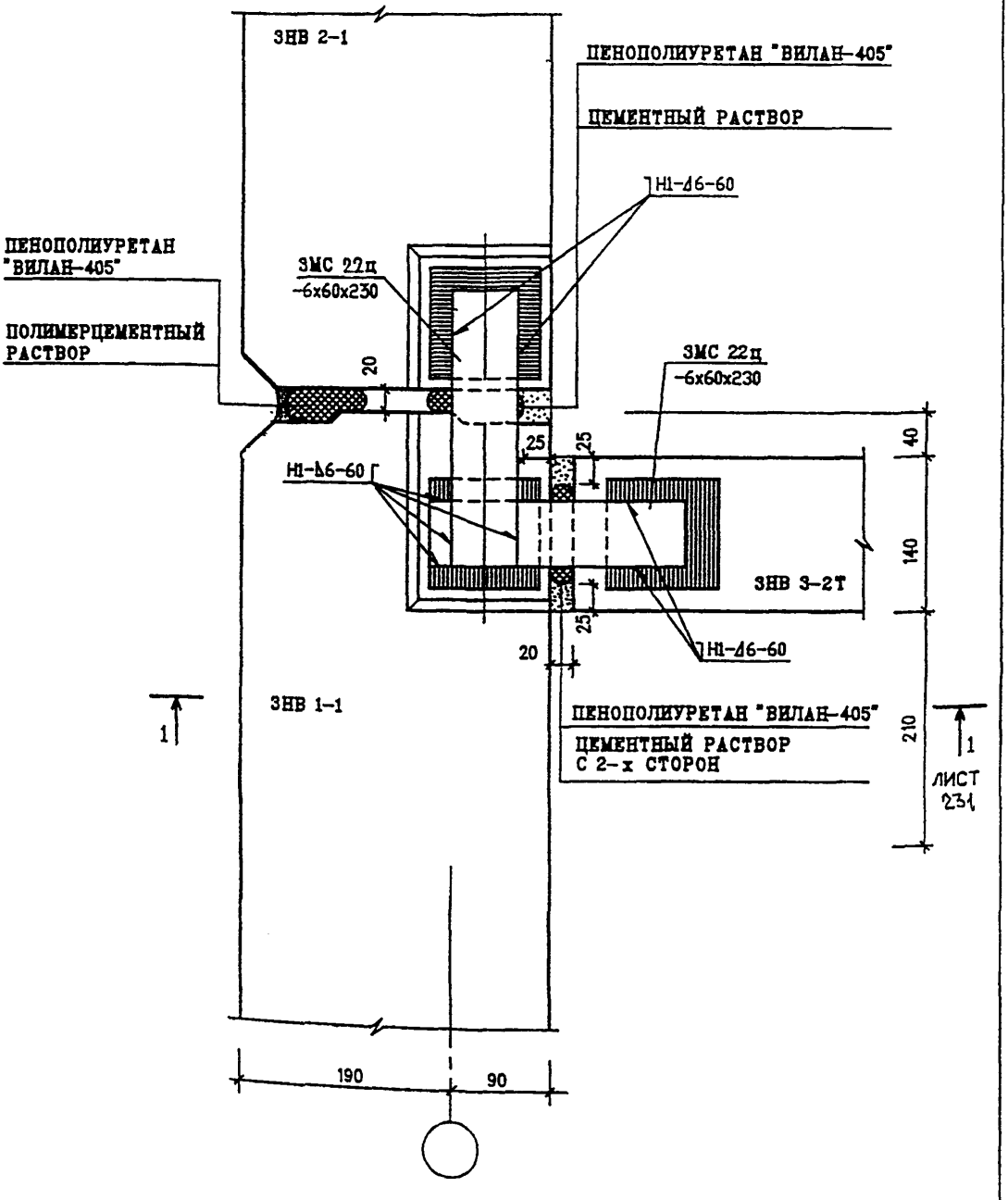

Н.КОНТР.	ВАСИЛЬКОВА		
НАЧ МАСТ			
ГА СПЕЦ М	КОЗИЦЫН		
ГА ИНЖ ПР	МЫЛЬНИКОВ		
РУК.ГР ИНЖ	ВАСИЛЬКОВА		
ИСПОЛНИЛ	ВЕХИНА		
ПРОВЕРИЛ	СУВОРОВА		

ЗНДС , часть III

02
Н6

ПЛАН В УРОВНЕ СВЯЗЕЙ

СТАДИЯ	ЛИСТ	ЛИСТОВ
Р	230.	

МНИИТЭП
МАСТЕРСКАЯ N3

ВЗАМ. ИНВ. N | ПОДПИСЬ И ДАТА | ИНВ. N ПОДЛ.

1-1

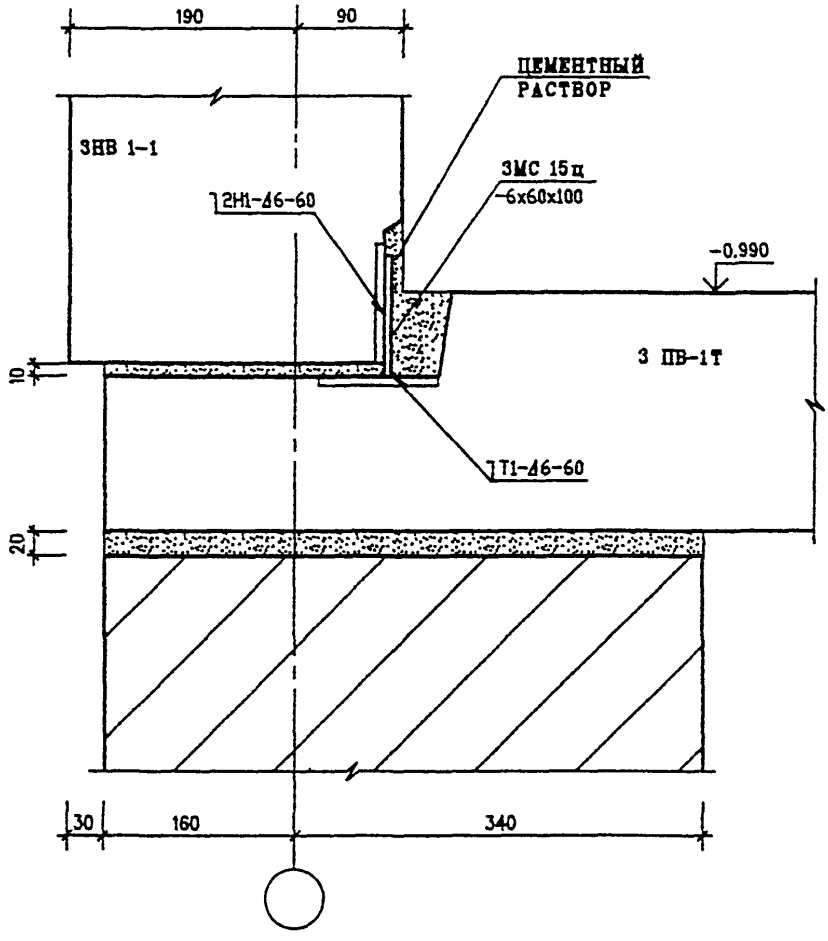

Н. контр.	ВАСИЛЬКОВА		
НАЧ МАСТ			
ГА СПЕЦ М	КОЗИЦЫН		
ГА ИНЖ ПР	МЫЛЬНИКОВ		
РУК.ГР ИНЖ	ВАСИЛЬКОВА		
ИСПОЛНИЛ	ШЕХИНА		
ПРОВЕРИЛ	СУВОРОВА		

ЗНДС , часть III

02
Н6

СЕЧЕНИЕ 1-1

СТАДИЯ	ЛИСТ	ЛИСТОВ
Р	231	

МНИИТЭП
МАСТЕРСКАЯ N3

ВЗАН. ИНВ. N | ПОДПИСЬ И ДАТА | ИНВ. N ПОДЛ.

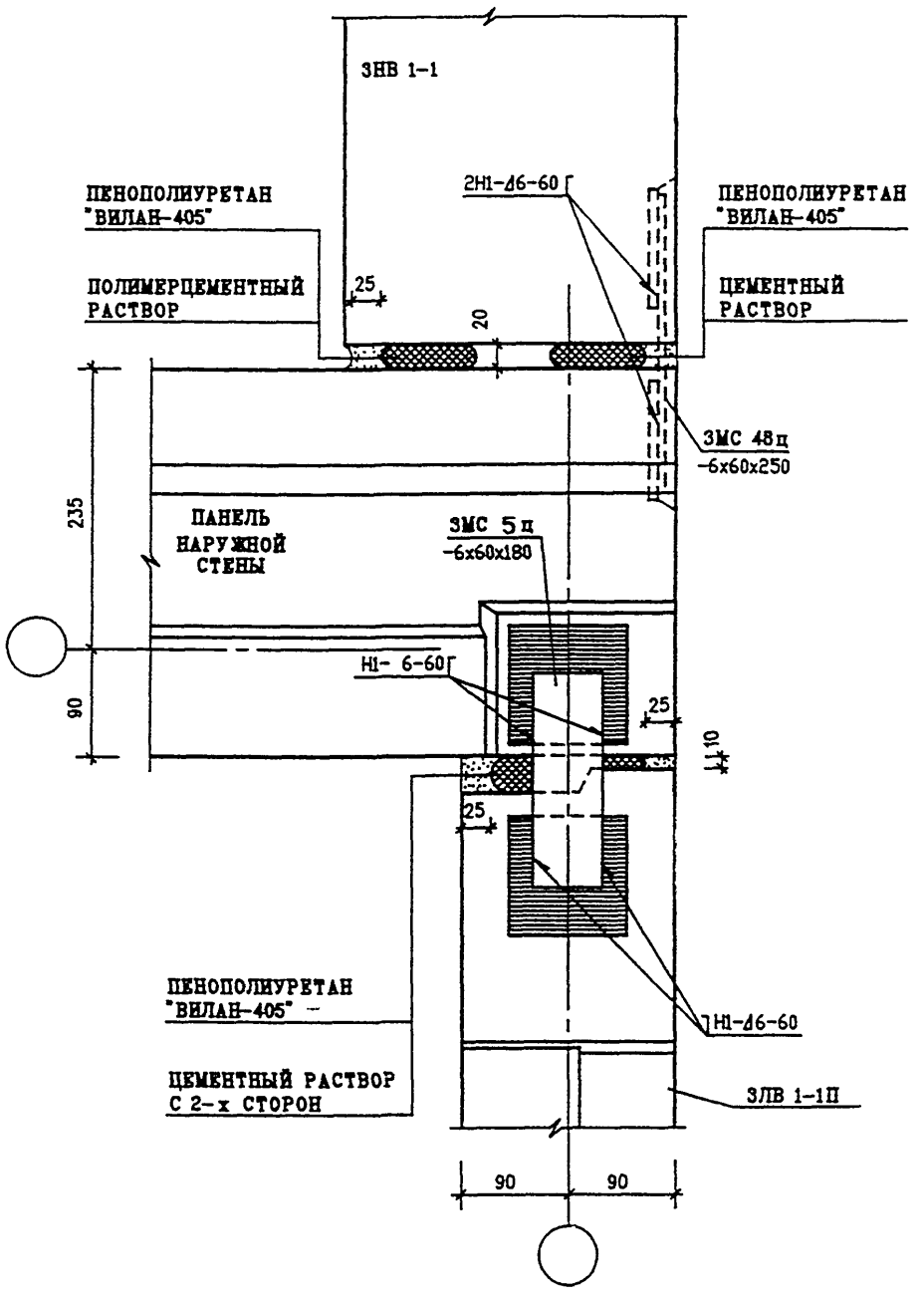

Н. КОНТР.	ВАСИЛЬКОВА		
НАЧ МАСТ			
ГЛ СПЕЦ М	КОЗИЦЫН		
ГЛ ИНЖ ПР	МЫЛЬНИКОВ		
РУК. ГР ИНЖ	ВАСИЛЬКОВА		
ИСПОЛНИЛ	ШЕХИНА		
ПРОВЕРИЛ	СУВОРОВА		

ЗНДС , часть III

03
Н6

ПЛАН В УРОВНЕ СВЯЗЕЙ

СТАДИЯ	ЛИСТ	ЛИСТОВ
Р	232	

МНИИТЭП
МАСТЕРСКАЯ N3

ВЗАМ. ИНВ. N

ПОДПИСЬ И ДАТА

ИНВ. N ПОДЛ.

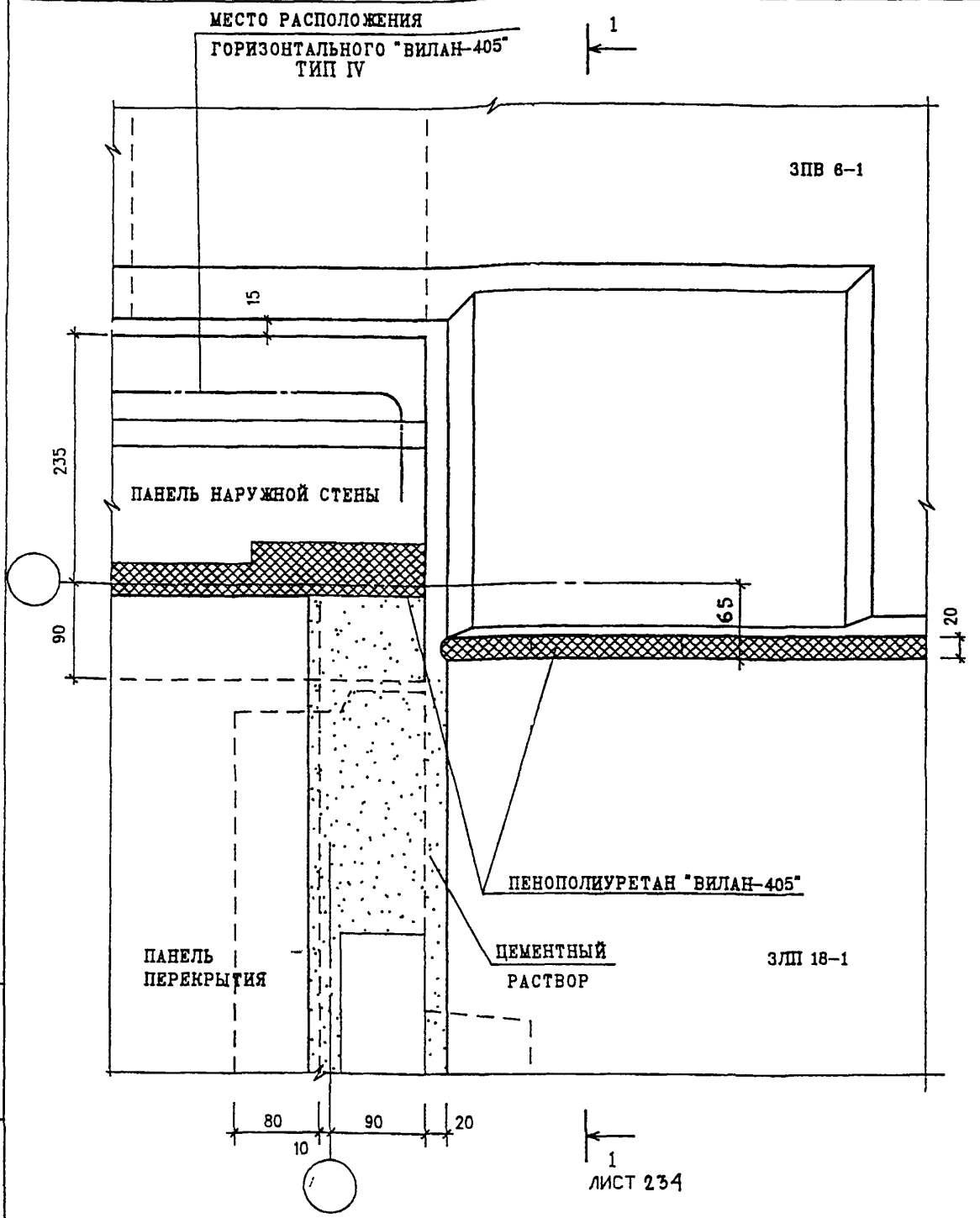

Н. КОНТР.	ВАСИЛЬКОВА		ЗНДС , ЧАСТЬ III
НАЧ МАСТ			
ГЛ СПЕЦ М	КОЗИЦЫН		03 / Н6 — ПЛАН В УРОВНЕ ПЕРЕКРЫТИЯ
ГЛ ИНЖ ПР	МЫЛЬНИКОВ		СТАДИЯ Р | ЛИСТ 233 | ЛИСТОВ
РУК. ГР ИНЖ	ВАСИЛЬКОВА		МНИИТЭП МАСТЕРСКАЯ N3
ИСПОЛНИЛ	ШЕХИНА		
ПРОВЕРИЛ	СУВОРОВА		

ИНВ. N ПОДЛ. | ПОДПИСЬ И ДАТА | ВЗАМ. ИНВ. N

1-1

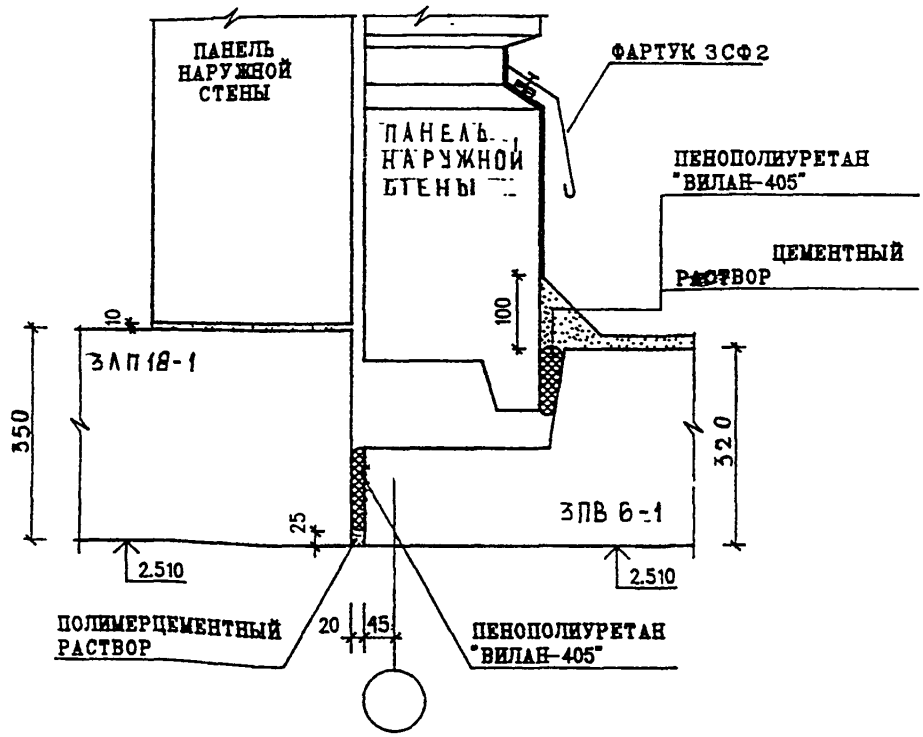

Н. КОНТР.	ВАСИЛЬКОВА	
НАЧ МАСТ		
ГЛ СПЕЦ М	КОЗИЦЫН	
ГЛ ИНЖ ПР	МЫЛЬНИКОВ	
РУК ГР ИНЖ	ВАСИЛЬКОВА	
ИСПОЛНИЛ	ВЕХИНА	
ПРОВЕРИЛ	СУВОРОВА	

ЗНДС , часть III

03
Н6

СЕЧЕНИЕ 1-1

СТАДИЯ	ЛИСТ	ЛИСТОВ
Р	234	

МНИИТЭП
МАСТЕРСКАЯ N3

ИНВ. N ПОДЛ. | ПОДПИСЬ И ДАТА | ВЗАМ. ИНВ. N

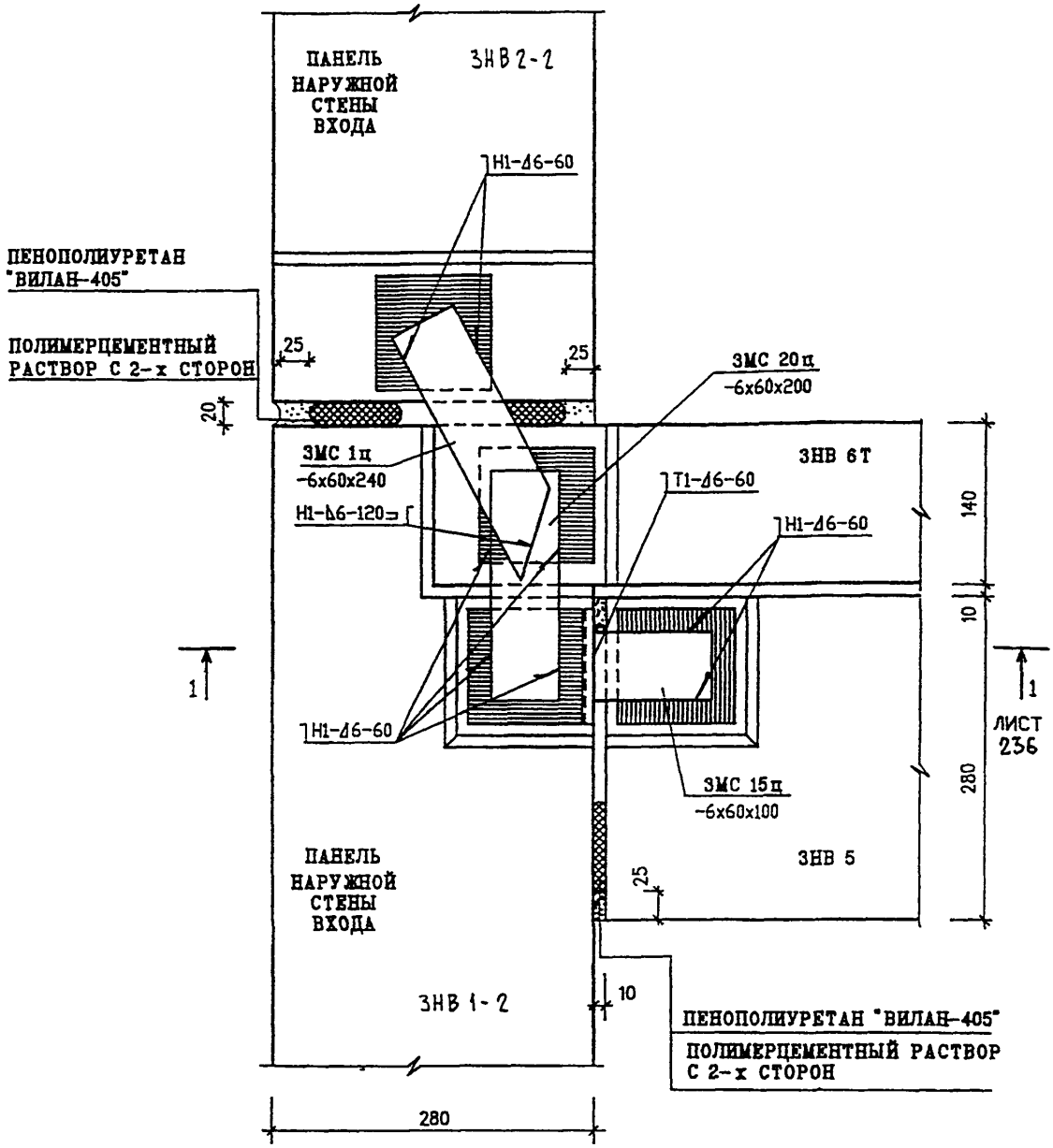

Н.КОНТР.	ВАСИЛЬКОВА		ЗНДС , часть III
НАЧ МАСТ			
ГЛ СПЕЦ М	КОЗИЦЫН		04 / Н6 — ПЛАН В УРОВНЕ СВЯЗЕЙ
ГЛ ИНЖ ПР	МИЛЬНИКОВ		СТАДИЯ: Р; ЛИСТ: 235; ЛИСТОВ:
РУК.ГР ИНЖ	ВАСИЛЬКОВА		МНИИТЭП МАСТЕРСКАЯ N3
ИСПОЛНИЛ	ШЕХИНА		
ПРОВЕРИЛ	СУВОРОВА		

ВЗАМ. ИНВ. N | ПОДПИСЬ И ДАТА | ИНВ. N ПОДЛ. 8321-2

1-1

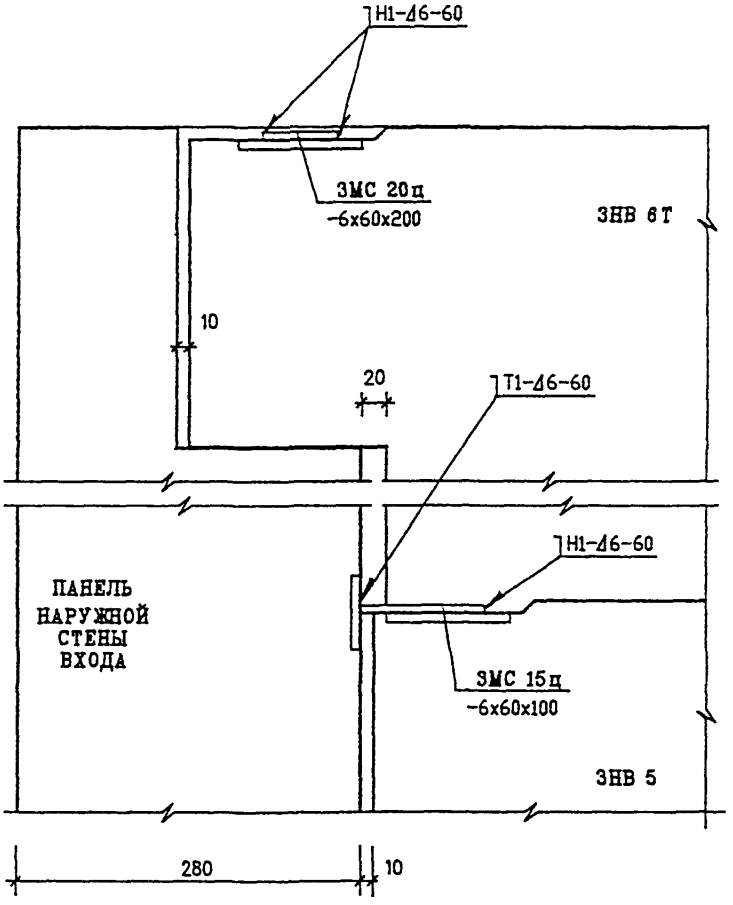

Н.КОНТР.	ВАСИЛЬКОВА	
НАЧ МАСТ		
ГЛ СПЕЦ Н	КОЗИЦЫН	
ГЛ ИНЖ ПР	МЕЛЬНИКОВ	
РУК. ГР ИНЖ	ВАСИЛЬКОВА	
ИСПОЛНИЛ	ШЕХИНА	
ПРОВЕРИЛ	СУВОРОВА	

ЗНДС , часть III

04
Н6

СЕЧЕНИЕ 1-1

СТАДИЯ	ЛИСТ	ЛИСТОВ
Р	236	

МНИИТЭП
МАСТЕРСКАЯ N3

ВЗАМ. ИНВ. N | ПОДПИСЬ И ДАТА | ИНВ. N ПОДЛ.

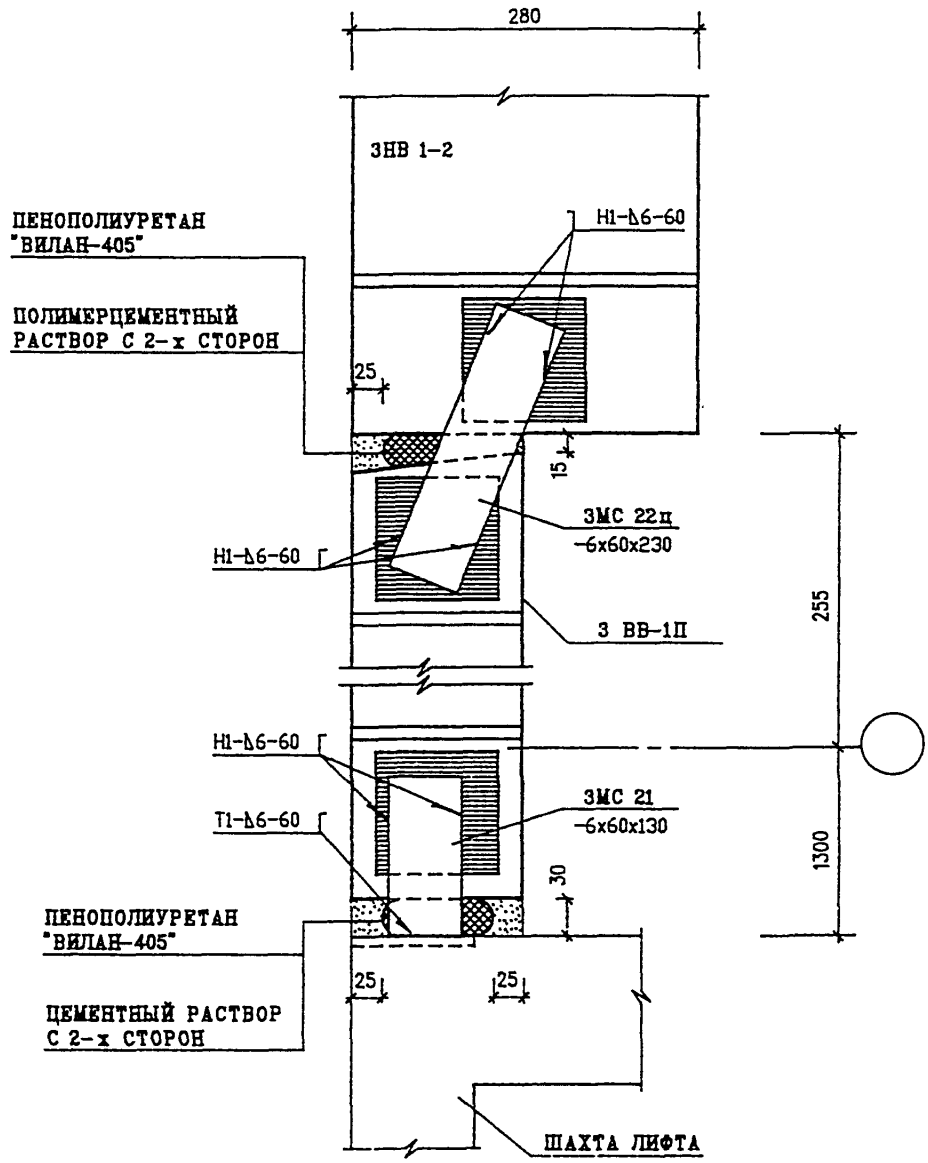

Н. КОНТР.	ВАСИЛЬКОВА		ЗНДС , часть III
НАЧ МАСТ			
ГЛ СПЕЦ М	КОЗИЦЫН		05/Н6 ПЛАН В УРОВНЕ СВЯЗЕЙ
ГЛ ИНЖ ПР	МЫЛЬНИКОВ		
РУК. ГР ИНЖ	ВАСИЛЬКОВА		
ИСПОЛНИЛ	ШЕХИНА		
ПРОВЕРИЛ	СУВОРОВА		

СТАДИЯ	ЛИСТ	ЛИСТОВ
Р	237	

МНИИТЭП
МАСТЕРСКАЯ N3

ВЗАМ. ИНВ. N | ПОДПИСЬ И ДАТА | ИНВ. N ПОДЛ.

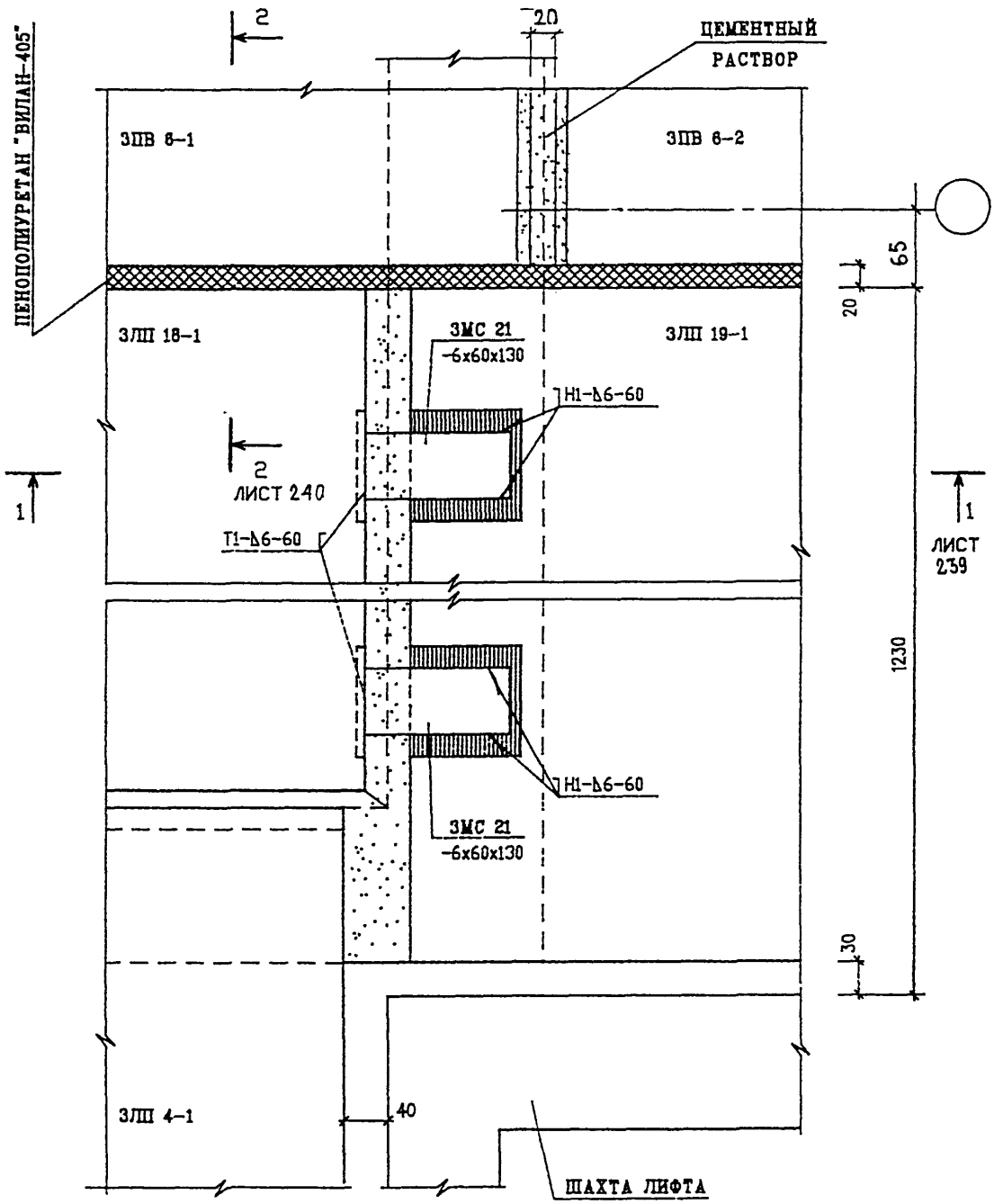

Н. КОНТР.	ВАСИЛЬКОВА	
НАЧ МАСТ		
ГЛ СПЕЦ М	КОЗИЦЫН	
ГЛ ИНЖ ПР	МЫЛЬНИКОВ	
РУК. ГР ИНЖ	ВАСИЛЬКОВА	
ИСПОЛНИЛ	ШЕХИНА	
ПРОВЕРИЛ	СУВОРОВА	

ВЗАМ. ИНВ. N | ПОДПИСЬ И ДАТА | ИНВ. N ПОДЛ.

ЗНДС , часть III

05
Н6

ПЛАН В УРОВНЕ ПЕРЕКРЫТИЯ

СТАДИЯ	ЛИСТ	ЛИСТОВ
Р	238	

МНИИТЭП
МАСТЕРСКАЯ N3

1-1

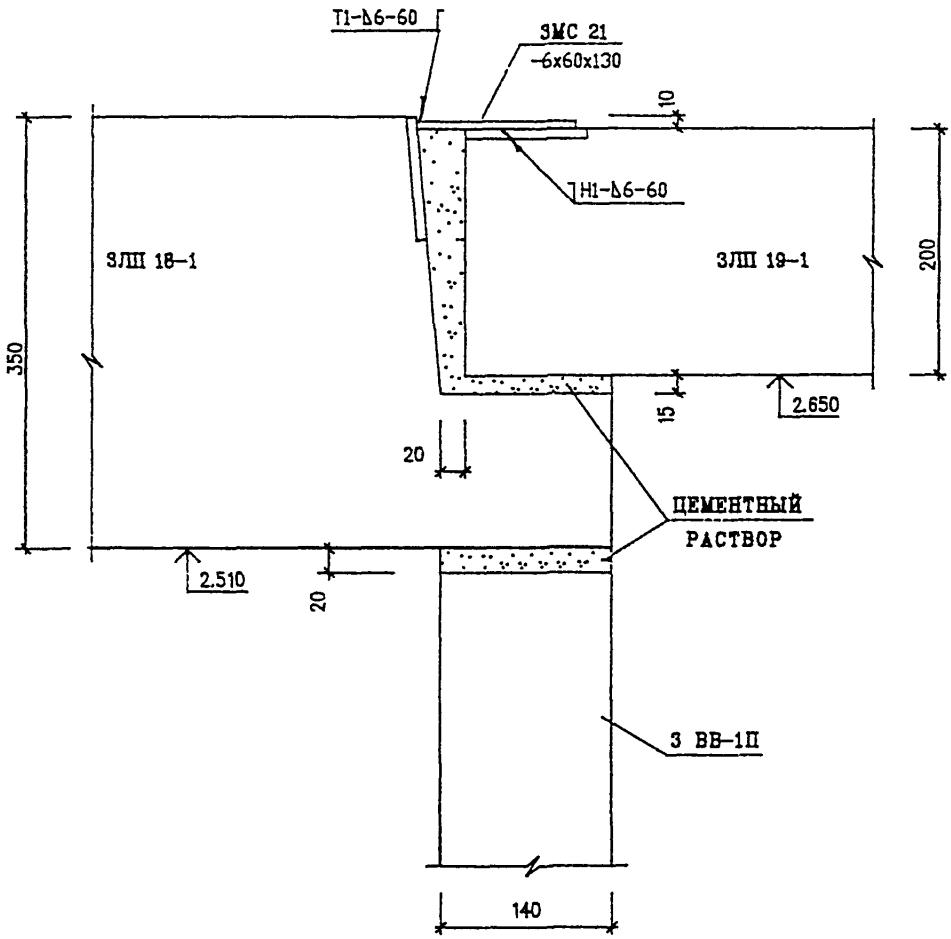

Н.КОНТР	ВАСИЛЬКОВА		ЗНДС , часть III		
НАЧ МАСТ					
ГЛ СПЕЦ М	КОЗИЦЫН		05/Н6	СТАДИЯ	ЛИСТ	ЛИСТОВ
ГЛ ИНЖ ПР	МЕЛЬНИКОВ			Р	239	
РУК.ГР ИНЖ	ВАСИЛЬКОВА		СЕЧЕНИЕ 1-1	МНИИТЭП МАСТЕРСКАЯ N3	
ИСПОЛНИЛ	ШЕХИНА				
ПРОВЕРИЛ	СУВОРОВА				

ВЗАМ. ИНВ. N | ПОДПИСЬ И ДАТА | ИНВ. N ПОДЛ.

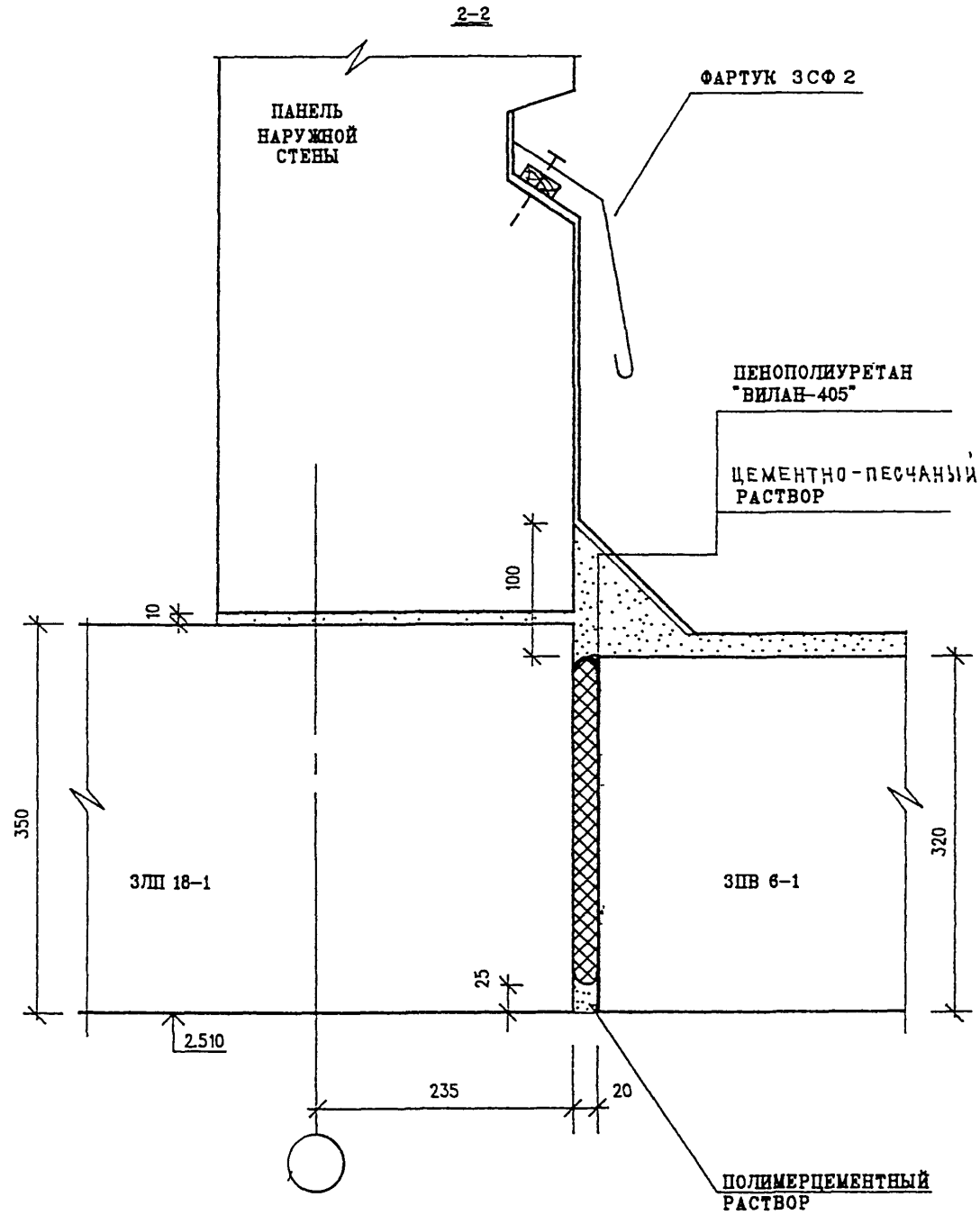

Н.КОНТР.	ВАСИЛЬКОВА	
НАЧ МАСТ		
ГЛ СПЕЦ М	КОЗИЦЫН	
ГЛ ИНЖ ПР	ИЛЬНИКОВ	
РУК.ГР ИНЖ	ВАСИЛЬКОВА	
ИСПОЛНИЛ	ВЕХИНА	
ПРОВЕРИЛ	СУВОРОВА	

ЗНДС , часть III

05
Н6

СЕЧЕНИЕ 2-2

СТАДИЯ	ЛИСТ	ЛИСТОВ
Р	240	

МНИИТЭП
МАСТЕРСКАЯ N3

ВЗАМ. ИНВ. N | ПОДПИСЬ И ДАТА | ИНВ. N ПОДЛ.

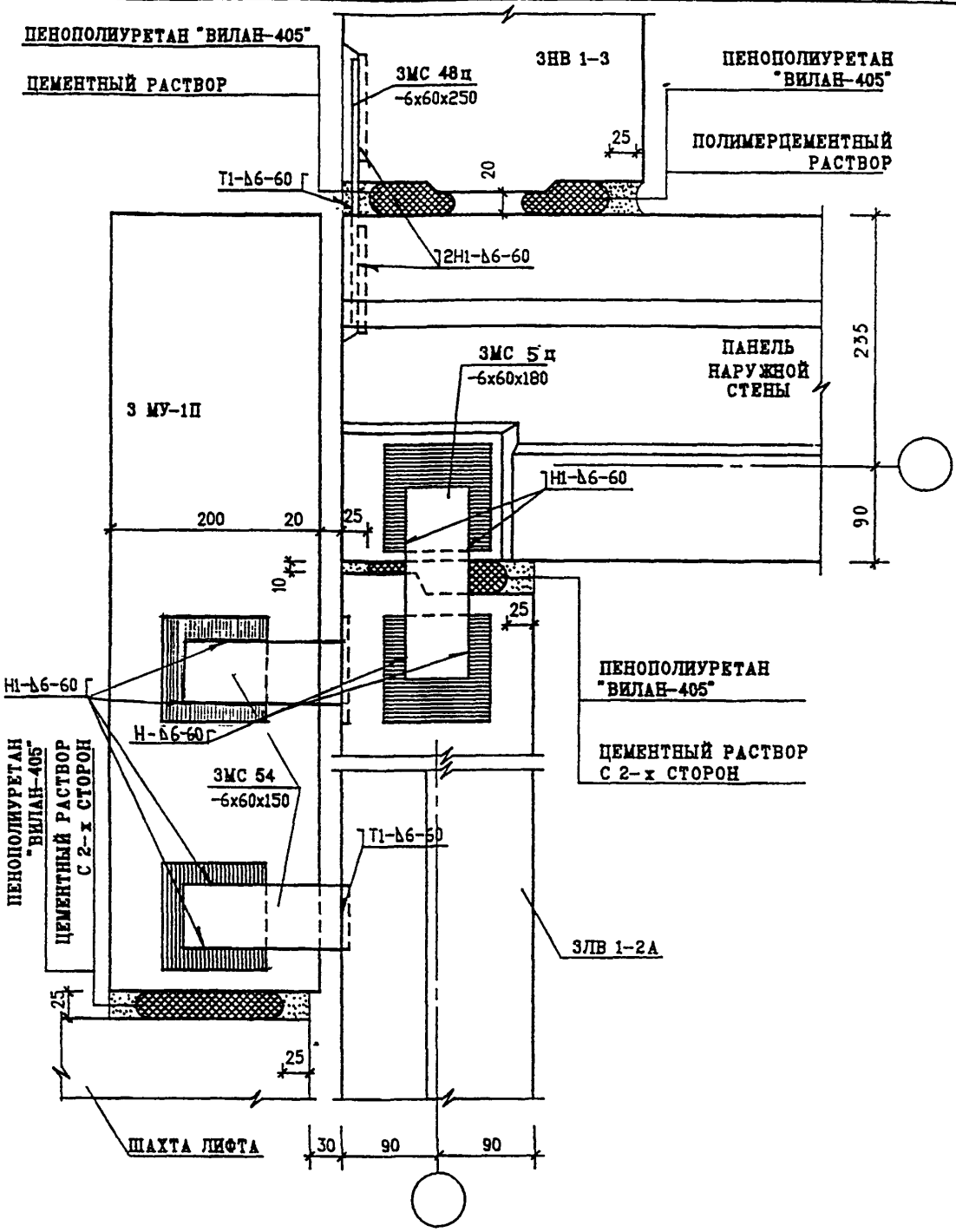

Н.КОНТР	ВАСИЛЬКОВА	
НАЧ МАСТ		
ГЛ СПЕЦ М	КОЗИЦЫН	
ГЛ ИНЖ ПР	МЫЛЬНИКОВ	
РУК.ГР ИНЖ	ВАСИЛЬКОВА	
ИСПОЛНИЛ	ШЕХИНА	
ПРОВЕРИЛ	СУВОРОВА	

ЗНДС , часть III

06
Н6

ПЛАН В УРОВНЕ СВЯЗЕЙ

СТАДИЯ	ЛИСТ	ЛИСТОВ
Р	241	

МНИИТЭП
МАСТЕРСКАЯ N3

ВЗАМ. ИНВ. N
ПОДПИСЬ И ДАТА
ИНВ. N ПОДЛ.

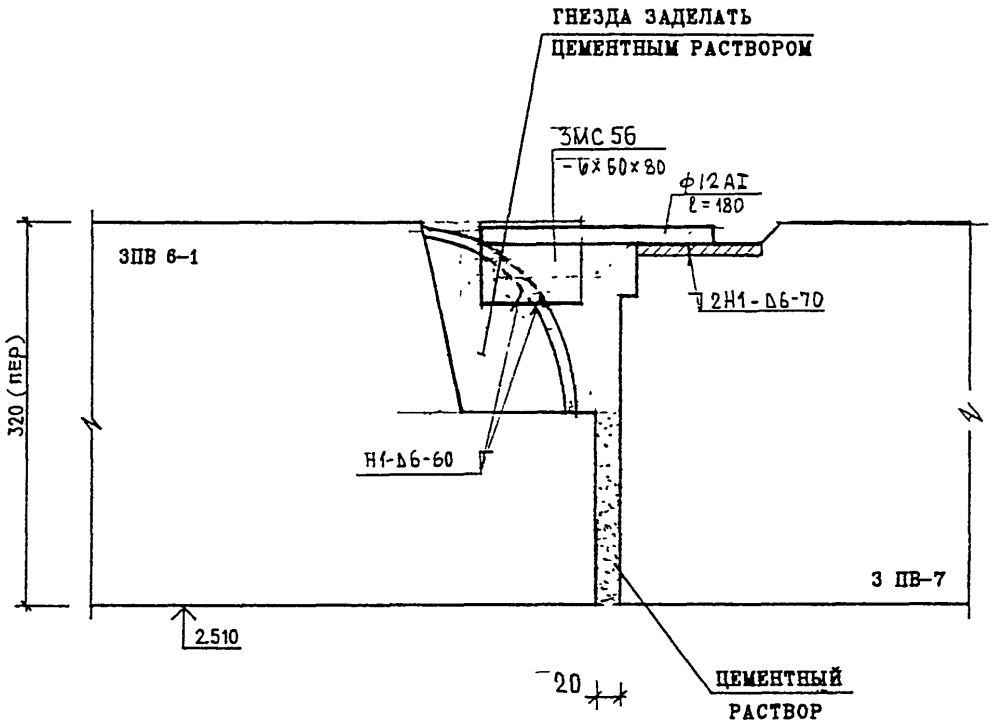

Н.КОНТР	ВАСИЛЬКОВА		
НАЧ МАСТ			
ГЛ СПЕЦ М	КОЗИЦЫН		
ГЛ ИНЖ ПР	МЫЛЬНИКОВ		
РУК.ГР ИНЖ	ВАСИЛЬКОВА		
ИСПОЛНИЛ	ШЕХИНА		
ПРОВЕРИЛ	СУВОРОВА		

ИНВ. N ПОДЛ. | ПОДПИСЬ И ДАТА | ВЗАМ. ИНВ. N

ЗНДС , часть III

07
Н6

КРЕПЛЕНИЕ ПАНЕЛЕЙ

СТАДИЯ	ЛИСТ	ЛИСТОВ
Р	242	

МНИИТЭП
МАСТЕРСКАЯ N3

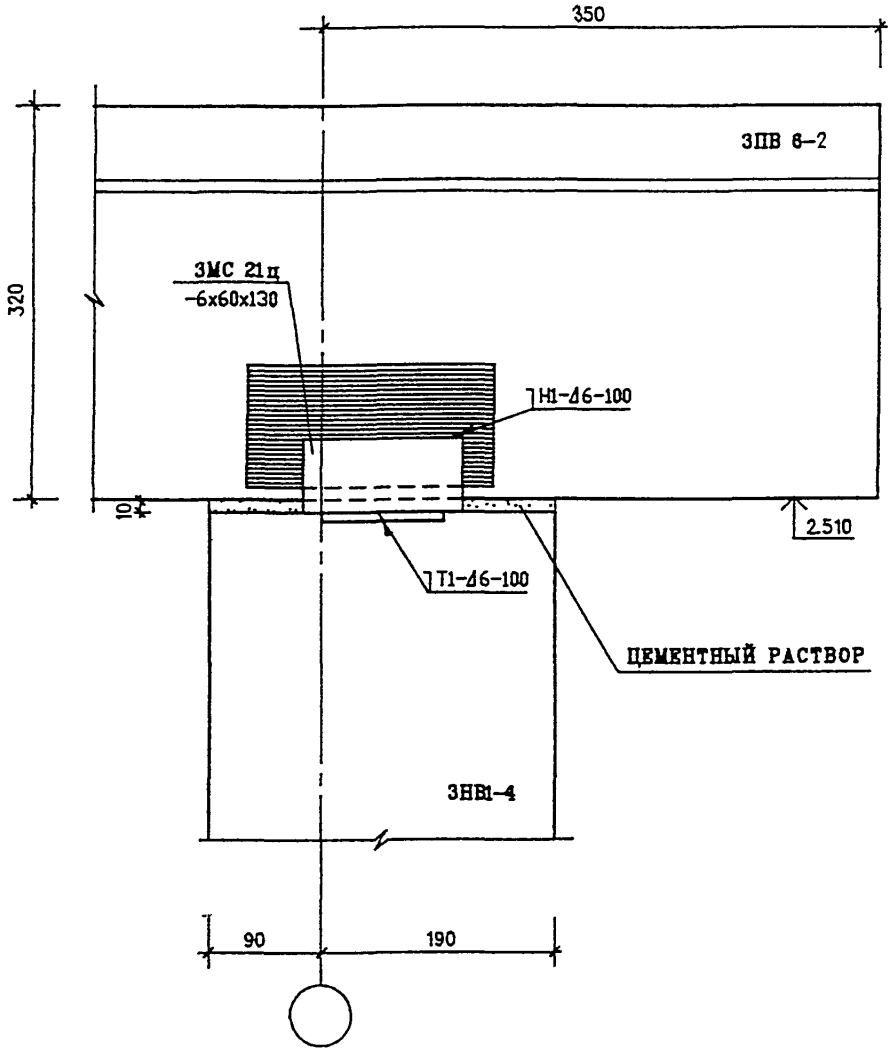

Н.КОНТР.	ВАСИЛЬКОВА	
НАЧ МАСТ		
ГЛ СПЕЦ М	КОЗИЦЫН	
ГЛ ИНЖ ПР	МИЛЬНИКОВ	
РУК. ГР ИНЖ	ВАСИЛЬКОВА	
ИСПОЛНИЛ	ШЕХИНА	
ПРОВЕРИЛ	СУВОРОВА	

ЗНДС , часть III

08
Н6

КРЕПЛЕНИЕ ПАНЕЛЕЙ

СТАДИЯ	ЛИСТ	ЛИСТОВ
Р	243	

МНИИТЭП
МАСТЕРСКАЯ N3

ВЗАМ. ИНВ. N | ПОДПИСЬ И ДАТА | ИНВ. N ПОДЛ.

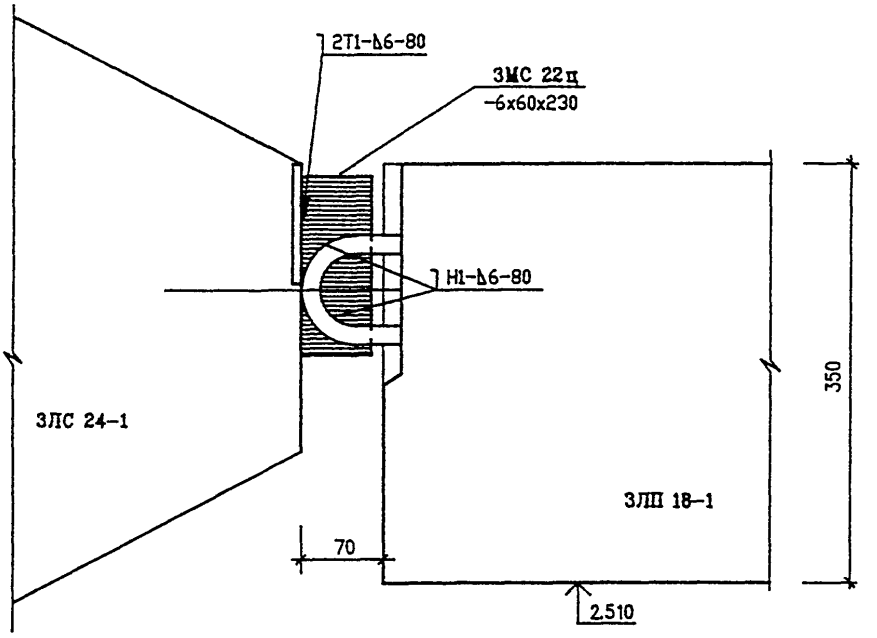

Н.КОНТР.	ВАСИЛЬКОВА	
НАЧ МАСТ		
ГЛ СПЕЦ М	КОЗИЦЫН	
ГЛ ИНЖ ПР	МЕЛЬНИКОВ	
РУК.ГР ИНЖ	ВАСИЛЬКОВА	
ИСПОЛНИЛ	ШЕХИНА	
ПРОВЕРИЛ	СУВОРОВА	

ЗНДС , часть III

09
Н6

КРЕПЛЕНИЕ ПАНЕЛЕЙ

СТАДИЯ	ЛИСТ	ЛИСТОВ
Р	244	

МНИИТЭП
МАСТЕРСКАЯ N3

ВЗАМ. ИНВ. N | ПОДПИСЬ И ДАТА | ИНВ. N ПОДЛ.

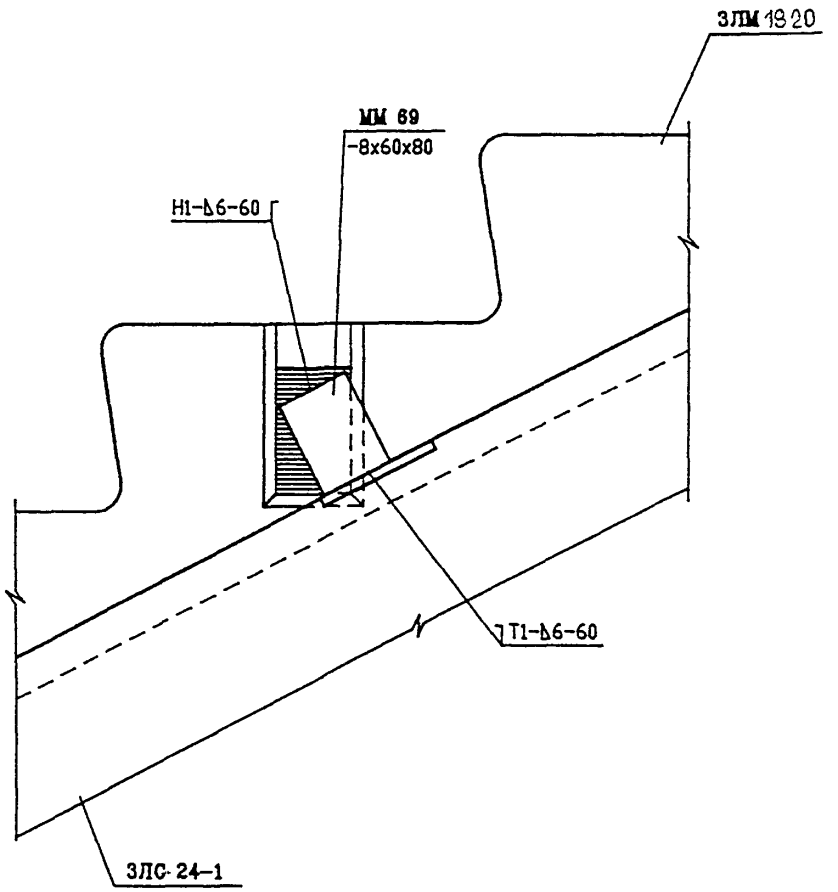

Н.КОНТР.	ВАСИЛЬКОВА	
НАЧ МАСТ		
ГЛ СПЕЦ М	КОЗИЦЫН	
ГЛ ИНЖ ПР	МЕЛЬНИКОВ	
РУК. ГР ИНЖ	ВАСИЛЬКОВА	
ИСПОЛНИЛ	ЕХИНА	
ПРОВЕРИЛ	СУВОРОВА	

ЗНДС , часть III

10
Н6

КРЕПЛЕНИЕ ПАНЕЛЕЙ

СТАДИЯ	ЛИСТ	ЛИСТОВ
Р	245	

МНИИТЭП
МАСТЕРСКАЯ N 3

ВЗАМ. ИНВ. N | ПОДПИСЬ И ДАТА | ИНВ. N ПОДЛ.

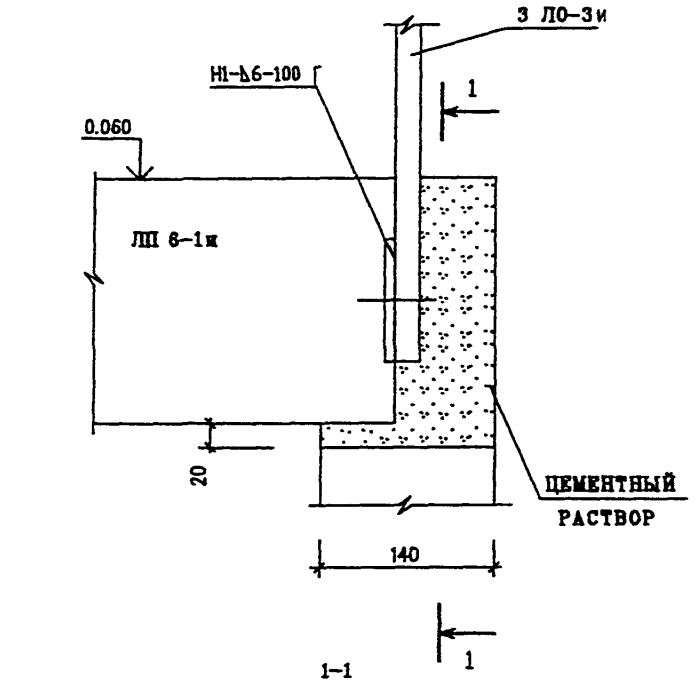

1-1

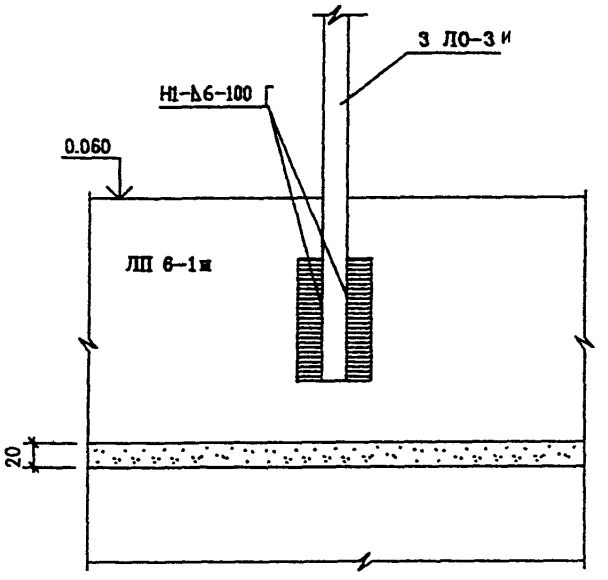

Н.КОНТР.	ВАСИЛЬКОВА		
НАЧ МАСТ			
ГА СПЕЦ М	КОЗИЦЫН		
ГА ИНЖ ПР	МЫЛЬНИКОВ		
РУК. ГР ИНЖ	ВАСИЛЬКОВА		
ИСПОЛНИЛ	ШЕХИНА		
ПРОВЕРИЛ	СУВОРОВА		

ЗНДС , часть III

11
Н6

КРЕПЛЕНИЕ ОГРАЖДЕНИЯ

СТАДИЯ	ЛИСТ	ЛИСТОВ
Р	246	

МНИИТЭП
МАСТЕРСКАЯ N3

ИНВ. N ПОДЛ. | ПОДПИСЬ И ДАТА | ВЗАМ. ИНВ. N

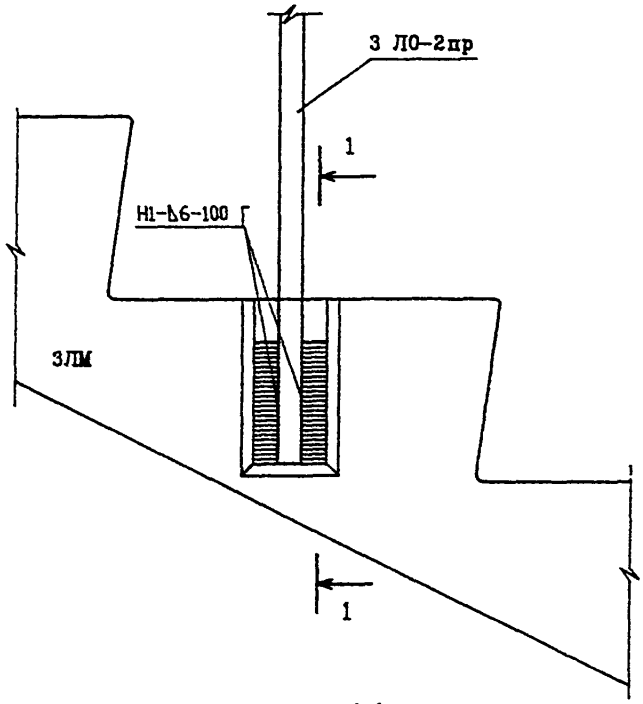

1-1

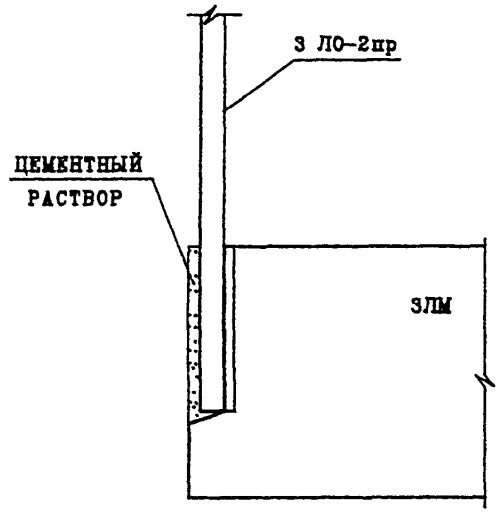

Н. КОНТ	ВАСИЛЬКОВА		ЗНДС , часть III
НАЧ МАСТ			
ГЛ СПЕЦ М	КОЗИЦЫН		12/Н6 КРЕПЛЕНИЕ ОГРАЖДЕНИЯ
ГЛ ИНЖ ПР	МЫЛЬНИКОВ		
РУК ГР ИНЖ	ВАСИЛЬКОВА		
ИСПОЛНИЛ	ШЕХИНА		
ПРОВЕРИЛ	СУВОРОВА		

СТАДИЯ	ЛИСТ	ЛИСТОВ
Р	247	

МНИИТЭП
МАСТЕРСКАЯ N3

ВЗАМ. ИНВ. N | ПОДПИСЬ И ДАТА | ИНВ. N ПОДЛ.

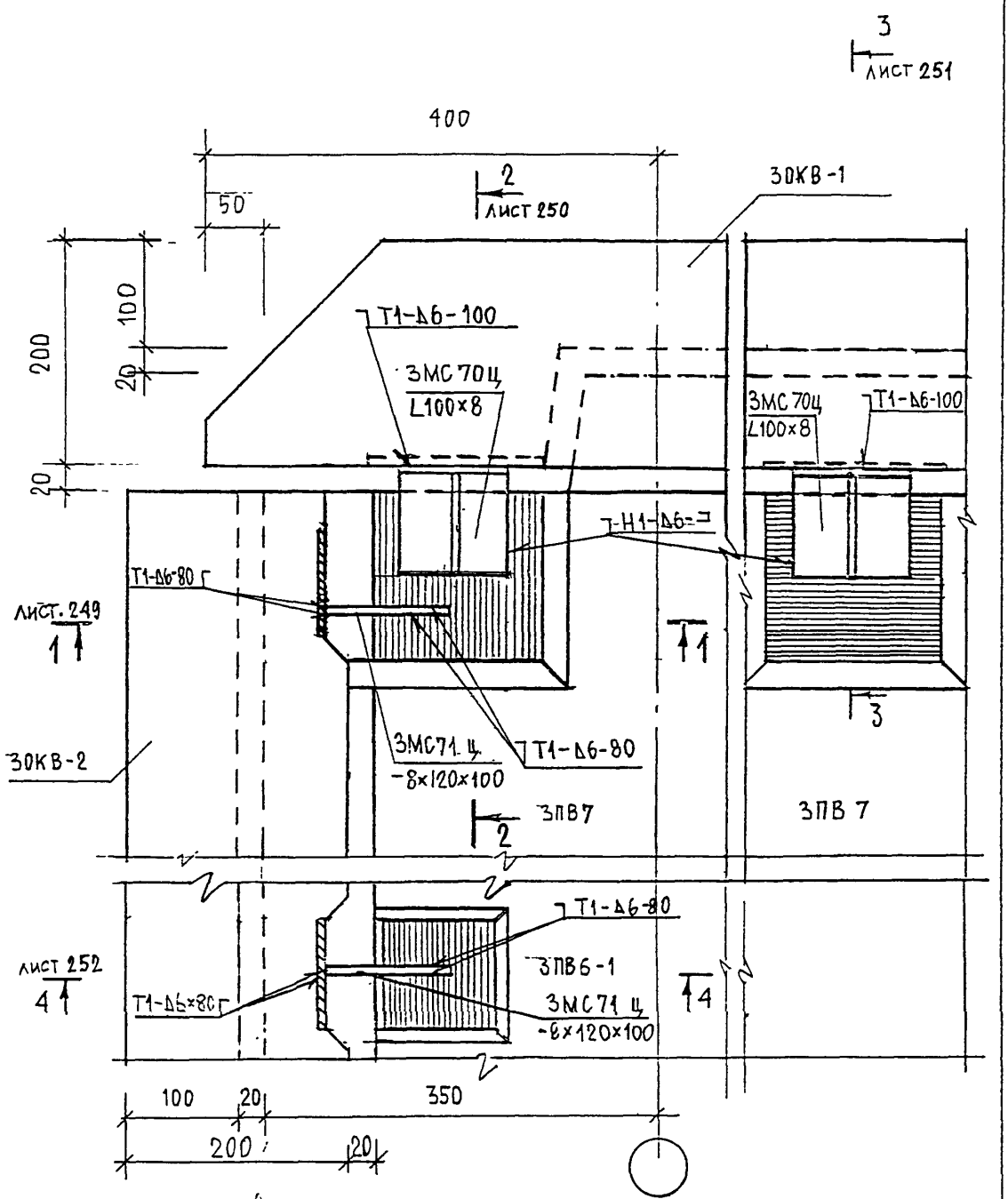

НОРМА КОНТР		ВАСИЛЬКОВА				
ИЗМ.	КОЛУЧ.	ЛИСТ	N ДОК.	ПОДПИСЬ	ДАТА	
ГЛ. СПЕЦ. МАСТ.		КОЗИЦЫН				
Г И П		МЫЛЬНИКОВ				
Р Г И		ВАСИЛЬКОВА				
РАЗРАБОТАЛ						
ПРОВЕРИЛ		СИНДЕЕВА				

ЗНДС ЧАСТЬ III

13
Н6

ПЛАН В УРОВНЕ СВЯЗЕЙ

СТАДИЯ	ЛИСТ	ЛИСТОВ
Р	248	

МНИИТЭП
МАСТЕРСКАЯ N 3

ВЗАМ. ИНВ. N | ПОДПИСЬ И ДАТА | ИНВ. N ПОДЛ.

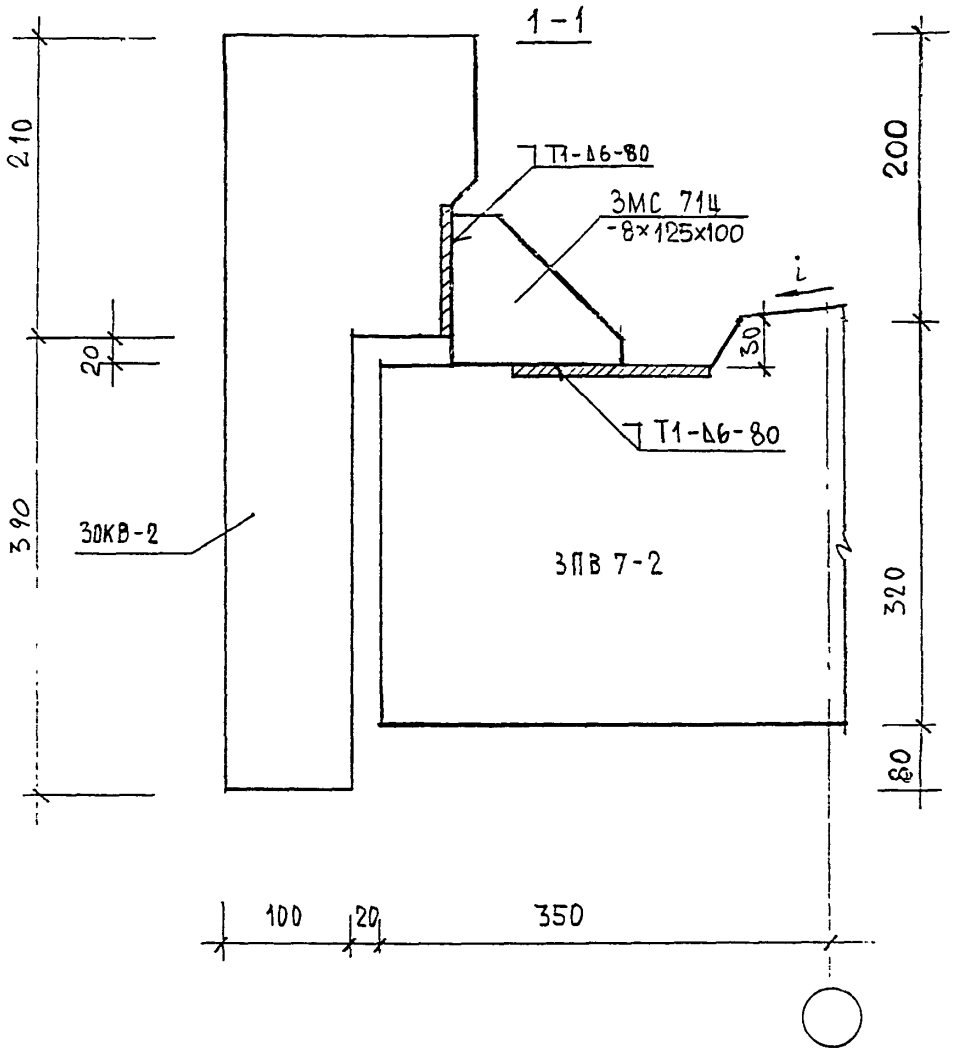

НОРМА КОНТР		ВАСИЛЬКОВА				
ИЗМ.	КОЛУЧ.	ЛИСТ	N ДОК.	ПОДПИСЬ	ДАТА	
ГЛ. СПЕЦ. МАСТ.		КОЗИЦЫН				
Г И П		МЫЛЬНИКОВ				
Р Г И		ВАСИЛЬКОВА				
РАЗРАБОТАЛ						
ПРОВЕРИЛ		СИНДЕЕВА				

ЗНДС, ЧАСТЬ III

13/Н6

СЕЧЕНИЕ 1-1

СТАДИЯ	ЛИСТ	ЛИСТОВ
Р	249	

МНИИТЭП
МАСТЕРСКАЯ N 3

ВЗАИМ. ИНВ. N

ПОДПИСЬ И ДАТА

ИНВ. N ПОДЛ.

2 - 2

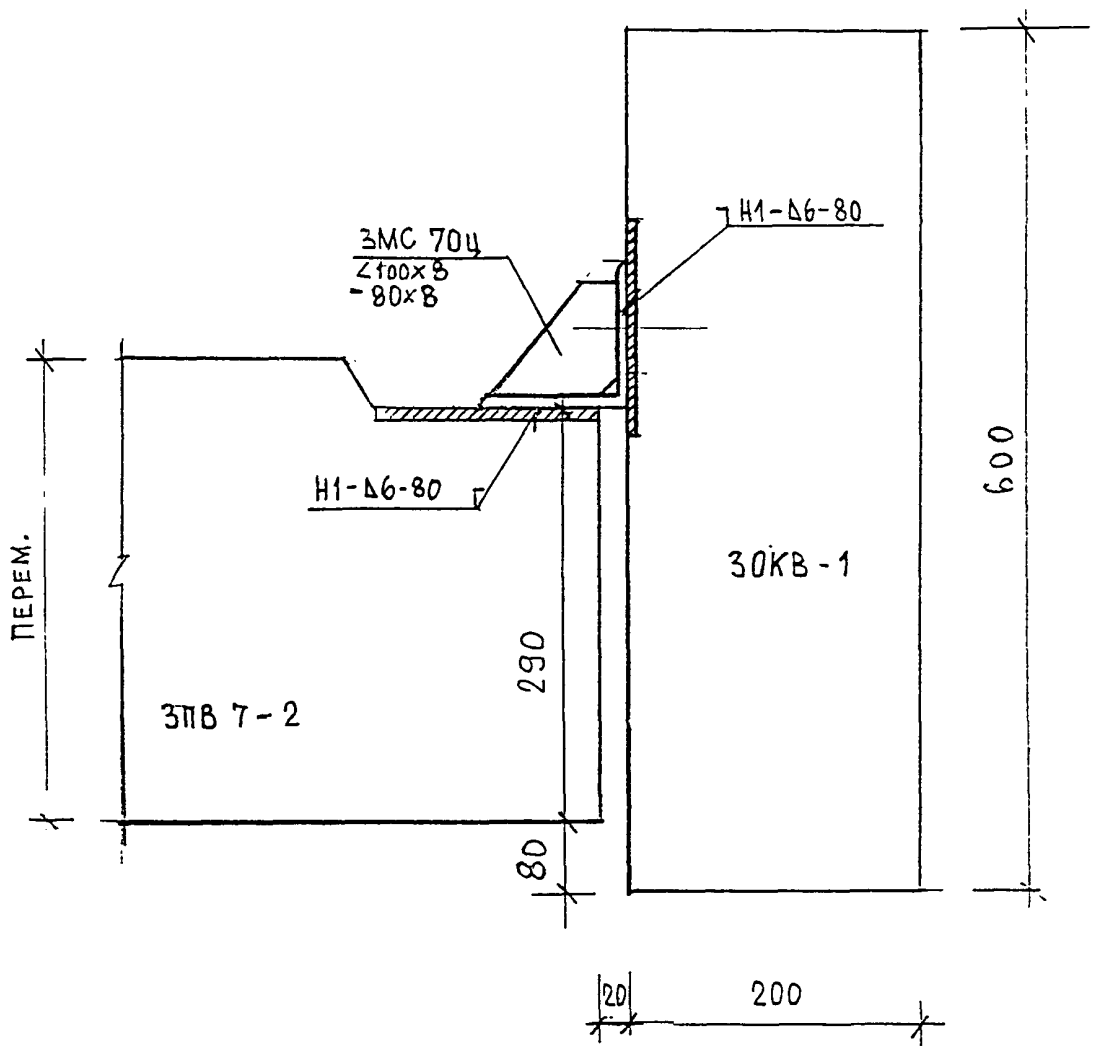

Н. КОНТР.		ВАСИЛЬКОВА			ЗНДС ЧАСТЬ III	
ИЗМ.	КОЛУЧ.	ЛИСТ	N ДОК.	ПОДПИСЬ	ДАТА	
ГЛ. СПЕЦ. МАСТ.		КОЗИЦЫН			13/Н6	СТАДИЯ: Р; ЛИСТ: 250; ЛИСТОВ:
Г И П		МЕЛЬНИКОВ			СЕЧЕНИЕ 2-2	МНИИТЭП МАСТЕРСКАЯ N 3
Р Г И		ВАСИЛЬКОВА				
РАЗРАБОТАЛ						
ПРОВЕРИЛ		СИНДЕЕВА				

ВЗАМ. ИНВ. N | ПОДПИСЬ И ДАТА | ИНВ. N ПОДЛ.

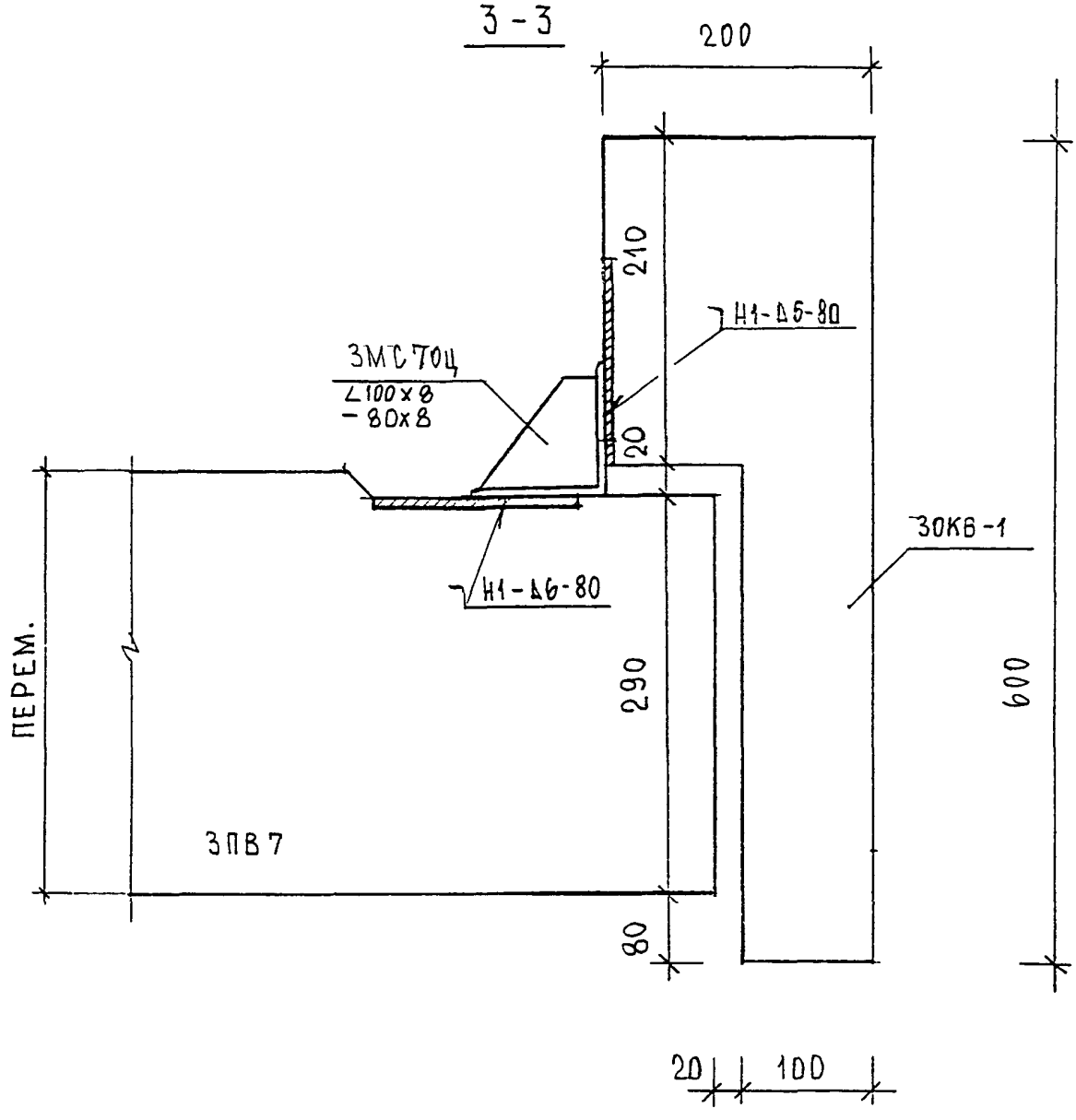

Н. контр.		Васильков				
Изм.	Кол.уч.	Лист	N док.	Подпись	Дата	
Гл. спец. маст.		Козицын				
Г и П		Мильников				
Р Г И		Васильков				
Разработал						
Проверил		Синдеева				

ЗНАС часть III

13
НБ

Сечение 3-3

Стадия	Лист	Листов
	251	

МНИИТЭП
Мастерская N 3

Инв. N подл. | Подпись и дата | Взам. инв. N

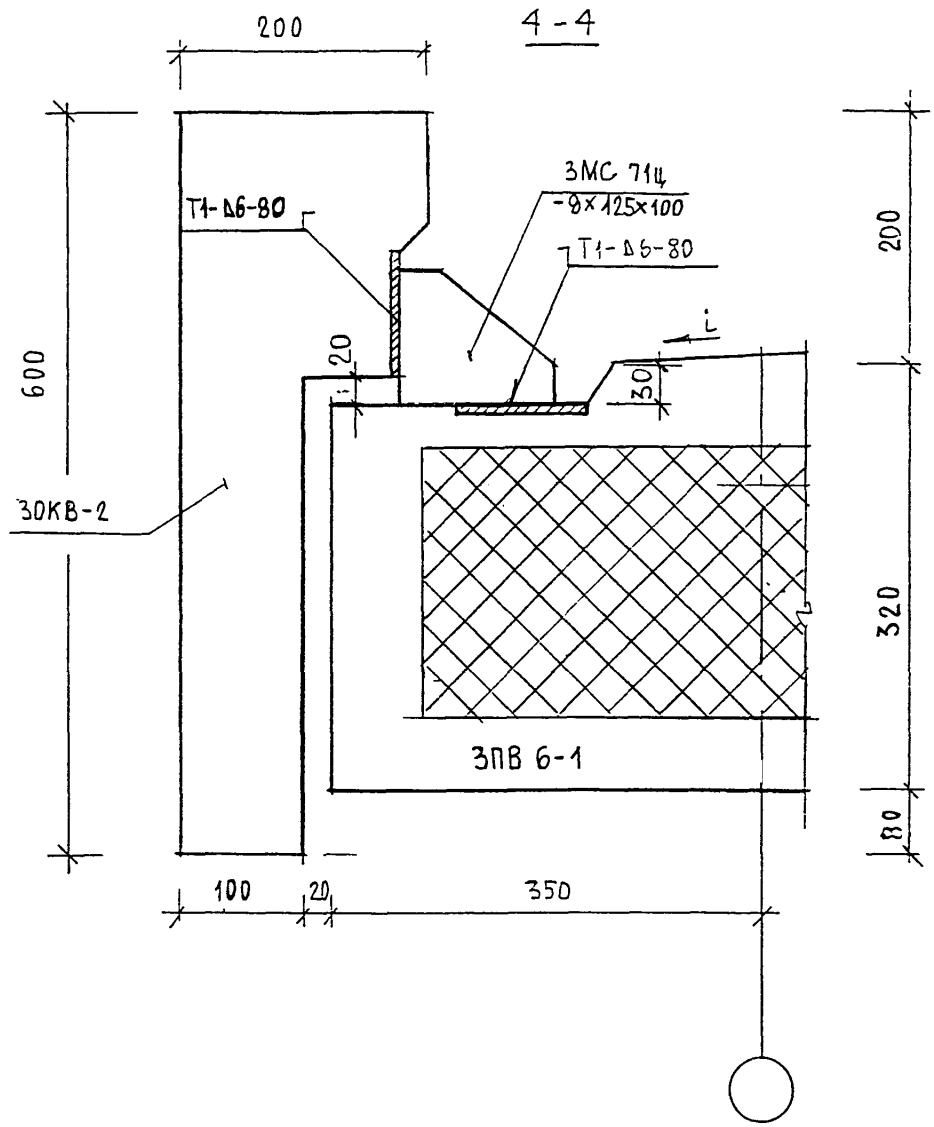

НОРМА КОНТР		БАСИЛЬКОВА					
ИЗМ.	КОЛУЧ.	ЛИСТ	N ДОК.	ПОДПИСЬ	ДАТА		
ГЛ. СПЕЦ. М.		КОЗИЦЫН					
ГЛ. ИНЖ. ПР.		МАЛЬЦЕВ					
РУК ГР. ИНЖ.		ВАСИЛЬКОВА					
РАЗРАБОТАЛ							
ПРОВЕРИЛ		СИДЕЕВА					

ЗНДС, ЧАСТЬ III

13
Н6

СЕЧЕНИЕ 4-4

СТАДИЯ	ЛИСТ	ЛИСТОВ
Р	252	

МНИИТЭП
МАСТЕРСКАЯ N 3

ВЗАМ. ИНВ. N

ПОДПИСЬ И ДАТА

ИНВ. N ПОДЛ.

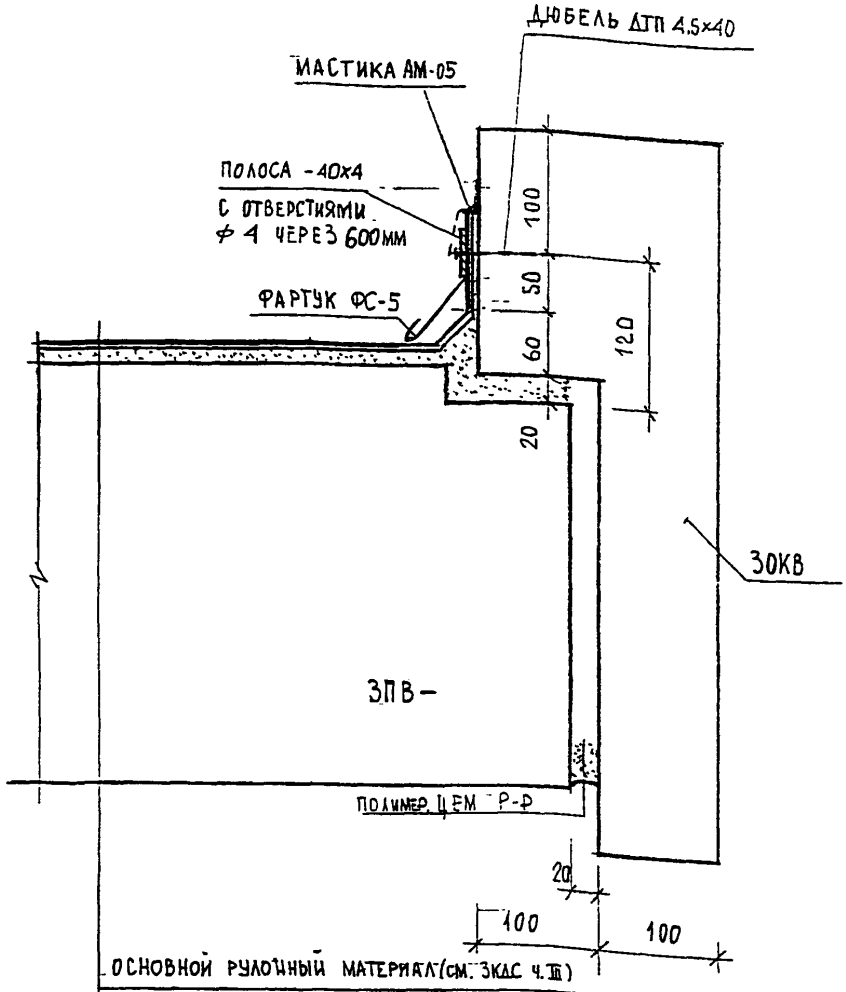

ОСНОВНОЙ РУЛОННЫЙ МАТЕРИАЛ (СМ. ЗКДС Ч. III)

ДОПОЛНИТЕЛЬНЫЙ СЛОЙ РУЛОН. М. ℓ = 500мм

ГРУНТОВКА

СТЯЖКА ИЗ ЦЕМЕНТНО-ПЕСЧАНОГО Р-РА 20мм

ПАНЕЛЬ ПОКРЫТИЯ ВХОДА.

НОРМА КОНТР.		ВАСИЛЬКОВА				
ИЗМ.	КОЛУЧ.	ЛИСТ	N ДОК.	ПОДПИСЬ	ДАТА	
ГЛ. СПЕЦ. МАСТ.		КОЗИЦЫН				
Г И П		МЫЛЬНИКОВ				
Р Г И		ВАСИЛЬКОВА				
РАЗРАБОТАЛ						
ПРОВЕРИЛ		СИНДЕЕВА				

ЗНДС ЧАСТЬ III

14
Н6

ПРИМЫКАНИЕ КОВРА К БЕТОННОМУ ОГРАЖДЕНИЮ.

СТАДИЯ	ЛИСТ	ЛИСТОВ
Р	253	

МНИИТЭП
МАСТЕРСКАЯ N 3

ВЗАМ. ИНВ. N

ПОДПИСЬ И ДАТА

ИНВ. N ПОДЛ.

NN УЗЛА РАЗДЕЛА	АЛЬБОМ РАБОЧИХ ЧЕРТЕЖЕЙ	МАРКА		КОЛ. ШТ	МАССА ЕД. КГ	МАССА НА УЗЕЛ, КГ
01	ЗНДС, часть III	ЗМС 20Ц	-6х60х200	1	0.56	0.56
02		ЗМС 15Ц	-6х60х100	1	0.28	1.58
		ЗМС 22Ц	-6х60х230	2	0.65	
03		ЗМС 5Ц	-6х60х180	1	0.51	1.22
		ЗМС 48Ц	-6х60х250	1	0.71	
04		ЗМС 1Ц	-6х60х240	1	0.59	1.43
		ЗМС 15Ц	-6х60х100	1	0.28	
		ЗМС 20Ц	-6х60х200	1	0.56	
05		ЗМС 21	-6х60х130	3	0.35	1.70
		ЗМС 22Ц	-6х60х230	1	0.65	
06		ЗМС 5Ц	-6х60х180	1	0.51	2.06
		ЗМС 48Ц	-6х60х250	1	0.71	
		ЗМС 54	-6х60х150	2	0.42	
07		ЗМС 56	-6х60х80 Ф12 АТ ℓ-180	1	0.39	0.39
08		ЗМС 21Ц	-6х60х130	1	0.35	0.35
09		ЗМС 22Ц	-6х60х230	1	0.65	0.65
10		ММ 69	-8х60х80	1	0.23	0.23
13		ЗМС 70Ц	∠100х8	5	1.48	10.64
		ЗМС 71Ц	-8х120х100	6	0.54	

ВЗАМ. ИНВ. N

ПОДПИСЬ И ДАТА

ИНВ. N ПОДЛ.

НОРМА КОНТР.	ВАСИЛЬКОВА			
ИЗМ.	КОЛУЧ.	ЛИСТ	N ДОК.	ПОДПИСЬ
ГЛ. СПЕЦ КАСТ.	КОЗИЦЫН			
Г И П	МИЛЬНИКОВ			
Р Г И	ВАСИЛЬКОВА			
РАЗРАБОТАЛ	ТУЧКОВА			
ПРОВЕРИЛ	СИНДЕЕВА			

ЗНДС, часть III

СПЕЦИФИКАЦИЯ МОНТАЖНЫХ СВЯЗЕЙ РАЗДЕЛ НБ

СТАДИЯ	ЛИСТ	ЛИСТОВ
	254	

МНИИТЭП
МАСТЕРСКАЯ N 3

N ПОЗ.	ШИФР	НАИМЕНОВАНИЕ	КОЛ-ВО ЛИСТОВ	ДАТА ВВОДА	ДАТА ОТМЕНЫ
	ЗНДС, ЧАСТЬ III	ЖЕЛЕЗОБЕТОННЫЕ КОНСТРУКЦИИ НАДЗЕМНОЙ ЧАСТИ ЗДАНИЯ. ДЕТАЛИ УЗЛОВ.			
		СОДЕРЖАНИЕ	2		
		ТЕХНИЧЕСКОЕ ОПИСАНИЕ	4		
		ВЕДОМОСТЬ НОРМАТИВНЫХ ДОКУМЕНТОВ НА МАТЕРИАЛЫ ПРИМЕНЯЕМЫЕ В УЗЛАХ	1		
		МОНТАЖНЫЕ СВЯЗИ.	4		
		МОНТАЖНЫЕ СВЯЗИ. КАРКАС ЗАМОНОЛИЧИВАНИЯ СТЫКА.	1		
		СХЕМЫ РАСПОЛОЖЕНИЯ ЭЛЕМЕНТОВ СБОРНЫХ КОНСТРУКЦИЙ	22		
		ГЕРМЕТИЗАЦИЯ СТЫКОВ. ВЕРТИКАЛЬНЫЙ СТЫК. ТИПЫ I—V	5		
		ТИПЫ СТАНДАРТНЫХ СВАРНЫХ ШВОВ. УСЛОВНЫЕ ОБОЗНАЧЕНИЯ.	2		
		РАЗДЕЛ Н1. СОЕДИНЕНИЕ ПАНЕЛЕЙ НАРУЖНЫХ СТЕН МЕЖДУ СОБОЙ, ВНУТРЕННИМИ СТЕНАМИ И ПЕРЕКРЫТИЯМИ; КРЕПЛЕНИЕ БАЛКОНОВ И МЕЖСЕКЦИОННЫХ ПЕРЕГОРОДОК			
		УЗЛЫ 01-40	91		
		СЕЧЕНИЯ 1-1 ÷ 12-12	12		
		СПЕЦИФИКАЦИЯ МОНТАЖНЫХ СВЯЗЕЙ НА УЗЕЛ	4		
		РАЗДЕЛ Н2. СОЕДИНЕНИЕ ПАНЕЛЕЙ ВНУТРЕННИХ СТЕН И ПЕРЕГОРОДОК МЕЖДУ СОБОЙ; ЗАДЕЛКА СТЫКОВ.			
		УЗЛЫ 01-14	16		
		СЕЧЕНИЯ 1-1 ÷ 6-6	6		
		СПЕЦИФИКАЦИЯ МОНТАЖНЫХ СВЯЗЕЙ НА УЗЕЛ	1		

ИНВ. N ПОДЛ. | ПОДПИСЬ И ДАТА | ВЗАН. ИНВ. N

Н. КОНТР.	ВАСИЛЬКОВА	
НАЧ МАСТ		
ГЛ СПЕЦ М	КОЗИЦЫН	
ГЛ ИНЖ ПР	МЕЛЬНИКОВ	
РГИ	ВАСИЛЬКОВА	
ИСПОЛНИЛ	ШЕХИНА	
ПРОВЕРИЛ	СИНДЕЕВА	

3 НДС, часть III

ИНФОРМАЦИОННАЯ КАРТА

СТАДИЯ	ЛИСТ	ЛИСТОВ
Р	255	

МНИИТЭП
МАСТЕРСКАЯ N3

N поз.	ШИФР	НАИМЕНОВАНИЕ	КОЛ-ВО ЛИСТОВ	ДАТА ВВОДА	ДАТА ОТМЕНЫ
		РАЗДЕЛ Н3. СОЕДИНЕНИЕ ПАНЕЛЕЙ ПЕРЕКРЫТИЙ МЕЖДУ СОБОЙ			
		УЗЛЫ 01÷18	20		
		СПЕЦИФИКАЦИЯ МОНТАЖНЫХ СВЯЗЕЙ НА УЗЕЛ	1		
		РАЗДЕЛ Н4. СОЕДИНЕНИЕ И ЗАДЕЛКА ЛИФТОВОЙ ШАХТЫ, БЛОКА ИНЖЕНЕРНЫХ КОММУНИКАЦИЙ, МУСОРОПРОВОДА И ЛЕСТНИЧНОГО МАРША			
		УЗЕЛ 01	3		
		СЕЧЕНИЯ 1-1 ÷ 7-7	7		
		СПЕЦИФИКАЦИЯ МОНТАЖНЫХ СВЯЗЕЙ НА УЗЕЛ	1		
		РАЗДЕЛ Н5. УСТАНОВКА САНТЕХНИЧЕСКИХ КАБИН И ВЕНТБЛОКОВ; ЗАДЕЛКА СТОЯКОВ			
		УЗЛЫ 01÷06	6		
		СПЕЦИФИКАЦИЯ МОНТАЖНЫХ СВЯЗЕЙ НА УЗЕЛ	1		
		РАЗДЕЛ Н6. СОЕДИНЕНИЕ И ЗАДЕЛКА СТЫКОВ КОНСТРУКЦИЙ НАДЗЕМНОЙ ЧАСТИ ВХОДА			
		СХЕМА РАСПОЛОЖЕНИЯ УЗЛОВ ЭЛ-ТОВ ВХОДА.	1		
		КРОВЛЯ И УСТАНОВКА ОБРАМЛЕНИЯ КОЗЫРЬКА ВХОДА	2		
		УЗЛЫ 01÷14	27		
		СПЕЦИФИКАЦИЯ МОНТАЖНЫХ СВЯЗЕЙ НА УЗЕЛ	1		
		ИНФОРМАЦИОННАЯ КАРТА	2		
				откоррект. 2003г.	

ВЗАМ. ИНВ. N | ПОДПИСЬ И ДАТА | ИНВ. N ОДЛ.

Н.КОНТР.	ВАСИЛЬКОВА	
НАЧ МАСТ		
ГЛ СПЕЦ И	КОЗИЦЫН	
ИСПОЛНИЛ	ШЕХИНА	
ПРОВЕРИЛ	СИНДЕЕВА	

3 НДС, часть III

ИНФОРМАЦИОННАЯ КАРТА

СТАДИЯ	ЛИСТ	ЛИСТОВ
Р	256	

МНИИТЭП
МАСТЕРСКАЯ N3

gost.e-ecolog.ru