ПРАВИТЕЛЬСТВО МОСКВЫ
КОМПЛЕКС АРХИТЕКТУРЫ СТРОИТЕЛЬСТВА
РАЗВИТИЯ И РЕКОНСТРУКЦИИ ГОРОДА

МНИИТЭП

МОСКОВСКИЙ НАУЧНО - ИССЛЕДОВАТЕЛЬСКИЙ
И ПРОЕКТНЫЙ ИНСТИТУТ ТИПОЛОГИИ,
ЭКСПЕРИМЕНТАЛЬНОГО ПРОЕКТИРОВАНИЯ

ЖЕЛЕЗОБЕТОННЫЕ КОНСТРУКЦИИ И ИЗДЕЛИЯ
ПРОИЗВОДСТВА ОАО ДСК 3
ДЛЯ СТРОИТЕЛЬСТВА В Г МОСКВЕ

3 КДС, ЧАСТЬ III-2000

ЖЕЛЕЗОБЕТОННЫЕ КОНСТРУКЦИИ ЧЕРДАКА И КРОВЛИ ЗДАНИЯ С ТРЕХСЛОЙНЫМИ БЕТОННЫМИ ПЛИТАМИ ПОКРЫТИЯ

Вариант по защите здания от прогрессирующего обрушения

ДЕТАЛИ УЗЛОВ

Договор № 1-334

Москва 2003 г

gost.e-ecolog.ru



ПРАВИТЕЛЬСТВО МОСКВЫ
КОМПЛЕКС АРХИТЕКТУРЫ, СТРОИТЕЛЬСТВА
РАЗВИТИЯ И РЕКОНСТРУКЦИИ ГОРОДА

МНИИТЭП



МОСКОВСКИЙ НАУЧНО - ИССЛЕДОВАТЕЛЬСКИЙ
И ПРОЕКТНЫЙ ИНСТИТУТ ТИПОЛОГИИ,
ЭКСПЕРИМЕНТАЛЬНОГО ПРОЕКТИРОВАНИЯ

ЖЕЛЕЗОБЕТОННЫЕ КОНСТРУКЦИИ И ИЗДЕЛИЯ
ПРОИЗВОДСТВА ОАО ДСК 3
ДЛЯ СТРОИТЕЛЬСТВА В Г МОСКВЕ

3 КДС, ЧАСТЬ III-2000

ЖЕЛЕЗОБЕТОННЫЕ КОНСТРУКЦИИ ЧЕРДАКА И КРОВЛИ ЗДАНИЯ С ТРЕХСЛОЙНЫМИ БЕТОННЫМИ ПЛИТАМИ ПОКРЫТИЯ

Вариант по защите здания от прогрессирующего обрушения

ДЕТАЛИ УЗЛОВ

Главный инженер института	Е Е Никитин
Главный конструктор института	Г И Шапиро
Руководитель мастерской №3	С П Пахомов
Главный инженер мастерской №3	И Л Кривенков
Главный инженер проекта	С А Мыльников

Договор № 1-334

Москва 2003 г

ЛИСТ N	НАИМЕНОВАНИЕ	ПРИМЕЧАНИЕ
1÷2	СОДЕРЖАНИЕ	
3÷7	ТЕХНИЧЕСКОЕ ОПИСАНИЕ	
8	ВЕДОМОСТЬ НОРМАТИВНЫХ ДОКУМЕНТОВ НА МАТЕРИАЛЫ, ПРИМЕНЯЕМЫЕ В УЗЛАХ	
9÷13	МОНТАЖНЫЕ СВЯЗИ.	
14	КАРКАС ЗАМОНОЛИЧИВАНИЯ СТЫКА	
15	ТРАВЕРСА	
16	АНКЕР ДЛЯ КРЕПЛЕНИЯ ТРАВЕРСЫ	
17÷19	СХЕМЫ РАСПОЛОЖЕНИЯ ЭЛЕМЕНТОВ ЧЕРДАКА	
20÷22	СХЕМЫ РАСПОЛОЖЕНИЯ ЭЛЕМЕНТОВ ПОКРЫТИЯ.	
23÷25	ПЛАН КРОВЛИ.	
26÷31	МАШИННОЕ ПОМЕЩЕНИЕ ЛИФТА.	
32	УСТАНОВКА ВЕНТШАХТЫ ЧЕРДАКА	
33÷34	ГЕРМЕТИЗАЦИЯ СТЫКОВ. ВЕРТИКАЛЬНЫЙ ШОВ. ТИПЫ I, II	
35÷39	ГЕРМЕТИЗАЦИЯ СТЫКОВ ГОРИЗОНТАЛЬНЫЙ ШОВ.	
40÷41	ТИПЫ СТАНДАРТНЫХ СВАРНЫХ ШВОВ. УСЛОВНЫЕ ОБОЗНАЧЕНИЯ	
	РАЗДЕЛ К1 СОЕДИНЕНИЕ НАРУЖНЫХ ФРИЗОВЫХ ПАНЕЛЕЙ МЕЖДУ СОБОЙ И С НЕСУЩИМИ КОНСТРУКЦИЯМИ ЧЕРДАКА, ЗАДЕЛКА СТЫКОВ НАРУЖНЫХ ФРИЗОВЫХ ПАНЕЛЕЙ И ПЛИТ ПОКРЫТИЯ	
42÷86	УЗЛЫ 01-13	
87÷88	СПЕЦИФИКАЦИЯ МОНТАЖНЫХ СВЯЗЕЙ НА УЗЕЛ	
	РАЗДЕЛ К2 СОЕДИНЕНИЕ ВНУТРЕННИХ НЕСУЩИХ КОНСТРУКЦИЙ ЧЕРДАКА СОЕДИНЕНИЕ И ЗАДЕЛКА СТЫКОВ ПЛИТ ПОКРЫТИЯ.	
89÷115	УЗЛЫ 01-15	
116	СПЕЦИФИКАЦИЯ МОНТАЖНЫХ СВЯЗЕЙ НА УЗЕЛ	
	РАЗДЕЛ К3 СОЕДИНЕНИЕ НАКРЫВНЫХ КАМНЕЙ МЕЖДУ СОБОЙ И НАРУЖНЫМИ ФРИЗОВЫМИ ПАНЕЛЯМИ.	
117-131	УЗЛЫ 01-15	
132	СПЕЦИФИКАЦИЯ МОНТАЖНЫХ СВЯЗЕЙ НА УЗЕЛ	

Н КОНТР	ВАСИЛЬКОВА		3 КДС, часть III-2000
НАЧ МАСТ			
ГЛ СПЕЦ М	КОЗИЦЫН		СОДЕРЖАНИЕ
ГЛ ИНЖ ПР	МЫЛЬНИКОВ		

СТАДИЯ	ЛИСТ	ЛИСТОВ
Р	1	

МНИИТЭП
МАСТЕРСКАЯ N3

ИНВ N ПОДЛ | ПОДПИСЬ И ДАТА | ВЗАМ ИНВ N

ЛИСТ N	НАИМЕНОВАНИЕ	ПРИМЕЧАНИЯ
	РАЗДЕЛ К4. СОЕДИНЕНИЕ КОНСТРУКЦИЙ, УЗЛЫ И ДЕТАЛИ МАШИННОГО ПОМЕЩЕНИЯ ЛИФТА. УЗЛЫ УСТАНОВКИ ВЕНТШАХТЫ	
133÷170	УЗЕЛ 01—32	
171÷175	СЕЧЕНИЯ 1-1 ÷ 5-5	
176	СПЕЦИФИКАЦИЯ МОНТАЖНЫХ СВЯЗЕЙ НА УЗЕЛ	
	РАЗДЕЛ К5. УЗЛЫ И ДЕТАЛИ КРОВЛИ.	
177÷194	УЗЛЫ 02-20	
195÷196	ИНФОРМАЦИОННАЯ КАРТА	

Альбом откорректирован с учетом мероприятия по защите зданий от прогрессирующего обрушения при чрезвычайных ситуациях, в том числе при пожаре

ГИП м-3 Мыльников С А

ДОГОВОР N 1-333

Н КОНТР	ВАСИЛЬКОВА		
НАЧ МАСТ			
ГЛ СПЕЦ Ч	КОЗИЦЫН		
ГЛ ИНЖ ПР	МЫЛЬНИКОВ		

3 КДС, часть III-2000

СОДЕРЖАНИЕ

СТАДИЯ	ЛИСТ	ЛИСТОВ
Р	2	

МНИИТЭП
МАСТЕРСКАЯ N3

ВЗАМ ИНВ N

ПОДПИСЬ И Д.

ИНВ N ПОДЛ 43530

1. АЛЬБОМ ЗКДС ЧАСТЬ 3 СОДЕРЖИТ УЗЛЫ И ДЕТАЛИ СОПРЯЖЕНИЯ КОНСТРУКЦИЙ ЧЕРДАКА И КРЫШИ ДЛЯ ЖИЛЫХ ДОМОВ СЕРИИ ПЗМ ПРОИЗВОДСТВА АО ДСК-3. ВАРИАНТ С ТРЕХСЛОЙНЫМИ БЕТОННЫМИ ПЛИТАМИ ПОКРЫТИЯ,

2. АЛЬБОМ СОСТОИТ ИЗ ПЯТИ РАЗДЕЛОВ ПО ВИДАМ КОНСТРУКЦИЙ

РАЗДЕЛ К 1 - СОЕДИНЕНИЕ НАРУЖНЫХ ФРИЗОВЫХ ПАНЕЛЕЙ МЕЖДУ СОБОЙ И С НЕСУЩИМИ КОНСТРУКЦИЯМИ ЧЕРДАКА, ЗАДЕЛКА СТЫКОВ НАРУЖНЫХ ФРИЗОВЫХ ПАНЕЛЕЙ И ПЛИТ ПОКРЫТИЯ.

РАЗДЕЛ К 2 - СОЕДИНЕНИЕ ВНУТРЕННИХ НЕСУЩИХ КОНСТРУКЦИЙ ЧЕРДАКА, СОЕДИНЕНИЕ И ЗАДЕЛКА СТЫКОВ ПЛИТ ПОКРЫТИЯ.

РАЗДЕЛ К 3 - СОЕДИНЕНИЕ НАКРЫВНЫХ КАМНЕЙ МЕЖДУ СОБОЙ И НАРУЖНЫМИ ФРИЗОВЫМИ ПАНЕЛЯМИ

РАЗДЕЛ К 4 - СОЕДИНЕНИЕ КОНСТРУКЦИЙ, УЗЛЫ И ДЕТАЛИ МАШИННОГО ПОМЕЩЕНИЯ. УЗЛЫ УСТАНОВКИ ВЕНТШАХТЫ

РАЗДЕЛ К 5 - УЗЛЫ И ДЕТАЛИ КРОВЛИ.

3. УЗЛЫ ХАРАКТЕРИЗУЮТ СОПРЯЖЕНИЕ СБОРНЫХ ЭЛЕМЕНТОВ И ПРОЦЕССЫ, ВЫПОЛНЯЕМЫЕ НА МОНТАЖЕ ПО КОНСТРУКТИВНОМУ СОЕДИНЕНИЮ, ЗАДЕЛКЕ, ОБРАБОТКЕ И ДРУГИМ ПОСТРОЕЧНЫМ ОПЕРАЦИЯМ.

4. КАЖДЫЙ УЗЕЛ ИМЕЕТ НЕОБХОДИМОЕ ГРАФИЧЕСКОЕ ИЗОБРАЖЕНИЕ (ВИДЫ, СЕЧЕНИЯ, РАЗРЕЗЫ И ПР.) И ТЕКСТОВОЕ ПОЯСНЕНИЕ (ВЫНОСКИ, УКАЗАНИЯ, ПРИМЕЧАНИЯ И ПР.), РАЗМЕЩЕННЫЕ НА ОДНОМ И БОЛЕЕ ЛИСТАХ, ОБОЗНАЧЕННЫХ ОДНИМ И ТЕМ ЖЕ НОМЕРОМ УЗЛА.

ПРИНЯТА СЛЕДУЮЩАЯ МАРКИРОВКА УЗЛОВ

НАПРИМЕР $\frac{07}{К1}$

ГДЕ В ЧИСЛИТЕЛЕ - НОМЕР УЗЛА
В ЗНАМЕНАТЕЛЕ - НОМЕР РАЗДЕЛА.

ПРИ ССЫЛКЕ НА ИСПОЛЬЗУЕМЫЙ УЗЕЛ В ПРОЕКТАХ И ДРУГОЙ ТЕХНИЧЕСКОЙ ДОКУМЕНТАЦИИ УКАЗЫВАЕТСЯ НОМЕР УЗЛА И НОМЕР РАЗДЕЛА АЛЬБОМА, СОДЕРЖАЩЕГО ДАННЫЙ УЗЕЛ.

5. МОНТАЖ ФРИЗОВЫХ ПАНЕЛЕЙ, РАМ, ОПОРНЫХ СТЕНОК ЧЕРДАКА, ПЛИТ ПОКРЫТИЯ И НАКРЫВНЫХ КАМНЕЙ ПРОИЗВОДИТСЯ НА ПЛАСТИЧНОМ ЦЕМЕНТНОМ РАСТВОРЕ МАРКИ М150. ДЛЯ МОНТАЖА ИЗДЕЛИЙ И ЗАПОЛНЕНИЯ ШВОВ РАЗРЕШАЕТСЯ ПРИМЕНЯТЬ ТОЛЬКО СВЕЖЕПРИГОТОВЛЕННЫЙ РАСТВОР. ПРИМЕНЕНИЕ РАСТВОРА, ПРОЦЕСС СХВАТЫВАНИЯ КОТОРОГО УЖЕ НАЧАЛСЯ, А ТАКЖЕ ВОССТАНОВЛЕНИЕ ПЛАСТИЧНОСТИ РАСТВОРА ПУТЕМ ДОБАВЛЕНИЯ ВОДЫ, НЕ ДОПУСКАЕТСЯ РАСКЛАДКА РАСТВОРА ПРОИЗВОДИТСЯ НЕПОСРЕДСТВЕННО ПЕРЕД УСТАНОВКОЙ ИЗДЕЛИЙ В ПРОЕКТНОЕ ПОЛОЖЕНИЕ

ПРОЧНОСТЬ РАСТВОРА СЛЕДУЕТ КОНТРОЛИРОВАТЬ ИСПЫТАНИЕМ СЕРИИ ОБРАЗЦОВ В СООТВЕТСТВИИ С П.3.51 СНиП 3.03.01-87,

6. МОНТАЖ ИЗДЕЛИЙ ДОЛЖЕН ОСУЩЕСТВЛЯТЬСЯ С ПРИМЕНЕНИЕМ ИНСТРУМЕНТАЛЬНОГО ГЕОДЕЗИЧЕСКОГО КОНТРОЛЯ, ВЕЛИЧИНЫ ДОПУСКАЕМЫХ ОТКЛОНЕНИЙ ОПРЕДЕЛЯЮТСЯ ПО РАСЧЕТУ ТОЧНОСТИ В СООТВЕТСТВИИ С ГОСТ 21779-82 И СНиП 3.03.01-87.

7. СОЕДИНЕНИЕ СБОРНЫХ ЭЛЕМЕНТОВ МЕЖДУ СОБОЙ И С ПЛИТАМИ ЧЕРДАЧНОГО ПОКРЫТИЯ ОСУЩЕСТВЛЯЕТСЯ МЕТАЛЛИЧЕСКИМИ СВЯЗЯМИ НА СВАРКЕ.

МЕТАЛЛИЧЕСКИЕ СВЯЗИ И ЗАКЛАДНЫЕ ДЕТАЛИ С ИНДЕКСОМ "Ц" ДОЛЖНЫ ИМЕТЬ ЗАЩИТНОЕ АНТИКОРРОЗИЙНОЕ ЦИНКОВОЕ ПОКРЫТИЕ.

Н.Контр		Василькова				ЗКДС, ЧАСТЬ III - 2000
ИЗМ.	КОЛ.УЧ.	ЛИСТ	N ДОК.	ПОДПИСЬ	ДАТА	
ГЛ. ИНЖ. М.		КОЗИЦЫН				ТЕХНИЧЕСКОЕ ОПИСАНИЕ
ГЛ. ИНЖ. ПР		МЫЛЬНИКОВ				
ЗАВ. ГР ИНЖ.		СИНДЕЕВА				
ИСПОЛНИЛ		ЕРШОВА				
ПРОВЕРИЛ		ВАСИЛЬКОВА				

СТАДИЯ	ЛИСТ	ЛИСТОВ
Р	3	

МНИИТЭП
МАСТЕРСКАЯ N 3

ИНВ N ПОДЛ. 930519 | ПОДПИСЬ И ДАТА | ВЗАМ ИНВ N

ПОВРЕЖДЕННОЕ ПРИ СВАРКЕ АНТИКОРРОЗИЙНОЕ ПОКРЫТИЕ ЗАКЛАДНЫХ ДЕТАЛЕЙ И СОЕДИНИТЕЛЬНЫХ ЭЛЕМЕНТОВ СЛЕДУЕТ ЗАЩИЩАТЬ ПРОТЕКТОРНЫМ ГРУНТОМ НА ЛАКЕ ХВ 784 В СООТВЕТСТВИИ С ВСН 106-75, ВСН 141-77 ГМС И СНиП 2.03.11-85 ИЛИ ЦИНКОСИЛИКАТНЫМ ПОКРЫТИЕМ В СООТВЕТСТВИИ С "РЕКОМЕНДАЦИЯМИ ПО ТЕХНОЛОГИИ НАНЕСЕНИЯ ЦИНКОСИЛИКАТНОГО ПОКРЫТИЯ НА ЗАВОДЕ И ЗАЩИТЕ СВАРНЫХ ШВОВ НА МОНТАЖЕ ЖЕЛЕЗОБЕТОННЫХ КОНСТРУКЦИЙ" НИИЖБ.

НА ВСЕХ ДЕТАЛЯХ УЗЛОВ ОГОВОРЕНА МИНИМАЛЬНАЯ ДЛИНА СВАРНЫХ ШВОВ, КАЧЕСТВЕННОЕ ВЫПОЛНЕНИЕ КОТОРЫХ ДОЛЖНО БЫТЬ ОБЕСПЕЧЕНО ПРИ МОНТАЖЕ. СВАРКА ПРОИЗВОДИТСЯ В СООТВЕТСТВИИ С СНиП 3.03.01-87.

ЭЛЕКТРОСВАРКА ДОЛЖНА НЕПРЕРЫВНО СЛЕДОВАТЬ ЗА МОНТАЖОМ КОНСТРУКЦИЙ И ДО ЗАМОНОЛИЧИВАНИЯ СТЫКОВ СДАВАТЬСЯ ПО АКТУ НА СКРЫТЫЕ РАБОТЫ АВТОРСКОМУ НАДЗОРУ.

ВСЕ МЕСТА СВАРНЫХ СОЕДИНЕНИЙ СБОРНЫХ ЭЛЕМЕНТОВ, КРОМЕ ОТДЕЛЬНО ОГОВОРЕННЫХ НА ЧЕРТЕЖАХ, ВКЛЮЧАЯ ЗАКЛАДНЫЕ И СОЕДИНИТЕЛЬНЫЕ ДЕТАЛИ, ПОСЛЕ ПРИЕМКИ СОЕДИНЕНИЙ ДОЛЖНЫ БЫТЬ ТЩАТЕЛЬНО ЗАДЕЛАНЫ ЦЕМЕНТНЫМ РАСТВОРОМ.

8. НАРУЖНЫЕ ФРИЗОВЫЕ КЕРАМЗИТОБЕТОННЫЕ ПАНЕЛИ НАВЕСНЫЕ, ТОЛЩИНОЙ 325 мм БЕЗ МАТРИЧНОЙ ОТДЕЛКИ И 375 мм С МАТРИЧНОЙ ОТДЕЛКОЙ.

9. УСТАНОВКУ ФРИЗОВЫХ ПАНЕЛЕЙ, ОПОРНЫХ РАМ И СТЕНОК ЧЕРДАКА ПРОИЗВОДИТЬ С ВРЕМЕННЫМ ЗАКРЕПЛЕНИЕМ ПОДКОСАМИ К ЧЕРДАЧНОМУ ПЕРЕКРЫТИЮ. ПОДКОСЫ, УДЕРЖИВАЮЩИЕ ФРИЗОВЫЕ ПАНЕЛИ, ОПОРНЫЕ РАМЫ И СТЕНКИ В ПРОЕКТНОМ ПОЛОЖЕНИИ, СНИМАЮТСЯ ТОЛЬКО ПОСЛЕ МОНТАЖА ПАНЕЛЕЙ ПОКРЫТИЯ И ОСУЩЕСТВЛЕНИЯ ВСЕХ СВАРНЫХ СОЕДИНЕНИЙ, ПРЕДУСМОТРЕННЫХ В УЗЛАХ.

10. МОНТАЖ НАРУЖНЫХ ФРИЗОВЫХ ПАНЕЛЕЙ, УСТРОЙСТВО КРЕПЛЕНИЙ, ЗАДЕЛКА И ГЕРМЕТИЗАЦИЯ ГОРИЗОНТАЛЬНЫХ И ВЕРТИКАЛЬНЫХ СТЫКОВ МЕЖДУ НИМИ ПРОИЗВОДИТСЯ ПО АНАЛОГИИ С ПАНЕЛЯМИ НАРУЖНЫХ СТЕН ЖИЛЫХ ЭТАЖЕЙ.

11. МОНТАЖ ПЛИТ ПОКРЫТИЯ НАЧИНАЕТСЯ С УКЛАДКИ ЛОТКОВЫХ ПАНЕЛЕЙ И СОЕДИНЕНИЯ ИХ МЕЖДУ СОБОЙ И С ОПОРНЫМИ РАМКАМИ.

12. СОЕДИНЕНИЕ ПЛИТ ПОКРЫТИЯ С ТОРЦЕВЫМИ ФРИЗОВЫМИ ПАНЕЛЯМИ ПРОИЗВОДИТСЯ НА СВАРКЕ МОНТАЖНЫМИ НАКЛАДКАМИ, СТЫКИ ЗАДЕЛЫВАЮТСЯ ЦЕМЕНТНЫМ РАСТВОРОМ

13. УКАЗАНИЯ ПО ПРОИЗВОДСТВУ МОНТАЖНЫХ РАБОТ В ЗИМНИХ УСЛОВИЯХ СМ. РАЗДЕЛ АС4 ТИПОВОГО ПРОЕКТА.

Н. КОНТР.		Васильєва			ЗКДС, ЧАСТЬ III-2000		
ИЗМ.	КОЛУЧ.	ЛИСТ	N ДОК.	ПОДПИСЬ	ДАТА		
ГЛ. ИНЖ. П.		КОЗИЦЫН			ТЕХНИЧЕСКОЕ ОПИСАНИЕ	СТАДИЯ: Р	ЛИСТ: 4
ГЛ. ИНЖ. ПР.		МЫЛЬНИКОВ					
ЗАВ. ГР. ИНЖ.		СИНДЕЕВА				МНИИТЭП МАСТЕРСКАЯ N 3	
ИСПОЛНИЛ		ЕРШОВА					
ПРОВЕРИЛ		ВАСИЛЬКСВА					

ИНВ. N ПОДЛ. 03519 | ПОДПИСЬ И ДАТА | ВЗАИМ. ИНВ. N

14 В НАСТОЯЩЕМ АЛЬБОМЕ ПРЕДСТАВЛЕНЫ СЛЕДУЮЩИЕ ВАРИАНТЫ КОНСТРУКЦИИ РУЛОННОЙ КРОВЛИ ИЗ НАПЛАВЛЯЕМЫХ МАТЕРИАЛОВ

1а, 1б, 1в, 1г, 1д	- ФИЛИЗОЛ	
2а, 2б	- СТЕКЛОМАСТ	СМ. ТАБЛИЦУ ВАРИАНТОВ КОНСТРУКЦИИ КРОВЕЛЬ
3а, 3б, 3в, 3г	- ДНЕПРОФЛЕКС	
4а, 4б, 4в, 4г	- ЭЛАБАТ	
5а	- MONOFLEX 4PY G/F	6а —— ПОЛИКРОВ АР-130

15. ПРИ УСТРОЙСТВЕ ИЗОЛЯЦИОННЫХ КОВРОВ ИЗ НАПЛАВЛЯЕМЫХ МАТЕРИАЛОВ СЛЕДУЕТ ПОЛЬЗОВАТЬСЯ СЛЕДУЮЩИМИ ДОКУМЕНТАМИ РАЗРАБОТАННЫМИ ЦНИИпромзданий, ВНИИстройполимер ИСПОЛЬЗОВАННЫМИ ПРИ ВЫПУСКЕ НАСТОЯЩЕГО АЛЬБОМА :

- "РЕКОМЕНДАЦИИ ПО ПРОЕКТИРОВАНИЮ И УСТРОЙСТВУ КРОВЕЛЬ С ПРИМЕНЕНИЕМ РУЛОННЫХ КРОВЕЛЬНЫХ НАПЛАВЛЯЕМЫХ МАТЕРИАЛОВ", М. 1992г ("СТЕКЛОМАСТ"),
- "РУКОВОДСТВО ПО ПРИМЕНЕНИЮ В КРОВЛЯХ НАПЛАВЛЯЕМОГО РУЛОННОГО МАТЕРИАЛА "ФИЛИЗОЛ", М. 1994 г
- "РЕКОМЕНДАЦИИ ПО ПРОЕКТИРОВАНИЮ И УСТРОЙСТВУ КРОВЕЛЬ С ПРИМЕНЕНИЕМ РУЛОННОГО КРОВЕЛЬНОГО И ГИДРОИЗОЛЯЦИОННОГО НАПЛАВЛЯЕМОГО БИТУМНО-ПОЛИМЕРНОГО МАТЕРИАЛА „ДНЕПРОФЛЕКС" М 1993г
- "РЕКОМЕНДАЦИИ ПО ПРОЕКТИРОВАНИЮ И УСТРОЙСТВУ КРОВЕЛЬ С ПРИМЕНЕНИЕМ РУЛОННОГО КРОВЕЛЬНОГО НАПЛАВЛЯЕМОГО БИТУМНО-ПОЛИМЕРНОГО МАТЕРИАЛА "ЭЛАБИТ"", М. 1992г.

А ТАКЖЕ ВСН18-95 "ВСН ПО УСТРОЙСТВУ И РЕМОНТУ СУЩЕСТВУЮЩИХ КРОВЕЛЬ ЖИЛЫХ, ОБЩЕСТВЕННЫХ И ПРОМЫШЛЕННЫХ ЗДАНИЙ С ПРИМЕНЕНИЕМ ПОЛИМЕРНЫХ, БИТУМНО-ПОЛИМЕРНЫХ И РУЛОННЫХ ГИДРОИЗОЛЯЦИОННЫХ МАТЕРИАЛОВ" ДЕПОРТАМЕНТ СТРОИТЕЛЬСТВА. М. 1995 г

16 В МЕСТАХ ПЕРЕПАДА ВЫСОТ КРОВЛИ, ПРИМЫКАНИЙ ИЗОЛЯЦИОННЫХ СЛОЕВ К ПАРАПЕТАМ И СТЕНАМ, В МЕСТАХ ПРОПУСКА ТРУБ И ДР., ПРЕДУСМОТРЕНЫ ДОПОЛНИТЕЛЬНЫЕ ИЗОЛЯЦИОННЫЕ СЛОИ ИЗ ТЕХ ЖЕ МАТЕРИАЛОВ, ИЗ КОТОРЫХ ВЫПОЛНЯЮТ ОСНОВНЫЕ ИЗОЛЯЦИОННЫЕ СЛОИ.

В МЕСТАХ ПРИМЫКАНИЯ РУЛОННОГО КОВРА К ВЕРТИКАЛЬНЫМ ПОВЕРХНОСТЯМ УСТРАИВАЮТСЯ ПЕРЕХОДНЫЕ ФАСКИ ИЗ ЦЕМЕНТНО-ПЕСЧАНОГО РАСТВОРА МАРКИ М100 ПОД УГЛОМ 45° ВЫСОТОЙ 100 мм.

ВЕРХНИЙ КРАЙ ДОПОЛНИТЕЛЬНЫХ ИЗОЛЯЦИОННЫХ КОВРОВ, КРОМЕ ПРИКЛЕЙКИ КАЖДОГО СЛОЯ, КРЕПИТСЯ К ФРИЗОВЫМ ПАНЕЛЯМ И СТЕНАМ МАШИННЫХ ПОМЕЩЕНИЙ ЛИФТОВ ОЦИНКОВАННЫМИ ГВОЗДЯМИ К ДЕРЕВЯННОМУ БРУСКУ ЧЕРЕЗ ФАРТУК ИЗ ОЦИНКОВАННОЙ СТАЛИ.

17 ПРИ НЕОБХОДИМОСТИ (СМ. ТАБЛИЦУ ВАРИАНТОВ КОНСТРУКЦИЙ КРОВЛИ) УСТРАИВАЕТСЯ ЗАЩИТНЫЙ СЛОЙ ИЗ ГРАВИЯ. ГРАВИЙ ДЛЯ ЗАЩИТНОГО СЛОЯ (ГОСТ 8268-82) ДОЛЖЕН БЫТЬ СУХИМ, ОБЕСПЫЛЕННЫМ, ИМЕТЬ ЗЕРНА РАЗМЕРОМ 5 - 10мм И МАРКУ ПО МОРОЗОСТОЙКОСТИ НЕ НИЖЕ 75

18 ОСНОВАНИЕМ ПОД РУЛОННЫЙ КОВЕР СЛУЖИТ ОГРУНТОВАННАЯ СТЯЖКА ИЗ ЦЕМЕНТНО-ПЕСЧАНОГО РАСТВОРА МАРКИ М100 С ПОМОЩЬЮ КОТОРОЙ СОЗДАЕТСЯ УКЛОН КРОВЛИ. МИНИМАЛЬНАЯ ТОЛЩИНА СТЯЖКИ 20мм.

19 В СТЯЖКАХ ВЫПОЛНЯЮТ ТЕМПЕРАТУРНО-УСАДОЧНЫЕ ШВЫ ШИРИНОЙ 5-10мм, РАЗДЕЛЯЮЩИЕ СТЯЖКУ ИЗ ЦЕМЕНТНО-ПЕСЧАНОГО РАСТВОРА НА УЧАСТКИ НЕ БОЛЕЕ 6х6м. ШВЫ ДОЛЖНЫ РАСПОЛАГАТЬСЯ НАД ШВАМИ НЕСУЩИХ ПЛИТ ПО ТЕМПЕРАТУРНО-УСАДОЧНЫМ ШВАМ УКЛАДЫВАЮТСЯ ПОЛОСКИ ШИРИНОЙ 150-200мм ИЗ РУБЕРОИДА С КРУПНОЗЕРНИСТОЙ ПОСЫПКОЙ МАРКИ РКК-420А, РКК-420Б И ПРИКЛЕИВАЮТ ИХ ТОЧЕЧНО С ОДНОЙ СТОРОНЫ ШВА.

20. ДЛЯ ОТГРУНТОВКИ СТЯЖКИ, А ТАКЖЕ УЧАСТКОВ ФРИЗОВЫХ ПАНЕЛЕЙ И СТЕН МАШИННОГО ПОМЕЩЕНИЯ ЛИФТА В МЕСТАХ ЗАВЕДЕНИЯ НА НИХ ОСНОВНЫХ И ДОПОЛНИТЕЛЬНЫХ СЛОЕВ КРОВЕЛЬНОГО КОВРА ПРИМЕНЯЕТСЯ РАСТВОР БИТУМА МАРКИ БН 90/10 (БН-V) В КЕРОСИНЕ, РАСТВОРИТЕЛЕ "НЕФРАС" ИЛИ СОЛЯРОВОМ МАСЛЕ В СООТВЕТСТВИИ ПО ВЕСУ ОТ 1 : 2 ДО 1 : 3. РАСХОД ГРУНТОВКИ СОСТАВЛЯЕТ 0.3-0.5 кг/м2.

21. КРОВЕЛЬНЫЕ РАБОТЫ СЛЕДУЕТ ПРОИЗВОДИТЬ В СООТВЕТСТВИИ С СНиП III-20-74*, С ЧЕРТЕЖАМИ ДАННОГО АЛЬБОМА И ДОКУМЕНТАМИ, УКАЗАННЫМИ В П.4 ПОЯСНИТЕЛЬНОЙ ЗАПИСКИ

22 РАБОТЫ ПО УСТРОЙСТВУ КРОВЛИ ДОЛЖНЫ ВЫПОЛНЯТЬСЯ СПЕЦИАЛИЗИРОВАННОЙ ОРГАНИЗАЦИЕЙ ПО СПЕЦИАЛЬНО РАЗРАБОТАННОМУ ПРОЕКТУ ПРОИЗВОДСТВА РАБОТ (ППР) ВКЛЮЧАЯ ОСОБЕННОСТИ ПРОИЗВОДСТВА РАБОТ В ЗИМНИХ УСЛОВИЯХ.

ТАБЛИЦА ВАРИАНТОВ КОНСТРУКЦИИ КРОВЕЛЬ

NN ВАР	ОСНОВНОЙ РУЛОННЫЙ ВОДОИЗОЛЯЦИОННЫЙ КОВЕР	ЗАЩИТНЫЙ СЛОЙ ПО ВЕРХУ ВОДОИЗОЛЯЦИОННОГО КОВРА	СМЕТНАЯ СТОИМОСТЬ 1кв.м В ЦЕНАХ 1984г.
1	2	3	4
	ДЛЯ КРОВЕЛЬ С УКЛОНОМ 0+ МЕНЕЕ 1,5%		
1 а	- 3 СЛОЯ ФИЛИЗОЛА МАРКИ "Н" (ТУ400-1-409-5-92)	СЛОЙ ГРАВИЯ (ГОСТ 8268-82) ВТОПЛЕННОГО В РАЗОГРЕТЫЙ ПОКРОВНЫЙ СЛОЙ РУЛОННОГО МАТЕРИАЛА	
1 б	- 1 СЛОЙ ФИЛИЗОЛА МАРКИ "В" (ВЕРХНИЙ СЛОЙ ТУ400-1-409-5-92)	НЕ ТРЕБУЕТСЯ	
	- 2 СЛОЯ ФИЛИЗОЛА МАРКИ "Н" (НИЖНИЕ СЛОИ)		
1 в	- 1 СЛОЙ "ФИЛИЗОЛА - 4,5" (ВЕРХНИЙ СЛОЙ ТУ400-1-409-9-94)	НЕ ТРЕБУЕТСЯ	
	- 1 СЛОЙ ФИЛИЗОЛА МАРКИ "Н" (НИЖНИЙ СЛОЙ)		
	ДЛЯ КРОВЕЛЬ С УКЛОНОМ 1,5 т 10%		
1 г	- 1 СЛОЙ ФИЛИЗОЛА МАРКИ "В" (ВЕРХНИЙ СЛОЙ)	НЕ ТРЕБУЕТСЯ	
	- 1 СЛОЙ ФИЛИЗОЛА МАРКИ "Н" (НИЖНИЙ СЛОЙ)		
1 д	- 1 СЛОЙ "ФИЛИЗОЛА - 4,5"	НЕ ТРЕБУЕТСЯ	
	ДЛЯ КРОВЕЛЬ С УКЛОНОМ 0- МЕНЕЕ 1,5%		
2 а	- 3 СЛОЯ СТЕКЛОМАСТА "П" (ТУ-21-5744710-519-92)	СМ ВАРИАНТ 1 а	
	ДЛЯ КРОВЕЛЬ С УКЛОНОМ 1,5 + 10%		
2 б	- 2 СЛОЯ СТЕКЛОМАСТА "П"	СМ ВАРИАНТ 1 а	
	ДЛЯ КРОВЕЛЬ С УКЛОНОМ 0+ МЕНЕЕ 2,5%		
3 а	- 3 СЛОЯ ДНЕПРОФЛЕКСА "П" (ТУ5770-531-00284718-93)	СМ ВАРИАНТ 1 а	
3 б	- 1 СЛОЙ ДНЕПРОФЛЕКСА "К" (ВЕРХНИЙ СЛОЙ) (ТУ5770-531-00284718-93)	НЕ ТРЕБУЕТСЯ	
	- 2 СЛОЯ ДНЕПРОФЛЕКСА "П" (НИЖНИЕ СЛОИ)		
	ДЛЯ КРОВЕЛЬ С УКЛОНОМ 0+ МЕНЕЕ 1,5%		
4 а	- 3 СЛОЯ ЭЛАБИТА "П" (ТУ5770-528-00284718-94)	СМ ВАРИАНТ 1 а	
4 б	- 1 СЛОЙ ЭЛАБИТА "К" (ВЕРХНИЙ СЛОЙ) (ТУ5770-528-00284718-94)	НЕ ТРЕБУЕТСЯ	
	- 2 СЛОЯ ЭЛАБИТА "П" (НИЖНИЕ СЛОИ)	НЕ ТРЕБУЕТСЯ	
	ДЛЯ КРОВЕЛЬ С УКЛОНОМ 1,5 + 10%		
4 в	- 2 СЛОЯ ЭЛАБИТА "П"	СМ ВАРИАНТ 1 а	
4 г	- 1 СЛОЙ ЭЛАБИТА "К" (ВЕРХНИЙ СЛОЙ)	НЕ ТРЕБУЕТСЯ	
	- 1 СЛОЙ ЭЛАБИТА "П" (НИЖНИЕ СЛОИ)		
	ДЛЯ КРОВЕЛЬ С УКЛОНОМ 0 + 2,4%		
5 а	- 1 СЛОЙ ПОЛИМЕРНОГО КРОВЕЛЬНОГО МАТЕРИАЛА MONOFLEX 4 PY G/F	ВЕРХНЯЯ ЧАСТЬ СНАБЖЕНА КЕРАМИЧЕСКИМИ ГРАНУЛАМИ	
6 а	- ПОЛИКРОВ АР-130	НЕ ТРЕБУЕТСЯ	

ВЗАМ. ИНВ. N

ПОДПИСЬ И ДАТА

ИНВ. N ПОДЛ. 93057

ИЗМ.	КОЛУЧ	ЛИСТ	N ДОК	ПОДПИСЬ	ДАТА
ГЛ. СПЕЦ. М.		КОЗИЦЫН			
ГЛ. ИНЖ. ПР		МУЛЬНИКОВ			
Н. КОНТР		ВАСИЛЬКОВА			

3 КДС, часть III-2000

ТЕХНИЧЕСКОЕ ОПИСАНИЕ

СТАДИЯ	ЛИСТ	ЛИСТОВ
Р	6	

МНИИТЭП
МАСТЕРСКАЯ N3

ПЕРЕЧЕНЬ НОРМАТИВНЫХ И ССЫЛОЧНЫХ ДОКУМЕНТОВ

СНиП II-26-76	КРОВЛИ. НОРМЫ ПРОЕКТИРОВАНИЯ.
СНиП III-20-74*	КРОВЛИ, ГИДРОИЗОЛЯЦИЯ, ПАРОИЗОЛЯЦИЯ И ТЕПЛОИЗОЛЯЦИЯ. ПРАВИЛА ПРОИЗВОДСТВА И ПРИЕМКИ РАБОТ.
СНиП 3.04.01-87	ИЗОЛЯЦИОННЫЕ И ОТДЕЛОЧНЫЕ ПОКРЫТИЯ.
СНиП 3.03.01-87	НЕСУЩИЕ И ОГРАЖДАЮЩИЕ КОНСТРУКЦИИ. ОРГАНИЗАЦИЯ, ПРОИЗВОДСТВО И ПРИЕМКА РАБОТ.
СНиП III-16-80	БЕТОННЫЕ И ЖЕЛЕЗОБЕТОННЫЕ КОНСТРУКЦИИ СБОРНЫЕ ПРАВИЛА ПРОИЗВОДСТВА И ПРИЕМКИ РАБОТ.
СНиП 3.01.01-85	ОРГАНИЗАЦИЯ СТРОИТЕЛЬНОГО ПРОИЗВОДСТВА.
СНиП III-4-80	ТЕХНИКА БЕЗОПАСНОСТИ В СТРОИТЕЛЬСТВЕ
ГОСТ 10923-82	РУБЕРОИД, ТЕХНИЧЕСКИЕ УСЛОВИЯ.
ГОСТ 2889-80	МАСТИКА БИТУМНАЯ КРОВЕЛЬНАЯ ГОРЯЧАЯ. ТЕХНИЧЕСКИЕ УСЛОВИЯ
ГОСТ 8268-82	ГРАВИЙ.
ГОСТ 14918-80	СТАЛЬ ТОНКОЛИСТОВАЯ ОЦИНКОВАННАЯ С НЕПРЕРЫВНЫХ ЛИНИЙ. ТЕХНИЧЕСКИЕ УСЛОВИЯ.
ГОСТ 4030-63	ГВОЗДИ КРОВЕЛЬНЫЕ. КОНСТРУКЦИЯ И РАЗМЕРЫ.
ГОСТ 12.3.040-86	ССБТ СТРОИТЕЛЬСТВО. РАБОТЫ КРОВЕЛЬНЫЕ И ГИДРОИЗОЛЯЦИОННЫЕ. ТРЕБОВАНИЯ БЕЗОПАСНОСТИ.
ВСН 15-87 ГЛАВМОССТРОЙ	УКАЗАНИЯ ПО ГЕРМЕТИЗАЦИИ СТЫКОВ ПРИ МОНТАЖЕ ПОЛНОСБОРНЫХ ЗДАНИЙ.
ТУ 400-1-409-5-92	"ФИЛИЗОЛ" МАРОК "В" И "Н" ТЕХНИЧЕСКИЕ УСЛОВИЯ
ТУ 400-1-409-5-94	"ФИЛИЗОЛ-4,5" С КРУПНОЗЕРНИСТОЙ ПОСЫПКОЙ. ТЕХНИЧЕСКИЕ УСЛОВИЯ.
НИИ-4486-96	ПОЛИКРОВ АР-13D

"РУКОВОДСТВО ПО ПРИМЕНЕНИЮ В КРОВЛЯХ НАПЛАВЛЯЕМОГО РУЛОННОГО МАТЕРИАЛА "ФИЛИЗОЛ" – ЦНИИпромзданий, УТВЕРЖДЕНО 7.06.94г

ТУ21-5744710-519-92 – "СТЕКЛОМАСТ" ТЕХНИЧЕСКИЕ УСЛОВИЯ.

"РЕКОМЕНДАЦИИ ПО ПРОЕКТИРОВАНИЮ И УСТРОЙСТВУ КРОВЕЛЬ С ПРИМЕНЕНИЕМ РУЛОННЫХ КРОВЕЛЬНЫХ НАПЛАВЛЯЕМЫХ МАТЕРИАЛОВ" (РУБЕМАСТ, ВИКОЛОН, СТЕКЛОМАСТ). ВНИИстройполимер ЦНИИпромзданий. МОСКВА – 1992 г

ТУ5770-531-0028718-93 – "ДНЕПРОФЛЕКС "К", "ДНЕПРОФЛЕКС "П", "ДНЕПРОФЛЕКС "Г" ТЕХНИЧЕСКИЕ УСЛОВИЯ.

"РЕКОМЕНДАЦИИ ПО ПРОЕКТИРОВАНИЮ И УСТРОЙСТВУ КРОВЕЛЬ С ПРИМЕНЕНИЕМ РУЛОННОГО КРОВЕЛЬНОГО И ГИДРОИЗОЛЯЦИОННОГО НАПЛАВЛЯЕМОГО БИТУМНО-ПОЛИМЕРНОГО МАТЕРИАЛА "ДНЕПРОФЛЕКС" ЦНИИпромзданий, НПО "ПОЛИМЕРСТРОЙМАТЕРИАЛЫ", ТОО "ГИДРОЛ" МОСКВА – 1993 г

ТУ5770-528-00284718-94 – "ЭЛАБИТ" ТЕХНИЧЕСКИЕ УСЛОВИЯ.

"РЕКОМЕНДАЦИИ ПО ПРОЕКТИРОВАНИЮ И УСТРОЙСТВУ КРОВЕЛЬ С ПРИМЕНЕНИЕМ РУЛОННОГО КРОВЕЛЬНОГО НАПЛАВЛЯЕМОГО БИТУМНО-ПОЛИМЕРНОГО МАТЕРИАЛА "ЭЛАБИТ". ЦНИИпромзданий, НИИстройполимер, МОСКВА – 1992 г

ВСН18-95 "ВСН ПО УСТРОЙСТВУ И РЕМОНТУ СУЩЕСТВУЮЩИХ КРОВЕЛЬ ЖИЛЫХ, ОБЩЕСТВЕННЫХ И ПРОМЫШЛЕННЫХ ЗДАНИЙ С ПРИМЕНЕНИЕМ ПОЛИМЕРНЫХ, БИТУМНО-ПОЛИМЕРНЫХ И РУЛОННЫХ ГИДРОИЗОЛЯЦИОННЫХ МАТЕРИАЛОВ" ДЕПОРТАМЕНТ СТРОИТЕЛЬСТВА. М. 1995 г.

MONOFLEX 4PY G/F РАССМОТРЕН УПРАВЛЕНИЕМ ГОСУДАРСТВЕННОЙ ПРОТИВОПОЖАРНОЙ СЛУЖБЫ (ПИСЬМО N 25/8/2111 ОТ 17.07.95) И ДОПУЩЕН К ПРИМЕНЕНИЮ ЦЕНТРОМ ГОСУДАРСТВЕННОГО САНИТАРНО-ЭПИДЕМИОЛОГИЧЕСКОГО НАДЗОРА В г МОСКВЕ (ГИГИЕНИЧЕСКИЙ СЕРТИФИКАТ N 19 МЦ02.256.Л.03956.S ОТ 7.08.95 г.) МАТЕРИАЛ РЕКОМЕНДОВАН ЛАБОРАТОРИЯМИ ОБСЛЕДОВАНИЯ ЗДАНИЙ И СТРОИТЕЛЬНЫХ МАТЕРИАЛОВ И КОРРОЗИИ МНИИТЭП ДЛЯ ЭКСПЕРИМЕНТАЛЬНОГО СТРОИТЕЛЬСТВА (НИ-4380)

ВЗАМ ИНВ N | ПОДПИСЬ И ДАТА | ИНВ N ПОДЛ

ИЗМ.	КОЛУЧ.	ЛИСТ	N ДОК.	ПОДПИСЬ	ДАТА
ГЛ. СПЕЦ. М.		КОЗИЦЫН			
ГЛ. ИНЖ. ПР		МЫЛЬНИКОВ			
Н. КОНТР		ВАСИЛЬКОВА			

3 КДС, ЧАСТЬ III – 2000

ТЕХНИЧЕСКОЕ ОПИСАНИЕ

СТАДИЯ	ЛИСТ	ЛИСТОВ
Р	7	

МНИИТЭП
МАСТЕРСКАЯ N3

– ПЕНОПОЛИУРЕТАН ЗАЛИВОЧНЫЙ „ВИЛАН-405"	ТУ 6 55-221-955-88 ТУ 6 55-221-956-88
– РЕЗИНА МОРОЗОСТОЙКАЯ	ГОСТ 7338-77
– МАСТИКА ОТВЕРЖДАЮЩАЯ ТИОКОЛОВАЯ АМ-0,5	ТУ 84-246-85
– МАСТИКА БИТУМНАЯ ГОРЯЧАЯ МБК-Г-85	ГОСТ 2889-82
– РУБЕРОИД	ГОСТ 10923-82
– СТАЛЬ ОЦИНКОВАННАЯ	ГОСТ 14918-80*
– СТАЛЬ ГОРЯЧЕКАТАННАЯ ДЛЯ АРМИРОВАНИЯ ЖЕЛЕЗОБЕТОННЫХ КОНСТРУКЦИЙ	ГОСТ 5781-82*
– СТАЛЬ ПРОКАТНАЯ ПОЛОСОВАЯ	ГОСТ 103-76*
– СТАЛЬ УГЛОВАЯ РАВНОПОЛОЧНАЯ	ГОСТ 8509-86*
– ПАКЛЯ СТРОИТЕЛЬНАЯ	ГОСТ 16183-77
– СИНТЕТИЧЕСКИЕ ЖГУТЫ	ТУ 17 РСФСР 50-02-116-81
– МИНЕРАЛЬНАЯ ВАТА	ГОСТ 9573-82
– ПОЛИСТИРОЛЬНЫЙ ПЕНОПЛАСТ ПСБ-С	ГОСТ 15588-86
– СТЕКЛОСЕТКА	ТУ 6-11-99-75
– ПЕРГАМИН КРОВЕЛЬНЫЙ	ГОСТ 2697-83
– ВИЛАТЕРМ "СП"	ТУ 6-05-2043-87
– КИРПИЧ γ=1400 кг/м³	ГОСТ 530-80

НАЧ МАСТ			
ГЛ СПЕЦ М	КОЗИЦЫН		
ГЛ ИНЖ ПР	МЫЛЬНИКОВ		
Н КОНТР	ВАСИЛЬКОВА		

3 КДС, ЧАСТЬ III - 2000

ЧЕРДАК И КРОВЛЯ
ВЕДОМОСТЬ НОРМАТИВНЫХ ДОКУМЕНТОВ НА МАТЕРИАЛЫ, ПРИМЕНЯЕМЫЕ В УЗЛАХ

СТАДИЯ	ЛИСТ	ЛИСТОВ
Р	8	

МНИИТЭП
МАСТЕРСКАЯ N 3

ИНВ. N ПОДЛ. 930519 | ПОДПИСЬ И ДАТА | ВЗАМ. ИНВ. N

ЭСКИЗ	N ПОЗ	СЕЧЕНИЕ ММ	МАРКА	ДЛИНА ММ	МАССА, КГ ПОЗ.	МАССА, КГ ДЕТАЛИ
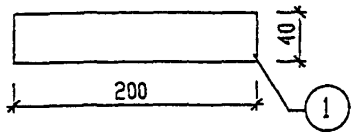	1	-6х40	ММ 39 ММ 39ц	200	0.38	0.38
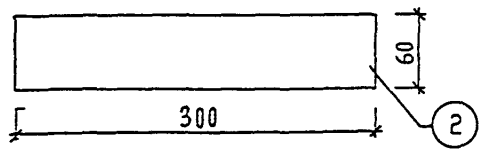	2	-6х60	ММ 60ц	300	0.84	0.84
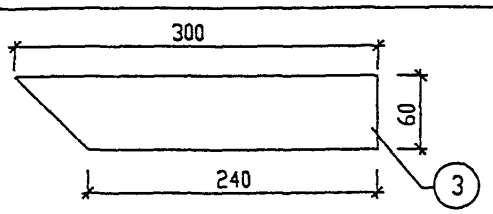	3	-6х60	ММ 60-1ц	240/300	0.83	0.83
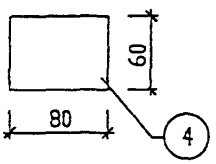	4	-6х60	ММ 69 ММ 69ц	80	0.23	0.23
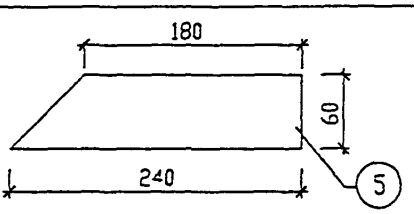	5	-6х60	ЗМС 1ц	180/240	0.59	0.59
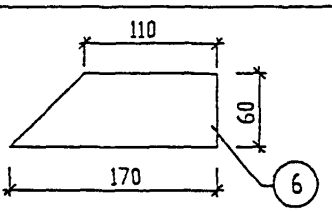	6	-6х60	ЗМС 3ц	110/170	0.40	0.40

ВЗАМ ИНВ N

ПОДПИСЬ И ДАТА

ИНВ N ПОДЛ 93059

Н КОНТР	Василькова	
НАЧ МАСТ		
ГЛ СПЕЦ М	КОЗИЦЫН	
ГЛ ИНЖ ПР	МЫЛЬНИКОВ	
РУК ГР ИНЖ	СИНДЕЕВА	
ИСПОЛНИЛ	ШЕХИНА	
ПРОВЕРИЛ	МЫЛЬНИКОВ	

3 КДС, часть III-2000

МОНТАЖНЫЕ СВЯЗИ

СТАДИЯ	ЛИСТ	ЛИСТОВ
Р	9	

МНИИТЭП
МАСТЕРСКАЯ N3

ЭСКИЗ	N ПОЗ.	СЕЧЕНИЕ ММ	МАРКА	ДЛИНА ММ	МАССА, КГ ПОЗ	МАССА, КГ ДЕТАЛИ
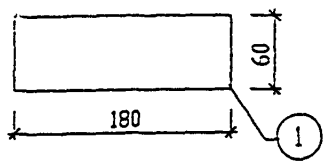	1	-6х60	ЗМС 5ц	180	0 51	0.51
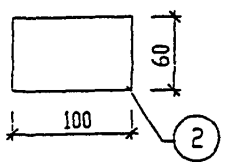	2	-6х60	ЗМС 15 ЗМС 15ц	100	0 28	0.28
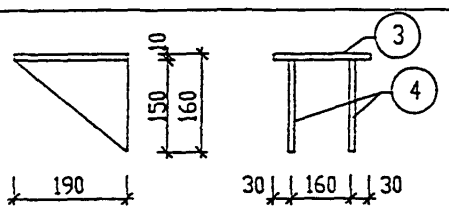	3	-10х220	ЗМС 19	190	4 65	6 89
	4	-10х150		190	2 24	
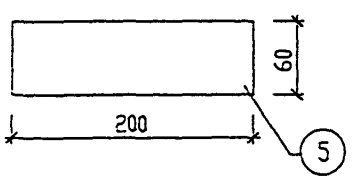	5	-6х60	ЗМС 20ц	200	0 56	0 56
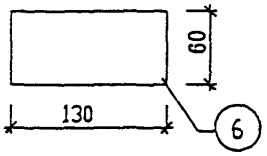	6	-6х60	ЗМС 21 ЗМС 21ц	130	0 35	0 35
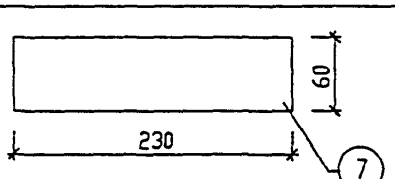	7	-6х60	ЗМС 22 ЗМС 22ц	230	0 65	0 65

ВЗАМ ИНВ N

ПОДПИСЬ И ДАТА

ИНВ N ПОДЛ

Н КОНТР	ВАСИЛЬКОВА	
НАЧ МАСТ		
ГЛ СПЕЦ М	КОЗИЦЫН	
ГЛ ИНЖ ПР	МЫЛЬНИКОВ	
РУК ГР ИНЖ	СИНДЕЕВА	
ИСПОЛНИЛ	ШЕХИНА	
ПРОВЕРИЛ	МЫЛЬНИКОВ	

3 КДС, часть III-2000

МОНТАЖНЫЕ СВЯЗИ

СТАДИЯ	ЛИСТ	ЛИСТОВ
Р	10	

МНИИТЭП

МАСТЕРСКАЯ N 3

ЭСКИЗ	N ПОЗ	СЕЧЕНИЕ ММ	МАРКА	ДЛИНА ММ	МАССА, КГ ПОЗ	МАССА, КГ ДЕТАЛИ
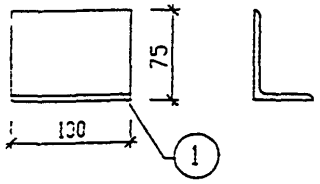	1	L 75х6	ЗМС 29	100	0 69	0 69
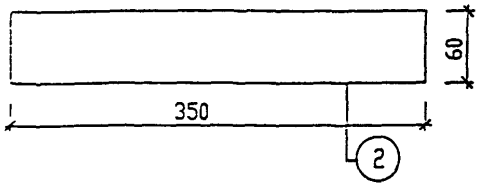	2	-6х60	ЗМС 41ц	350	0 99	0 99
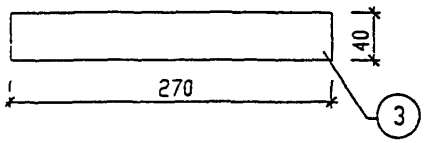	3	-6х40	ЗМС 43ц	270	0 51	0 51
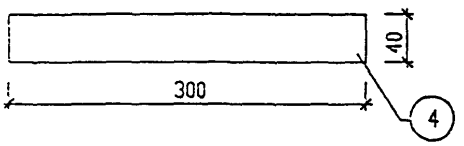	4	-6х40	ЗМС 44ц	300	0 56	0 56
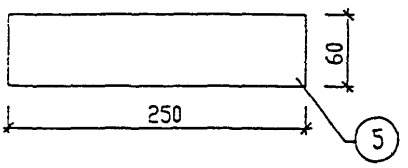	5	-6х60	ЗМС 48 ЗМС 48ц	250	0 71	0 71
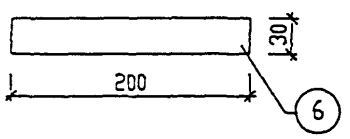	6	-6х30	ЗМС 51	200	0 28	0 28

ВЗАМ ИНВ N

ПОДПИСЬ И ДАТА

ИНВ N ПОДЛ

Н КОНТР	ВАСИЛЬКОВА	
НАЧ МАСТ		
ГЛ СПЕЦ М	КОЗИЦЫН	
ГЛ ИНЖ ПР	ЧУЛЬНИКОВ	
РУК ГР ИНЖ	СИНДЕЕВА	
ИСПОЛНИЛ	ШЕХИНА	
ПРОВЕРИЛ	ЧУЛЬНИКОВ	

3 КДС, часть III-2900

МОНТАЖНЫЕ СВЯЗИ

СТАДИЯ	ЛИСТ	ЛИСТОВ
Р	11	

МНИИТЭП
МАСТЕРСКАЯ N 3

ЭСКИЗ	N ПОЗ	СЕЧЕНИЕ ММ	МАРКА	ДЛИНА ММ	МАССА, КГ ПОЗ.	МАССА, КГ ДЕТАЛИ
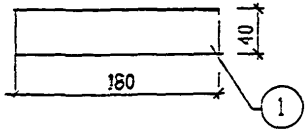	1	-6x40	3МС 52ц	180	0.34	0.34
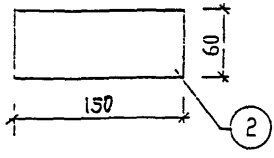	2	-6x60	3МС 54ц	150	0.42	0.42
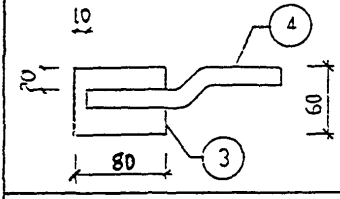	3	-6x60	3МС 56ц	80	0.23	0.51
	4	⌀16 AI		180	0.28	
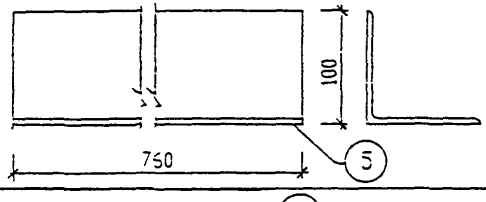	5	∟100x8	3МС 57	760	9.27	9.27
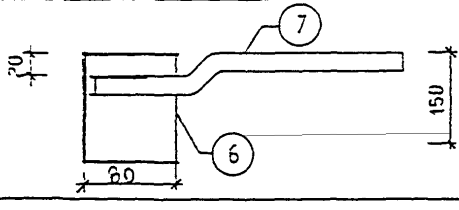	6	-6x150	3МС 58ц	80	0.57	0.97
	7	⌀16 AI		250	0.40	
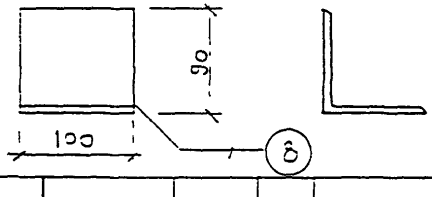	8	∟90×6	3МС 59ц	100	0.67	0.67

Н КОНТР	ВАСИЛЬКОВА	
НАЧ МАСТ		
ГЛ СПЕЦ М	КОЗИЦЫН	
ГЛ ИНЖ ПР	МЫЛЬНИКОВ	
РУК ПР ИНЖ	СИНДЕЕВА	
ИСПОЛНИЛ	ДЕХИНА	
ПРОВЕРИЛ	МЫЛЬНИКОВ	

3 КДС, часть III-2000

МОНТАЖНЫЕ СВЯЗИ

СТАДИЯ	ЛИСТ	ЛИСТОВ
Р	12	

МНИИТЭП
МАСТЕРСКАЯ N3

ИНВ. N ПОДЛ. 930519 | ПОДПИСЬ И ДАТА | ВЗАМ. ИНВ. N

ЭСКИЗ	N РИС	N ПОЗ	СЕЧЕНИЕ 6xB мм	МАРКА	ДЛИНА L мм	МАССА, КГ ПОЗ	МАССА, КГ ДЕТАЛИ
РИС 1 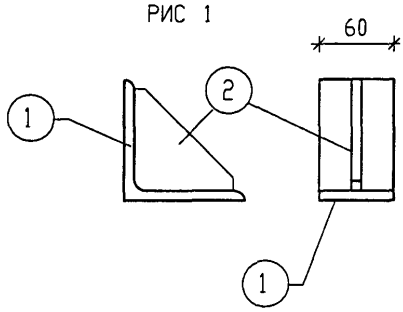	1	1	∟ 110x8	МС 26ц	60	8 10	8 40
		2	-6x80		80	0 30	

ИНВ N ПОДЛ | ПОДПИСЬ И ДАТА | ВЗАМ ИНВ N

ИЗМ	КОЛ УЧ	ЛИСТ	N ДОК	ПОДПИСЬ	ДАТА
ГЛ ИНЖ М		КРИВЕНКОВ			
ГЛ ИНЖ ПР		МЫЛЬНИКОВ			
ГЛ СПЕЦ		ВАСИЛЬКОВА			

3 КДС , часть III-2000

МОНТАЖНЫЕ СВЯЗИ

СТАДИЯ	ЛИСТ	ЛИСТОВ
Р	13	

МНИИТЭП
МАСТЕРСКАЯ N 3

МАРКА КАРКАСА	ЭСКИЗ	N ПОЗ	СЕЧЕНИЕ ММ	КОЛ ШТ	ДЛИНА ПОЗ ММ	ДЛИНА ДЕТАЛИ	МАССА, КГС ПОЗ.	МАССА, КГС ДЕТАЛИ
К $\frac{5\times5}{185}$	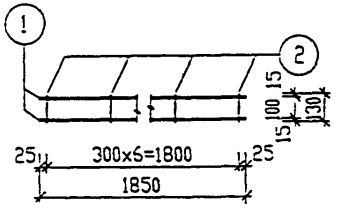	1	Ø5 BpI	2	1850	3.70	0.28	0.29
		2	Ø4 BpI	7	130	0.91	0.01	
ЗМ 67Ц	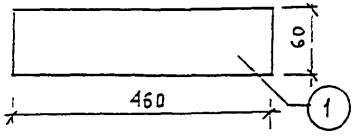	1	-6x60		460	0,46	1.30	1.30

Н КОНТР	ВАСИЛЬКОВА		
НАЧ МАСТ			
ГЛ СПЕЦ М	КОЗИЦЫН		
ГЛ ИНЖ ПР	МЫЛЬНИКОВ		
РУК ГР ИНЖ	СИНДЕЕВА		
ИСПОЛНИЛ	ЗЕХИНА		
ПРОВЕРИЛ	МЫЛЬНИКОВ		

3 КДС, часть III-2000

КАРКАС ЗАМОНОЛИЧИВАНИЯ СТЫКА

СТАДИЯ	ЛИСТ	ЛИСТОВ
Р	14	

МНИИТЭП
МАСТЕРСКАЯ N3

ВЗАН ИНВ N

ПОДПИСЬ И ДАТА

ИНВ N ПОДЛ

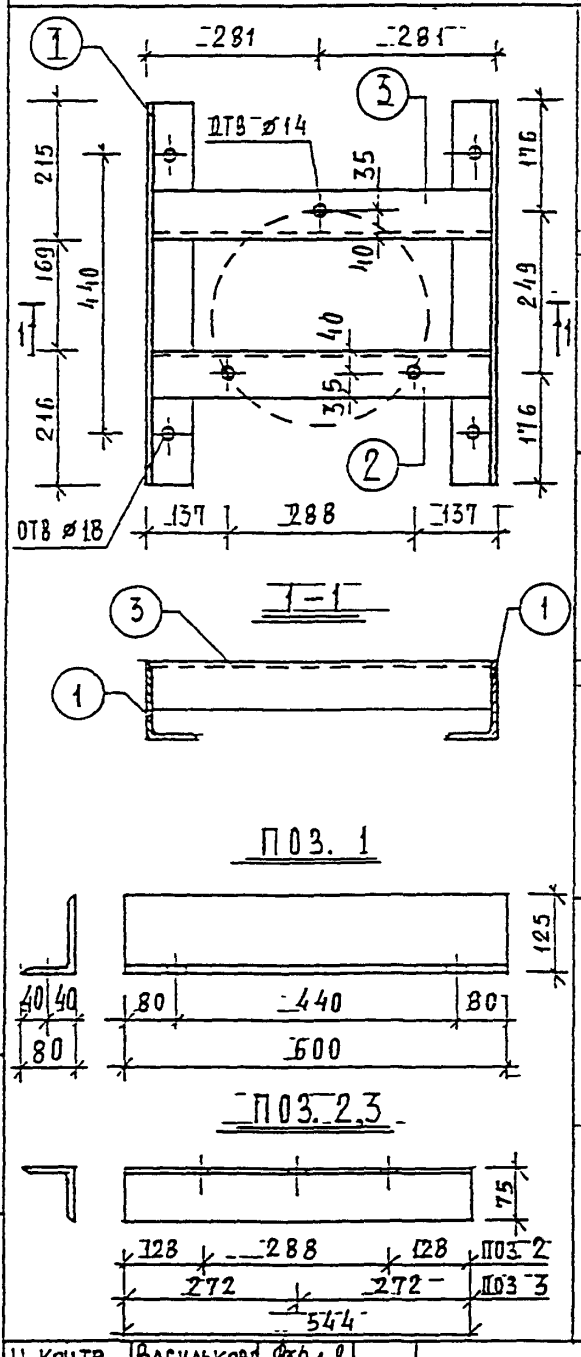

№ ПОЗ	СЕЧЕНИЕ ММ	МАРКА	ДЛИНА ММ	МАССА, К ПОЗ	МАССА, К ДЕТА
1	L125×80×9	ТР-1	600	5.92×2шт = 11.84	
2	L75×8		544	4.91	
3	L75×8		544	4.91	21.66

Н. КОНТР		ВАСИЛЬКОВА			
ИЗМ.	КОЛУЧ.	ЛИСТ	N ДОК.	ПОДПИСЬ	ДАТА
ГЛ. СПЕЦ. МАСТ		КОЗИЦЫН			
ГИП		МЫЛЬНИКОВ			
РГИ		СИНДЕЕВА			
РАЗРАБОТАЛ		ЩЕХИНА			
ПРОВЕРИЛ		ДЫЛЬНИКОВ			

ЗКДС, часть III-2000

ТРАВЕРСА

СТАДИЯ	ЛИСТ	ЛИСТОВ
Р	15	

МНИИТЭП
МАСТЕРСКАЯ N 3

ВЗАМ. ИНВ. N

ПОДПИСЬ И ДАТА

ИНВ. N ПОДЛ. 930519

ЭСКИЗ	№ ПОЗ.	СЕЧЕНИЕ ММ	МАРКА	ДЛИНА ММ	МАССА, КГ ПОЗ	МАССА, КГ ДЕТАЛ
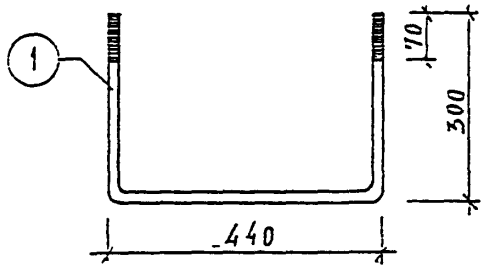	1	⌀16	АНКЕР	1040	1.64	1.64

Н КОНТР		ВАСИЛЬКОВА			
ИЗМ.	КОЛУЧ.	ЛИСТ	N ДОК.	ПОДПИСЬ	ДАТА
ГЛ. СПЕЦ. МАСТ		КОЗИЦЫН			
Г И П		МЫЛЬНИКОВ			
Р Г И		СИНДЕЕВА			
РАЗРАБОТАЛ		ШЕХИЧА			
ПРОВЕРИЛ		МЫЛЬНИКОВ			

ЗКДС, часть III-2000

АНКЕР ДЛЯ КРЕПЛЕНИЯ ТРАВЕРСЫ

СТАДИЯ	ЛИСТ	ЛИСТОВ
Р	16	

МНИИТЭП
МАСТЕРСКАЯ N 3

ВЗАМ. ИНВ. N

ПОДПИСЬ И ДАТА

ИНВ. N ПОДЛ. 930579

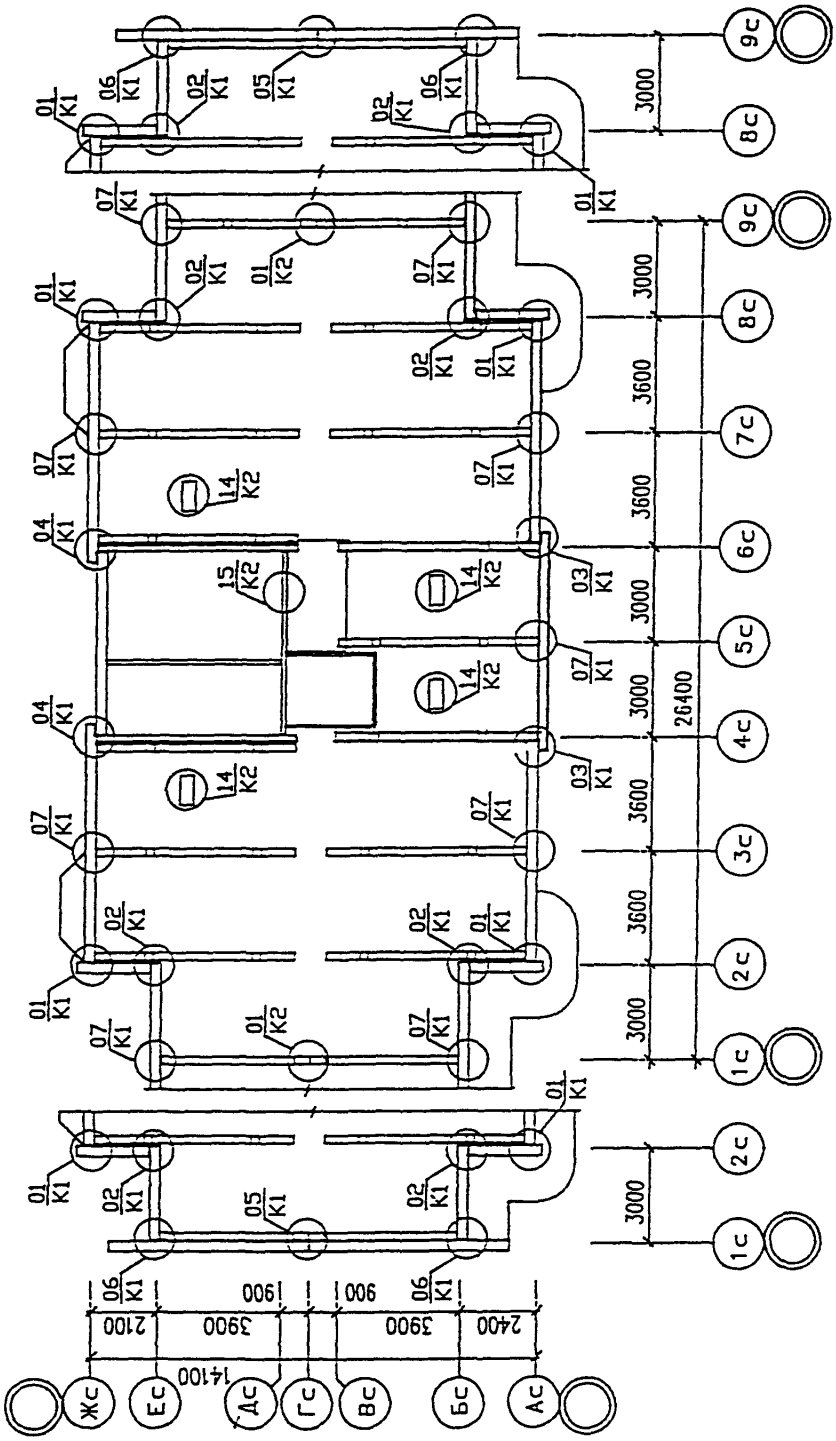

Н КОНТР	Василькова		3 КДС , часть III - 2000
НАЧ МАСТ			
ГЛ СПЕЦ И	КОЗИЦЫН		ПЗМ-1/9,16,17 ПЗМ-2/9,16,17 СХЕМА РАСПОЛОЖЕНИЯ ЭЛЕМЕНТОВ ЧЕРДАКА
ГЛ ИНЖ ПР	МЫЛЬНИКОВ		
РУК ГР ИНЖ	ВАСИЛЬКОВА		
ИСПОЛНИЛ	ШЕХИНА		
ПРОВЕРИЛ	МЫЛЬНИКОВ		

СТАДИЯ	ЛИСТ	ЛИСТОВ
Р	17	

МНИИТЭП
МАСТЕРСКАЯ N3

ИНВ. N ПОДЛ. | ПОДПИСЬ И ДАТА | ВЗАМ. ИНВ. N

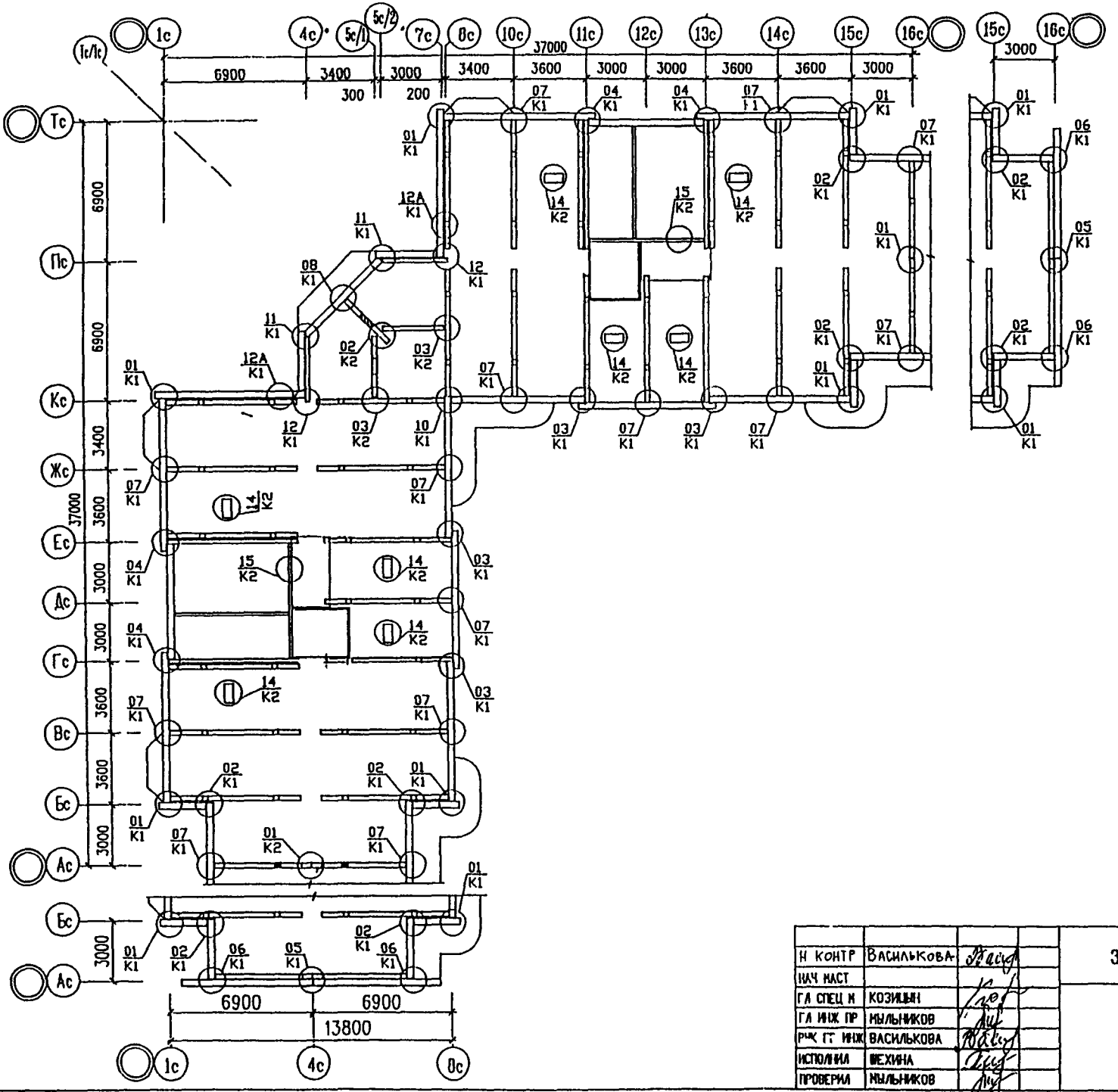

Н КОНТР	ВАСИЛЬКОВА		
НАЧ МАСТ			
ГА СПЕЦ К	КОЗИЦЫН		
ГА ИНЖ ПР	МЫЛЬНИКОВ		
РУК ГР ИНЖ	ВАСИЛЬКОВА		
ИСПОЛНИЛ	ШЕХИНА		
ПРОВЕРИЛ	МЫЛЬНИКОВ		

3 КДС , ЧАСТЬ III - 2000

ПЗМ-3/9,16,17

СХЕМА РАСПОЛОЖЕНИЯ ЭЛЕМЕНТОВ ЧЕРДАКА

СТАДИЯ	ЛИСТ	ЛИСТОВ
Р	18	

МНИИТЭП
МАСТЕРСКАЯ №3

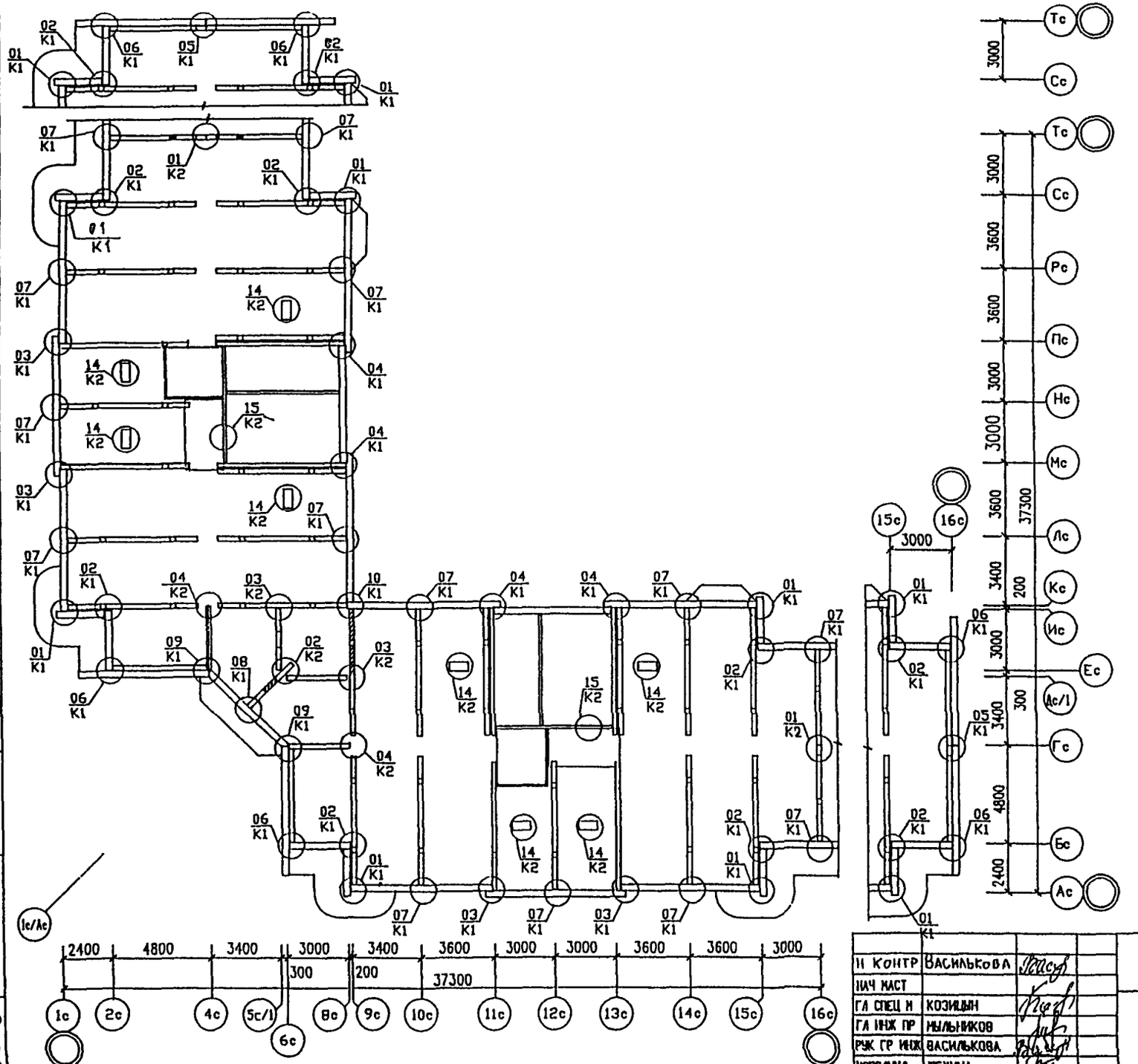

Н КОНТР	ВАСИЛЬКОВА	
НАЧ МАСТ		
ГА СПЕЦ М	КОЗИЦЫН	
ГА ИНЖ ПР	МЫЛЬНИКОВ	
РУК ГР ИНЖ	ВАСИЛЬКОВА	
ИСПОЛНИЛ	ШЕХИНА	
ПРОВЕРИЛ	МЫЛЬНИКОВ	

3 КДС , ЧАСТЬ III - 2000

ПЗМ-4/9,16,17

СХЕМА РАСПОЛОЖЕНИЯ ЭЛЕМЕНТОВ ЧЕРДАКА

СТАДИЯ	ЛИСТ	ЛИСТОВ
Р	19	

МНИИТЭП
МАСТЕРСКАЯ №3

ИНВ. N ПОДЛ. | ПОДПИСЬ И ДАТА | ВЗАМ. ИНВ N

93519

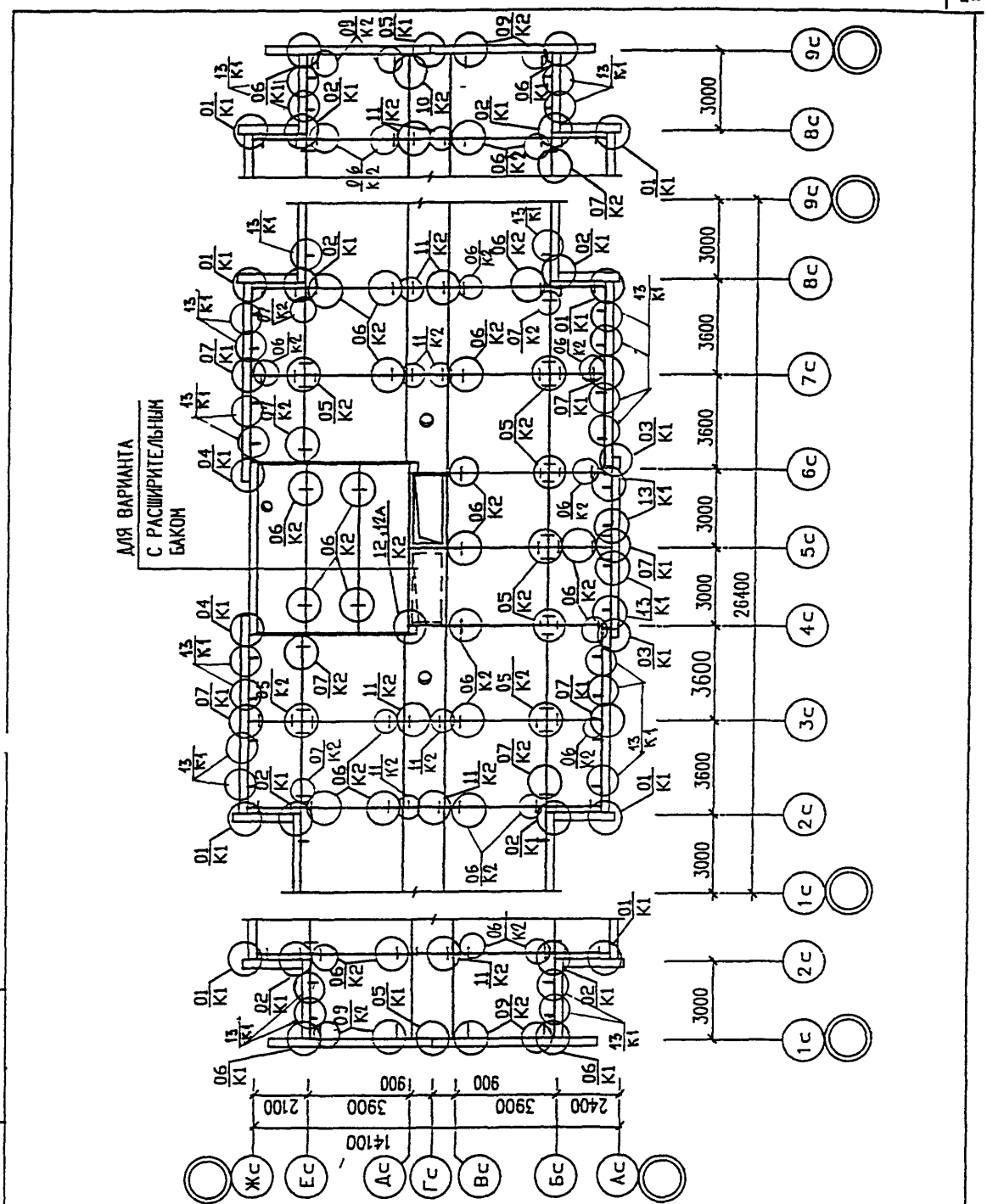

Н КОНТР	ВАСИЛЬКОВА		
НАЧ МАСТ			
ГЛ СПЕЦ М	КОЗИЦЫН		
ГЛ ИНЖ ПР	МЫЛЬНИКОВ		
РУК ГР ИНЖ	ВАСИЛЬКОВА		
ИСПОЛНИЛ	ШЕХИНА		
ПРОВЕРИЛ	МЫЛЬНИКОВ		

3 КДС, ЧАСТЬ III-2000

ПЗМ-1/9,16,17
ПЗМ-2/9,16,17
СХЕМА РАСПОЛОЖЕНИЯ
ЭЛЕМЕНТОВ ПОКРЫТИЯ

СТАДИЯ	ЛИСТ	ЛИСТОВ
Р	20	

МНИИТЭП
МАСТЕРСКАЯ N3

930519

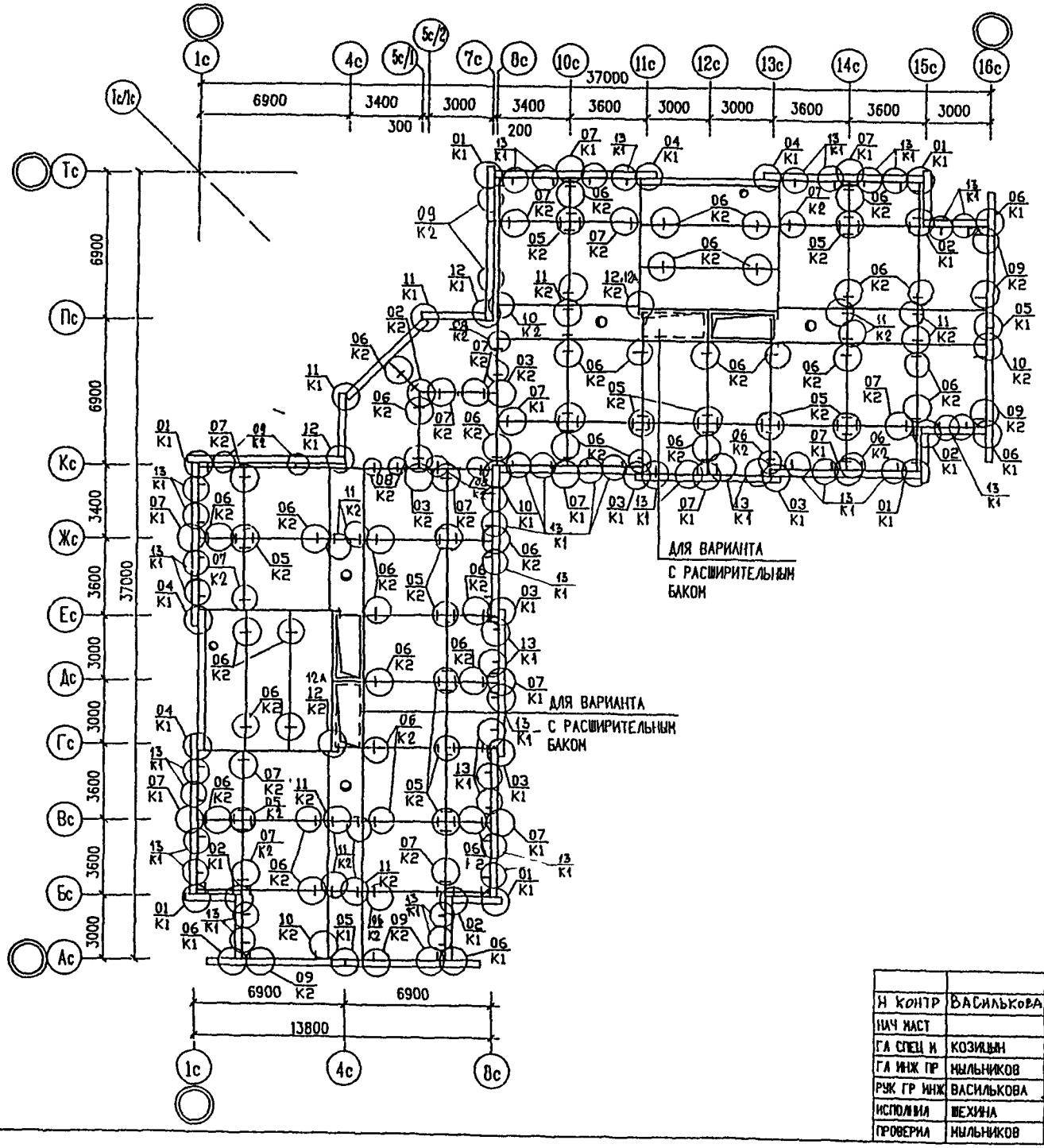

Н КОНТР	ВАСИЛЬКОВА		3 КДС , ЧАСТЬ III – 2000
НАЧ МАСТ			
ГА СПЕЦ И	КОЗИЦЫН		ПЗМ-3/9,16,17
ГА ИНЖ ПР	НЫЛЬНИКОВ		СХЕМА РАСПОЛОЖЕНИЯ ЭЛЕМЕНТОВ ПОКРЫТИЯ
РУК ГР ИНЖ	ВАСИЛЬКОВА		
ИСПОЛНИЛ	ШЕХИНА		
ПРОВЕРИЛ	НЫЛЬНИКОВ		

СТАДИЯ	ЛИСТ	ЛИСТОВ
Р	21	

МНИИТЭП
МАСТЕРСКАЯ №3

930519

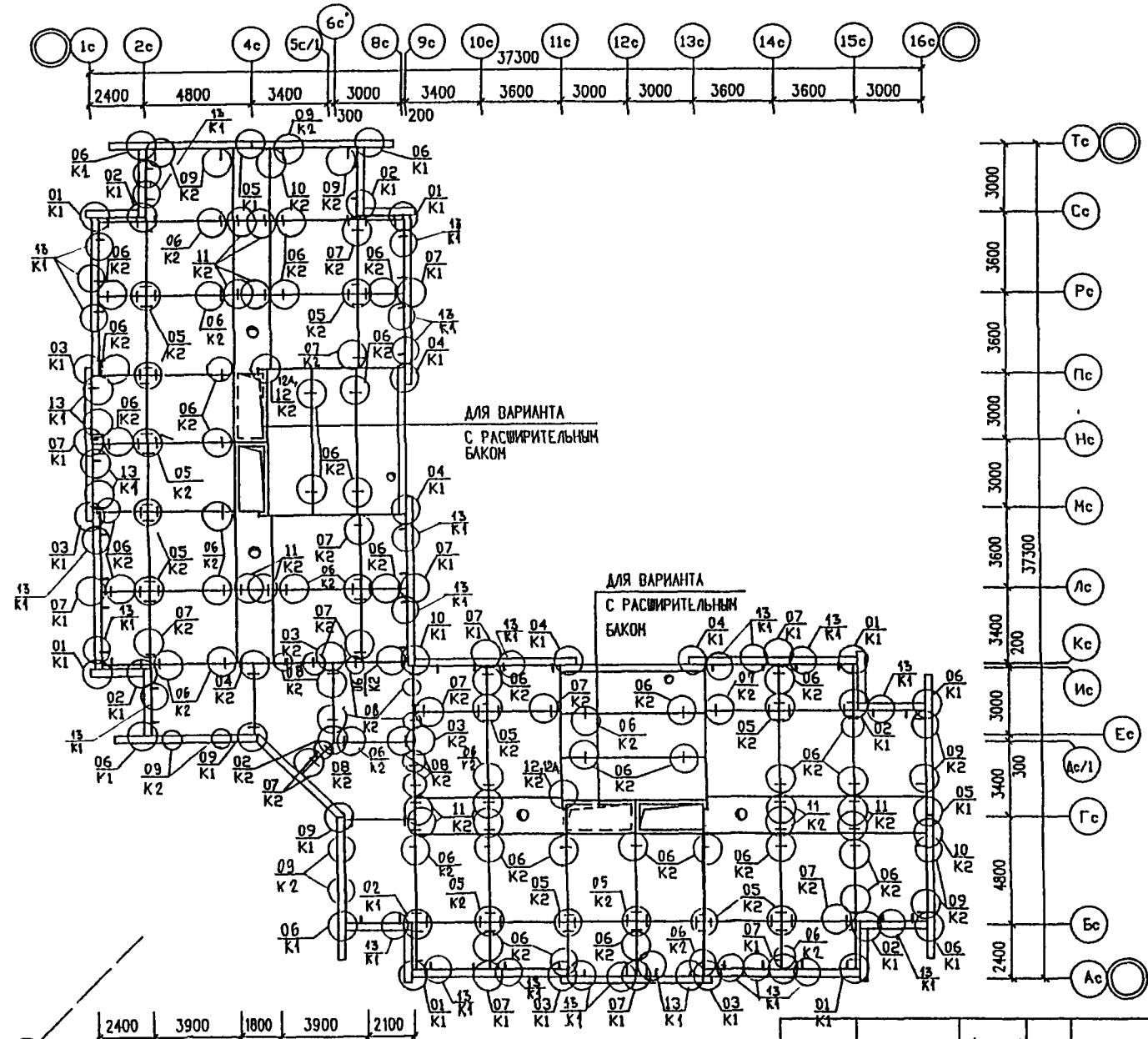

Н КОНТР	ВАСИЛЬКОВА		
НАЧ МАСТ			
ГА СПЕЦ М	КОЗИЦЫН		
ГА ИНЖ ПР	МЫЛЬНИКОВ		
РУК ГР ИНЖ	ВАСИЛЬКОВА		
ИСПОЛНИЛ	ШЕХИНА		
ПРОВЕРИЛ	МЫЛЬНИКОВ		

3 КДС , ЧАСТЬ III - 2000

ПЗМ-4/9,16,17

СХЕМА РАСПОЛОЖЕНИЯ ЭЛЕМЕНТОВ ПОКРЫТИЯ

СТАДИЯ	ЛИСТ	ЛИСТОВ
Р	22	

МНИИТЭП
МАСТЕРСКАЯ N3

930519

ИНВ. N ПОДЛ	ПОДПИСЬ И ДАТА	ВЗАМ. ИНВ. N
930519		

Н КОНТР	ВАСИЛЬКОВА	
НАЧ МАСТ		
ГЛ СПЕЦ М	КОЗИЦЫН	
ГЛ ИНЖ ПР	МЫЛЬНИКОВ	
РУК ГР ИНЖ	СИНДЕЕВА	
ИСПОЛНИЛ	ШЕХИНА	
ПРОВЕРИЛ	МЫЛЬНИКОВ	

3 КДС, ЧАСТЬ III - 2000

ПЗМ-1/9,16,17
ПЗМ-2/9,16,17

ПЛАН КРОВЛИ

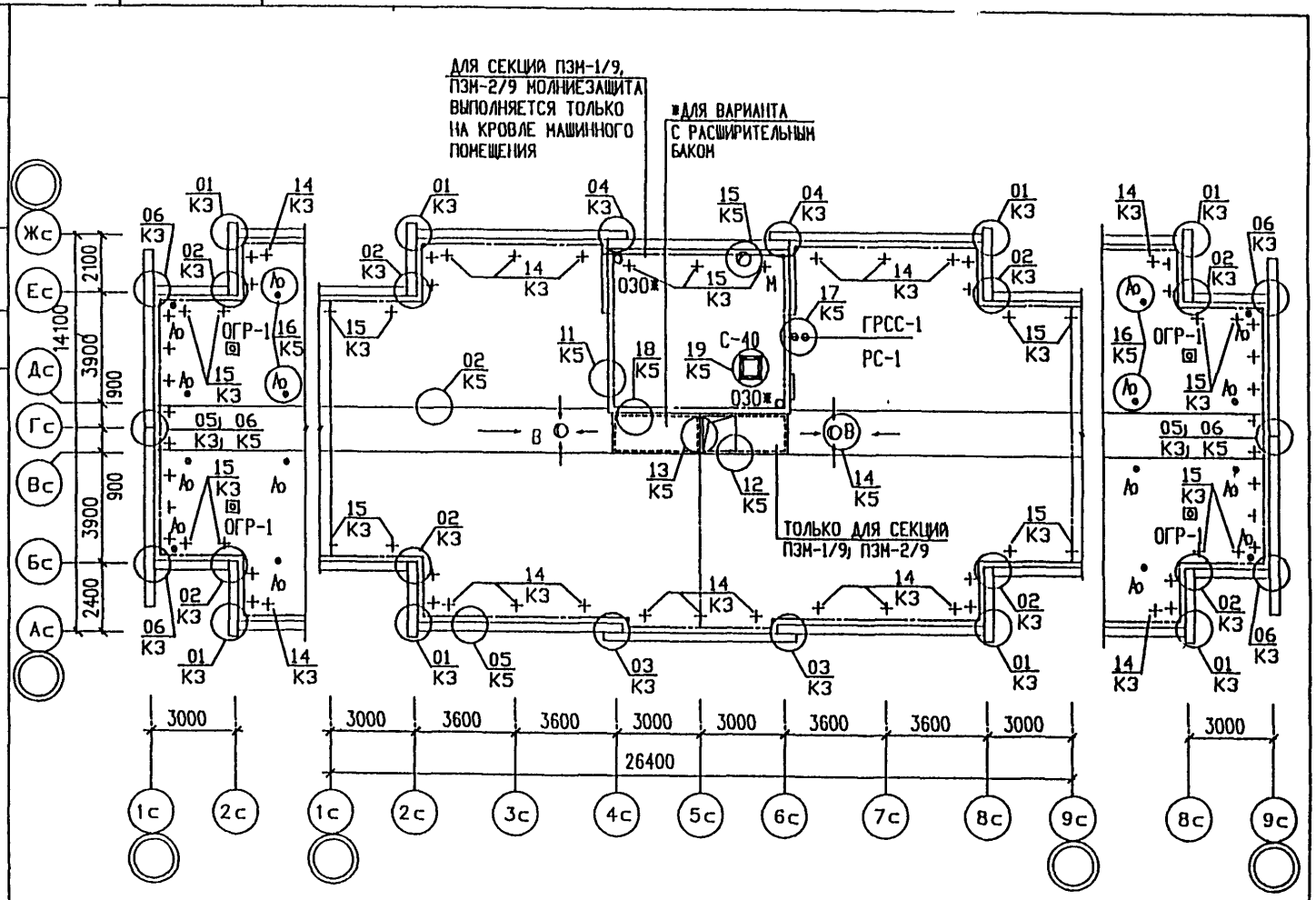

1. * – ТОЛЬКО ДЛЯ БЛОК-СЕКЦИЙ ПЗМ-1/16, ПЗМ-2/16
2. УЗЛЫ ОБОЗНАЧЕННЫЕ + И НЕЗАМАРКИРОВАННЫЕ НА СХЕМЕ – $\frac{13}{К3}$

СТАДИЯ	ЛИСТ	ЛИСТОВ
Р	23	

МНИИТЭП
МАСТЕРСКАЯ N 3

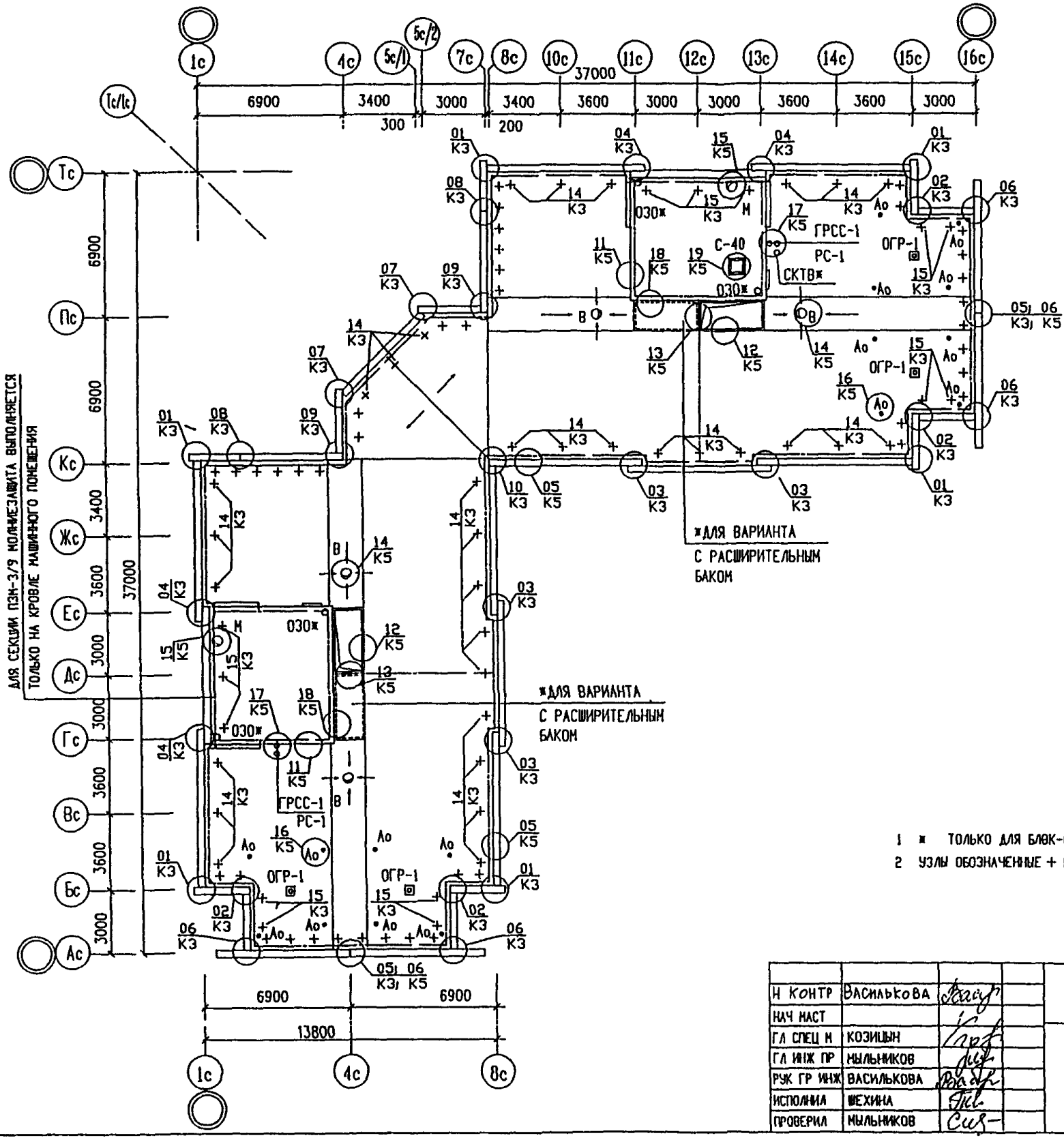

1 * ТОЛЬКО ДЛЯ БЛОК-СЕКЦИИ ПЗН-3/16

2 УЗЛЫ ОБОЗНАЧЕННЫЕ + И НЕЗАМАРКИРОВАННЫЕ НА СХЕМЕ – 13/К3

Н КОНТР	ВАСИЛЬКОВА		3 КДС, ЧАСТЬ III – 2000
НАЧ НАСТ			
ГЛ СПЕЦ Н	КОЗИЦЫН		ПЗМ-3/9,16,17
ГЛ ИНЖ ПР	МЫЛЬНИКОВ		ПЛАН КРОВЛИ
РУК ГР ИНЖ	ВАСИЛЬКОВА		
ИСПОЛНИЛ	ШЕХИНА		
ПРОВЕРИЛ	МЫЛЬНИКОВ		

СТАДИЯ	ЛИСТ	ЛИСТОВ
Р	24	

МНИИТЭП
МАСТЕРСКАЯ N3

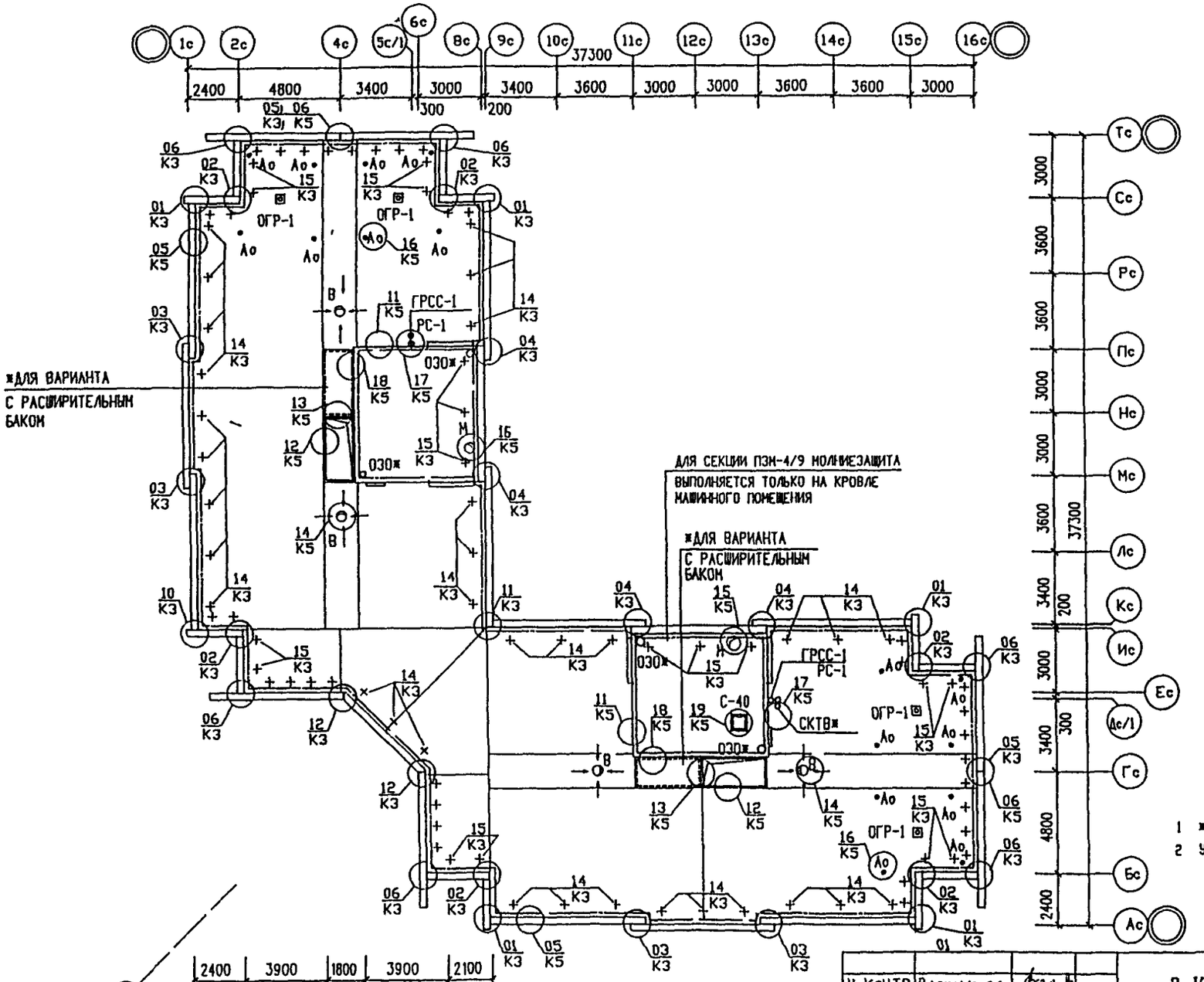

1 * ТОЛЬКО ДЛЯ БЛОК-СЕКЦИИ ПЗМ-4/16

2 УЗЛЫ ОБОЗНАЧЕННЫЕ + И НЕЗАМАРКИРОВАННЫЕ НА СХЕМЕ – 13/КЗ

Н КОНТР	ВАСИЛЬКОВА	
НАЧ МАСТ		
ГЛ СПЕЦ И	КОЗИЦЫН	
ГЛ ИНЖ ПР	МЫЛЬНИКОВ	
РУК ГР ИНЖ	ВАСИЛЬКОВА	
ИСПОЛНИЛ	ШЕХИНА	
ПРОВЕРИЛ	МЫЛЬНИКОВ	

3 КДС, ЧАСТЬ III – 2000

ПЗМ-4/9,16,17

ПЛАН КРОВЛИ

СТАДИЯ	ЛИСТ	ЛИСТОВ
Р	25	

МНИИТЭП
МАСТЕРСКАЯ №3

ИНВ. N ПОДЛ. | ПОДПИСЬ И ДАТА | ВЗАМ. ИНВ N
930519

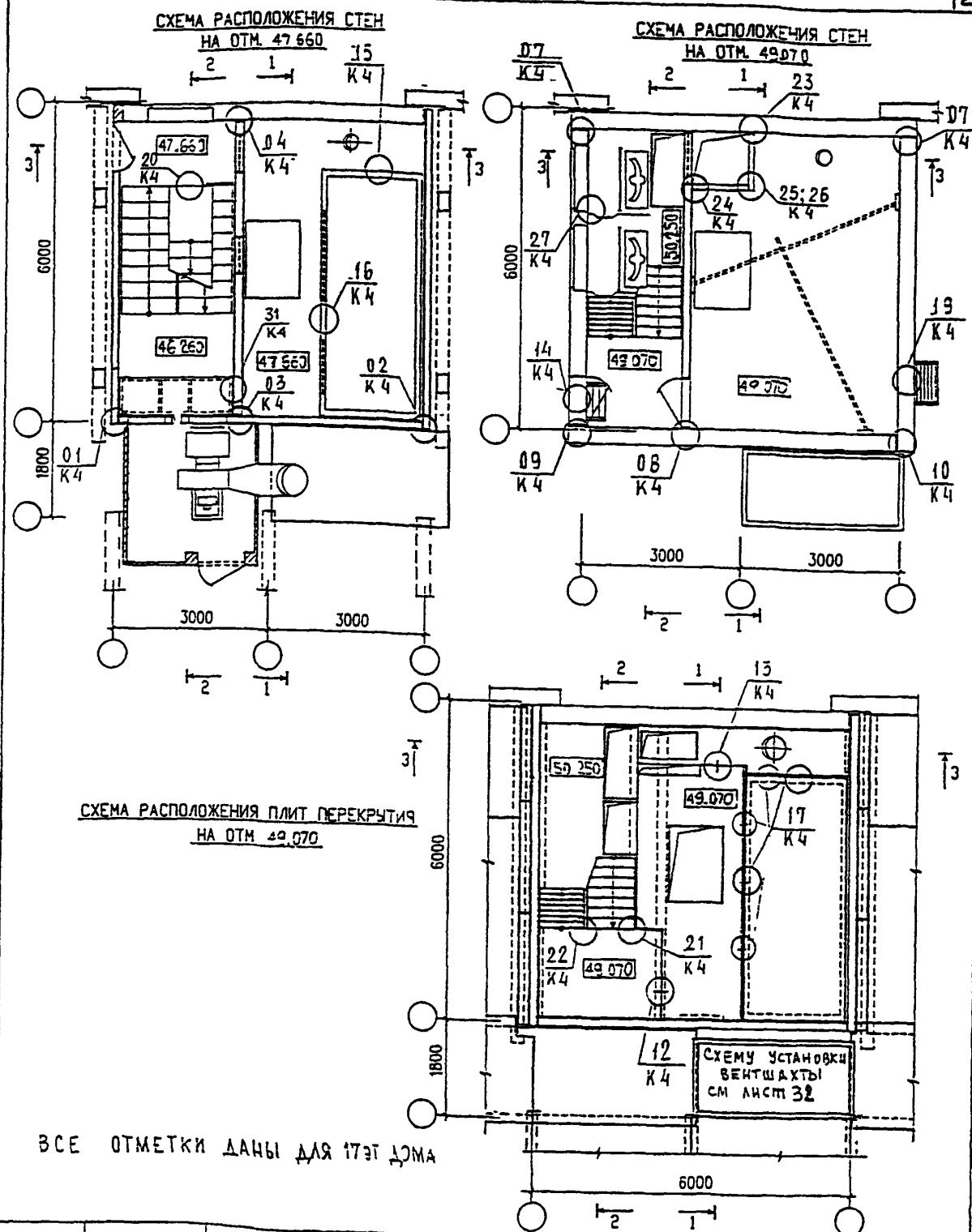

Н КОНТР	Василькова		
НАЧ МАСТ			
ГЛ СПЕЦ М	КОЗИЦЫН		
ГЛ ИНЖ ПР	МЫЛЬНИКОВ		
РУК ГР ИНЖ	СИНДЕЕВА		
ИСПОЛНИЛ	ШЕХИНА		
ПРОВЕРИЛ	МЫЛЬНИКОВ		

3 КДС. ЧАСТЬ III-2000

ПЗМ-1/16,17 ПЗМ-2/16,17
ПЗМ-3/16,17 ПЗМ-4/16,17

МАШИННОЕ ПОМЕЩЕНИЕ ЛИФТА
ПЛАНЫ

СТАДИЯ	ЛИСТ	ЛИСТОВ
Р	26	

МНИИТЭП
МАСТЕРСКАЯ N3

ИНВ N ПОДЛ 930579 | ПОДПИСЬ И ДАТА | ВЗАМ ИНВ N

СХЕМА РАСПОЛОЖЕНИЯ ПЛИТ ПЕРЕКРЫТИЯ НА ОТМ. 49.070

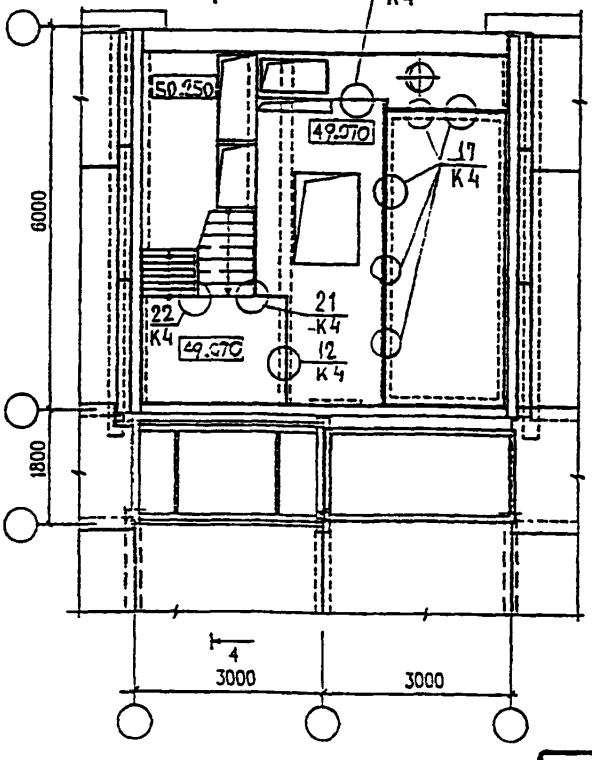

СХЕМА РАСПОЛОЖЕНИЯ СТЕН НА ОТМ. 49.070

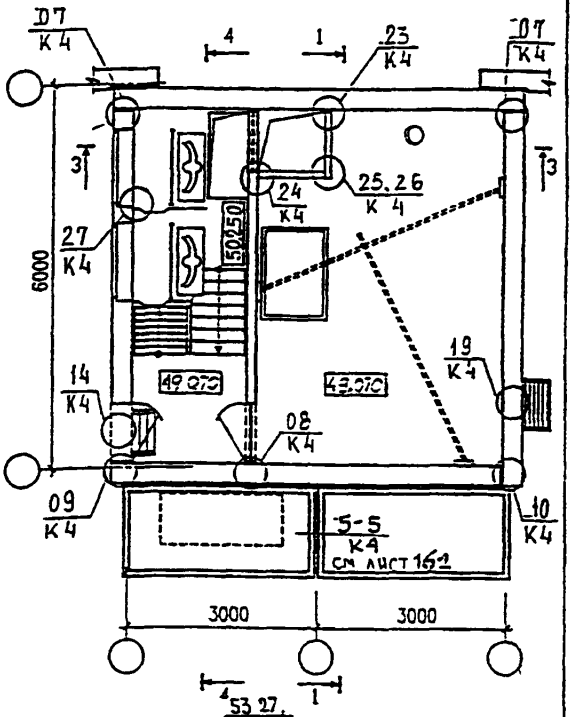

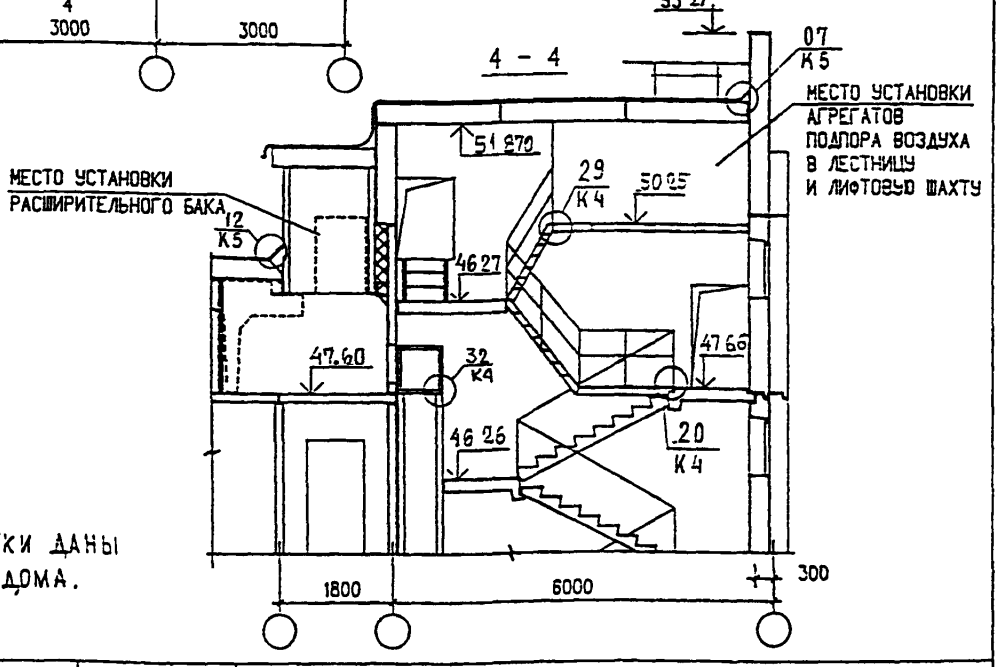

ВСЕ ОТМЕТКИ ДАНЫ ДЛЯ 17 ЭТ ДОМА.

Н КОНТР	Василькова	
НАЧ МАСТ		
ГЛ СПЕЦ М	КОЗИЦЫН	
ГЛ ИНЖ ПР	МЫЛЬНИКОВ	
РУК ГР ИНЖ	СИНДЕЕВА	
ИСПОЛНИЛ	ШЕХИНА	
ПРОВЕРИЛ	МЫЛЬНИКОВ	

3 КДС, часть III - 2000

ПЗМ-1/16,17 ПЗМ-2/16,17
ПЗМ-3/16,17 ПЗМ-4/16,17

МАШИННОЕ ПОМЕЩЕНИЕ ЛИФТА
ПЛАНЫ. РАЗРЕЗ 4-4.
(ВАРИАНТ С РАСШИРИТЕЛЬНЫМ БАКОМ)

СТАДИЯ	ЛИСТ	ЛИСТОВ
Р	27	

МНИИТЭП
МАСТЕРСКАЯ N 3

ВЗАМ. ИНВ. N | ПОДПИСЬ И ДАТА | ИНВ. N ПОДЛ. 2859

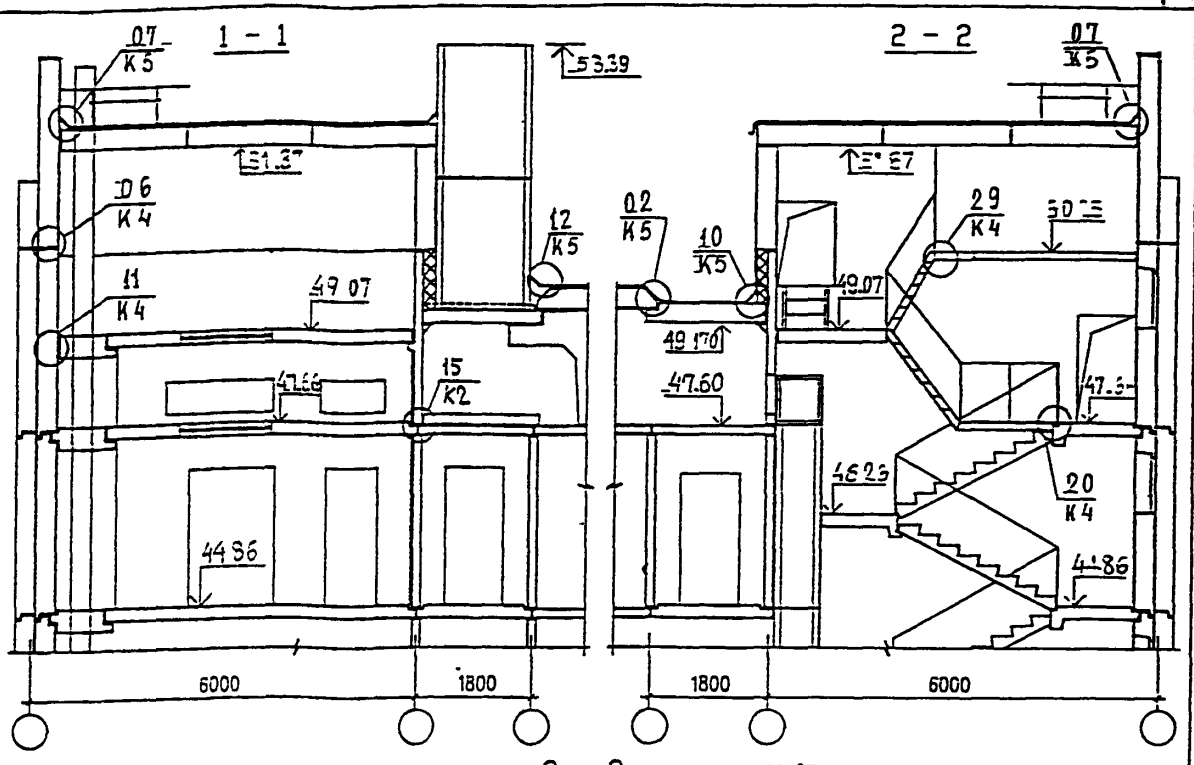

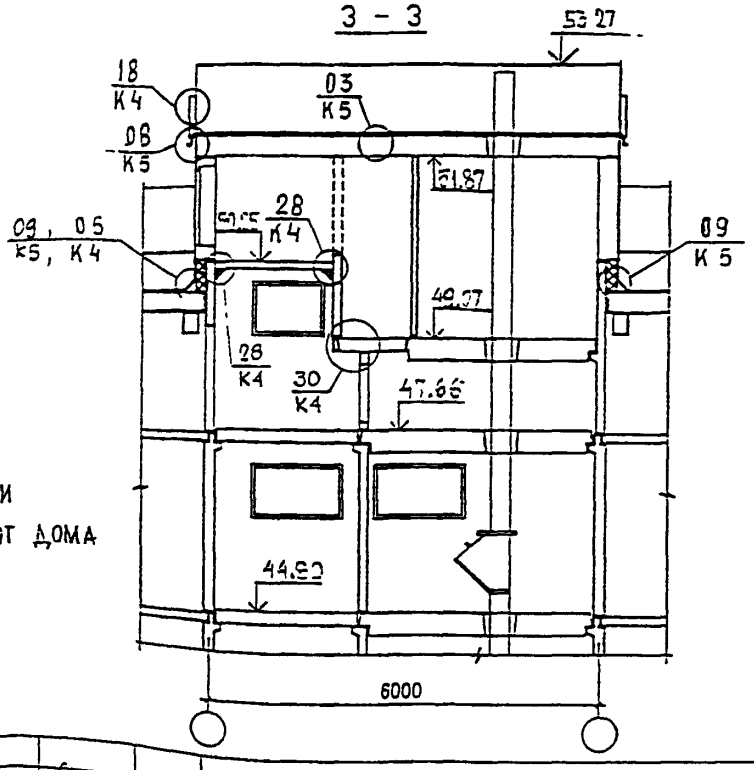

ВСЕ ОТМЕТКИ
ДАНЫ ДЛЯ 17ЭТ ДОМА

Н контр	Василькова	
нач маст		
гл спец м	Козицын	
гл инж пр	Мыльников	
рук гр инж	Синдеева	
исполнил	Шехина	
проверил	Мыльников	

ИНВ N ПОДЛ 9365/9 | ПОДПИСЬ И ДАТА | ВЗАМ ИНВ. N

3 КДС, часть III-2000

ПЗМ-1/16,17 ПЗМ-2/16,17
ПЗМ-3/16,17 ПЗМ-4/16,17

МАШИННОЕ ПОМЕЩЕНИЕ ЛИФТА
РАЗРЕЗЫ 1-1, 2-2, 3-3

СТАДИЯ	ЛИСТ	ЛИСТОВ
Р	28	

МНИИТЭП
МАСТЕРСКАЯ N3

СХЕМА РАСПОЛОЖЕНИЯ СТЕН НА ОТМ. 25.260

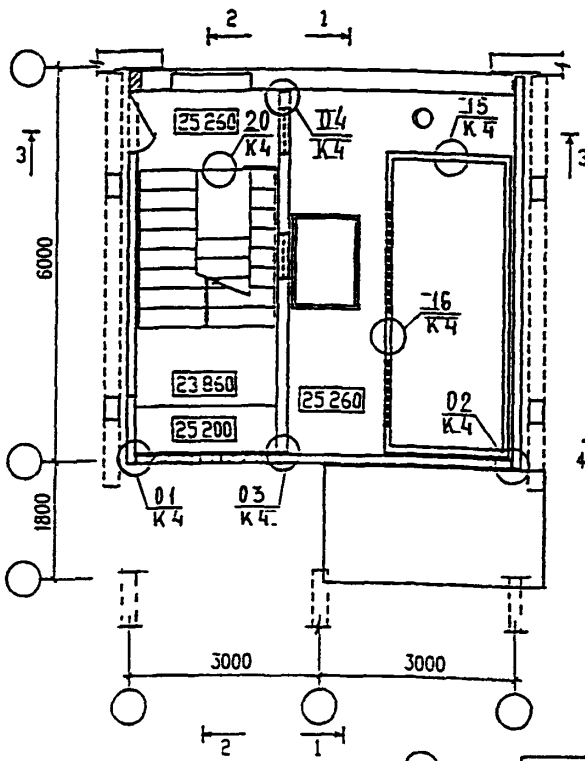

СХЕМА РАСПОЛОЖЕНИЯ СТЕН НА ОТМ. 26 670

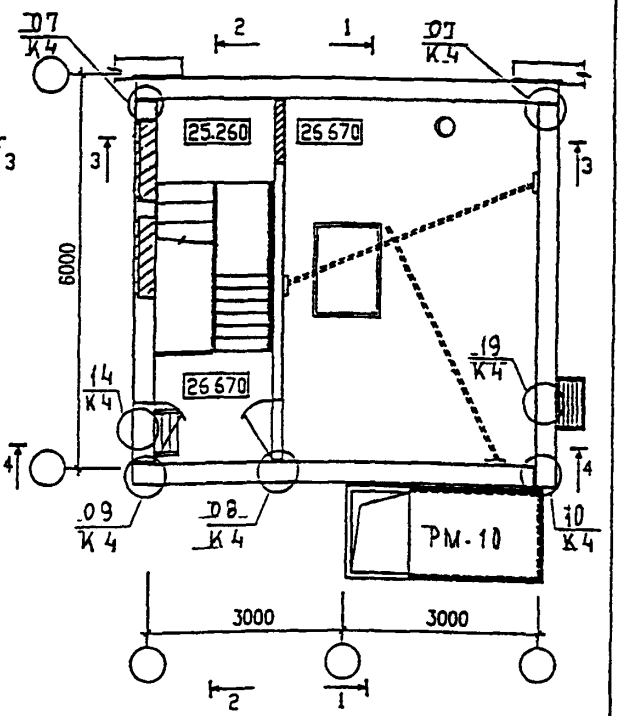

СХЕМА РАСПОЛОЖЕНИЯ ПЛИТ ПЕРЕКРЫТИЯ НА ОТМ 26 670

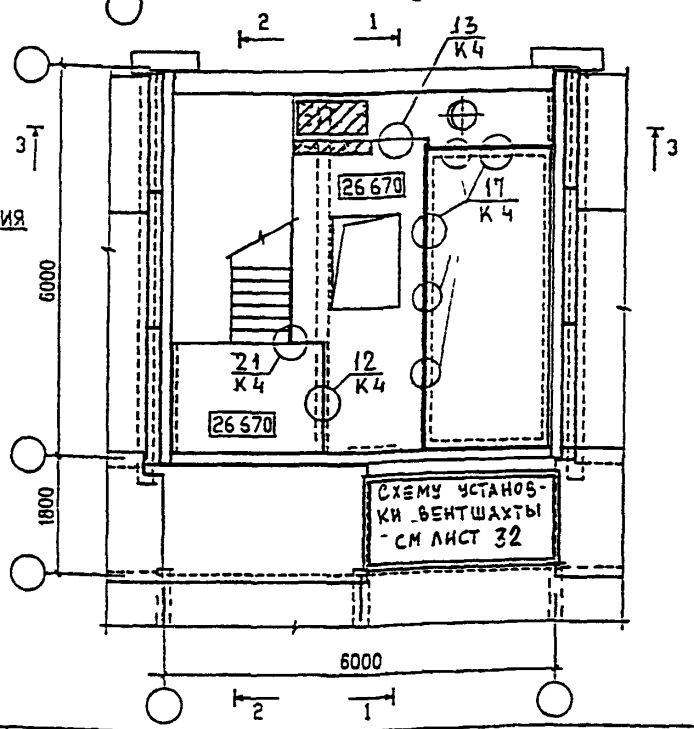

Н КОНТР	ВАСИЛЬКОВА		
НАЧ МАСТ			
ГЛ СПЕЦ М	КОЗИЦЫН		
ГЛ ИНЖ ПР	МЫЛЬНИКОВ		
РУК ГР ИНЖ	СИНДЕЕВА		
ИСПОЛНИЛ	ШЕХИНА		
ПРОВЕРИЛ	МЫЛЬНИКОВ		

ВЗАМ ИНВ N

ПОДПИСЬ И ДАТА

ИНВ N ПОДЛ 930579

3 КДС, ЧАСТЬ III-2000

ПЗМ-1/9, ПЗМ-2/9
ПЗМ-3/9, ПЗМ-4/9

МАШИННОЕ ПОМЕЩЕНИЕ ЛИФТА
ПЛАНЫ.

СТАДИЯ	ЛИСТ	ЛИСТОВ
Р	29	

МНИИТЭП

МАСТЕРСКАЯ N 3

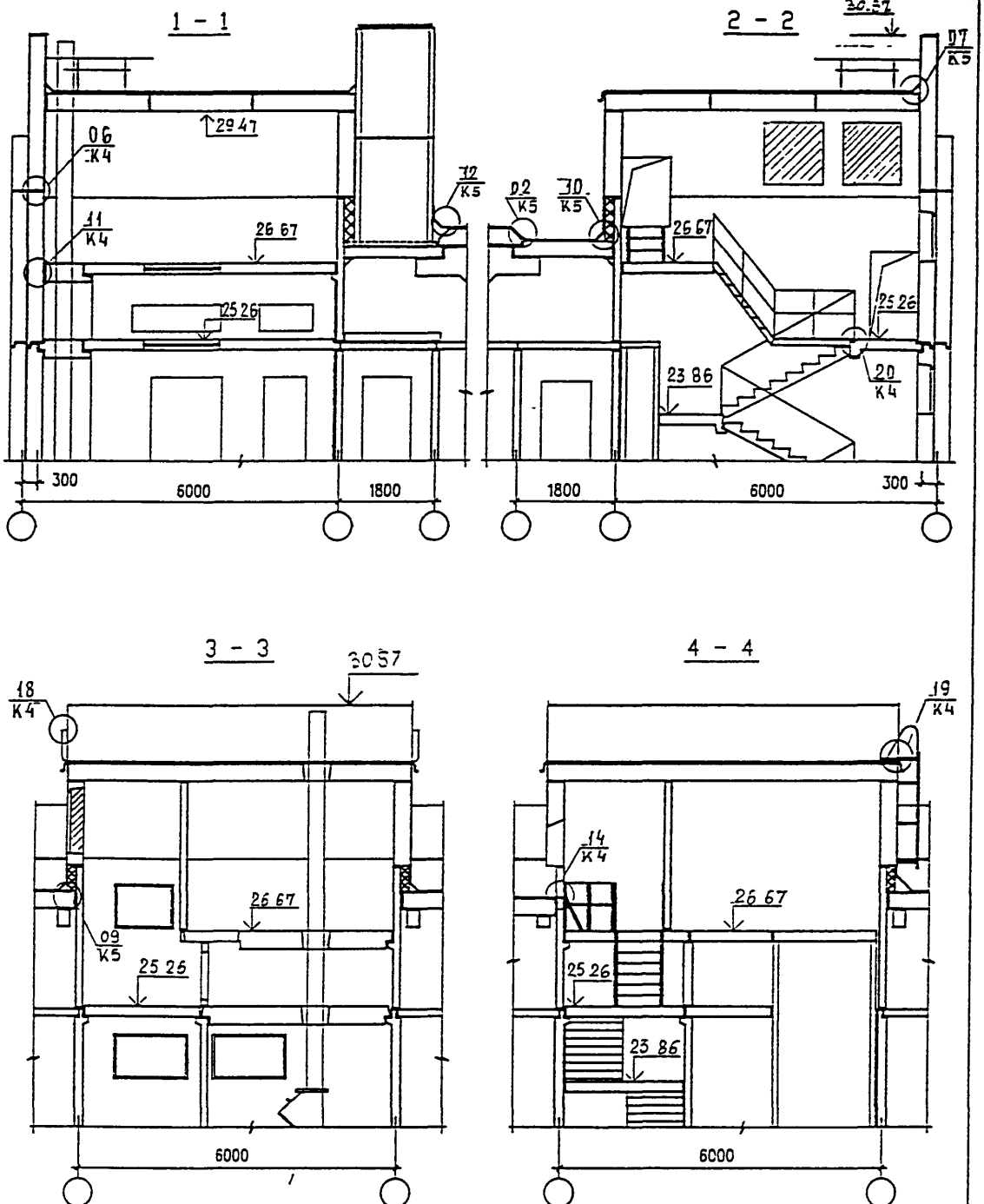

Н КОНТР	ВАСИЛЬКОВА		3 КДС , ЧАСТЬ III - 2000
НАЧ МАСТ			
ГЛ СПЕЦ М	КОЗИЦЫН		ПЗМ-1/9, ПЗМ-2/9 ПЗМ-3/9, ПЗМ-4/9 МАШИННОЕ ПОМЕЩЕНИЕ ЛИФТА. РАЗРЕЗЫ 1-1, 2-2, 3-3, 4-4.
ГЛ ИНЖ ПР	МЫЛЬНИКОВ		
РУК ГР ИНЖ	СИНДЕЕВА		
ИСПОЛНИЛ	ШЕХИНА		
ПРОВЕРИЛ	МЫЛЬНИКОВ		

СТАДИЯ	ЛИСТ	ЛИСТОВ
Р	30	

МНИИТЭП
МАСТЕРСКАЯ N 3

ВЗАМ ИНВ. N

ПОДПИСЬ И ДАТА

ИНВ N ПОДЛ. 32057

СХЕМА РАСПОЛОЖЕНИЯ СТЕН НА ОТМ. 26.670

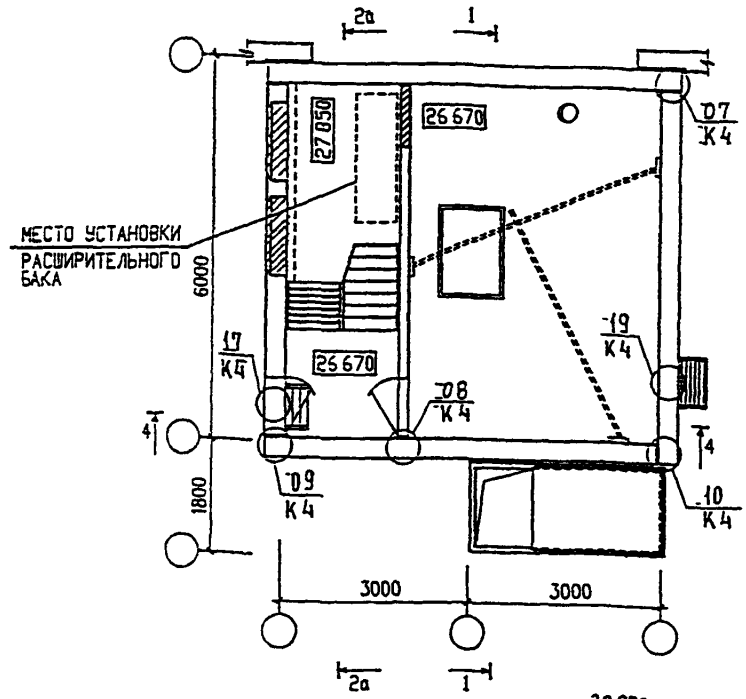

2а - 2а

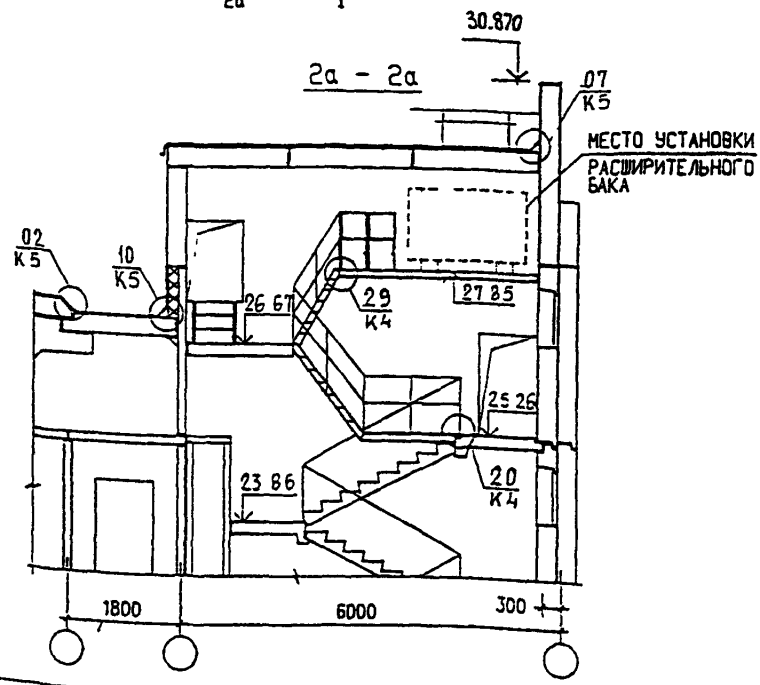

Н КОНТР	ВАСИЛЬКОВА		
НАЧ ЧАСТ			
ГЛ СПЕЦ И	КОЗИШЕН		
ГЛ ИНЖ ПР	МЫЛЬНИКОВ		
РУК ГР ИНЖ	СИНДЕЕВА		
ИСПОЛНИЛ	ШЕХИНА		
ПРОВЕРИЛ	МЫЛЬНИКОВ		

ИНВ N ПОДЛ | ПОДПИСЬ И ДАТА | ВЗАИН ИНВ. N

3 КДС, ЧАСТЬ III-2000

ПЗМ-1/9, ПЗМ-2/9
ПЗМ-3/9, ПЗМ-4/9

МАШИННОЕ ПОМЕЩЕНИЕ ЛИФТА
ПЛАН. РАЗРЕЗ 2а-2а
(ВАРИАНТ С РАСШИРИТЕЛЬНЫМ БАКОМ)

СТАДИЯ	ЛИСТ	ЛИСТОВ
Р	36	

МНИИТЭП
МАСТЕРСКАЯ N 3

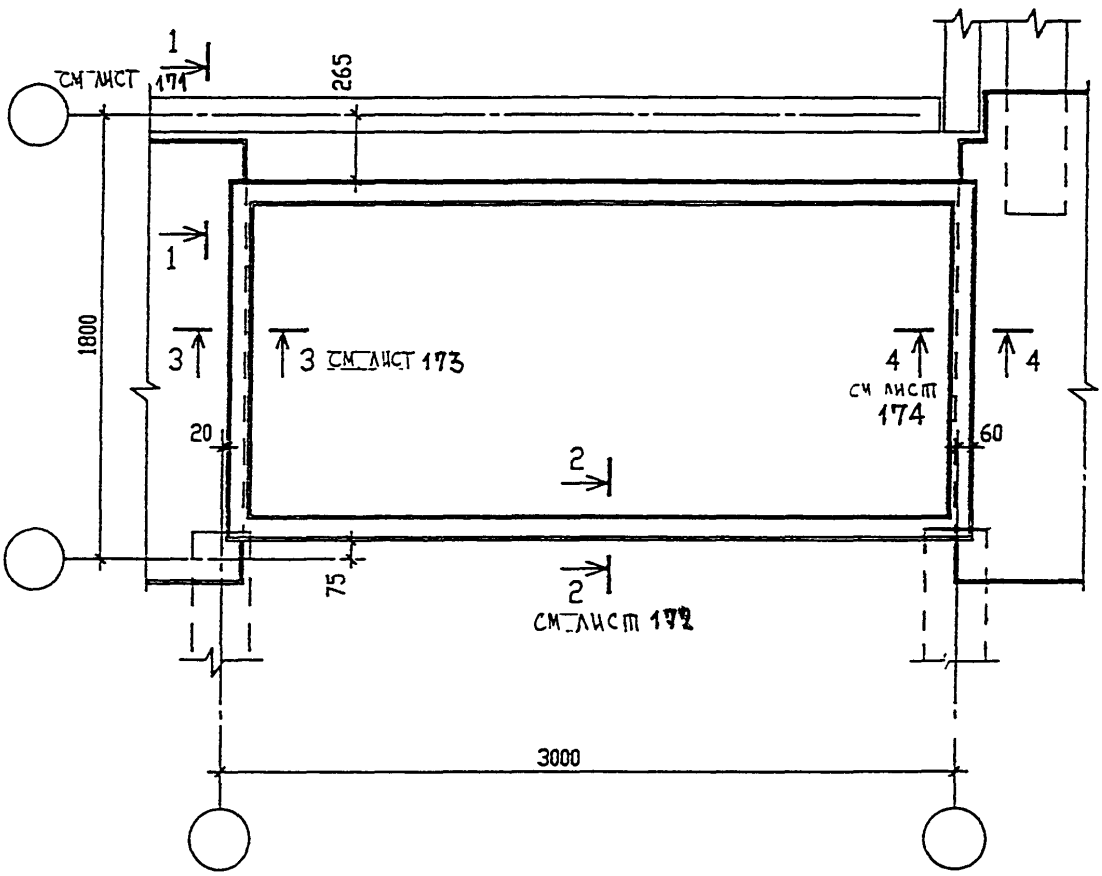

Н КОНТР		ВАСИЛЬКОВА				ЗКДС, ЧАСТЬ III-2000
ИЗМ.	КОЛ.УЧ.	ЛИСТ	N ДОК.	ПОДПИСЬ	ДАТА	
ГЛ. ИНЖ. М.		КОЗИЦЫН				УСТАНОВКА ВЕНТШАХТЫ ЧЕРДАКА
ГЛ. ИНЖ. ПР.		МЫЛЬНИКОВ				
ЗАВ. ГР. ИНЖ.		СИНДЕЕВА				
ИСПОЛНИЛ		ЕРШОВА				
ПРОВЕРИЛ		ВАСИЛЬКОВА				

СТАДИЯ	ЛИСТ	ЛИСТОВ
Р	32	

МНИИТЭП
МАСТЕРСКАЯ N 3

ИНВ N ПОДЛ. 930579 | ПОДПИСЬ И ДАТА | ВЗАМ ИНВ. N

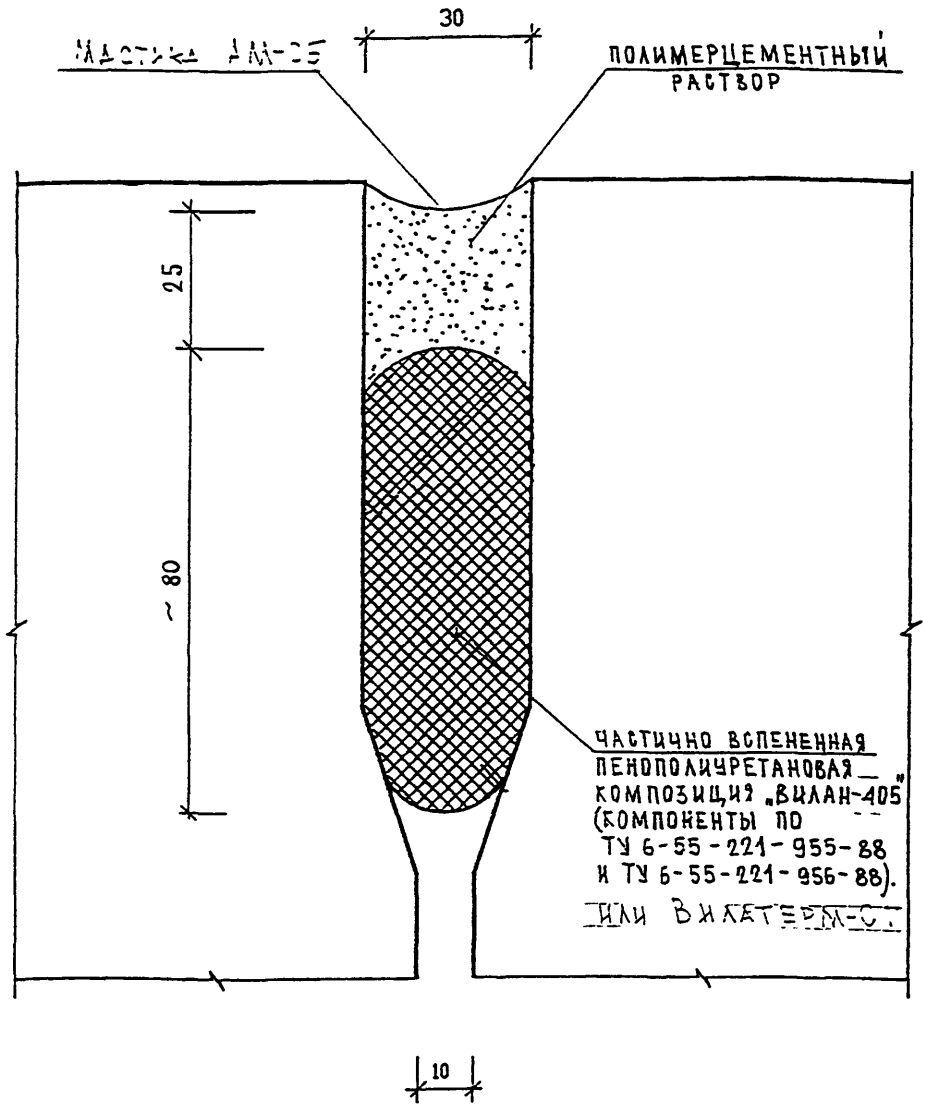

Н. КОНТР.		Василькова			3 КДС, часть III-2000	
ИЗМ.	КОЛУЧ.	ЛИСТ	N ДОК.	ПОДПИСЬ	ДАТА	
ГЛ. СПЕЦ. К		Козицын			ГЕРМЕТИЗАЦИЯ СТЫКОВ ВЕРТИКАЛЬНЫЙ ШОВ ТИП I	СТАДИЯ: Р; ЛИСТ: 33; ЛИСТОВ:
ГЛ. ИНЖ. ПР.		Мыльников				МНИИТЭП МАСТЕРСКАЯ N3
РГИ		Синцеева				
ИСПОЛНИЛ		Суворова				
ПРОВЕРИЛ		Василькова				

ИНВ. N ПОДЛ. 93679 | ПОДПИСЬ И ДАТА | ВЗАИМ. ИНВ. N

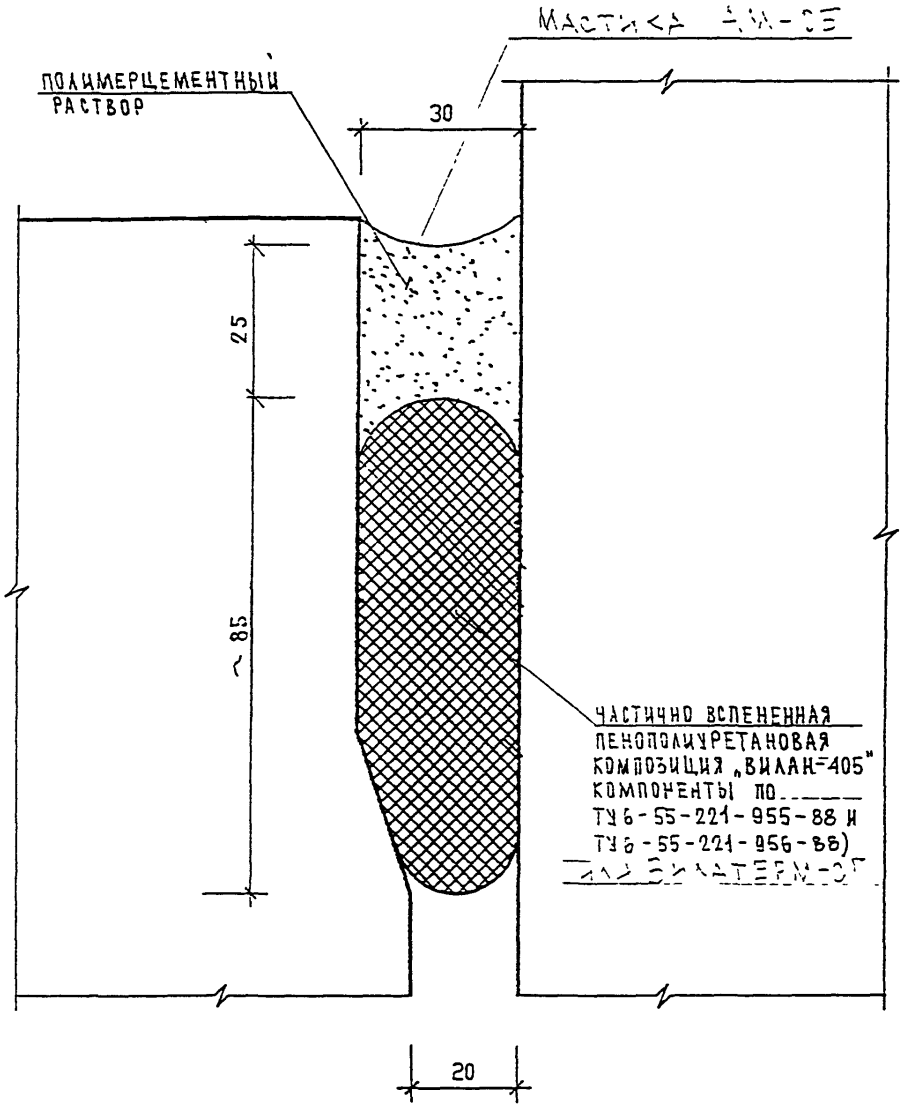

Н КОНТР		Василькова				
ИЗМ.	КОЛУЧ	ЛИСТ	N ДОК.	ПОДПИСЬ	ДАТА	
ГЛ СПЕЦ И		КОЗИЦЫН				
ГЛ ИНЖ ПР		МЫЛЬНИКОВ				
РГИ		СИНДЕЕВА				
ИСПОЛНИЛ		СУВОРОВА				
ПРОВЕРИЛ		ВАСИЛЬКОВА				

3 КДС , часть III-2000

ГЕРМЕТИЗАЦИЯ СТЫКОВ ВЕРТИКАЛЬНЫЙ ШОВ

ТИП II

СТАДИЯ	ЛИСТ	ЛИСТОВ
Р	34	

МНИИТЭП
МАСТЕРСКАЯ N3

ВЗАИМ. ИНВ N

ПОДПИСЬ И ДАТА

ИНВ N ПОДЛ 930519

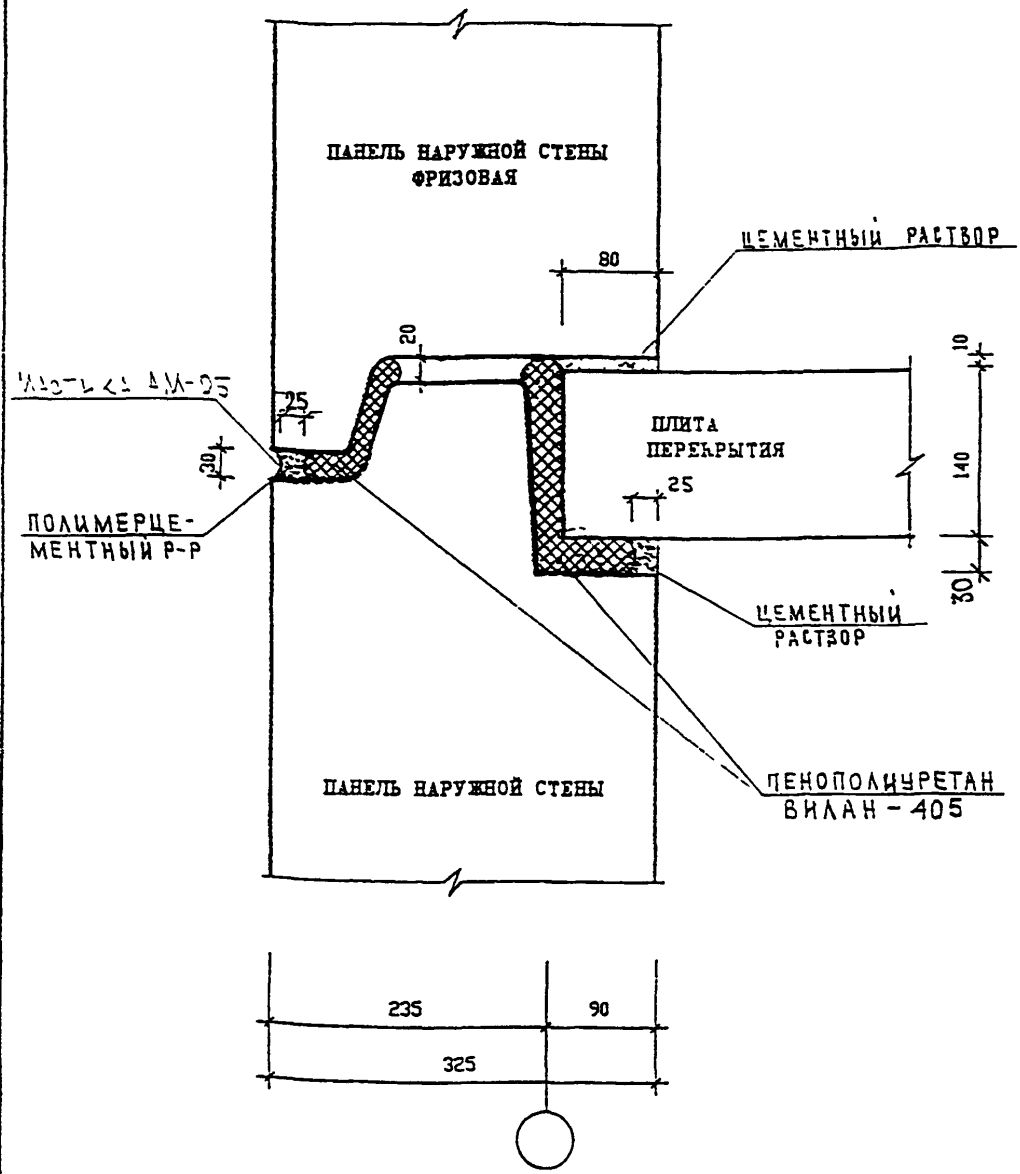

Н. КОНТР.		Василькова				
ИЗМ.	КОЛУЧ.	ЛИСТ	N ДОК.	ПОДПИСЬ	ДАТА	
ГЛ. СПЕЦ. М.		КОЗИЦЫН				
ГЛ. ИНЖ. ПР.		МЫЛЬНИКОВ				
РУК. ГР. ИНЖ.		СИНДЕЕВА				
ИСПОЛНИЛ		ВЕХИНА				
ПРОВЕРИЛ		МЫЛЬНИКОВ				

ВЗАМ. ИНВ. N

ПОДПИСЬ И ДАТА

ИНВ. N ПОДЛ. 930519

3 КДС, часть III-2000

ГЕРМЕТИЗАЦИЯ СТЫКОВ
ГОРИЗОНТАЛЬНЫЙ ШОВ

СТАДИЯ	ЛИСТ	ЛИСТОВ
Р	35	

МНИИТЭП
МАСТЕРСКАЯ N3

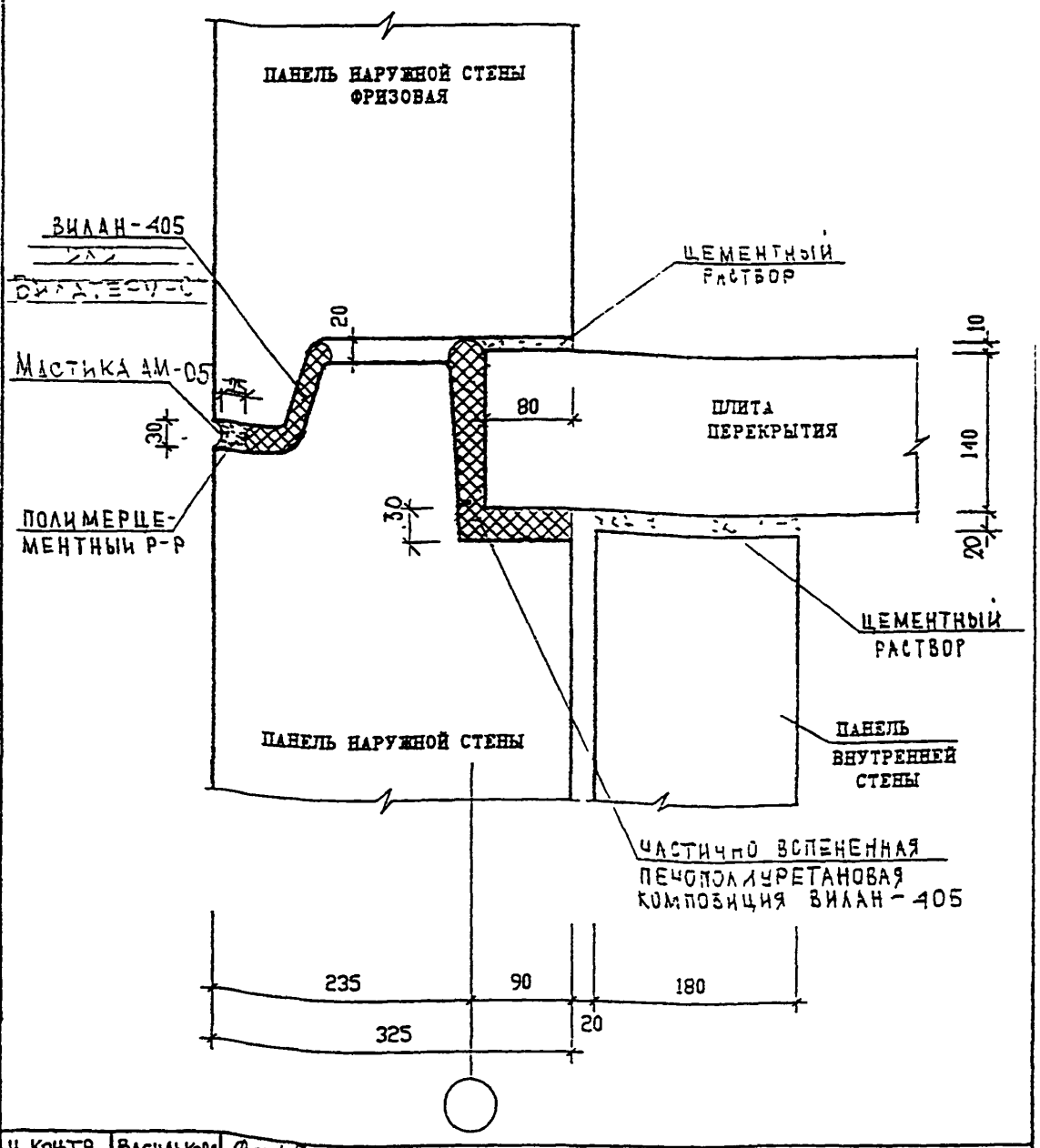

Н КОНТР		ВАСИЛЬКОВА				3 КДС, ЧАСТЬ III-2000
ИЗМ.	КОЛУЧ.	ЛИСТ	N ДОК.	ПОДПИСЬ	ДАТА	
ГЛ СПЕЦ М		КОЗИЦЫН				ГЕРМЕТИЗАЦИЯ СТЫКОВ ГОРИЗОНТАЛЬНЫЙ ШОВ
ГЛ ИНЖ ПР		МЫЛЬНИКОВ				СТАДИЯ: Р; ЛИСТ: 36; ЛИСТОВ:
РУК. ГР ИНЖ		СИНДЕЕВА				МНИИТЭП МАСТЕРСКАЯ N3
ИСПОЛНИЛ		ШЕХИНА				
ПРОВЕРИЛ		МЫЛЬНИКОВ				

ВЗАМ. ИНВ. N

ПОДПИСЬ И ДАТА

ИНВ N ПОДЛ. 930519

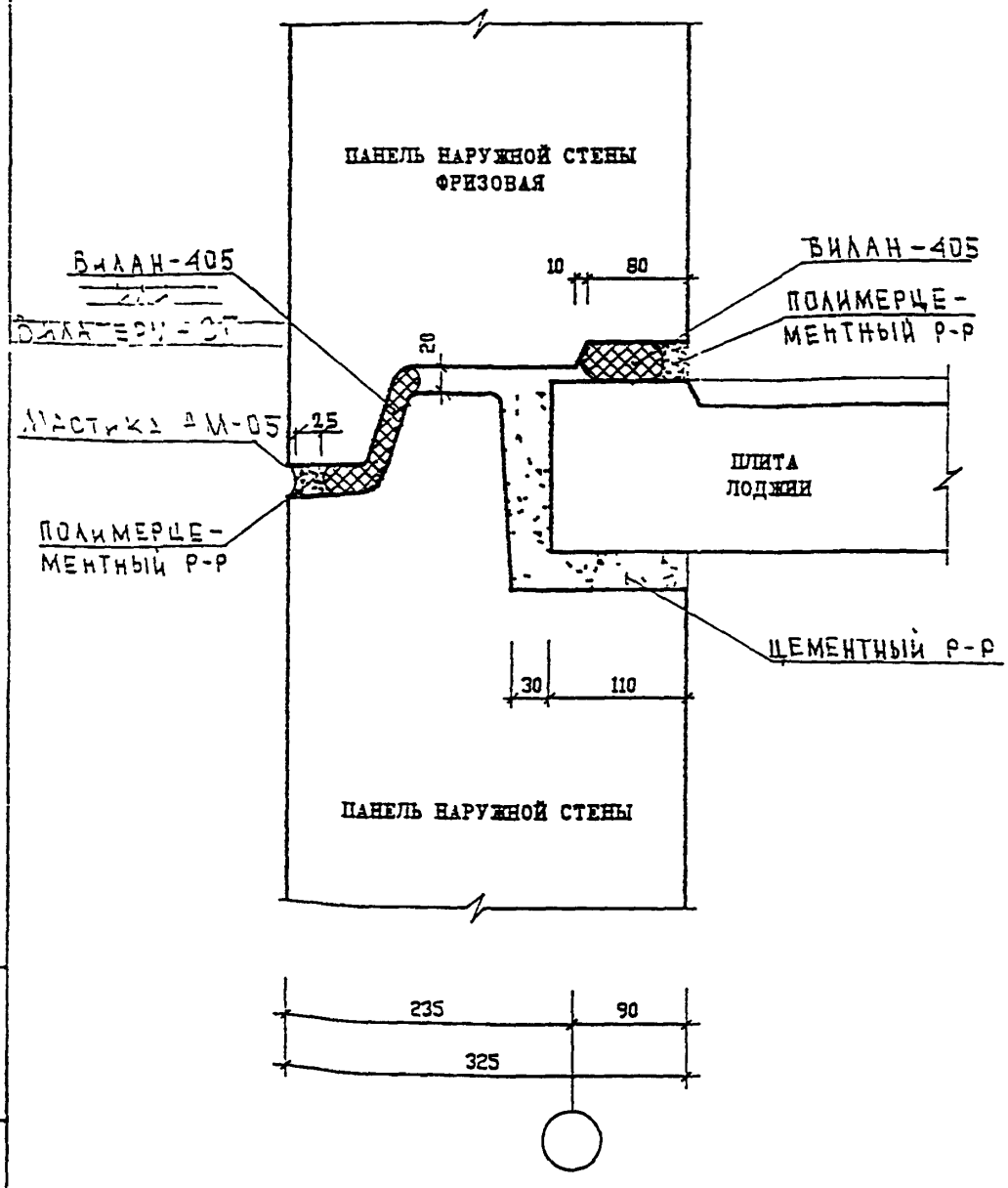

Н. контр	Василькова					
Изм.	Кол.уч.	Лист	N док.	Подпись	Дата	
Гл. спец. м	Косицын					
Гл. инж. пр	Мыльников					
Рук. гр. инж.	Синцеева					
Исполнил	Зюзина					
Проверил	Мыльников					

Инв. N подл. 930519 | Подпись и дата | Взам. инв. N

3 КДС , часть III-2000

Герметизация стыков
горизонтальный шов

Стадия	Лист	Листов
Р	37	

МНИИТЭП
МАСТЕРСКАЯ N3

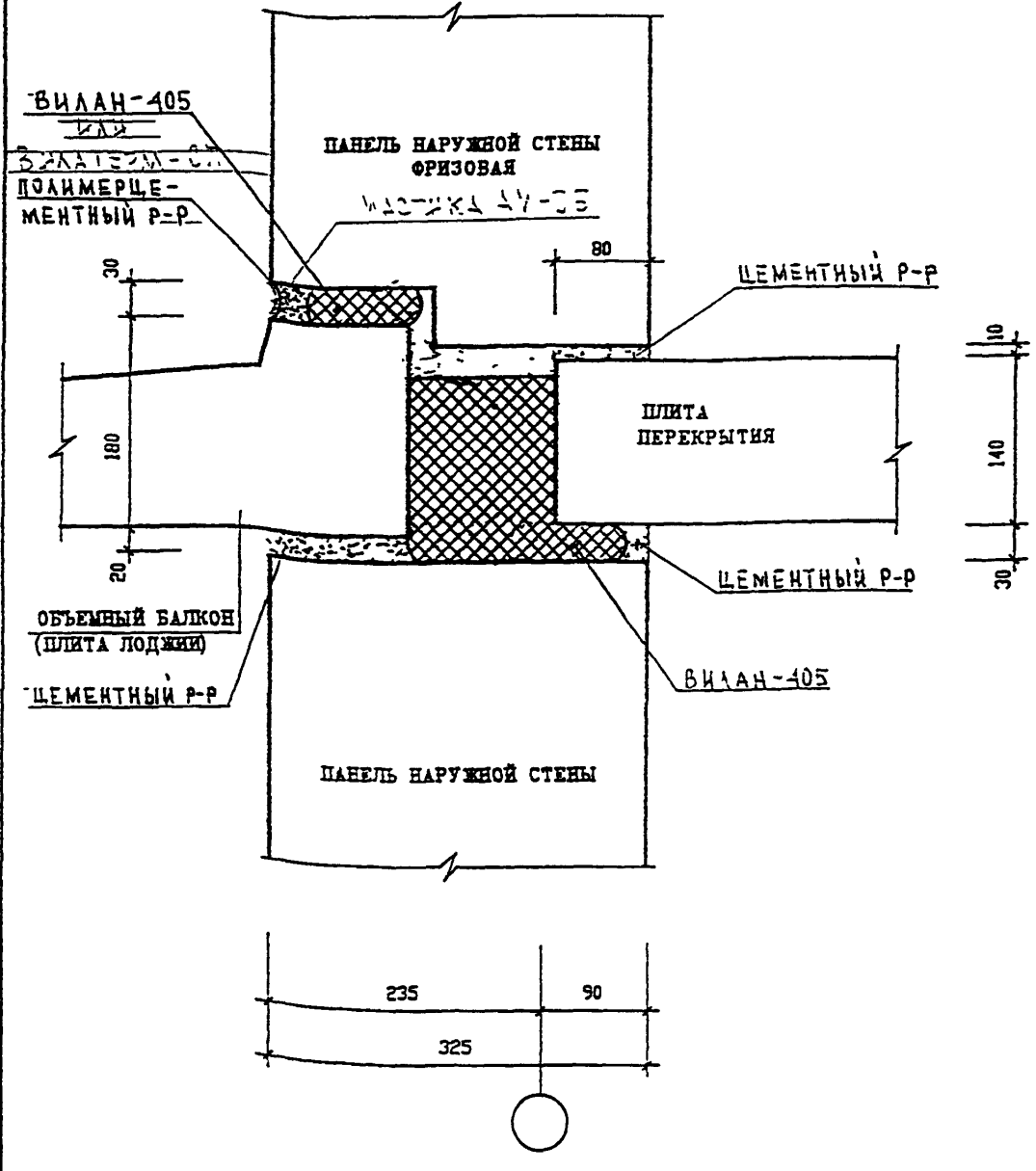

Н КОНТР.		ВАСИЛЬКОВА				
ИЗМ.	КОЛУЧ	ЛИСТ	N ДОК.	ПОДПИСЬ	ДАТА	
ГЛ СПЕЦ И		КОЗИЦЫН				
ГЛ ИНЖ ПР		МЫЛЬНИКОВ				
РУК. ГР ИНЖ		СИНДЕЕВА				
ИСПОЛНИЛ		ВЕХИНА				
ПРОВЕРИЛ		МЫЛЬНИКОВ				

ВЗАМ. ИНВ. N

ПОДПИСЬ И ДАТА

ИНВ. N ПОДЛ. 9205/9

3 КДС , часть III-2000

ГЕРМЕТИЗАЦИЯ СТЫКОВ
ГОРИЗОНТАЛЬНЫЙ ШОВ

СТАДИЯ	ЛИСТ	ЛИСТОВ
Р	38	

МНИИТЭП
МАСТЕРСКАЯ N: 3

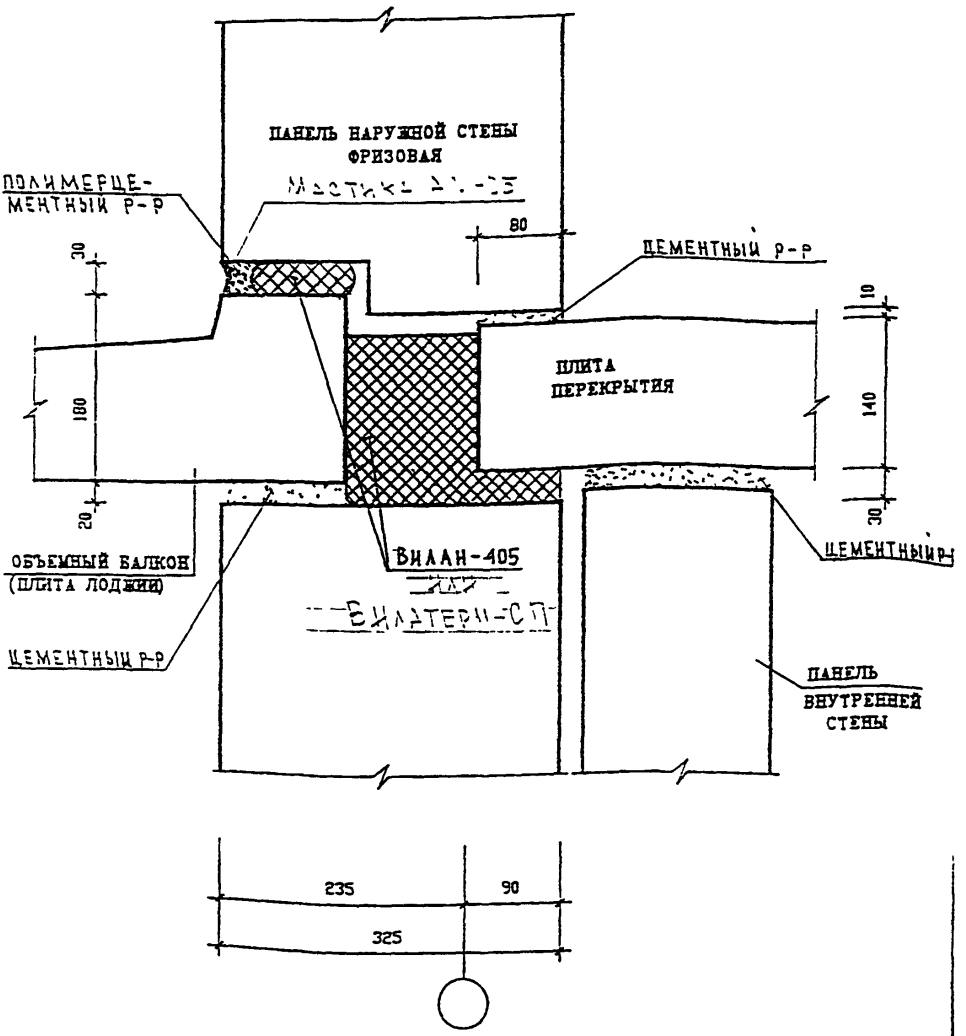

Н. КОНТР.		ВАСИЛЬКОВА			
ИЗМ.	КОЛУЧ.	ЛИСТ	N ДОК.	ПОДПИСЬ	ДАТА
ГЛ. СПЕЦ. М		КОЗИЦЫН			
ГЛ. ИНЖ. ПР		МЫЛЬНИКОВ			
РУК. ГР. ИНЖ.		СИНДЕЕВА			
ИСПОЛНИЛ		ЕЖОВА			
ПРОВЕРИЛ		МЫЛЬНИКОВ			

ВЗАИМ. ИНВ. N

ПОДПИСЬ И ДАТА

10 N ПОДЛ. 030519

3 КДС, часть III-2000

ГЕРМЕТИЗАЦИЯ СТЫКОВ
ГОРИЗОНТАЛЬНЫЙ ШОВ

СТАДИЯ	ЛИСТ	ЛИСТОВ
Р	39	

МНИИТЭП
МАСТЕРСКАЯ N3

ТИП СОЕДИНЕНИЯ по ГОСТ			ХАРАКТЕРИСТИКА ШВА	КОНСТРУКТИВНЫЕ ЭЛЕМЕНТЫ: ПОДГОТОВЛЕННОЙ КРОМКИ	КОНСТРУКТИВНЫЕ ЭЛЕМЕНТЫ: ВЫПОЛНЕННОГО ШВА
РУЧНАЯ ДУГОВАЯ СВАРКА	ГОСТ 5264-80	Н 1	ТИП СОЕДИНЕНИЯ ВНАХЛЕСТКУ БЕЗ СКОСА КРОМОК	$S_1 > S$	К – по проекту
		Т 1	ТИП ТАВРОВОГО СОЕДИНЕНИЯ БЕЗ СКОСА КРОМОК ОДНОСТОРОННИЙ	$S_1 > S$	К – по проекту
	ГОСТ 14098-85	С 23-Рэ	ТИП СОЕДИНЕНИЯ ВНАХЛЕСТКУ ОДНОСТОРОННИЙ	$l_ж = l_ж > 6d_ж$	$b = 0{,}5d_ж > 8$ $h = 0{,}25d_ж > 4$
		Н 1-Рш	ТИП СОЕДИНЕНИЯ ВНАХЛЕСТКУ ДВУСТОРОННИЙ	$l_ж = l_ж > 4d_ж$	$b = 0{,}5d_ж > 8$ $h = 0{,}25d_ж > 4$



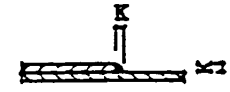

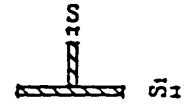

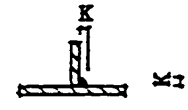

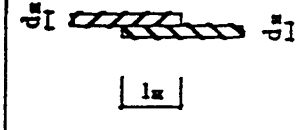

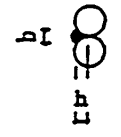

УСЛОВНОЕ ОБОЗНАЧЕНИЕ СТАНДАРТНЫХ ШВОВ СВАРНЫХ СОЕДИНЕНИЙ ПО ГОСТ 2.312-72

МОНТАЖНЫЙ ШОВ

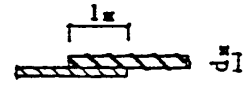

ВСПОМОГАТЕЛЬНЫЕ ЗНАКИ *

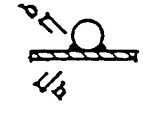

РАСЧЕТНАЯ ДЛИНА ШВА *

ЗНАК Δ И РАЗМЕР КАТЕТА ШВА *

БУКВЕННО-ЦИФРОВОЕ ОБОЗНАЧЕНИЕ ШВА ПО СТАНДАРТУ

ГОСТ 14098-85 СОЕДИНЕНИЯ СВАРНЫЕ ЖЕЛ.БЕТ. КОНСТРУКЦИЙ

ГОСТ 5264-80 РУЧНАЯ ДУГОВАЯ СВАРКА. СОЕДИНЕНИЯ СВАРНЫЕ

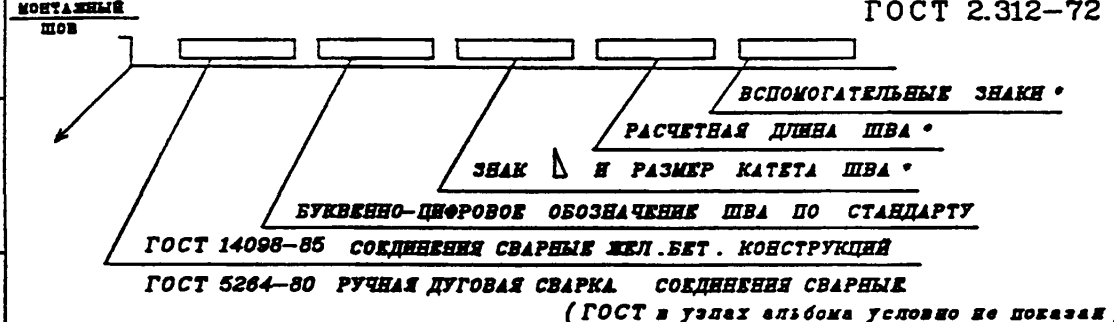

(ГОСТ в узлах альбома условно не показан)

только для ГОСТ 5284-80

Н КОНТР		ВАСИЛЬКОВА			
ИЗМ.	КОЛ.УЧ.	ЛИСТ	N ДОК.	ПОДПИСЬ	ДАТА
ГЛ.СПЕЦМАСТ		КОЗИЦЫН			
ГИП		МЫЛЬНИКОВ			
РГИ		СИНДЕЕВА			
ИСПОЛНИЛ		СУВОРОВА			
ПРОВЕРИЛ		ВАСИЛЬКОВА			

3 КДС, часть III-2000

ТИПЫ СТАНДАРТНЫХ СВАРНЫХ ШВОВ

УСЛОВНЫЕ ОБОЗНАЧЕНИЯ

СТАДИЯ	ЛИСТ	ЛИСТОВ
Р	40	

МНИИТЭП

МАСТЕРСКАЯ N 3

ИНВ N ПОДЛ 930519

ПОДПИСЬ И ДАТА

ВЗАМ ИНВ. N

ТИП СОЕДИНЕНИЯ ПО ГОСТ			ХАРАКТЕРИСТИКА ШВА	КОНСТРУКТИВНЫЕ ЭЛЕМЕНТЫ	
				ПОДГОТОВЛЕННОЙ КРОМКИ	ВЫПОЛНЕННОГО ШВА
РУЧНАЯ ДУГОВАЯ СВАРКА	ГОСТ 5264-80	Т 3	ТИП ТАВРОВОГО СОЕДИНЕНИЯ БЕЗ СКОСА КРОМОК ДВУСТОРОННИЙ	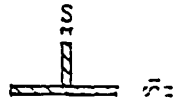 $S_1 > S$	 K – по проекту
		Т 6	ТИП ТАВРОВОГО СОЕДИНЕНИЯ СО СКОСОМ КРОМОК ОДНОСТОРОННИЙ	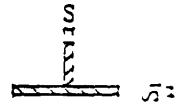 $S_1 - 0{,}5\ S$	 S - 0,5 S e - 10

Н.КонТР		Василькова			
ИЗМ.	КОЛ.УЧ.	ЛИСТ	N ДОК.	ПОДПИСЬ	ДАТА
ГЛ.СПЕЦИАСТ		КОЗИЦЫН			
ГИП		МЫЛЬНИКОВ			
РГИ		СИНДЕЕВА			
ИСПОЛНИЛ		СУВОРОВА			
ПРОВЕРИЛ		ВАСИЛЬКОВА			

3 КДС, часть III-2000

ТИПЫ СТАНДАРТНЫХ СВАРНЫХ ШВОВ

УСЛОВНЫЕ ОБОЗНАЧЕНИЯ

СТАДИЯ	ЛИСТ	ЛИСТОВ
Р	41	

МНИИТЭП
МАСТЕРСКАЯ N 3

ИНВ. N ПОДЛ. 930579 | ПОДПИСЬ И ДАТА | ВЗАИН. ИНВ. N

РАЗДЕЛ К 1

СОЕДИНЕНИЕ НАРУЖНЫХ ФРИЗОВЫХ ПАНЕЛЕЙ МЕЖДУ СОБОЙ И С НЕСУЩИМИ КОНСТРУКЦИЯМИ ЧЕРДАКА. ЗАДЕЛКА СТЫКОВ НАРУЖНЫХ ФРИЗОВЫХ ПАНЕЛЕЙ И ПЛИТ ПОКРЫТИЯ.

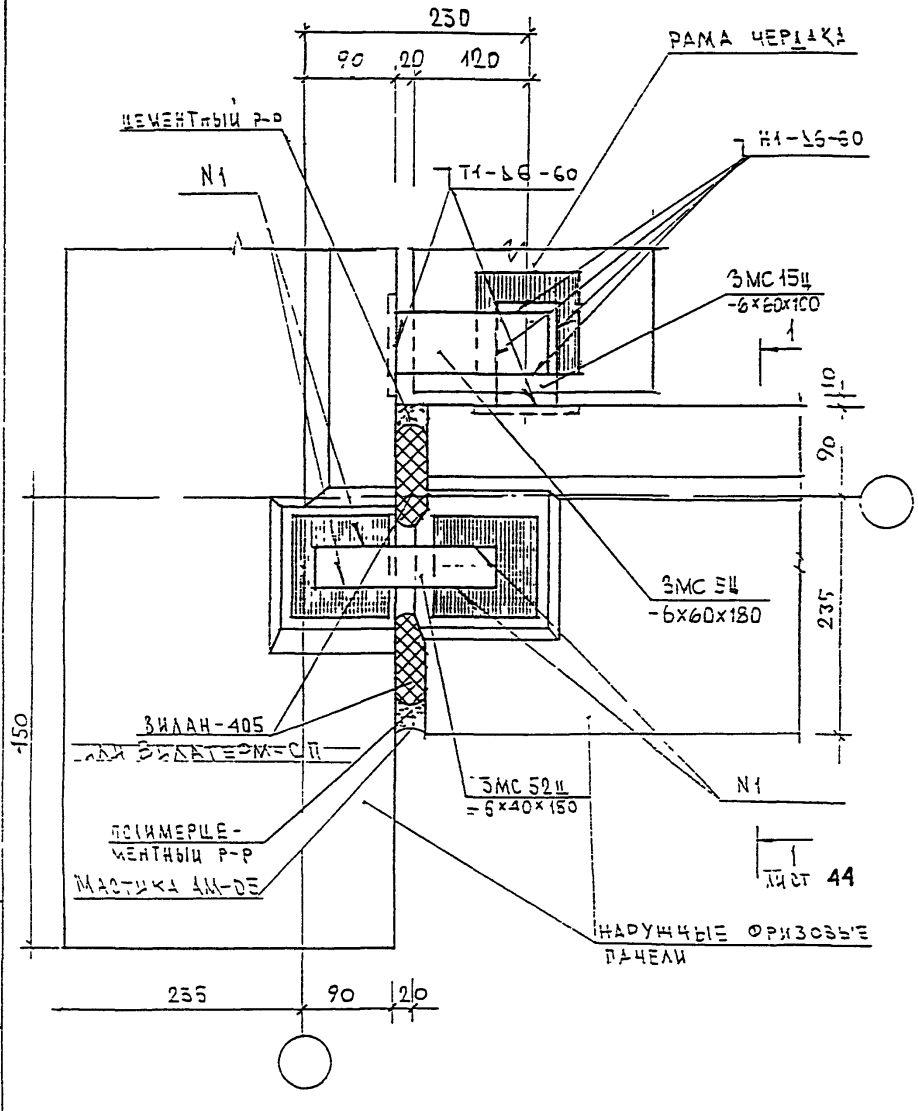

Н КОНТР		ВАСИЛЬКОВА				3 КДС, ЧАСТЬ III - 2000
ИЗМ.	КОЛУЧ.	ЛИСТ	N ДОК.	ПОДПИСЬ	ДАТА	
ГЛ. СПЕЦ. МАСТ		КОЗИЦЫН				01/К1 ПЛАН В УРОВНЕ СВЯЗЕЙ
ГИП		МЫЛЬНИКОВ				СТАДИЯ: Р; ЛИСТ: 42; ЛИСТОВ:
РГИ		СИНДЕЕВА				МНИИТЭП МАСТЕРСКАЯ N 3
РАЗРАБОТАЛ						
ПРОВЕРИЛ		ВАСИЛЬКОВА				

ИНВ. N ПОДЛ. 930519

ПОДПИСЬ И ДАТА

ОЗАМ. ИНВ. N

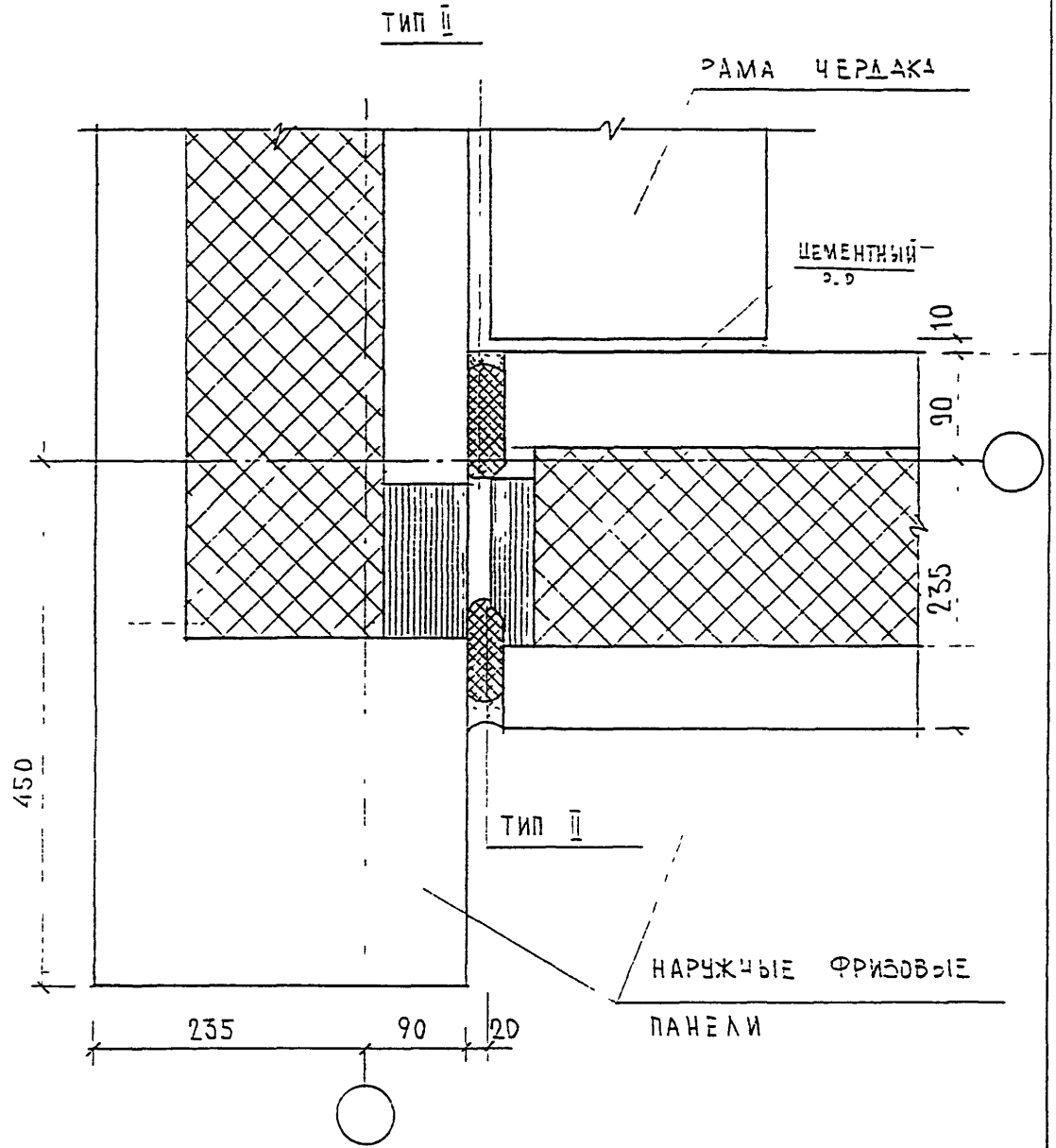

Н КОНТР		Василькова				
ИЗМ.	КОЛ.УЧ	ЛИСТ	N ДОК	ПОДПИСЬ	ДАТА	
НОРМ. КОНТР		Василькова				
ГЛ СПЕЦ М		Козицын				
ГЛ ИНЖ ПР		Мыльников				
РУК ГР ИНЖ		Василькова				
РАЗРАБОТАЛ						
ПРОВЕРИЛ		Синдеева				

ЗКДС , часть III-2000

01
К1

План в уровне стыка

СТАДИЯ	ЛИСТ	ЛИСТОВ
Р	43	

МНИИТЭП
МАСТЕРСКАЯ N3

ВЗАМ ИНВ. N

ПОДПИСЬ И ДАТА

ИНВ N ПОДЛ. 9205/0

1-1

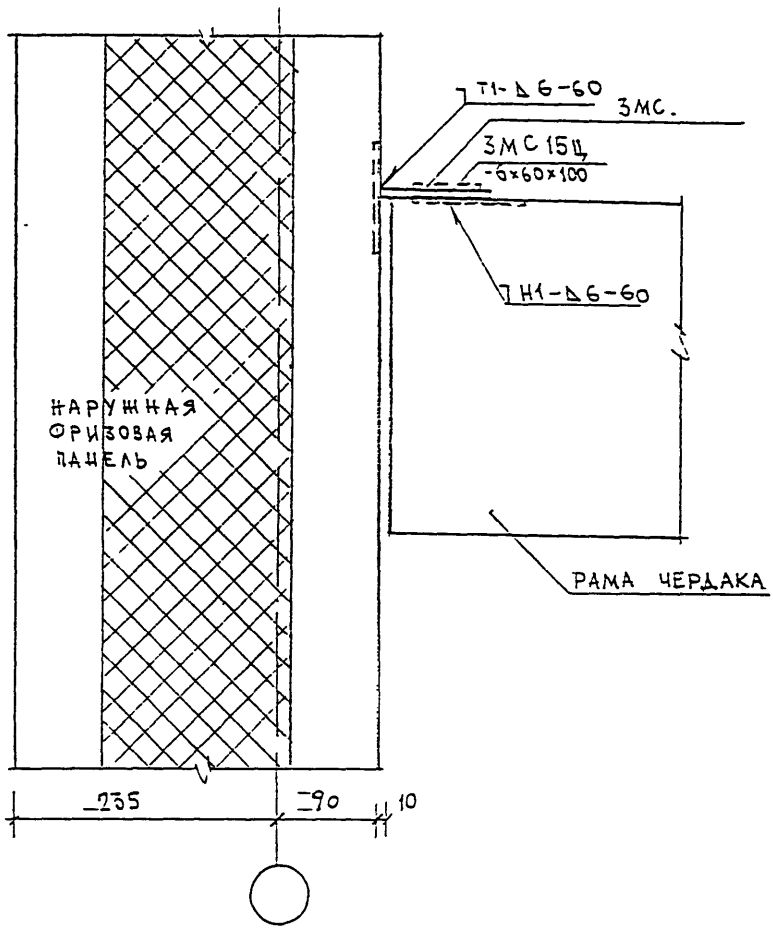

Н.КОНТР.		ВАСИЛЬКОВА				
ИЗМ.	КОЛУЧ.	ЛИСТ	N ДОК.	ПОДПИСЬ	ДАТА	
ГА. СПЕЦ. МАСТ		КОЗИЦЫН				
Г И П		МЕЛЬНИКОВ				
Р Г И		СИДЕЕВА				
РАЗРАБОТАЛ				-		
ПРОВЕРИЛ		ВАСИЛЬКОВА				

ЭКДС, ЧАСТЬ III-2000

01
К1
СЕЧЕНИЕ 1-1

СТАДИЯ	ЛИСТ	ЛИСТОВ
Р	44	

МНИИТЭП
МАСТЕРСКАЯ N 3

ИНВ. N ПОДЛ. 93059 | ПОДПИСЬ И ДАТА | ВЗАИМ. ИНВ. N

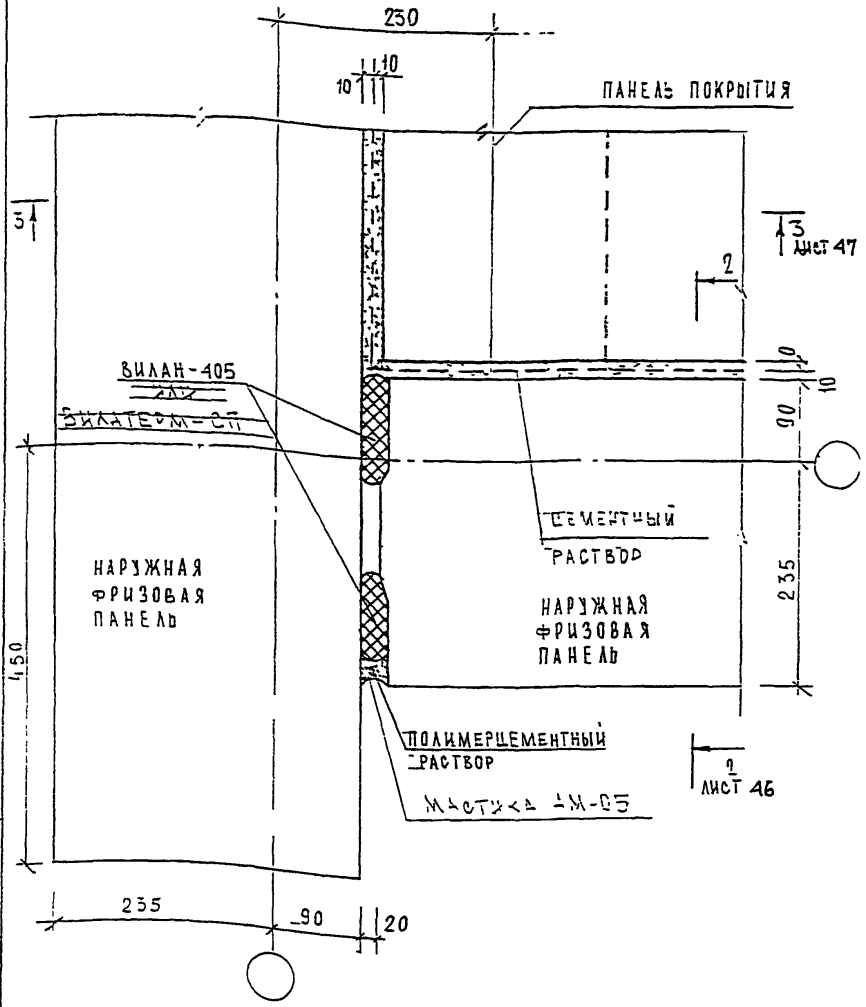

Н КОНТР	Василькова				
ИЗМ.	КОЛУЧ.	ЛИСТ	Ч ДОК.	ПОДПИСЬ	ДАТА
ГЛ. СПЕЦ. МАСТ	КОЗИЦЫН				
Г И П	МЫЛЬНИКОВ				
Р Г И	СИНДЕЕВА				
РАЗРАБОТАЛ	ШЕКИНА				
ПРОВЕРИЛ	МЫЛЬНИКОВ				

ЗКДС, ЧАСТЬ III - 2000

01/К1

ПЛАН В УРОВНЕ ПАНЕЛЕЙ ПОКРЫТИЯ

СТАДИЯ	ЛИСТ	ЛИСТОВ
Р	45	

МНИИТЭП
МАСТЕРСКАЯ N 3

ИНВ. N 930519 | ПОДПИСЬ И ДАТА | ИЗАН. ИНВ. N

2-2

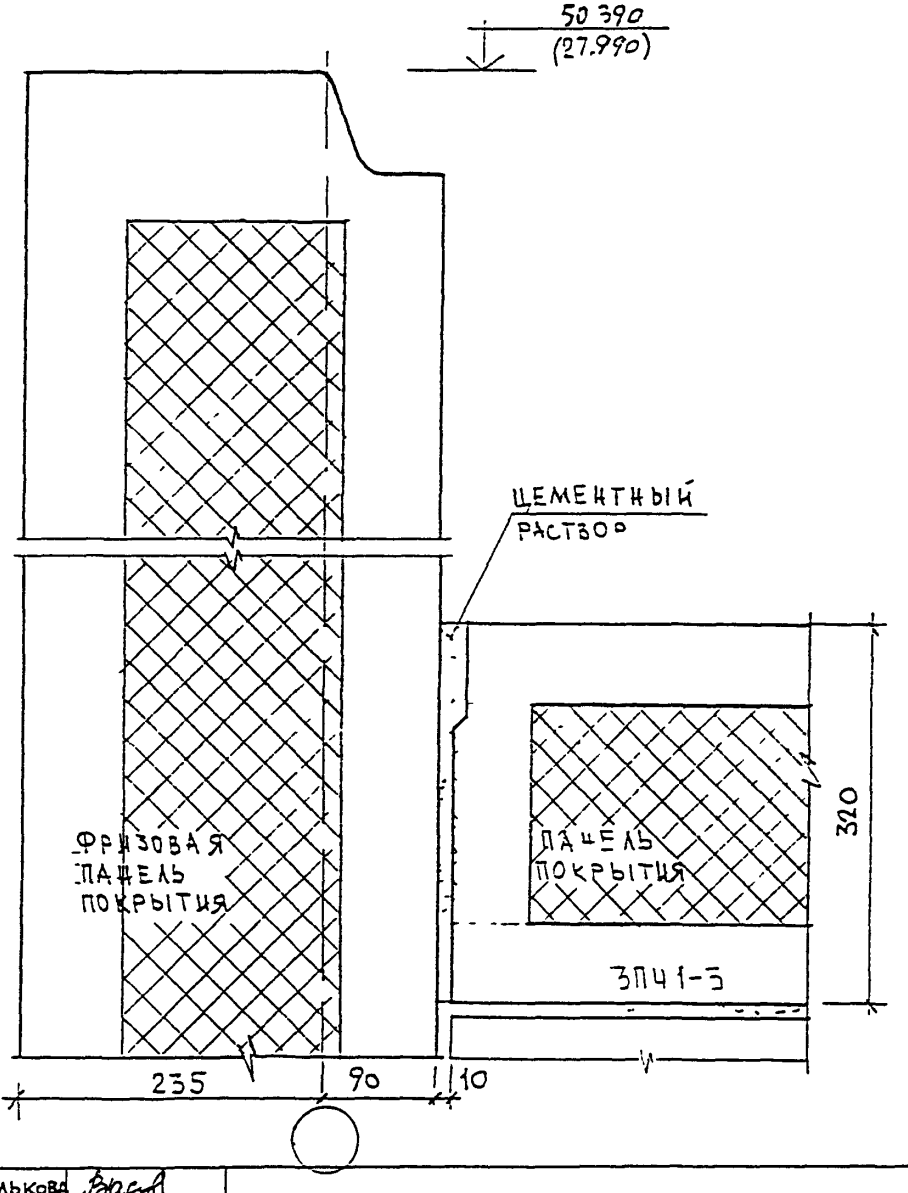

Н КОНТР		ВАСИЛЬКОВА				
ИЗМ.	КОЛУЧ.	ЛИСТ	N ДОК.	ПОДПИСЬ	ДАТА	
ГЛ. СПЕЦ. НАСТ		КОЗИЦЫН				
Г И П		НЕДЕЛЬНИКОВ				
Р Г И		СИНДЕЕВА				
РАЗРАБОТАЛ						
ПРОВЕРИЛ		ВАСИЛЬКОВА				

3 КДС, ЧАСТЬ III-2000

-01
К1

СЕЧЕНИЕ 2-2

СТАДИЯ	ЛИСТ	ЛИСТОВ
Р	46	

МНИИТЭП
МАСТЕРСКАЯ N 3

ВЗАМ. ИНВ. N

ПОДПИСЬ И ДАТА

ИНВ. N ПОДЛ. 03259

3-3

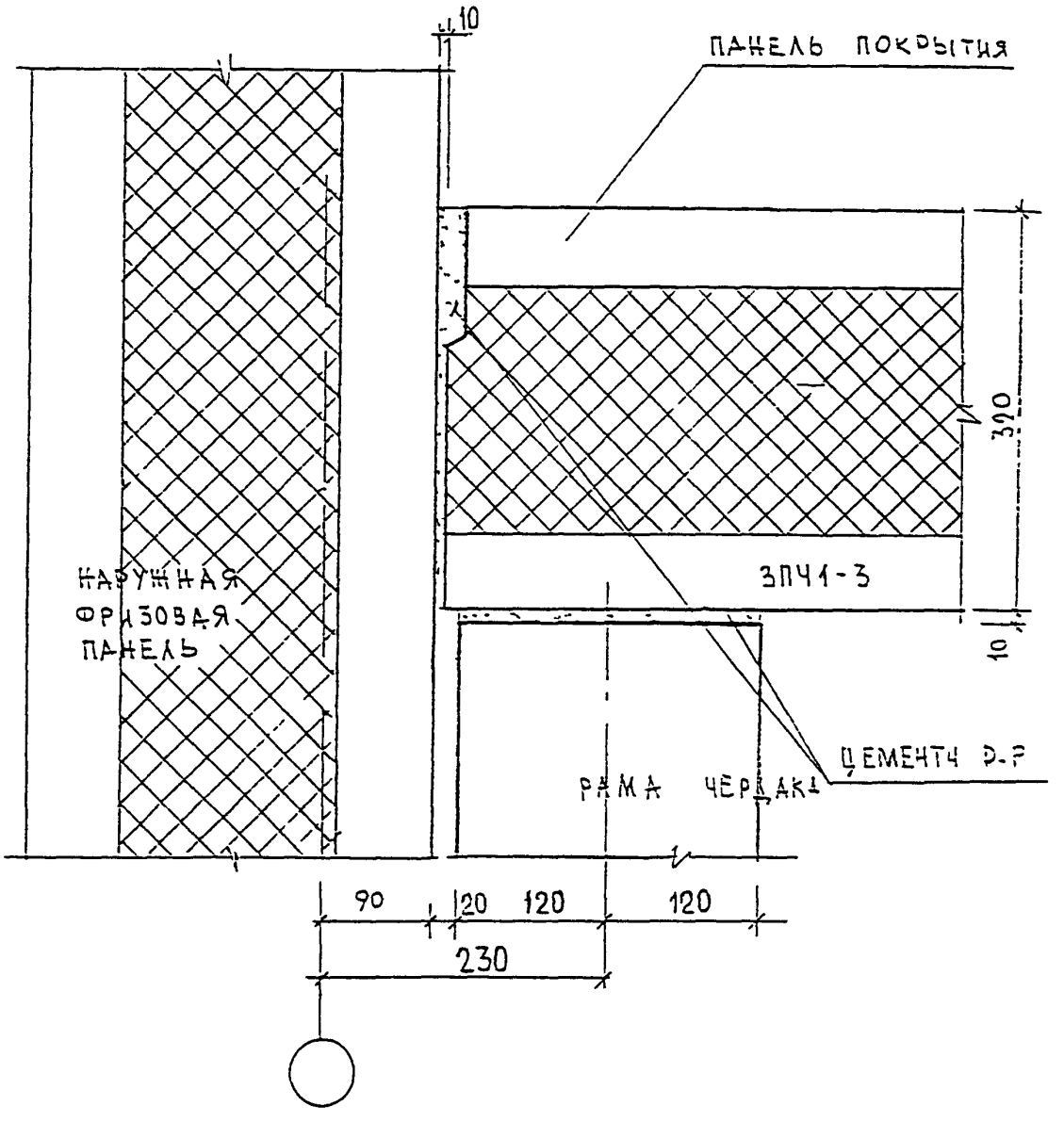

Н КОНТР		Васильков				
ИЗМ.	КОЛУЧ.	ЛИСТ	N ДОК.	ПОДПИСЬ	ДАТА	
ГА СПЕЦ МАСТ		КОЗИЦЫН				
ГИП		МЫЛЬНИКОВ				
РГИ		СИНДЕЕВА				
РАЗРАБОТАЛ						
ПРОВЕРИЛ		МЫЛЬНИКОВ				

3 КДС, ЧАСТЬ III - 2000

01
К1
СЕЧЕНИЕ 3-3

СТАДИЯ	ЛИСТ	ЛИСТОВ
Р	47	

МНИИТЭП
МАСТЕРСКАЯ N 3

ИНВ. N ПОДЛ. 930519 | ПОДПИСЬ И ДАТА | ВЗАИМ. ИНВ. N

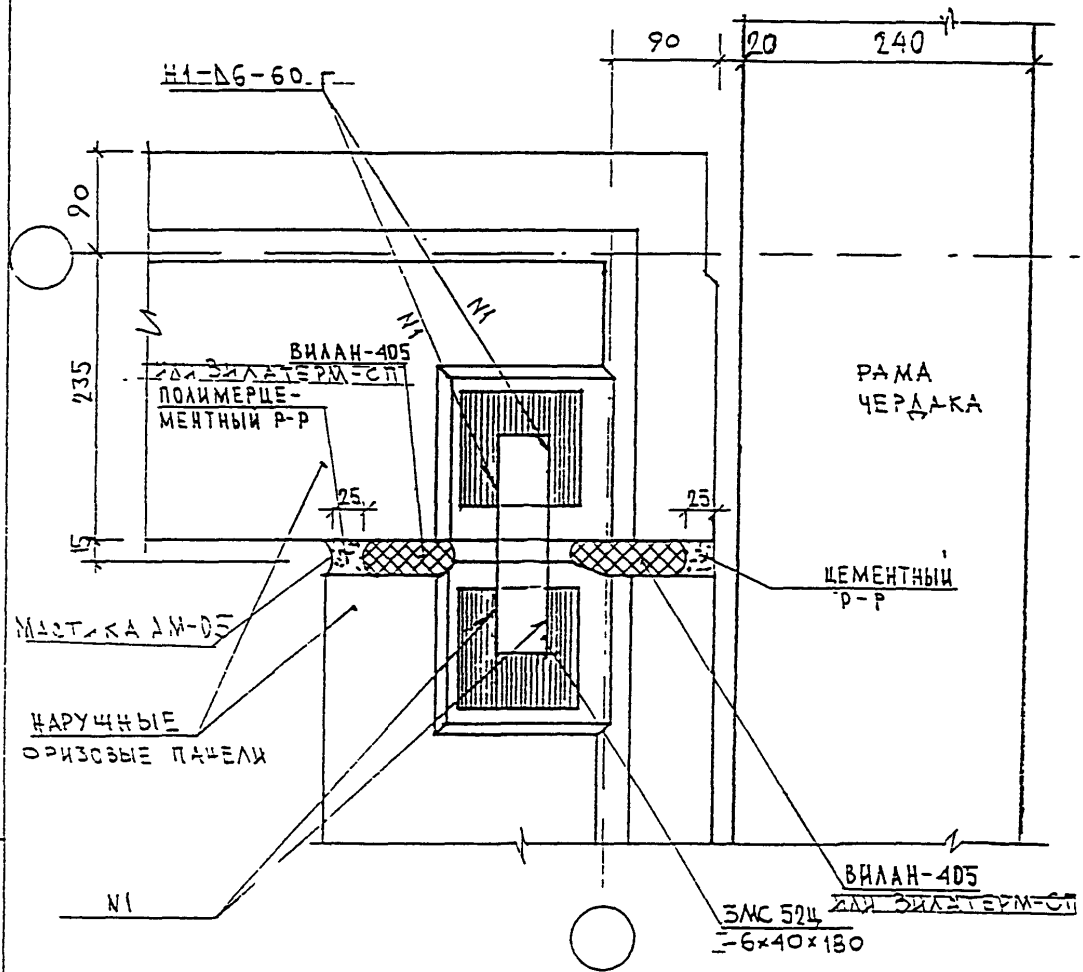

Н КОНТР		Василькова				
ИЗМ.	КОЛУЧ.	ЛИСТ	N ДОК.	ПОДПИСЬ	ДАТА	
ГЛ. СПЕЦ. МАСТ		КОЗИЦЫН				
Г И П		МЕЛЬНИКОВ				
Р Г И		СИНДЕЕВА				
РАЗРАБОТАЛ						
ПРОВЕРИЛ		ВАСИЛЬКОВА				

ЗКДС, часть III-2000

02
К1

ПЛАН В УРОВНЕ СВЯЗЕЙ

СТАДИЯ	ЛИСТ	ЛИСТОВ
Р	48	

МНИИТЭП
МАСТЕРСКАЯ N 3

ИНВ. N ПОДЛ. | ПОДПИСЬ И ДАТА | ВЗАИМ. ИНВ. N

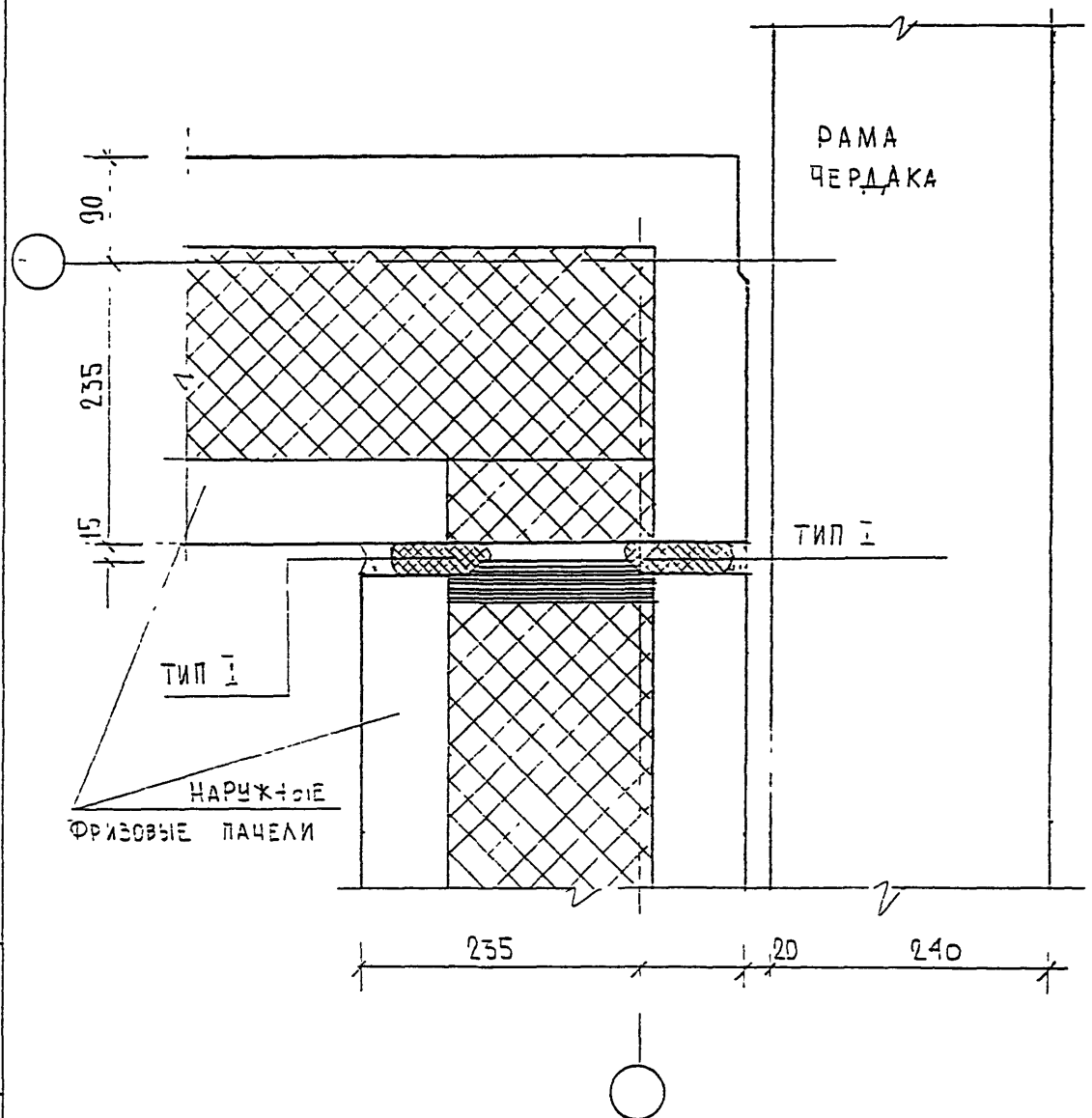

ИЗМ.	КОЛ.УЧ	ЛИСТ	N ДОК.	ПОДПИСЬ	ДАТА
НОРМ. КОНТР		ВАСИЛЬКОВА			
ГЛ. СПЕЦ. М		КОЗИЦЫН			
ГЛ. ИНЖ. ПР		МЫЛЬНИКОВ			
РУК. ГР. ИНЖ		ВАСИЛЬКОВА			
РАЗРАБОТАЛ					
ПРОВЕРИЛ		СИНДЕЕВА			

ЗКДС , часть III-2000

02/К1

ПЛАН В УРОВНЕ СТЫКА

СТАДИЯ	ЛИСТ	ЛИСТОВ
Р	49	

МНИИТЭП
МАСТЕРСКАЯ N3

ВЗАМ. ИНВ. N

ПОДПИСЬ И ДАТА

ИНВ. N ПОДЛ. 9905-19

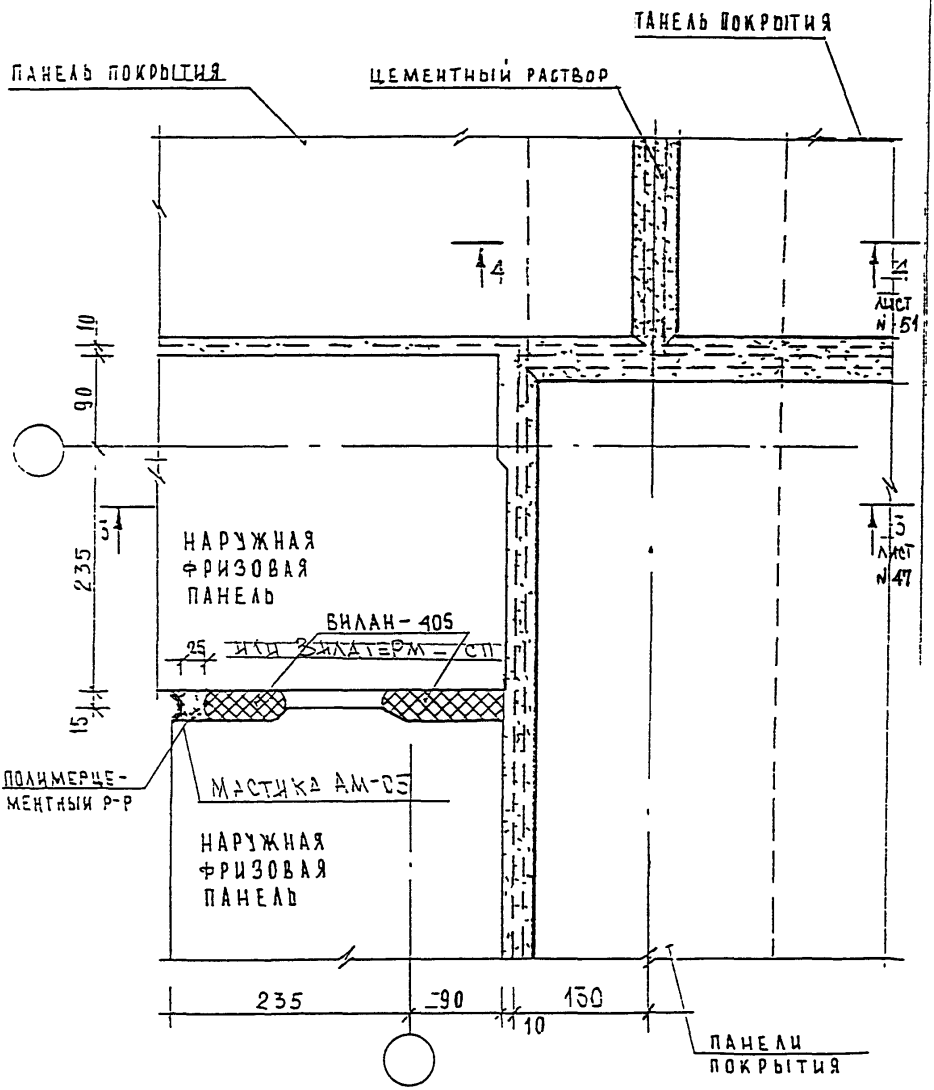

Н КОНТР		Василькова			
ИЗМ.	КОЛУЧ.	ЛИСТ	N ДОК.	ПОДПИСЬ	ДАТА
ГЛ. СПЕЦ. МАСТ		КОЗИЦЫН			
Г И П		МЫЛЬНИКОВ			
Р Г И		СИНДЕЕВА			
РАЗРАБОТА 1		ДЕЛИНА			
ПРОВЕРИЛ		МЫЛЬНИКОВ			

ЗКДС, ЧАСТЬ III-2000

02/К1

ПЛАН В УРОВНЕ ПАНЕЛЕЙ ПОКРЫТИЯ

СТАДИЯ	ЛИСТ	ЛИСТОВ
Р	50	

МНИИТЭП

МАСТЕРСКАЯ N 3

ПОДПИСЬ И ДАТА

ИНВ. N ПОДЛ. 930519

ВЗАМ. ИНВ. N

4-4

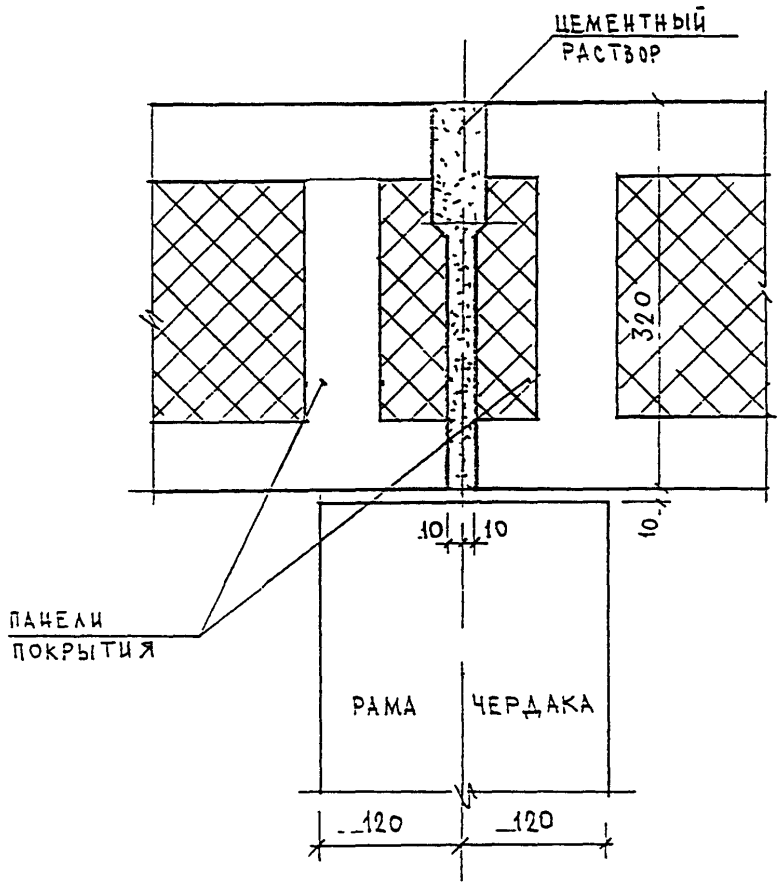

Н КОНТР		Василькова				
ИЗМ.	КОЛУЧ.	ЛИСТ	N ДОК.	ПОДПИСЬ	ДАТА	
ГА СПЕЦ МАСТ		КОЗИЦЫН				
ГИП		ИЛЬИНИКОВ				
РГИ		СИЧЕЕВА				
РАЗРАБОТАЛ						
ПРОВЕРИЛ		ЗАСИЛЬКОВА				

3 КДС, ЧАСТЬ III - 2000

02
К1
СЕЧЕНИЕ 4-4

СТАДИЯ	ЛИСТ	ЛИСТОВ
Р	51	

МНИИТЭП
МАСТЕРСКАЯ N 3

ВЗАМ. ИНВ. N

ПОДПИСЬ И ДАТА

ИНВ. N ПОДЛ. 03059

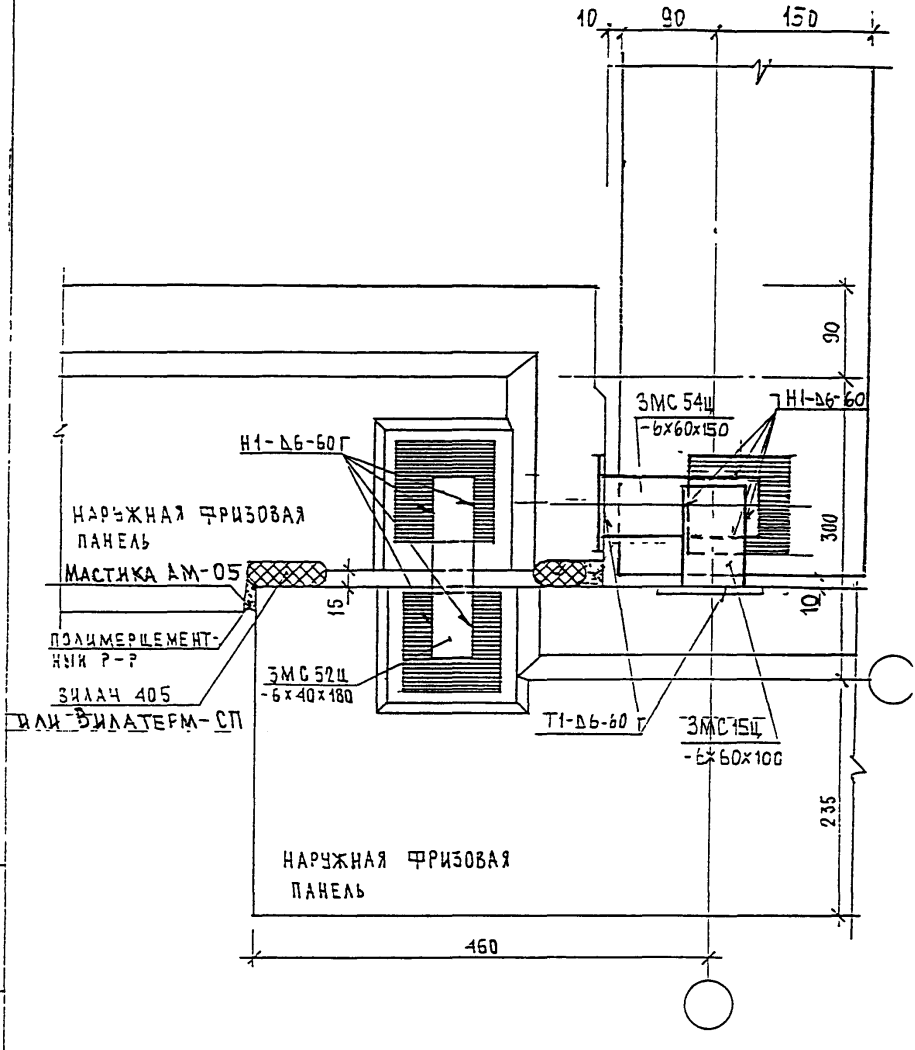

Н КОНТР		ВАСИЛЬКОВА				ЗКДС, ЧАСТЬ III-2000
ИЗМ.	КОЛУЧ.	ЛИСТ	N ДОК.	ПОДПИСЬ	ДАТА	
ГЛ. СПЕЦ. МАСТ		КОЗИЦЫН				03/К1 ПЛАН В УРОВНЕ СВЯЗЕЙ
Г И П		МЫЛЬНИКОВ				
Р Г И		ВАСИЛЬКОВА				
РАЗРАБОТАЛ		ТУЧКОВА				
ПРОВЕРИЛ		СИНДЕЕВА				

СТАДИЯ	ЛИСТ	ЛИСТОВ
	52	

МНИИТЭП
МАСТЕРСКАЯ N 3

ПОДПИСЬ И ДАТА

ИНВ. N ПОДЛ. 930519

ОЗАМ. ИНВ. N

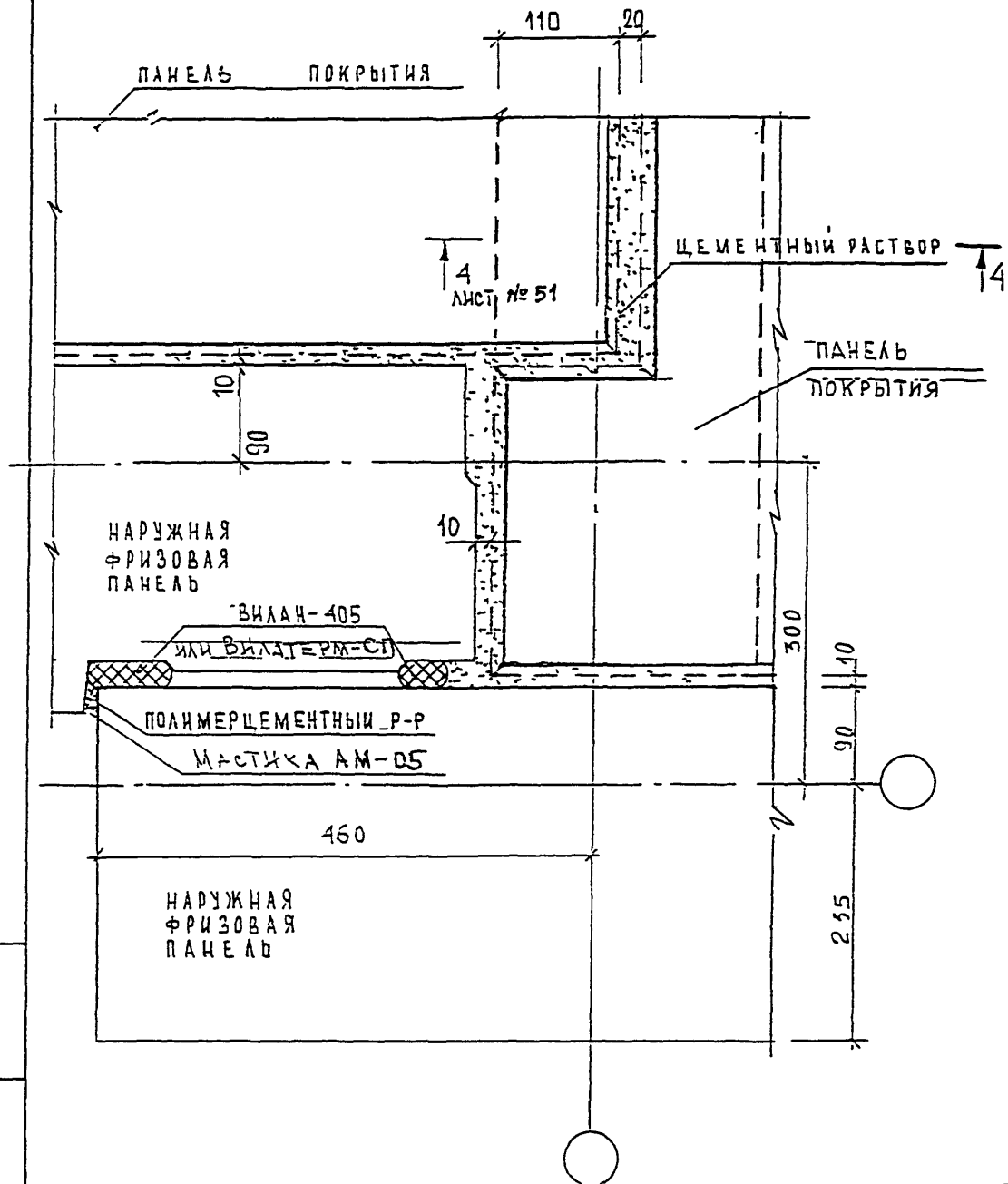

Н КОНТР		ВАСИЛЬКОВА			3 КДС, часть III-2000	
Изм	Кол.уч	Лист	N док	Подпись	Дата	
ГЛСПЕЦМАСТ		КОЗИЦЫН			03/К1	
ГИП		КЫЛЬНИКОВ			ПЛАН В УРОВНЕ ПАНЕЛЕЙ ПОКРЫТИЯ	
РГИ		СИНДЕЕВА				
ИСПОЛНИЛ		ШЕХИНА				
ПРОВЕРИЛ		СИНДЕЕВА				

СТАДИЯ	ЛИСТ	ЛИСТОВ
Р	53	

МНИИТЭП
МАСТЕРСКАЯ N 3

ВЗАН. ИНВ. N

ПОДПИСЬ И ДАТА

ИНВ. N ПОДЛ. 83050

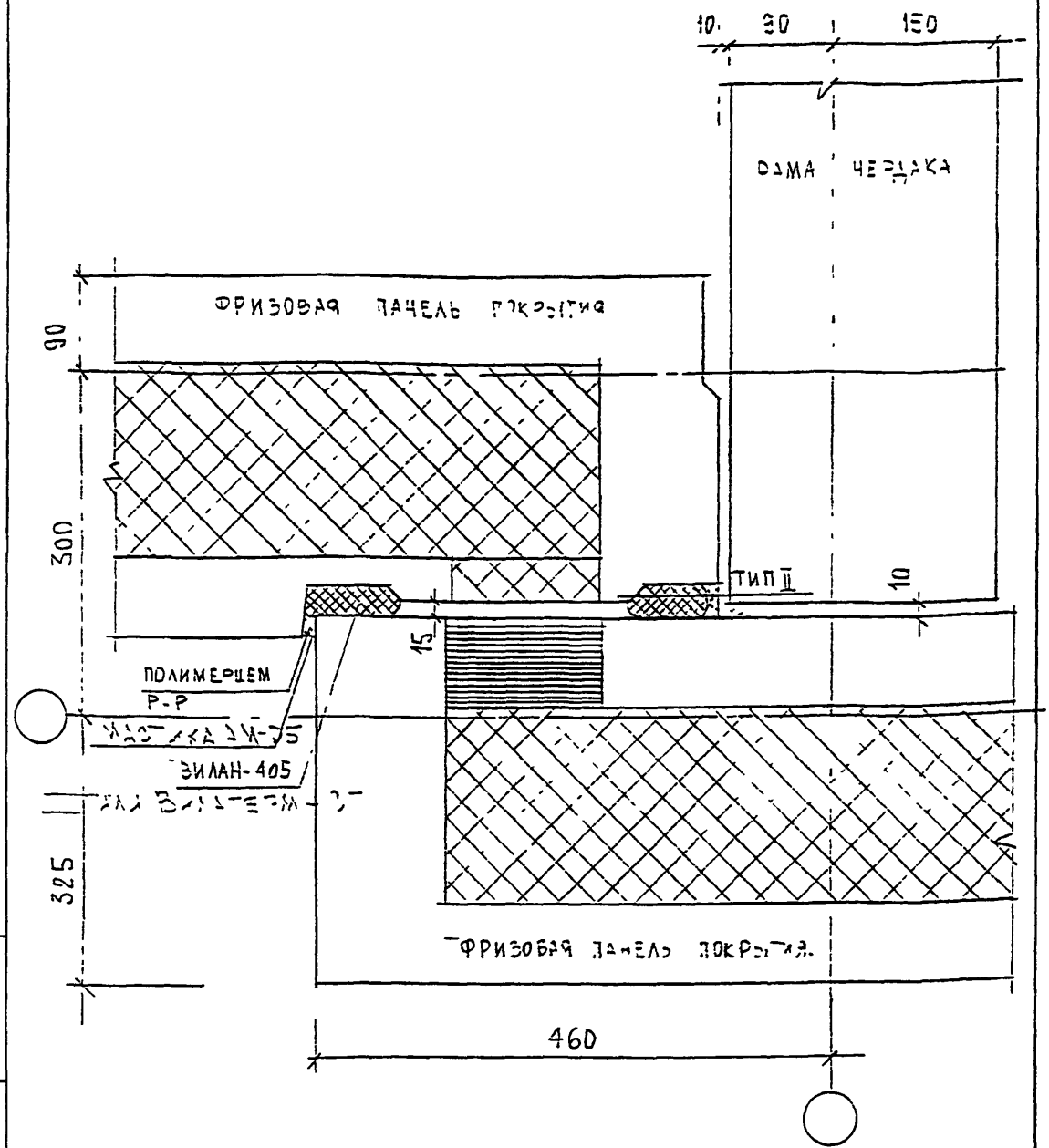

Н. Контр.		Василькова			
Изм.	Колуч.	Лист	N док.	Подпись	Дата
Норм. контр.		Василькова			
ГЛ. спец. м.		Козицын			
ГЛ. инж. пр.		Мыльников			
Рук. гр. инж.		Василькова			
Разработал					
Проверил		Синдеева			

ЗКДС , часть III - 2000

03
К1

План в уровне стыка

Стадия	Лист	Листов
Р	54	

МНИИТЭП
Мастерская N 3

Взам. инв. N

Подпись и дата

Инв. N подл. 93059

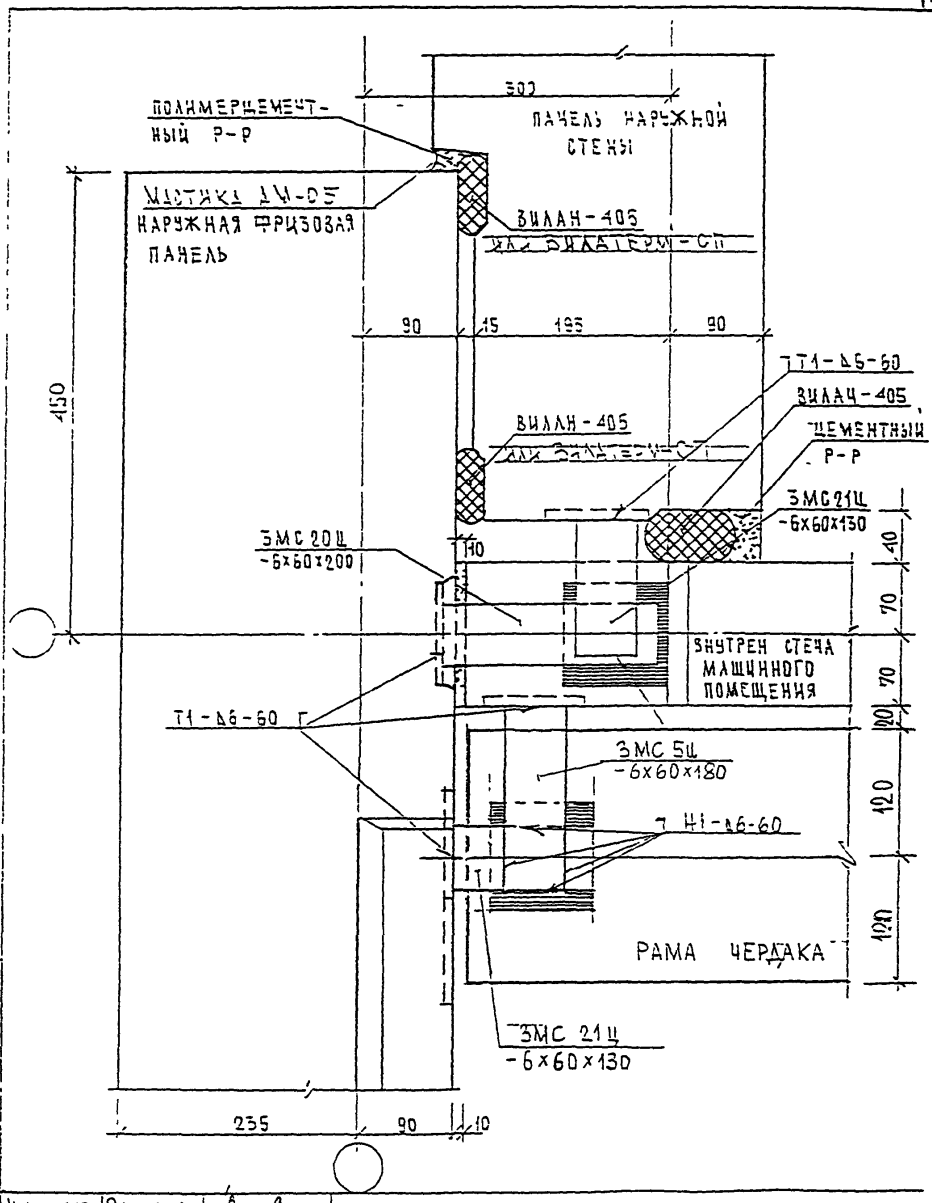

Н КОНТР	ВАСИЛЬКОВА				
ИЗМ.	КОЛУЧ.	ЛИСТ	Ч ДОК.	ПОДПИСЬ	ДАТА
ГЛ. СПЕЦ. МАСТ	КОЗИЦЫН				
Г И П	МЫЛЬНИКОВ				
Р Г И	ВАСИЛЬКОВА				
РАЗРАБОТАЛ	ТУЧКОВА				
ПРОВЕРИЛ	СИНДЕЕВА				

ЗКДС, ЧАСТЬ III - 2000

04
К1

ПЛАН В УРОВНЕ СВЯЗЕЙ

СТАДИЯ	ЛИСТ	ЛИСТОВ
	55	

МНИИТЭП
МАСТЕРСКАЯ N 3

930519

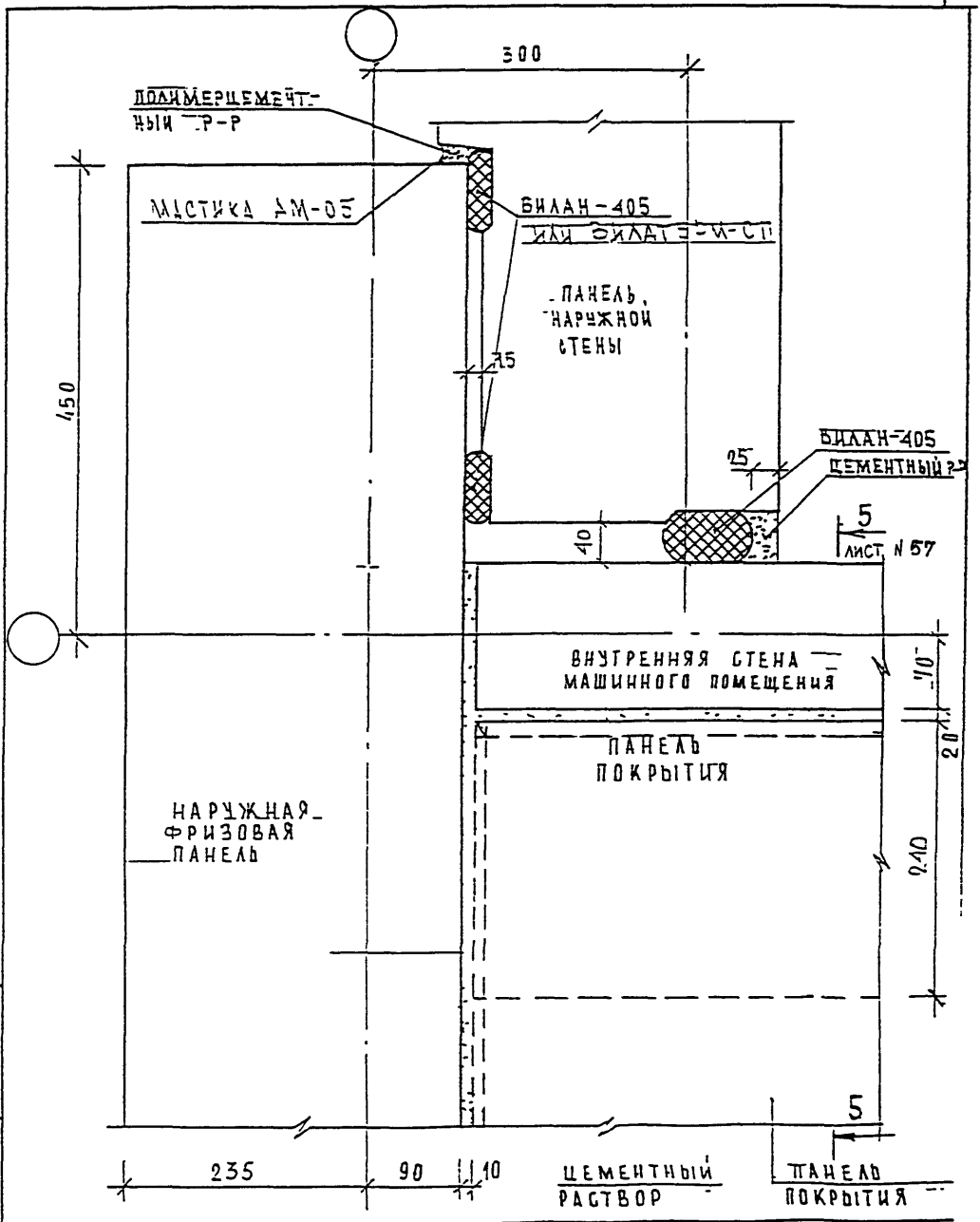

Н КОНТР		Василькова			
Изм.	Кол.уч.	Лист	N док.	Подпись	Дата
ГЛ.СПЕЦИАЛ		КОЗИЦЫН			
ГИП		МЫЛЬНИКОВ			
РГИ		СИНДЕЕВА			
ИСПОЛНИЛ		ШЕХИНА			
ПРОВЕРИЛ		СИНДЕЕВА			

3 КДС, часть III-2000

04/К1

ПЛАН В УРОВНЕ ПАНЕЛЕЙ ПОКРЫТИЯ

СТАДИЯ	ЛИСТ	ЛИСТОВ
Р	56	

МНИИТЭП
МАСТЕРСКАЯ N 3

ИНВ. N ПОДЛ. 930519

ПОДПИСЬ И ДАТА

ВЗАМ. ИНВ. N

5 – 5

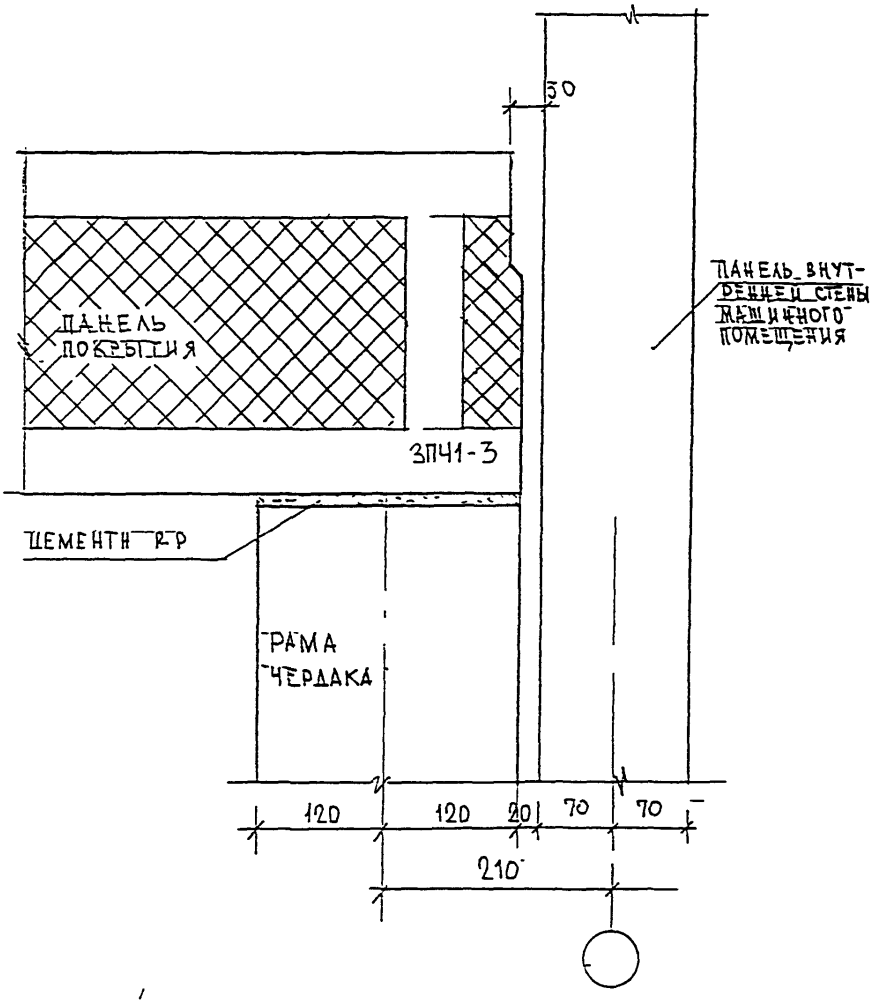

Н КОНТР		Васильков				3 КАС, ЧАСТЬ III – 2000	
ИЗМ.	КОЛУЧ.	ЛИСТ	N ДОК.	ПОДПИСЬ	ДАТА		
ГЛ. СПЕЦ. МАСТ		Козицын					
Г И П		Мыльников				04 / К1	СТАДИЯ: Р; ЛИСТ: 57; ЛИСТОВ:
Р Г И		Сандеева					
РАЗРАБОТАЛ		Тычкова				СЕЧЕНИЕ 5-5	МНИИТЭП МАСТЕРСКАЯ N 3
ПРОВЕРИЛ		Мыльников					

ИНВ. N ПОДЛ. 03059 | ПОДПИСЬ И ДАТА | ВЗАМ. ИНВ. N

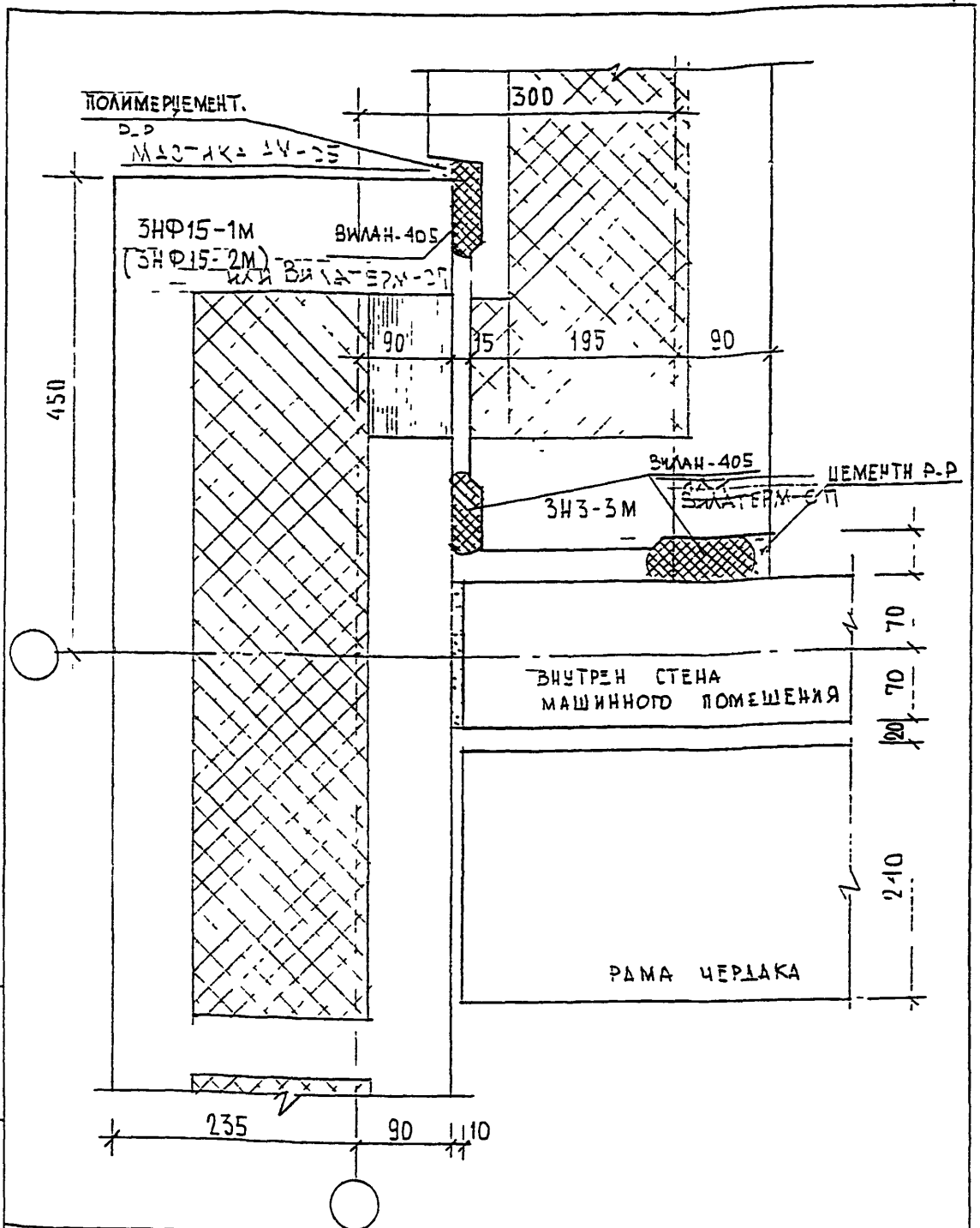

ИЗМ.	КОЛУЧ	ЛИСТ	N ДОК.	ПОДПИСЬ	ДАТА
НОРМ. КОНТР		ВАСИЛЬКОВА			
ГЛ СПЕЦ М		КОЗИЦЫН			
ГЛ ИНЖ ПР		МЫЛЬНИКОВ			
РУК ГР ИНЖ		ВАСИЛЬКОВА			
РАЗРАБОТАЛ					
ПРОВЕРИЛ		СИНДЕЕВА			

ЗКДС , ЧАСТЬ III-2000

04
К1
ПЛАН В УРОВНЕ СТЫКА

СТАДИЯ	ЛИСТ	ЛИСТОВ
Р	58	

МНИИТЭП
МАСТЕРСКАЯ N3

ВЗАМ ИНВ. N

ПОДПИСЬ И ДАТА

ИНВ N ПОДЛ 9305-19

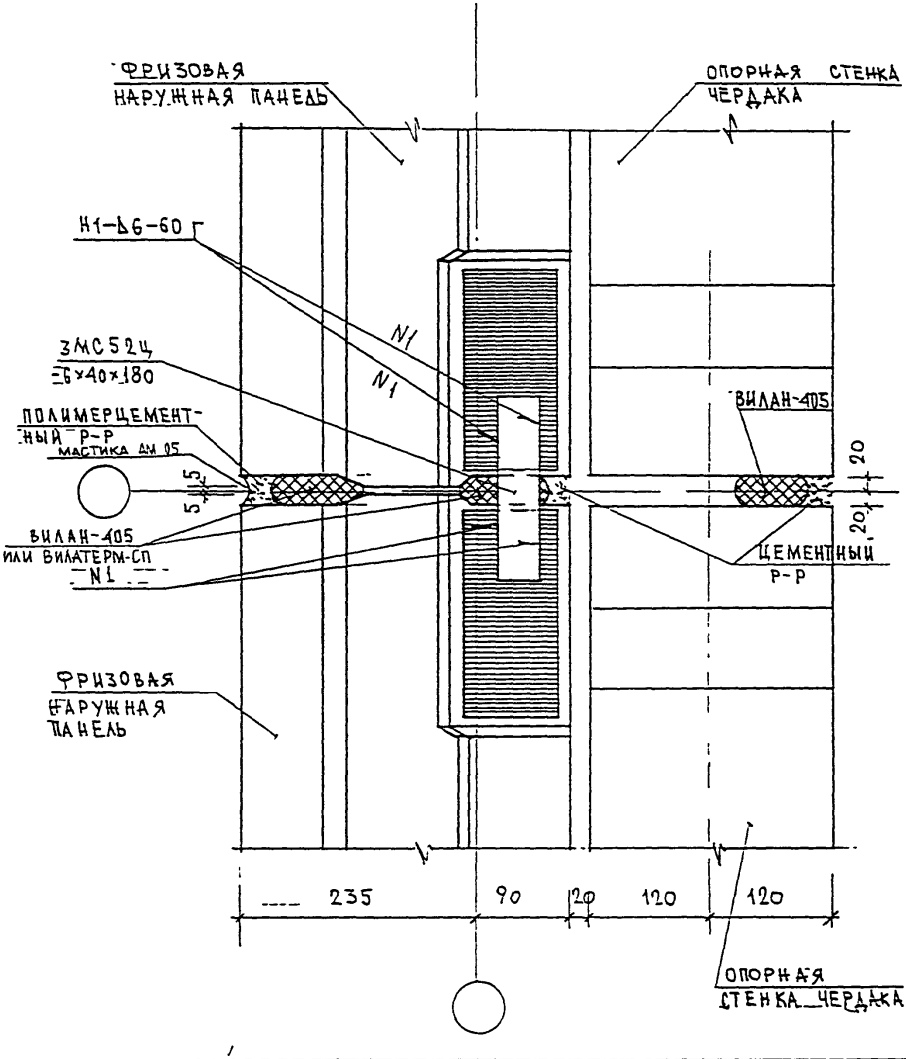

Н. КОНТР.		ВАСИЛЬКОВА			3 КДС, часть III-2000	
Изм.	Кол.уч.	Лист	N док.	Подпись	Дата	
ГЛ.СПЕЦМАСТ		КОЗИЦЫН			05/К1 ПЛАН В УРОВНЕ СВЯЗЕЙ	СТАДИЯ: Р; ЛИСТ: 59; ЛИСТОВ:
ГИП		МЫЛЬНИКОВ				МНИИТЭП МАСТЕРСКАЯ N 3
РГИ		СИНДЕЕВА				
ИСПОЛНИЛ		ТУЧКОВА				
ПРОВЕРИЛ		ВАСИЛЬКОВА				

ИНВ. N ПОДЛ 930510 | ПОДПИСЬ И ДАТА | ВЗАМ. ИНВ. N

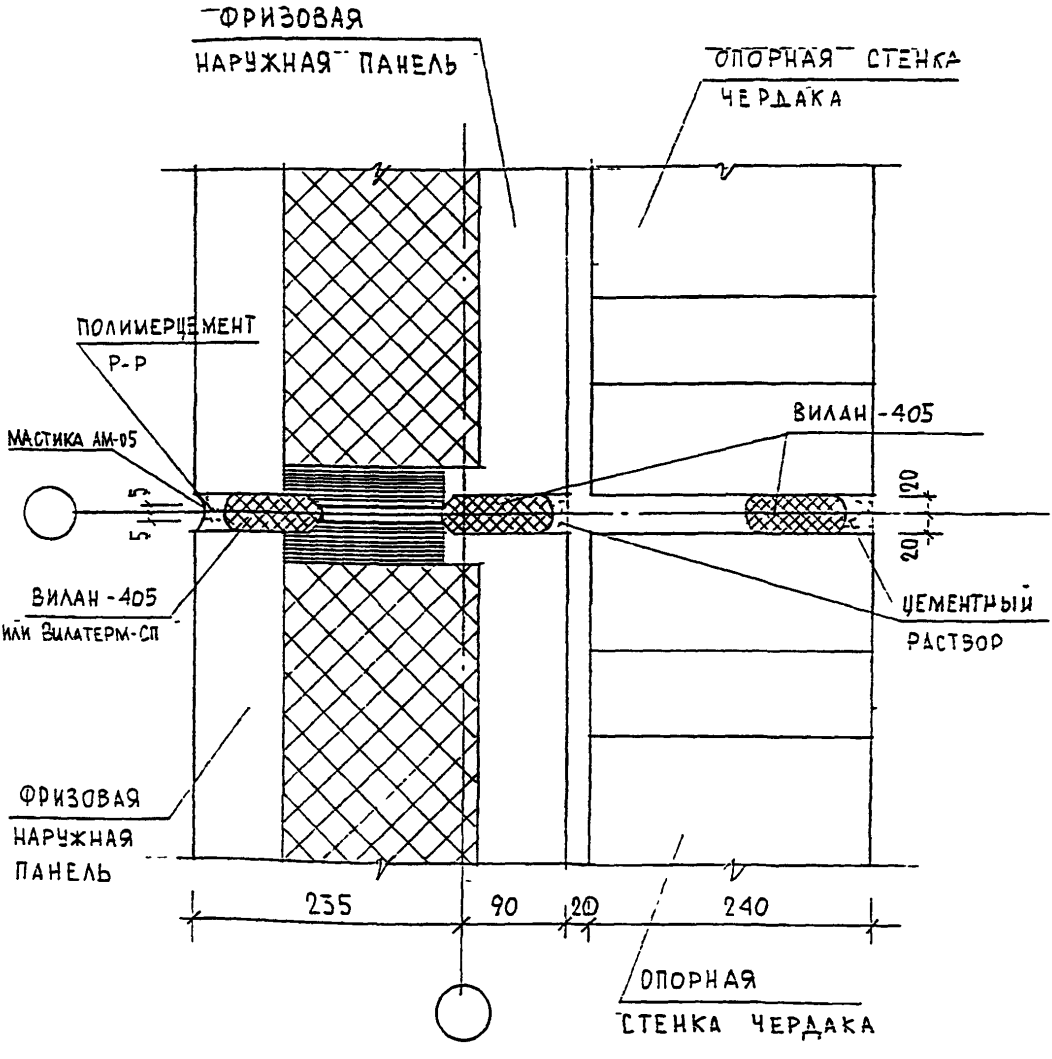

ИЗМ.	КОЛУЧ	ЛИСТ	N ДОК	ПОДПИСЬ	ДАТА
НОРМ. КОНТР		ВАСИЛЬКОВА			
ГЛ СПЕЦ И		КОЗИЦЫН			
ГЛ ИНЖ ПР		МЫЛЬНИКОВ			
РУК ГР ИНЖ		ВАСИЛЬКОВА			
РАЗРАБОТАЛ					
ПРОВЕРИЛ		СИНДЕЕВА			

ЗКДС , часть III - 2000

05
К1

ПЛАН В УРОВНЕ СТЫКА

СТАДИЯ	ЛИСТ	ЛИСТОВ
Р	60	

МНИИТЭП
МАСТЕРСКАЯ N3

ИНВ. N ПОДЛ. 23059 | ПОДПИСЬ И ДАТА | ВЗАМ. ИНВ N

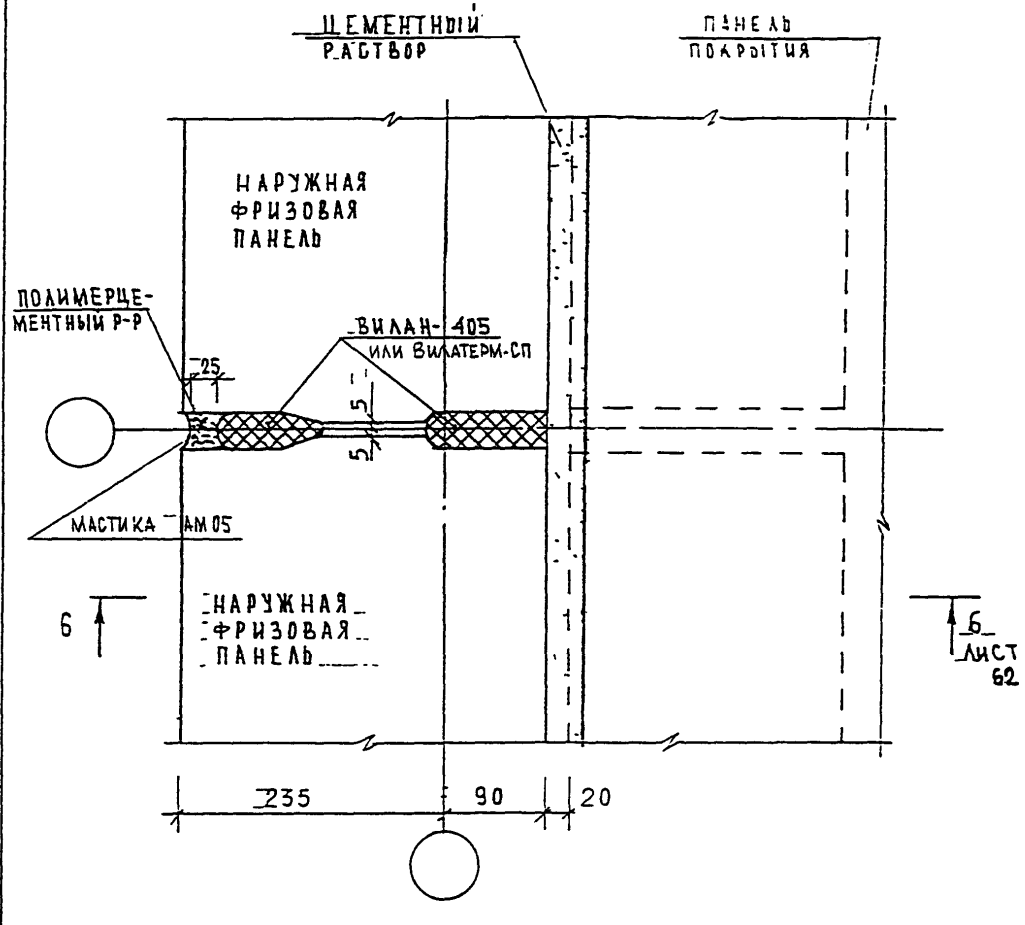

Н. Контр.		Василькова				3 КДС, часть III-2000
Изм	Кол.уч.	Лист	N док.	Подпись	Дата	
ГЛ.СПЕЦМАСТ		КОЗИЦЫН				05/К1
ГИП		МЫЛЬНИКОВ				ПЛАН В УРОВНЕ ПАНЕЛЕЙ ПОКРЫТИЯ
РГИ		СИНДЕЕВА				
ИСПОЛНИЛ		ШЕХИНА				
ПРОВЕРИЛ		СИНДЕЕВА				

СТАДИЯ	ЛИСТ	ЛИСТОВ
Р	61	

МНИИТЭП
МАСТЕРСКАЯ N 3

ВЗАМ. ИНВ N

ПОДПИСЬ И ДАТА

ИНВ N ПОДЛ 930519

6-6

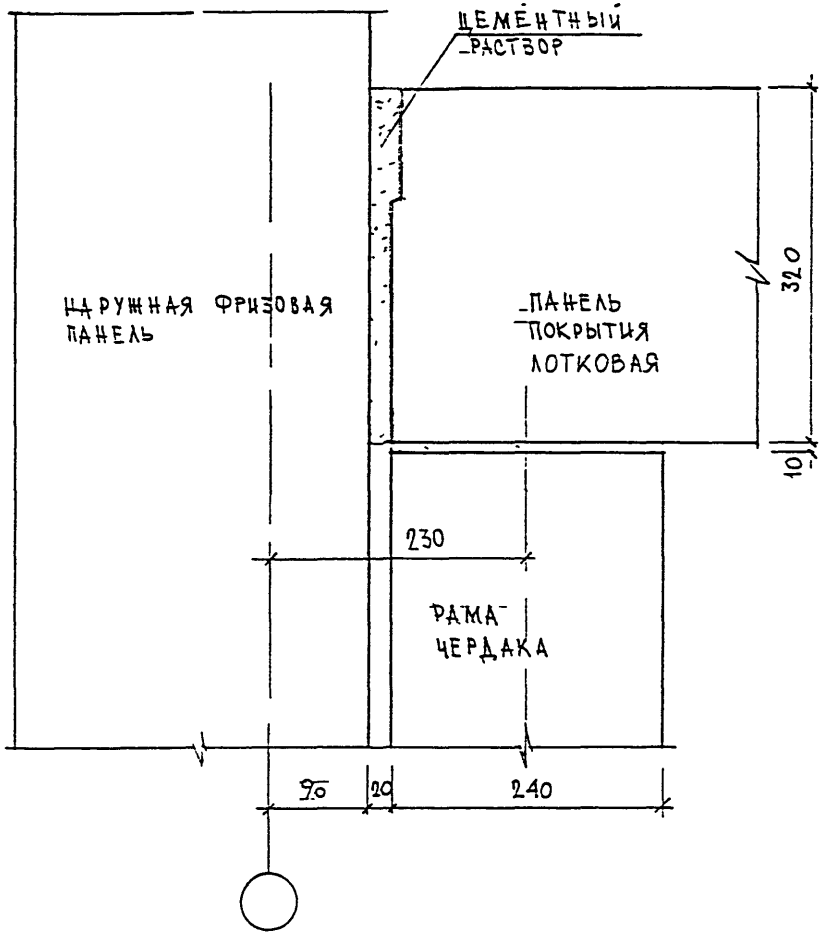

Н КОНТР	ВАСИЛЬКОВА					3 КДС, ЧАСТЬ III-2000	
ИЗМ.	КОЛУЧ.	ЛИСТ	N ДОК.	ПОДПИСЬ	ДАТА		
ГЛ. СПЕЦ. МАСТ	КОЗИЦЫН					05 / К1	СТАДИЯ: Р; ЛИСТ: 62; ЛИСТОВ:
Г И П	МЫЛЬНИКОВ					СЕЧЕНИЕ 6-6	МНИИТЭП
Р Г И	СИНДЕЕВА						МАСТЕРСКАЯ N 3
РАЗРАБОТАЛ							
ПРОВЕРИЛ	ЗАСИЛЬКОВА						

ИНВ. N ПОДЛ. 930519 | ПОДПИСЬ И ДАТА | ВЗАИН. ИНВ. N

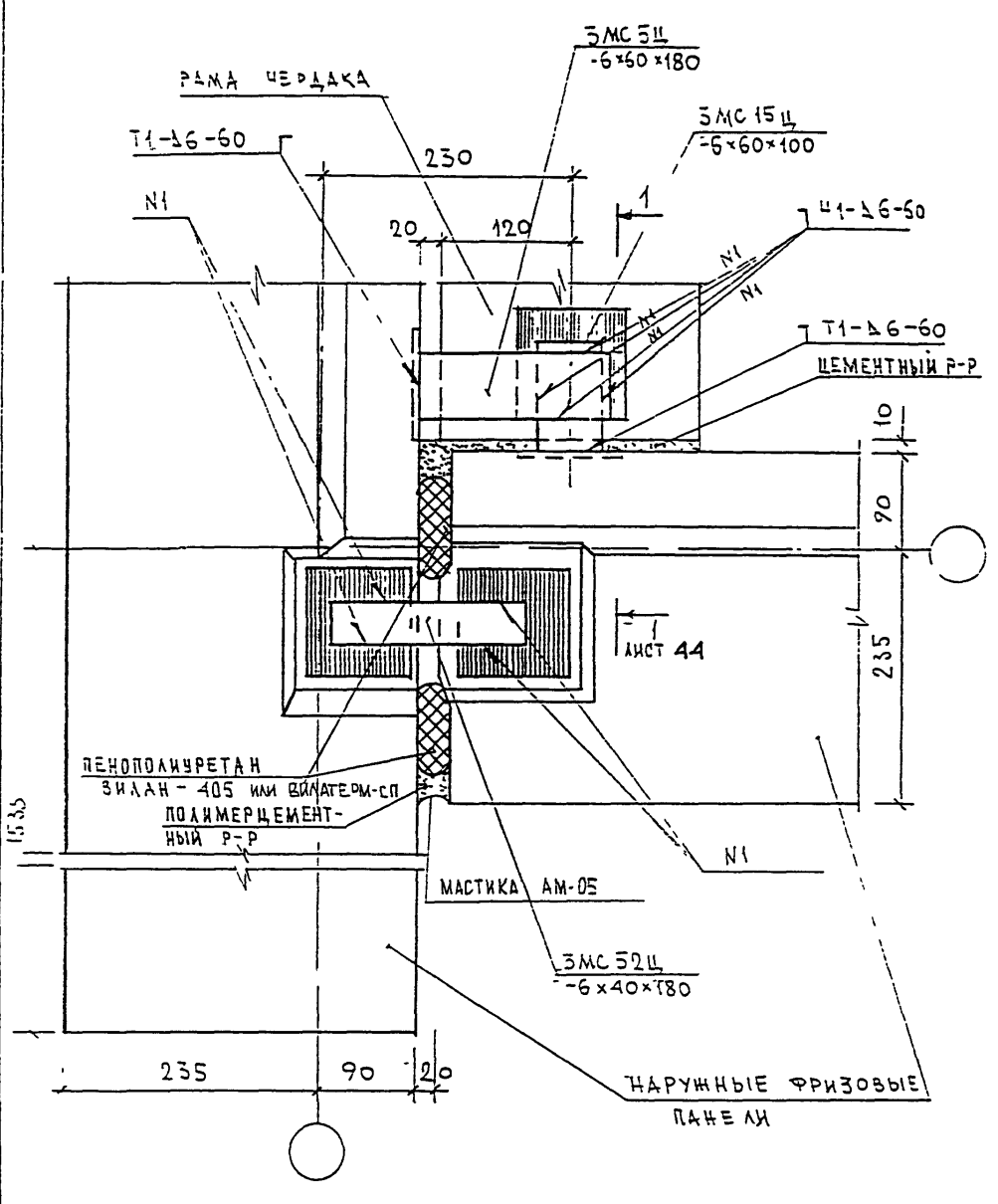

Н. Контр		Василькова			3 КДС, часть III-2000	
Изм	Кол.уч	Лист	N док.	Подпись	Дата	
ГАП Спецмаст		Козицын			06-К1 План в уровне связей	Стадия: Р; Лист: 63; Листов:
ГИП		Мульников				МНИИТЭП Мастерская N 3
Рук.		Сунцеева				
Разработал						
Проверил		Мульников				

Взам. инв. N

Подпись и дата

Инв. N подл. 9305-19

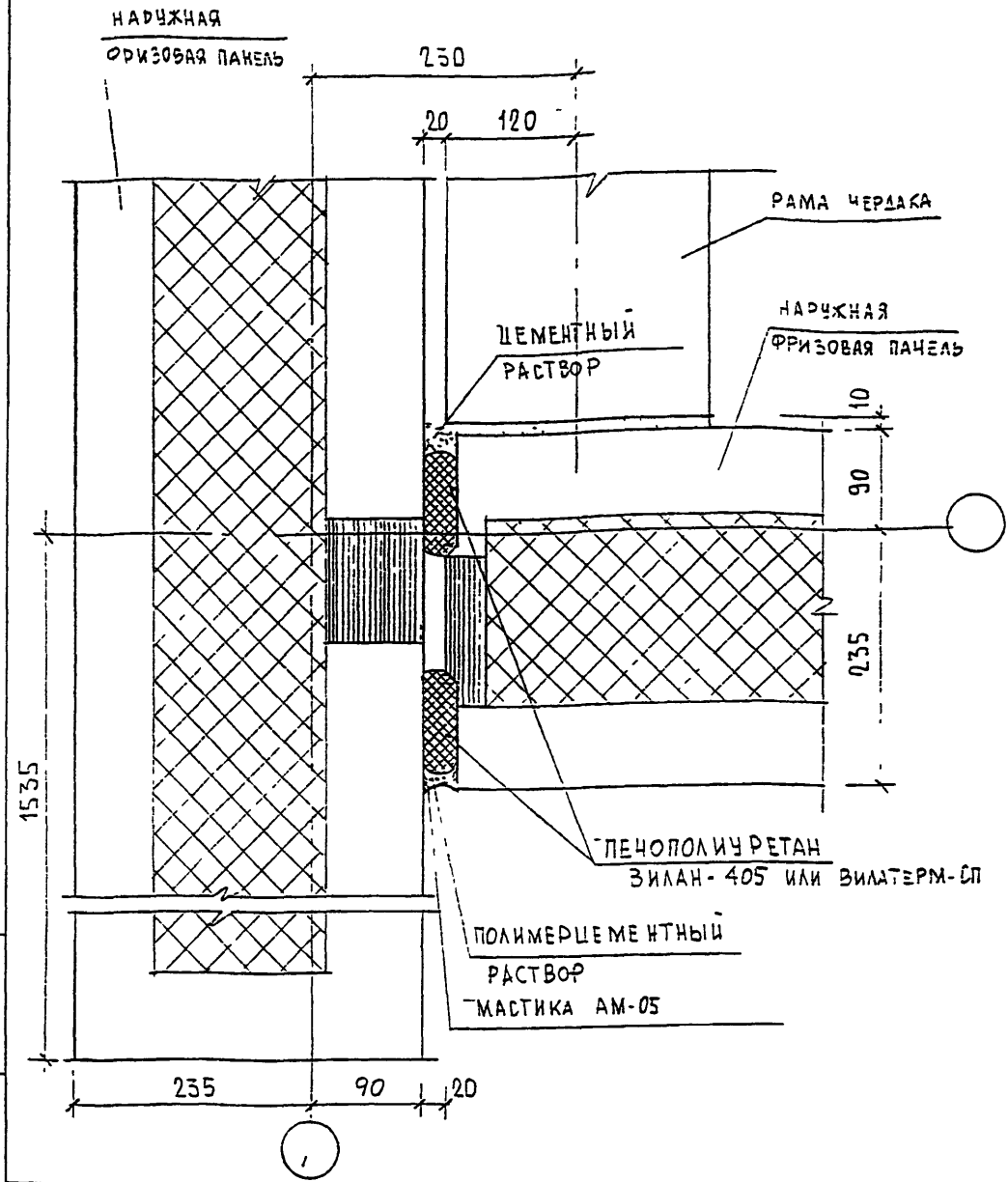

ИЗМ.	КОЛУЧ	ЛИСТ	N ДОК.	ПОДПИСЬ	ДАТА	
НОРЧ. КОНТР		ВАСИЛЬКОВА				
ГЛ СПЕЦ М		КОЗИЦЫН				
ГЛ ИНЖ ПР		МЫЛЬНИКОВ				
РУК ГР ИНЖ		ВАСИЛЬКОВА				
РАЗРАБОТАЛ						
ПРОВЕРИЛ		СИНДЕЕВА				

ЗКДС , часть III-2000

06
К1

ПЛАН В УРОВНЕ СТЫКА

СТАДИЯ	ЛИСТ	ЛИСТОВ
Р	64	

МНИИТЭП
МАСТЕРСКАЯ N3

ВЗАИМ ИНВ. N

ПОДПИСЬ И ДАТА

ИНВ N ПОДЛ 030519

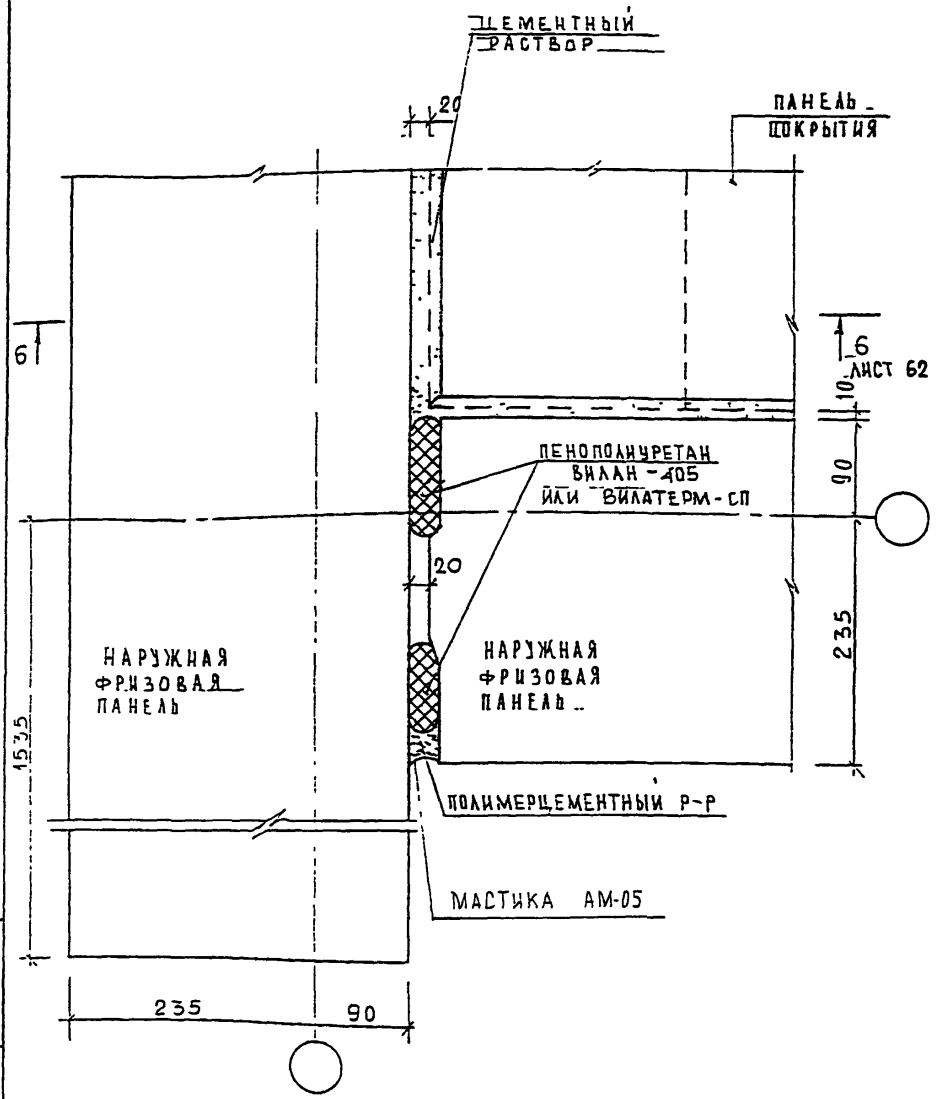

Н КОНТР		ВАСИЛЬКОВА			
Изм.	Кол.уч.	Лист	N док.	Подпись	Дата
ГЛ.СПЕЦМАСТ		КОЗИЦЫН			
ГИП		МЫЛЬНИКОВ			
РГИ		СИНДЕЕВА			
ИСПОЛНИЛ		ШЕХИНА			
ПРОВЕРИЛ		ВАСИЛЬКОВА			

ВЗАМ ИНВ N

ПОДПИСЬ И ДАТА

ИНВ N ПОДЛ 930519

3 КДС, часть III-2000

06/К1

ПЛАН В УРОВНЕ ПАНЕЛЕЙ ПОКРЫТИЯ

СТАДИЯ	ЛИСТ	ЛИСТОВ
Р	65	

МНИИТЭП
МАСТЕРСКАЯ N 3

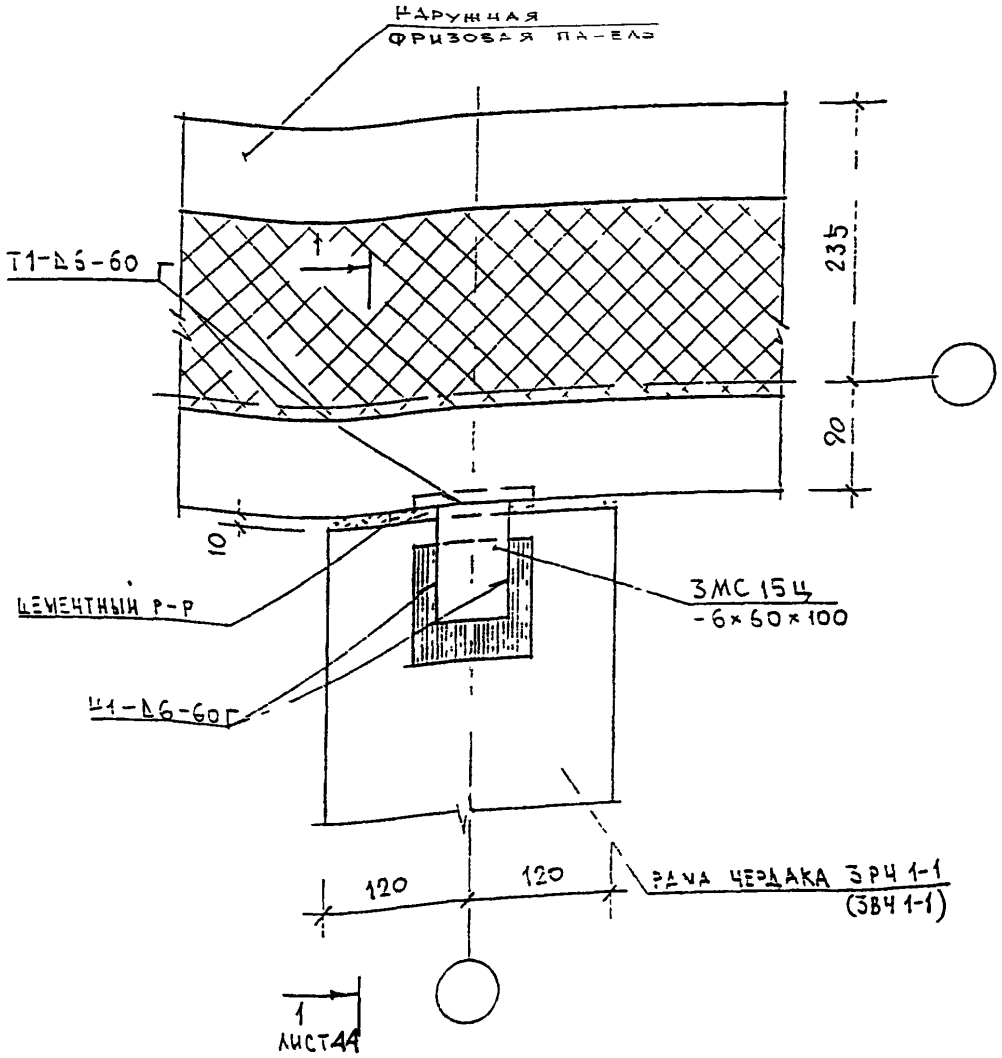

Н.контр.	Василькова				
Изм	Кол.уч.	Лист	N док.	Подпись	Дата
Гл.специалист		Козицын			
Рук.		Мыльников			
РГИ		Синдеева			
Разработал					
Проверил		Мыльников			

Инв. N подл. | Подпись и дата | Взам. инв. N

3 КДС, часть III-2000

07/КТ

План в уровне связей

Стадия	Лист	Листов
Р	66	

МНИИТЭП
Мастерская N 3

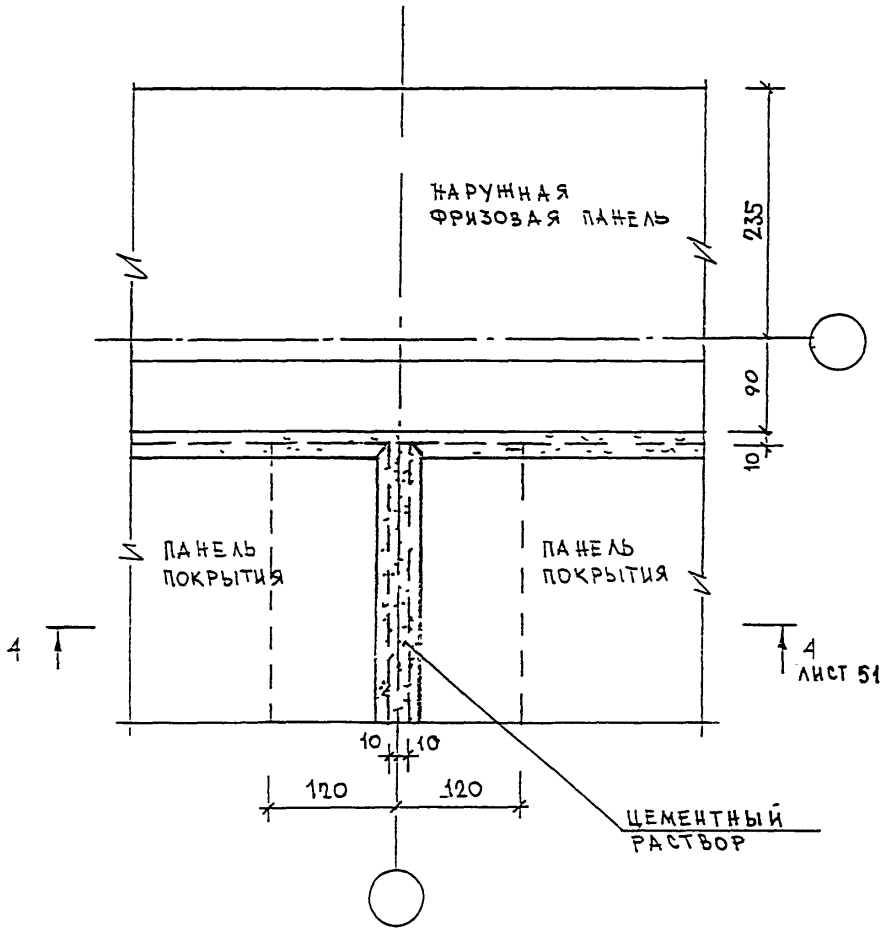

Н КОНТР		ВАСИЛЬКОВА				
ИЗМ.	КОЛУЧ.	ЛИСТ	N ДОК.	ПОДПИСЬ	ДАТА	
ГА СПЕЦ МАСТ.		КОЗИЦЫН				
ГИП		МЕЛЬНИКОВ				
Р Г И		СИНДЕЕВА				
РАЗРАБОТАЛ						
ПРОВЕРИЛ		ВАСИЛЬКОВА				

3.КДС, ЧАСТЬ III-2000

07/К1

ПЛАН В УРОВНЕ ПАНЕЛЕЙ ПОКРЫТИЯ

СТАДИЯ	ЛИСТ	ЛИСТОВ
Р	67	

МНИИТЭП
МАСТЕРСКАЯ N 3

ИНВ. N ПОДЛ. | ПОДПИСЬ И ДАТА | ВЗАМ. ИНВ. N

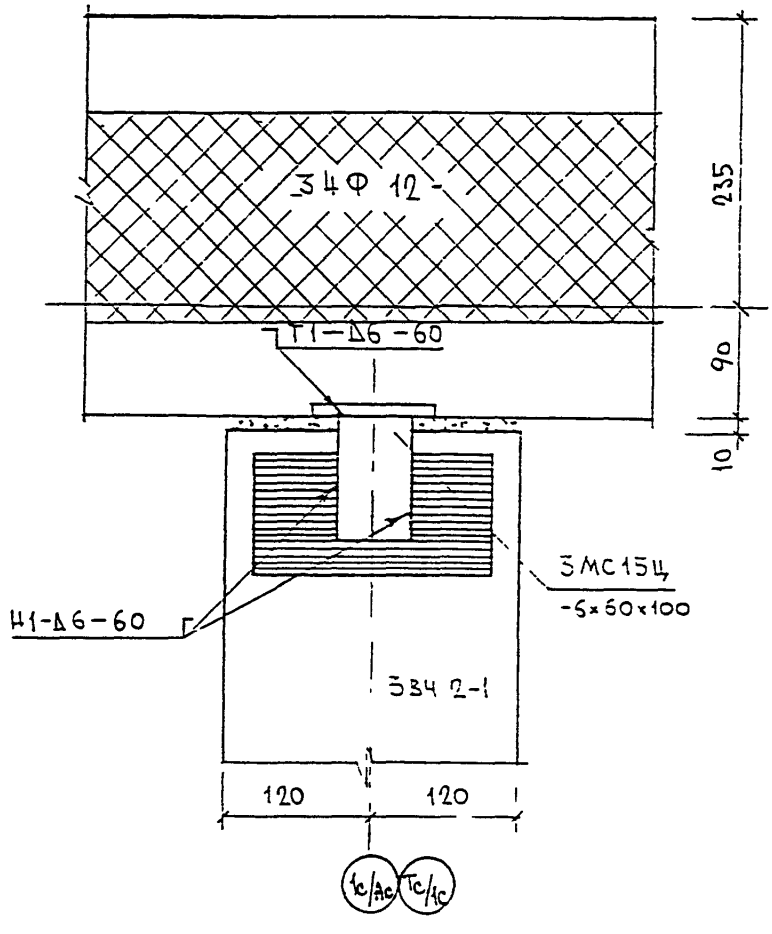

Н. КОНТР.	ВАСИЛЬКОВА					3 КДС, ЧАСТЬ III – 2000	
ИЗМ.	КОЛУЧ.	ЛИСТ	N ДОК.	ПОДПИСЬ	ДАТА		
ГЛ. СПЕЦ. МАСТ		КОЗИЦЫН				08/К1	СТАДИЯ: Р; ЛИСТ: 68; ЛИСТОВ:
Г И П		МИЛЬНИКОВ				ПЛАН В УРОВНЕ СВЯЗЕЙ	МНИИТЭП МАСТЕРСКАЯ N 3
Р Г И		СИНДЕЕВА					
РАЗРАБОТАЛ							
ПРОВЕРИЛ		МИЛЬНИКОВ					

ВЗАМ. ИНВ. N | ПОДПИСЬ И ДАТА | ИНВ. N ПОДЛ. 23059

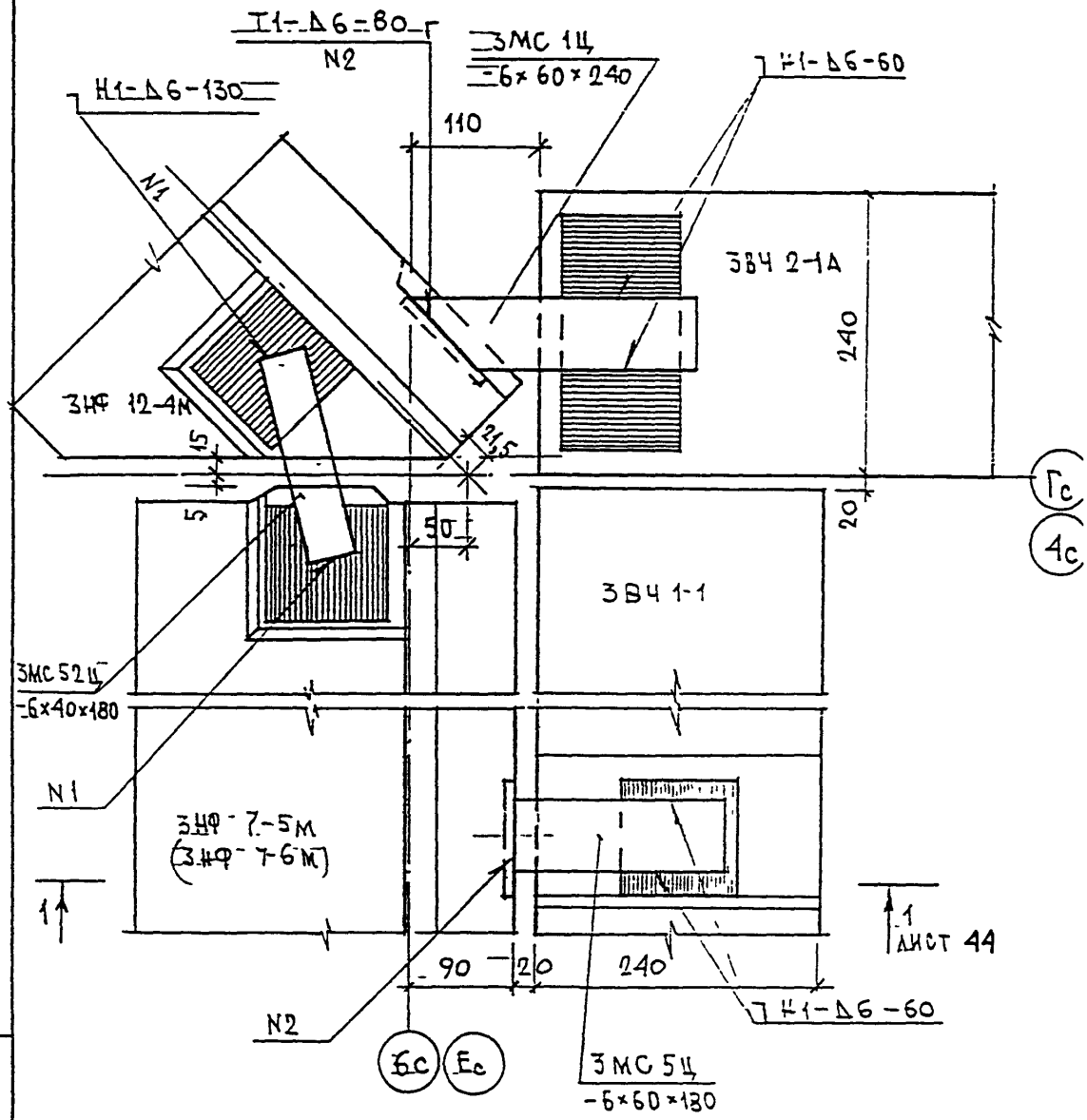

Н контр		Василькова			3 КДС, часть III - 2000	
Изм.	Кол.уч.	Лист	N док.	Подпись	Дата	
ГАСПЕЦМАСТ		КОЗИЦЫН			09/К1 ПЛАН В УРОВНЕ СВЯЗЕЙ	СТАДИЯ: Р; ЛИСТ: 69; ЛИСТОВ:
ГИП		МЫЛЬНИКОВ				МНИИТЭП МАСТЕРСКАЯ N 3
РГИ		СИНДЕЕВА				
РАЗРАБОТАЛ						
ПРОВЕРИЛ		МЫЛЬНИКОВ				

ВЗАМ. ИНВ. N

ПОДПИСЬ И ДАТА

ИНВ. N ПОДЛ. 930519

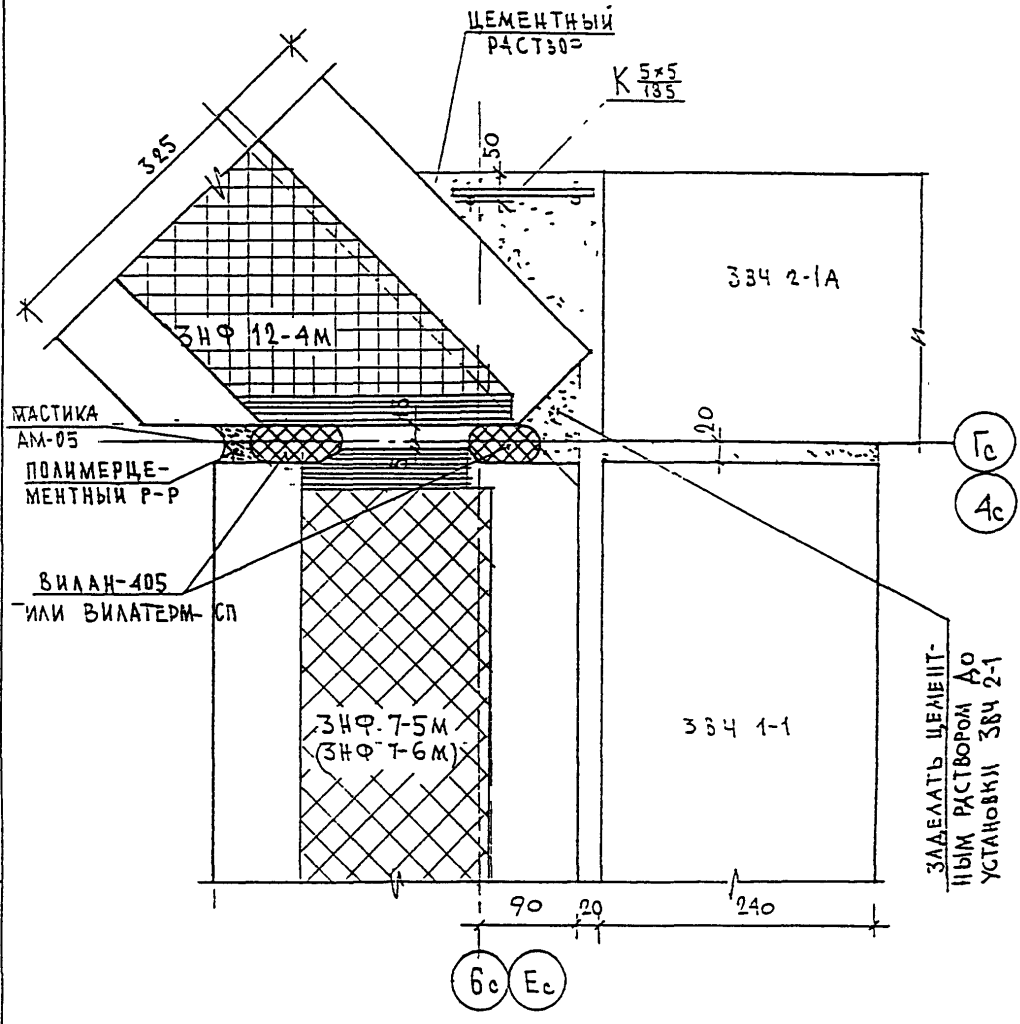

ИЗМ.	КОЛУЧ	ЛИСТ	N ДОК.	ПОДПИСЬ	ДАТА
НОРМ. КОНТР.		ВАСИЛЬКОВА			
ГЛ СПЕЦ М		КОЗИЦЫН			
ГЛ ИНЖ ПР		МЫЛЬНИКОВ			
РУК ГР ИНЖ		ВАСИЛЬКОВА			
РАЗРАБОТАЛ					
ПРОВЕРИЛ		СИНДЕЕВА			

ЗКДС, часть III-2000

09/К1

ПЛАН В УРОВНЕ СТЫКА

СТАДИЯ	ЛИСТ	ЛИСТОВ
Р	70	

МНИИТЭП
МАСТЕРСКАЯ N3

ВЗАМ ИНВ N

ПОДПИСЬ И ДАТА

ИНВ N ПОДЛ 930519

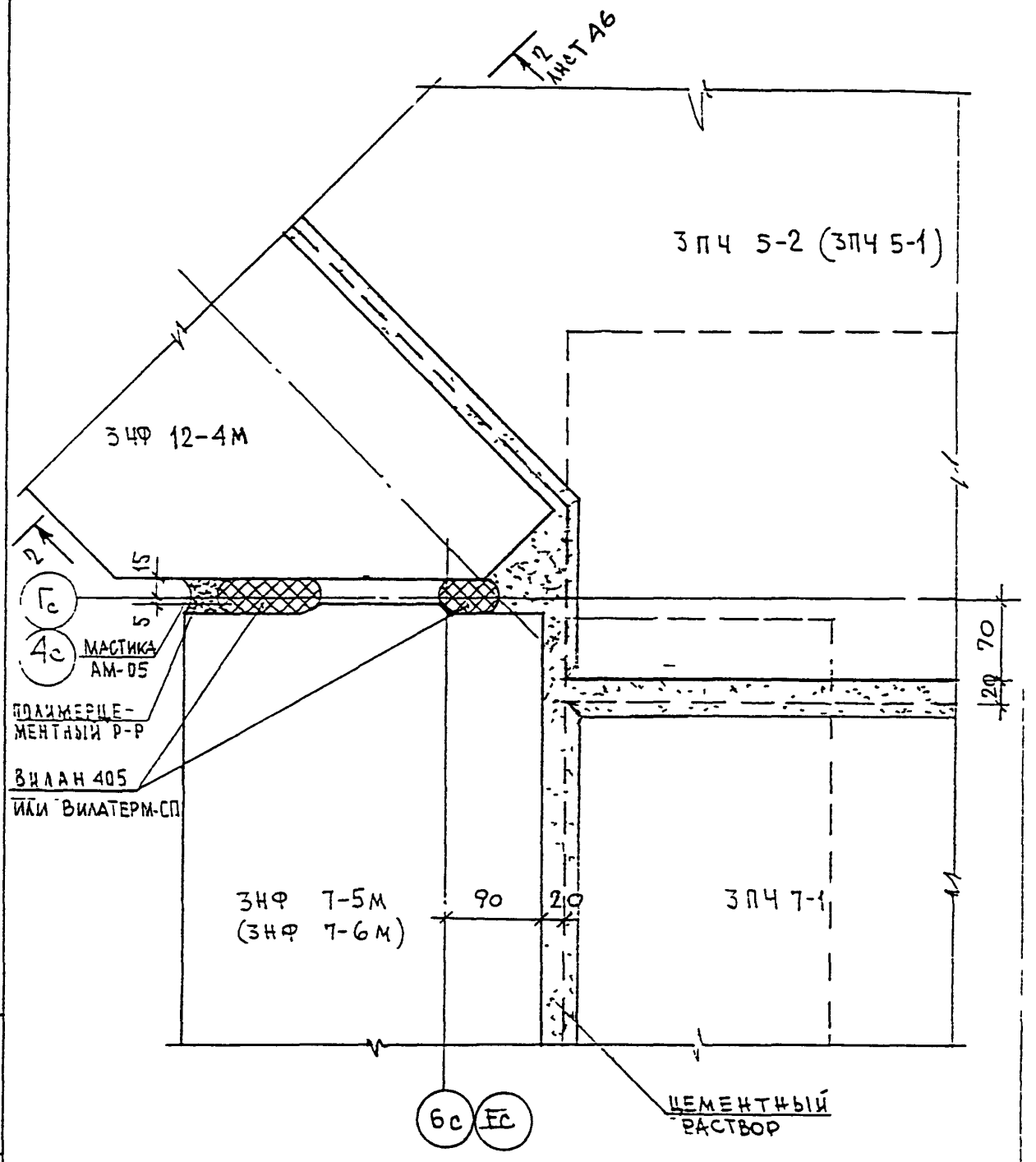

Н КОНТР		ВАСИЛЬКОВА			
Изм	Кол.уч	Лист	N док.	Подпись	Дата
ГЛ.СПЕЦ.ЧАСТ		КОЗИЦЫН			
ГИП		МЫЛЬНИКОВ			
РГИ		СИНДЕЕВА			
РАЗРАБОТАЛ					
ПРОВЕРИЛ		МЫЛЬНИКОВ			

ПОДПИСЬ И ДАТА | ВЗАИМ. ИНВ N | ИНВ N ПОДЛ

3 КДС, часть III-2000

09/К1

ПЛАН В УРОВНЕ ПЛИТ. ПОКРЫТИЯ

СТАДИЯ	ЛИСТ	ЛИСТОВ
Р	71	

МНИИТЭП
МАСТЕРСКАЯ N 3

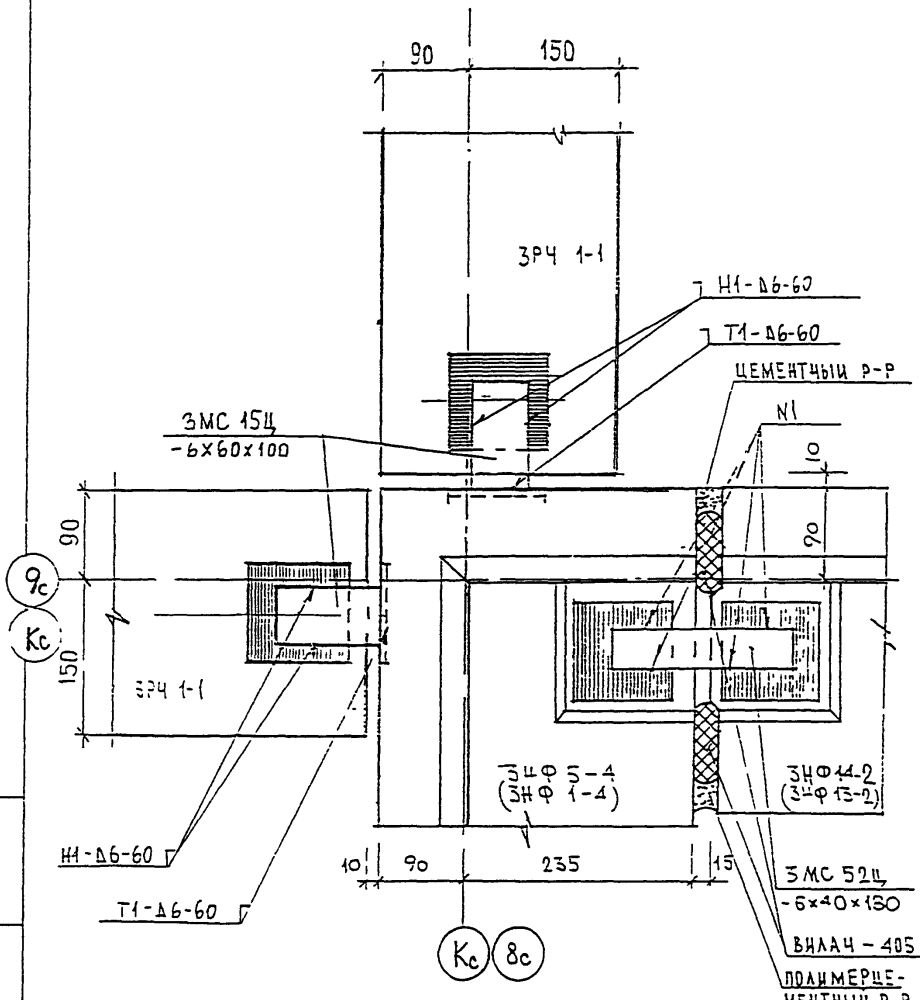

ВЗАМ ИНВ N

ПОДПИСЬ И ДАТА

ИНВ N ПОДЛ.

Н КОНТР		ВАСИЛЬКОВА			
Изм	Кол.уч	Лист	N док	Подпись	Дата
ГЛ.СПЕЦИАЛИСТ		КОЗИЦЫН			
ГИП		МАЛЬНИКОВ			
РГИ		СИНДЕЕВА			
ИСПОЛНИЛ		ТУЧКОВА			
ПРОВЕРИЛ		ВАСИЛЬКОВА			

3 КДС, часть III-2000

10
К1

ПЛАН В УРОВНЕ СВЯЗЕЙ

СТАДИЯ	ЛИСТ	ЛИСТОВ
Р	72	

МНИИТЭП
МАСТЕРСКАЯ N 3

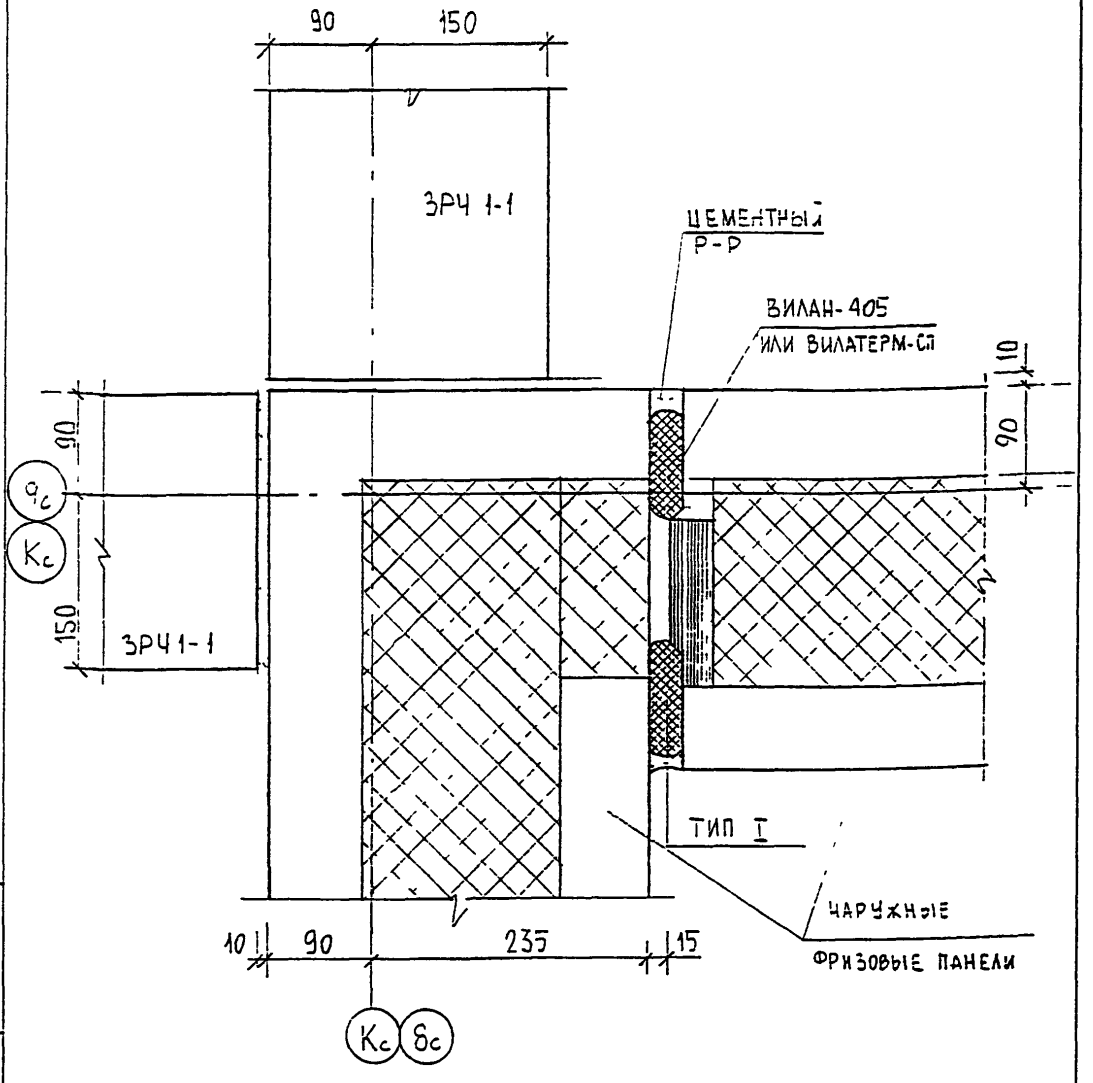

ИЗМ.	КОЛ.УЧ	ЛИСТ	N ДОК	ПОДПИСЬ	ДАТА
НОРМ КОНТР		ВАСИЛЬКОВА			
ГЛ СПЕЦ М		КОЗИЦЫН			
ГЛ ИНЖ ПР		МЫЛЬНИКОВ			
РУК ГР ИНЖ		ВАСИЛЬКОВА			
РАЗРАБОТАЛ					
ПРОВЕРИЛ		СИНДЕЕВА			

ЗКДС, часть III-2000

$\frac{10}{K1}$

ПЛАН В УРОВНЕ СТЫКА

СТАДИЯ	ЛИСТ	ЛИСТОВ
Р	73	

МНИИТЭП
МАСТЕРСКАЯ N 3

ВЗАМ ИНВ. N

ПОДПИСЬ И ДАТА

ИНВ. N ПОДЛ 930.519

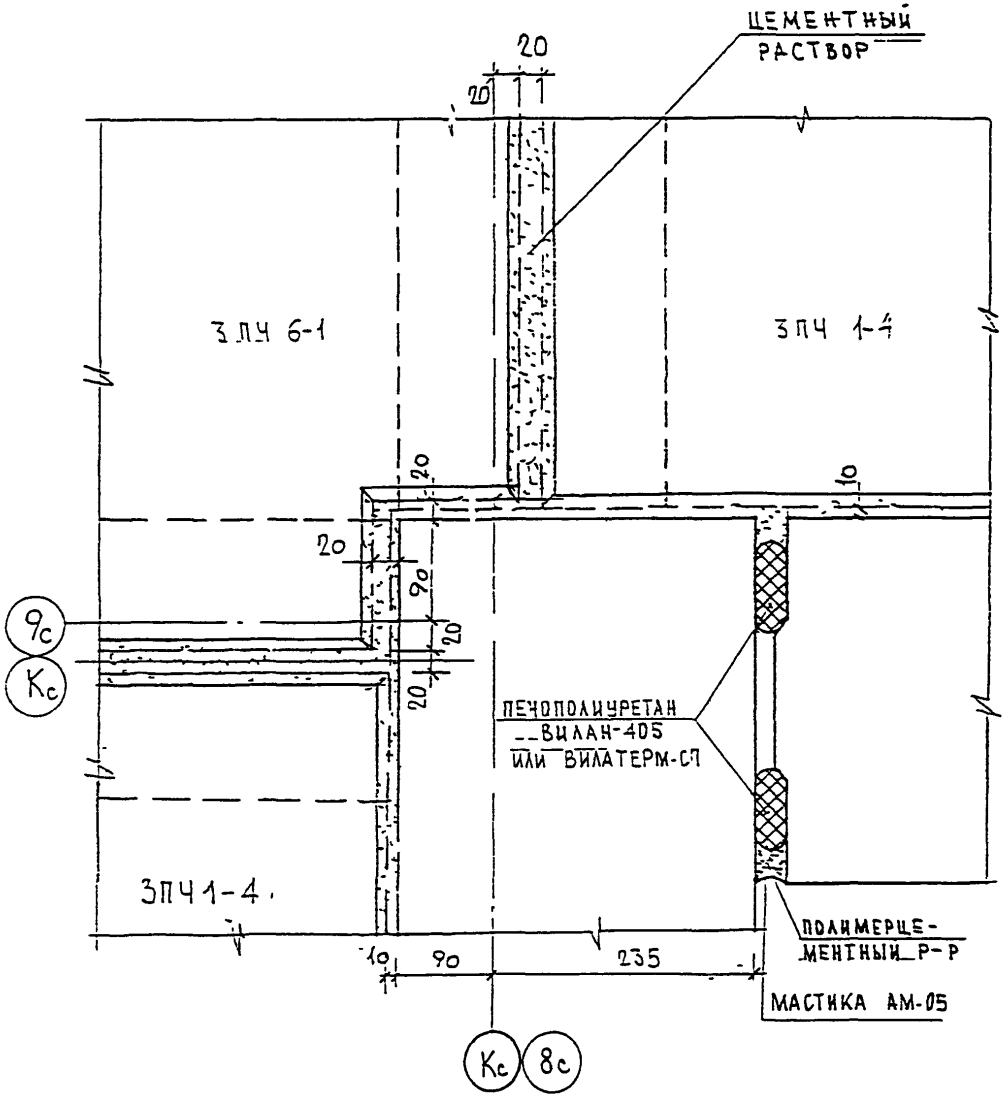

Н контр		Васильковa			3 КДС, часть III - 2000
Изм.	Кол.уч.	Лист	N док.	Подпись	Дата
ГЛ.СПЕЦМАСТ		КОЗИЦЫН			
ГИП		МЫЛЬНИКОВ			
РГИ		СИНДЕЕВА			
ИСПОЛНИЛ		ТУЧКОВА			
ПРОВЕРИЛ		ВАСИЛЬКОВА			

ИНВ N ПОДЛ 930519

ПОДПИСЬ И ДАТА

ВЗАМ ИНВ N

10/К1

ЗАДЕЛКА ШВОВ ПЛАЧ В УРОВНЕ ПЛИТ ПОКРЫТИЯ.

СТАДИЯ	ЛИСТ	ЛИСТОВ
Р	74	

МНИИТЭП
МАСТЕРСКАЯ N 3

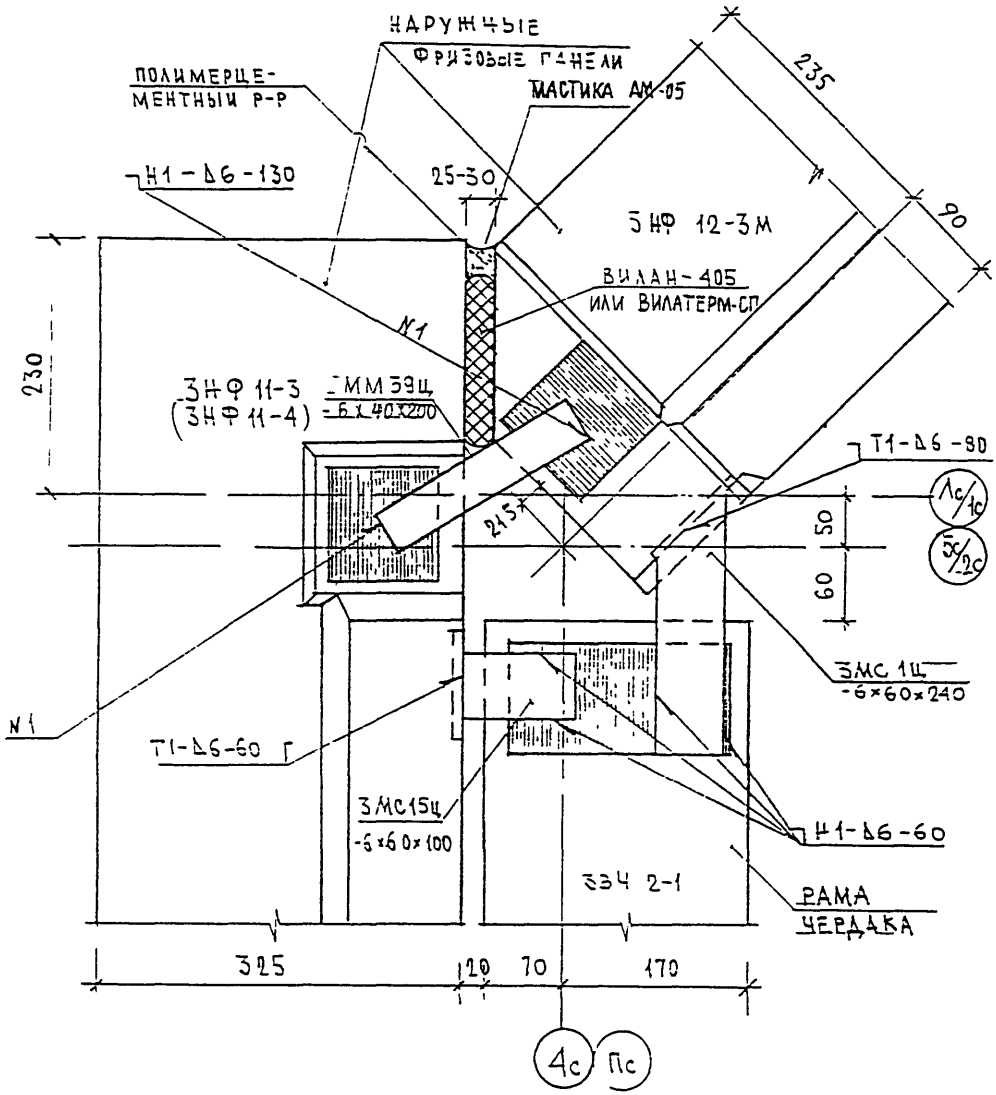

Н. контр.		Васильков				
Изм.	Кол.уч.	Лист	N док.	Подпись	Дата	
Гл. спец. маст.		Козицын				
Г. и п.		Чульников				
Р. г. и.		Синдеева				
Разработал		Синдеева				
Проверил		Мыльников				

ЗКДС, часть III-2000

11
К1

План в уровне связей

Стадия	Лист	Листов
Р	75	

МНИИТЭП
Мастерская N 3

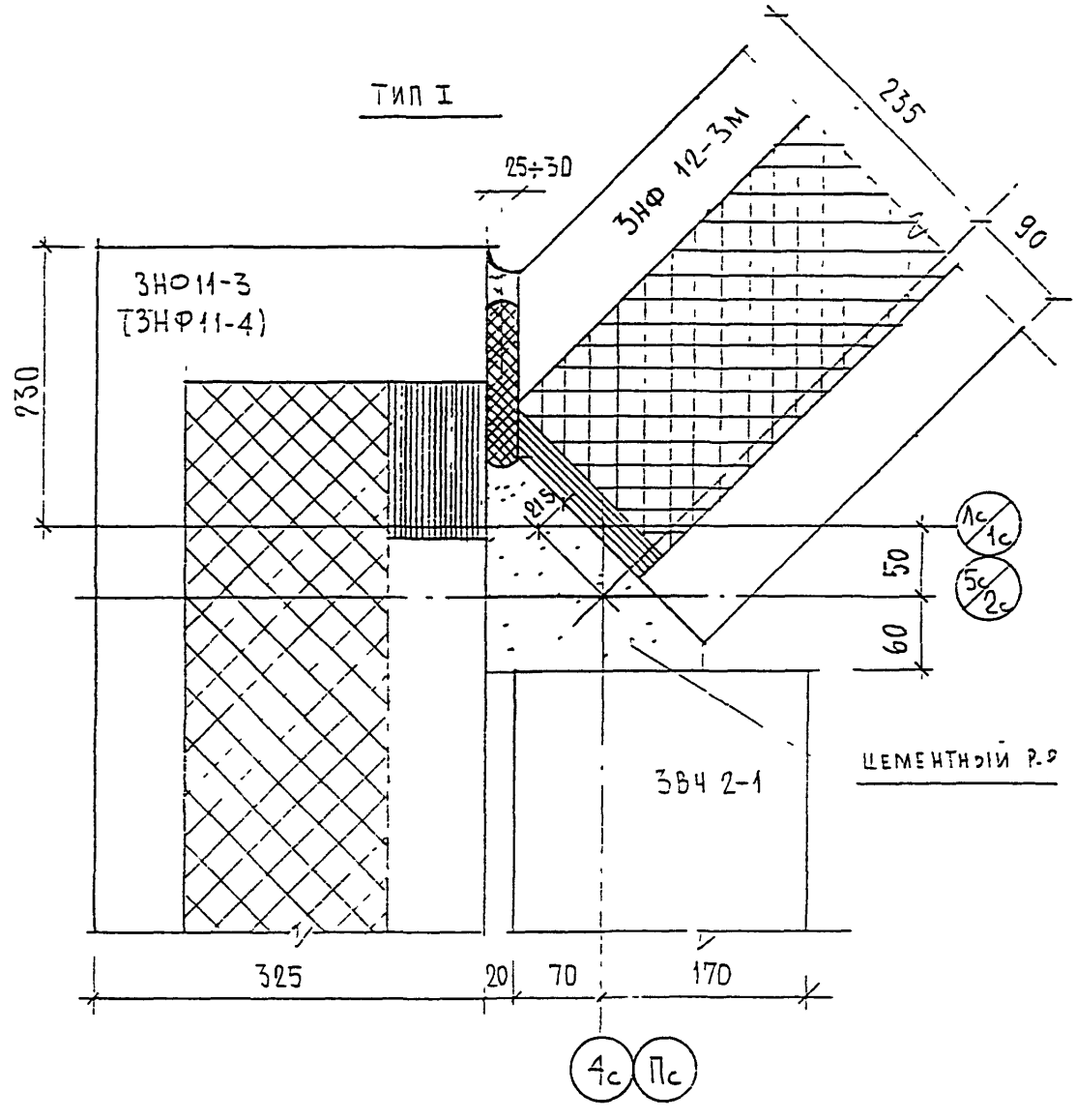

ИЗМ.	КОЛ.УЧ	ЛИСТ	N ДОК	ПОДПИСЬ	ДАТА
НОРЧ КОНТР		ВАСИЛЬКОВА			
ГЛ СПЕЦ М		КОЗИЦЫН			
ГЛ ИНЖ ПР		МЫЛЬНИКОВ			
РУК ГР ИНЖ		ВАСИЛЬКОВА			
РАЗРАБОТАЛ					
ПРОВЕРИЛ		СИНДЕЕВА			

ЗКДС, часть III-2000

11/К1

ПЛАН В УРОВНЕ СТЫКА

СТАДИЯ	ЛИСТ	ЛИСТОВ
Р	76	

МНИИТЭП
МАСТЕРСКАЯ N3

ВЗАМ. ИНВ. N

ПОДПИСЬ И ДАТА

ИНВ. N ПОДЛ 930519

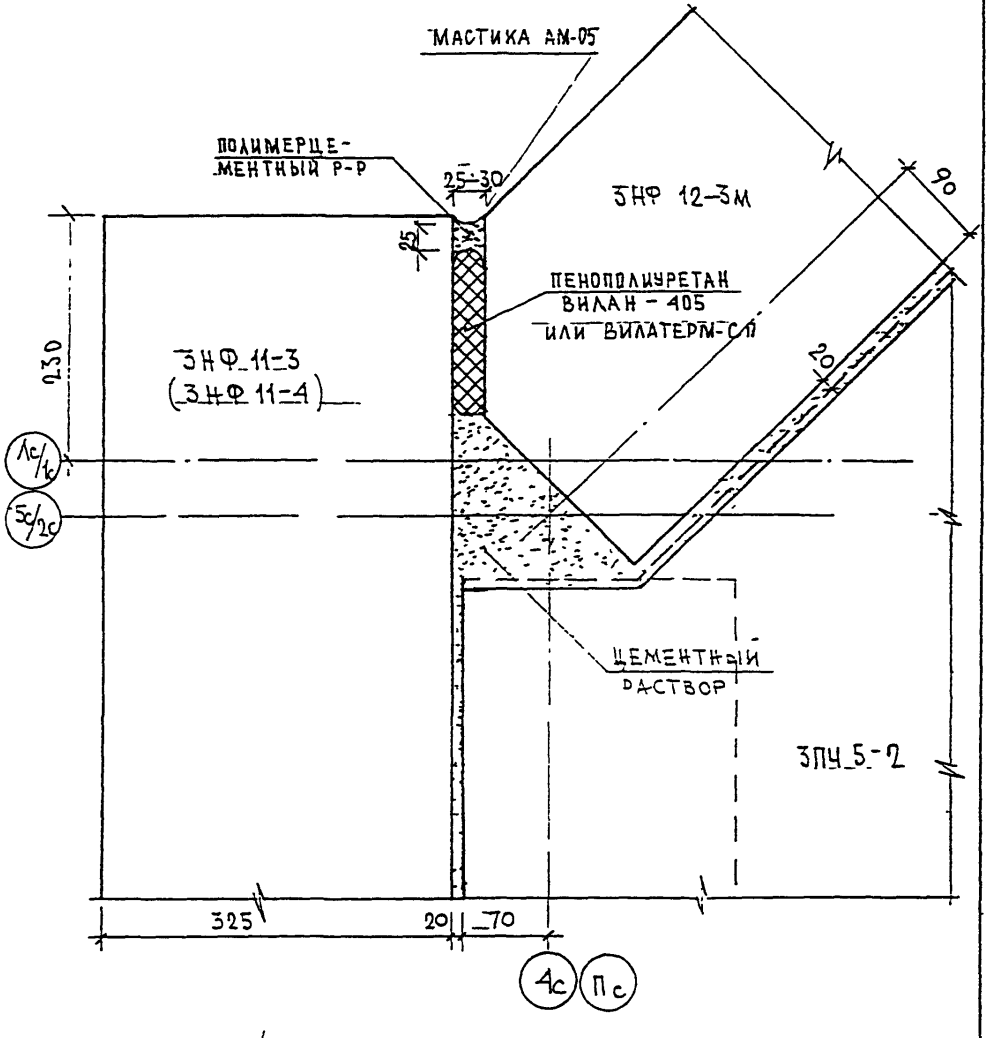

Н КОНТР		ВАСИЛЬКОВА			3 КДС, часть III-2000	
Изм	Кол.уч.	Лист	N док.	Подпись	Дата	
ГЛСПЕЦМАСТ		КОЗИЦЫН			11/К1 ЗАДЕЛКА СТЫКА ПЛАН В УРОВНЕ ПЛИТ ПОКРЫТИЯ	СТАДИЯ: Р; ЛИСТ: 77; ЛИСТОВ:
ГИП		МЫЛЬНИКОВ				МНИИТЭП МАСТЕРСКАЯ N 3
РГИ		СИНДЕЕВА				
РАЗРАБОТАЛ						
ПРОВЕРИЛ		МЫЛЬНИКОВ				

ВЗАМ. ИНВ N

ПОДПИСЬ И ДАТА

ИНВ N ПОДЛ. 830519

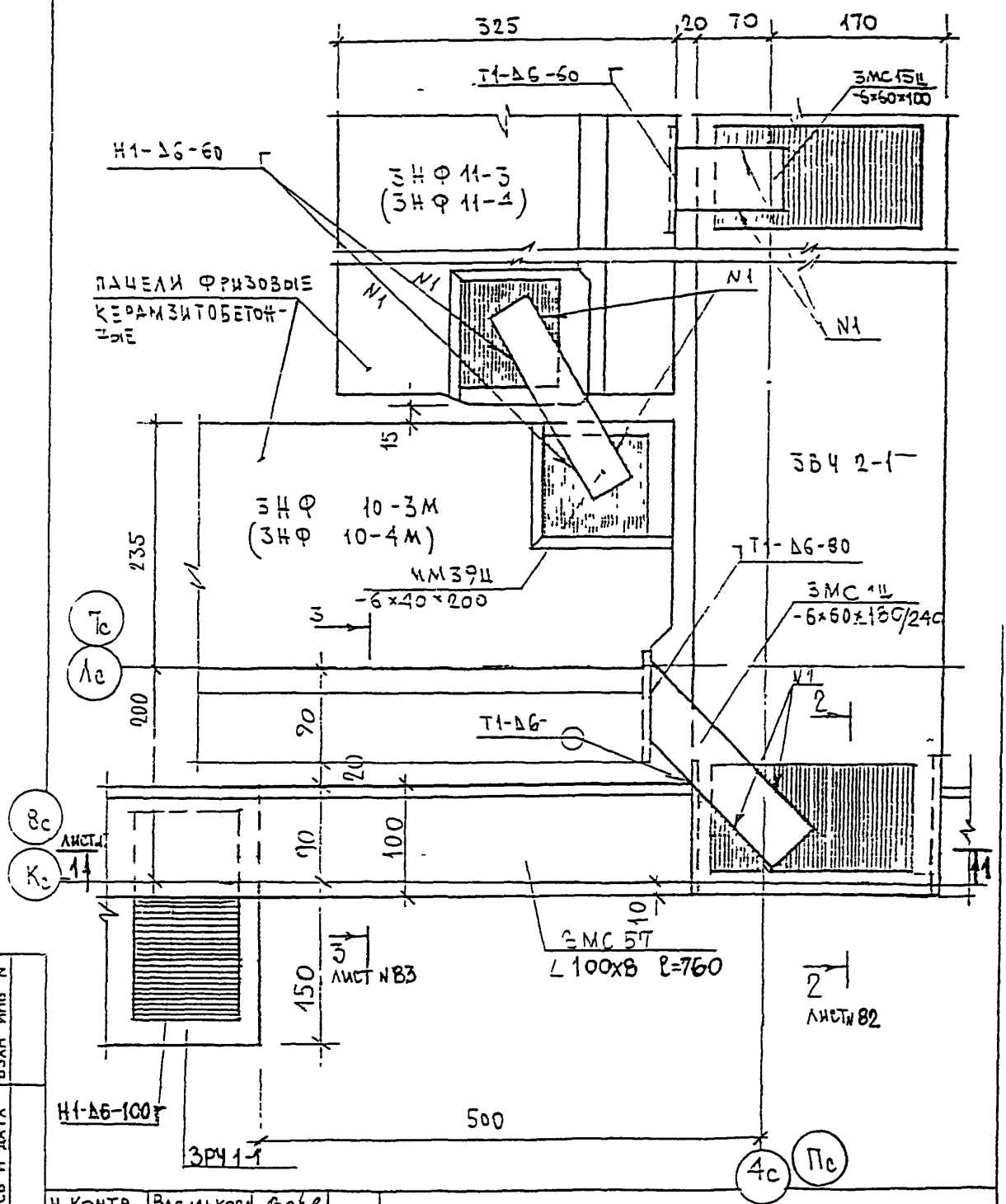

Н КОНТР		ВАСИЛЬКОВА			
Изм	Кол.уч	Лист	N док	Подпись	Дата
ГЛ.СПЕЦМАСТ		КОЗИЦЫН			
ГИП		МЫЛЬНИКОВ			
РГИ		СИНДЕЕВА			
ИСПОЛНИЛ		ТУЧКОВА			
ПРОВЕРИЛ		ВАСИЛЬКОВА			

ИНВ N ПОДЛ 930519

ПОДПИСЬ И ДАТА

ВЗАМ ИНВ N

3 КДС, часть III-2000

12/К1

ПЛАН В УРОВНЕ СВЯЗЕЙ

СТАДИЯ	ЛИСТ	ЛИСТОВ
Р	78	

МНИИТЭП
МАСТЕРСКАЯ N 3

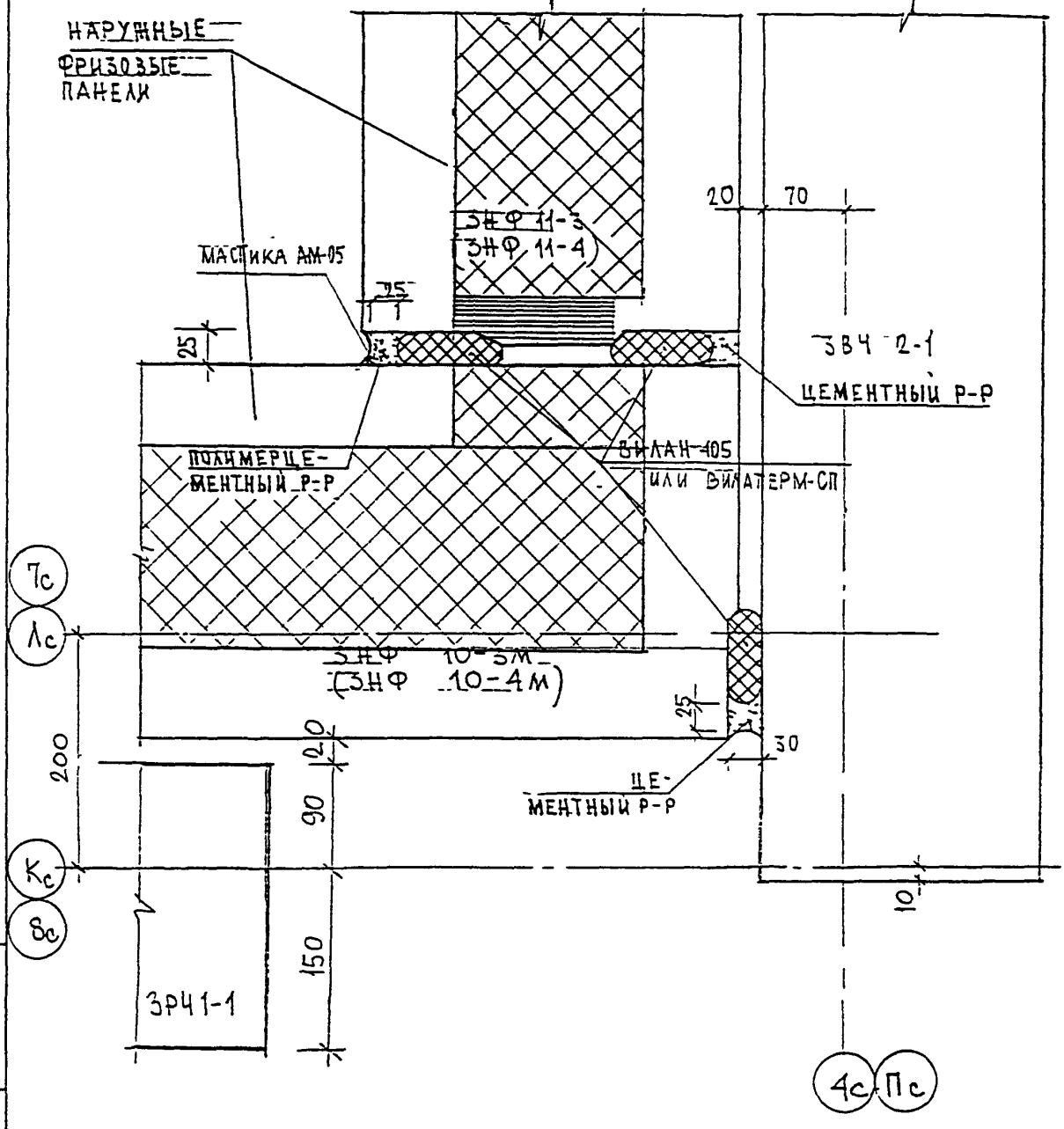

Н контр.	Васильков					
Изм.	Кол.уч.	Лист	N док.	Подпись	Дата	

3 КДС, часть III-2000

ГлСпецМаст	Козицын		
ГИП	Мыльников		
РГИ	Синдеева		
Разработал			
Проверил	Мыльников		

$\frac{-12}{K1}$

ЗАДЕЛКА СТЫКА

Стадия	Лист	Листов
Р	79	

МНИИТЭП
МАСТЕРСКАЯ N 3

Инв. N подл. 03519 | Подпись и дата | Взам. инв. N

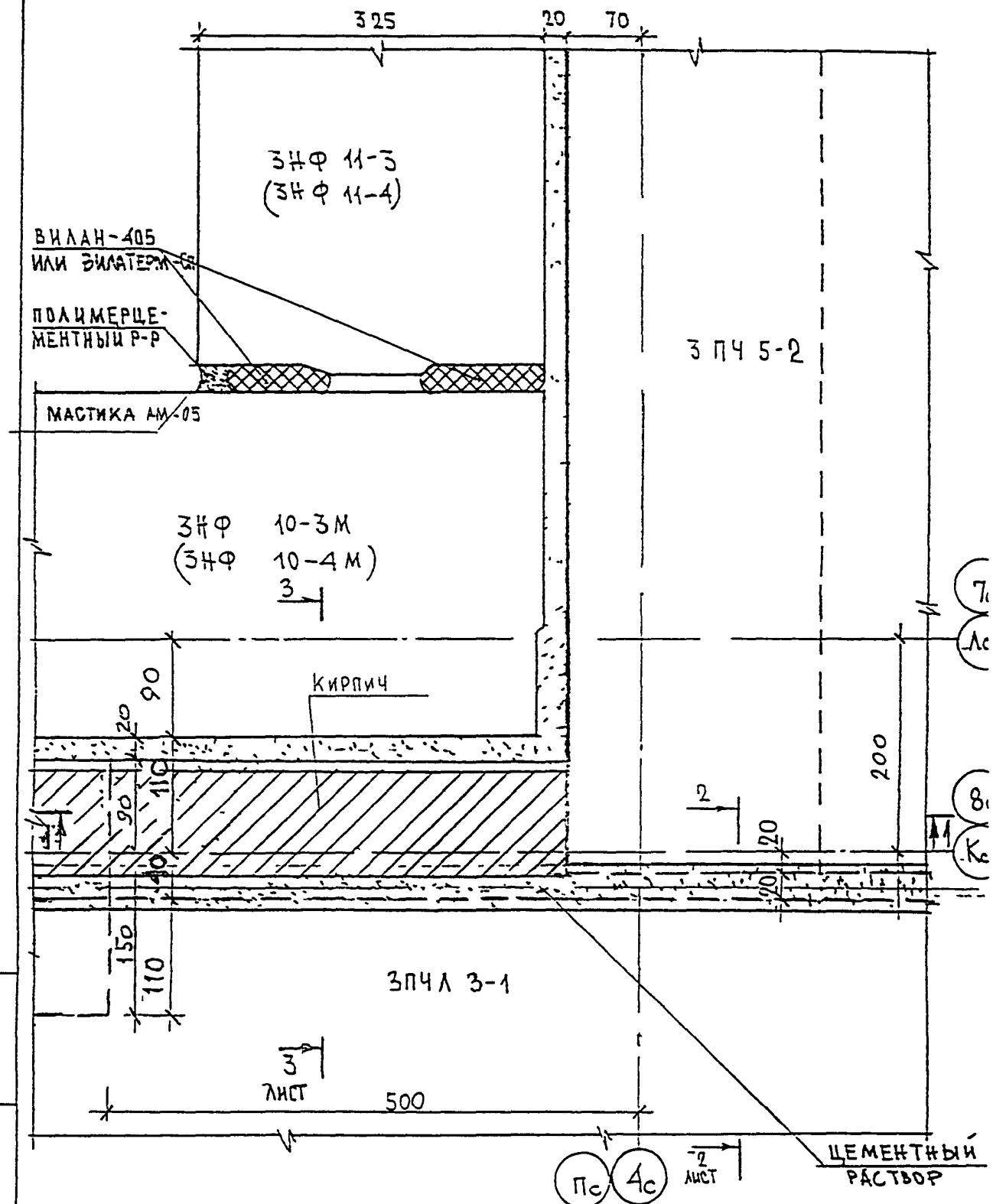

Н КОНТР		ВАСИЛЬКОВА				
Изм	Кол.уч.	Лист	N док.	Подпись	Дата	3 КДС, часть III-2000
ГЛСПЕЦМАСТ		КОЗИЦЫН				
ГИП		МУЛЬНИКОВ				12 / К1
РГЧ		СИНДЕЕВА				План в уровне плит покрытия
РАЗРАБОТАЛ						
ПРОВЕРИЛ		МУЛЬНИКОВ				

СТАДИЯ	ЛИСТ	ЛИСТОВ
Р	80	

МНИИТЭП
МАСТЕРСКАЯ N 3

ПОДПИСЬ И ДАТА | ВЗАМ. ИНВ. N | ИНВ. N ПОДЛ.

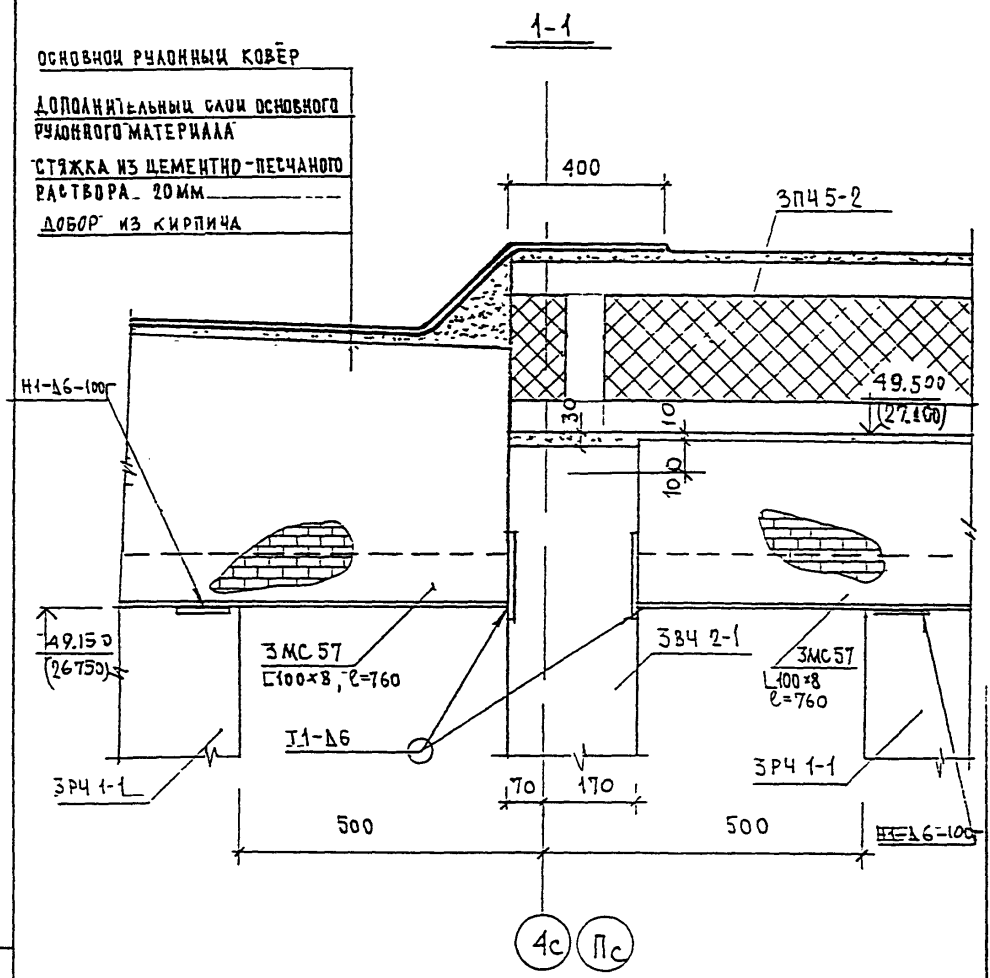

ПРИМЕЧАНИЕ

НА ДАННОМ И ПОСЛЕДУЮЩИХ ЛИСТАХ ДАННОГО РАЗДЕЛА ОТМЕТКИ В СКОБКАХ ДАНЫ ДЛЯ СЕКЦИЙ ПЗМ-3/9

Н КОНТРОЛ		ВАСИЛЬКОВА			3 КДС, часть III-2000	
Изм.	Кол.уч.	Лист	N док.	Подпись	Дата	
ГЛ.СПЕЦМАСТ		КОЗИЦЫН			12/К1	СТАДИЯ: Р; ЛИСТ: 81; ЛИСТОВ:
ГИП		МЫЛЬНИКОВ			СЕЧЕНИЕ 1-1	МНИИТЭП МАСТЕРСКАЯ N 3
РГИ		СИНДЕЕВА				
РАЗРАБОТАЛ						
ПРОВЕРИЛ		МЫЛЬНИКОВ				

ИНВ N ПОДЛ 930519 | ПОДПИСЬ И ДАТА | ВЗАМ ИНВ. N

2-2

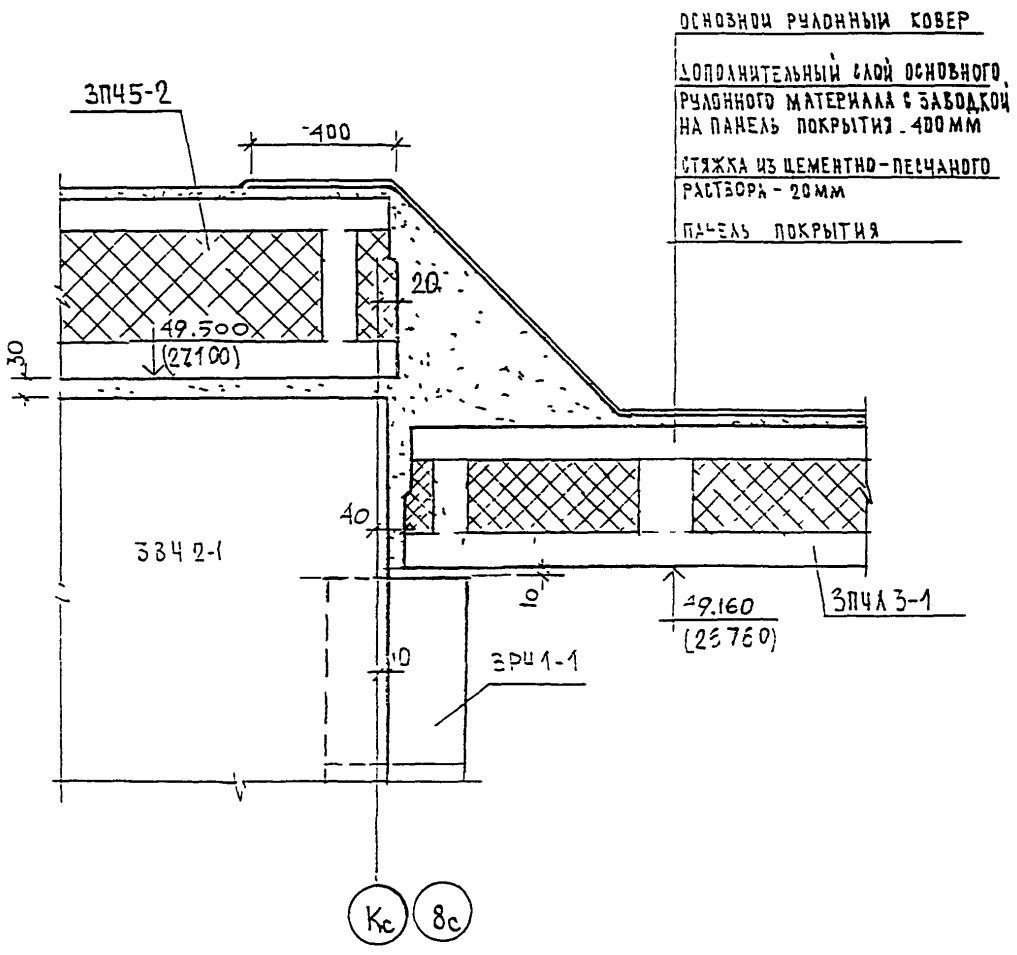

Н КОНТР.		ВАСИЛЬКОВА			3 КДС, часть III-2000
Изм	Кол.уч.	Лист	N док.	Подпись	Дата
ГЛ.СПЕЦМАСТ		КОЗИЦЫН			12/К1
ГИП		МЫЛЬНИКОВ			СЕЧЕНИЕ 2-2
РГИ		СИНДЕЕВА			
ИСПОЛНИЛ		ТУЧКОВА			
ПРОВЕРИЛ		ВАСИЛЬКОВА			

СТАДИЯ	ЛИСТ	ЛИСТОВ
Р	82	

МНИИТЭП
МАСТЕРСКАЯ N 3

ВЗАМ ИНВ N

ПОДПИСЬ И ДАТА

ИНВ N ПОДЛ 930519

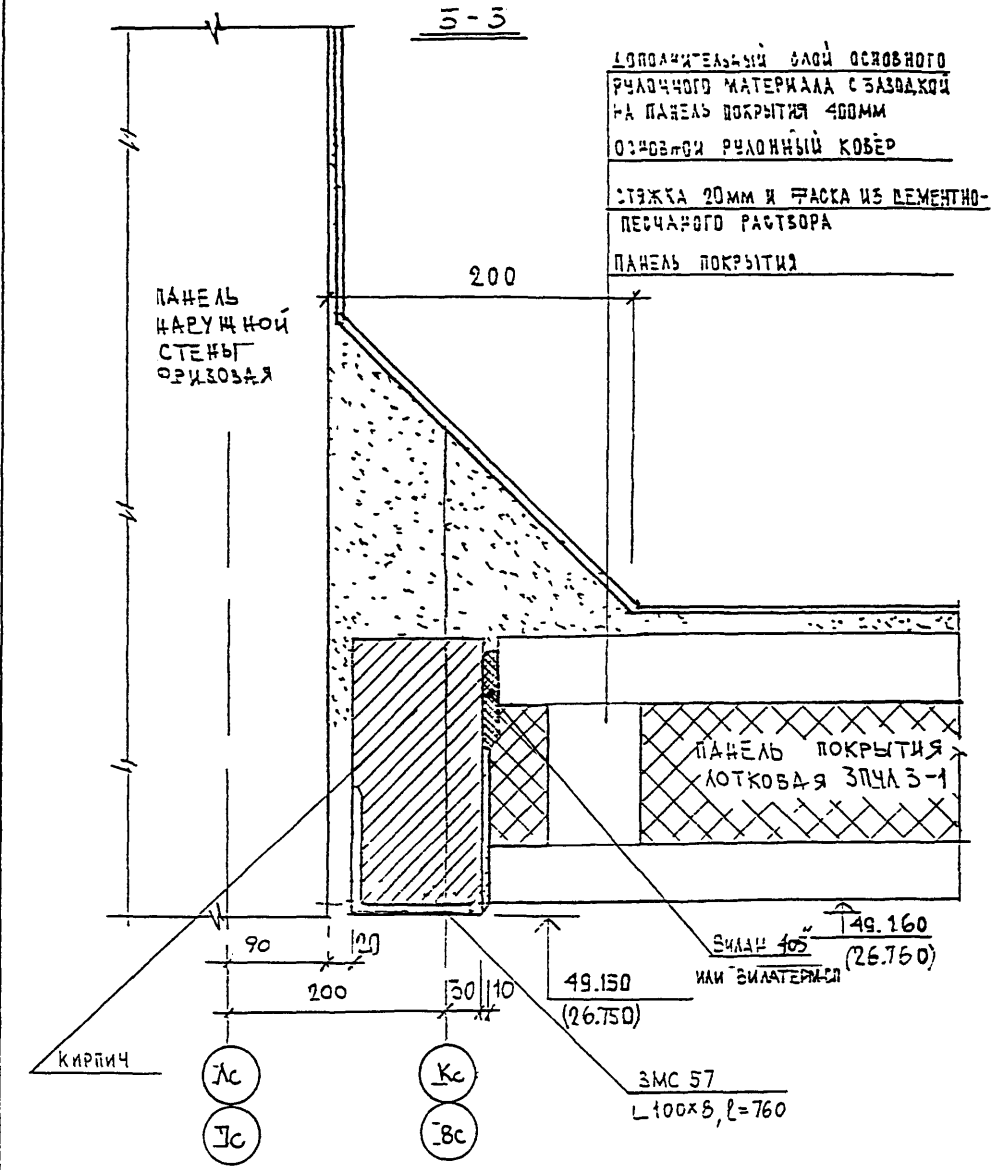

Н КОНТР		ВАСИЛЬКОВА			
Изм.	Кол.уч.	Лист	N док.	Подпись	Дата
ГЛ.СПЕЦИАСТ		КОЗИЦЫН			
ГИП		МЫЛЬНИКОВ			
РГИ		СИНДЕЕВА			
РАЗРАБОТАЛ					
ПРОВЕРИЛ		МЫЛЬНИКОВ			

3 КДС, часть III-2000

12/К1

СЕЧЕНИЕ 3-3

СТАДИЯ	ЛИСТ	ЛИСТОВ
Р	83	

МНИИТЭП
МАСТЕРСКАЯ N 3

ВЗАМ. ИНВ. N | ПОДПИСЬ И ДАТА | ИНВ. N ПОДЛ. 930519

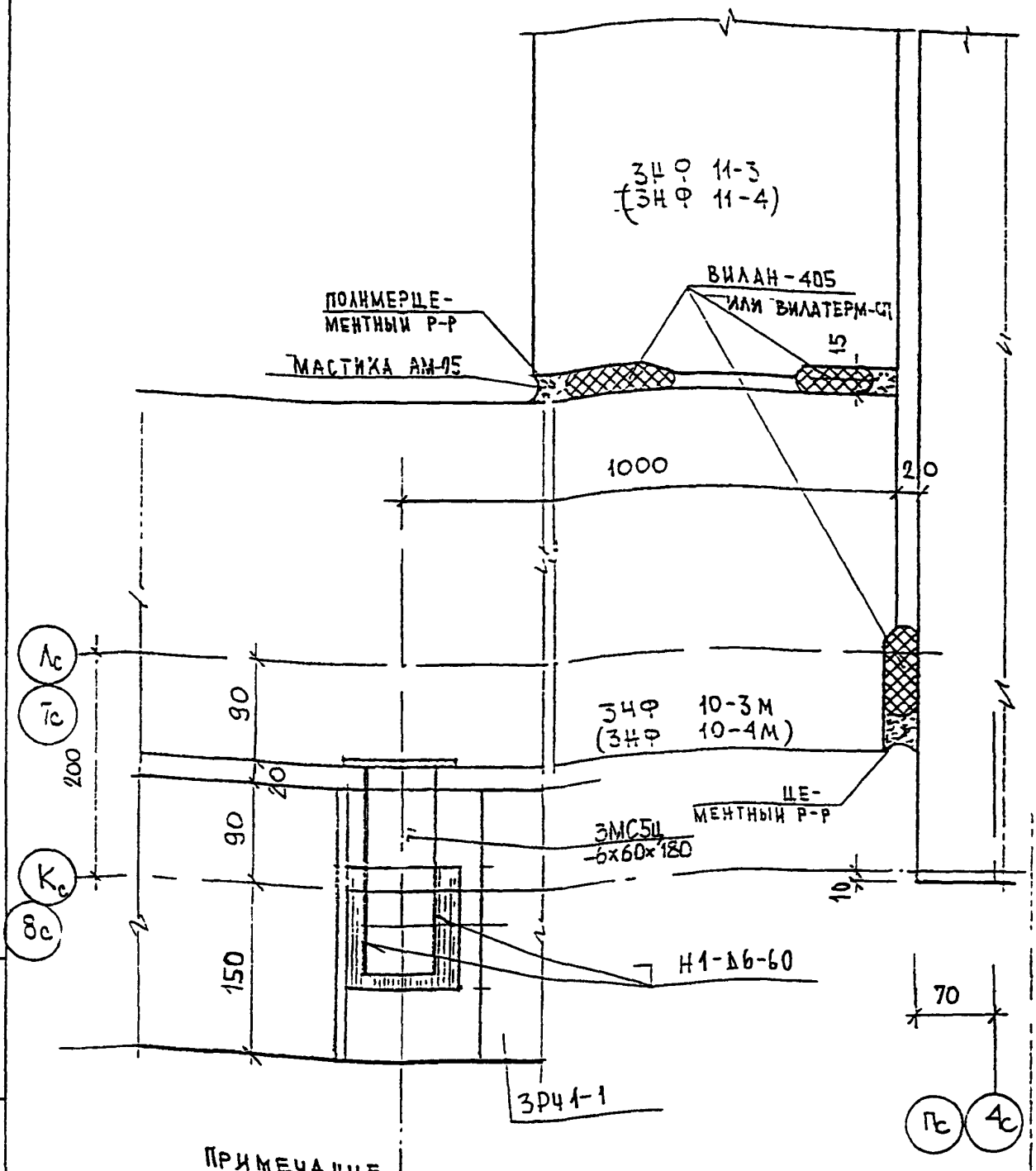

ПРИМЕЧАНИЕ

ДАННЫЙ УЗЕЛ СМ. СОВМЕСТНО С УЗЛОМ 12/К1

Н.КОНТР		ВАСИЛЬКОВА				
Изм	Кол.уч	Лист	N док.	Подпись	Дата	
ГЛСПЕЦИАСТ		КОЗИЦЫН				
ГИП		МЫЛЬНИКОВ				
РГИ		СИНДЕЕВА				
ИСПОЛНИЛ		ТУЧКОВА				
ПРОВЕРИЛ		ВАСИЛЬКОВА				

3 КДС, часть III-2000

12А / К1

ПЛАН В УРОВНЕ СВЯЗЕЙ

СТАДИЯ	ЛИСТ	ЛИСТОВ
Р	84	

МНИИТЭП
МАСТЕРСКАЯ N 3

ВЗАМ. ИНВ N | ПОДПИСЬ И ДАТА | ИНВ N ПОДЛ

1

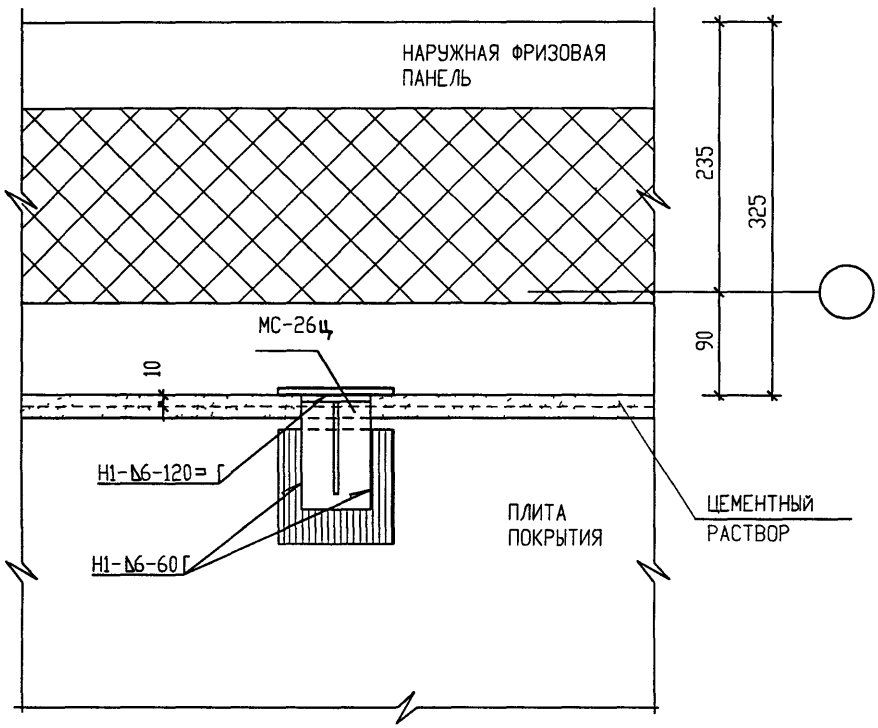

1

ВЗАМ ИНВ N

ПОДПИСЬ И ДАТА

ИНВ N ПОДЛ

ГЛ ИНЖ М	КРИВЕНКОВ	
ГЛ ИНЖ ПР	МЫЛЬНИКОВ	
ГЛ СПЕЦ	СУВОРОВА	
ИСПОЛНИЛ	ШЕХИНА	
ПРОВЕРИЛ	ВАСИЛЬКОВА	

ЗКДС, часть III-200

13
К1

ПЛАН В УРОВНЕ СВЯЗЕЙ

СТАДИЯ	ЛИСТ	ЛИСТОВ
Р	85	

МНИИТЭП
МАСТЕРСКАЯ N3

1 - 1

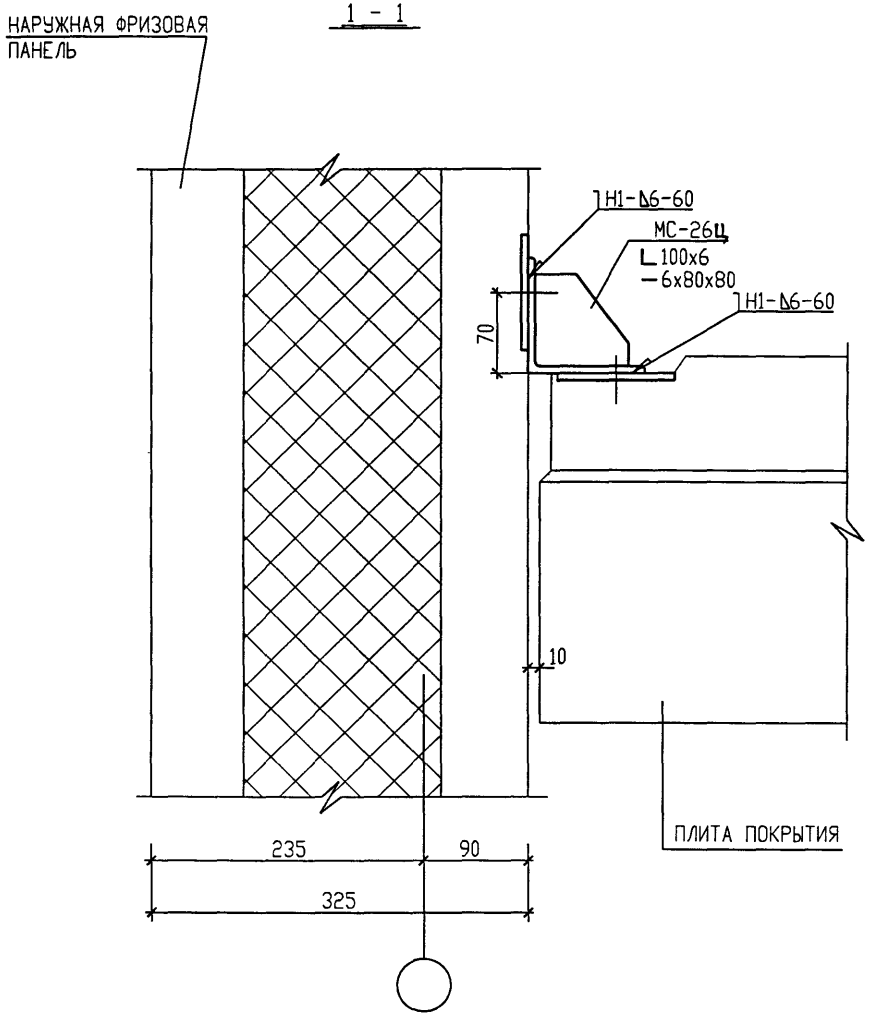

ГЛ ИНЖ М	КРИВЕНКОВ		
ГЛ ИНЖ ПР	МЫЛЬНИКОВ		
ГЛ СПЕЦ	СУВОРОВА		
ИСПОЛНИЛ	ШЕХИНА		
ПРОВЕРИЛ	ВАСИЛЬКОВА		

ЗКДС, часть III-200

13/К1

СЕЧЕНИЕ 1-1

СТАДИЯ	ЛИСТ	ЛИСТОВ
Р	86	

МНИИТЭП
МАСТЕРСКАЯ N3

ИНВ N ПОДЛ | ПОДПИСЬ И ДАТА | ВЗАМ ИНВ N

N N УЗЛА РАЗДЕЛА	АЛЬБОМ РАБОЧИХ ЧЕРТЕЖЕЙ	МАРКА		КОЛ. ШТ.	МАССА ЕД. КГ	МАССА НА УЗЕЛ, КГ
1	2	3		4	5	
01	ЗКДС, ЧАСТЬ III	ЗМС 15ц	-6x60x100	1	0.28	
		ЗМС 5ц	-6x60x180	1	0.51	
		ЗМС 52ц	-6x40x180	1	0.34	1.13
02		ЗМС 52ц	-6x40x180	1	0.34	0.34
03		ЗМС 15ц	-6x60x100	1	0.28	
		~~ЗМС 54ц~~	~~-6x60x150~~	~~1~~	~~0.42~~	
		ЗМС 52ц	-6x40x180	1	0.34	1.04
04		ЗМС 20ц	-6x60x200	1	0.56	
		ЗМС 21ц	-6x60x130	2	0.35	
		ЗМС 5ц	-6x60x180	2	0.51	1.93
05		ЗМС 52ц	-6x40x180	1	0.34	0.34
06		ЗМС 5ц	-6x60x180	1	0.51	
		ЗМС 15ц	-6x60x100	1	0.28	
		ЗМС 52ц	-6x40x180	1	0.34	1.13
07		ЗМС 15ц	-6x60x100	1	0.28	0.28
08		ЗМС 15ц	-6x60x100	1	0.28	0.28
09		ЗМС 1ц	-6x60x180/240	1	0.59	
		ЗМС 5ц	-6x60x180	1	0.51	
		ЗМС 52ц	-6x40x180	1	0.34	
		К $\frac{5x5}{185}$		1	0.29	1.73
10		ЗМС 15ц	-6x60x100	2	0.28	
		ЗМС 52ц	-6x40x180	1	0.34	0.90
11		ЗМС 1ц	-6x60x180/240	1	0.59	
		ЗМС 15ц	-6x60x100	1	0.28	
		ММ 39ц	-6x40x200	1	0.38	1.25

Н КОНТР.	ВАСИЛЬКОВА	Васил	
НАЧ МАСТ			
ГЛ СПЕЦ М	КОЗИЦЫН	Коз	
ГЛ ИНЖ ПР	МЫЛЬНИКОВ	Мыл	
РГИ	СИНДЕЕВА	Синд	
ИСПОЛНИЛ	ШЕХИНА	Шех	
ПРОВЕРИЛ	МЫЛЬНИКОВ	Мыл	

ЗКДС, часть III-2000

СПЕЦИФИКАЦИЯ МОНТАЖНЫХ СВЯЗЕЙ РАЗДЕЛ К1

СТАДИЯ	ЛИСТ	ЛИСТОВ
Р	87	

МНИИТЭП МАСТЕРСКАЯ N3

ВЗАМ ИНВ. N

ПОДПИСЬ и ДАТА

ИНВ N ПОДЛ 930579

N N УЗЛА РАЗДЕЛА	АЛЬБОМ РАБОЧИХ ЧЕРТЕЖЕЙ	МАРКА		КОЛ. ШТ.	МАССА ЕД. КГ	МАССА НА УЗЕЛ, КГ
1	2	3		4	5	
12	ЗКДС, ЧАСТЬ III	ЗМС 15ц	-6х60х100	1	0.28	
		ММ 39ц	-6х40х200	1	0.38	
		ЗМС 1Ц	-6х60х160/240	1	0 59	
		ЗМС 57	L 100х8 l=760	2	927	10 52
12А		ЗМС 5Ц	-6х60х 160	1	0.5¹	0 51
13		МС 26	L 100х6 -6х80х80	1	8.40	8.40

Н.КОНТР	ВАСИЛЬКОВА		ЗКДС, часть III-2000
НАЧ КАСТ			
ГЛ СПЕЦ М	КОЗИЦЫН		СПЕЦИФИКАЦИЯ МОНТАЖНЫХ СВЯЗЕЙ РАЗДЕЛ К1
ГЛ ИНЖ ПР	МЫЛЬНИКОВ		
РГИ	СИНДЕЕВА		
ИСПОЛНИЛ	ВЕХИНА		
ПРОВЕРИЛ	МЫЛЬНИКОВ		

СТАДИЯ	ЛИСТ	ЛИСТОВ
Р	86	

МНИИТЭП
МАСТЕРСКАЯ N3

ВЗАМ ИНВ. N

ПОДПИСЬ И ДАТА

ИНВ N ПОДЛ. 23575-10

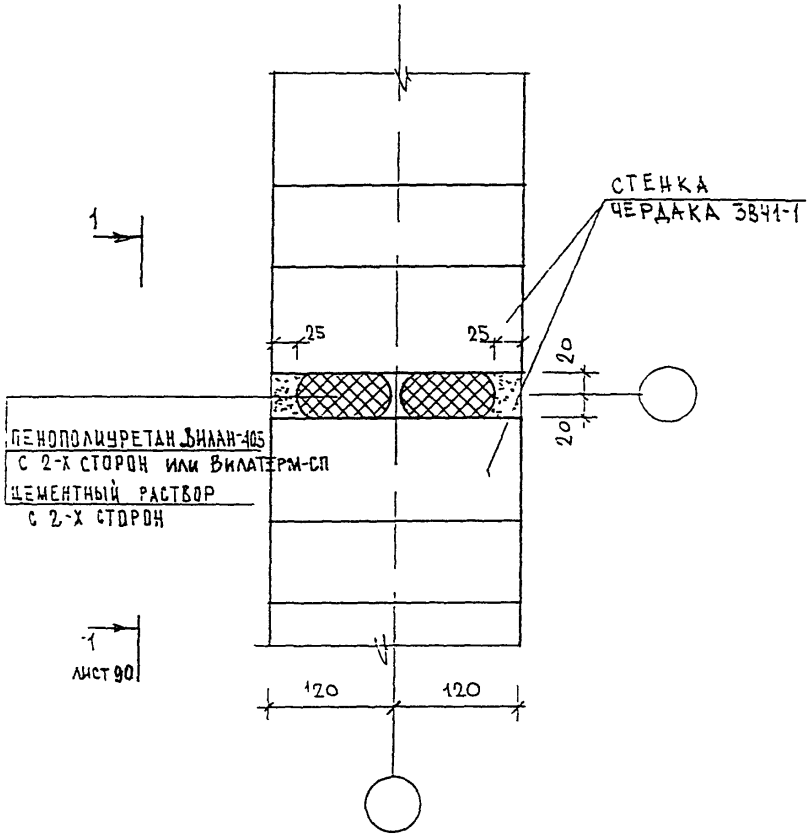

ВЗАН ИНВ N

ПОДПИСЬ И ДАТА

ИНВ N ПОДЛ 9305/0

Изм.	Кол.уч.	Лист	N док.	Подпись	Дата
ГЛСПЕЦ.МАСТ		КОЗИЦЫН			
ГИП		МУЛЬНИКОВ			
РГИ		СИНДЕЕВА			
ИСПОЛНИЛ		ТУЧКОВА			
ПРОВЕРИЛ		ВАСИЛЬКОВА			

3 КДС, часть III-2000

01/К2

ПЛАН УЗЛА В УРОВНЕ ЗАДЕЛКИ СТЫКА

СТАДИЯ	ЛИСТ	ЛИСТОВ
Р	89	

МНИИТЭП
МАСТЕРСКАЯ N 3

РАЗДЕЛ К2

Соединение
внутренних несущих конструкций чердака
соединение и заделка стыков плит покрытия

1-1

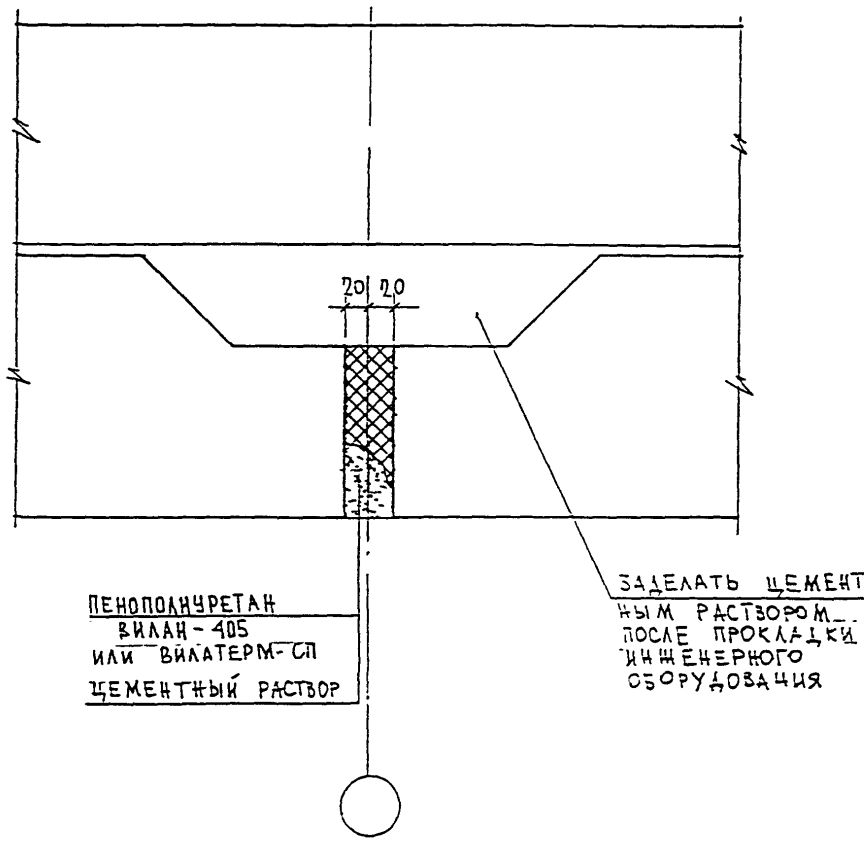

ВЗАМ ИНВ N						
ПОДПИСЬ И ДАТА						
ИНВ. N ПОДЛ.	930519					

Н КОНТР		ВАСИЛЬКОВА			3 КДС, часть III-2000
Изм.	Кол.уч.	Лист	N док.	Подпись	Дата
ГЛ.СПЕЦМАСТ		КОЗИЦЫН			01/К2
ГИП		МЫЛЬНИКОВ			СЕЧЕНИЕ 1-1
РГИ		СИНДЕЕВА			
ИСПОЛНИЛ		ТУЧКОВА			
ПРОВЕРИЛ		ВАСИЛЬКОВА			

СТАДИЯ	ЛИСТ	ЛИСТОВ
Р	90	

МНИИТЭП
МАСТЕРСКАЯ N 3

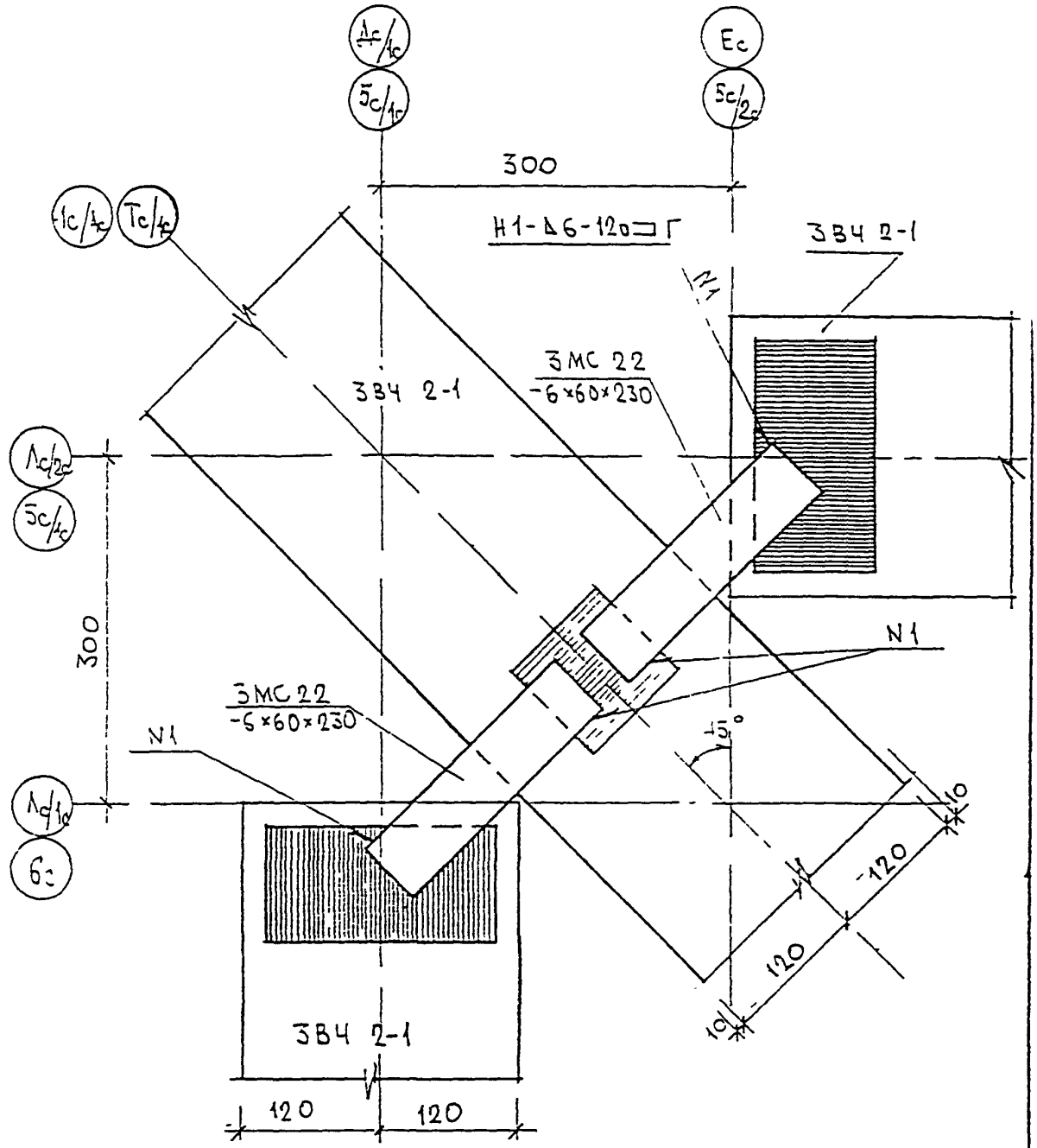

Н КОНТР		ВАСИЛЬКОВА			
Изм	Кол.уч	Лист	N док	Подпись	Дата
ГЛ.СПЕЦМАСТ		КОЗИЦЫН			
ГИП		МЫЛЬНИКОВ			
РГИ		СИНДЕЕВА			
ИСПОЛНИЛ		ТУЧКОВА			
ПРОВЕРИЛ		ВАСИЛЬКОВА			

3 КДС, часть III - 2000

02/К2

ПЛАН В УРОВНЕ СВЯЗЕЙ

СТАДИЯ	ЛИСТ	ЛИСТОВ
Р	91	

МНИИТЭП
МАСТЕРСКАЯ N 3

ИНВ. N ПОДЛ. 930519

ПОДПИСЬ И ДАТА

ВЗАМ. ИНВ N

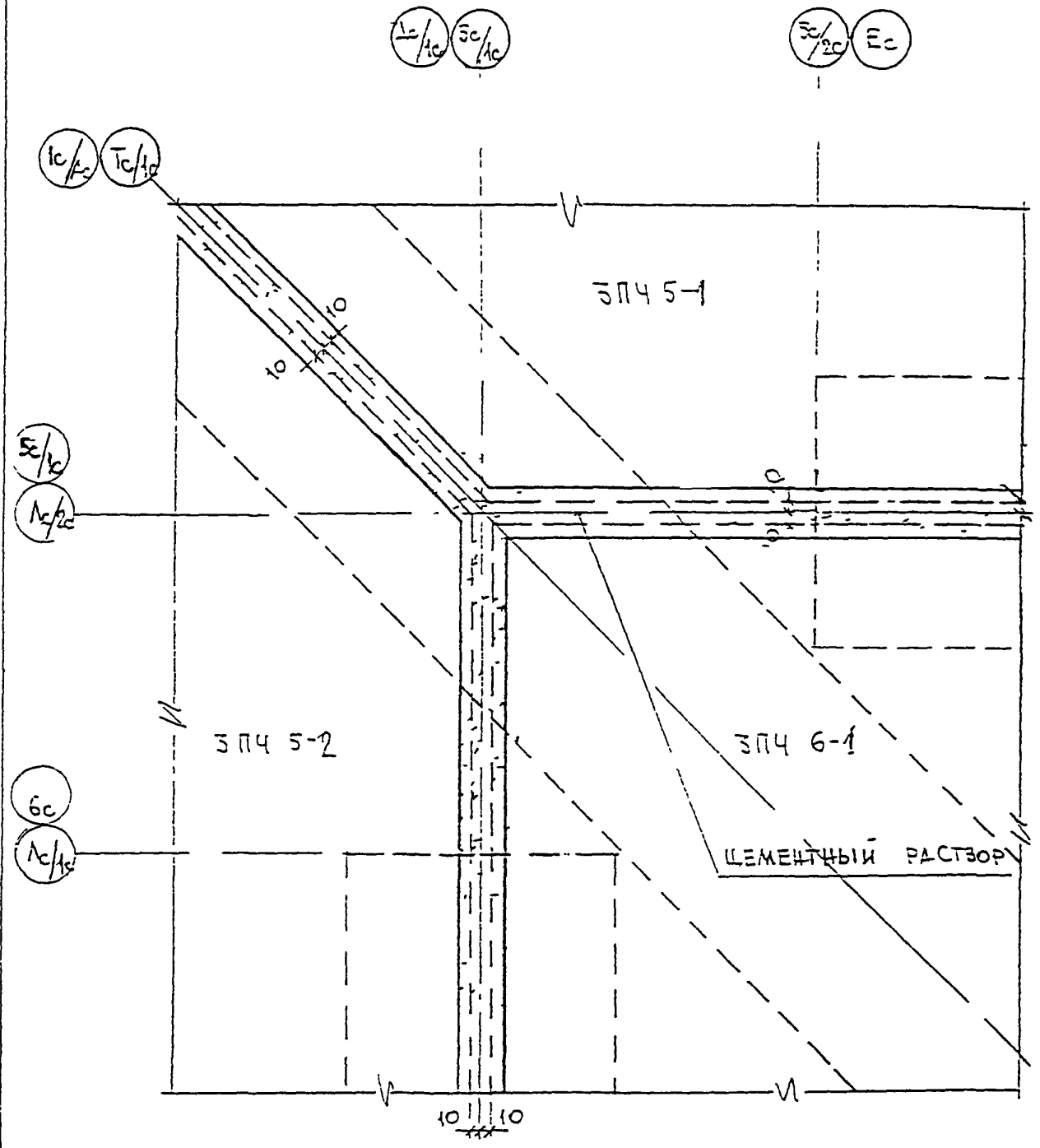

Н КОНТР	Василькова				
Изм	Кол.уч	Лист	N док.	Подпись	Дата
ГЛ.СПЕЦ.ЧАСТ		КОЗИЦЫН			
ГИП		ЧЫЛЬНИКОВ			
РГИ		СИНДЕЕВА			
РАЗРАБОТАЛ					
ПРОВЕРИЛ		ЧЫЛЬНИКОВ			

ПОДПИСЬ И ДАТА

ВЗАМ. ИНВ. N

ИНВ. N ПОДЛ. 03519

3 КДС, часть III-2000

02/К2

ЗАДЕЛКА ШВОВ ПЛАЧ В УРОВНЕ ПЛИТ ПОКРЫТИЯ

СТАДИЯ	ЛИСТ	ЛИСТОВ
Р	02	

МНИИТЭП
МАСТЕРСКАЯ N 3

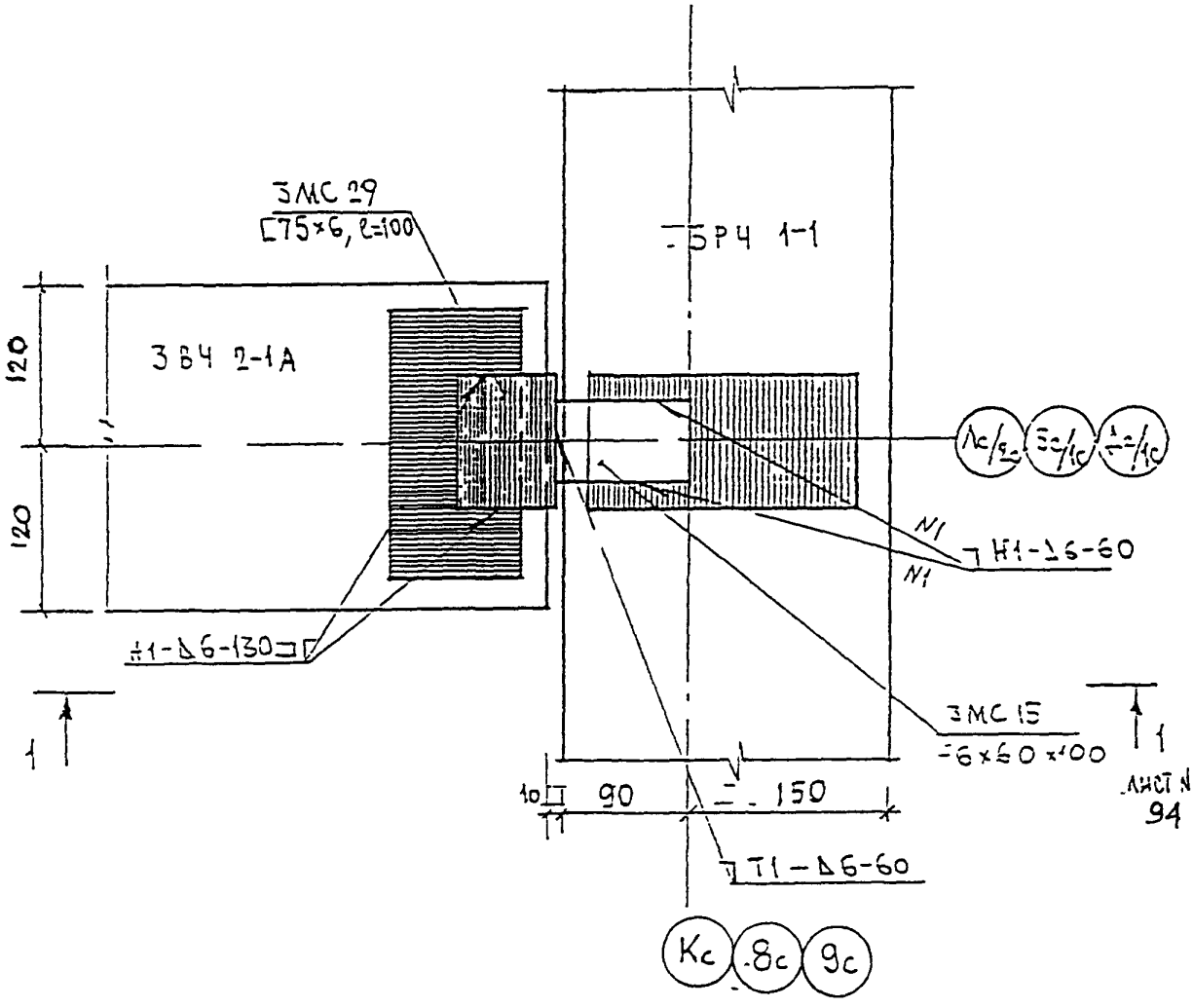

Н КОНТР		ВАСИЛЬКОВА			3 КДС, часть III-2000	
Изм	Кол.уч.	Лист	N док.	Подпись	Дата	
ГЛ.СПЕЦИАЛИСТ		КОСИЦЫН			03/К2	СТАДИЯ: Р; ЛИСТ: 93; ЛИСТОВ:
ГИП		МЫЛЬНИКОВ			ПЛАН В УРОВНЕ СВЯЗЕЙ	МНИИТЭП МАСТЕРСКАЯ N 3
РГИ		СИНДЕЕВА				
РАЗРАБОТАЛ						
ПРОВЕРИЛ		МЫЛЬНИКОВ				

ВЗАМ. ИНВ. N | ПОДПИСЬ И ДАТА | ИНВ. N ПОДЛ. | 9.12.89

1-1

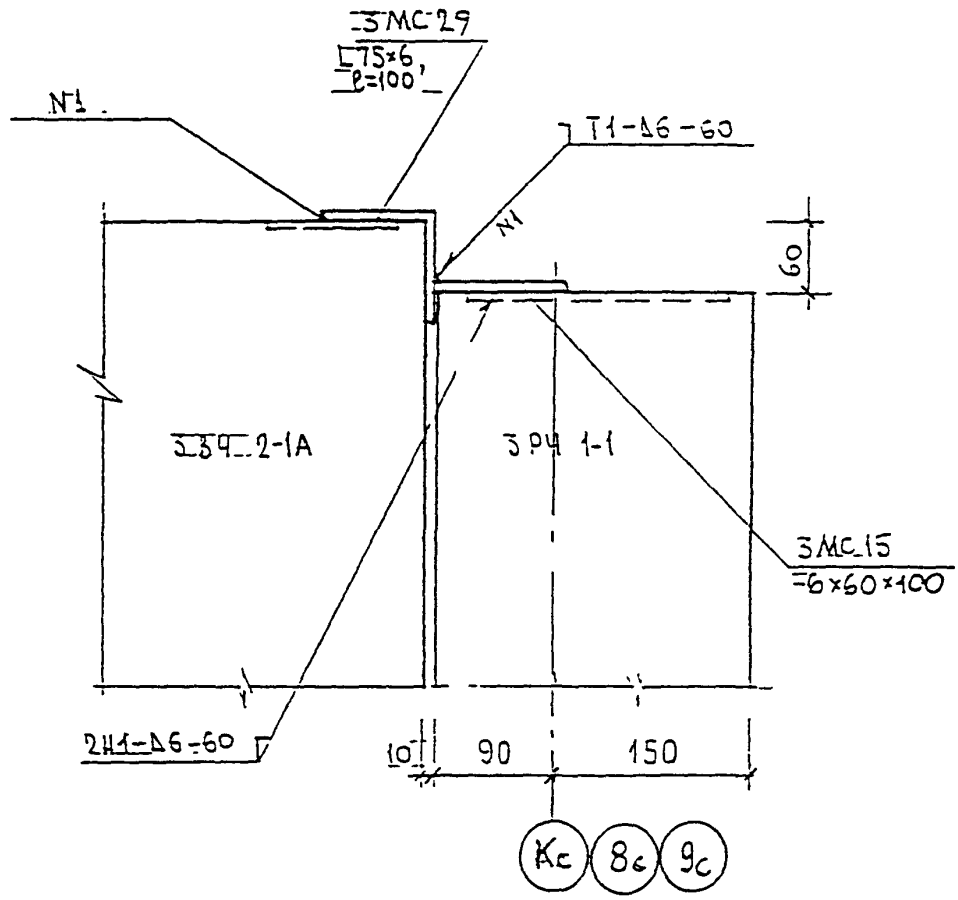

Н КОНТР.		ВАСИЛЬКОВА				3 КДС, часть III-2000
Изм.	Кол.уч.	Лист	N док.	Подпись	Дата	
ГЛ.СПЕЦ.МАСТ		КОЗИЦЫН				03/К2
ГИП		МЫЛЬНИКОВ				СЕЧЕНИЕ 1-1
РГИ		СИНДЕЕВА				
ИСПОЛНИЛ		ТУЧКОВА				
ПРОВЕРИЛ		ВАСИЛЬКОВА				

СТАДИЯ	ЛИСТ	ЛИСТОВ
Р	94	

МНИИТЭП
МАСТЕРСКАЯ N 3

ИНВ N ПОДЛ 930519

ПОДПИСЬ И ДАТА

ВЗАМ ИНВ N

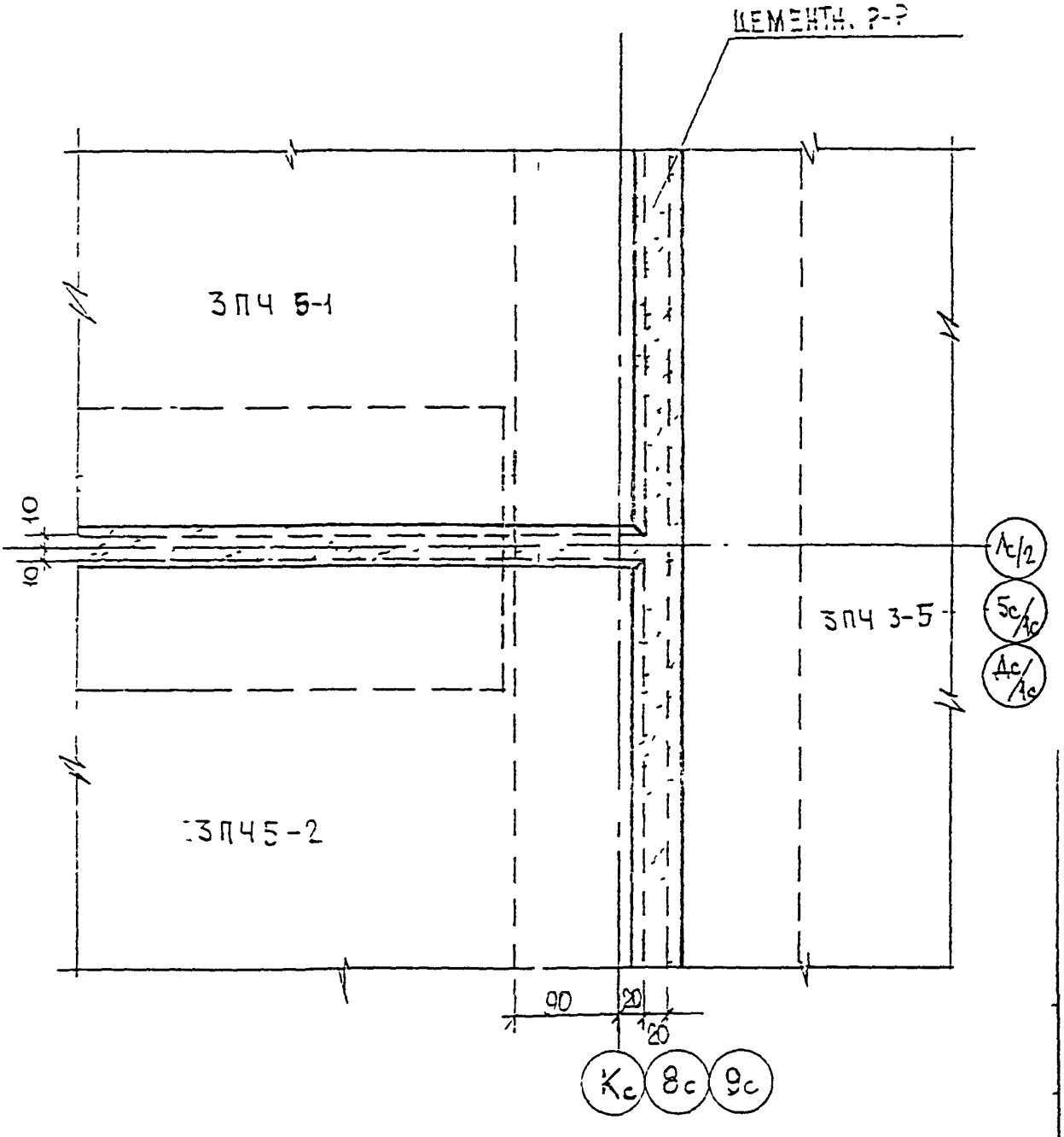

Н. КОНТР.	ВАСИЛЬКОВА					
Изм	Кол.уч.	Лист	N док.	Подпись	Дата	
ГЛ.СПЕЦИАЛИСТ	КОЗИЦЫН					
ГИП	МЫЛЬНИКОВ					
РГИ	СИНДЕЕВА					
ИСПОЛНИЛ	ТУЧКОВА					
ПРОВЕРИЛ	ВАСИЛЬКОВА					

ПОДПИСЬ И ДАТА | ВЗАМ. ИНВ. N | ИНВ. N ПОДЛ. 030519

3 КДС, часть III-2000

03/К2

ЗАДЕЛКА СТЫКА
ПЛАН В УРОВНЕ ПЛИТ ПОКРЫТИЯ

СТАДИЯ	ЛИСТ	ЛИСТОВ
Р	95	

МНИИТЭП
МАСТЕРСКАЯ N 3

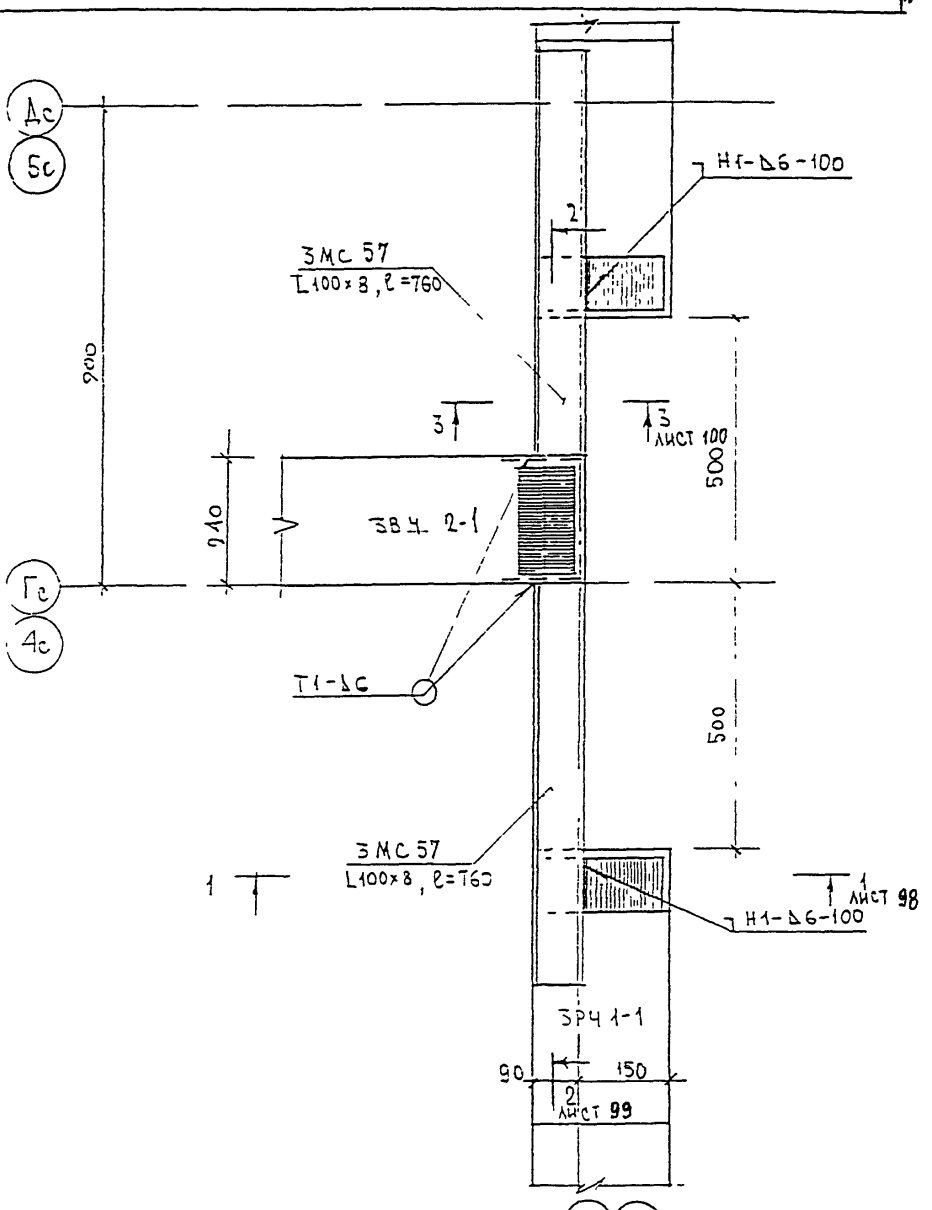

Н КОНТР		ВАСИЛЬКОВА					
ИЗМ.	КОЛУЧ.	ЛИСТ	N ДОК.	ПОДПИСЬ	ДАТА		
ГЛ. СПЕЦ. МАСТ		КОЗЛЮК					
ГИП		МЕЛЬНИКОВ					
РГИ		СИНДЕЕВА					
РАЗРАБОТАЛ							
ПРОВЕРИЛ		ВАСИЛЬКОВА					

3КДС, ЧАСТЬ III - 2000

0-1
К2

ПЛАН В УРОВНЕ СВЯЗЕЙ

СТАДИЯ	ЛИСТ	ЛИСТОВ
Р	96	

МНИИТЭП
МАСТЕРСКАЯ N 3

ИНВ. N ПОДЛ. 9825-19 | ПОДПИСЬ И ДАТА | ВЗАМ. ИНВ. N

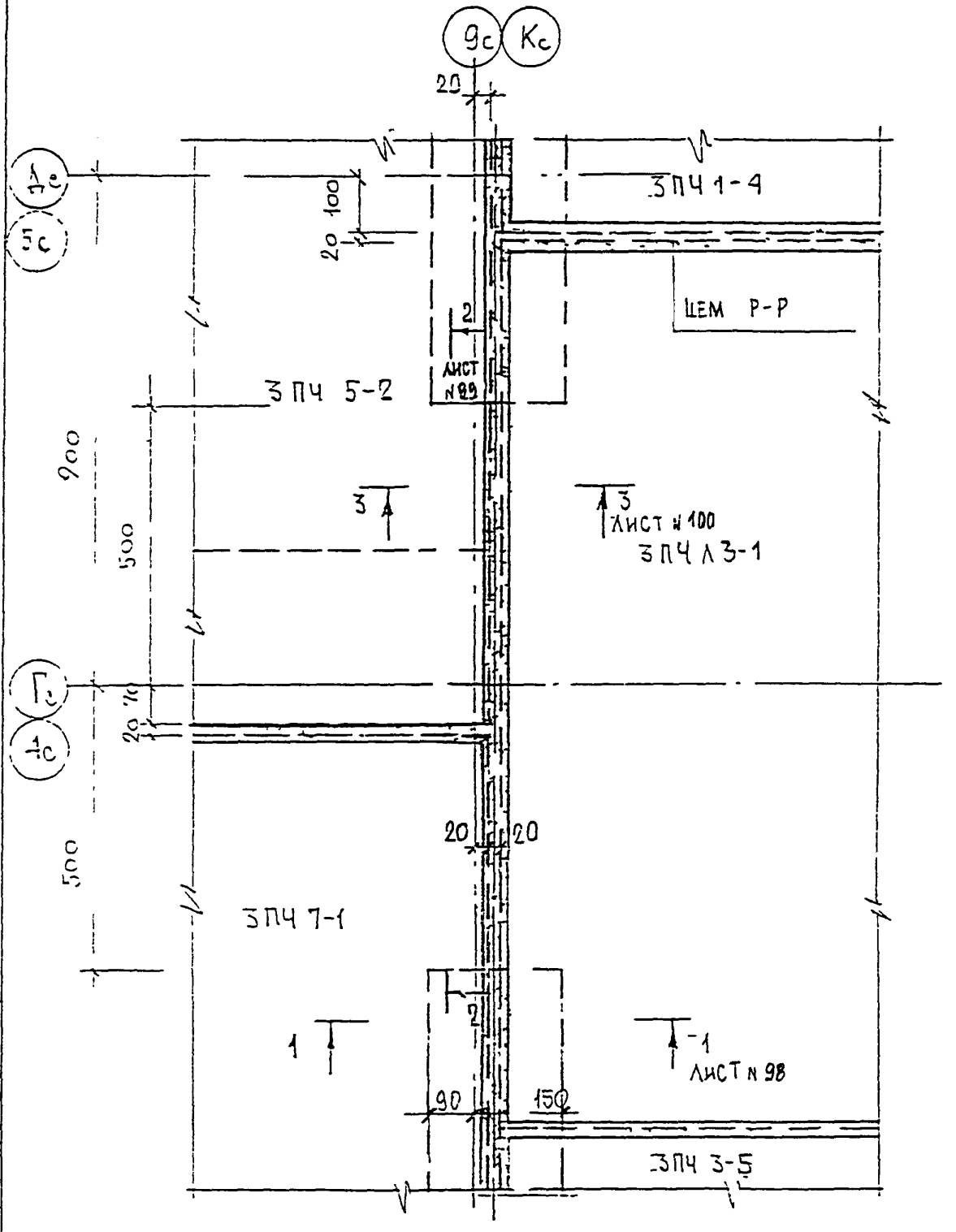

Н КОНТР		ВАСИЛЬКОВА			
Изм	Кол.уч	Лист	N док	Подпись	Дата
ГЛСПЕЦМАСТ		КОЗИЦЫН			
ГИП		МЫЛЬНИКОВ			
РГИ		СИНДЕЕВА			
ИСПОЛНИЛ		ТУЧКОВА			
ПРОВЕРИЛ		ВАСИЛЬКОВА			

ВЗАМ ИНВ N

ПОДПИСЬ И ДАТА

ИНВ N ПОДЛ 930519

3 КДС, часть III-2000

04/К2

ПЛАН В УРОВНЕ ПЛИТ ПОКРЫТИЯ

СТАДИЯ	ЛИСТ	ЛИСТОВ
Р	97	

МНИИТЭП
МАСТЕРСКАЯ N 3

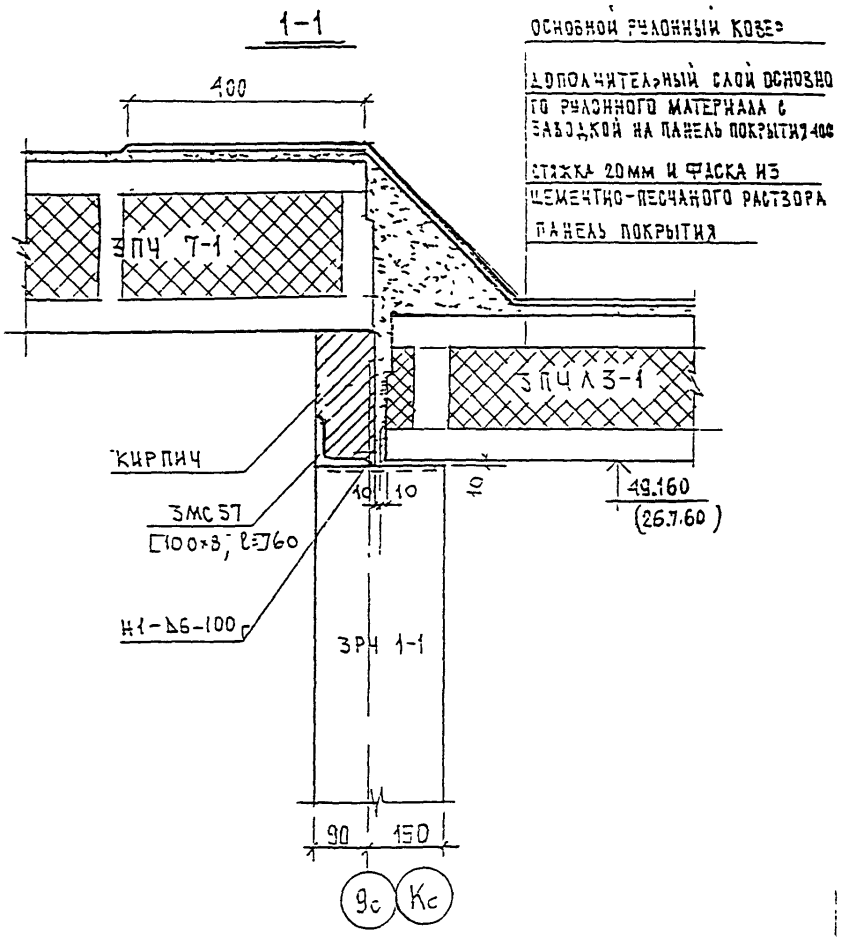

ПРИМЕЧАНИЕ

РАЗМЕРЫ В СКОБКАХ ДАНЫ ДЛЯ СЕКЦИЙ ПЗМ-4/9

Н КОНТР		ВАСИЛЬКОВА			3 КДС, часть III-2000		
Изм.	Кол.уч.	Лист	N док.	Подпись	Дата		
ГЛ.СПЕЦ.МАСТ		КОЗИЦЫН			04/КЛ	СТАДИЯ: Р	ЛИСТ: 98
ГИП		МЕЛЬНИКОВ					ЛИСТОВ:
РГИ		СИНДЕЕВА			СЕЧЕНИЕ 1-1	МНИИТЭП МАСТЕРСКАЯ N 3	
ИСПОЛНИЛ		ТУЧКОВА					
ПРОВЕРИЛ		ВАСИЛЬКОВА					

ВЗАН. ИНВ. N

ПОДПИСЬ И ДАТА

ИНВ. N ПОДЛ. 9205/9

2-2

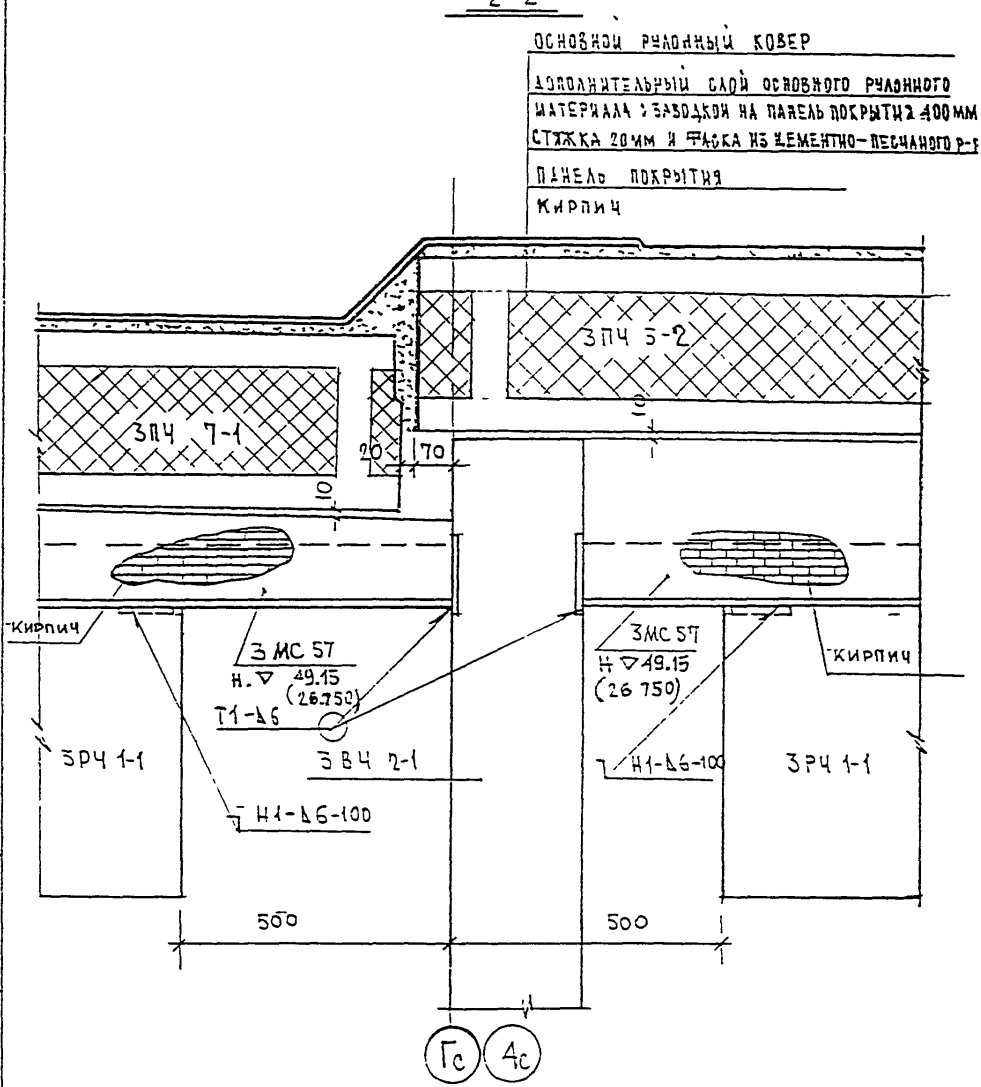

Н КОНТР		Василькова				
ИЗМ.	КОЛУЧ.	ЛИСТ	N ДОК.	ПОДПИСЬ	ДАТА	
ГЛ. СПЕЦ. МАСТ		Козицын				
Г И П		Мальников				
Р Г И		Сидеева				
РАЗРАБОТАЛ						
ПРОВЕРИЛ		Мальников				

3 КДС, ЧАСТЬ III-2000

04
К2
СЕЧЕНИЕ 2-2

СТАДИЯ	ЛИСТ	ЛИСТОВ
Р	99	

МНИИТЭП
МАСТЕРСКАЯ N 3

ВЗАМ. ИНВ. N | ПОДПИСЬ И ДАТА | ИНВ. N ПОДЛ. | 03165/6

3-3

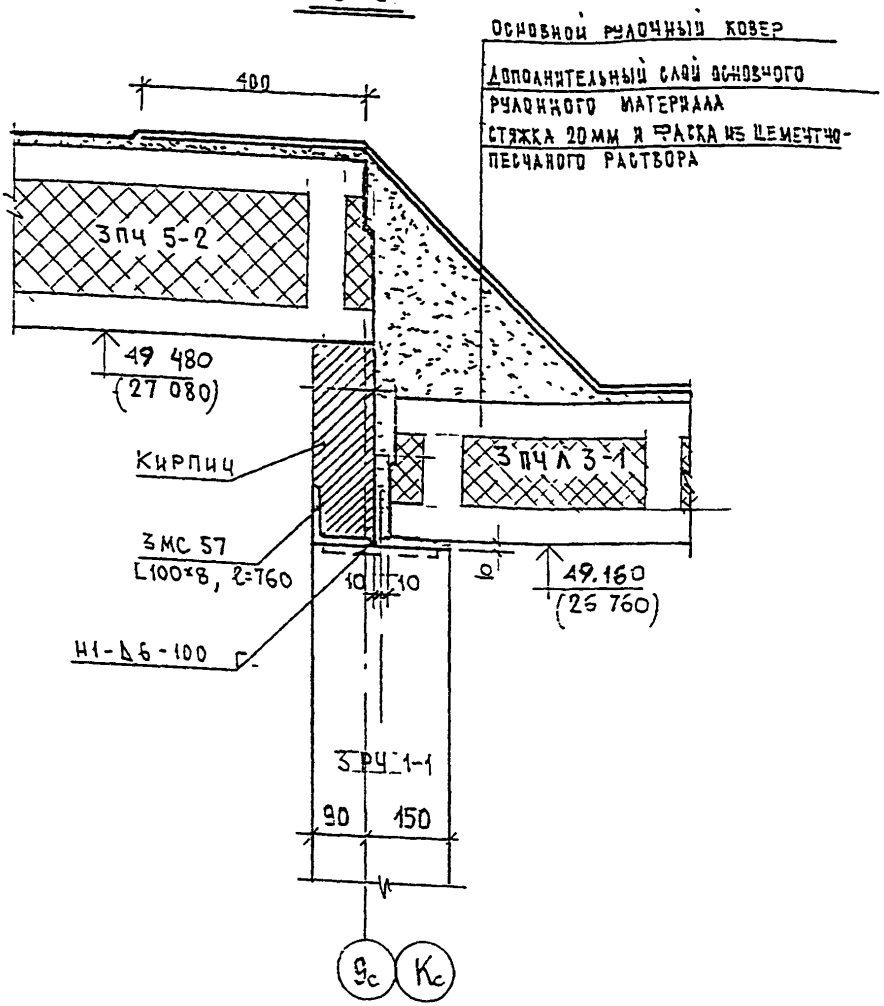

Н контр	Василькова			3 КДС, часть III - 2000	
Изм	Кол.уч	Лист	N док	Подпись	Дата
Гл.специалист	Козицын			04 К2. Сечение 3-3	Стадия: Р; Лист: 100; Листов:
ГИП	Мульников				МНИИТЭП Мастерская N 3
Рук	Синдеева				
Разработал					
Проверил	Мульников				

Подпись и дата | Взам инв N | Инв N подл

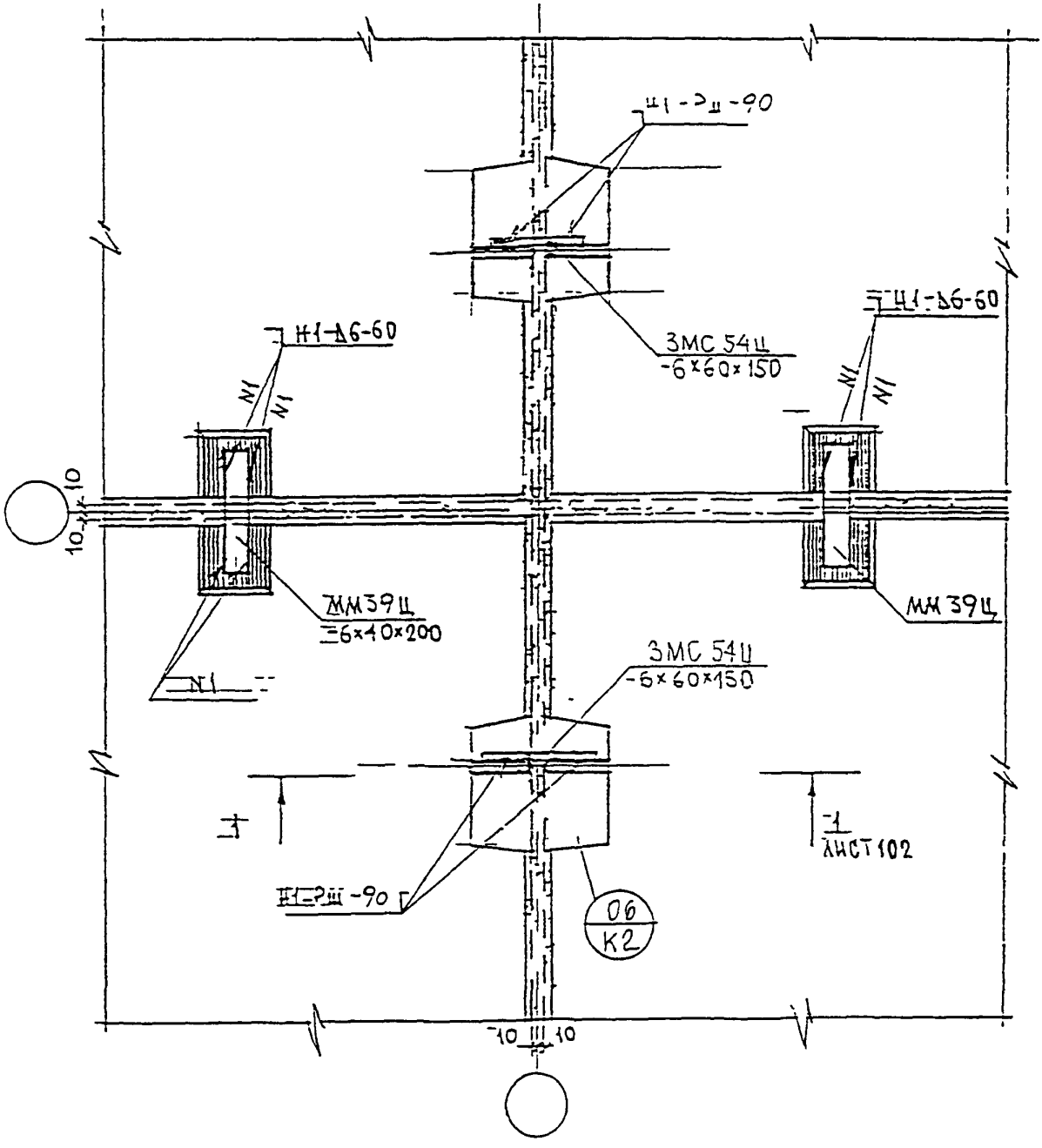

Н КОНТР		ВАСИЛЬКОВА				
Изм.	Кол.уч.	Лист	N док.	Подпись	Дата	
ГЛОТЕШКАСТ		КОЗИЦЫН				
ГИП		МЫЛЬНИКОВ				
РГИ		СИНДЕЕВА				
ИСПОЛНИЛ		ТУЧКОВА				
ПРОВЕРИЛ		ВАСИЛЬКОВА				

ВЗАМ ИНВ N | ПОДПИСЬ И ДАТА | ИНВ N ПОДЛ

3 КДС, часть III - 2000

05
К2

СОЕДИНЕНИЕ ПАНЕЛЕЙ ПОКРЫТИЯ

СТАДИЯ	ЛИСТ	ЛИСТОВ
Р	101	

МНИИТЭП
МАСТЕРСКАЯ N 3

1-1

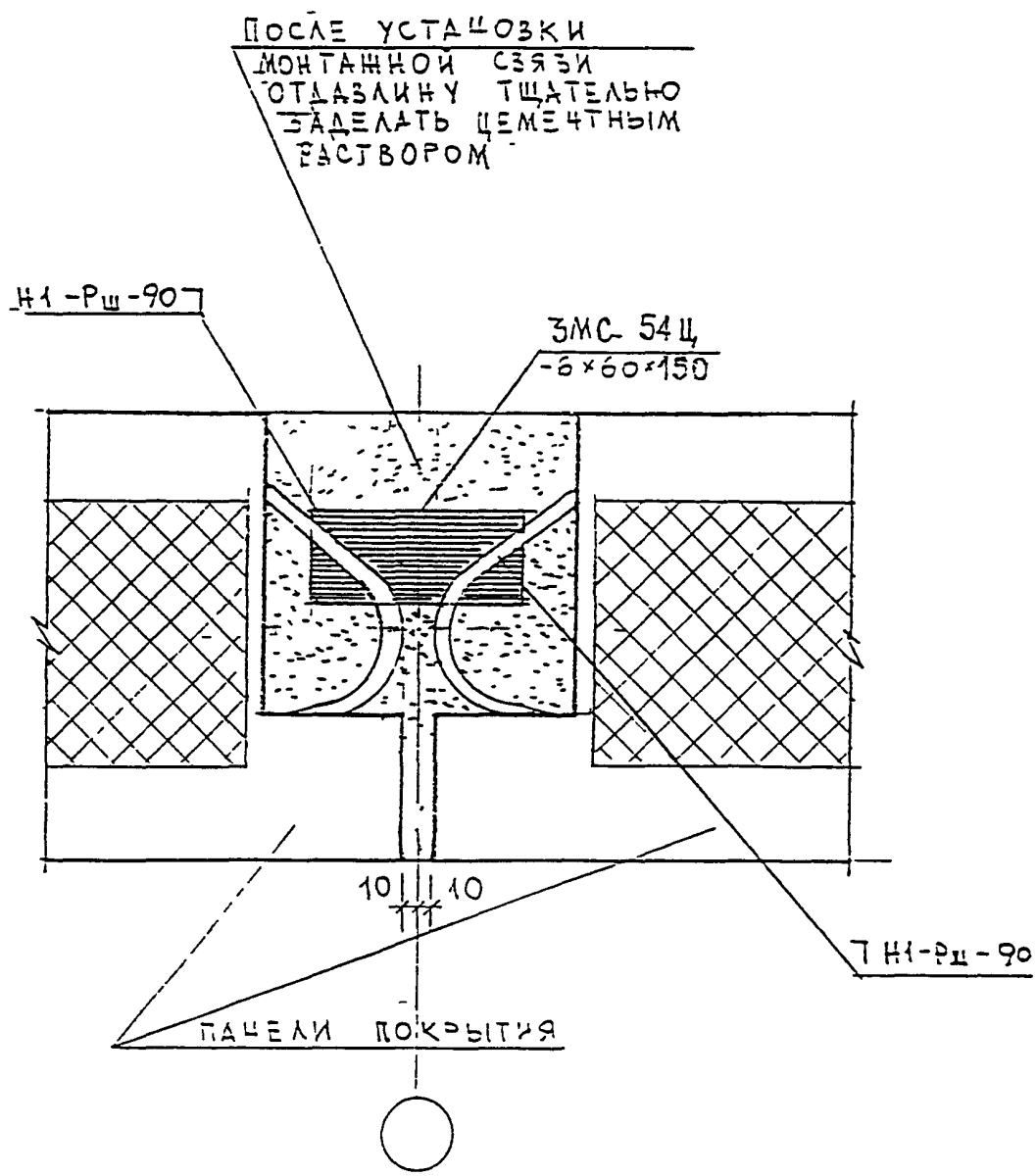

ВЗАМ ИНВ N

ПОДПИСЬ И ДАТА

ИНВ N ПОДЛ

Н КОНТР		Василькова			
Изм	Кол.уч.	Лист	N док.	Подпись	Дата
ГЛСПЕЦМАСТ		КОЗИЦЫН			
ГИП		МУЛЬНИКОВ			
РГИ		СИНЕЕВА			
РАЗРАБОТАЛ					
ПРОВЕРИЛ		МУЛЬНИКОВ			

3 КДС, часть III-2000

06/К2

СОЕДИНЕНИЕ ПАНЕЛЕЙ ПОКРЫТИЯ

СТАДИЯ	ЛИСТ	ЛИСТОВ
Р	102	

МНИИТЭП
МАСТЕРСКАЯ N 3

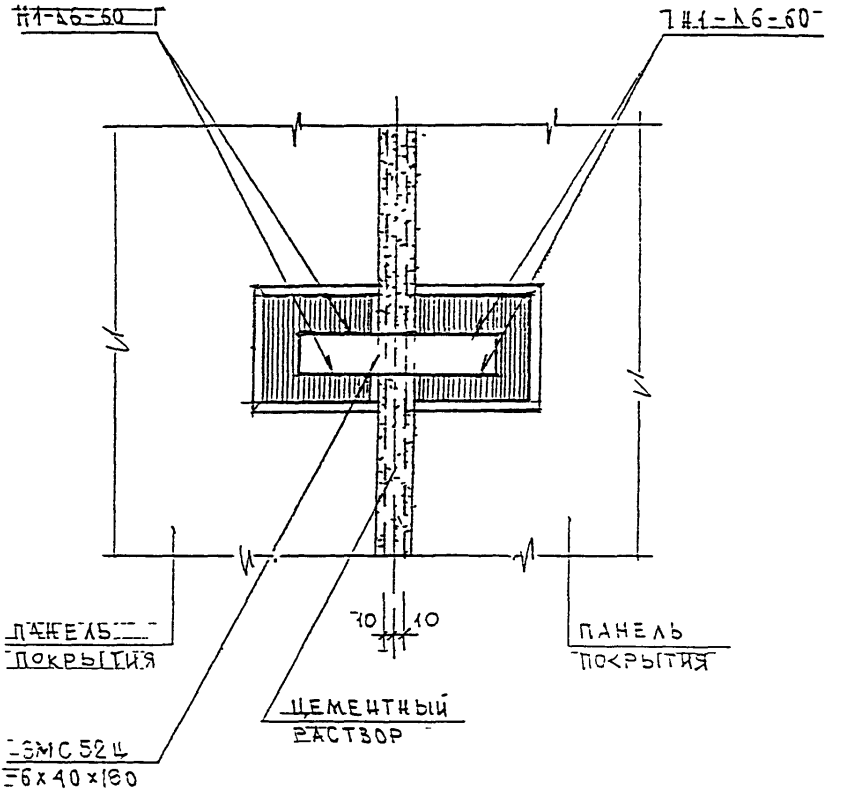

Н КОНТР		ВАСИЛЬКОВА				3 КДС, часть III - 2000
Изм.	Кол.уч.	Лист	N док.	Подпись	Дата	
ГЛ.СПЕЦМАСТ		КОЗИЦЫН				07/К2 СОЕДИНЕНИЕ ПАНЕЛЕЙ ПОКРЫТИЯ
ГИП		МЫЛЬНИКОВ				СТАДИЯ: Р; ЛИСТ: 103; ЛИСТОВ:
РГИ		СИНДЕЕВА				МНИИТЭП МАСТЕРСКАЯ N 3
РАЗРАБОТАЛ						
ПРОВЕРИЛ		МЫЛЬНИКОВ				

930519

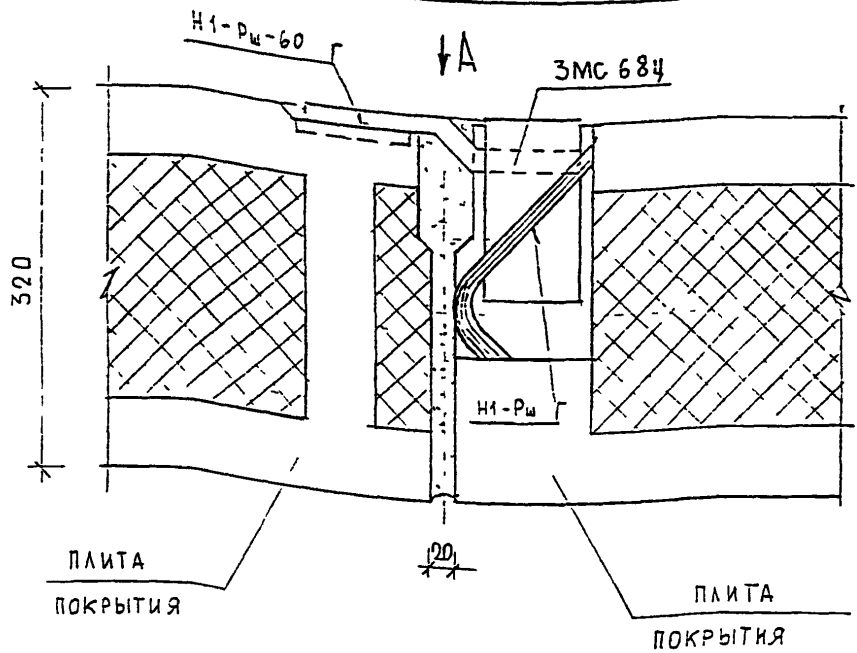

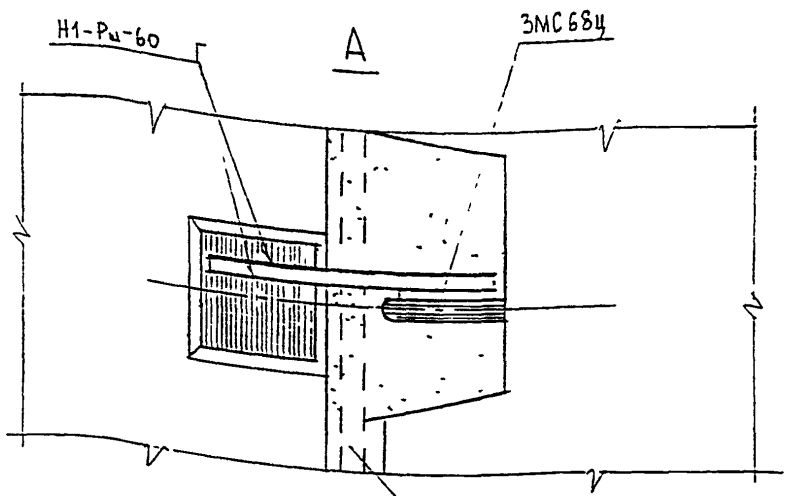

ПОСЛЕ УСТАНОВКИ
МОНТАЖНОЙ СВЯЗИ ОТДАВЛИЧУ
ТЩАТЕЛЬНО ЗАДЕЛАТЬ
ЦЕМЕНТНЫМ РАСТВОРОМ

НОР	КОНТР	ВАСИЛЬКОВА			
ИЗМ	КОЛУЧ	ЛИСТ	N ДОК	ПОДПИСЬ	ДАТА
ГЛ СПЕЦ М		КОЗИЦЫН			
ГЛ ИНЖ ПР		МЫЛЬНИКОВ			
ЗАВ ГР ИНЖ		ВАСИЛЬКОВА			
РАЗРАБОТАЛ					
ПРОВЕРИЛ		СИНДЕЕВА			

3 КДС, часть III – 2000

08/К2

СОЕДИНЕНИЕ ПЛИТ ПОКРЫТИЯ

СТАДИЯ	ЛИСТ	ЛИСТОВ
Р	104	

МНИИТЭП
МАСТЕРСКАЯ N3

ПОДПИСЬ И ДАТА | ВЗАМ ИНВ N | ИНВ N ПОДЛ 930519

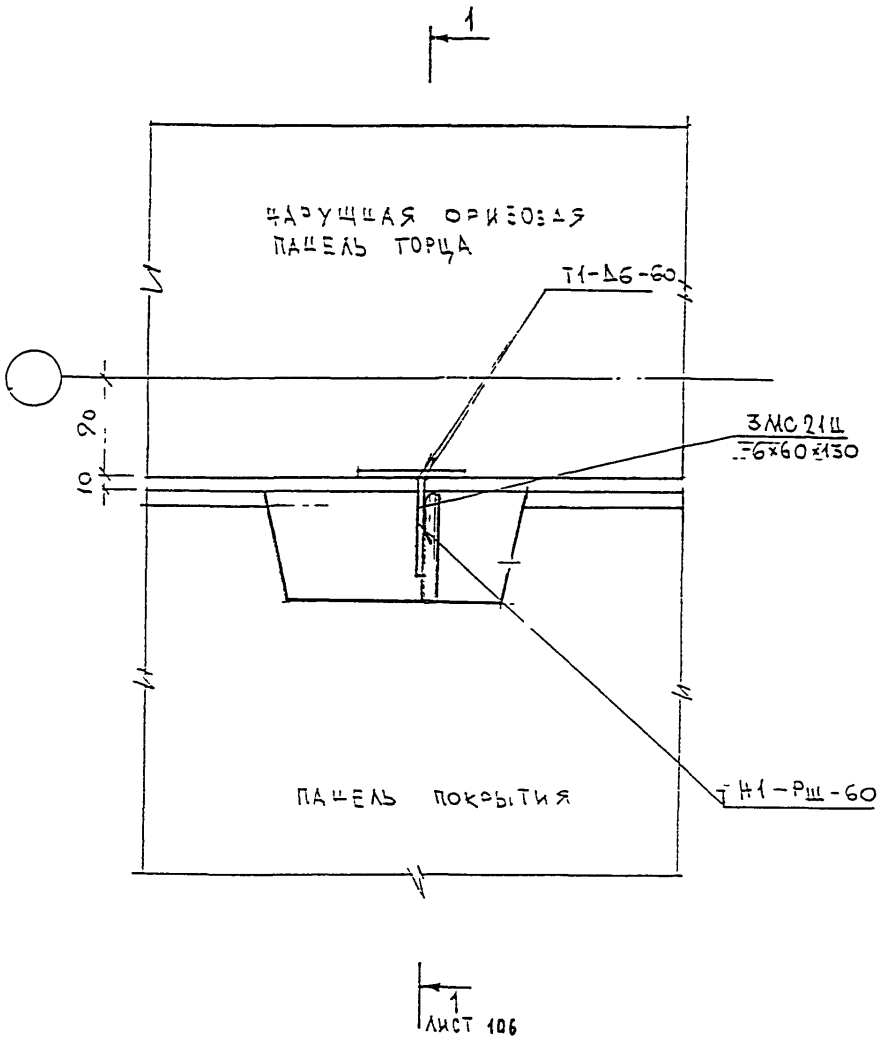

Н КОНТР		ВАСИЛЬКОВА				
ИЗМ.	КОЛ.УЧ.	ЛИСТ	N ДОК.	ПОДПИСЬ	ДАТА	
ГЛ. СПЕЦ.		КОЗИЛЯН				
Г И П		ЧЕЛЬНИКОВ				
Р Г И		СИНДЕЕВА				
РАЗРАБОТАЛ						
ПРОВЕРИЛ		ЧЕЛЬНИКОВ				

3 КДС, ЧАСТЬ III - 2000

09/К2

СОЕДИНЕНИЕ ПАНЕЛЕЙ ПОКРЫТИЯ С НАРУЖНОЙ ОРИЗОВОЙ ПАНЕЛЬЮ ТОРЦА

СТАДИЯ	ЛИСТ	ЛИСТОВ
Р	105	

МНИИТЭП
МАСТЕРСКАЯ N 3

ИНВ. N ПОДЛ. 930579 | ПОДПИСЬ И ДАТА | ВЗАМ. ИНВ. N

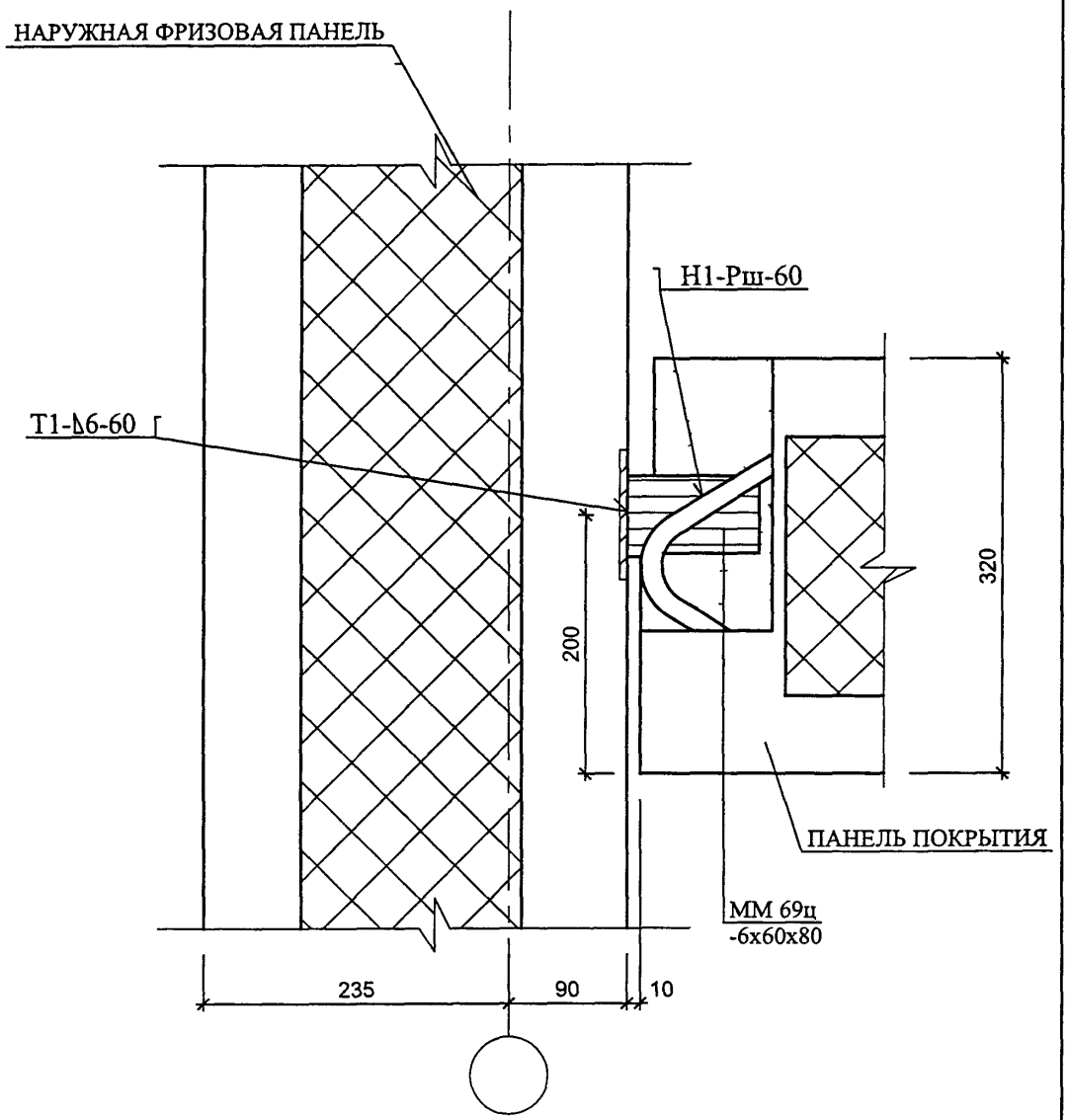

				3КДС-23, часть III - 2000	
	НОРМ КОНТР	ВАСИЛЬКОВА			
	ГЛ ИНЖ МАСТ	КРИВЕНКОВ			
	ГИП	МЫЛЬНИКОВ		09/К2	СТАДИЯ: Р; ЛИСТ: 106; ЛИСТОВ:
	ГЛ СПЕЦ	СУВОРОВА			
	РАЗРАБОТАЛ	КОБЮК		СЕЧЕНИЕ 1 - 1	МНИИТЭП МАСТЕРСКАЯ №3
	ПРОВЕРИЛ	ВАСИЛЬКОВА			

ВЗАМ ИНВ № | ПОДПИСЬ И ДАТА | ИНВ № ПОДЛ

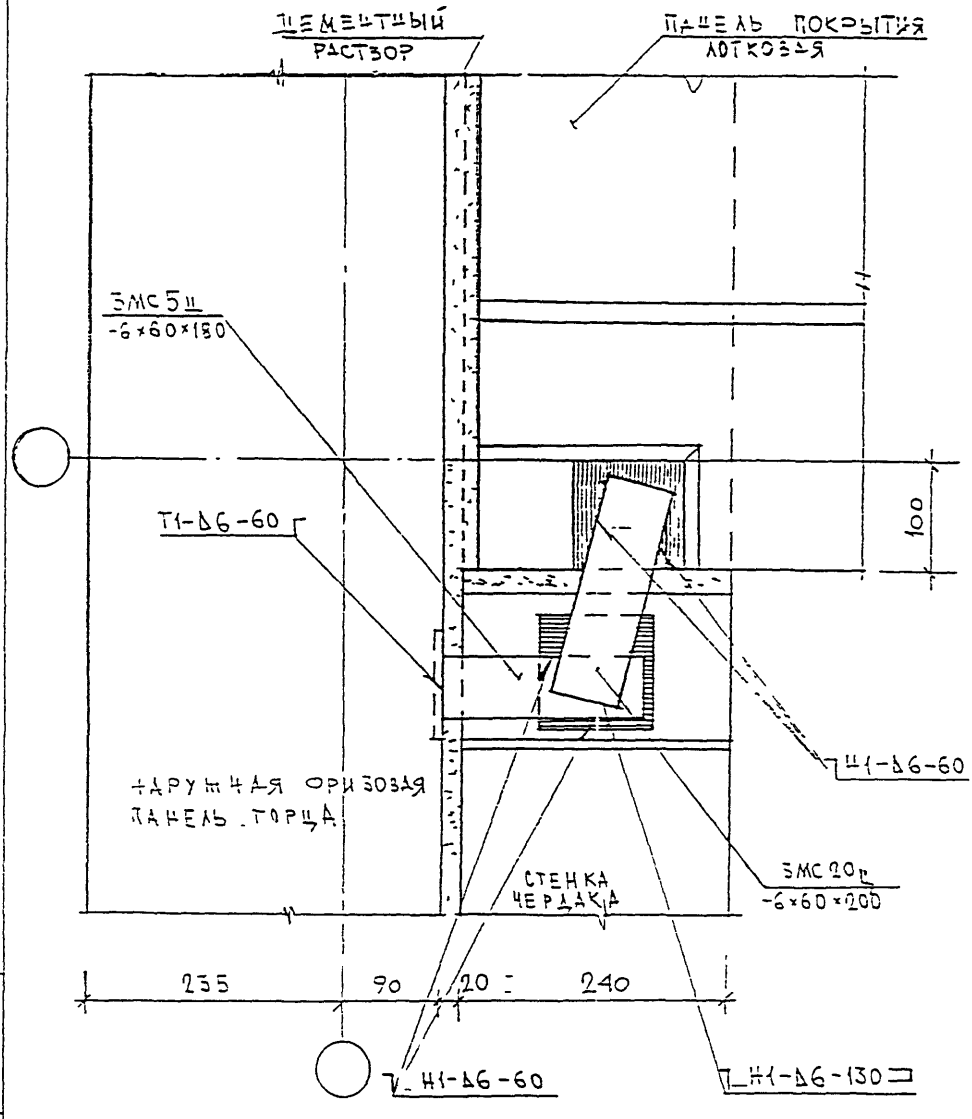

Н КОНТР	ВАСИЛЬКОВА					
ИЗМ.	КОЛУЧ.	ЛИСТ	N ДОК.	ПОДПИСЬ	ДАТА	
ГА СПЕЦ МАСТ	КОЗИЦЫН					
Г И П	МЫЛЬНИКОВ					
Р Г И	СИНДЕЕВА					
РАЗРАБОТАЛ						
ПРОВЕРИЛ	ВАСИЛЬКОВА					

ЗКДС, ЧАСТЬ III - 2000

10/К2

СОЕДИНЕНИЕ ФРИЗОВОЙ ПАНЕЛИ ТОРЦА С ОПОРНОЙ СТЕНКОЙ ЧЕРДАКА И ЛОТКОВОЙ ПЛИТОЙ ПОКРЫТИЯ

СТАДИЯ	ЛИСТ	ЛИСТОВ
Р	107	

МНИИТЭП

МАСТЕРСКАЯ N 3

ИНВ. N ПОДЛ. 930519

ПОДПИСЬ И ДАТА

ВЗАМ. ИНВ. N

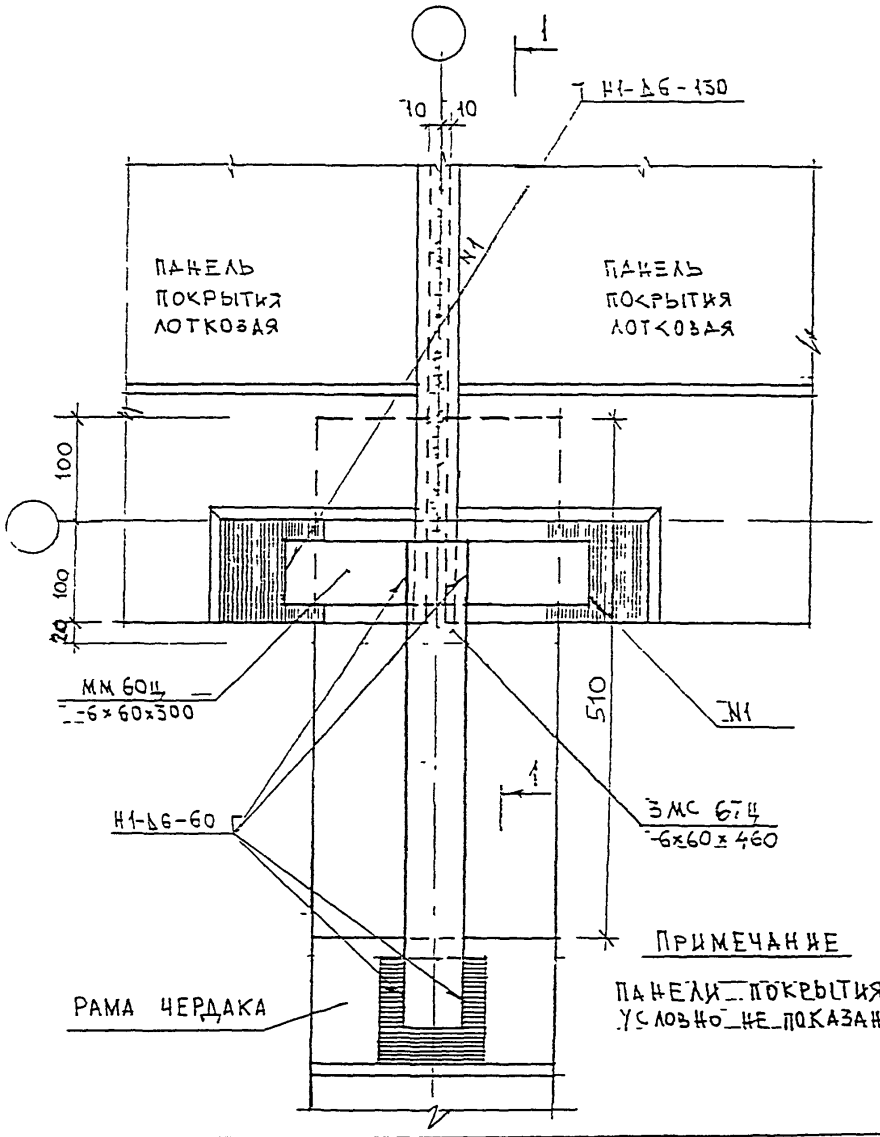

ПРИМЕЧАНИЕ

ПАНЕЛИ ПОКРЫТИЯ УСЛОВНО НЕ ПОКАЗАНЫ

Н. контр.		Василькова					
Изм.	Кол.уч.	Лист	N док.	Подпись	Дата		
Гл. спец. маст.		Козицын					
Гип		Мельников					
Р Г И		Синдеева					
Разработал							
Проверил		Василькова					

Инв. N подл. | Подпись и дата | Взам. инв. N

3 КДС, часть III – 2000

11/К2

СОЕДИНЕНИЕ ЛОТКОВЫХ ПЛИТ ПОКРЫТИЯ С РАМОЙ ЧЕРДАКА

Стадия	Лист	Листов
Р	108	

МНИИТЭП
МАСТЕРСКАЯ N 3

1-1

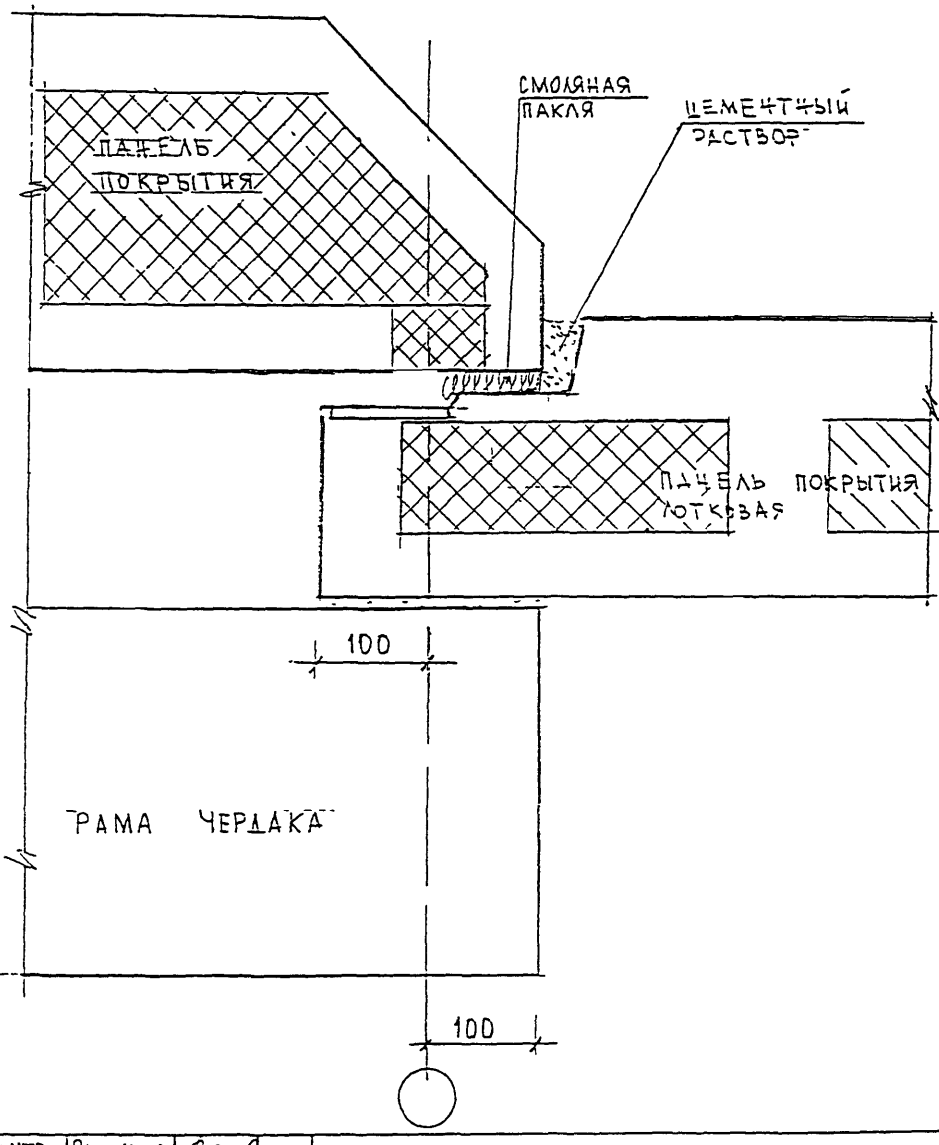

Н КОНТР		ВАСИЛЬКОВА				
ИЗМ.	КОЛ.УЧ.	ЛИСТ	N ДОК.	ПОДПИСЬ	ДАТА	
ГЛ. СПЕЦ. МАСТ.		КОЗИЦЫН				
ГИП		МЕЛЬНИКОВ				
РГИ		СИНЕЛЕЕВА				
РАЗРАБОТАЛ						
ПРОВЕРИЛ		ВАСИЛЬКОВА				

ВЗАМ. ИНВ. N | ПОДПИСЬ И ДАТА | ИНВ. N ПОДЛ.

3 КАС, ЧАСТЬ III - 2000

11
КЖ
СЕЧЕНИЕ 1-1

СТАДИЯ	ЛИСТ	ЛИСТОВ
Р	109	

МНИИТЭП
МАСТЕРСКАЯ N 3

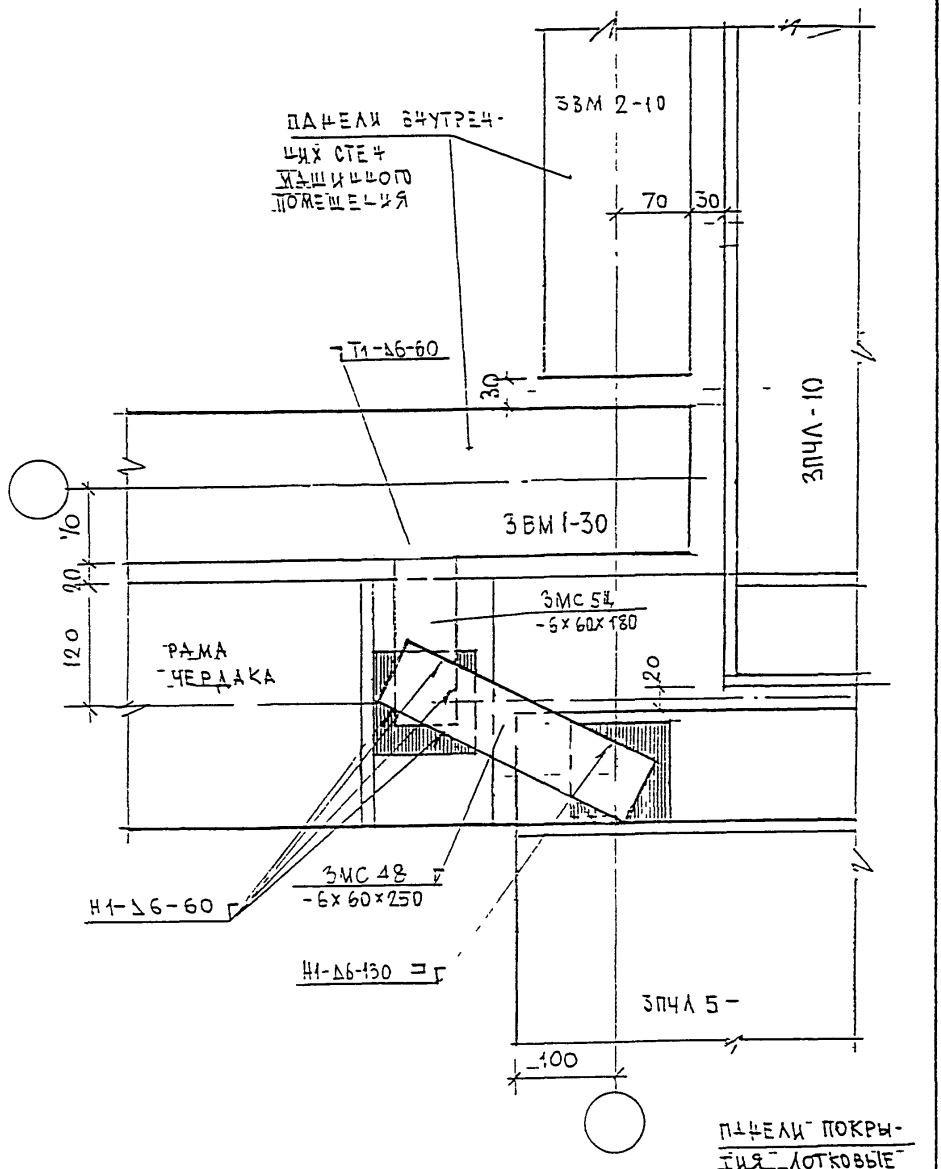

Н КОНТР		ВАСИЛЬКОВА			3 КДС, часть III - 2000
Изм.	Кол.уч.	Лист	N док.	Подпись	Дата
ГЛСПЕЦМАСТ		КОЗИЦЫН			
ГИП		МЫЛЬНИКОВ			
РГИ		СИНДЕЕВА			
РАЗРАБОТАЛ		---			
ПРОВЕРИЛ		МЫЛЬНИКОВ			

ИНВ. N ПОДЛ. 930519

ПОДПИСЬ И ДАТА

ВЗАМ. ИНВ. N

$\frac{12}{К2}$

ПРИМЫКАНИЕ ЛОТКОВЫХ ПЛИТ ПОКРЫТИЯ К МАШИННОМУ ПОМЕЩЕНИЮ

СТАДИЯ	ЛИСТ	ЛИСТОВ
Р	110	

МНИИТЭП
МАСТЕРСКАЯ N 3

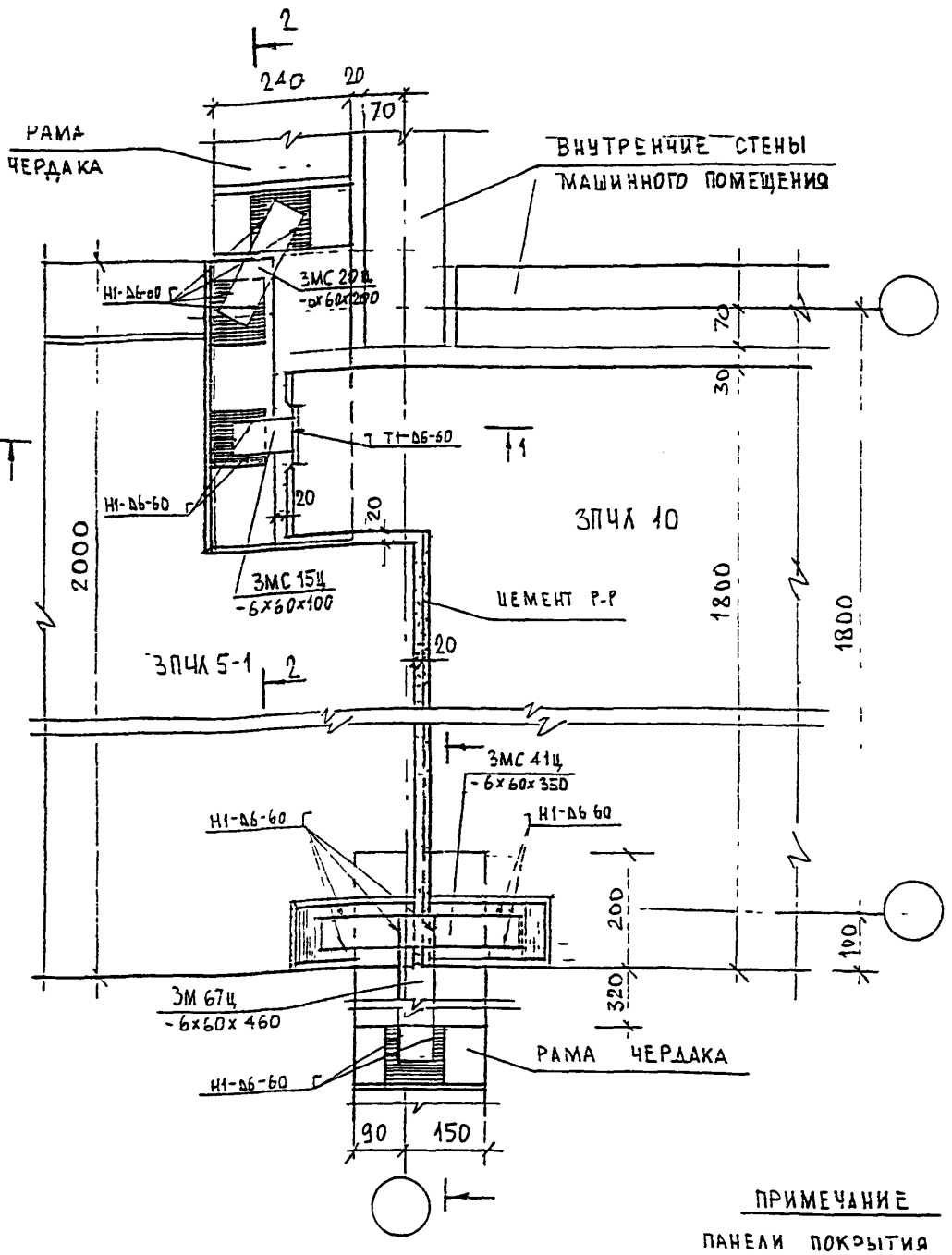

ПРИМЕЧАНИЕ

ПАНЕЛИ ПОКРЫТИЯ УСЛОВНО НЕ ПОКАЗАНЫ

НОРМ КОНТР	СИНДЕЕВА				
ИЗМ.	КОЛУЧ.	ЛИСТ	N ДОК.	ПОДПИСЬ	ДАТА
ГЛ. СПЕЦ. М		КОЗИЦЫН			
ГЛ. ИНЖ. ПР		МЫЛЬНИКОВ			
РГИ		ВАСИЛЬКОВА			
РАЗРАБОТАЛ		ВАСИЛЬКОВА			
ПРОВЕРИЛ		МЫЛЬНИКОВ			

3 КДС часть III - 2000

12А / К2

СОЕДИНЕНИЕ ЛОТКОВЫХ ПЛИТ ПОКРЫТИЯ С РАМОЙ ЧЕРДАКА

СТАДИЯ	ЛИСТ	ЛИСТОВ
Р	111	

МНИИТЭП
МАСТЕРСКАЯ N3

ПОДПИСЬ И ДАТА | ВЗАМ. ИНВ. N | ИНВ. N ПОДЛ. 93/579

1-1

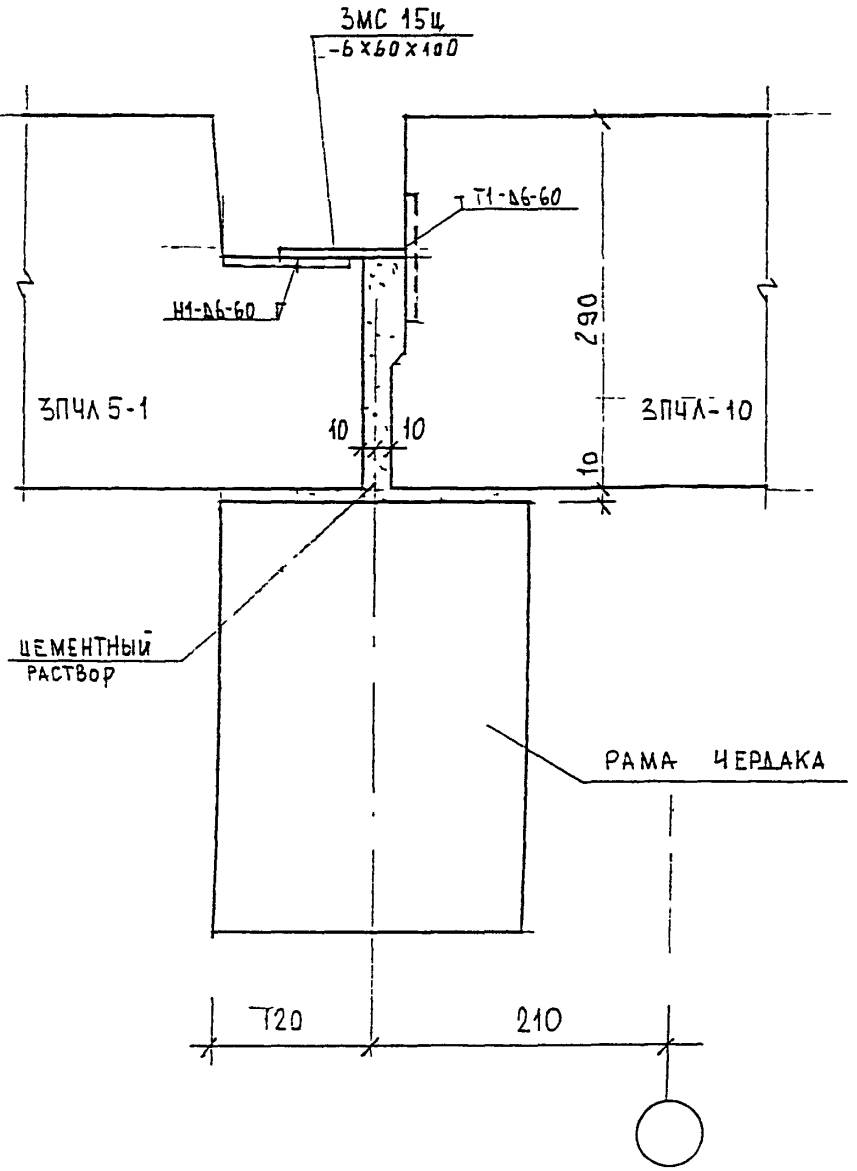

Н КОНТР		Синдеева			3 КДС, часть III-2000		
ИЗМ	КОЛ.УЧ.	ЛИСТ	N ДОК	ПОДПИСЬ	ДАТА		
ГЛ СПЕЦ М		КОЗИЦЫН			12А / К2	СТАДИЯ: Р	ЛИСТ: 112 / ЛИСТОВ:
ГЛ ИНЖ ПР		МЫЛЬНИКОВ					
РУК.ГР ИНЖ		ВАСИЛЬКОВА			СЕЧЕНИЕ 1-1	МНИИТЭП	
РАЗРАБОТАЛ		ВАСИЛЬКОВА				МАСТЕРСКАЯ N3	
ПРОВЕРИЛ		Мыльников					

ВЗАМ ИНВ N

ПОДПИСЬ И ДАТА

ИНВ N ПОДЛ 930519

2-2

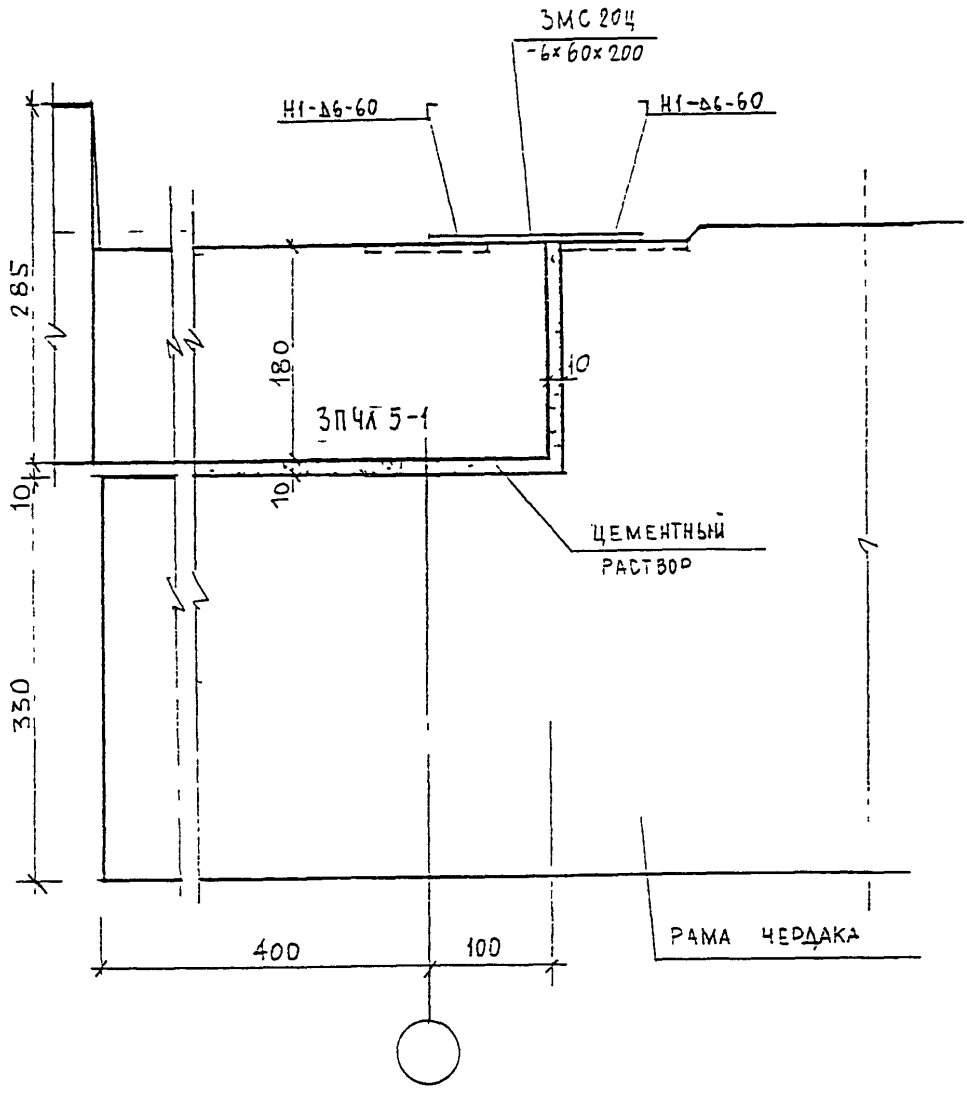

Н КОНТР		СИНДЕЕВА			
ИЗМ	КОЛ.УЧ.	ЛИСТ	N ДОК.	ПОДПИСЬ	ДАТА
ГЛ СПЕЦ М.		КОЗИЦЫН			
ГЛ ИНЖ ГР		МЫЛЬНИКОВ			
РУК ГР ИНЖ		ВАСИЛЬКОВА			
РАЗРАБОТАЛ		ВАСИЛЬКОВА			
ПРОВЕРИЛ		МЫЛЬНИКОВ			

3 КДС, часть III-2000

12А / К2

СЕЧЕНИЕ 2-2

СТАДИЯ	ЛИСТ	ЛИСТОВ
Р	113	

МНИИТЭП
МАСТЕРСКАЯ N3

ВЗАИН ИНВ N | ПОДПИСЬ И ДАТА | ИНВ N ПОДЛ

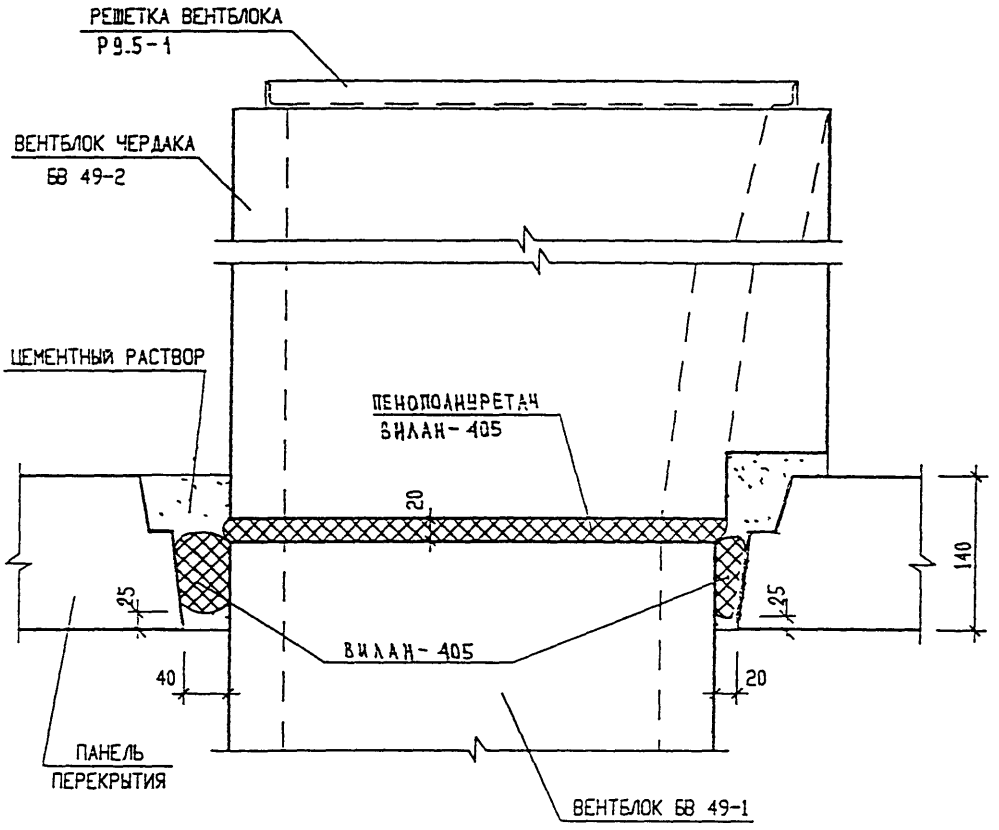

Н. КОНТР		Василькова				ЗКДС, ЧАСТЬ III – 2000	
ИЗМ.	КОЛ.УЧ.	ЛИСТ	N ДОК.	ПОДПИСЬ	ДАТА		
ГЛ. ИНЖ. М.		Козицын				14 / К 2	СТАДИЯ: Р; ЛИСТ: 114; ЛИСТОВ:
ГЛ. ИНЖ. ПР		Мыльников					
ЗАВ. ГР. ИНЖ.		Синдеева					МНИИТЭП
ИСПОЛНИЛ		Ерфова				УСТАНОВКА ВЕНТБЛОКОВ	МАСТЕРСКАЯ N 3
ПРОВЕРИЛ		Василькова					

ИНВ. N ПОДЛ. 93519 | ПОДПИСЬ И ДАТА | ВЗАИМ. ИНВ. N

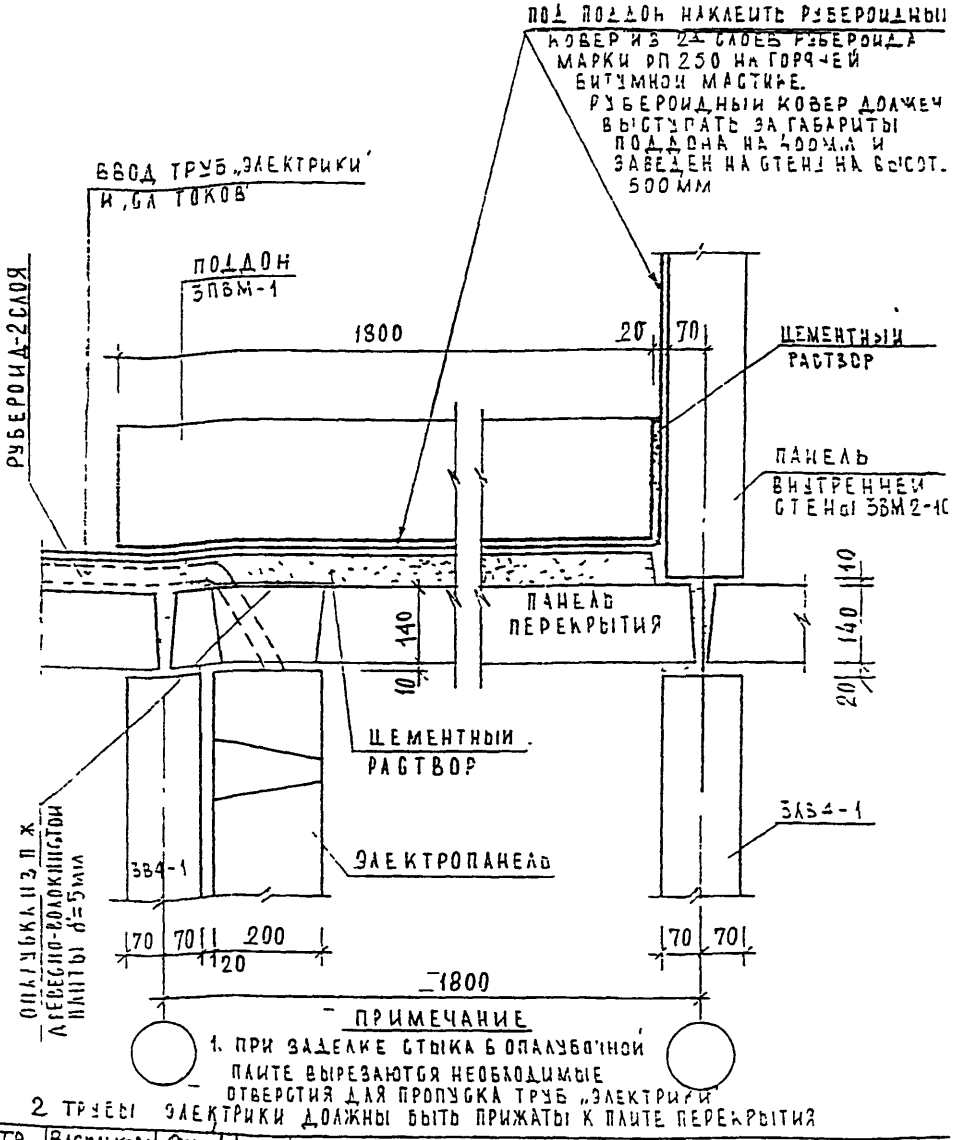

ПРИМЕЧАНИЕ

1. ПРИ ЗАДЕЛКЕ СТЫКА В ОПАЛУБОЧНОЙ ПЛИТЕ ВЫРЕЗАЮТСЯ НЕОБХОДИМЫЕ ОТВЕРСТИЯ ДЛЯ ПРОПУСКА ТРУБ „ЭЛЕКТРИКИ"

2 ТРУБЫ ЭЛЕКТРИКИ ДОЛЖНЫ БЫТЬ ПРИЖАТЫ К ПЛИТЕ ПЕРЕКРЫТИЯ

Н. контр.	Василькова				
Изм.	Кол.уч.	Лист	N док.	Подпись	Дата
Гл. спец.-маст.	Козицын				
Гип	Чы ьников				
РГИ	Сичалеева				
Исполн.	Цехина				
Проверил	Сичалеева				

3 КДС, часть III-2000

15 / К2

УСТАНОВКА ПОДДОНА

СТАДИЯ	ЛИСТ	ЛИСТОВ
Р	115	

МНИИТЭП
МАСТЕРСКАЯ N 3

Взам. инв. N

Подпись и дата

Инв. N подл. 9305/9

N N УЗЛА РАЗДЕЛА	АЛЬБОМ РАБОЧИХ ЧЕРТЕЖЕЙ	МАРКА		КОЛ. ШТ	МАССА ЕД. КГ	МАССА НА УЗЕЛ, КГ
1	2	3		4	5	6
02	ЗКДС, ЧАСТЬ III	ЗМС 22	-6x60x230	2	0 65	1 30
03		ЗМС 15	-6x60x100	1	0 28	
		ЗМС 29	L75x6 l=100	1	0 69	0 97
04		ЗМС 57ц	L100x8 l=760	2	9 27	18 54
05		ММ 39ц	-6x40x200	2	0 38	
		ЗМС 54ц	-6x60x150	2	0 84	1.22
06		ЗМС 54ц	-6x60x150	1	0 84	0 84
07		ЗМС 52ц	6x40x180	1	0 34	0 34
08		ЗМС 68ц	⌀16АI l=250 -6x80x150	1	0.97	0.97
09		ММ 69ц	-6x60x80	1	0.23	
						0.23
10		СМ 20ц	-6x60x200	1	0.56	
		ЗМС 5ц	-6x60x180	1	0 51	1 07
11		ЗМС 67 ц	-6x60x460	1	1 30	
		ММ 60ц	-6x60x300	1	0 84	2 14
12		ЗМС 48	-6x60x250	1	0 71	
		ЗМС 5ц	-6x60x180	1	0 51	1.22
12А		ЗМС 15ц	-6x60x100	1	0 28	
		ЗМС 20ц	-6x60x200	1	0 56	
		ЗМС 41ц	-6x60x350	1	0 99	
		ЗМС-67ц	-6x60x460	1	1 30	3.13

Н КОНТР	ВАСИЛЬКОВА	
НАЧ МАСТ		
ГЛ СПЕЦ М	КОЗИЦЫН	
ГЛ ИНЖ ПР	МЫЛЬНИКОВ	
РУК ГР ИНЖ	СИНДЕЕВА	
ИСПОЛНИЛ	ШЕХИНА	
ПРОВЕРИЛ	МЫЛЬНИКОВ	

ЗКДС, часть III-2000

СПЕЦИФИКАЦИЯ МОНТАЖНЫХ СВЯЗЕЙ РАЗДЕЛ К2

СТАДИЯ	ЛИСТ	ЛИСТОВ
Р	116	

МНИИТЭП МАСТЕРСКАЯ N3

ВЗАМ ИНВ N

ПОДПИСЬ И ДАТА

ИНВ N ПОДЛ 930519

РАЗДЕЛ К 3

СОЕДИНЕНИЕ НАКРЫВНЫХ КАМНЕЙ МЕЖДУ СОБОЙ И НАРУЖНЫМИ ФРИЗОВЫМИ ПАНЕЛЯМИ

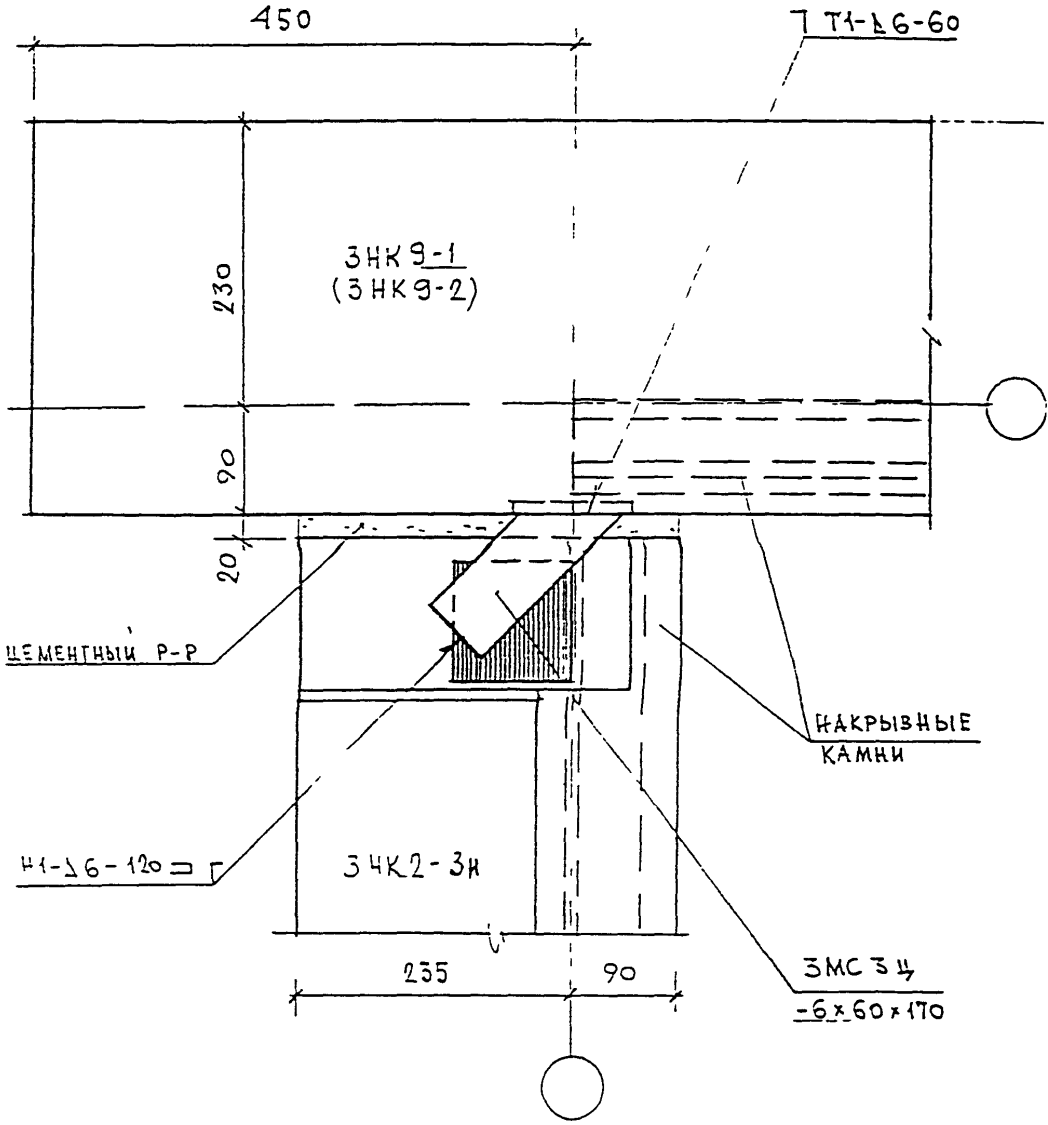

Н. КОНТР.		Васильков				
ИЗМ.	КОЛУЧ.	ЛИСТ	N ДОК.	ПОДПИСЬ	ДАТА	
ГЛ. СПЕЦ. ЧАСТ.		Козицын				
Г. И. П.		Мыльников				
Р. Г. И.		Синдеева				
РАЗРАБОТАЛ						
ПРОВЕРИЛ		Мыльников				

3 КДС ЧАСТЬ III-2000

01
КЗ

СТАДИЯ	ЛИСТ	ЛИСТОВ
Р	117	

МНИИТЭП
МАСТЕРСКАЯ N 3

ИНВ. N ПОДЛ. 9305-9

ПОДПИСЬ И ДАТА

ВЗАМ. ИНВ. N

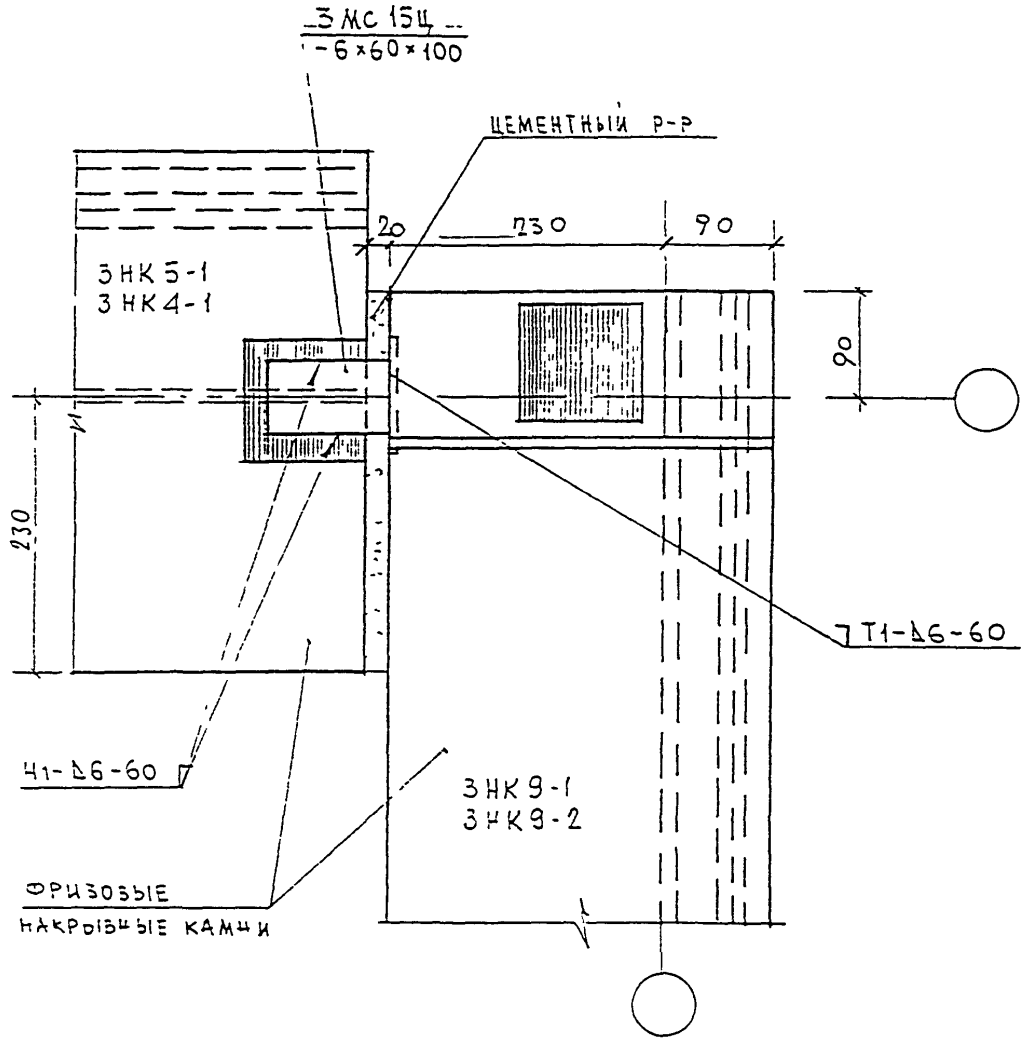

Н КОНТР		ВАСИЛЬКОВА				
ИЗМ.	КОЛУЧ	ЛИСТ	N ДОК.	ПОДПИСЬ	ДАТА	
ГЛ. СПЕЦ. МАСТ		КОЗИЦЫН				
ГИП		МЫЛЬНИКОВ				
РГИ		СИНДЕЕВА				
РАЗРАБОТАЛ						
ПРОВЕРИЛ		МЫЛЬЧИКОВ				

3КДС, ЧАСТЬ III - 2000

02
КЗ

СТАДИЯ	ЛИСТ	ЛИСТОВ
Р	118	

МНИИТЭП
МАСТЕРСКАЯ N 3

ИНВ. N ПОДЛ. | 9305-19 | ПОДПИСЬ И ДАТА | ВЗАИМ. ИНВ. N

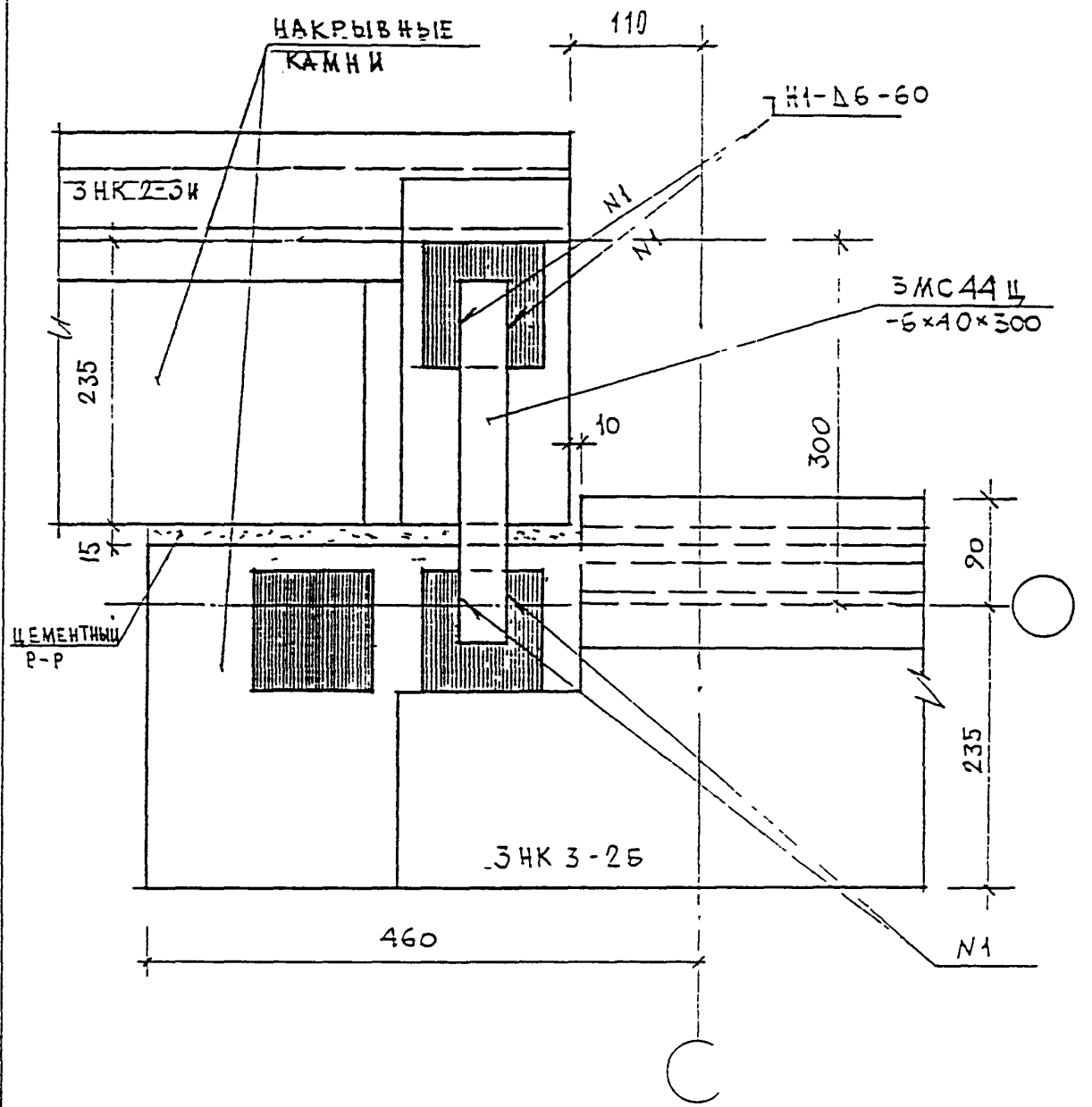

Н КОНТР		ВАСИЛЬКОВА			3 КДС, ЧАСТЬ III - 2000		
ИЗМ.	КОЛУЧ.	ЛИСТ	N ДОК.	ПОДПИСЬ	ДАТА		
ГЛ. СПЕЦ. МАСТ		КОЗИЦЫН					
Г И П		МЫЛЬНИКОВ			03/КЗ	СТАДИЯ: Р	ЛИСТ: 119
Р Г И		СИНДЕЕВА					ЛИСТОВ:
РАЗРАБОТАЛ						МНИИТЭП	
ПРОВЕРИЛ		МЫЛЬНИКОВ				МАСТЕРСКАЯ N 3	

ИНВ. N ПОДЛ. 93059 | ПОДПИСЬ И ДАТА | ВЗАИН. ИНВ. N

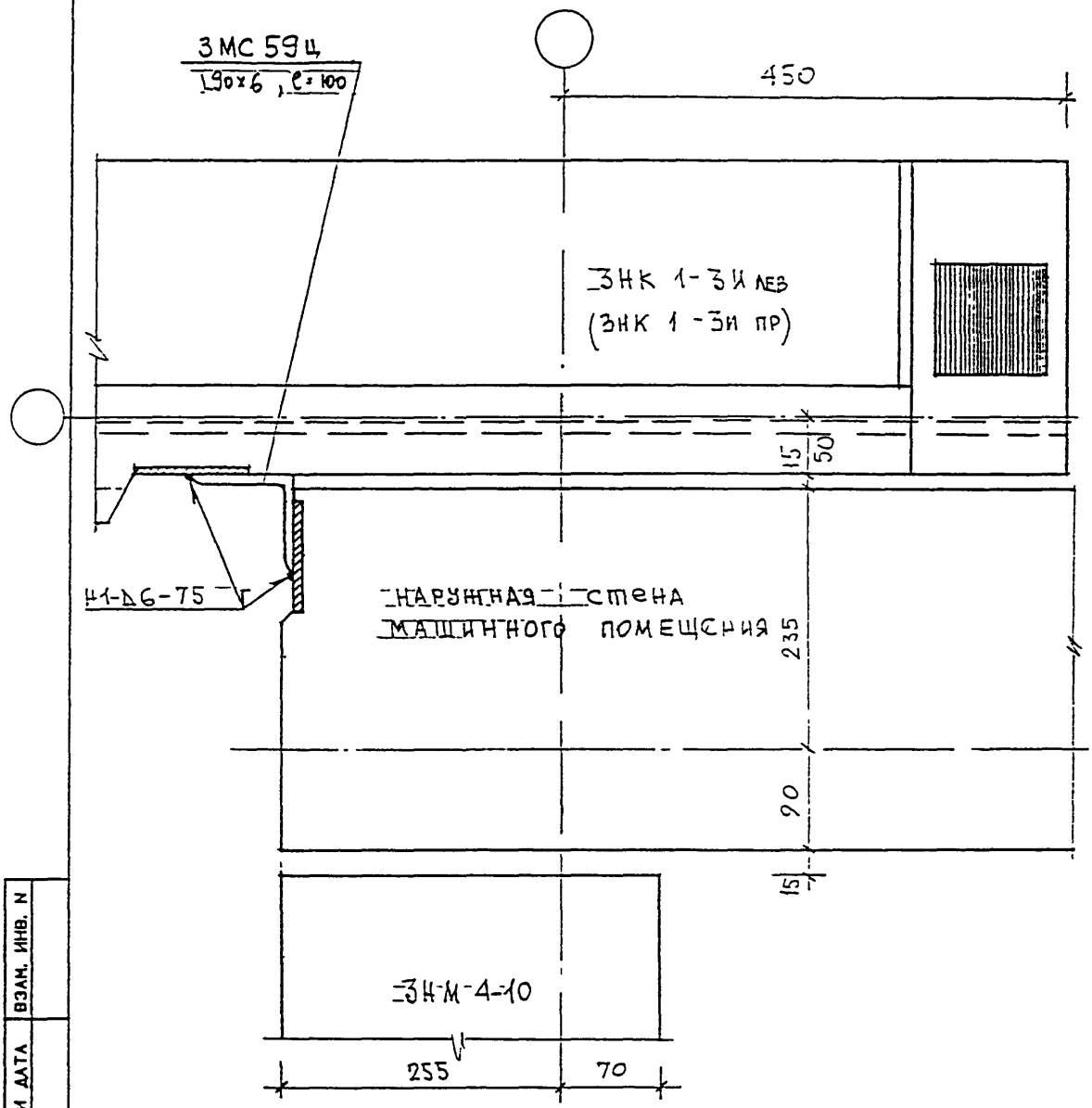

Н КОНТР		ВАСИЛЬКОВА				
Изм.	Кол.уч.	Лист	N док.	Подпись	Дата	3 КДС , часть III – 2000
ГАП СПЕЦМАСТ		КОЗИЦЫН				04 / КЗ
ГИП		МЫЛЬНИКОВ				
РГИ		СИНДЕЕВА				
ИСПОЛНИЛ		ТУЧКОВА				
ПРОВЕРИЛ		ВАСИЛЬКОВА				

СТАДИЯ	ЛИСТ	ЛИСТОВ
Р	120	

МНИИТЭП
МАСТЕРСКАЯ N 3

ВЗАМ. ИНВ. N

ПОДПИСЬ И ДАТА

ИНВ. N ПОДЛ. 23057

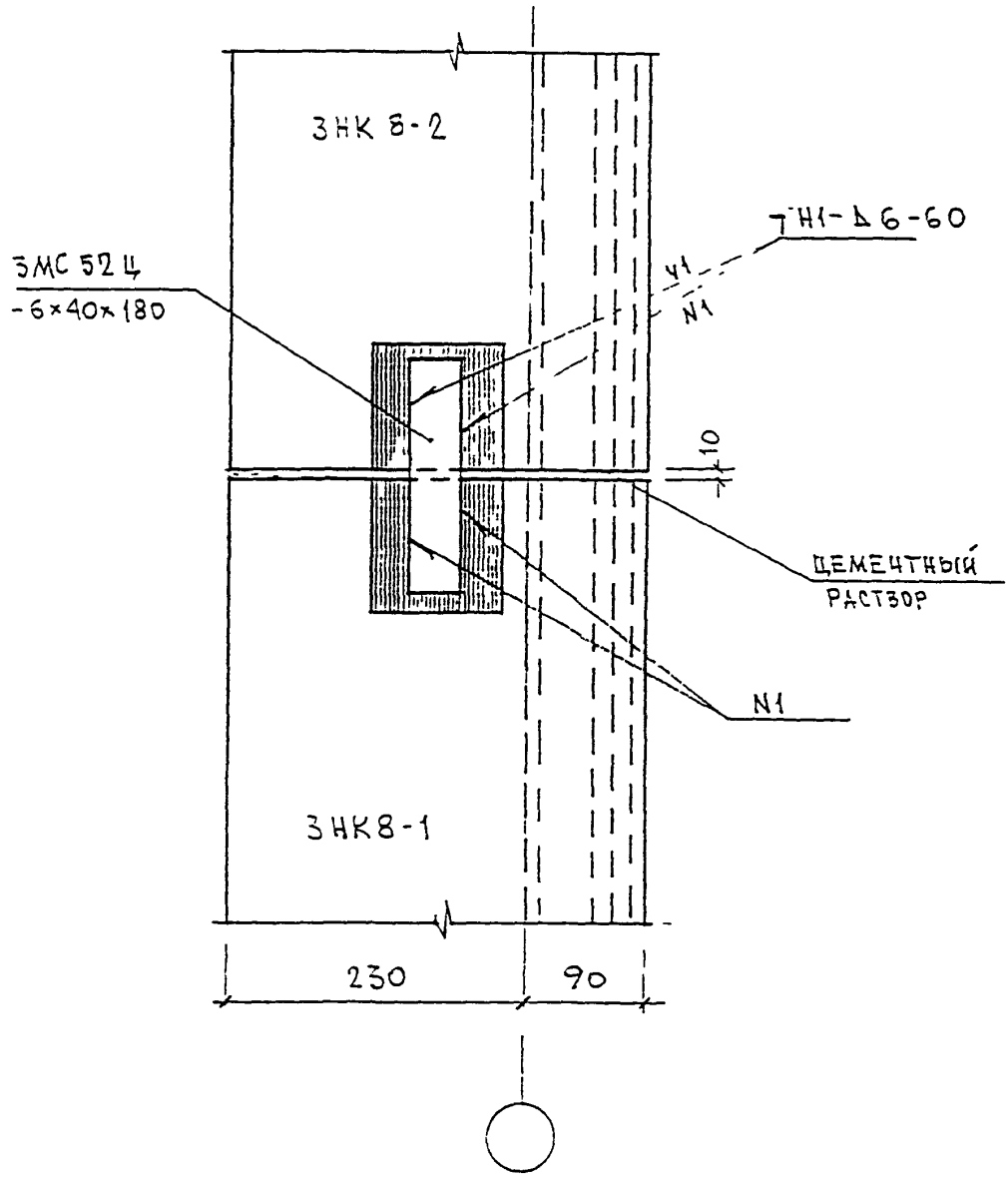

Н КОНТР		ВАСИЛЬКОВА				
Изм.	Кол.уч.	Лист	N док.	Подпись	Дата	3 КДС, часть III – 2000
ГЛСПЕЦИАСТ		КОЗИЙЛИН				
ГИП		МЫЛЬНИКОВ				05 / КЗ
РГИ		СИНДЕЕВА				
ИСПОЛНИЛ		ТУЧКОВА				
ПРОВЕРИЛ		ВАСИЛЬКОВА				

СТАДИЯ	ЛИСТ	ЛИСТОВ
Р	121	

МНИИТЭП
МАСТЕРСКАЯ N 3

ВЗАМ ИНВ N

ПОДПИСЬ И ДАТА

ИНВ N ПОДЛ. 93519

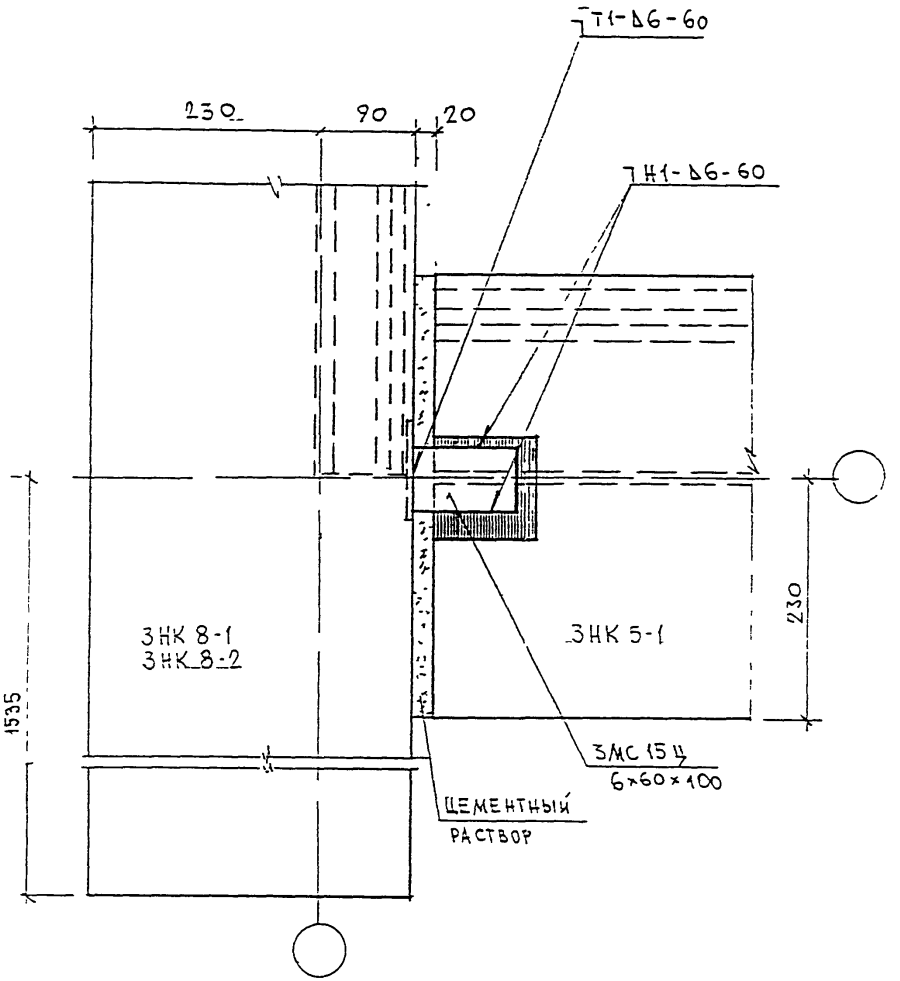

Н контр.	Васильков				ЭКДС ЧАСТЬ III - 2000	
Изм.	Кол.уч.	Лист	N док.	Подпись	Дата	
Гл. спец. маст		Козицын			06/КЗ	Стадия: Р; Лист: 122; Листов:
Г и П		Мыльников				МНИИТЭП
Р Г и		Синдеева				МАСТЕРСКАЯ N 3
Разработал						
Проверил		Мыльников				

Инв. N подл. | Подпись и дата | Взам. инв. N

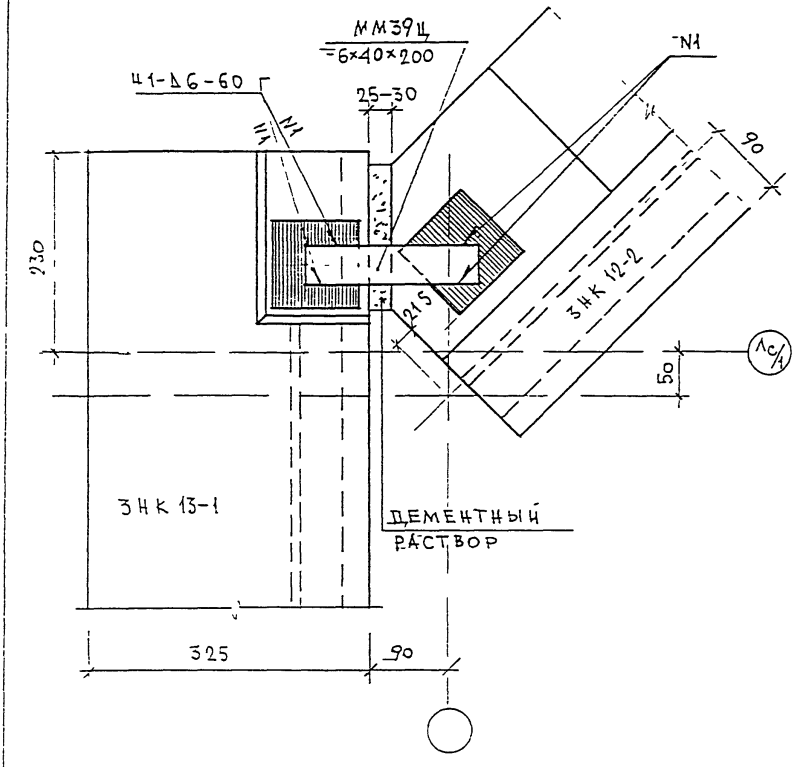

Н КОНТР		Васильков				
ИЗМ.	КОЛУЧ.	ЛИСТ	N ДОК.	ПОДПИСЬ	ДАТА	
ГЛ. СПЕЦ. МАСТ		КОЗИЦЫН				
Г И П		МАЛЬНИКОВ				
Р Г И		СИ-ДЕЕВА				
РАЗРАБОТАЛ						
ПРОВЕРИЛ		МЫЛЬНИКОВ				

3 КДС , ЧАСТЬ III - 2000

27
КЗ

СТАДИЯ	ЛИСТ	ЛИСТОВ
Р	123	

МНИИТЭП
МАСТЕРСКАЯ N 3

ИНВ. N ПОДЛ. | ПОДПИСЬ И ДАТА | ВЗАИМ. ИНВ. N

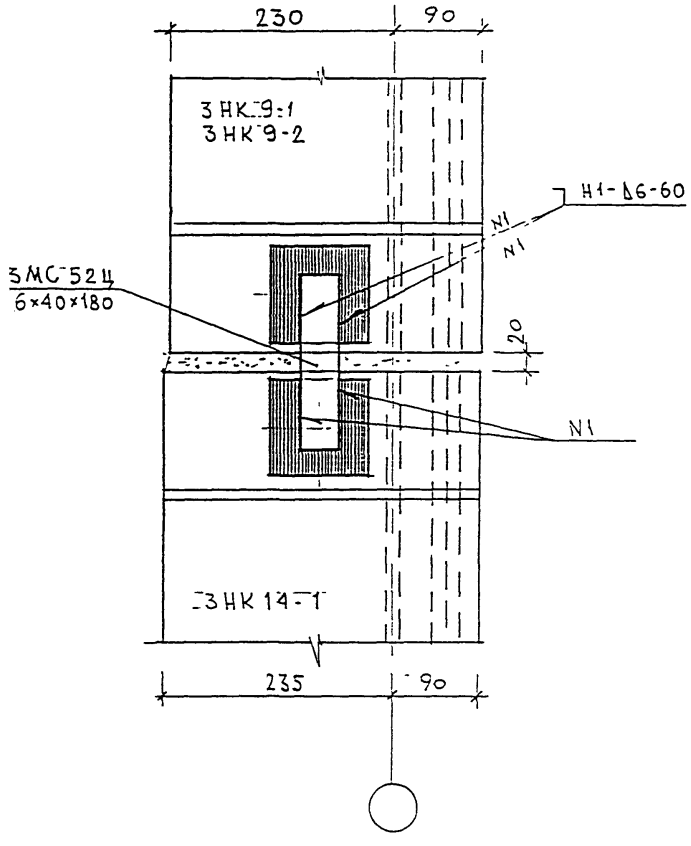

Н.Контр		Васильков				
Изм.	Кол.уч.	Лист	N док.	Подпись	Дата	
Гл. спец. маст		Козицын				
Г и П		Мыльников				
Р Г И		Синдеева				
Разработал						
Проверил		Мыльников				

3 КДС , часть III - 2000

08
КЗ

Стадия	Лист	Листов
Р	124	

МНИИТЭП
Мастерская N 3

Инв. N подл. | Подпись и дата | Взам. инв. N

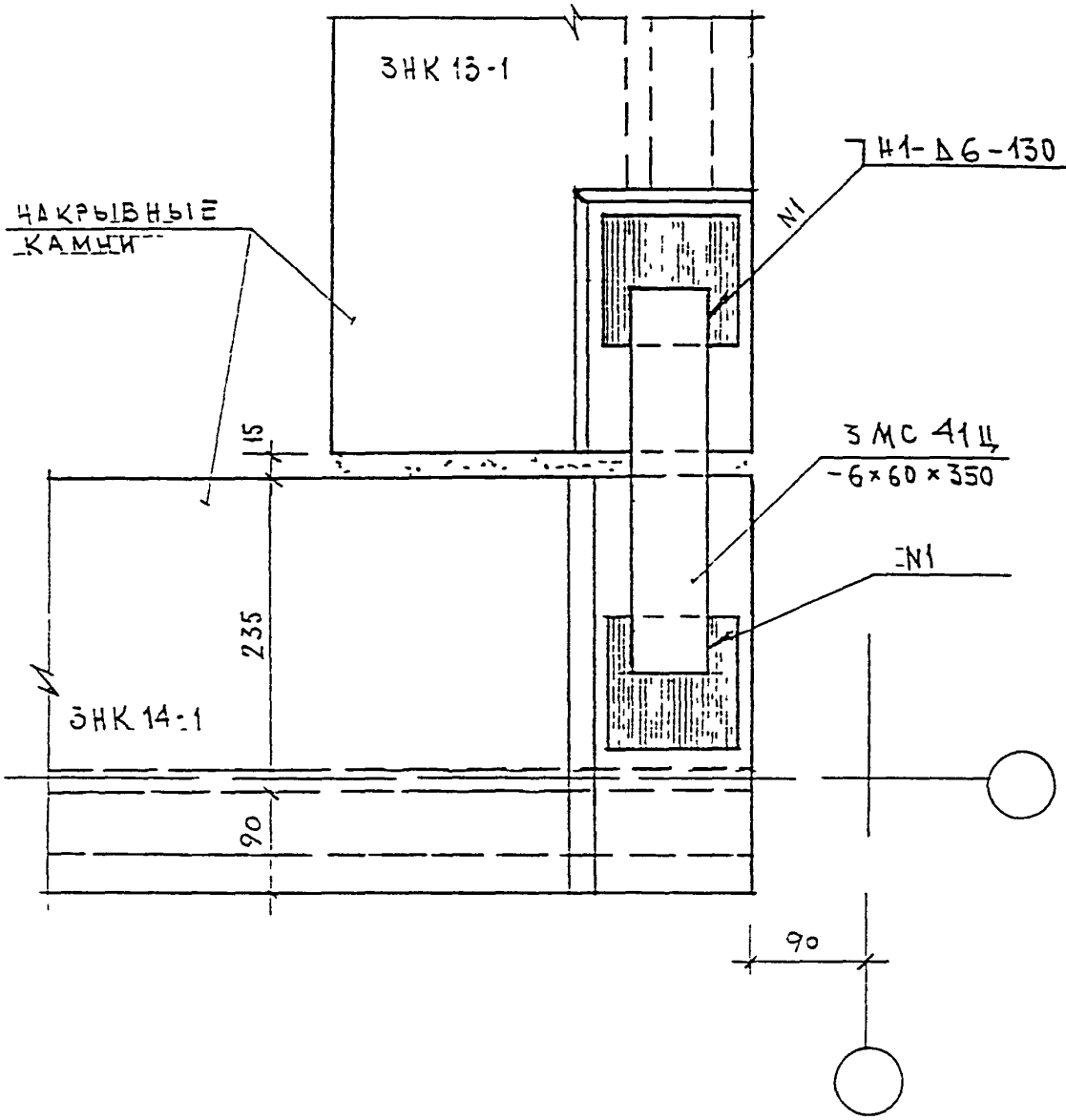

Н КОНТР		ВАСИЛЬКОВА				3 КДС , ЧАСТЬ III - 2000	
ИЗМ.	КОЛУЧ.	ЛИСТ	N ДОК.	ПОДПИСЬ	ДАТА		
ГЛ. СПЕЦ. МАСТ		КОЗИЦЫН					
Г И П		МЫЛЬНИКОВ				09/КЗ	СТАДИЯ: Р; ЛИСТ: 125; ЛИСТОВ:
Р Г И		СИНДЕЕВА					МНИИТЭП
РАЗРАБОТАЛ							МАСТЕРСКАЯ N 3
ПРОВЕРИЛ		МЫЛЬНИКОВ					

ВЗАМ. ИНВ. N | ПОДПИСЬ И ДАТА | ИНВ. N ПОДЛ.

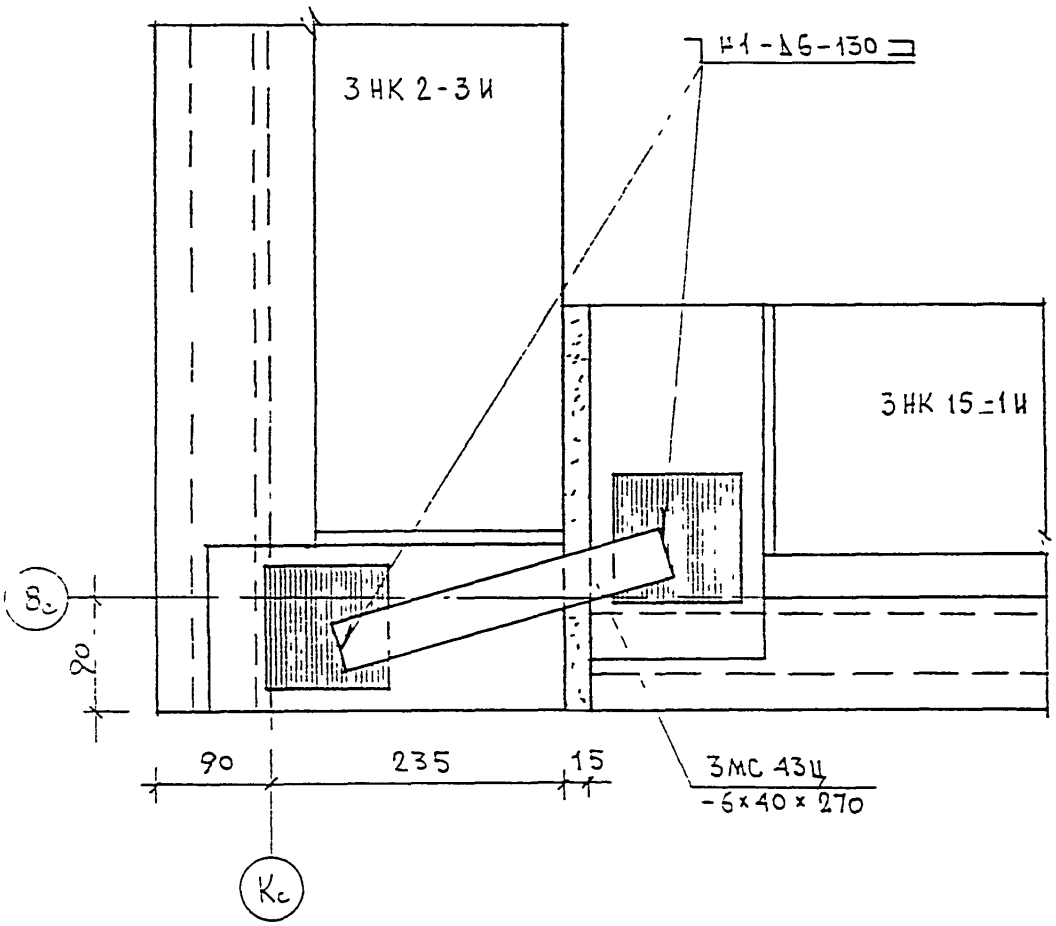

Н КОНТР	ЗАСИЛЬКОВА			3КДС ЧАСТЬ III-2000	
ИЗМ. КОЛУЧ.	ЛИСТ	N ДОК.	ПОДПИСЬ	ДАТА	
ГА СЕКЦ МАСТ	КОЗИЦЫН				
ГИП	МЕЛЬНИКОВ			10 / КЗ	СТАДИЯ Р; ЛИСТ 126; ЛИСТОВ
Р Г И	СИНДЕЕВА				МНИИТЭП МАСТЕРСКАЯ N 3
РАЗРАБОТАЛ					
ПРОВЕРИЛ	МЫЛЬНИКОВ				

ИНВ. N ПОДЛ. | ПОДПИСЬ И ДАТА | ВЗАИМ. ИНВ. N

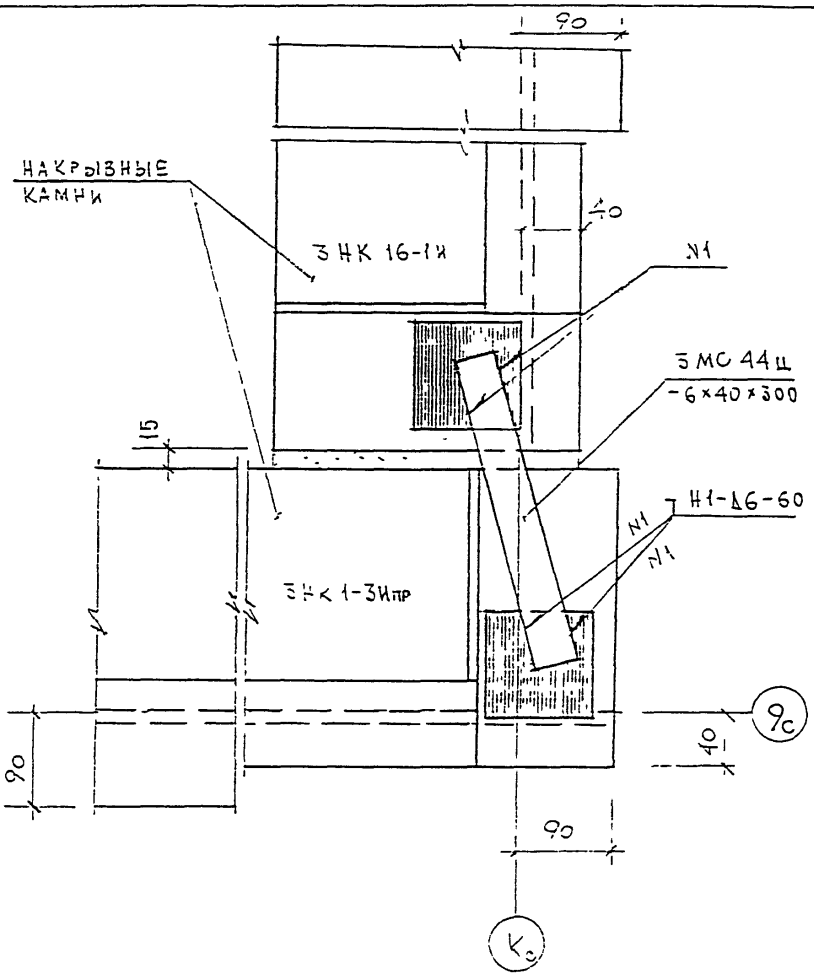

Н КОНТР		ВАСИЛЬКОВА				
ИЗМ.	КОЛУЧ.	ЛИСТ	N ДОК.	ПОДПИСЬ	ДАТА	
ГЛ. СПЕЦ. МАСТ		КОЗИЦЫН				
Г И П		МЫЛЬНИКОВ				
Р Г И		СИНДЕЕВА				
РАЗРАБОТАЛ						
ПРОВЕРИЛ		МЫЛЬНИКОВ				

3 КДС ЧАСТЬ III - 2000

11
КЗ

СТАДИЯ	ЛИСТ	ЛИСТОВ
Р	127	

МНИИТЭП

МАСТЕРСКАЯ N 3

ПОДПИСЬ И ДАТА

ВЗАМ. ИНВ. N

ИНВ. N ПОДЛ. 930519

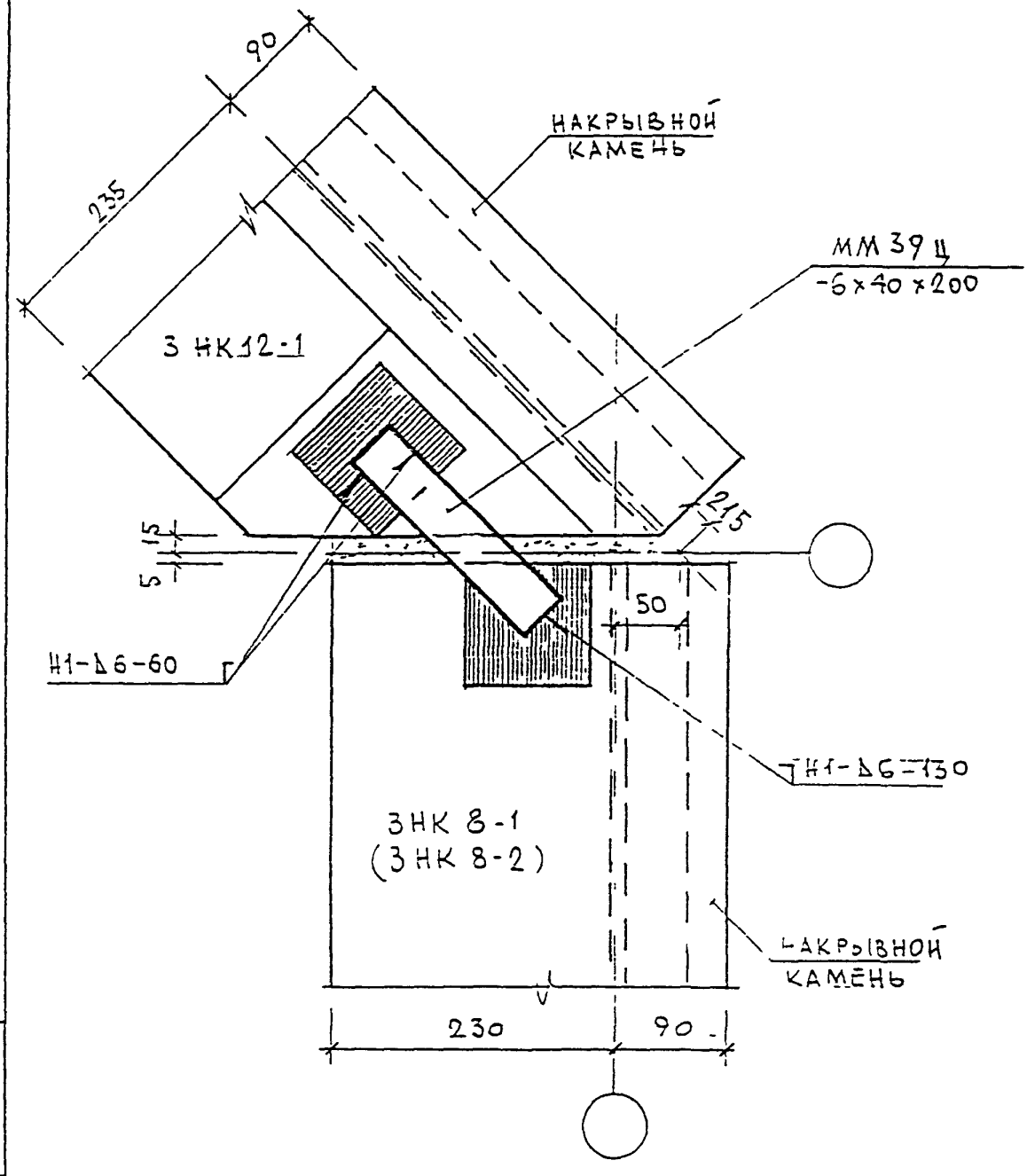

Н КОНТР		ЗАСЫЛЬКОВА				3 КДС, часть III – 2000
Изм.	Кол.уч.	Лист	N док.	Подпись	Дата	
ГЛСПЕЦМАСТ		КОЗИЦЫН				IV / КЗ
ГИП		МЫЛЬНИКОВ				
РГИ		СИНДЕЕВА				
РАЗРАБОТАЛ						
ПРОВЕРИЛ		МЫЛЬНИКОВ				

СТАДИЯ	ЛИСТ	ЛИСТОВ
Р	128	

МНИИТЭП
МАСТЕРСКАЯ N 3

ИНВ N ПОДЛ. | ПОДПИСЬ И ДАТА | ВЗАИН. ИНВ N

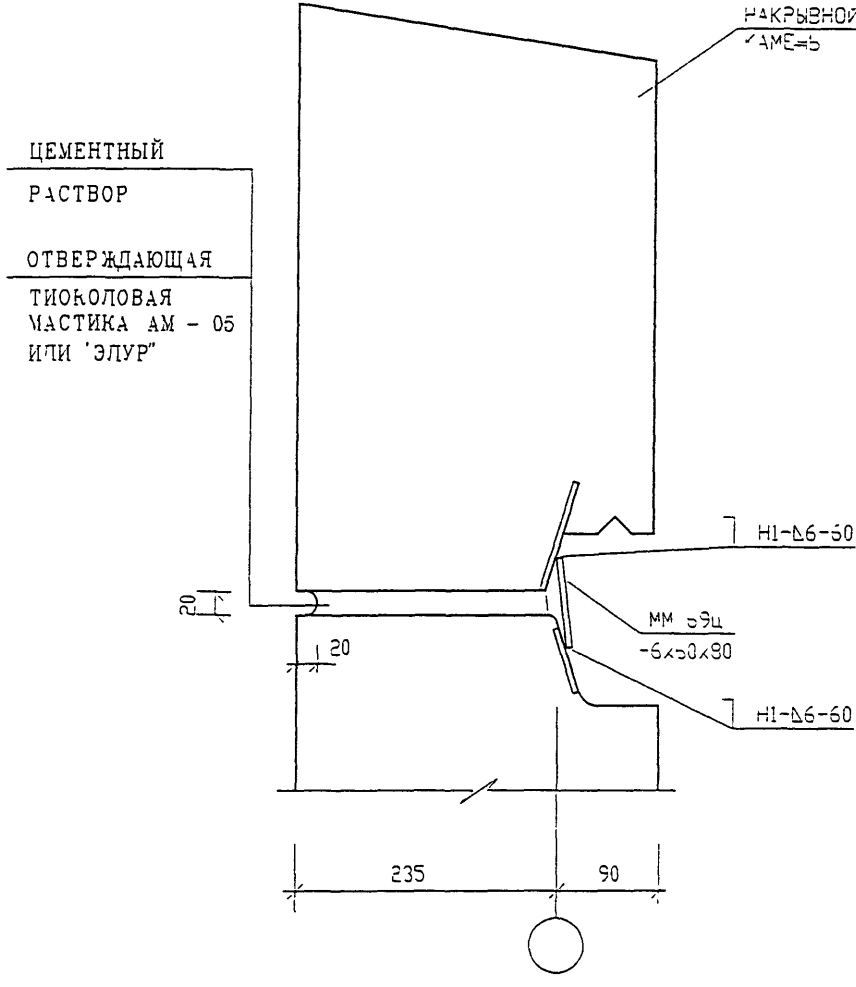

Н.КОНТР	ВАСИЛЬКОВА		
ГЛ.МАСТ			
ГЛ.СПЕЦ.М	КОЗИЦЫН		
ГЛ.ИНК.ПР	МЫЛЬНИКОВ		
РУК.ГР.И-Х	СИНДЕЕВА		
ИСПОЛНИЛ	ШЕХИНА		
ПРОВЕРИЛ	МЫЛЬНИКОВ		

ЗКДС, часть III-2000

13/КЗ

КРЕПЛЕНИЕ НАКРЫВНОГО КАМНЯ К ФРИЗОВОЙ ПАНЕЛИ

СТАДИЯ	ЛИСТ	ЛИСТОВ
Р	129	

МНИИТЭП
МАСТЕРСКАЯ N3

ВЗАМ ИНВ N

ПОДПИСЬ И ДАТА

ИНВ N ПОДЛ 930519

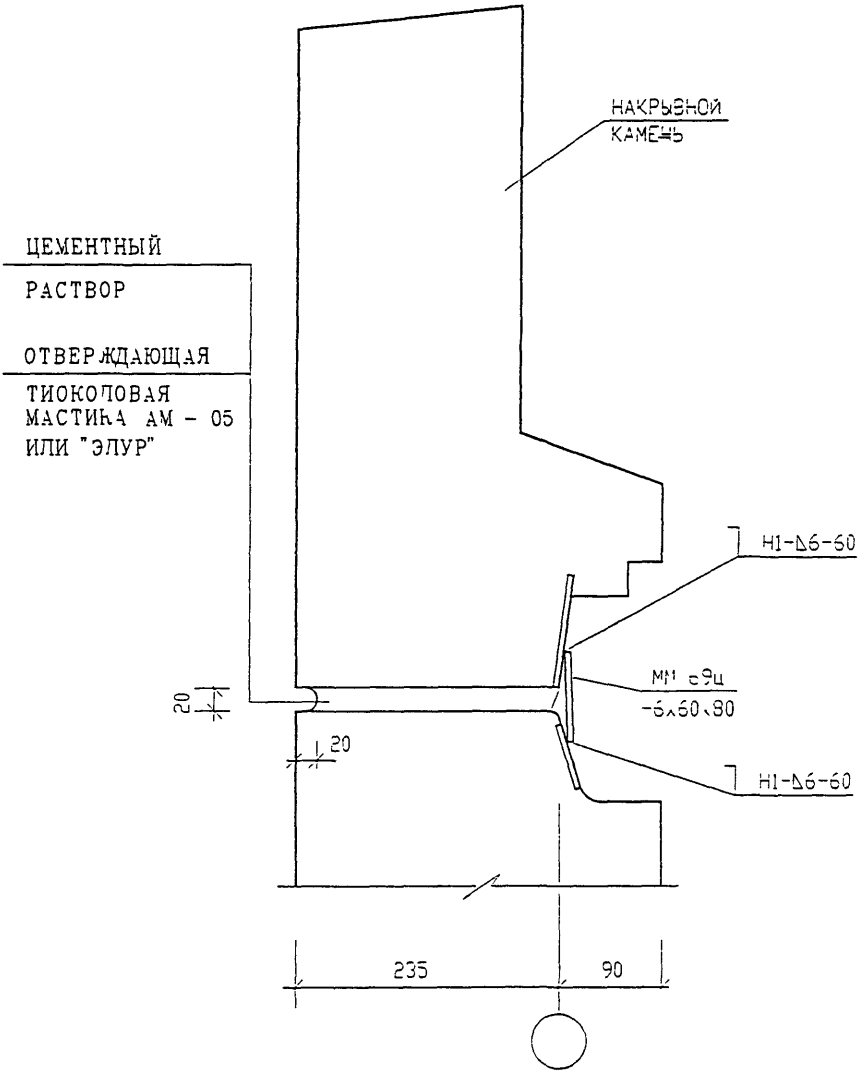

Н КОНТР	ВАСИЛЬКОВА		
НАЧ МАСТ			
ГЛ СПЕЦ М	КОЗИЦЫН		
ГЛ ИНЖ ПР	МЫЛЬНИКОВ		
РУК ГР ИНЖ	СИНЕЕВА		
ИСПОЛНИЛ	ШЕХИНА		
ПРОВЕРИЛ	МЫЛЬНИКОВ		

ЗКДС , часть III - 2000

11
К3

КРЕПЛЕНИЕ НАКРЫВНОГО КАМНЯ К ФРИЗОВОЙ ПАНЕЛИ

СТАДИЯ	ЛИСТ	ЛИСТОВ
Р	130	

МНИИТЭП
МАСТЕРСКАЯ N 3

ВЗАМ ИНВ N

ПОДПИСЬ И ДАТА

ИНВ N ПОДЛ

ЦЕМЕНТНЫЙ

РАСТВОР

ОТВЕРЖДАЮЩАЯ

ТИОКОЛОВАЯ
МАСТИКА АМ - 05
ИЛИ "ЭЛУР

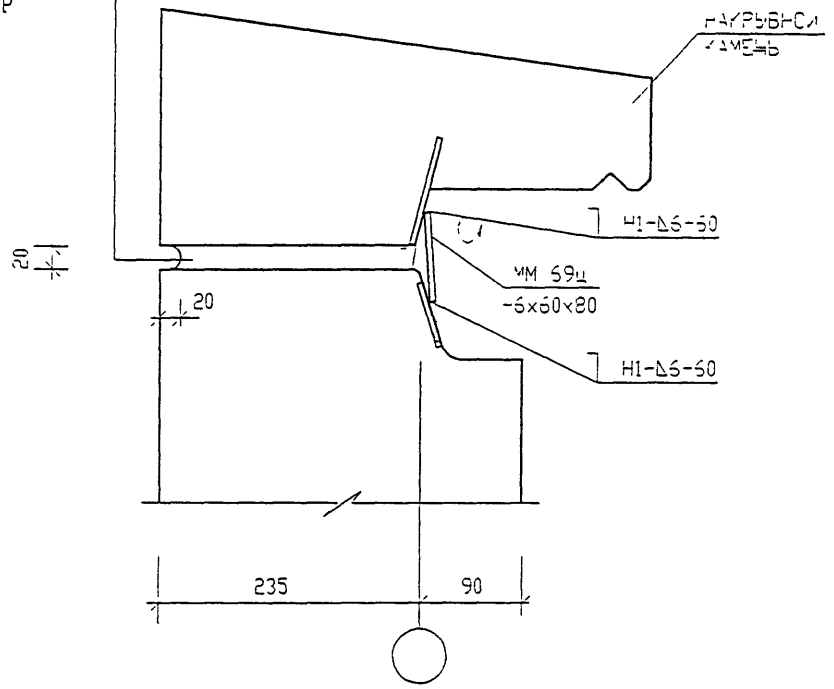

Н Контр	Василькова		
НАЧ МАСТ			
ГЛ СПЕЦ М	Козицын		
ГЛ ИНЖ ПР	Мыльников		
РУК ГР ИНЖ СУ-155			
ИСПОЛНИЛ	Шехина		
ПРОВЕРИЛ	Мыльников		

ЗКДС , часть III - 2000

15
К3

КРЕПЛЕНИЕ НАКРЫВНОГО КАМНЯ К ФРИЗОВОЙ ПАНЕЛИ

СТАДИЯ	ЛИСТ	ЛИСТОВ
Р	131	

МНИИТЭП
МАСТЕРСКАЯ N3

ИНВ N ПОДЛ | 9205-19 | ПОДПИСЬ И ДАТА | ВЗАМ ИНВ N

N N УЗЛА РАЗДЕЛА	АЛЬБОМ РАБОЧИХ ЧЕРТЕЖЕЙ	МАРКА	КОЛ. ШТ	МАССА ЕД. КГ	МАССА НА УЗЕЛ, КГ
1	2	3	4	5	6
01	ЗКДС, ЧАСТЬ III	ЗМС 3ц -6х60х110/170	1	0.40	0.40
02		ЗМС 15ц -6х60х100	1	028	0.28
03		ЗМС 44ц -6х40х300	1	0.56	0.56
04		ЗМС 59ц L 90х6 l=100	1	0.83	083
05		ЗМС 52ц -6х40х180	1	034	034
06		ЗМС 15ц -6х60х100	1	028	028
07		ММ 39ц -6х40х200	1	038	038
08		ЗМС 52ц -6х40х180	1	034	0.34
09		ЗМС 41ц -6х60х350	1	0.99	099
10		ЗМС 43ц -6х40х270	1	051	051
11		ЗМС 44ц -6х40х300	1	056	056
12		ММ 39ц -6х40х200	1	038	0.38
13		ММ 69ц -6х60х80	1	023	0.23
14		ММ 69ц -6х50х30	1	023	023
15		ММ 69ц -6х50х80	1	0.23	023

ВЗАМ ИНВ N

ПОДПИСЬ И ДАТА

ИНВ N ПОДЛ 93059

Н КОНТР	ВАСИЛЬКОВА	
НАЧ МАСТ		
ГЛ СПЕЦ М	КОЗИЦЫН	
ГЛ ИНЖ ПР	МЫЛЬНИКОВ	
ВЕД ИНЖ	СУВОРОВА	
ИСПОЛНИЛ	ВЕХИНА	
ПРОВЕРИЛ	СИНДЕЕВА	

ЗКДС, часть III - 2000

СПЕЦИФИКАЦИЯ МОНТАЖНЫХ СВЯЗЕЙ РАЗДЕЛ КЗ

СТАДИЯ	ЛИСТ	ЛИСТОВ
Р	132	

МНИИТЭП

МАСТЕРСКАЯ N3

РАЗДЕЛ К 4

СОЕДИНЕНИЕ КОНСТРУКЦИЙ. УЗЛЫ И ДЕТАЛИ МАШИННОГО ПОМЕЩЕНИЯ

УЗЛЫ УСТАНОВКИ ВЕНТШАХТЫ

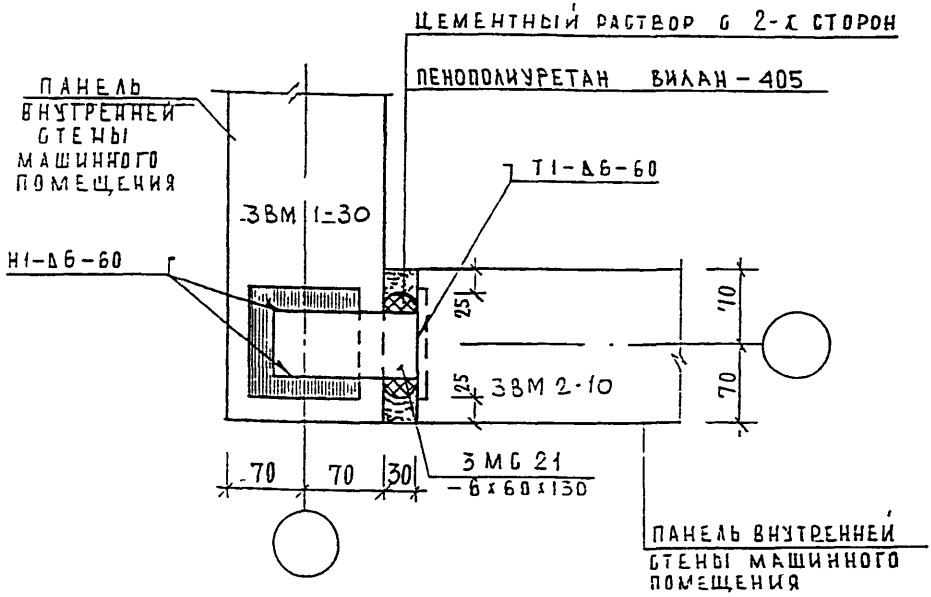

Н. КОНТР.		ВАСИЛЬКОВА				
Изм.	Кол.уч.	Лист	N док.	Подпись	Дата	
ГЛ.СПЕЦИАЛИСТ		КОЗИЦЫН				
ГИП		МЫЛЬНИКОВ				
РГИ		СИНДЕЕВА				
ИСПОЛНИЛ		ШЕХИНА				
ПРОВЕРИЛ		ВАСИЛЬКОВА				

ВЗАМ. ИНВ. N | ПОДПИСЬ И ДАТА | ИНВ. N ПОДЛ. 23019

3 КДС, часть III-2000

01
К 4

ПЛАН В УРОВНЕ СВЯЗЕЙ

СТАДИЯ	ЛИСТ	ЛИСТОВ
Р	133	

МНИИТЭП
МАСТЕРСКАЯ N 3

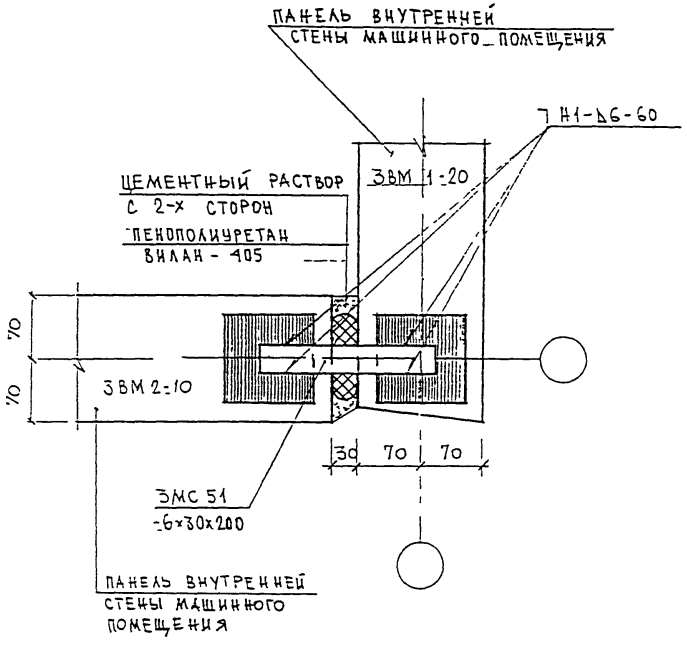

Н Контроля		Васильковa			ЗКДС, ЧАСТЬ III-2000	
ИЗМ.	КОЛУЧ.	ЛИСТ	N ДОК.	ПОДПИСЬ	ДАТА	
ГЛ. СПЕЦ. МАСТ		КОЗИЦЫН			0 2 / К 4	СТАДИЯ: Р; ЛИСТ: 134; ЛИСТОВ:
Г И П		МЫЛЬНИКОВ			ПЛАН В УРОВНЕ СВЯЗЕЙ	МНИИТЭП
Р Г И		СИНДЕЕВА				МАСТЕРСКАЯ N 3
РАЗРАБОТАЛ						
ПРОВЕРИЛ		ВАСИЛЬКОВА				

ИНВ N ПОДЛ. 930579 | ПОДПИСЬ И ДАТА | ВЗАМ. ИНВ. N

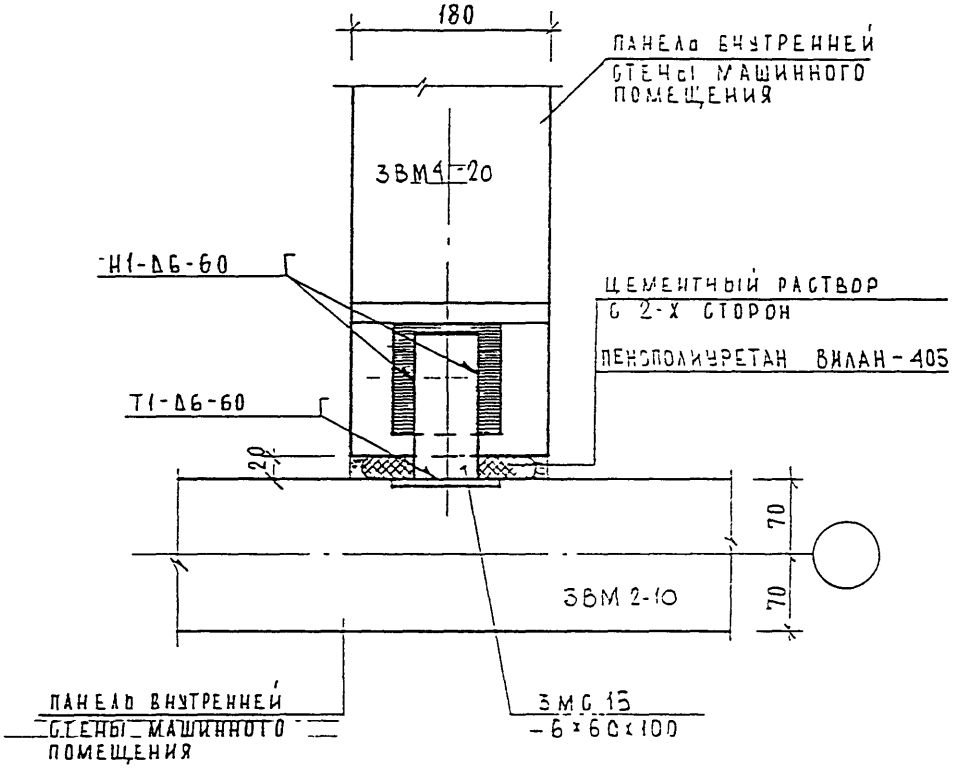

Н. контр		Василькова				3 КДС, часть III – 2000	
Изм	Кол.уч	Лист	N док	Подпись	Дата		
ГАСпецмаст		Козицын				03/К4	Стадия: Р; Лист: 135; Листов:
ГИП		Мыльников				План в уровне связей	МНИИТЭП, мастерская N 3
РГИ		Синдеева					
Исполнил		Шехина					
Проверил		Синдеева					

Взам. инв. N

Подпись и дата

Инв. N подл. 93859

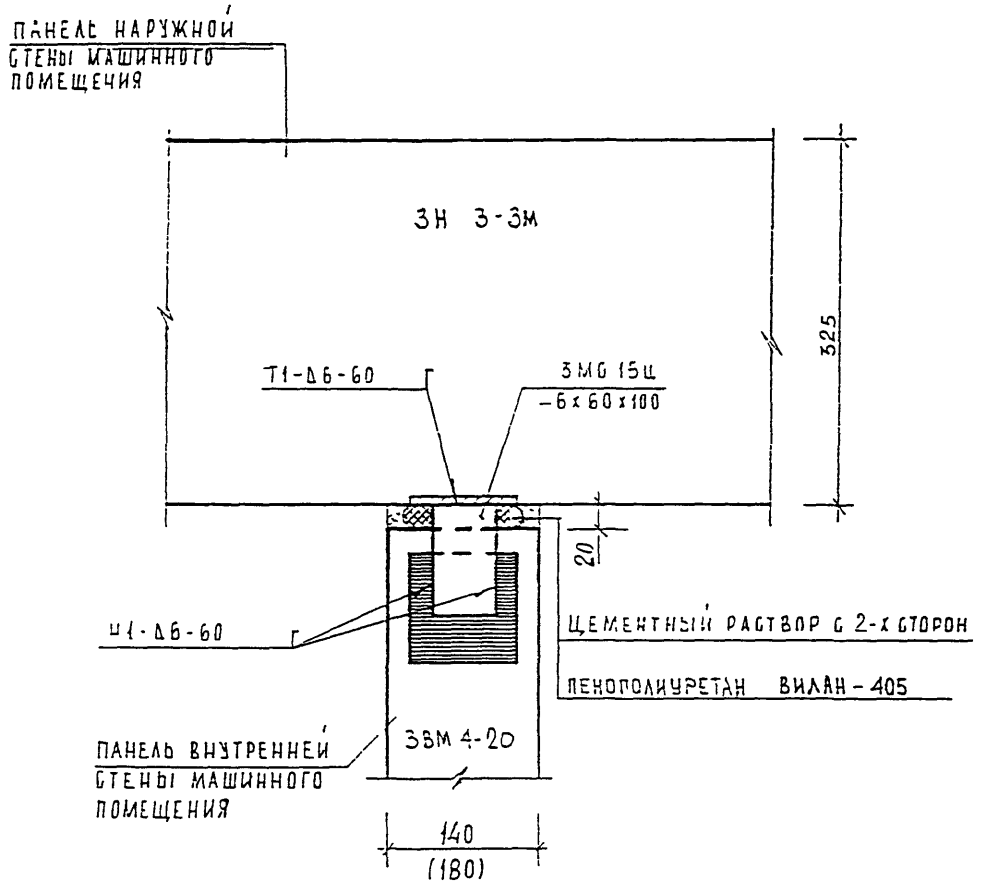

Н. Контр		Василькова				3КДС, часть III-2000
ИЗМ.	КОЛУЧ.	ЛИСТ	N ДОК.	ПОДПИСЬ	ДАТА	
ГЛ. СПЕЦ. МАСТ		КОЗИЦЫН				0 4 / К 4
Г И П		МЫЛЬНИКОВ				ПЛАН В УРОВНЕ СВЯЗЕЙ
Р Г И		СИНДЕЕВА				
РАЗРАБОТАЛ		ШЕХИНА				
ПРОВЕРИЛ		СИНДЕЕВА				

СТАДИЯ	ЛИСТ	ЛИСТОВ
Р	136	

МНИИТЭП
МАСТЕРСКАЯ N 3

ИНВ. N ПОДЛ. 930519 | ПОДПИСЬ И ДАТА | ВЗАМ. ИНВ. N

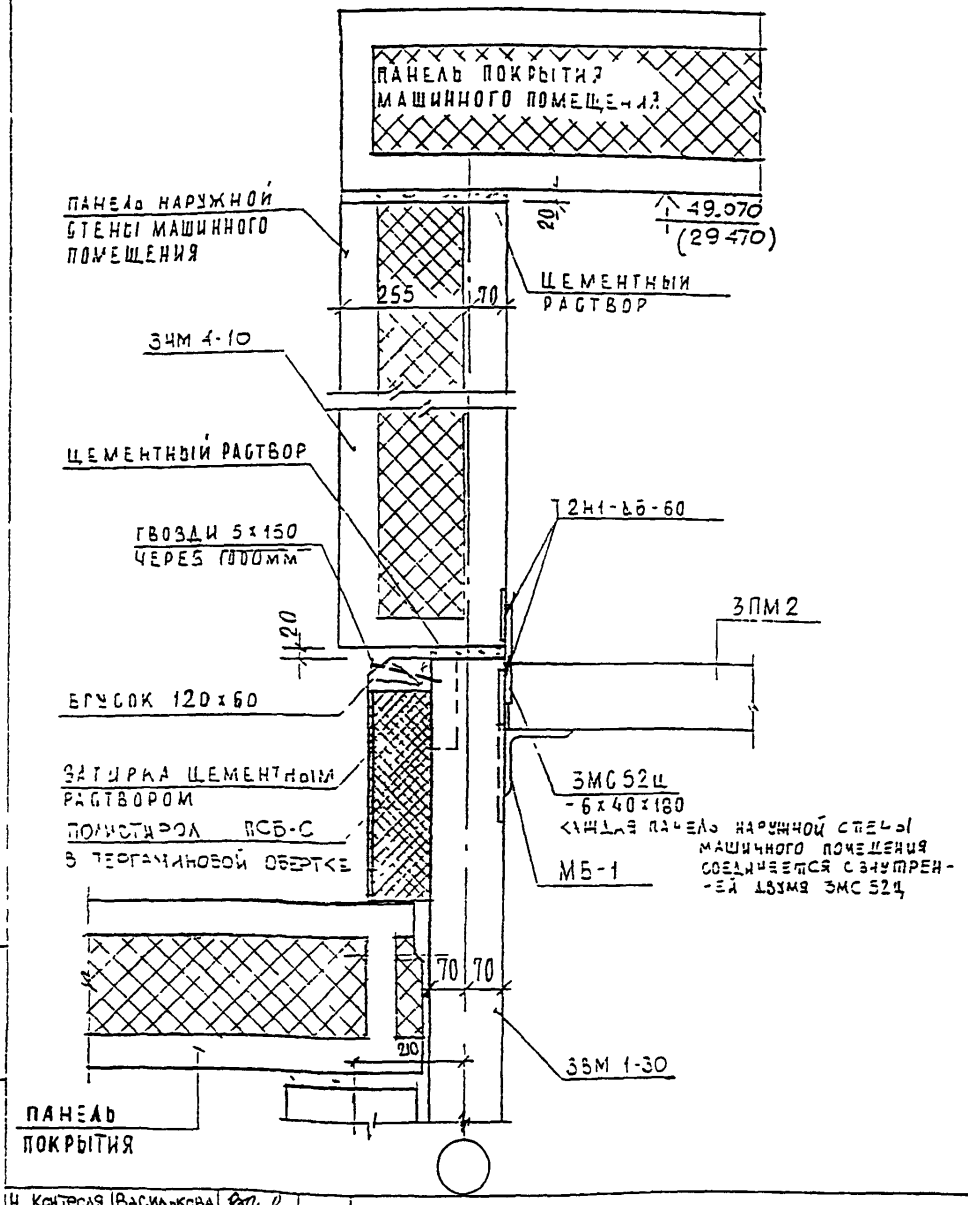

Н. Контроля	Василькова				
Изм.	Кол.уч.	Лист	N док.	Подпись	Дата
Гл. спец. част.	Козицын				
Г.И.П.	Мыльников				
Р.Г.И.	Синдеева				
Разработал	Шехина				
Проверил	Мыльников				

ЗКДС, часть III-2000

05 / К4

УСТАНОВКА СТЕН И МЕТАЛЛИЧЕСКОЙ ПЛОЩАДКИ

Стадия	Лист	Листов
Р	137	

МНИИТЭП
МАСТЕРСКАЯ N 3

Инв. N подл. 930519 | Подпись и дата | Взам. инв. N

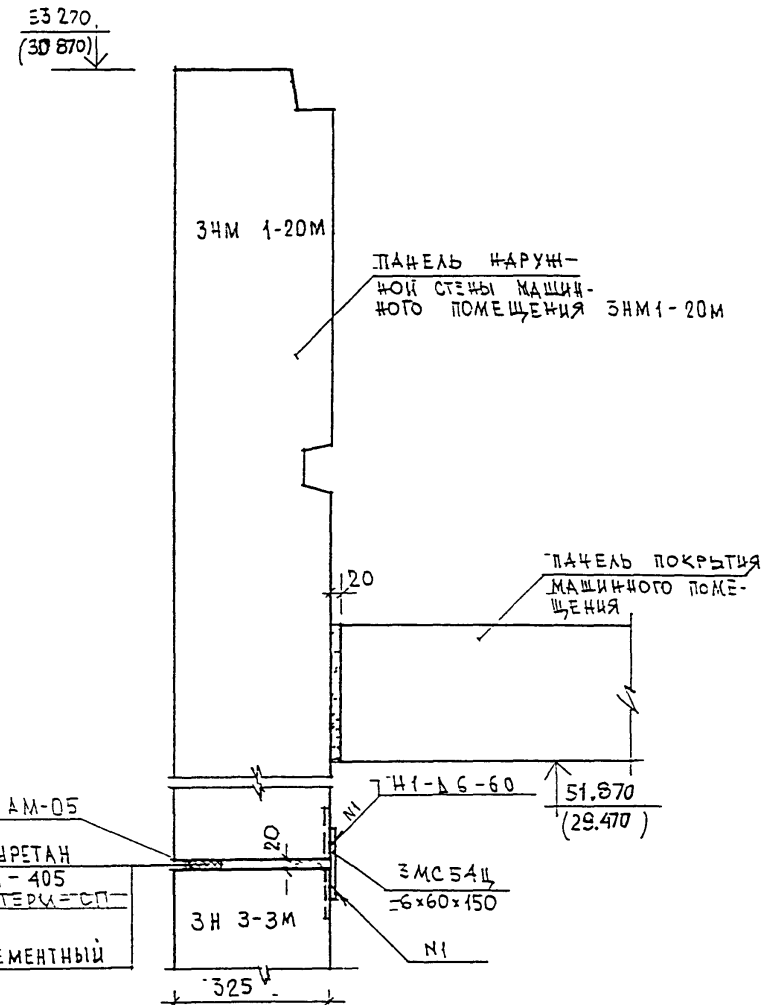

Н КОНТР		ВАСИЛЬКОВА				
ИЗМ.	КОЛУЧ.	ЛИСТ	N ДОК.	ПОДПИСЬ	ДАТА	
ГА СПЕЦ МАСТ		КОЗИЦЫН				
ГИП		МЕЛЬНИКОВ				
РГИ		СИНДЕЕВА				
РАЗРАБОТАЛ						
ПРОВЕРИЛ		ЧЕРНЫХ				

ЗКДС, ЧАСТЬ III-2000

06
И4

УСТАНОВКА СТЕН

СТАДИЯ	ЛИСТ	ЛИСТОВ
Р	138	

МНИИТЭП
МАСТЕРСКАЯ N 3

ИНВ. N ПОДЛ. | ПОДПИСЬ И ДАТА | ВЗАМ. ИНВ. N

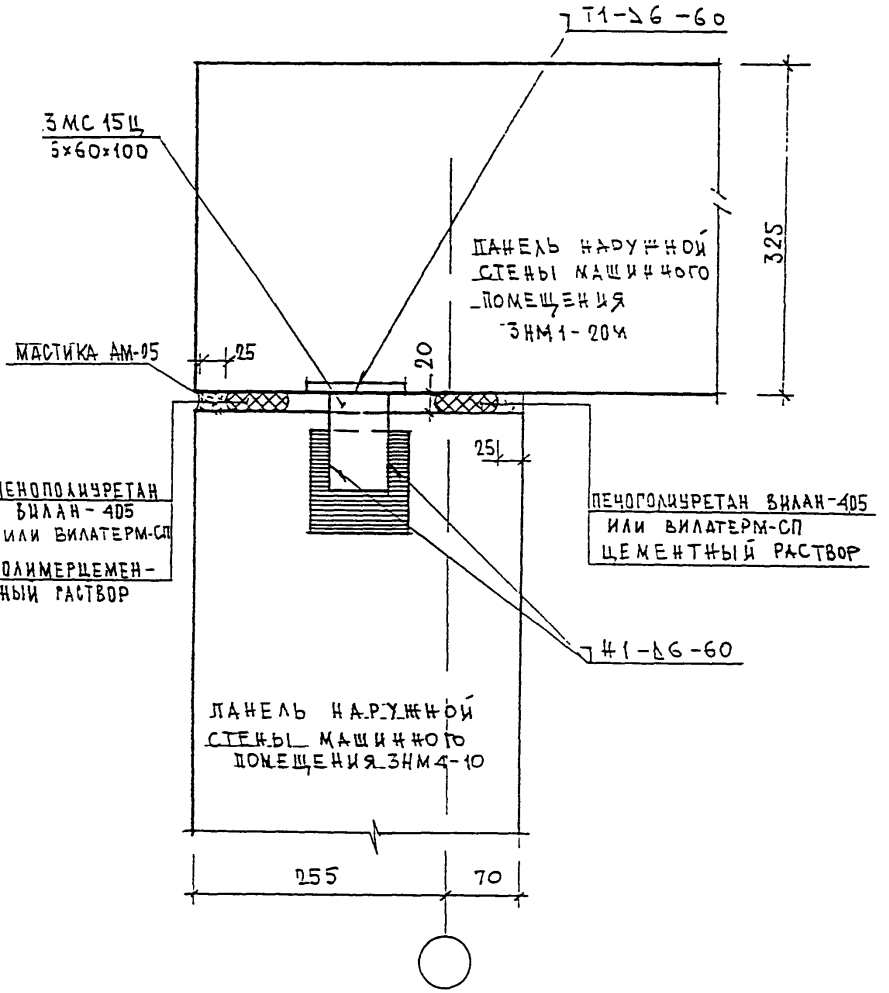

Н. КОНТР		ВАСИЛЬКОВА				3КДС, ЧАСТЬ III-2000
ИЗМ.	КОЛУЧ.	ЛИСТ	N ДОК.	ПОДПИСЬ	ДАТА	
ГЛ. СПЕЦ. МАСТ.		КОЗИЦЫН				07/К4
ГИП		МЫЛЬНИКОВ				ПЛАН В УРОВНЕ СВЯЗЕЙ
РГИ		СИНДЕЕВА				
РАЗРАБОТАЛ						
ПРОВЕРИЛ		ВАСИЛЬКОВА				

СТАДИЯ	ЛИСТ	ЛИСТОВ
Р	139	

МНИИТЭП
МАСТЕРСКАЯ N 3

ИНВ. N ПОДЛ. 930519 | ПОДПИСЬ И ДАТА | ВЗАМ. ИНВ. N

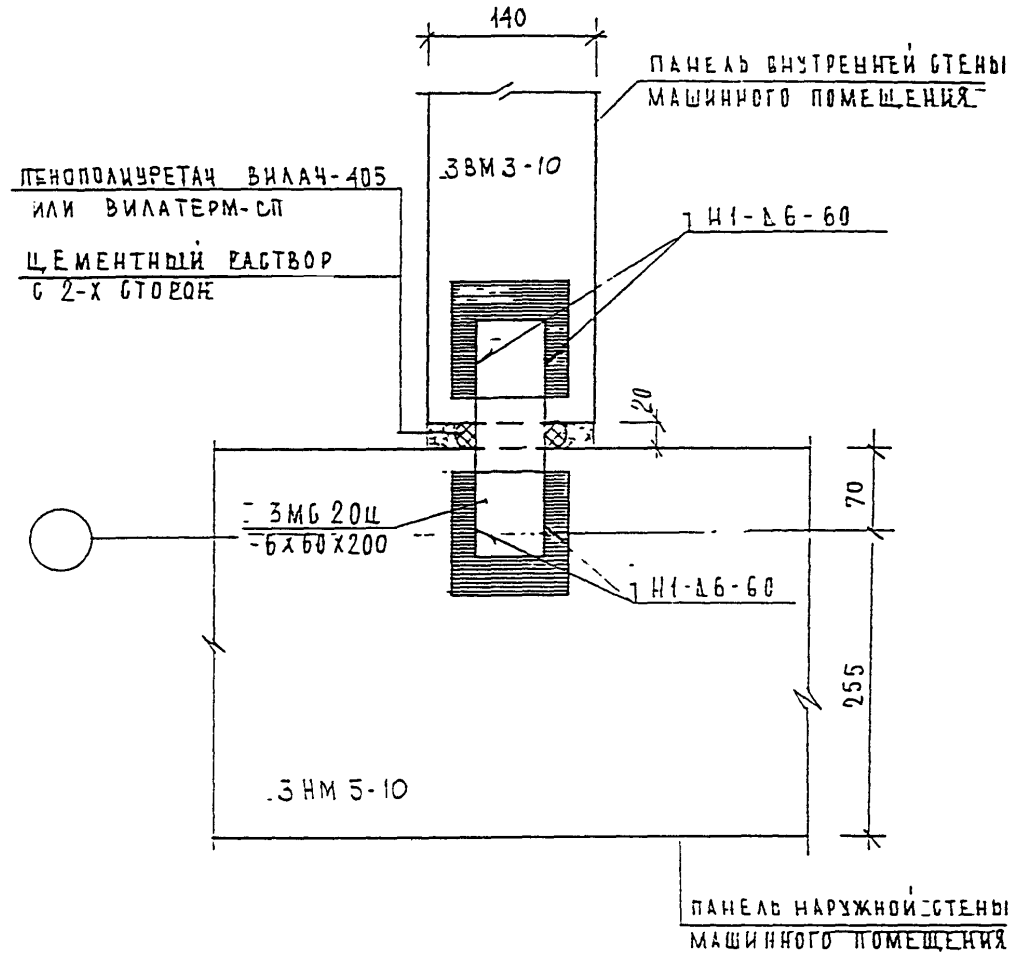

Н КОНТР		ВАСИЛЬКОВА				ЗКДС, часть III-2000
ИЗМ.	КОЛУЧ.	ЛИСТ	N ДОК.	ПОДПИСЬ	ДАТА	
ГЛ. СПЕЦ. МАСТ		КОЗИЦЫН				08/К4 ПЛАН В УРОВНЕ СВЯЗЕЙ
ГИП		МЫЛЬНИКОВ				
РГИ		БИНДЕЕВА				
РАЗРАБОТАЛ		ШЕХИЧА				
ПРОВЕРИЛ		МЫЛЬНИКОВ				

СТАДИЯ	ЛИСТ	ЛИСТОВ
Р	140	

МНИИТЭП
МАСТЕРСКАЯ N 3

ИНВ N ПОДЛ. 930519 | ПОДПИСЬ И ДАТА | ВЗАМ ИНВ. N

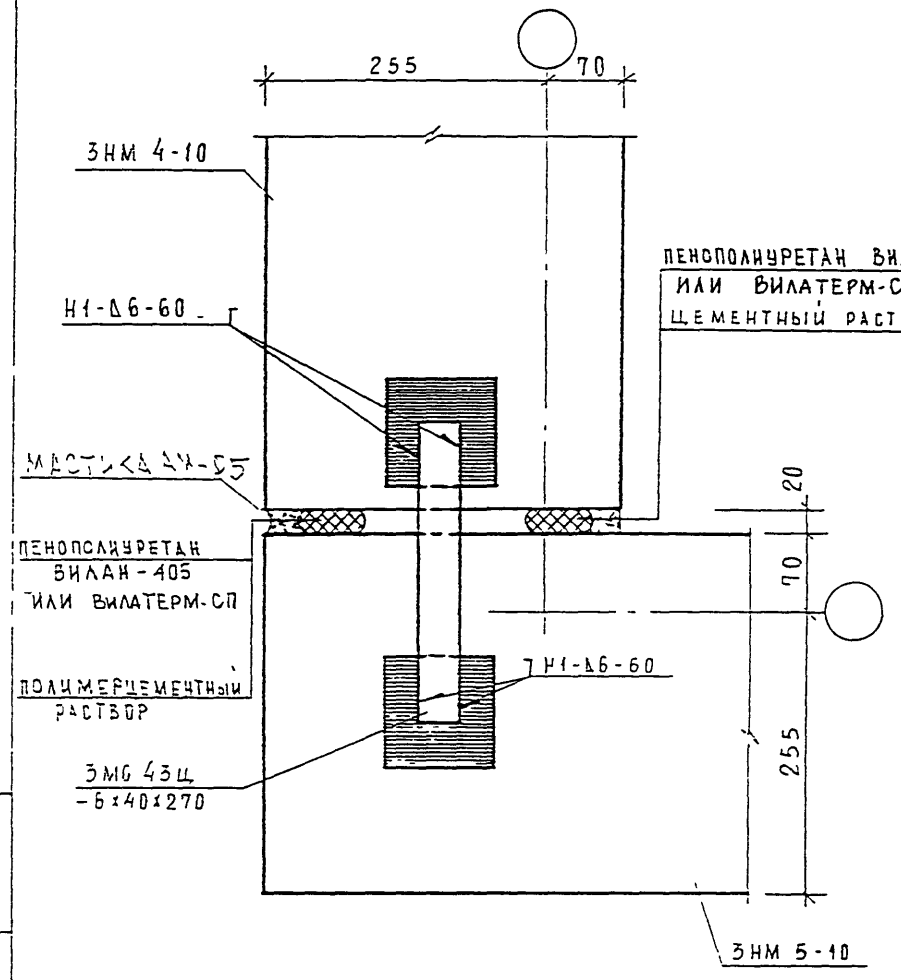

Н. контр.		Васильков				
Изм.	Кол.уч.	Лист	№ док.	Подпись	Дата	
Гл. спец. маст.		Козицын				
Г.И.П.		Мыльников				
Р.Г.И.		Синдеева				
Разработал		Шехина				
Проверил		Мыльников				

Инв. № подл. | Подпись и дата | Взам. инв. №

ЗКДС, часть III – 2000

09
К4

План в уровне связей

Стадия	Лист	Листов
	141	

МНИИТЭП
Мастерская № 3

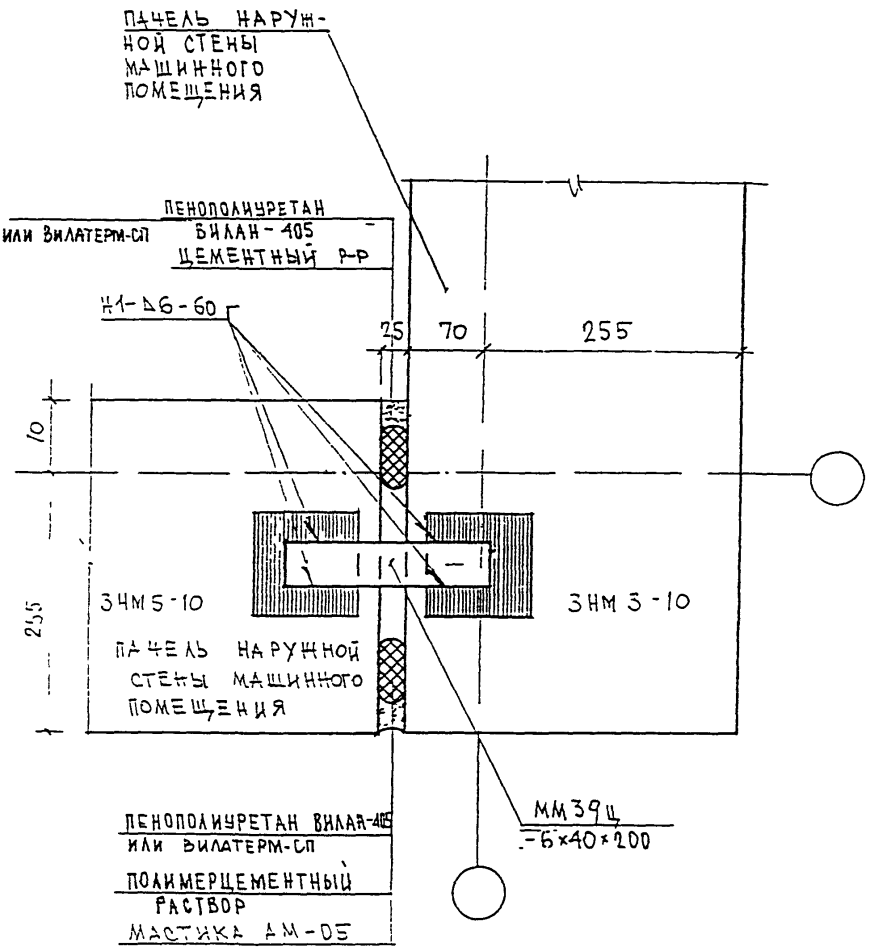

Н. контр.		Васильева				
Изм.	Кол.уч.	Лист	N док.	Подпись	Дата	
ГЛ. спец. маст.		Козицын				
Г.И.П.		Мыльников				
Р.Г.И.		Сандеева				
Разработал						
Проверил		Мыльников				

3 КДС, ЧАСТЬ III – 2000

10/К4

ПЛАН В УРОВНЕ СВЯЗЕЙ

Стадия	Лист	Листов
Р	142	

МНИИТЭП
МАСТЕРСКАЯ N 3

Взам. инв. N | Подпись и дата | Инв. N подл.

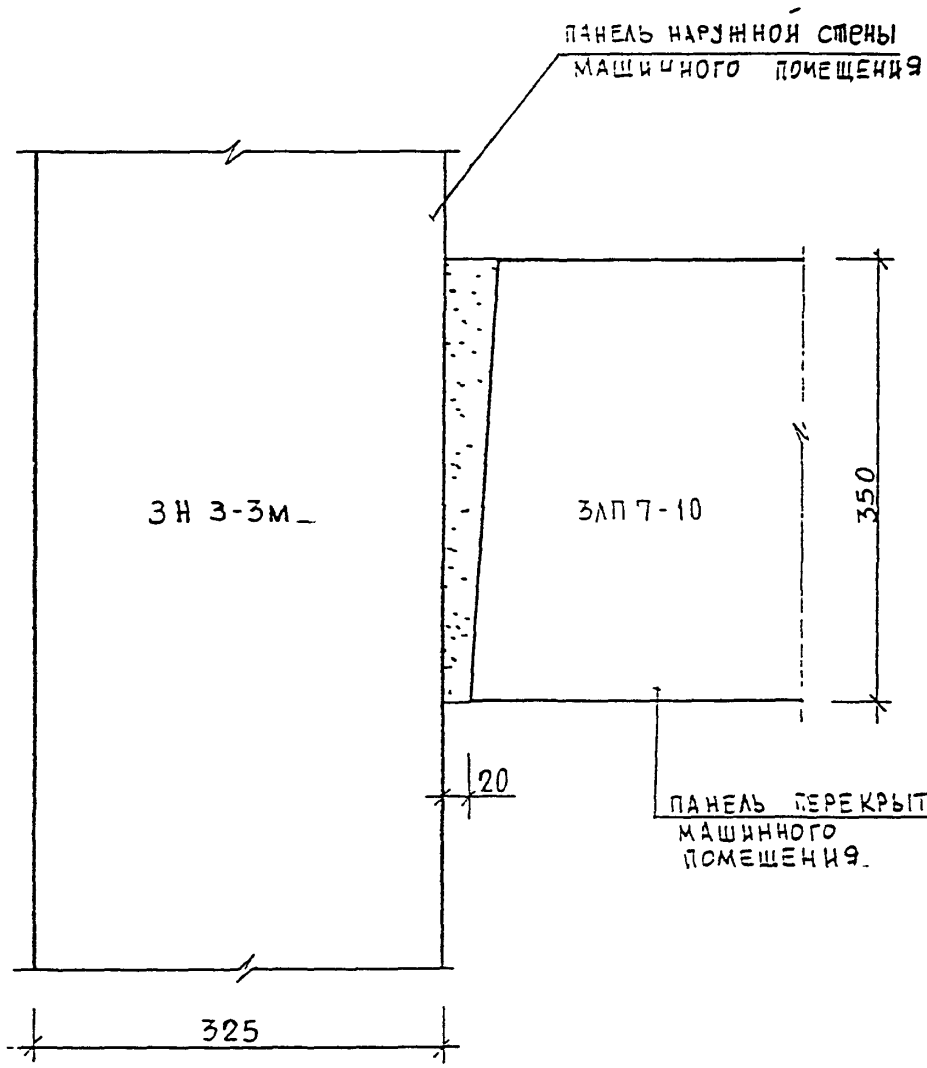

Н. КОНТР.		Васильєва				
ИЗМ.	КОЛУЧ.	ЛИСТ	N ДОК.	ПОДПИСЬ	ДАТА	
ГЛ. СПЕЦ. МАСТ.		КОЗИЦЫН				
Г. И. П.		МЫЛЬНИКОВ				
Р. Г. И.		БИНДЕЕВА				
РАЗРАБОТАЛ		ШЕХИНА				
ПРОВЕРИЛ		МЫЛЬНИКОВ				

ЗКДС, ЧАСТЬ III – 2000

11
К4

УСТАНОВКА ПЛОЩАДКИ

СТАДИЯ	ЛИСТ	ЛИСТОВ
Р	143	

МНИИТЭП
МАСТЕРСКАЯ N 3

ИНВ. N ПОДЛ. 9305-19 | ПОДПИСЬ И ДАТА | ВЗАМ. ИНВ. N

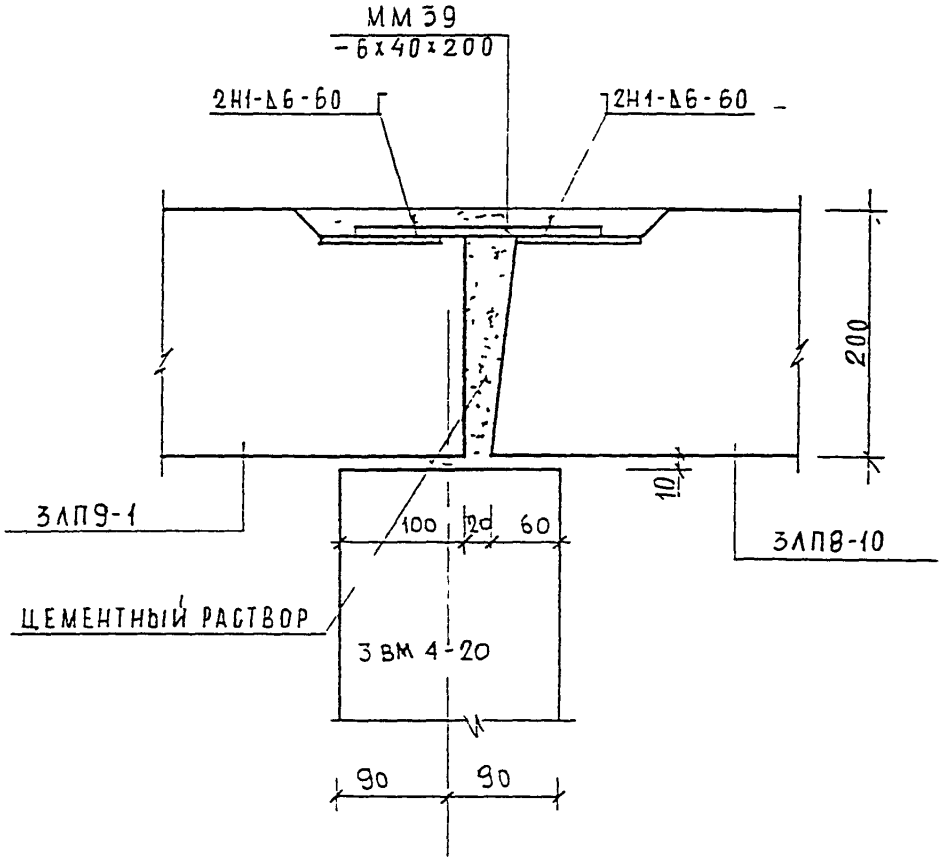

Н КОНТР		Василькова				3КДС, часть III-2000
ИЗМ.	КОЛУЧ.	ЛИСТ	N ДОК.	ПОДПИСЬ	ДАТА	
ГЛ. СПЕЦ МАСТ		КОЗИЦЫН				12/К4
Г И П		МЫЛЬНИКОВ				УСТАНОВКА ПЛОЩАДОК
Р Г И		СИНДЕЕВА				
РАЗРАБОТАЛ		ШЕХИНА				
ПРОВЕРИЛ		МЫЛЬНИКОВ				

СТАДИЯ	ЛИСТ	ЛИСТОВ
Р	144	

МНИИТЭП
МАСТЕРСКАЯ N 3

ИНВ N ПОДЛ. 9305-19 | ПОДПИСЬ И ДАТА | ВЗАМ. ИНВ. N

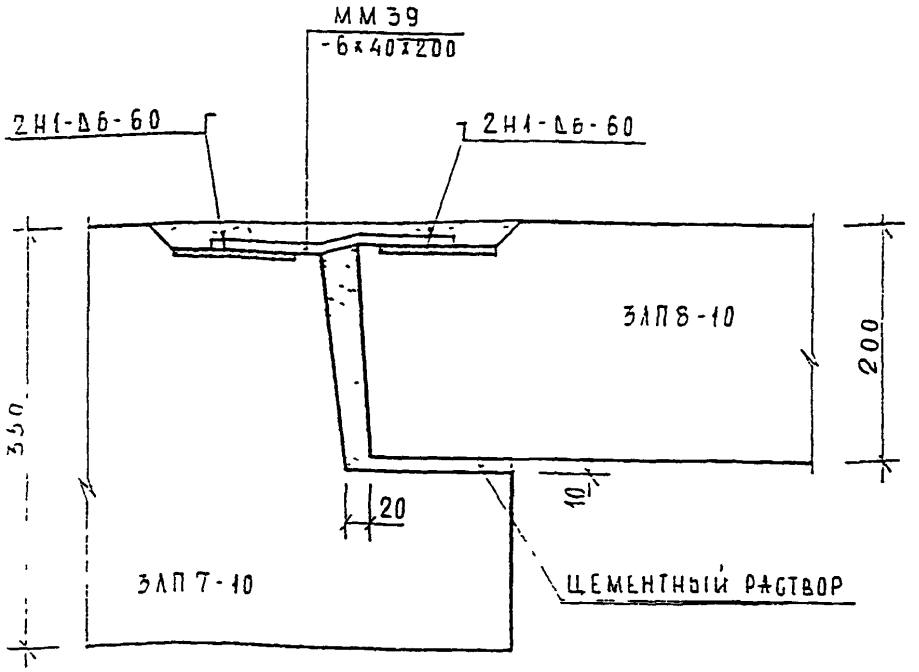

Н контр		Вдовлова				
Изм.	Кол.уч.	Лист	N док.	Подпись	Дата	
Гл. спец. маст		Козицын				
Г и П		Мельников				
Р Г И		Синдеева				
Разработал		Дехина				
Проверил		Синдеева				

Инв. N подл. 930519 | Подпись и дата | Взам. инв. N

ЗКДС, часть III – 2000

13
К4

УСТАНОВКА ПЛОЩАДОК

Стадия	Лист	Листов
Р	145	

МНИИТЭП
МАСТЕРСКАЯ N 3

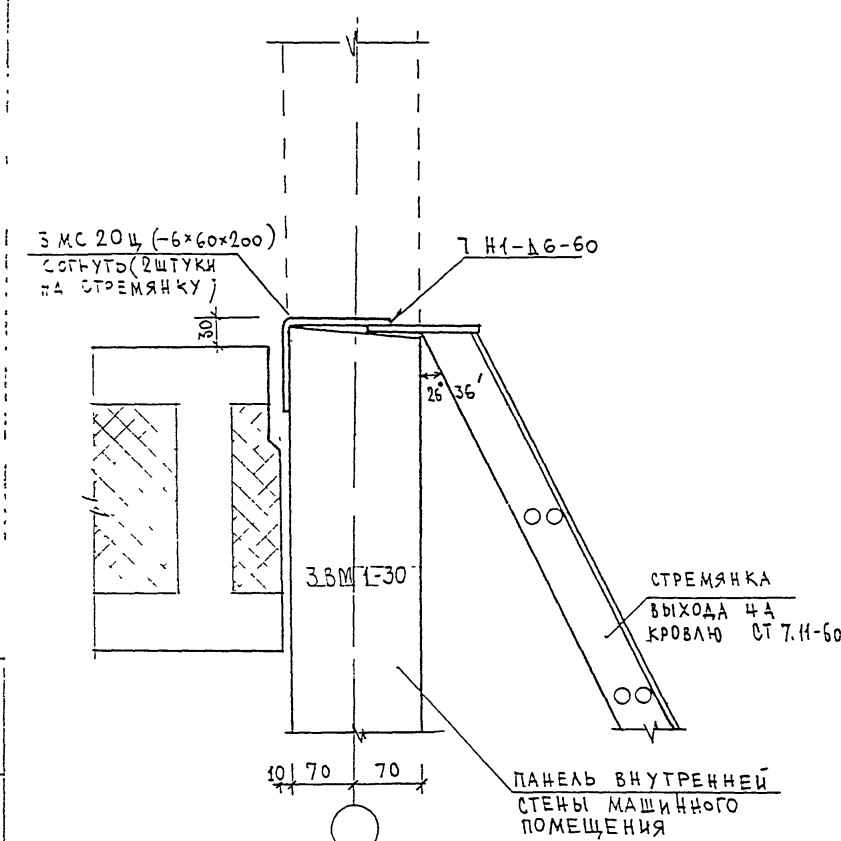

Н КОНТР		ВАСИЛЬКОВА			
ИЗМ.	КОЛУЧ.	ЛИСТ	N ДОК.	ПОДПИСЬ	ДАТА
ГЛ. СПЕЦ. МАСТ		КОЗИЦЫН			
Г И П		МЫЛЬНИКОВ			
Р Г И		СИНДЕЕВА			
РАЗРАБОТАЛ					
ПРОВЕРИЛ		ЗАСИЛЬКОВА			

3 КДС, ЧАСТЬ III - 2000

14/К4

КРЕПЛЕНИЕ СТРЕМЯНКИ ВЫХОДА НА КРОВЛЮ

СТАДИЯ	ЛИСТ	ЛИСТОВ
Р	146	

МНИИТЭП

МАСТЕРСКАЯ N 3

ВЗАМ. ИНВ. N

ПОДПИСЬ И ДАТА

ИНВ. N ПОДЛ. 9.30519

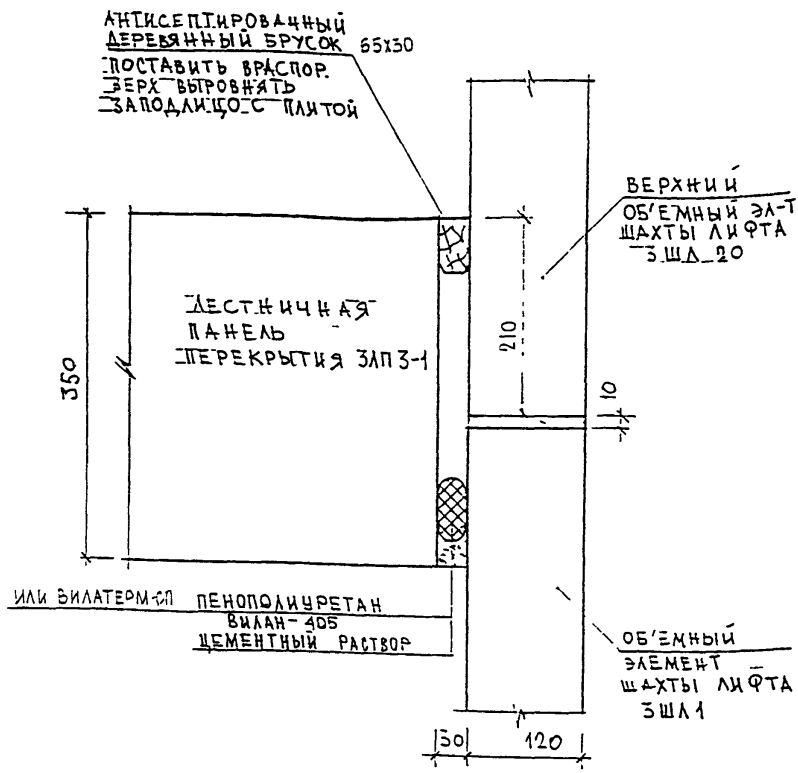

Н КОНТР		ВАСИЛЬКОВА				3 КДС, ЧАСТЬ III-2000
ИЗМ.	КОЛУЧ.	ЛИСТ	N ДОК.	ПОДПИСЬ	ДАТА	
ГЛ. СПЕЦ. МАСТ		КОЗИЦЫН				15/К4
Г И П		МЫЛЬНИКОВ				ПРИМЫКАНИЕ ЛЕСТНИЧНОЙ ПЛОЩАДКИ К ШАХТЕ ЛИФТА
Р Г И		СИНДЕЕВА				
РАЗРАБОТАЛ						
ПРОВЕРИЛ		ВАСИЛЬКОВА				

СТАДИЯ	ЛИСТ	ЛИСТОВ
Р	147	

МНИИТЭП
МАСТЕРСКАЯ N 3

ВЗАМ. ИНВ. N

ПОДПИСЬ И ДАТА

ИНВ. N ПОДЛ. 9305-19

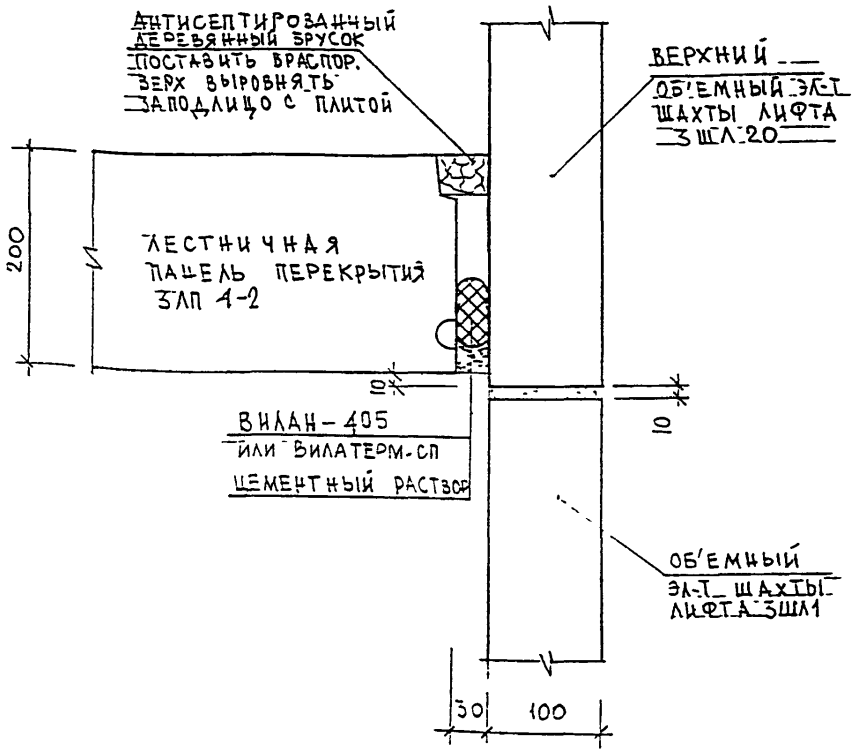

Н. контр.		Василькова				
Изм.	Кол.уч.	Лист	N док.	Подпись	Дата	
Гл. спец. маст.		Козицын				
Гип		Мыльников				
Р.г.и.		Синдеева				
Разработал						
Проверил		Засимская				

Инв. N подл. | Подпись и дата | Взам. инв. N

3 КДС, ЧАСТЬ III-2000

16/К4

Примыкание лестничной площадки к шахте лифта

Стадия	Лист	Листов
Р	148	

МНИИТЭП
МАСТЕРСКАЯ N 3

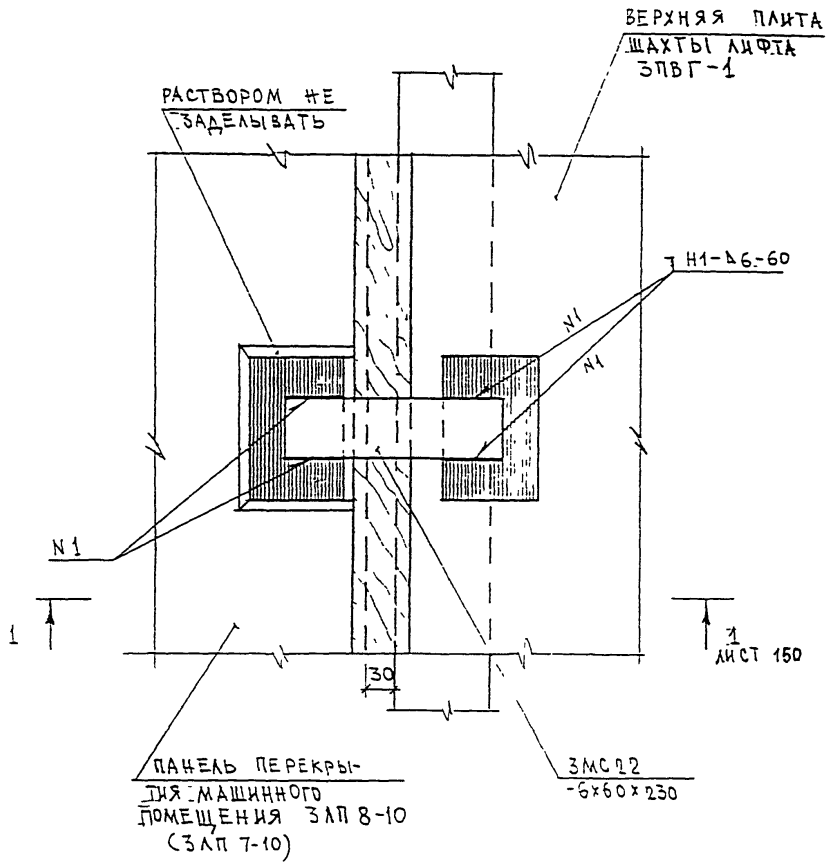

Н. контр.		Васильева				
Изм.	Кол.уч.	Лист	N док.	Подпись	Дата	
ГА спец. маст.		Козицын				
Г. и п.		Мальников				
Р. г. и.		Синдеева				
Разработал						
Проверил		Мальников				

ЗКДС, часть III-2000

17
К4

План в уровне связей

Стадия	Лист	Листов
Р	149	

МНИИТЭП
Мастерская N 3

Инв. N подл. 930579 | Подпись и дата | Взам. инв. N

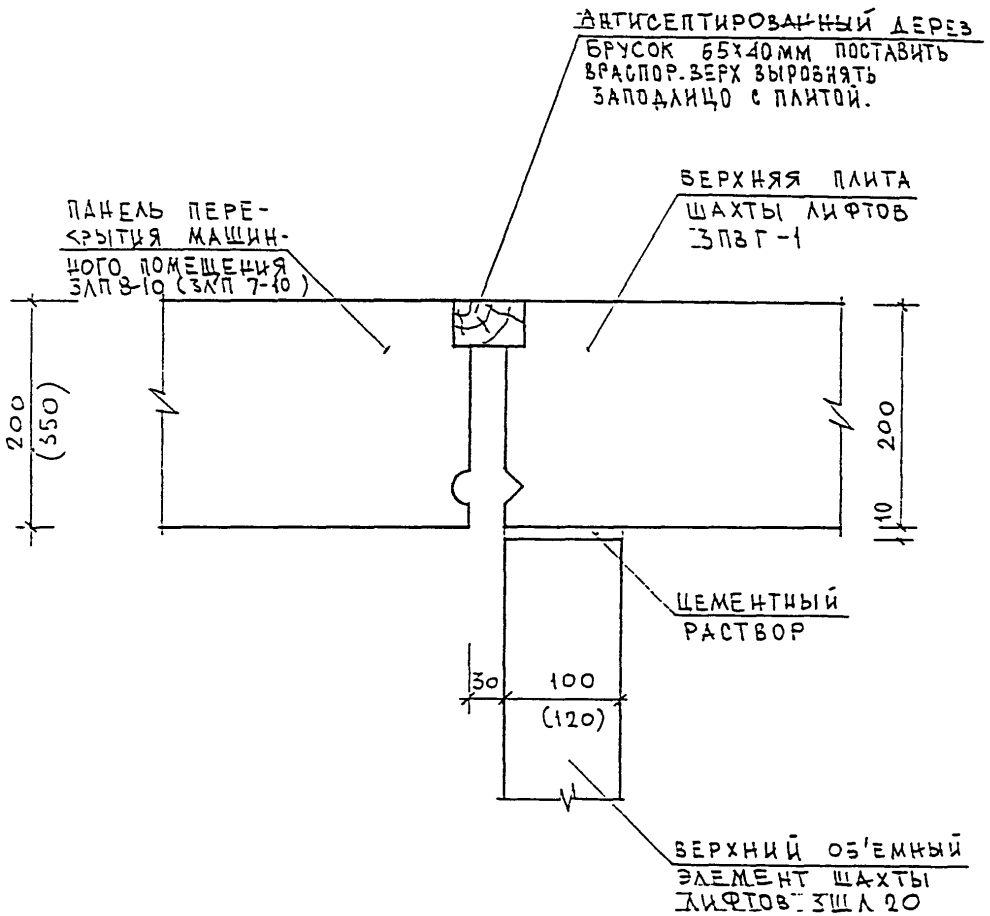

Нор контр		Васильковa				3 КДС, ЧАСТЬ III-2000
ИЗМ.	КОЛУЧ.	ЛИСТ	N ДОК.	ПОДПИСЬ	ДАТА	
ГЛ. СПЕЦ. МАСТ		КОЗИЦЫН				17/К4
Г И П		МЫЛЬНИКОВ				СЕЧЕНИЕ 1-1
Р Г И		СИНДЕЕВА				
РАЗРАБОТАЛ						
ПРОВЕРИЛ		МЫЛЬНИКОВ				

СТАДИЯ	ЛИСТ	ЛИСТОВ
Р	150	

МНИИТЭП
МАСТЕРСКАЯ N 3

ИНВ. N ПОДЛ. 930519

ПОДПИСЬ И ДАТА

ОЗАМ. ИНВ. N

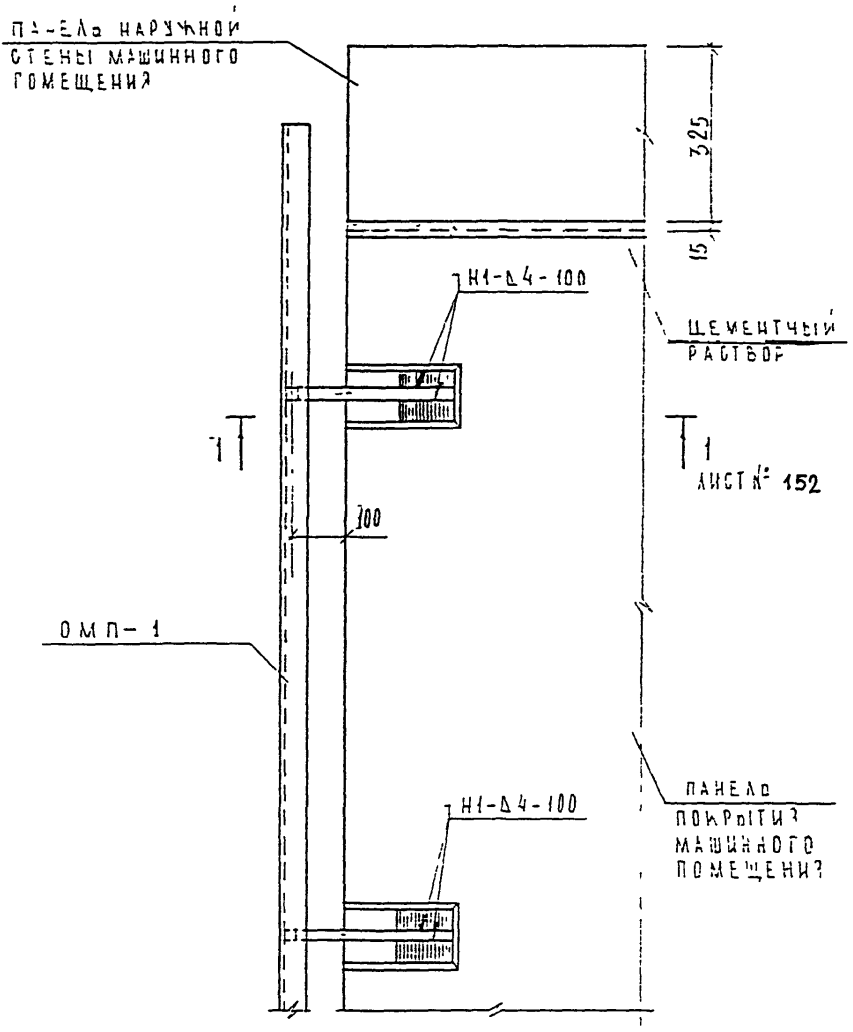

Н КОНТР		ЗАСИЛЬКОВА			
ИЗМ.	КОЛУЧ.	ЛИСТ	N ДОК.	ПОДПИСЬ	ДАТА
ГЛ. СПЕЦ. МАСТ		КОЗИЦЫН			
Г И П		МЫЛЬНИКОВ			
Р Г И		[illegible]			
РАЗРАБОТАЛ		[illegible]			
ПРОВЕРИЛ		[illegible]			

ЗКДС, часть III-2000

18/К4

УСТАНОВКА ОГРАЖДЕНИЯ МАШИННОГО ПОМЕЩЕНИЯ

СТАДИЯ	ЛИСТ	ЛИСТОВ
Р	151	

МНИИТЭП

МАСТЕРСКАЯ N 3

ВЗАМ. ИНВ. N

ПОДПИСЬ И ДАТА

ИНВ. N ПОДЛ. 930519

1-1

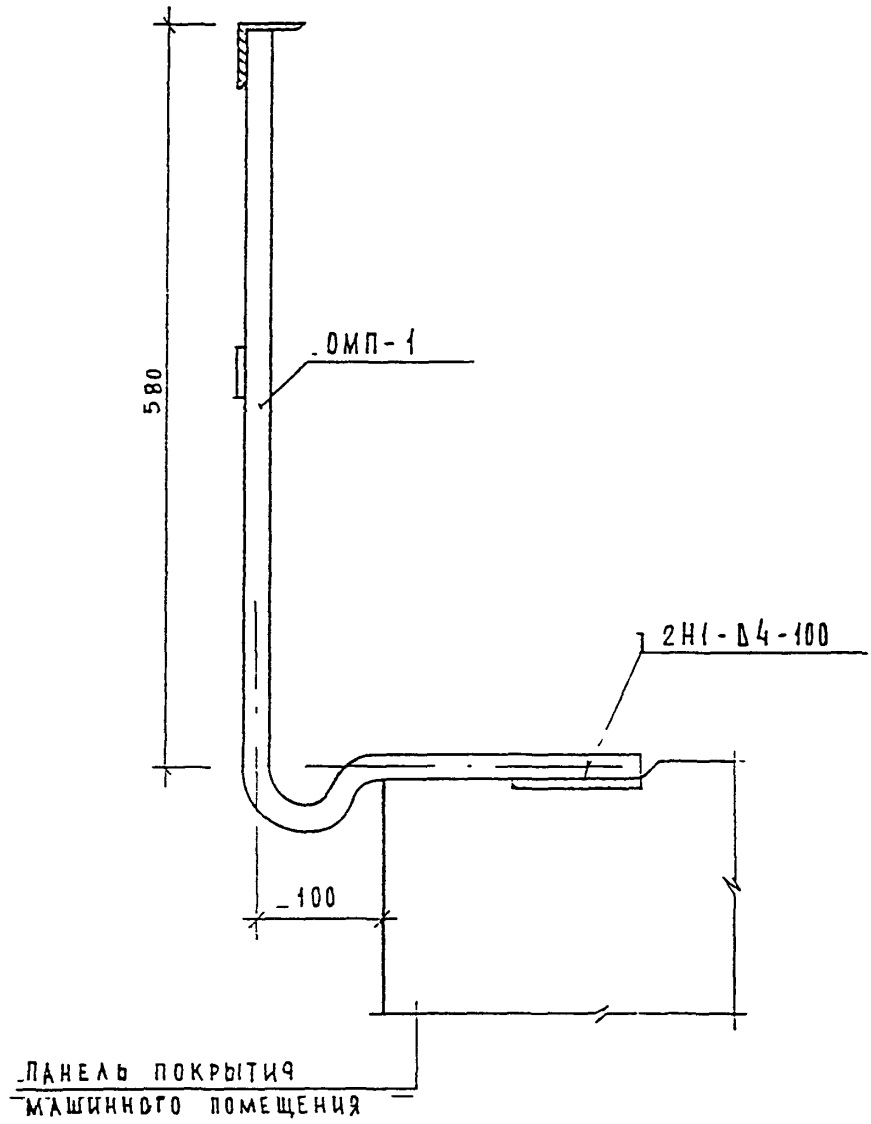

Н контр		Васильковa				ЗКДС, часть III-2000
ИЗМ.	КОЛУЧ.	ЛИСТ	N ДОК.	ПОДПИСЬ	ДАТА	
ГЛ. СПЕЦ. МАСТ		КОЗИЦЫН				18/К4 УСТАНОВКА ОГРАЖДЕНИЯ МАШИННОГО ПОМЕЩЕНИЯ СЕЧЕНИЕ 1-1
Г И П		МЫЛЬНИКОВ				
Р Г И		СИНДЕЕВА				
РАЗРАБОТАЛ		ЩЕХИНА				
ПРОВЕРИЛ		МЫЛЬНИКОВ				

СТАДИЯ	ЛИСТ	ЛИСТОВ
Р	152	

МНИИТЭП
МАСТЕРСКАЯ N 3

ИНВ. N ПОДЛ. 930519 | ПОДПИСЬ И ДАТА | ВЗАМ. ИНВ. N

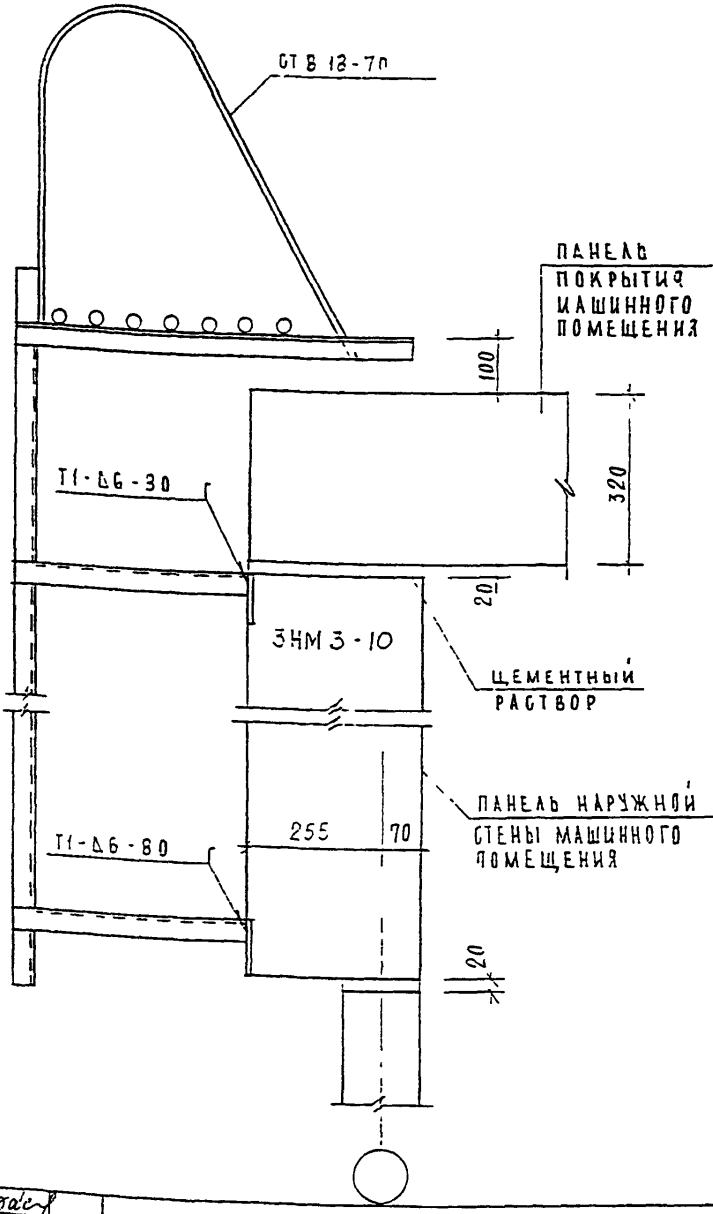

НОРМ КОНТР		ВАСИЛЬКОВА				
ИЗМ.	КОЛУЧ.	ЛИСТ	N ДОК.	ПОДПИСЬ	ДАТА	
ГЛ. СПЕЦ. МАСТ		КОЗИЦЫН				
ГИП		МЫЛЬНИКОВ				
РГИ		СИНДЕЕВА				
РАЗРАБОТАЛ		ШЕХИНА				
ПРОВЕРИЛ		[illegible]				

ЗКДС, часть III-2000

19
К4

КРЕПЛЕНИЕ СТРЕМЯНКИ ВЫХОДА НА КРОВЛЮ МАШИННОГО ПОМЕЩЕНИЯ

СТАДИЯ	ЛИСТ	ЛИСТОВ
Р	153	

МНИИТЭП
МАСТЕРСКАЯ N 3

ИНВ N ПОДЛ. 830519 | ПОДПИСЬ И ДАТА | ВЗАМ. ИНВ. N

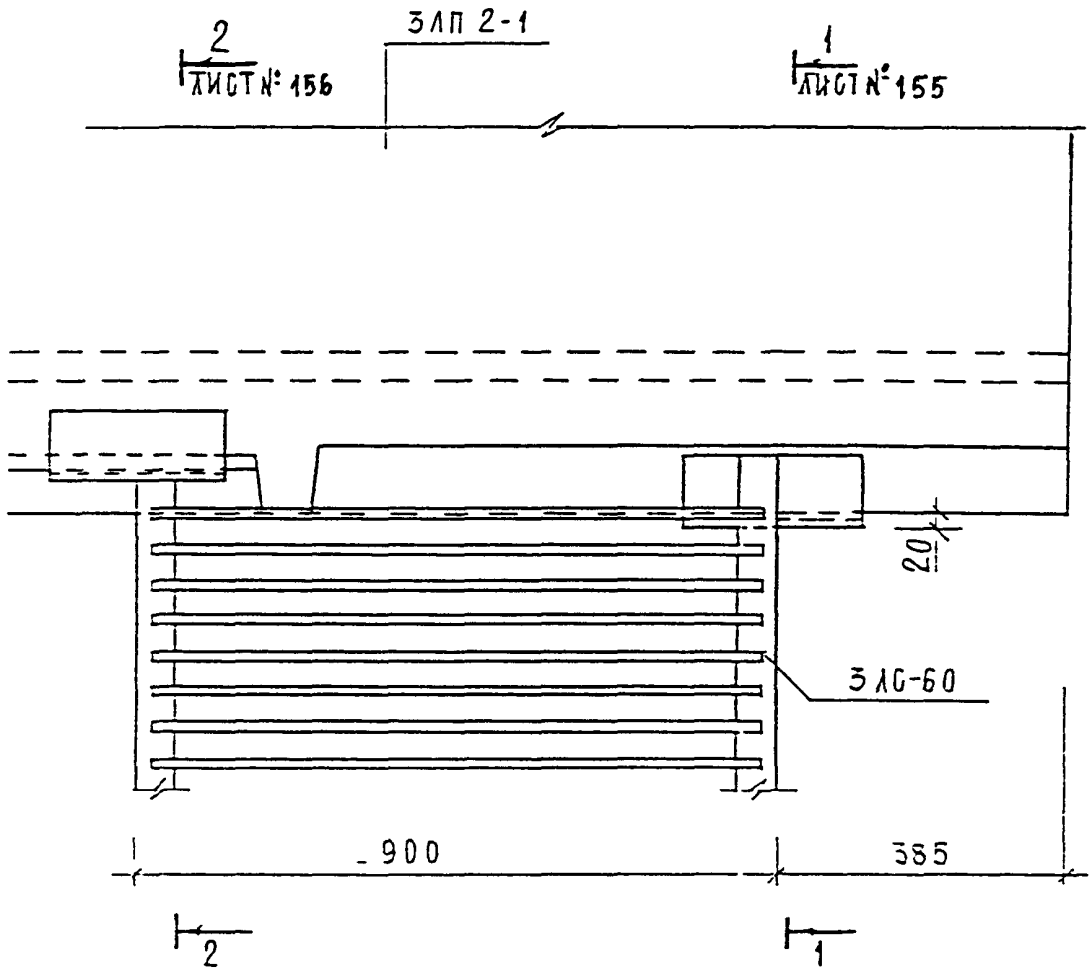

Н. КОНТР.		ВАСИЛЬКОВА				3 КДС, часть III-2000	
Изм.	Кол.уч.	Лист	N док.	Подпись	Дата		
ГЛ.СПЕЦ.ЧАСТ.		КОЗИЦЫН				20/К4	СТАДИЯ: Р; ЛИСТ: 154; ЛИСТОВ:
ГИП		МЫЛЬНИКОВ				УСТАНОВКА ЛЕСТНИЦЫ	МИИТЭП МАСТЕРСКАЯ N 3
РГА		СИНДЕЕВА					
ИСПОЛНИЛ		ТУЧКОВА					
ПРОВЕРИЛ		ВАСИЛЬКОВА					

ИНВ. N ПОДЛ. 930519 | ПОДПИСЬ И ДАТА | ВЗАМ. ИНВ. N

1 – 1

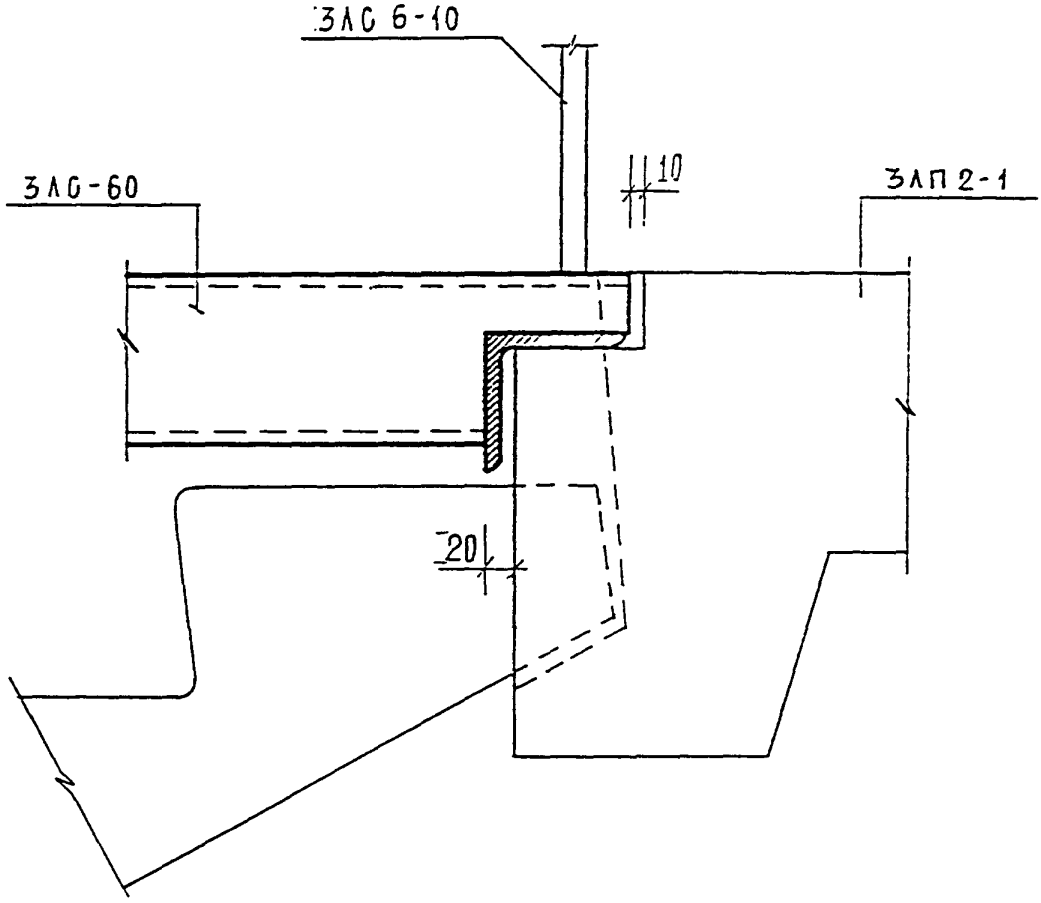

Н КОНТР		Васильсова					
ИЗМ.	КОЛУЧ.	ЛИСТ	N ДОК.	ПОДПИСЬ	ДАТА		
ГЛ. СПЕЦ. МАСТ		КОЗИЦЫН					
Г И П		МЫЛЬНИКОВ					
Р Г И		СИНДЕЕВА					
РАЗРАБОТАЛ		ШЕХИНА					
ПРОВЕРИЛ		МЫЛЬНИКОВ					

ЗИДС, часть III-2000

20
К 4

СЕЧЕНИЕ 1-1

СТАДИЯ	ЛИСТ	ЛИСТОВ
Р	155	

МНИИТЭП
МАСТЕРСКАЯ N 3

ИНВ N ПОДЛ. 030519 | ПОДПИСЬ И ДАТА | ВЗАИН ИНВ N

2-2

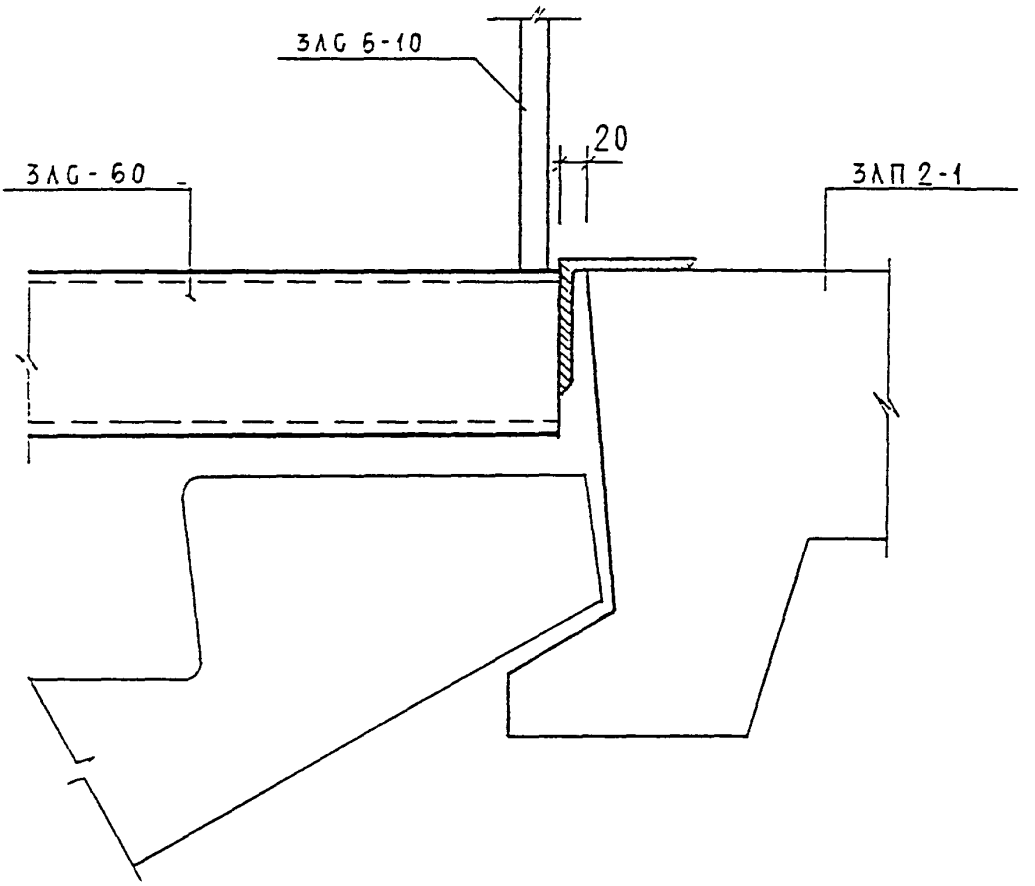

Н. контр.		Васильева				
Изм.	Кол.уч.	Лист	N док.	Подпись	Дата	
Гл. спец. маст.		Козицын				
Г.И.П.		Мельников				
Р.Г.И.		Сандеева				
Разработал		Дехача				
Проверил		Мельников				

Инв. N подл. 93059 | Подпись и дата | Взам. инв. N

ЗКДС, часть III-2000

20/К4

Сечение 2-2

Стадия	Лист	Листов
Р	156	

МНИИТЭП
Мастерская N 3

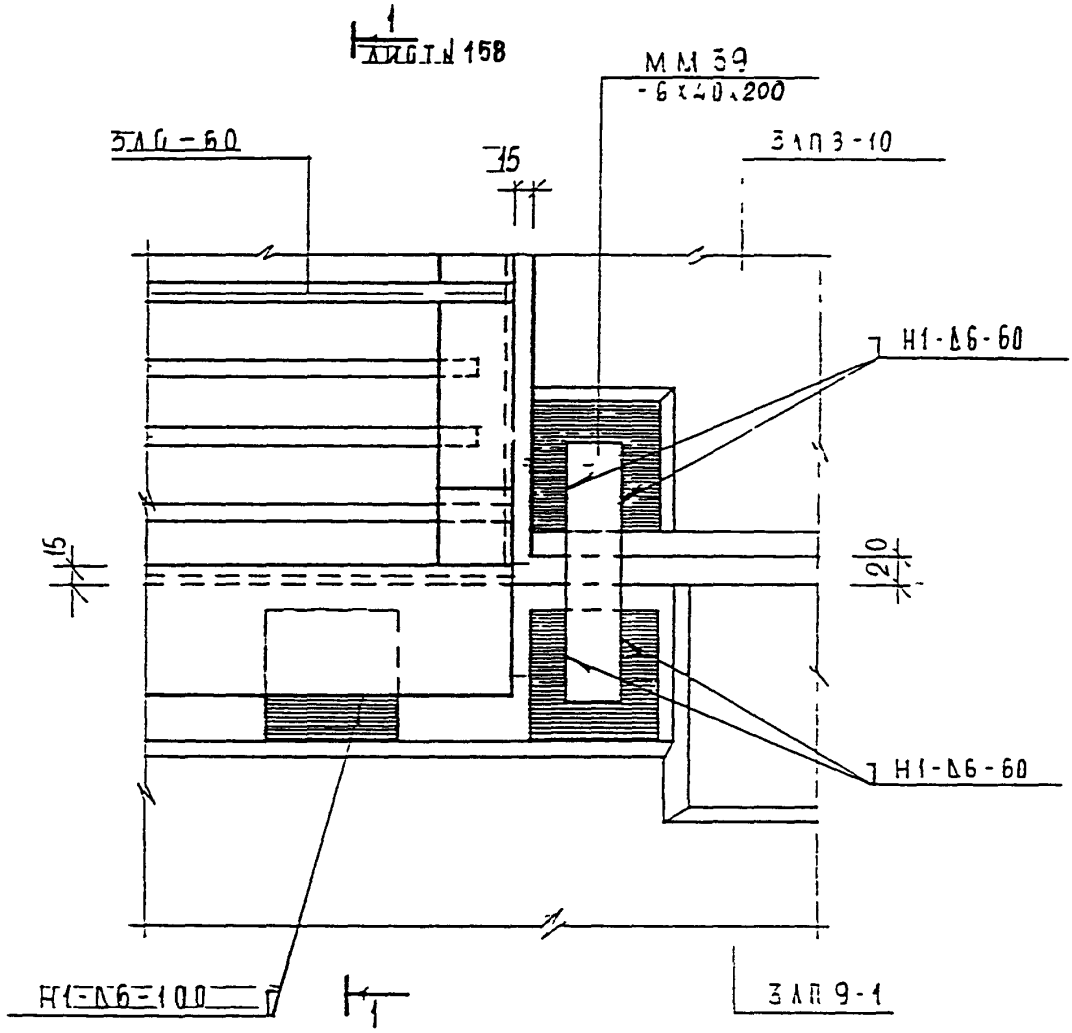

Норм контр		Василькова				ЗКДС, часть III-2000	
Изм.	Колуч.	Лист	N док.	Подпись	Дата		
Гл спец маст		Козицын				21/К4	Стадия: Р; Лист: 157; Листов:
ГИП		Мыльников				Установка площадки и лестницы	МНИИТЭП, мастерская N 3
Р Г И		Синдеева					
Разработал		Шехина					
Проверил		Синдеева					

Взам инв. N | Подпись и дата | Инв. N подл. 30519

1-1

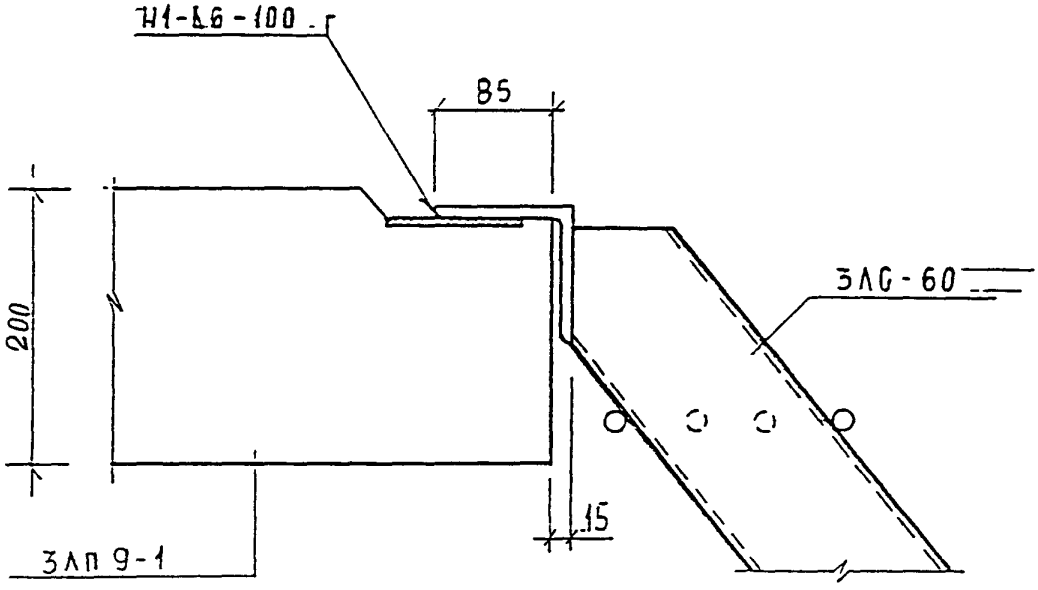

Норм. контр		Засилькова			ЗКДС, часть III-2000		
Изм.	Кол.уч.	Лист	N док.	Подпись	Дата		
Гл. спец. маст		Козицын			21/К4	Стадия: Р	Лист: 15В	Листов:
Г и П		Мильников			Сечение 1-1	МНИИТЭП		
Р Г и		Синдеева				Мастерская N 3		
Разработал		Шехина						
Проверил		Синдеева						

Инв. N подл. 9305/9 | Подпись и дата | Взам. инв. N

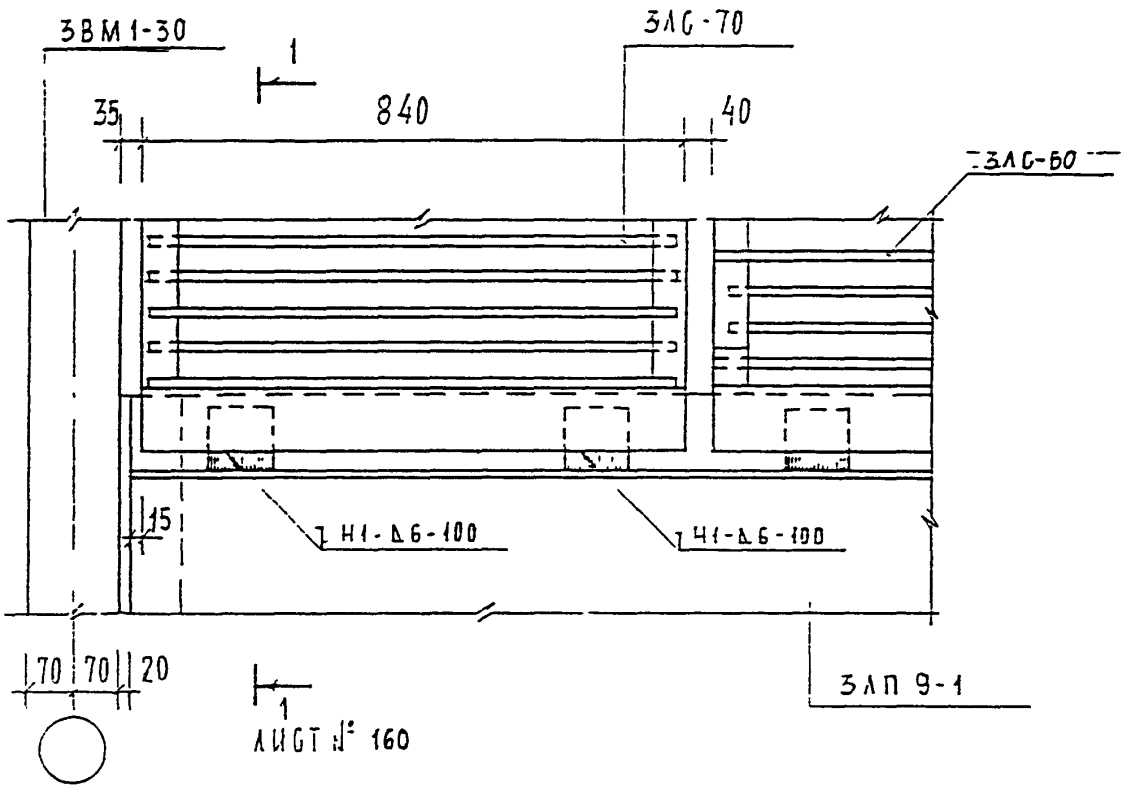

Н КОНТР		Васильков				ЗКДС, часть III-2000
ИЗМ.	КОЛУЧ.	ЛИСТ	N ДОК.	ПОДПИСЬ	ДАТА	
ГЛ. СПЕЦ. МАСТ		КОЗИЦЫН				22 / К4
Г И П		МЫЛЬНИКОВ				УСТАНОВКА МЕТАЛЛИЧЕСКОЙ ЛЕСТНИЦЫ
Р Г И		СИНДЕЕВА				
РАЗРАБОТАЛ		ШЕХИНА				
ПРОВЕРИЛ		МЫЛЬНИКОВ				

СТАДИЯ	ЛИСТ	ЛИСТОВ
Р	159	

МНИИТЭП
МАСТЕРСКАЯ N 3

ВЗАМ. ИНВ. N

ПОДПИСЬ И ДАТА

ИНВ. N ПОДЛ. 930519

1 – 1

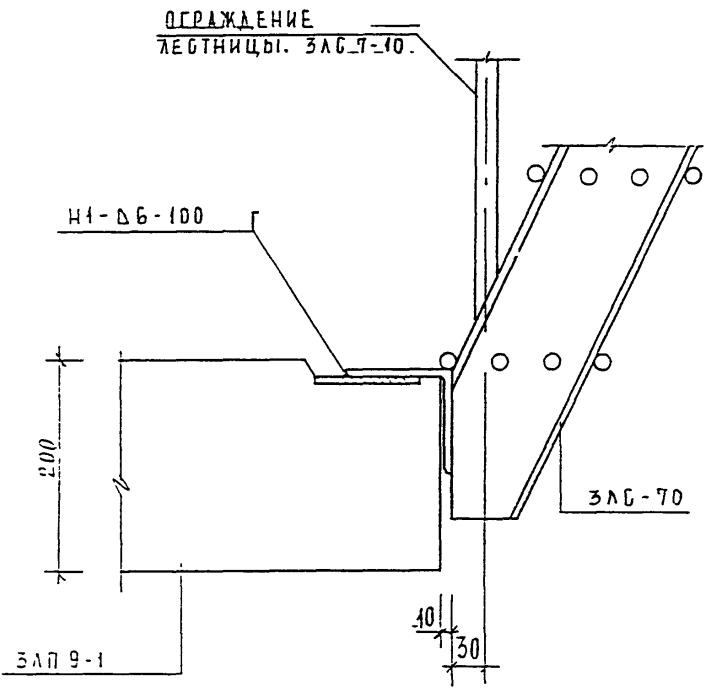

Н КОНТР		Васильковa				ЗКДС, часть III – 2000
ИЗМ.	КОЛУЧ.	ЛИСТ	N ДОК.	ПОДПИСЬ	ДАТА	
ГЛ. СПЕЦ. МАСТ		КОЗИЦЫН				22 / К4
Г И П		МЫЛЬНИКОВ				УСТАНОВКА МЕТАЛЛИЧЕСКОЙ ЛЕСТНИЦЫ СЕЧЕНИЕ 1-1
Р Г И		СИНДЕЕВА				
РАЗРАБОТАЛ		ЖЕХИНА				
ПРОВЕРИЛ		МЫЛЬНИКОВ				

СТАДИЯ	ЛИСТ	ЛИСТОВ
Р	160	

МНИИТЭП
МАСТЕРСКАЯ N 3

ВЗАМ. ИНВ. N | ПОДПИСЬ И ДАТА | ИНВ. N ПОДЛ. 930519

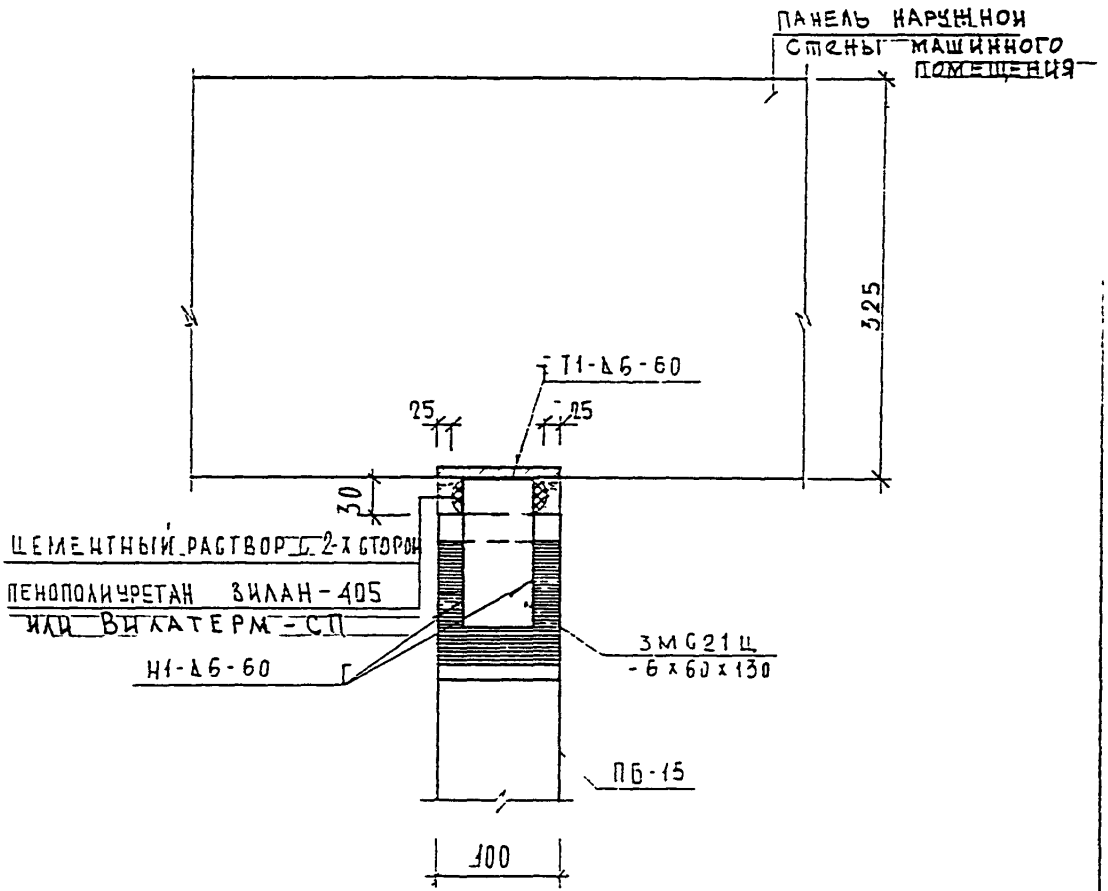

Ч КОНТР		ЗАСЫЛЬКОВА				ЗИДС, ЧАСТЬ III-2000
ИЗМ.	КОЛУЧ.	ЛИСТ	N ДОК.	ПОДПИСЬ	ДАТА	
ГЛ. СПЕЦ. МАСТ		КОЗИЦЫН				23/К4
Г И П		МЫЛЬНИКОВ				ПЛАН В УРОВНЕ СВЯЗЕЙ
Р Г И		СИНДЕЕВА				
РАЗРАБОТАЛ		ШЕХИНА				
ПРОВЕРИЛ		МЫЛЬНИКОВ				

СТАДИЯ	ЛИСТ	ЛИСТОВ
Р	161	

МНИИТЭП
МАСТЕРСКАЯ N 3

ВЗАМ. ИНВ. N

ПОДПИСЬ И ДАТА

ИНВ. N ПОДЛ. 93051

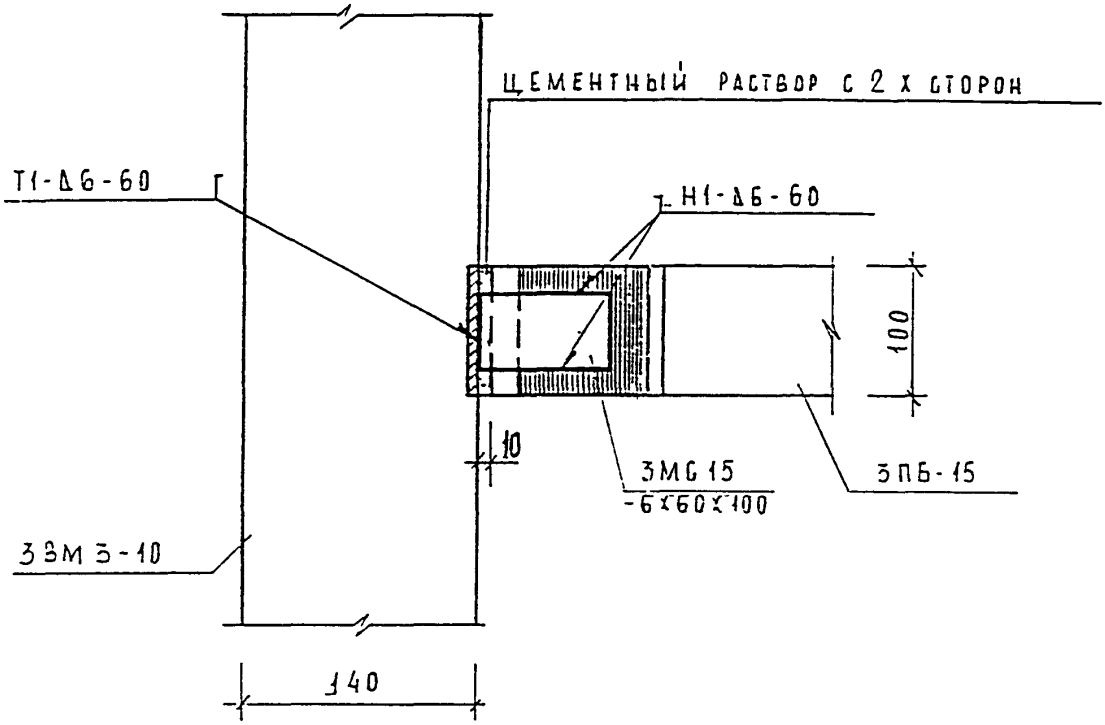

Н КОНТР		ВАСИЛЬКОВА				3КДС ЧАСТЬ III-2000
ИЗМ.	КОЛУЧ.	ЛИСТ	N ДОК.	ПОДПИСЬ	ДАТА	
ГЛ. СПЕЦ. МАСТ		КОЗИЦЫН				24/К4
Г И П		МЫЛЬНИКОВ				ПЛАН В УРОВНЕ СВЯЗЕЙ
Р Г И		СИНДЕЕВА				
РАЗРАБОТАЛ		ШЕХИЧА				
ПРОВЕРИЛ		СИНДЕЕВА				

СТАДИЯ	ЛИСТ	ЛИСТОВ
Р	162	

МНИИТЭП
МАСТЕРСКАЯ N 3

ВЗАМ. ИНВ. N

ПОДПИСЬ И ДАТА

ИНВ. N ПОДЛ. 930519

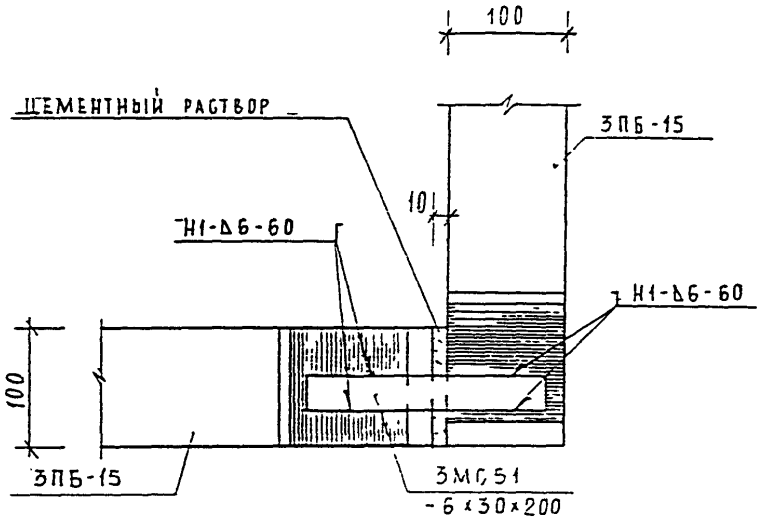

Н КОНТР		ВАСИЛЬКОВА				ЗКДС, часть III-2000
ИЗМ.	КОЛУЧ.	ЛИСТ	N ДОК.	ПОДПИСЬ	ДАТА	
ГЛ. СПЕЦ. МАСТ		КОЗИЦЫН				25/К4
ГИП		МЫЛЬНИКОВ				ПЛАН В УРОВНЕ СВЯЗЕЙ
РГИ		СИНДЕЕВА				
РАЗРАБОТАЛ		ШЕХИНА				
ПРОВЕРИЛ		СИНДЕЕВА				

СТАДИЯ	ЛИСТ	ЛИСТОВ
Р	163	

МНИИТЭП
МАСТЕРСКАЯ N 3

ВЗАМ. ИНВ. N | ПОДПИСЬ И ДАТА | ИНВ. N ПОДЛ. 932519

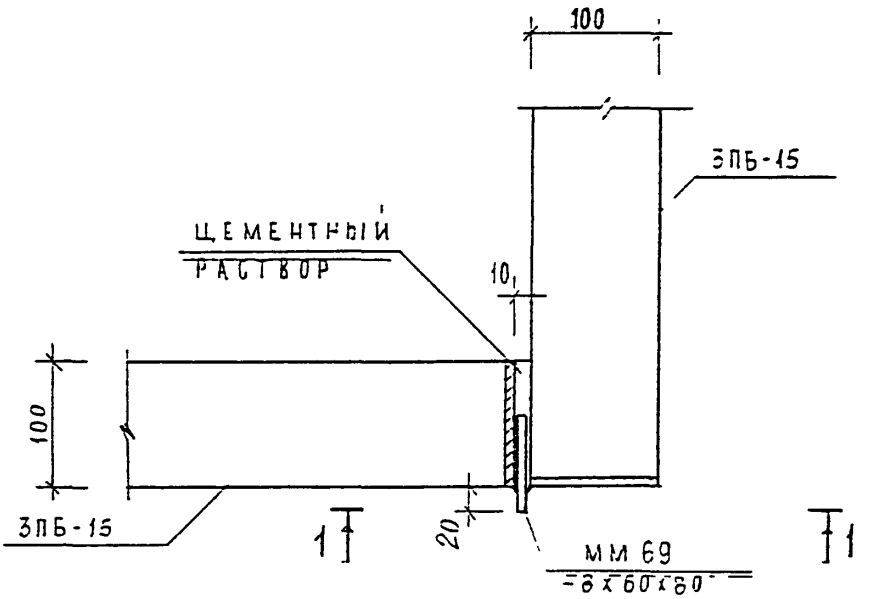

1—1

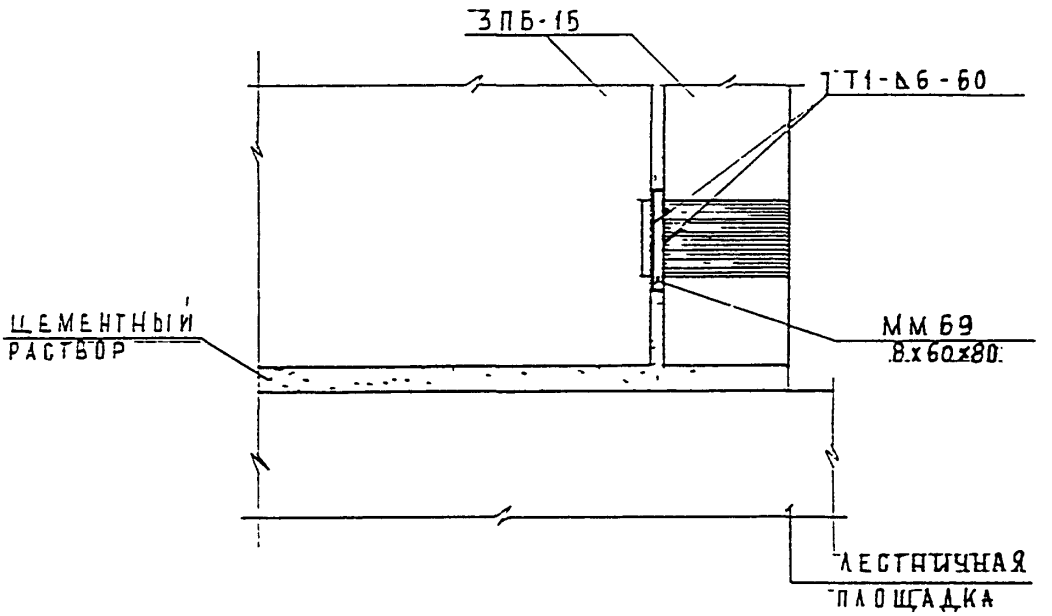

Н. контр.		Васильков				
Изм.	Кол.уч.	Лист	N док.	Подпись	Дата	
ГА спец. маст.		Козицын				
ГИП		Мильников				
Р ГИ		Синдеева				
Разработал		Шехина				
Проверил		Синдеева				

ЗКДС, часть III - 2000

2б / К4

ПЛАН В УРОВНЕ СВЯЗЕЙ

Стадия	Лист	Листов
Р	164	

МНИИТЭП
МАСТЕРСКАЯ N 3

Взам. инв. N

Подпись и дата

Инв. N подл.

ПЛАН В УРОВНЕ СВЯЗЕЙ

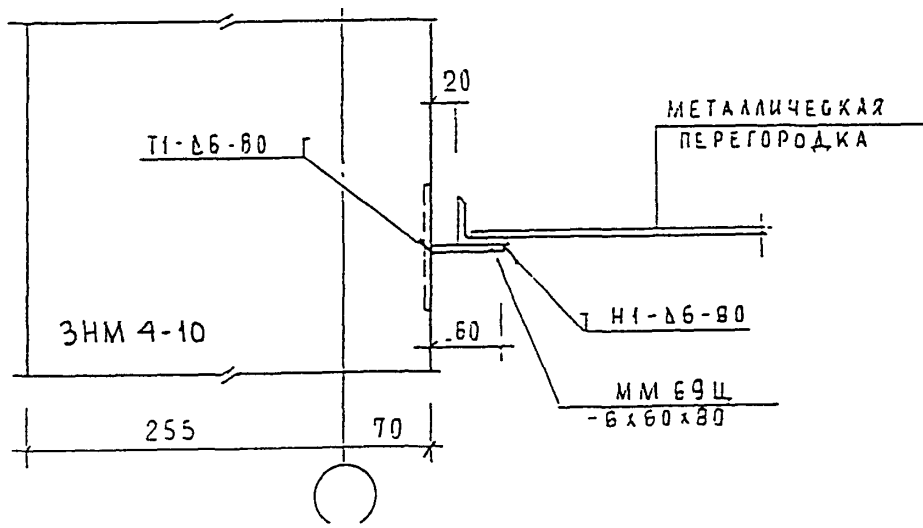

Н Контр		Васильковa				3 КДС, часть III-2000
ИЗМ	КОЛУЧ	ЛИСТ	N ДОК	ПОДПИСЬ	ДАТА	
ГЛ СПЕЦ М.		КОЗИЦЫН				27/К4 УСТАНОВКА МЕТАЛЛИЧЕСКОЙ ПЕРЕГОРОДКИ
ГЛ ИНЖ ПР		МЫЛЬНИКОВ				
ЗАВ ГР ИНЖ		ВАСИЛЬКОВА				
РАЗРАБОТАЛ		ШЕХИНА				
ПРОВЕРИЛ		СИНДЕЕВА				

СТАДИЯ	ЛИСТ	ЛИСТОВ
Р	165	

МНИИТЭП
МАСТЕРСКАЯ N3

ИНВ N ПОДЛ 930510 | ПОДПИСЬ И ДАТА | ВЗАМ ИНВ N

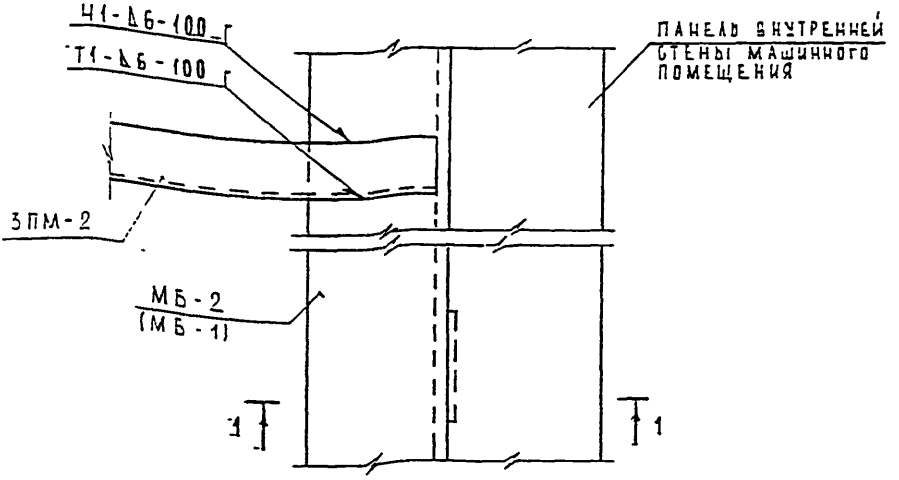

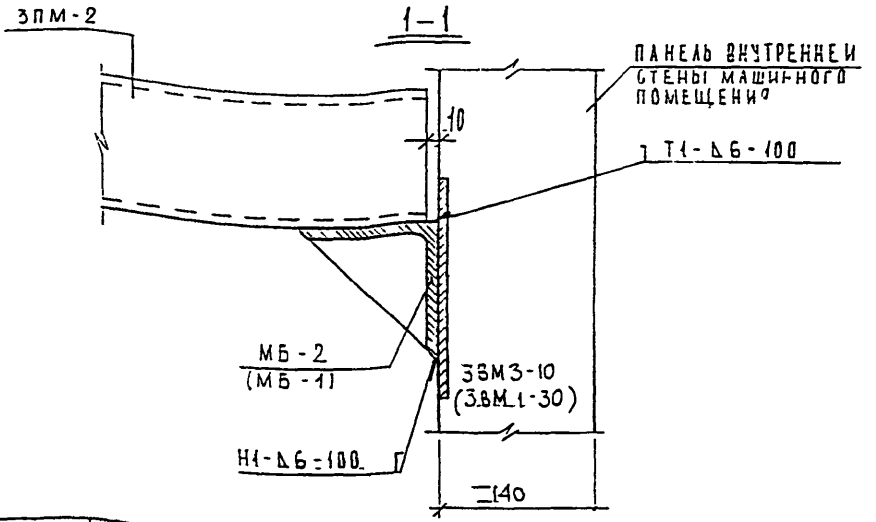

Н. КОНТР.		ВДОВЬКОВА				
ИЗМ.	КОЛУЧ.	ЛИСТ	N ДОК.	ПОДПИСЬ	ДАТА	
ГЛ. СПЕЦ. МАСТ.		КОЗИЦЫН				
Г. И. П.		МЫЛЬНИКОВ				
Р. Г. И.		СИНДЕЕВА				
РАЗРАБОТАЛ		ЕЛИЧА				
ПРОВЕРИЛ		[illegible]				

ЗКДС, часть III-2000

28
К4

УСТАНОВКА МЕТАЛЛИЧЕСКОЙ ПЛОЩАДКИ

СТАДИЯ	ЛИСТ	ЛИСТОВ
Р	166	

МНИИТЭП
МАСТЕРСКАЯ N 3

ПОДПИСЬ И ДАТА

ВЗАИМ. ИНВ. N

ИНВ. N ПОДЛ.

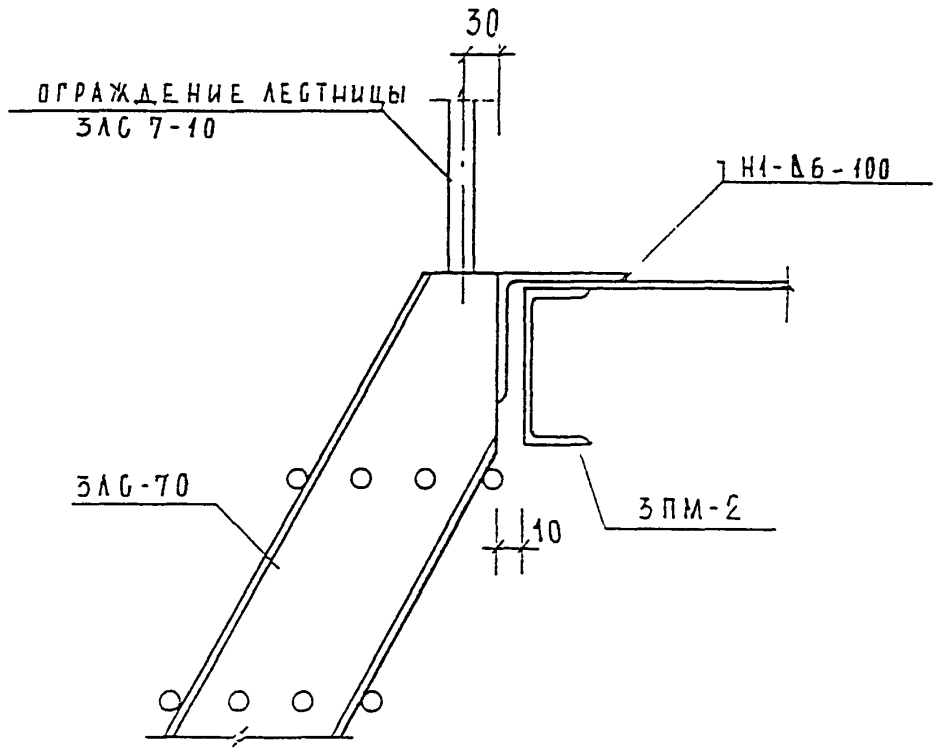

Н. КОНТР		ВАСИЛЬКОВА				ЗКДС, часть III-2000
ИЗМ.	КОЛУЧ.	ЛИСТ	N ДОК.	ПОДПИСЬ	ДАТА	
ГЛ. СПЕЦ. МАСТ		КОЗИЦЫН				29 / К4
Г И П		МЫЛЬНИКОВ				УСТАНОВКА МЕТАЛЛИЧЕСКОЙ ЛЕСТНИЦЫ
Р Г И		СИ-ЦЕЕВА				
РАЗРАБОТАЛ		ШЕХИНА				
ПРОВЕРИЛ		МЫЛЬНИКОВ				

СТАДИЯ	ЛИСТ	ЛИСТОВ
Р	167	

МНИИТЭП
МАСТЕРСКАЯ N 3

ИНВ. N ПОДЛ. 930519 | ПОДПИСЬ И ДАТА | ОЗАМ. ИНВ. N

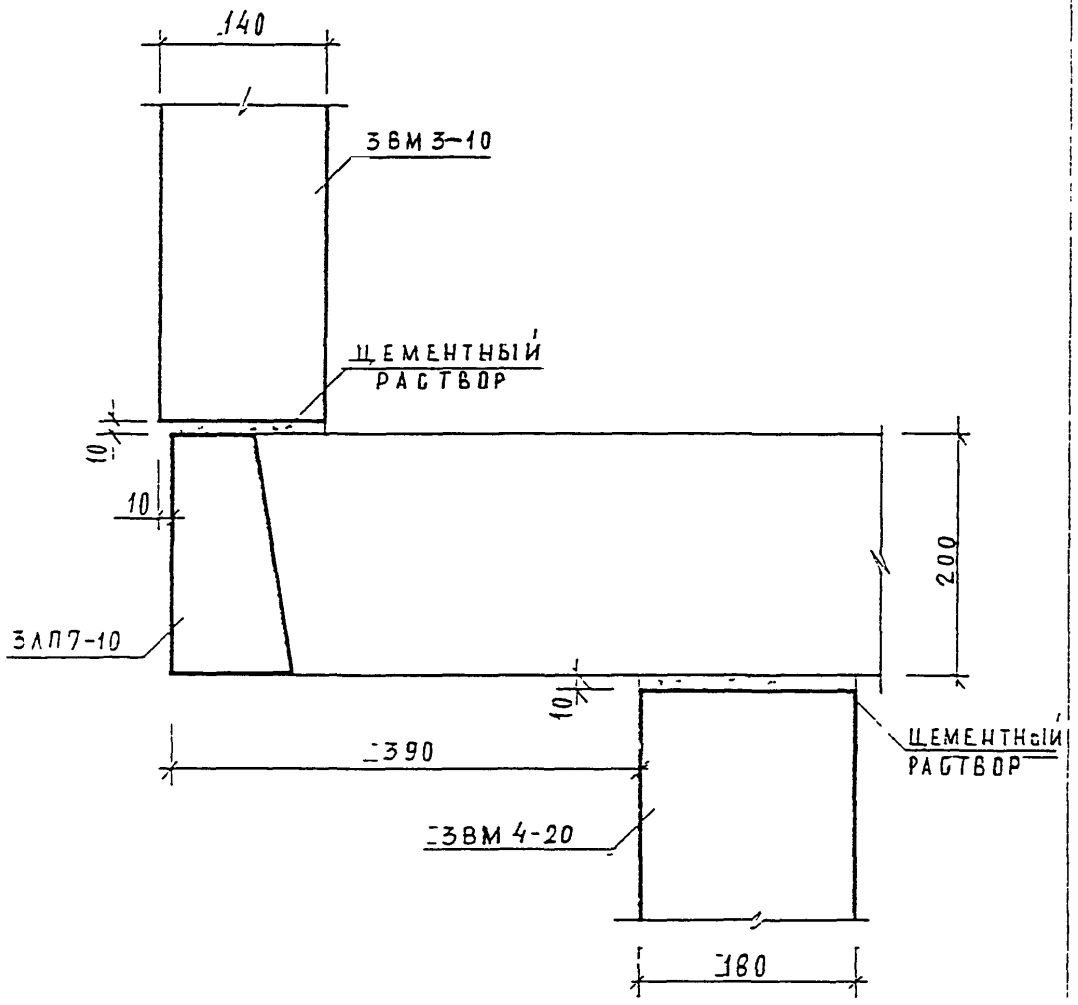

Н. контр.		Василькова				
Изм.	Кол.уч.	Лист	N док.	Подпись	Дата	
ГА спец. маст.		Козицын				
Г. и п.		Мельников				
Р. г. и.		Синдеева				
Разработал		Шехина				
Проверил		Мельников				

Инв. N подл. | Подпись и дата | Взам. инв. N

ЗКДС, часть III - 2000

30
К 4

УСТАНОВКА ПЛОЩАДКИ

Стадия	Лист	Листов
Р	168	

МНИИТЭП
МАСТЕРСКАЯ N 3

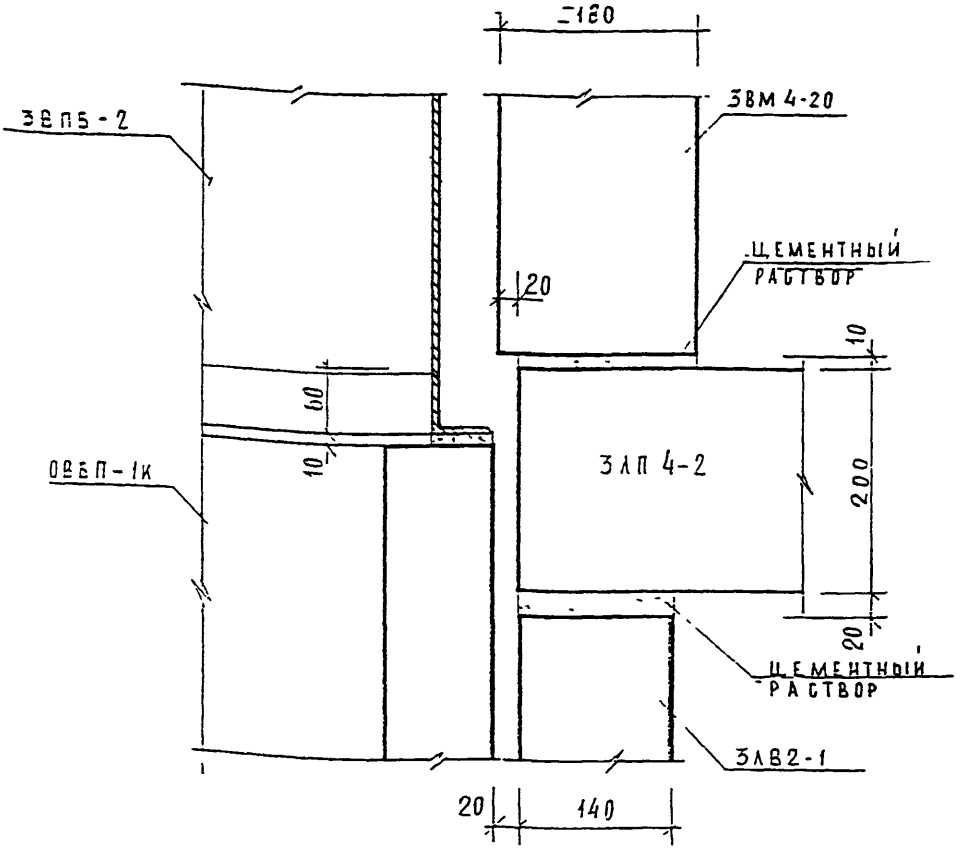

Н Контр		Васильковa			
ИЗМ.	КОЛУЧ.	ЛИСТ	N ДОК.	ПОДПИСЬ	ДАТА
ГЛ. СПЕЦ. МАСТ		КОЗИЦЫН			
Г И П		МЫЛЬНИКОВ			
Р Г И		[illegible]ДЕЕВА			
РАЗРАБОТАЛ		ШЕЛИНА			
ПРОВЕРИЛ		[illegible]			

ЗКДС, часть III – 2000

31
К4

ПРИМЫКАНИЕ К ВЕНТБЛОКУ СПЕЦИАЛЬНОГО НАЗНАЧЕНИЯ

СТАДИЯ	ЛИСТ	ЛИСТОВ
Р	169	

МНИИТЭП
МАСТЕРСКАЯ N 3

ИНВ N ПОДЛ 930579 | ПОДПИСЬ И ДАТА | ВЗАМ ИНВ N

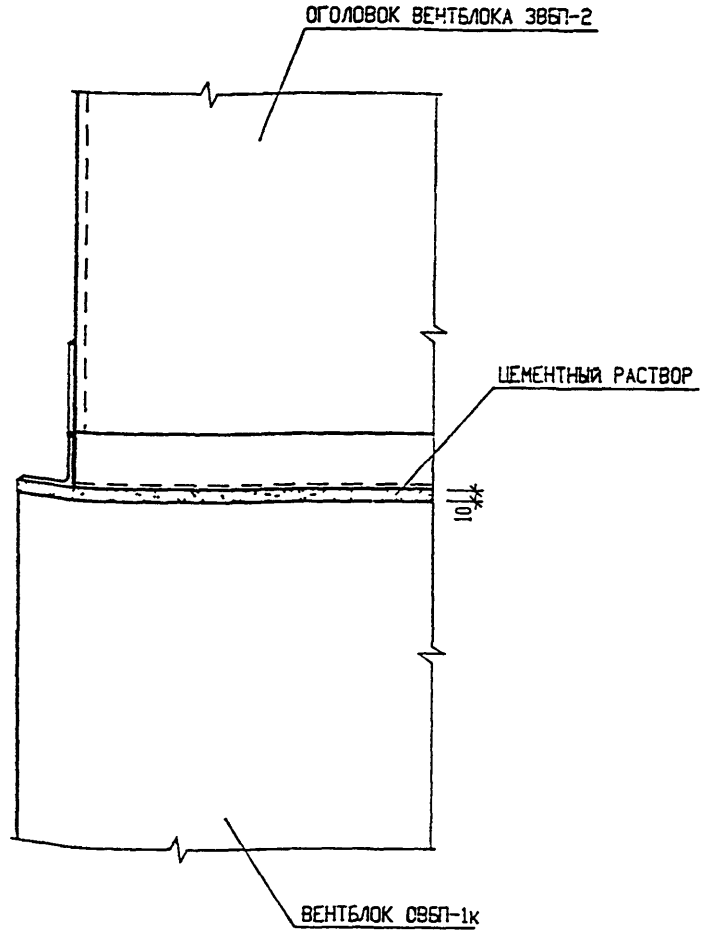

Н. контр.	Васильева				
Изм.	Кол.уч.	Лист	N док.	Подпись	Дата
Гл. инж. м.	Козицын				
Гл. инж. пр.	Мышников				
Зав. гр. инж.	Синцеева				
Исполнил	Ерпова				
Проверил	Василькова				

Инв. N подл. | Подпись и дата | Взам. инв. N

ЗКДС, ЧАСТЬ III-2.000

32/К4

УСТАНОВКА ОГОЛОВКА ВЕНТБЛОКА

Стадия	Лист	Листов
Р	170	

МНИИТЭП
МАСТЕРСКАЯ N 3

СЕЧЕНИЕ 1-1

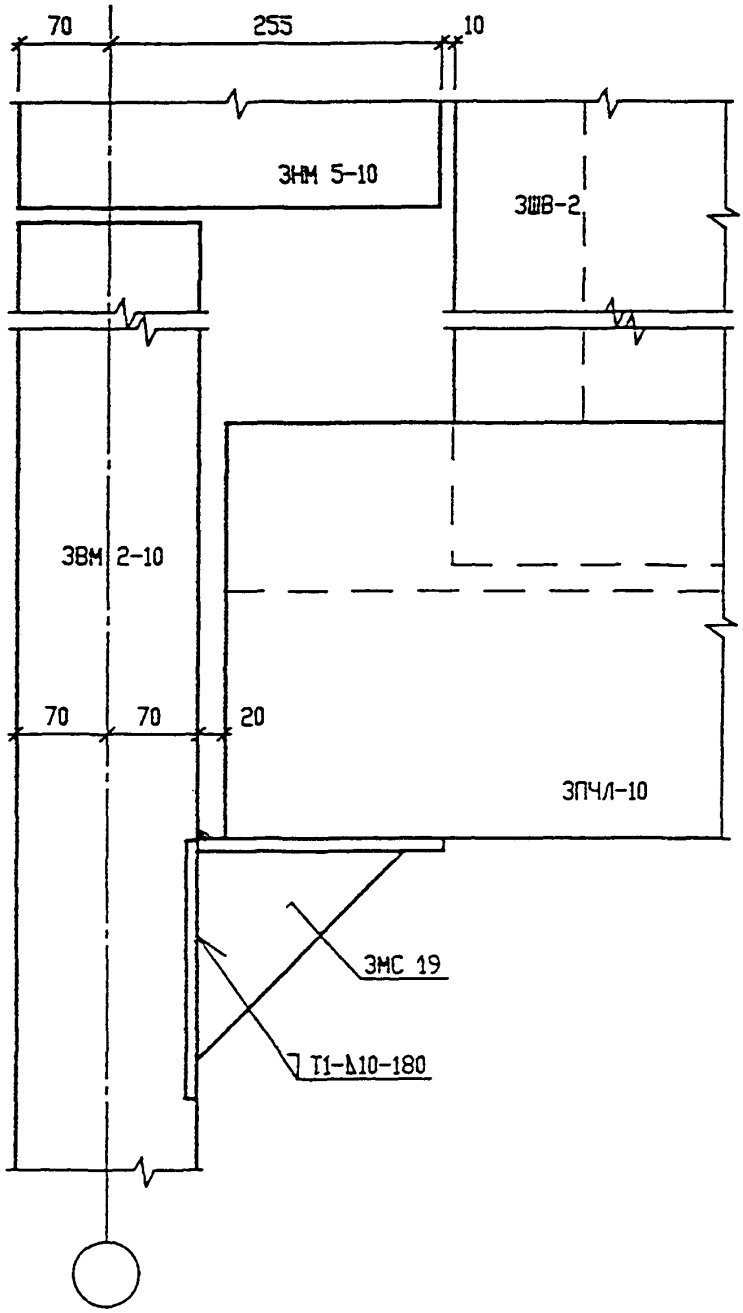

Н. контр.		Василькова				ЗКДС, ЧАСТЬ III – 2000	
Изм.	Кол.уч.	Лист	N док.	Подпись	Дата		
Гл. инж. м.		Козицын					
Гл. инж. пр.		Мильников					
Зав. гр. инж.		Синдеева				СЕЧЕНИЕ 1-1	
Исполнил		Ерцова					
Проверил		Василькова					

Стадия	Лист	Листов
Р	171	

МНИИТЭП
МАСТЕРСКАЯ N 3

Взам. инв. N | Подпись и дата | Инв. N подл. 93059

СЕЧЕНИЕ 2-2

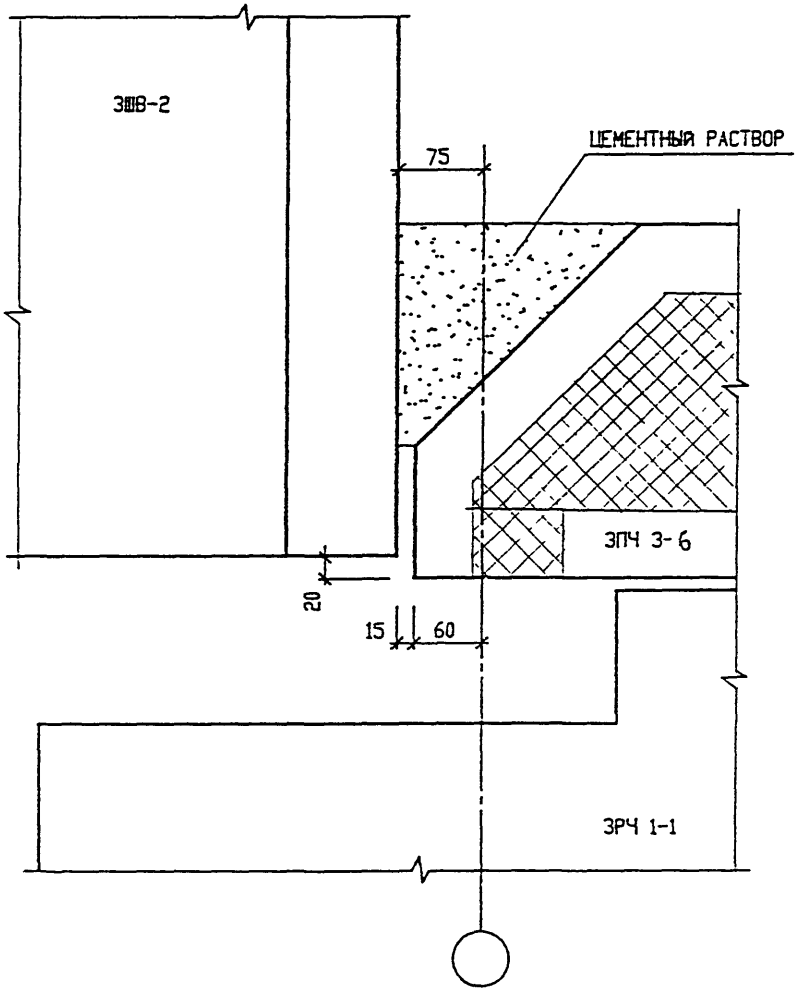

Н. КОНТР		Васильков				
ИЗМ.	КОЛУЧ.	ЛИСТ	N ДОК.	ПОДПИСЬ	ДАТА	
ГЛ. ИНЖ. К.		КОЗИЦЫН				
ГЛ. ИНЖ. ПР		МЫЛЬНИКОВ				
ЗАВ. ГР ИНЖ.		СИЧАЕВА				
ИСПОЛНИЛ		ЕРЗОВА				
ПРОВЕРИЛ		ВАСИЛЬКОВА				

ЗКДС, ЧАСТЬ III - 2000

СЕЧЕНИЕ 2-2

СТАДИЯ	ЛИСТ	ЛИСТОВ
Р	172	

МНИИТЭП
МАСТЕРСКАЯ N 3

ИНВ. N ПОДЛ. | ПОДПИСЬ И ДАТА | ВЗАМ. ИНВ. N

СЕЧЕНИЕ 3-3

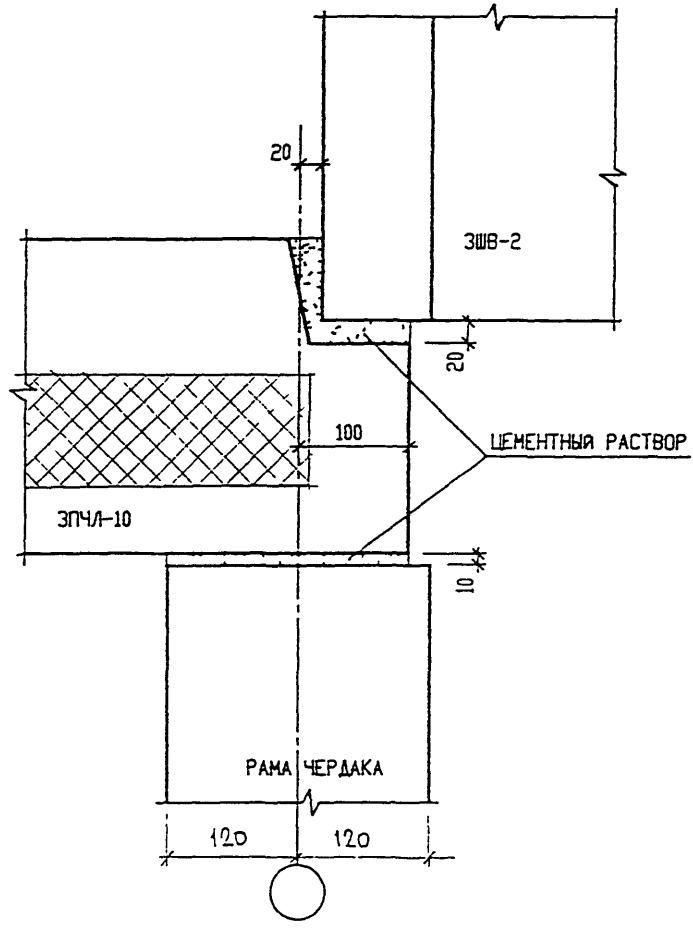

Н. контр.		Васильков				
Изм.	Кол.уч.	Лист	N док.	Подпись	Дата	
Гл. инж. м.		Козицын				
Гл. инж. пр.		Мильников				
Зав. гр. инж.		Синдеева				
Исполнил		Ерзова				
Проверил		Василькова				

ЗКДС, ЧАСТЬ III - 2000

СЕЧЕНИЕ 3-3

Стадия	Лист	Листов
Р	173	

МНИИТЭП
МАСТЕРСКАЯ N 3

Инв. N подл. | Подпись и дата | Взам. инв. N

СЕЧЕНИЕ 4-4

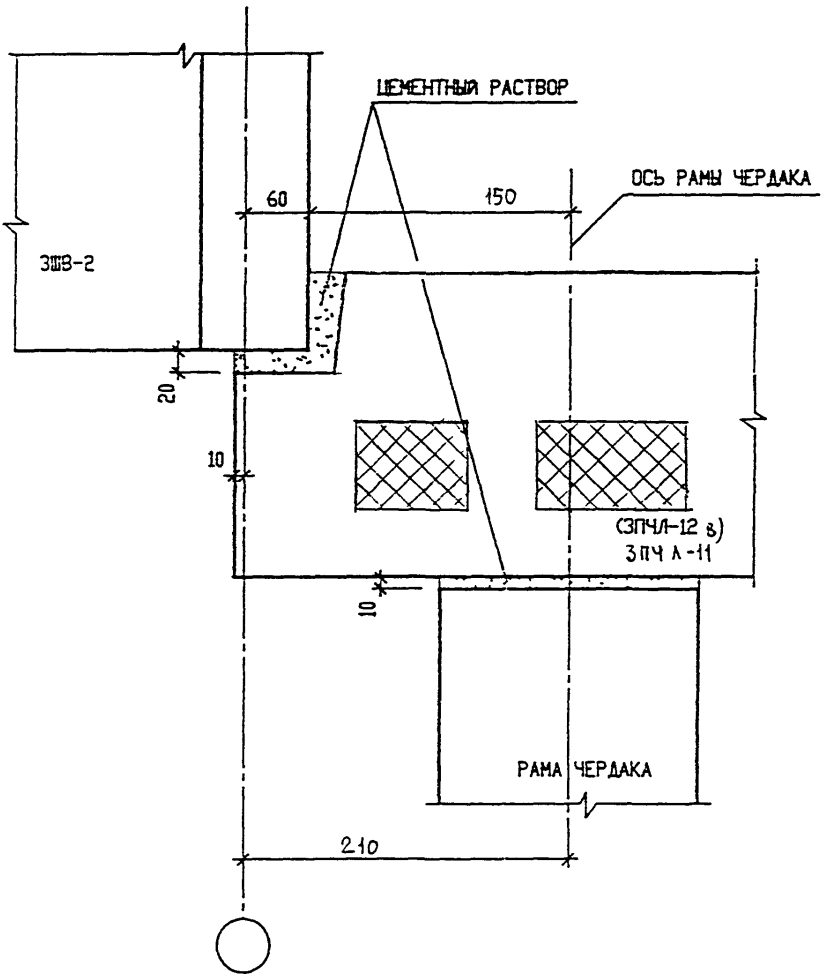

Норм Контр		Васильковa				ЗКДС, ЧАСТЬ III - 2000
ИЗМ.	КОЛУЧ.	ЛИСТ	N ДОК.	ПОДПИСЬ	ДАТА	
ГЛ. ИНЖ. М.		КОЗИЦЫН				СЕЧЕНИЕ 4-4
ГЛ. ИНЖ. ПР		МЫЛЬНИКОВ				
ЗАВ. ГР ИНЖ.		СИНДЕЕВА				
ИСПОЛНИЛ		ЕРШОВА				
ПРОВЕРИЛ		ВАСИЛЬКОВА				

СТАДИЯ	ЛИСТ	ЛИСТОВ
Р	174	

МНИИТЭП
МАСТЕРСКАЯ N 3

ВЗАМ. ИНВ. N

ПОДПИСЬ И ДАТА

ИНВ. N ПОДЛ. 930519

СЕЧЕНИЕ 5-5

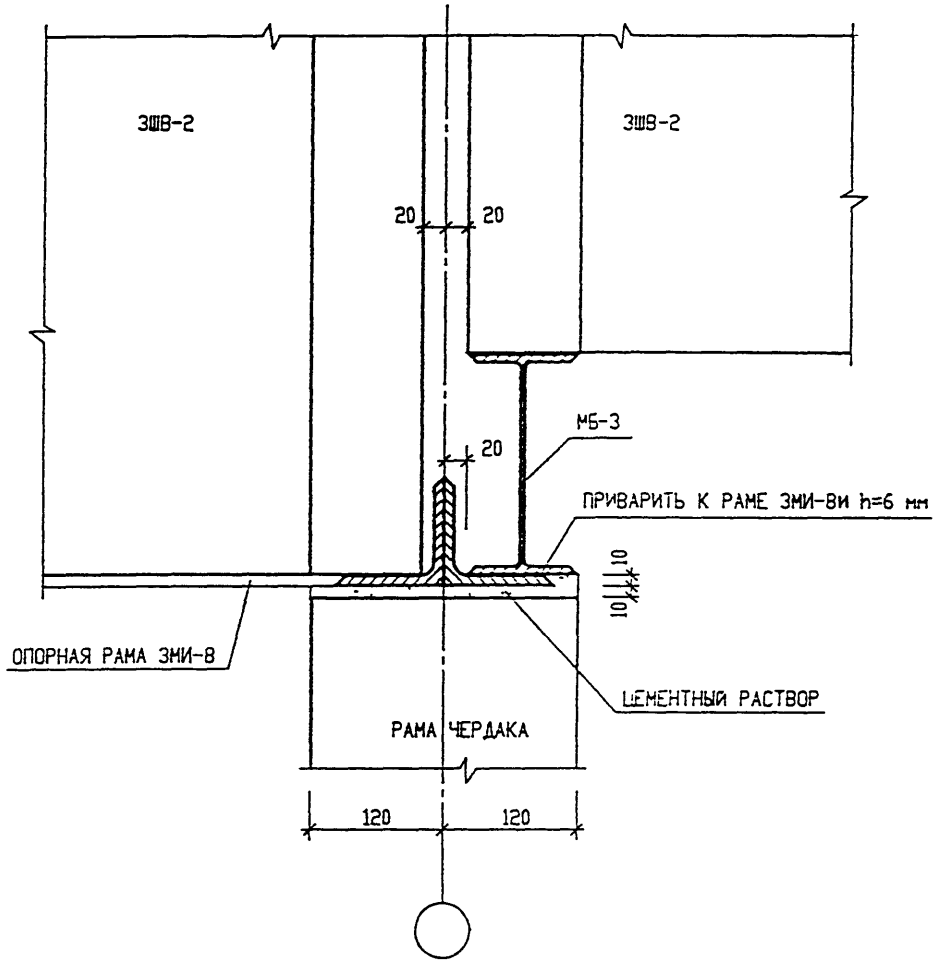

Н. контр.		Васильков				
Изм.	Колуч.	Лист	N док.	Подпись	Дата	
Гл. инж. м.		Козицын				
Гл. инж. пр.		Мыльников				
Зав. гр. инж.		Синцеева				
Исполнил		Ервова				
Проверил		Василькова				

ЗКДС, ЧАСТЬ III – 2000

5-5
К4
(ВАРИАНТ С УСТАНОВКОЙ РАСШИРИТЕЛЬНОГО БАКА)

Стадия	Лист	Листов
Р	175	

МНИИТЭП
МАСТЕРСКАЯ N 3

Взам. инв. N | Подпись и дата | Инв. N подл. 23519

N N УЗЛА РАЗДЕЛА	АЛЬБОМ РАБОЧИХ ЧЕРТЕЖЕЙ	МАРКА		КОЛ. ШТ	МАССА ЕД. КГ	МАССА НА УЗЕЛ, КГ
1	2	3		4	5	6
01	ЗКДС, ЧАСТЬ III	ЗМС 21	-6x60x130	1	0 35	0 35
02		ЗМС 51	-6x30x200	1	0 28	0 28
03		ЗМС 15	-6x60x100	1	0 28	0 28
04		ЗМС 15ц	-6x60x100	1	0 28	0 28
05		ЗМС 52ц	-6x40x180	1	0 34	0 34
06		ЗМС 54ц	-6x60x150	1	0 42	0 42
07		ЗМС 15ц	-6x60x100	1	0 28	0 28
08		ЗМС 20ц	-6x60x200	1	0 56	0 56
09		ЗМС 43ц	-6x40x270	1	0 51	0 51
10		ММ 39ц	-6x40x200	1	0 38	0 38
12		ММ 39	-6x40x200	1	0 38	0 38
13		ММ 39	-6x40x200	1	0 38	0 38
14		ЗМС 20ц	-6x60x200	2	0 56	1 12
17		ЗМС 22	-6x60x230	1	0 65	0 65
21		ММ 39	-6x40x200	1	0 38	0 38
23		ЗМС 21ц	-6x60x130	1	0 35	0 35
24		ЗМС 15	-6x60x100	1	0 28	0 28
25		ЗМС 51	-6x30x200	1	0 28	0 28
26		ММ 69	-8x60x80	1	0 23	0 23
27		ММ 69ц	-8x60x80	1	0 23	0 23
		ЗМС 19	-10x160 -10x150	1	4.63	4 63

Н Контр	Василькова	
Нач маст		
Гл спец м	Козицын	
Гл инж пр	Мыльников	
Рег	Синдеева	
Исполнил	Шекина	
Проверил	Мыльников	

ЗКДС, часть III-2000

СПЕЦИФИКАЦИЯ МОНТАЖНЫХ СВЯЗЕЙ РАЗДЕЛ К 4

СТАДИЯ	ЛИСТ	ЛИСТОВ
Р	176	

МНИИТЭП
МАСТЕРСКАЯ N 3

ПОДПИСЬ И ДАТА

ВЗАМ. ИНВ. N

ИНВ. N ПОДЛ. 930519

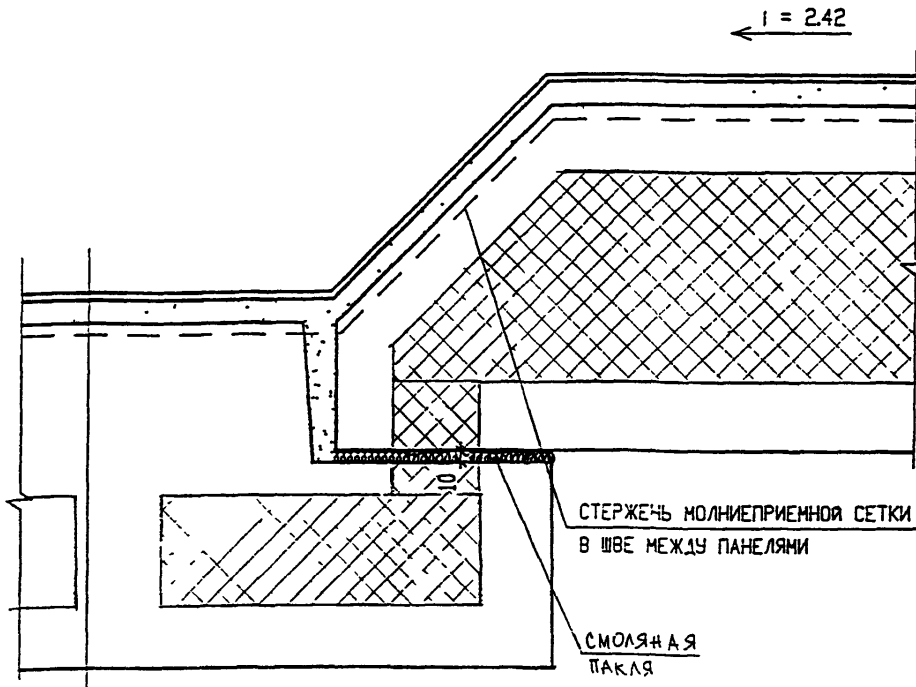

ОСНОВНОЙ РУЛОННЫЙ КОВЕР

ДОПОЛНИТЕЛЬНЫЙ СЛОЙ ОСНОВНОГО РУЛОННОГО МАТЕРИАЛА С ЗАВОДКОЙ НА ПАНЕЛЬ ПОКРЫТИЯ 400мм

СТЯЖКА ИЗ ЦЕМЕНТНО-ПЕСЧАНОГО РАСТВОРА 20 мм

ПАНЕЛЬ ПОКРЫТИЯ

Н КОНТР		ВАСИЛЬКОВА				ЗКДС, ЧАСТЬ III - 2000
ИЗМ.	КОЛУЧ.	ЛИСТ	N ДОК.	ПОДПИСЬ	ДАТА	
ГЛ. ИНЖ. М.		КОЗИЦЫН				02/К5 РУЛОННЫЙ КОВЕР ЛОТКА
ГЛ. ИНЖ. ПР		МЫЛЬНИКОВ				
ЗАВ. ГР ИНЖ.		ВАСИЛЬКОВА				
ИСПОЛНИЛ		ШЕХИНА				
ПРОВЕРИЛ		ВАСИЛЬКОВА				

СТАДИЯ	ЛИСТ	ЛИСТОВ
Р	177	

МНИИТЭП
МАСТЕРСКАЯ N 3

ИНВ N ПОДЛ 930519

ПОДПИСЬ И ДАТА

ВЗАМ ИНВ. N

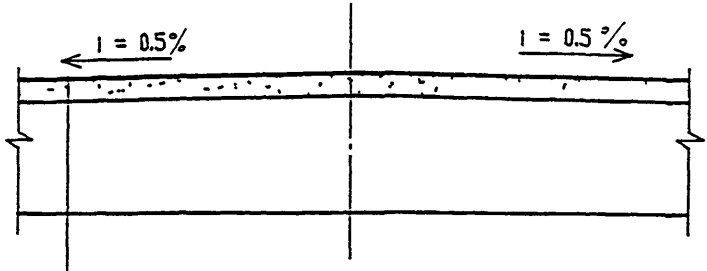

ОСНОВНОЙ РУЛОННЫЙ КОВЕР

ЦЕМЕНТНО-ПЕСЧАНЫЙ РАСТВОР М100 (60- 20 мм) С УКЛОНОМ

ПАНЕЛЬ ПОКРЫТИЯ МАШИННОГО ПОМЕЩЕНИЯ
И ВХОДА В ВЕСТИБОЛЬ

Н. контр		Васильков			
Изм.	Кол.уч.	Лист	N док.	Подпись	Дата
Гл. инж. п.		Козицын			
Гл. инж. пр		Мильников			
Зав. гр инж.		Василькова			
Исполнил		Шехина			
Проверил		Василькова			

ЗКДС, ЧАСТЬ III – 2000

D3
K5
РУЛОННЫЙ КОВЕР
МАШИННОГО ПОМЕЩЕНИЯ
И ВХОДА В ВЕСТИБОЛЬ

Стадия	Лист	Листов
Р	178	

МНИИТЭП
МАСТЕРСКАЯ N 3

Инв. N подл. 93057 | Подпись и дата | Взам. инв. N

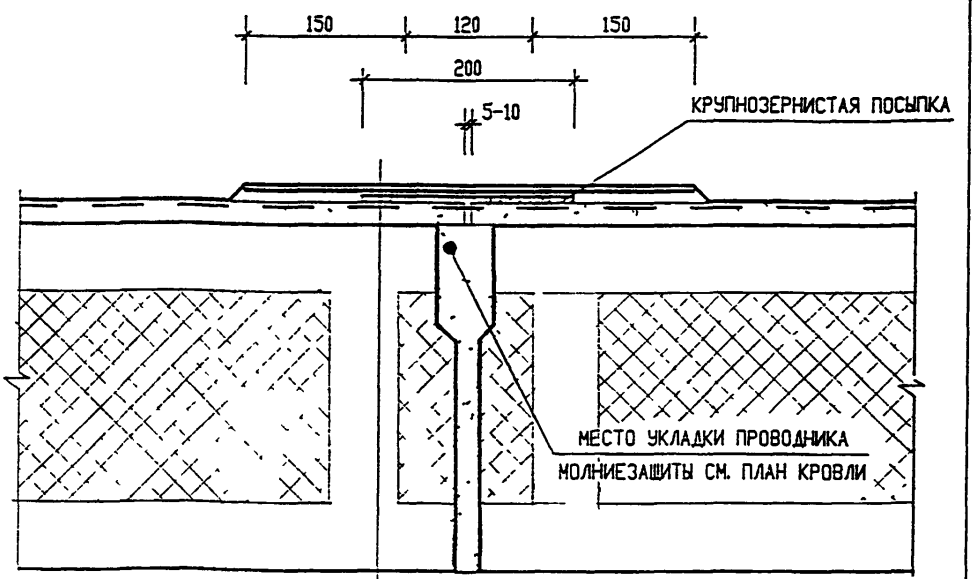

ОСНОВНОЙ РУЛОННЫЙ КОВЕР

ДОПОЛНИТЕЛЬНЫЙ СЛОЙ ОСНОВНОГО РУЛОННОГО МАТЕРИАЛА

ПОЛОСА РУБЕРОИДА С ОДНОСТОРОННЕЙ ТОЧЕЧНОЙ ПРИКЛЕЙКОЙ *

ГРУНТОВКА

СТЯЖКА 20мм ИЗ ЦЕМЕНТНО-ПЕСЧАНОГО РАСТВОРА

ПАНЕЛЬ ПОКРЫТИЯ

ПРИМЕНЯЕТСЯ РУБЕРОИД ПОДКЛАДОЧНЫЙ
МАРКИ РКК-420 ИЛИ РКК-420Б (ГОСТ 10923-82)

Н. КОНТР.		ВАСИЛЬКОВА			
ИЗМ.	КОЛУЧ.	ЛИСТ	N ДОК.	ПОДПИСЬ	ДАТА
ГЛ. ИНЖ. М.		КОЗИЦЫН			
ГЛ. ИНЖ. ПР.		МЫЛЬНИКОВ			
ЗАВ. ГР. ИНЖ.		ВАСИЛЬКОВА			
ИСПОЛНИЛ		ШЕХИНА			
ПРОВЕРИЛ		ВАСИЛЬКОВА			

ЗКДС, ЧАСТЬ III - 2000

04/К5

НАСТИЛКА КОВРА НА СТЫКЕ ПАНЕЛЕЙ

СТАДИЯ	ЛИСТ	ЛИСТОВ
Р	179	

МНИИТЭП
МАСТЕРСКАЯ N 3

ИНВ. N ПОДЛ. | ПОДПИСЬ И ДАТА | ВЗАИМ. ИНВ. N

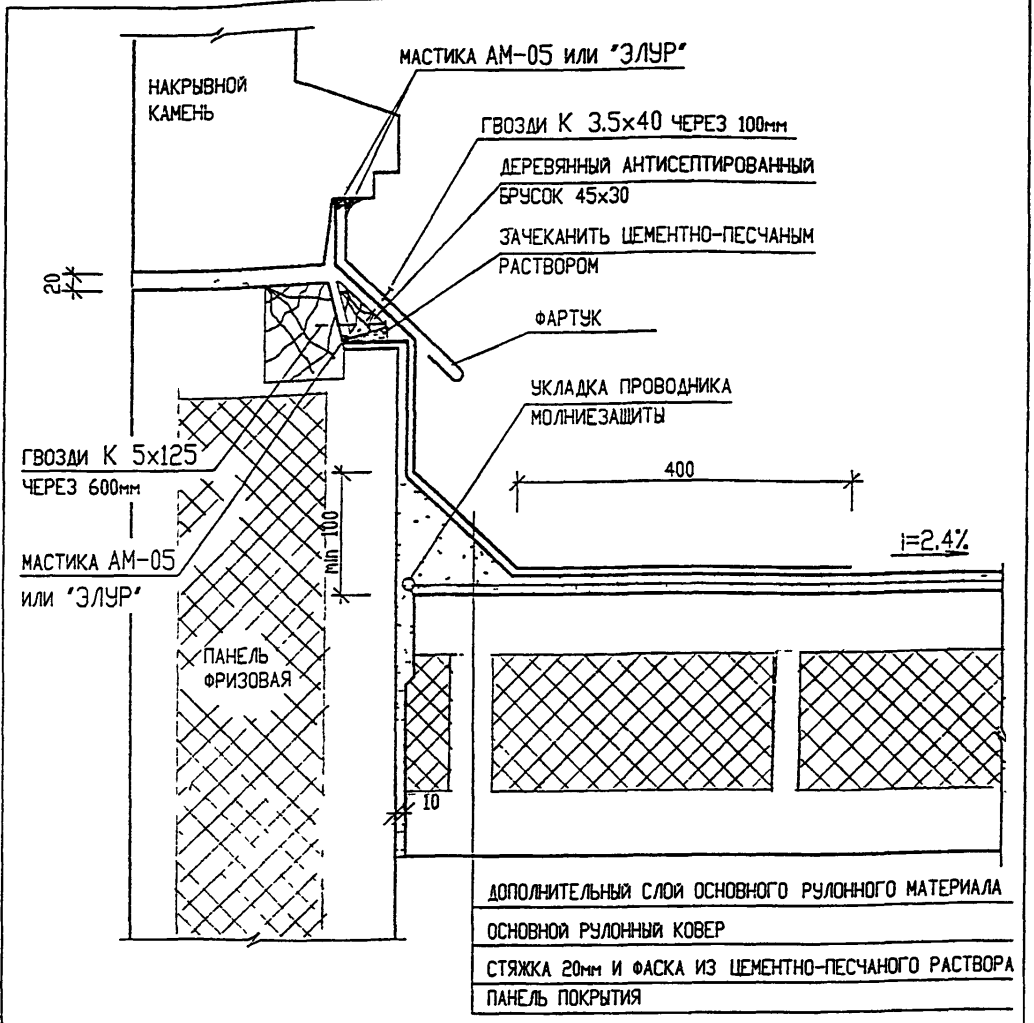

НОРМАТИВНЫЙ РАСХОД МАТЕРИАЛОВ И ИЗДЕЛИЙ НА 1 ПМ

N П/П	МАРКА	НАИМЕНОВАНИЕ	КОЛ-ВО	АЛЬБОМ, ГОСТ
1	3 СФ1	ФАРТУК ИЗ ОЦИНКОВАННОЙ СТАЛИ	1.04 М	ЗРС 99-01
2	—	ДЕРЕВЯННЫЙ АНТИСЕПТИРОВАННЫЙ БРУСОК 45х30	1.05 М	
3	М-100	ЦЕМЕНТНО-ПЕСЧАНЫЙ РАСТВОР	0.0052 $М^3$	
4	—	ДОПОЛНИТЕЛЬНЫЙ СЛОЙ РУЛОННОГО МАТЕРИАЛА	2.2 $М^2$	

Н. КОНТР.		Васильева			
ИЗМ.	КОЛ.УЧ.	ЛИСТ	N ДОК.	ПОДПИСЬ	ДАТА
ГЛ. СПЕЦ. М.		Козицын			
ГЛ. ИНЖ. ПР.		Мыльников			
РУК. ГР. ИНЖ.		Васильева			
ИСПОЛНИЛ		Шехина			
ПРОВЕРИЛ		Мыльников			

ЗКДС, ЧАСТЬ III - 2.000

05
К5

ПРИМЫКАНИЕ К ФРИЗОВОЙ ПАНЕЛИ

СТАДИЯ	ЛИСТ	ЛИСТОВ
Р	180	

МНИИТЭП
МАСТЕРСКАЯ N 3

ВЗАИМ. ИНВ. N

ПОДПИСЬ И ДАТА

ИНВ. N ПОДЛ. 93059

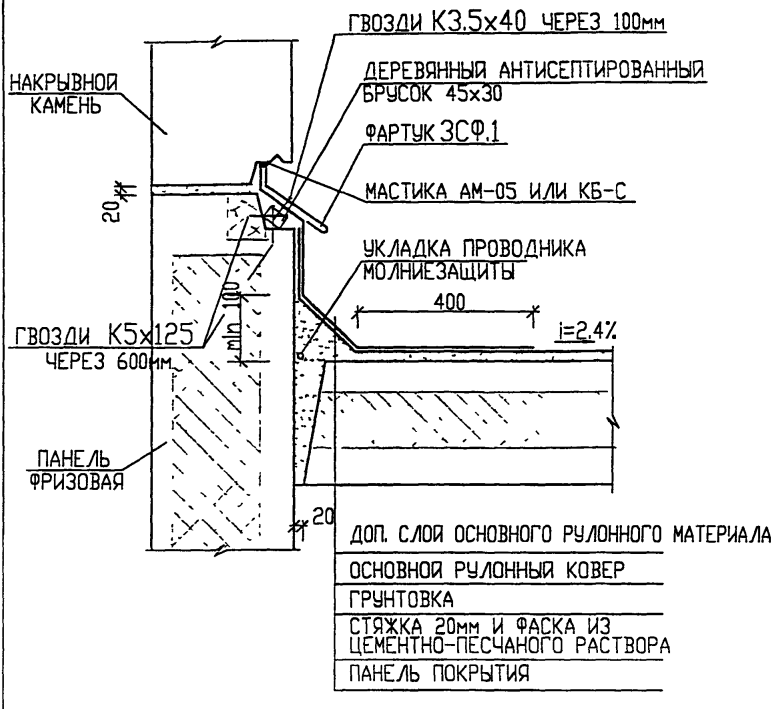

НОРМАТИВНЫЙ РАСХОД МАТЕРИАЛОВ И ИЗДЕЛИЙ НА 1 П.М.

N П/П	МАРКА	НАИМЕНОВАНИЕ	К-ВО	АЛЬБОМ, ГОСТ
1		ДОПОЛНИТЕЛЬНЫЙ СЛОЙ РУЛОННОГО МАТЕРИАЛА		
2	З СФ.1	ФАРТУК ИЗ ОЦИНКОВАННОЙ СТАЛИ	1.04м	ЗРС 99-01
3		ДЕРЕВЯННЫЙ АНТИСЕПТИРОВАННЫЙ БРУСОК 45х30	1.05м	
4	М-100	ЦЕМЕНТНО-ПЕСЧАНЫЙ РАСТВОР	0.0052м³	

Инв. № подл. | Подпись и дата | Взам. инв. №

Н. контр.		Василькова			
изм	кол.уч.	лист	N док.	подпись	дата
Гл. инж. м.		Козицин			
Гл. инж. пр.		Мыльников			
Н. контр.		Василькова			

3 КДС, часть III-2000

06/К5

ПРИМЫКАНИЕ К ФРИЗОВОЙ ПАНЕЛИ

СТАДИЯ	ЛИСТ	ЛИСТОВ
Р	181	

МНИИТЭП мастерская N 3

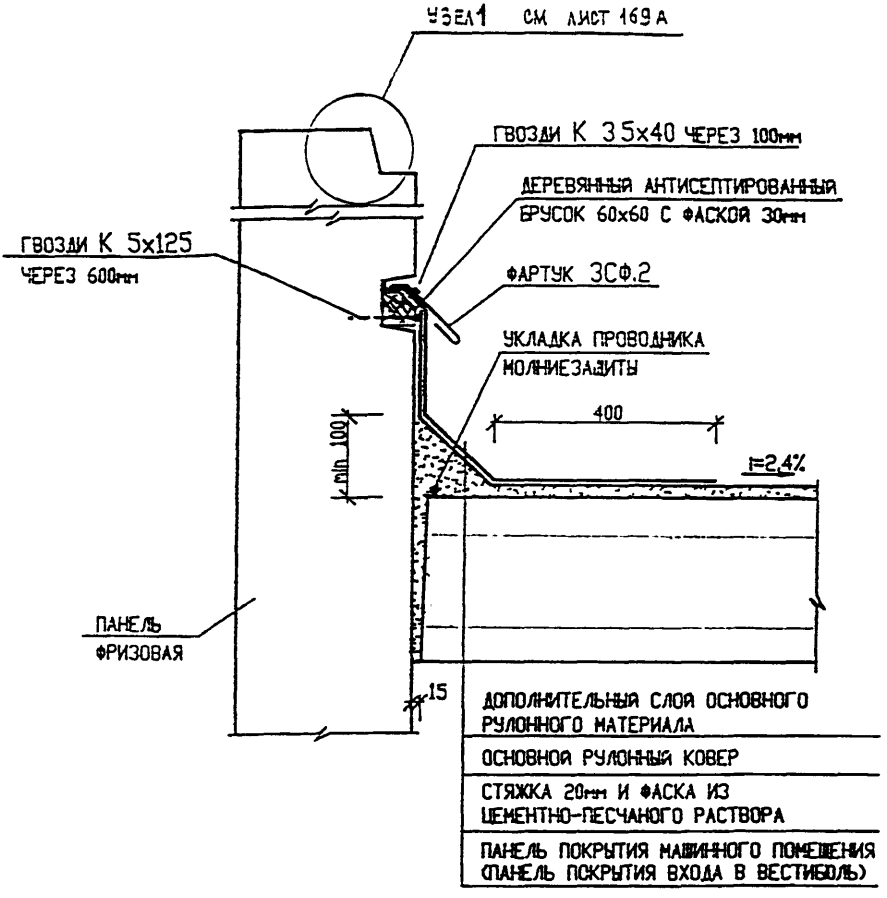

НОРМАТИВНЫЙ РАСХОД МАТЕРИАЛОВ И ИЗДЕЛИЙ НА 1 П.М.

N п/п	МАРКА	НАИМЕНОВАНИЕ	КОЛ-ВО	АЛЬБОМ, ГОСТ
1	3 СФ.2	ФАРТУК ИЗ ОЦИНКОВАННОЙ СТАЛИ	1.04 М	ЗРС 99-01
2	—	ДЕРЕВЯННЫЙ АНТИСЕПТИРОВАННЫЙ БРУСОК 60х60	1.05 М	
3	М-100	ЦЕМЕНТНО-ПЕСЧАНЫЙ РАСТВОР	0.0052 $М^3$	
4	—	ДОПОЛНИТЕЛЬНЫЙ СЛОЙ РУЛОННОГО МАТЕРИАЛА	1.35 $М^2$	
5				
6				

Н контр		Василькова			
ИЗМ.	КОЛУЧ.	ЛИСТ	N ДОК.	ПОДПИСЬ	ДАТА
ГЛ СПЕЦ М		КОЗИЦЫН			
ГЛ ИНЖ ПР		МЫЛЬНИКОВ			
РУК ГР ИНЖ		ВАСИЛЬКОВА			
ИСПОЛНИЛ		ШЕХИНА			
ПРОВЕРИЛ		МЫЛЬНИКОВ			

ЗКДС, ЧАСТЬ III - 2000

07/К5

ПРИМЫКАНИЕ К ПАНЕЛИ МАШИННОГО ПОМЕЩЕНИЯ И ВХОДА В ВЕСТИБЮЛЬ

СТАДИЯ	ЛИСТ	ЛИСТОВ
Р	182	

МНИИТЭП

МАСТЕРСКАЯ N 3

ОЗАМ ИНВ. N

ПОДПИСЬ И ДАТА

ИНВ. N ПОДЛ. 930519

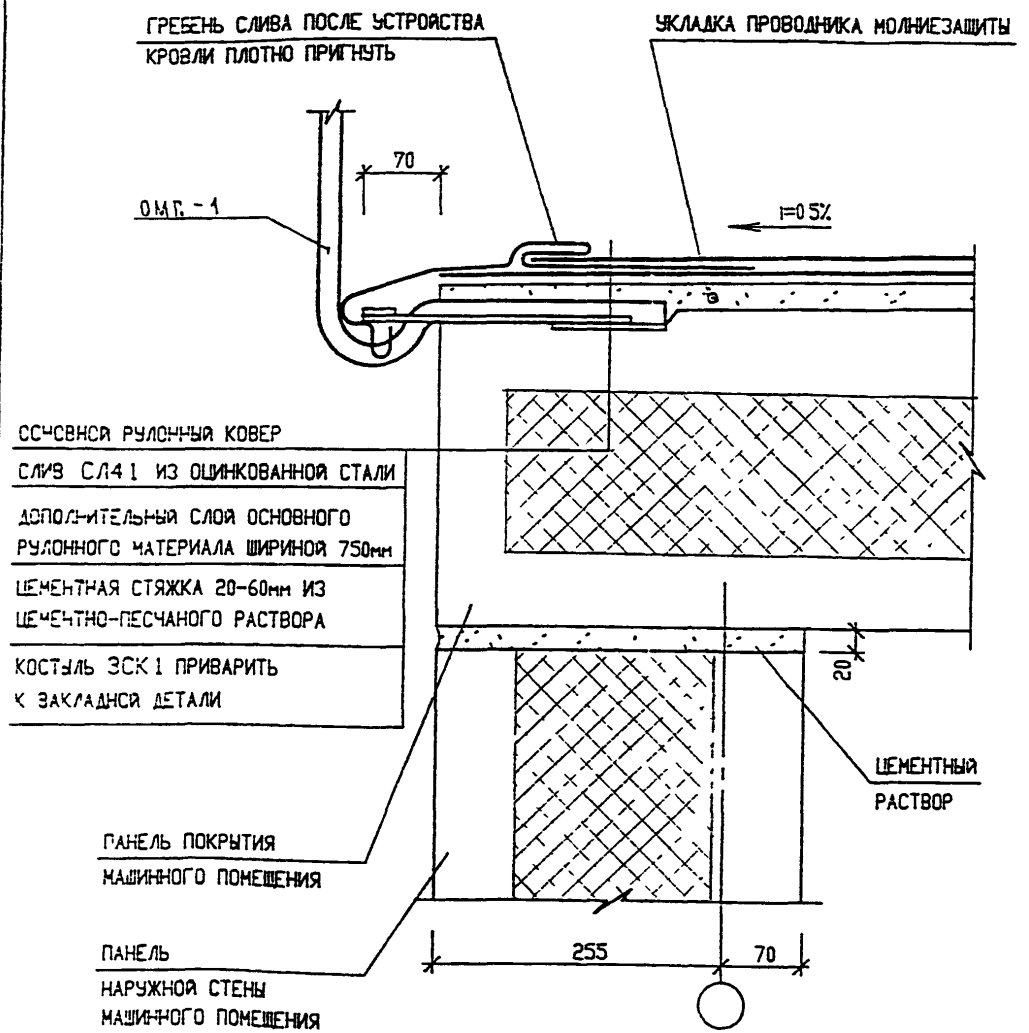

Н. контр.		Василькова			
Изм.	Кол.уч.	Лист	N док.	Подпись	Дата
ГИП спец. м		Козицын			
ГИП инж. пр		Мыльников			
Рук. гр. инж.		Василькова			
Исполнил		Шехина			
Проверил		Мыльников			

Инв. N подл. 9305-19 | Подпись и дата | Взам. инв. N

3КДС, часть III-2000

08/К5

КАРНИЗ МАШИННОГО ПОМЕЩЕНИЯ

Стадия	Лист	Листов
Р	183	

МНИИТЭП
МАСТЕРСКАЯ N 3

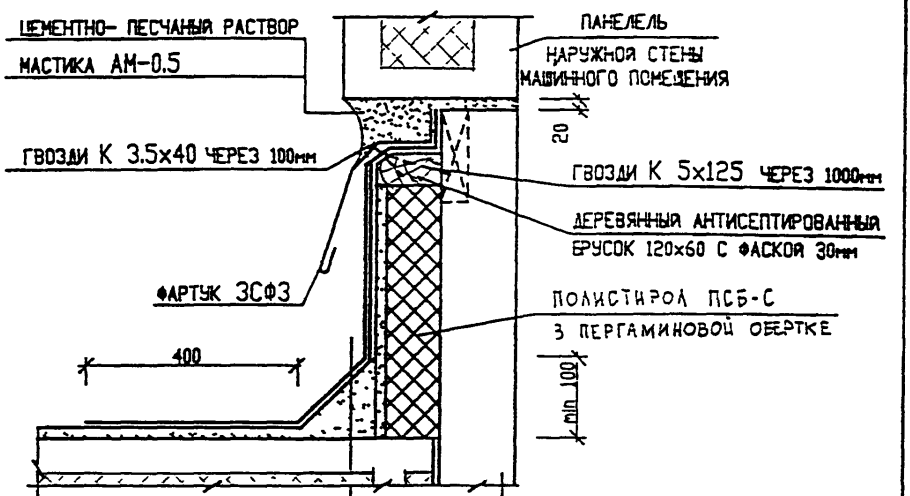

ДОПОЛНИТЕЛЬНЫЙ СЛОЙ ОСНОВНОГО РУЛОННОГО МАТЕРИАЛА

ОСНОВНОЙ РУЛОННЫЙ КОВЕР

СТЯЖКА 20мм И ФАСКА ИЗ ЦЕМЕНТНО-ПЕСЧАНОГО РАСТВОРА

ПАНЕЛЬ ПОКРЫТИЯ

НОРМАТИВНЫЙ РАСХОД МАТЕРИАЛОВ И ИЗДЕЛИЙ НА 1 П.М.

N П/П	МАРКА	НАИМЕНОВАНИЕ	КОЛ-ВО	АЛЬБОМ, ГОСТ
1	З СФ.3	ФАРТУК ИЗ ОЦИНКОВАННОЙ СТАЛИ	1.04 М	ЗРС 99-01
2	—	МИНЕРАЛЬНЫЙ ВОЙЛОК	4.50КГ	ГОСТ 9573-82
3	—	ПЕНОСТЕКЛО	0.044М^3	ТУ 21-БССР-86-73
4	—	ДЕРЕВЯННЫЙ АНТИСЕПТИРОВАННЫЙ БРУСОК 120х80	1.05 М	
5	М-100	ЦЕМЕНТНО-ПЕСЧАНЫЙ РАСТВОР	0.052 М^3	
6	—	ДОПОЛНИТЕЛЬНЫЙ СЛОЙ РУЛОННОГО МАТЕРИАЛА	2.15М^2	

Н. КОНТР.		Васильева			
ИЗМ.	КОЛ.УЧ.	ЛИСТ	N ДОК.	ПОДПИСЬ	ДАТА
ГА СПЕЦ М		КОЗИЦЫН			
ГА ИНЖ ПР		МЫЛЬНИКОВ			
РУК ГР ИНЖ		ВАСИЛЬКОВА			
ИСПОЛНИЛ		ШЕХИНА			
ПРОВЕРИЛ		МЫЛЬНИКОВ			

ЗКДС, ЧАСТЬ III-2000

09
К5

ПРИМЫКАНИЕ К СТЕНЕ МАШИННОГО ПОМЕЩЕНИЯ

СТАДИЯ	ЛИСТ	ЛИСТОВ
Р	184	

МНИИТЭП
МАСТЕРСКАЯ N 3

ИНВ. N ПОДЛ. 93059

ВЗАМ. ИНВ. N

ПОДПИСЬ И ДАТА

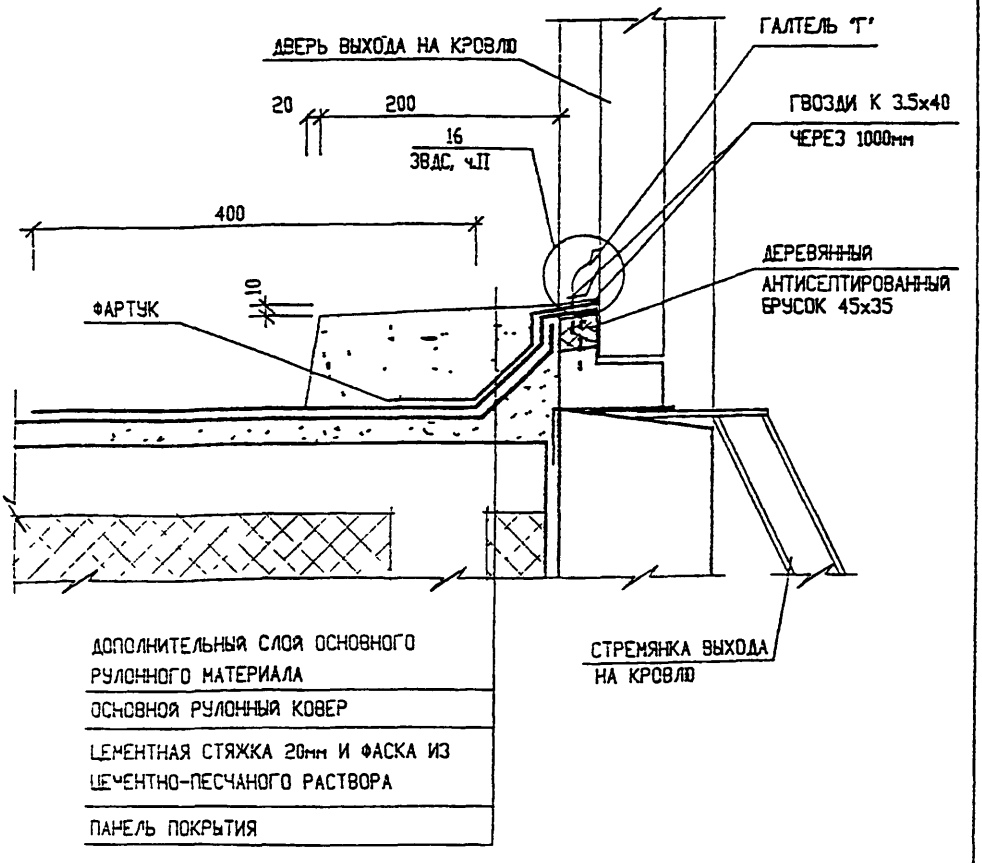

НОРМАТИВНЫЙ РАСХОД МАТЕРИАЛОВ И ИЗДЕЛИЙ НА 1 П.М.

N П/П	МАРКА	НАИМЕНОВАНИЕ	КОЛ-ВО	АЛЬБОМ, ГОСТ
1	3 СФ	ФАРТУК ИЗ ОЦИНКОВАННОЙ СТАЛИ	1.04 М	ЗРС 99-01
2	——	ДЕРЕВЯННЫЙ АНТИСЕПТИРОВАННЫЙ БРУСОК 120х80	0 90 М	
3	М-100	ЦЕМЕНТНО-ПЕСЧАНЫЙ РАСТВОР	0042 $М^3$	
4	——	ДОПОЛНИТЕЛЬНЫЙ СЛОЙ РУЛОННОГО МАТЕРИАЛА	103 $М^3$	

Инв. N подл. | Подпись и дата | Взам. инв. N

Н. контр.		Васильева			
Изм.	Кол.уч.	Лист	N док.	Подпись	Дата
ГИП		Козицын			
Гл. инж. пр.		Мульников			
Рук. гр. инж.		Васильева			
Исполн.		Шехина			
Проверил		Мульников			

ЗКДС, часть III - 2000

11
К5

ПРИМЫКАНИЕ К ДВЕРИ ВЫХОДА НА КРОВЛЮ

Стадия	Лист	Листов
	185	

МНИИТЭП
МАСТЕРСКАЯ N 3

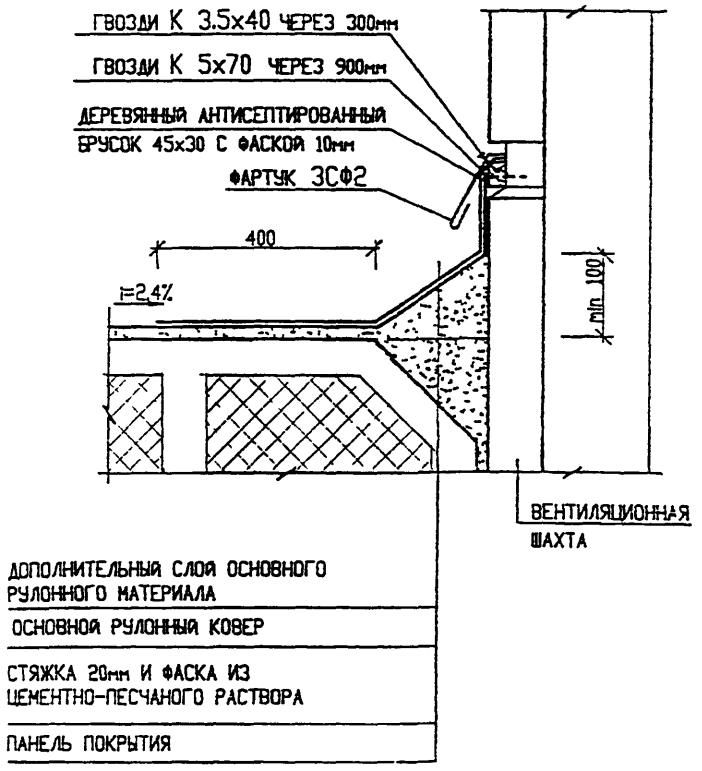

НОРМАТИВНЫЙ РАСХОД МАТЕРИАЛОВ И ИЗДЕЛИЙ НА 1 П.М.

N П/П	МАРКА	НАИМЕНОВАНИЕ	КОЛ-ВО	АЛЬБОМ, ГОСТ
1	3 СФ 2	ФАРТУК ИЗ ОЦИНКОВАННОЙ СТАЛИ	1.04 М	ЗРС 99-01
2	—	ДЕРЕВЯННЫЙ АНТИСЕПТИРОВАННЫЙ БРУСОК 45х30	1.05 М	
3	М-100	ЦЕМЕНТНО-ПЕСЧАНЫЙ РАСТВОР	0.052 $М^3$	
4	—	ДОПОЛНИТЕЛЬНЫЙ СЛОЙ РУЛОННОГО МАТЕРИАЛА	1.15 $М^2$	
5				
6				

Н контр		Васильковa			
ИЗМ.	КОЛ.УЧ.	ЛИСТ	N ДОК.	ПОДПИСЬ	ДАТА
ГЛ СПЕЦ М		КОЗИЦЫН			
ГЛ ИНЖ ПР		МЫЛЬНИКОВ			
РУК ГР ИНЖ		ВАСИЛЬКОВА			
ИСПОЛНИЛ		ШЕХИНА			
ПРОВЕРИЛ		МЫЛЬНИКОВ			

ЗКДС, ЧАСТЬ III - 2000

$\frac{12}{К5}$

ПРИМЫКАНИЕ К ВЕНТШАХТЕ

СТАДИЯ	ЛИСТ	ЛИСТОВ
Р	186	

МНИИТЭП

МАСТЕРСКАЯ N 3

ИНВ. N ПОДЛ. 930519

ПОДПИСЬ И ДАТА

ОЗАМ. ИНВ. N

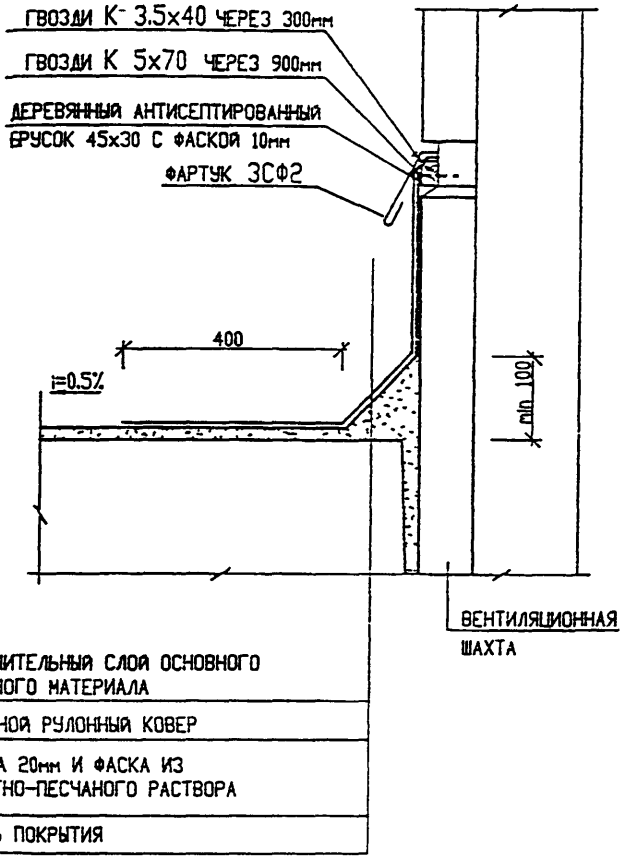

НОРМАТИВНЫЙ РАСХОД МАТЕРИАЛОВ И ИЗДЕЛИЙ НА 1 П.М.

N П/П	МАРКА	НАИМЕНОВАНИЕ	КОЛ-ВО	АЛЬБОМ, ГОСТ
1	3 СФ.2	ФАРТУК ИЗ ОЦИНКОВАННОЙ СТАЛИ	1.04 М	ЗРС 99-01
2	—	ДЕРЕВЯННЫЙ АНТИСЕПТИРОВАННЫЙ БРУСОК 45х30	1.05 М	
3	М-100	ЦЕМЕНТНО-ПЕСЧАНЫЙ РАСТВОР	0.052 $М^3$	
4	—	ДОПОЛНИТЕЛЬНЫЙ СЛОЙ РУЛОННОГО МАТЕРИАЛА	2.15 $М^2$	
5				
6				

Н. КОНТР.		Васильева			
ИЗМ.	КОЛ.УЧ.	ЛИСТ	N ДОК.	ПОДПИСЬ	ДАТА
ГЛ. СПЕЦ. М		КОЗИЦЫН			
ГЛ. ИНЖ. ПР		МЫЛЬНИКОВ			
РУК. ГР. ИНЖ.		ВАСИЛЬКОВА			
ИСПОЛНИЛ		ШЕХИНА			
ПРОВЕРИЛ		МЫЛЬНИКОВ			

ЗКДС, ЧАСТЬ III – 2000

13
К5

ПРИМЫКАНИЕ К ВЕНТШАХТЕ

СТАДИЯ	ЛИСТ	ЛИСТОВ
Р	187	

МНИИТЭП
МАСТЕРСКАЯ N 3

ВЗАИМ. ИНВ. N

ПОДПИСЬ И ДАТА

ИНВ. N ПОДЛ. 93519

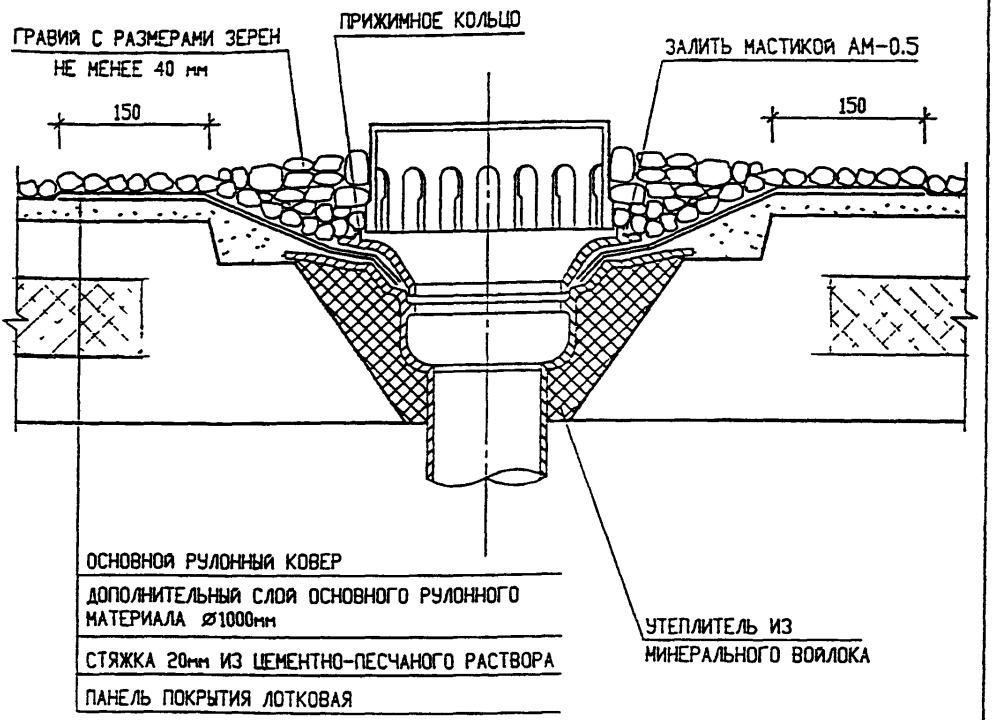

НОРМАТИВНЫЙ РАСХОД МАТЕРИАЛОВ И ИЗДЕЛИЙ НА УЗЕЛ

NN	МАРКА	НАИМЕНОВАНИЕ	К-80	АЛЬБОМ, ГОСТ
1	Т 1	ВОДОСТОЧНАЯ ВОРОНКА	1 шт	МОСПРОЕКТ-1 ОБЪЕКТ 58/3617
2		МИНЕРАЛЬНЫЙ ВОЙЛОК	36 кг	
3	М-100	ЦЕМЕНТНО-ПЕСЧАНЫЙ РАСТВОР	0 0029м^2	
4		МАСТИКА 'АМ-05'	078 кг	
5	——	ДОПОЛНИТЕЛЬНЫЙ СЛОЙ РУЛОННОГО МАТЕРИАЛА	08 м^2	
6				
7				
8				

Н. контр.		Васильєва		
Изм.	Кол.уч.	Лист	N док.	Подпись / Дата
Гл. инж. п.		Козицын		
Гл. инж. пр		Мыльников		
Зав. гр инж.		Василькова		
Исполнил		Шехина		
Проверил		Василькова		

ЗКДС, часть III-2000

14
К5

ВОДОСТОК

Стадия	Лист	Листов
Р	188	

МНИИТЭП
МАСТЕРСКАЯ N 3

Взам. инв. N

Подпись и дата

Инв. N подл. 93659

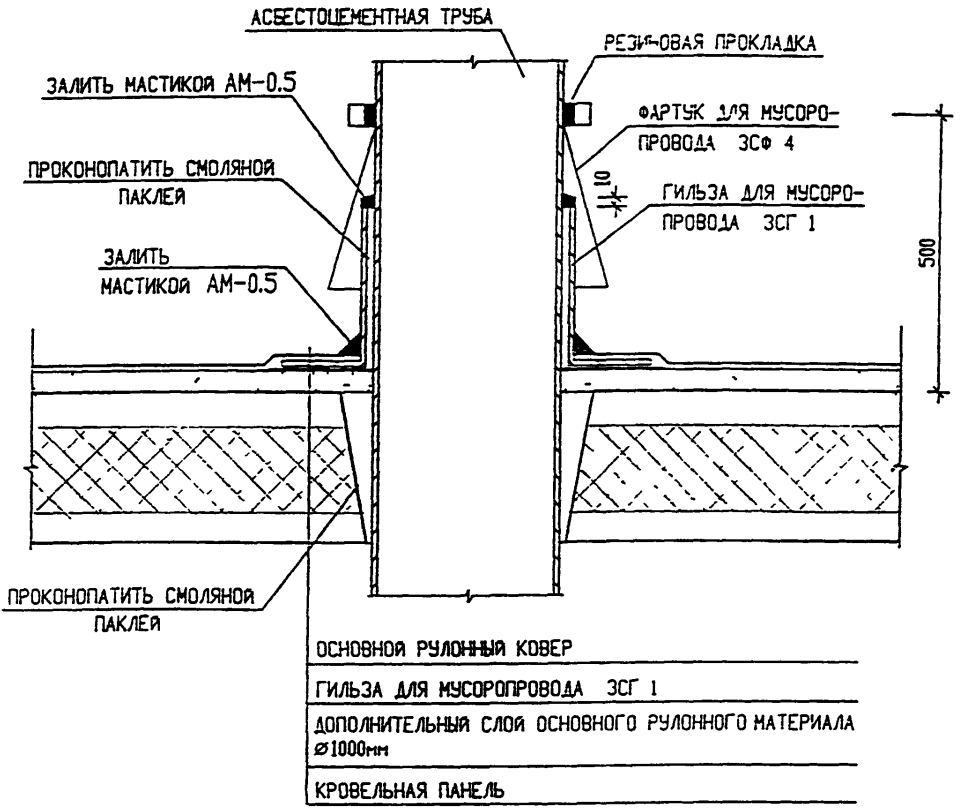

НОРМАТИВНЫЙ РАСХОД МАТЕРИАЛОВ И ИЗДЕЛИЙ НА УЗЕЛ

NN	МАРКА	НАИМЕНОВАНИЕ	К-ВО	АЛЬБОМ, ГОСТ
1	ЗСГ 1	ГИЛЬЗА ДЛЯ МУСОРОПРОВОДА	1 шт	ЗРС 99-01
2		СМОЛЯНАЯ ПАКЛЯ	197 кг	ОСТНКЛП 2054
3		МАСТИКА "АМ-05"	12 кг	
4		ПРОКЛАДКА ИЗ МОРОЗОСТОЙКОЙ РЕЗИНЫ 6х6 L=1382	06 кг	ГОСТ 7338-65
5	ЗСФ 4	ФАРТУК ДЛЯ МУСОРОПРОВОДА	1 шт	ЗРС 99-01
6	——	ДОПОЛНИТЕЛЬНЫЙ СЛОЙ РУЛОННОГО МАТЕРИАЛА	08 м²	
7				
8				

ВЗАМ. ИНВ. N

ПОДПИСЬ И ДАТА

ИНВ. N ПОДЛ. 930519

Н. КОНТР		ВАСИЛЬКОВА			
ИЗМ.	КОЛУЧ.	ЛИСТ	N ДОК.	ПОДПИСЬ	ДАТА
ГЛ. ИНЖ. М.		КОЗИЦЫН			
ГЛ. ИНЖ. ПР		МЫЛЬНИКОВ			
ЗАВ. ГР ИНЖ.		ВАСИЛЬКОВА			
ИСПОЛНИЛ		ШЕХИНА			
ПРОВЕРИЛ		ВАСИЛЬКОВА			

ЗКДС, ЧАСТЬ III-2000

15/К5

ВЕНТИЛЯЦИЯ МУСОРОПРОВОДА

СТАДИЯ	ЛИСТ	ЛИСТОВ
Р	189	

МНИИТЭП

МАСТЕРСКАЯ N 3

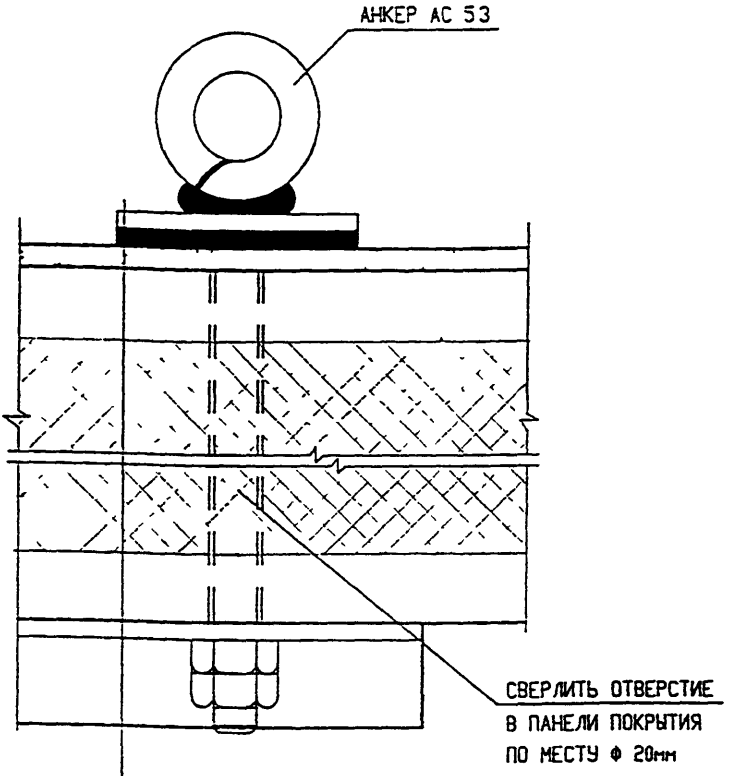

АНКЕР АС 53 (АЛЬБОМ РС 7901)
РЕЗИНОВАЯ ПРОКЛАДКА δ=6 мм
ДОПОЛНИТЕЛЬНЫЙ СЛОЙ ОСНОВНОГО РУЛОННОГО МАТЕРИАЛА Ø 1000мм - 0.8м^2
ОСНОВНОЙ СЛОЙ РУЛОННОГО КОВРА
СТЯЖКА 20мм ИЗ ЦЕМЕНТНО-ПЕСЧАНОГО РАСТВОРА
ПАНЕЛЬ ПОКРЫТИЯ

ПРИМЕЧАНИЕ

ПРИ ВАРИАНТЕ УСТАНОВКИ АНКЕРА ДЛЯ КРЕПЛЕНИЯ ОТТЯЖЕК В МЕСТЕ СТЫКА КРОВЕЛЬНЫХ ПАНЕЛЕЙ УГОЛОК РАЗВЕРНУТЬ ПОПЕРЕК СТЫКА

Н КОНТР		ВАСИЛЬКОВА				ЗКДС, ЧАСТЬ III-2000
ИЗМ.	КОЛУЧ.	ЛИСТ	N ДОК.	ПОДПИСЬ	ДАТА	
ГЛ. ИНЖ. М.		КОЗИЦЫН				16/К5 УСТАНОВКА АНКЕРА
ГЛ. ИНЖ. ПР		МЫЛЬНИКОВ				
ЗАВ. ГР ИНЖ.		ВАСИЛЬКОВА				
ИСПОЛНИЛ		ШЕХИНА				
ПРОВЕРИЛ		ВАСИЛЬКОВА				

СТАДИЯ	ЛИСТ	ЛИСТОВ
	190	

МНИИТЭП
МАСТЕРСКАЯ N 3

ИНВ. N ПОДЛ. 930519 | ПОДПИСЬ И ДАТА | ВЗАМ. ИНВ. N

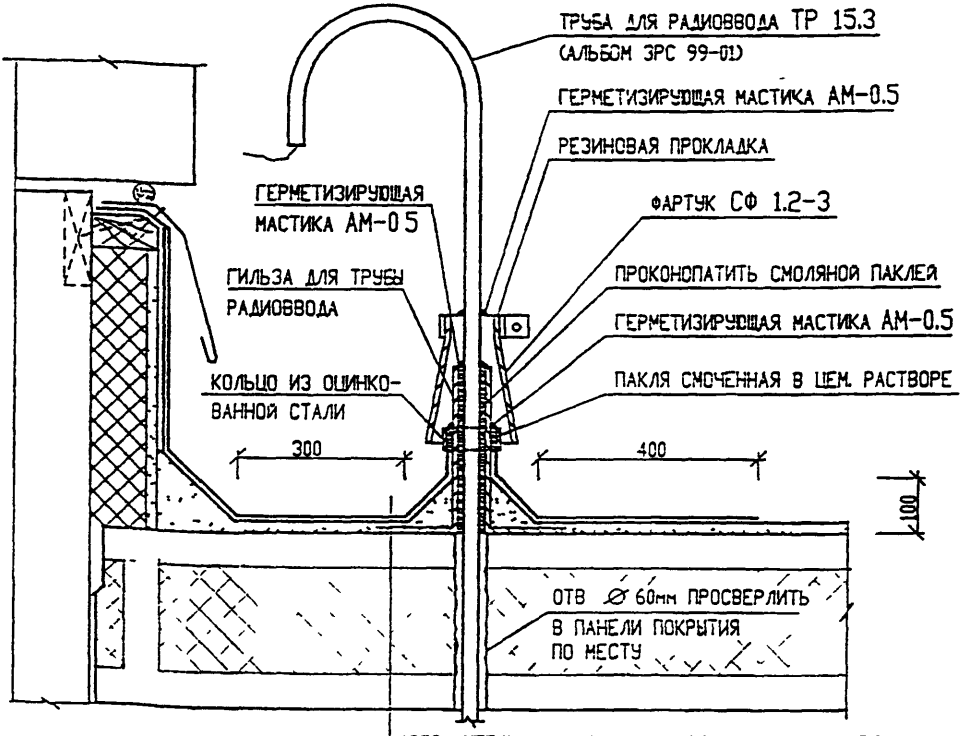

НОРМАТИВНЫЙ РАСХОД МАТЕРИАЛОВ И ИЗДЕЛИЙ НА 1 ПМ

N П/П	МАРКА	НАИМЕНОВАНИЕ	КОЛ-ВО	АЛЬБОМ, ГОСТ
1		МАСТИКА 'АМ-05'	0.85КГ	ТУ-84-246-85
2	СФ 12-3	ФАРТУК ИЗ ОЦИНКОВАННОЙ СТАЛИ		ЗРС 99-01
3	СГ 13-2	ГИЛЬЗА ДЛЯ ТРУБЫ РАДИОВВОДА		ЗРС 99-01
4		СМОЛЯНАЯ ПАКЛЯ		ГОСТ 16183-77
5		ПРОКЛАДКА ИЗ МОРОЗОСТОЙКОЙ РЕЗИНЫ 6х60 l=126мм	0.054КГ	ГОСТ 7338-77
6	Ц-100	ЦЕМЕНТНО-ПЕСЧАНЫЙ РАСТВОР	0.052 $м^3$	
6	——	ДОПОЛНИТЕЛЬНЫЙ СЛОЙ РУЛОННОГО МАТЕРИАЛА	0.8 $м^2$	

Н. КОНТР.	ВАСИЛЬКОВА		
ИЗМ.	КОЛУЧ.	ЛИСТ	N ДОК.	ПОДПИСЬ	ДАТА
ГЛ. СПЕЦ. Ч		КОЗИЦЫН			
ГЛ. ИНЖ. ПР		МЫЛЬНИКОВ			
РУК. ГР. ИН-К		ВАСИЛЬКОВА			
ИСПОЛНИЛ		ШЕХИЧА			
ПРОВЕРИЛ		МЫЛЬНИКОВ			

ЗКДС, ЧАСТЬ III - 2000

17
К5

УСТАНОВКА ТРУБЫ ДЛЯ РАДИОВВОДА

СТАДИЯ	ЛИСТ	ЛИСТОВ
Р	191	

МНИИТЭП
МАСТЕРСКАЯ N 3

ИНВ. N ПОДЛ. | ПОДПИСЬ И ДАТА | ВЗАИМ. ИНВ. N

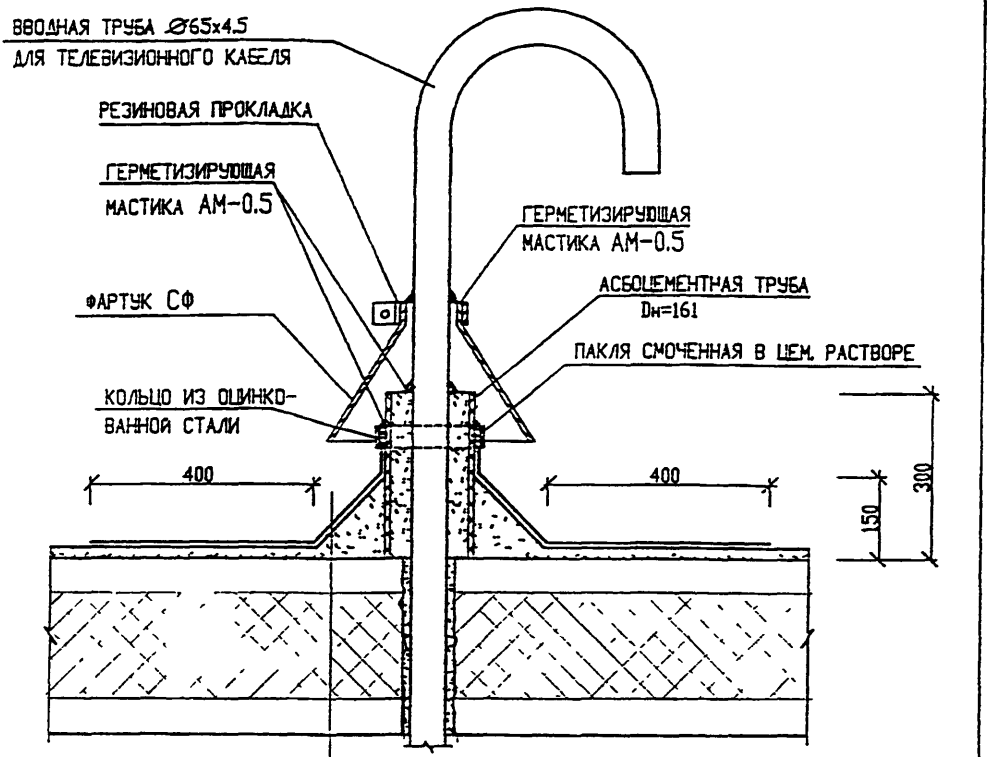

НОРМАТИВНЫЙ РАСХОД МАТЕРИАЛОВ И ИЗДЕЛИЙ НА 1 П.М.

N П/П	МАРКА	НАИМЕНОВАНИЕ	КОЛ-ВО	АЛЬБОМ, ГОСТ
1	СФ	ФАРТУК ИЗ ОЦИНКОВАННОЙ СТАЛИ	1 ШТ.	
2		МАСТИКА "АМ-05"	0 85 КГ	ТУ-84-246-85
3		СМОЛЯНАЯ ПАКЛЯ	0.042 КГ	ГОСТ 16183-77
4	М-100	ЦЕМЕНТНО-ПЕСЧАНЫЙ РАСТВОР	0.052 $М^3$	
5	——	ДОПОЛНИТЕЛЬНЫЙ СЛОЙ РУЛОННОГО МАТЕРИАЛА	0.8 $М^2$	

Н КОНТР		ВАСИЛЬКОВА		
ИЗМ.	КОЛУЧ.	ЛИСТ	N ДОК.	ПОДПИСЬ, ДАТА
ГЛ СПЕЦ М		КОЗИЦЫН		
ГЛ ИНЖ ПР		МЫЛЬНИКОВ		
РУК ГР ИНЖ		ВАСИЛЬКОВА		
ИСПОЛНИЛ		ШЕХИНА		
ПРОВЕРИЛ		МЫЛЬНИКОВ		

ЗКДС, часть III-2000

18
К5

УСТАНОВКА ТРУБЫ ДЛЯ ТЕЛЕВИЗИОННОГО КАБЕЛЯ

СТАДИЯ	ЛИСТ	ЛИСТОВ
Р	192	

МНИИТЭП
МАСТЕРСКАЯ N 3

ВЗАМ. ИНВ. N | ПОДПИСЬ И ДАТА | ИНВ. N ПОДЛ.

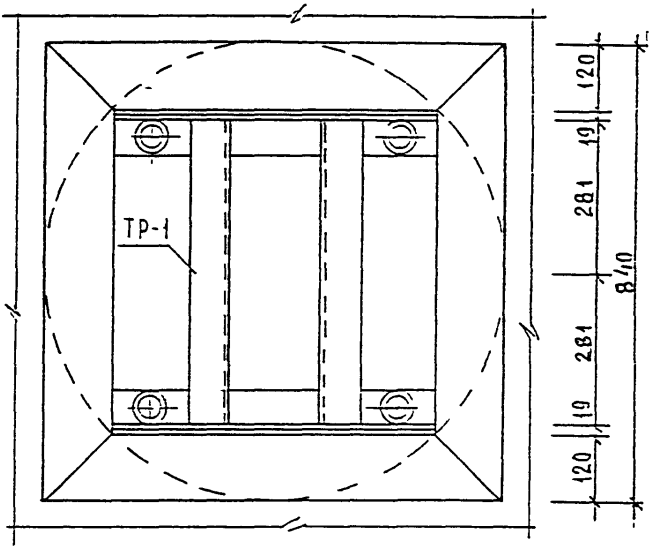

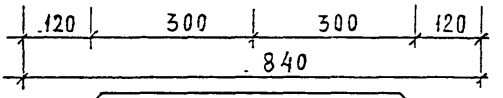

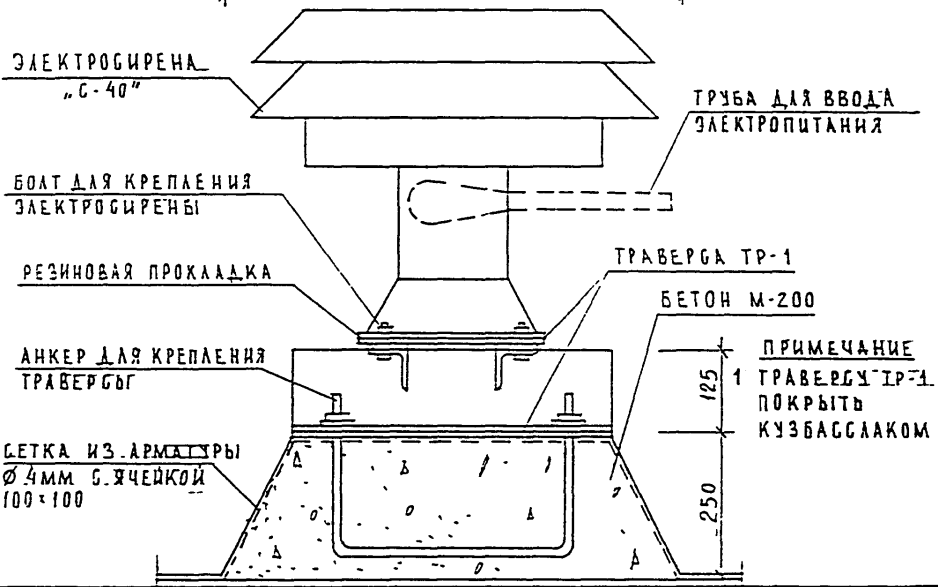

Н. контр.		Василькова					
Изм.	Кол.уч.	Лист	N док.	Подпись	Дата		
Гл. спец. маст.		Козицын					
Г. и. п.		Мельников					
Р. г. и.		Сидеева					
Разработал		Шекина					
Проверил		Мельников					

Инв. N подл. 8.30.516 | Подпись и дата | Взам. инв. N

ЗКДС, часть III-2000

19/К5

Установка электросирены

Стадия	Лист	Листов
Р	199	

МНИИТЭП
Мастерская N 3

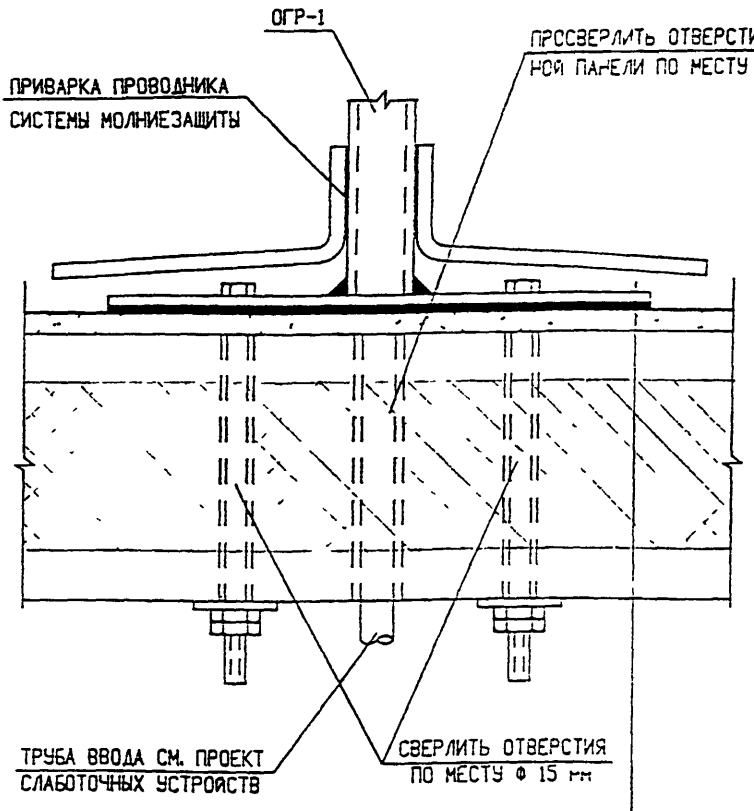

ДОПОЛНИТЕЛЬНЫЙ СЛОЙ ОСНОВНОГО РУЛОННОГО МАТЕРИАЛА Ø1000мм – 0.8 м²

ОСНОВНОЙ РУЛОННЫЙ КОВЕР

КРОВЕЛЬНАЯ ПАНЕЛЬ

Н. контр.		Василькова			
Изм.	Кол.уч.	Лист	N док.	Подпись	Дата
Гл. инж. м.		Козицын			
Гл. инж. пр.		Ильников			
Зав. гр. инж.		Василькова			
Исполнил		Чехина			
Проверил		Василькова			

Взам. инв. N | Подпись и дата | Инв. N подл. 03019

ЗКДС, часть III-2000

20 / К5

Установка опорных гильз

Стадия	Лист	Листов
	194	

МНИИТЭП
Мастерская N 3

N ПОЗ	ШИФР	НАИМЕНОВАНИЕ	КОЛ-ВО ЛИСТОВ	ДАТА ВВОДА	ДАТА ОТМЕНЫ
	3КДС, ЧАСТЬ III	ЖЕЛЕЗОБЕТОННЫЕ КОНСТРУКЦИИ ЧЕРДАКА И КРОВЛИ ЗДАНИЯ. ДЕТАЛИ УЗЛОВ.			
		СОДЕРЖАНИЕ	2		
		ТЕХНИЧЕСКОЕ ОПИСАНИЕ	5		
		ВЕДОМОСТЬ НОРМАТИВНЫХ ДОКУМЕНТОВ НА МАТЕРИАЛЫ ПРИМЕНЯЕМЫЕ В УЗЛАХ	1		
		МОНТАЖНЫЕ СВЯЗИ.	4		
		ТРАВЕРСА. АНКЕР ДЛЯ КРЕПЛЕНИЯ ТРАВЕРСЫ.	2		
		КАРКАС ЗАМОНОЛИЧИВАНИЯ СТЫКА.	1		
		СХЕМЫ РАСПОЛОЖЕНИЯ ЭЛЕМЕНТОВ СБОРНЫХ КОНСТРУКЦИЙ	16		
		ГЕРМЕТИЗАЦИЯ СТЫКОВ. ВЕРТИКАЛЬНЫЙ ШОВ ТИПЫ I, II.	2		
		ГЕРМЕТИЗАЦИЯ СТЫКОВ. ГОРИЗОНТАЛЬНЫЙ ШОВ.	5		
		ТИПЫ СТАНДАРТНЫХ СВАРНЫХ ШВОВ. УСЛОВНЫЕ ОБОЗНАЧЕНИЯ	2		
		РАЗДЕЛ К1. СОЕДИНЕНИЕ НАРУЖНЫХ ФРИЗОВЫХ ПАНЕЛЕЙ МЕЖДУ СОБОЙ И С НЕСУЩИМИ КОНСТРУКЦИЯМИ ЧЕРДАКА, ЗАДЕЛКА СТЫКОВ НАРУЖНЫХ ФРИЗОВЫХ ПАНЕЛЕЙ И ПЛИТ ПОКРЫТИЯ			
		УЗЛЫ 01-13	45		
		СПЕЦИФИКАЦИЯ МОНТАЖНЫХ СВЯЗЕЙ НА УЗЕЛ	2		
		РАЗДЕЛ К2 СОЕДИНЕНИЕ ВНУТРЕННИХ КОНСТРУКЦИЙ ЧЕРДАКА СОЕДИНЕНИЕ И ЗАДЕЛКА СТЫКОВ ПЛИТ ПОКРЫТИЯ.			
		УЗЛЫ 01-15	24		
		СПЕЦИФИКАЦИЯ МОНТАЖНЫХ СВЯЗЕЙ НА УЗЕЛ	1		
		РАЗДЕЛ К3. СОЕДИНЕНИЕ НАКРЫВНЫХ КАМНЕЙ МЕЖДУ СОБОЙ И НАРУЖНЫМИ ФРИЗОВЫМИ ПАНЕЛЯМИ.			
		УЗЛЫ 01-15	15		
		СПЕЦИФИКАЦИЯ МОНТАЖНЫХ СВЯЗЕЙ НА УЗЕЛ	1		

ВЗАМ ИНВ N

ПОДПИСЬ И ДАТА

ИНВ N ПОДЛ 930519

Н КОНТР	ВАСИЛЬКОВА	Васил	
НАЧ МАСТ			
ГЛ СПЕЦ М	КОСИЦЫН		
ГЛ ИНЖ ПР	МЫЛЬНИКОВ		

3 КДС, часть III-2000

ИНФОРМАЦИОННАЯ КАРТА

СТАДИЯ	ЛИСТ	ЛИСТОВ
Р	195	

МНИИТЭП
МАСТЕРСКАЯ N3

N поз.	Шифр	Наименование	Кол-во листов	Дата ввода	Дата отмен
		РАЗДЕЛ К4 СОЕДИНЕНИЕ КОНСТРУКЦИЙ, УЗЛЫ И ДЕТАЛИ МАШИННОГО ПОМЕЩЕНИЯ ЛИФТА УЗЛЫ УСТАНОВКИ ВЕНТШАХТЫ			
		УЗЕЛ 01÷32	38		
		СЕЧЕНИЯ 1-1 ÷ 5-5	5		
		СПЕЦИФИКАЦИЯ МОНТАЖНЫХ СВЯЗЕЙ НА УЗЕЛ	1		
		РАЗДЕЛ К5. УЗЛЫ И ДЕТАЛИ КРОВЛИ			
		УЗЛЫ 02-20	19		
		ИНФОРМАЦИОННАЯ КАРТА.	2		

Взам инв N

Подпись и дата

Инв N подл 2519

Н контр	Василькова		3 КДС, часть III-2000
Нач част			
Гл спец м	Козиын		
Гл инж пр	Мульников		ИНФОРМАЦИОННАЯ КАРТА

Стадия	Лист	Листов
Р	196	

МНИИТЭП
МАСТЕРСКАЯ N3

gost.e-ecolog.ru