Правительство Москвы
МНИИТЭП

ПРОЕКТЫ НА ОСНОВЕ КОНСТРУКЦИИ И ИЗДЕЛИИ ТЕРРИТОРИАЛЬНОГО КАТАЛОГА
ЖЕЛЕЗОБЕТОННЫЕ КОНСТРУКЦИИ ПАНЕЛЬНЫХ ЖИЛЫХ ДОМОВ С УЗКИМ ШАГОМ НЕСУЩИХ СТЕН
ДЛЯ 5 7 9 и 14 и ЭТАЖНЫХ БЛОК СЕКЦИИ П 46М и 14 и ЭТАЖНЫХ БЛОК СЕКЦИИ П 55М

# 5 РС 41 – 75

# ПАНЕЛИ НАРУЖНЫХ СТЕН КЕРАМЗИТОБЕТОННЫЕ ТРЕХСЛОЙНЫЕ

Москва 2003г

gost.e-ecolog.ru

Правительство Москвы
МНИИТЭП

ПРОЕКТЫ НА ОСНОВЕ КОНСТРУКЦИЙ И ИЗДЕЛИИ ТЕРРИТОРИАЛЬНОГО КАТАЛОГА
ЖЕЛЕЗОБЕТОННЫЕ КОНСТРУКЦИИ ПАНЕЛЬНЫХ ЖИЛЫХ ДОМОВ С УЗКИМ ШАГОМ НЕСУЩИХ СТЕН
ДЛЯ 5 7 9 и 14 и ЭТАЖНЫХ БЛОК - СЕКЦИЙ П 46М и 14-и ЭТАЖНЫХ БЛОК СЕКЦИЙ П 55М

# 5 РС 41 – 75

# ПАНЕЛИ НАРУЖНЫХ СТЕН КЕРАМЗИТОБЕТОННЫЕ ТРЕХСЛОЙНЫЕ

| | | |
|---|---|---|
| Главныи инженер института | | Е Е Никитин |
| Главныи конструктор института | | Г И Шапиро |
| Начальник ОСК | | М В Ванаг |
| Главныи специалист ОСК | | Н Н Баско |

Москва 2003г

Введено в деиствие МНИИТЭП
Приказ № 7 ТО от 30.05 2003г

| ОБОЗНАЧЕНИЕ | НАИМЕНОВАНИЕ | Стр |
|---|---|---|
| 5РС 4I-75 ПЗ | Пояснительная записка | 4 5 |
| 5РС 4I-75 НИ | Номенклатура изделий | 6 9 |
| 5РС 4I-75 РС | Ведомость расхода стали | 9А 9Б |
| 5РС 4I-75 0I СБ | Панели 5НП I-I,5НП I-2 Сборочный чертёж | 10 17 |
| - " - 02 СБ | Панель 5НП 6-I Сборочный чертёж | 18 20 |
| - " - 03 СБ | Панели 5НП 6-I0Iи,5НП 6-I02и Сборочный чертёж | 21 24 |
| - " - 04 СБ | Панель 5НП 8-65 Сборочный чертёж | 25 27 |
| - " - 05 СБ | Панель 5НП 8-66 Сборочный чертёж | 28 30 |
| - " - 06 СБ | Панель 5НП 8-28 Сборочный чертёж | 31 33 |
| - " - 07 СБ | Панель 5НП 8-27 Сборочный чертёж | 34 36 |
| - " - 08 СБ | Панели 5НП 8-I,5НП 8-I4 Сборочный чертёж | 37 43 |
| - " - 09 СБ | Панель 5НП 8-2 Сборочный чертёж | 44 46 |
| - " - I0 СБ | Панели 5НП 8-IА,5НП 8-I4А Сборочный чертёж | 47 50 |
| - " - II СБ | Панель 5НП 8-23 Сборочный чертёж | 51 53 |
| - " - I2 СБ | Панель 5НП 8-24 Сборочный чертёж | 54 56 |
| - " - I3 СБ | Панели 5НП 6-27,5НП 6-28 Сборочный чертеж | 57 62 |
| - " - I4 СБ | Панели 5НП 8-9,5НП 8-I0 Сборочный чертёж | 65 68 |
| - " - I5 СБ | Панели 5НП 8-33,5НП 8-34 Сборочный чертёж | 69 72 |
| - " - I6 СБ | Панели 5НП 8-63,5НП 8-64 Сборочный чертёж | 73 76 |
| - " - I7 СБ | Панели 5НП 6828-I,5НП 6828-2 Сборочный чертёж | 77 82 |
| - " - I8 СБ | Панели 5НП 6828-3,5НП 6828-4 СБОРОЧНЫЙ ЧЕРТЕЖ | 83 85 |
| - " - I9 СБ | ПАНЕЛИ 5НП 8-167,5НП 8 168 СБОРОЧНЫЙ ЧЕРТЕЖ | 86 89 |
| 5РС 4I-75 | ПАНЕЛИ 5НП 29 28 5НП 30 28 СБОРОЧНЫЙ ЧЕРТЕЖ | 89 1[illegible] |
| 5РС 4I-75 У | Узлы габаритные | 90 113 |
| 5РС 4I-75 УА | Узлы арматурные | 114 118 |
| 5РС 4I-75 УУ | Узлы раскладки уплотнителя | 119 120 |
| 5РС 4I-75 | Каркасы Сборочный чертеж | 121 123 |
| 5РС 4I-75 | Сетки Сборочный чертёж | 124 129 |
| 5РС 4I-75 | Дискретная связь Сборочный чертёж | 130 |
| 5РС 4I-75 | Петли Сборочный чертёж | 131 133 |
| 5РС 4I-75 | Закладные детали Сборочный чертёж | 134 137 |
| 5РС 4I-75 | Пакеты утеплителя | 138 150 |
| 5РС 4I-75 | Информационная карта | 151 |


Договор 1-539 -32 изд

| | | | | | | | |
|---|---|---|---|---|---|---|---|
| | | | | 5РС 4I-75 | | | |
| | | | | Содержание | Стадия | Лист | Листов |
| | | | | | Р | I | |
| | | | | | МНИИТЭП ОСК | | |

1 Настоящии альбом 5РС 41-75 содержит рабочие чертежи КЕРАМЗИТОБЕТОННЫХ ТРЕХСЛОЙНЫХ ПАНЕЛЕЙ НАРУЖНЫХ СТЕН для 5 7 9 и 14 и этажных жилых блок секции П46М 14 и этажных блок секции П55М с учетом мероприятии по защите здании от прогрессирующего обрушения при ЧС (в том числе при пожаре) с новым лестнично лифтовым узлом

2 Изделия запроектированы с учетом их изготовления в горизонтальных формах и формуются фасаднои поверхностью к поддону

3 Изделия рассчитаны и законструированы в соответствии со СНиП 2 03 01 84* и Пособием по проектированию жилых здании Выпуск 3 Конструкции жилых здании а таюке с учетом рекомендации и результатов исследования НИИМосстроя

4 Изделия должны изготавливаться в соответствии с требованиями ГОСТ 11024 84* Панели стеновые наружные бетонные и железобетонные для жилых общественных здании

5 Конструкция трехслоиных панелей состоит

наружныи керамзитобетонныи слои толщинои 80 мм

внутреннии керамзитобетонныи слои толщинои 90 мм

среднии слои из утеплителя толщинои 170 мм

Наружныи и внутреннии слои соединяются между собои дискретными связями ДС в виде армированных железобетонных шпонок пролетом 170 мм образуемых при формовании панелеи

В основу разработки конструкции трехслоиных панелеи с дискретными связями в виде железобетонных шпонок положены

основные технические решения по изобретению "Трехслоиная панель авторское свидетельство №1639108 и результаты исследовании проведенных специалистами НИИМосстроя

6 Наружныи и внутреннии слои изготавливаются из керамзитобетона плотнои структуры класса по прочности на сжатие В12 5 марки по среднеи плотности Д1400 и марки по морозостоикости (для наружного слоя) F50

7 В качестве утеплителя приняты пенополистирольные плиты ПСБ марки 25 по ГОСТ 15588 86 соответствующие гигиеническому сертификату

Коэффициент теплопроводности слоев панели должен быть

керамзитобетона в сухом состоянии $\lambda \leq 0{,}56$ Вт/(м °С)

утеплителя 0 037 Вт/(м °С) в сухом состоянии

В торцах панелеи укладываются пакеты из минераловатных плит /в качестве преграды для распространения огня/ марки М 125 по ТУ 5762 010 04001485 96 выпускаемые ОАО Мостермостекло по финскои технологии и относятся к группе НГ /негорючие материалы/ по ГОСТ302-4 94 Протокол испытании на огнестоикость № 21 /2 от 27 05 9от выполненныи испытательным центром Огнестоикость ГП ЦНИИСК им Кучеренко

8 Качество отделки поверхностеи и внешнии вид изделии должны соответствовать требованиям ГОСТ 13015 0 83 и ГОСТ 11024 84*

Все поверхности фасадные внутренние откосы оконных и дверных проемов предназначенные под окраску на строительнои площадке должны отвечать категории А3 остальные не лицевые поверхности невидимые в условиях эксплуатации должны соответствовать категории А7

Состав и порядок нанесения грунтовки и окрасочных слоев на фасадные поверхности должны иметь нормативно техническую документацию и соответствующие сертификаты

Колер красителеи устанавливается автором архитектором по утвержденным образцам

9 Отпускная прочность керамзитобетона панелеи на сжатие из условии транспортирования и монтажа должна быть

не менее 70% в теплыи период года

не менее 85% в холодныи период года

При этом предприятие изготовитель обязано гарантировать достижение бетоном 100 % прочности соотвествующеи его классу в возрасте 28 суток

Отпускная влажность керамзитбетона панелеи должна быть не более 13 % в соответствии с ГОСТ 13015 0 83*

10 Армирование панелеи предусмотрено из сварных каркасов сеток отдельных стержнеи дискретных связеи

Каркасы сетки дискретные связи отдельные стержни следует изготавливать из горячекатанои арматурнои стали класса А II и А III /ГОСТ5781 82/ и холоднотянутои арматурнои проволоки класса Вр I /ГОСТ 6727 80/

Качество изготовления арматурных каркасов и сеток должно удовлетворять требованиям ГОСТ 10922 90

| | | | | | | |
|---|---|---|---|---|---|---|
| | | | | 5РС 41-75 ПЗ | | |
| НАЧ ОТД | ВАНАГ | | | | | |
| ГЛ СПЕЦ | БАСКО | | | Пояснительная записка | СТАДИЯ / ЛИСТ / ЛИСТОВ | |
| | | | | | Р / 1 / 2 | |
| | | | | | МНИИТЭП ОСК | |

11 Монтажные / подъемные / петли должны изготавливаться из горячекатаной арматурной стали класса марок Ст3сп2 и Ст3пс2 / ГОСТ 5781 82 /
В случае если возможен монтаж изделии при температуре ниже минус 40 ℃ для петель не допускается применять сталь марки Ст3пс2

12 В изделиях предусмотрены сварные закладные детали для их изготовления применяется сталь марки Ст3кп2 / ГОСТ 535 88 / и арматурная сталь класса А I А II / ГОСТ 5781 82 / для анкеров
Закладные детали должны изготавливаться в соответствии с ГОСТ 10922 90 ГОСТ 14098 91 и Рекомендациям по проектированию стальных закладных деталеи для железобетонных конструкции НИИЖБ

13 Замена арматурнои стали классов А III и А II в арматурных изделиях и закладных деталях на термомеханически упрочненную свариваемую арматуру класса А 400С и класса А 500С производится в соответствии с Территориальными строительными нормами г Москвы ТСН 102 00 Железобетонные конструкции с арматурои классов А 500С и А 400С

14 Значения деиствительных отклонении геометрических параметров изделии не должны превышать предельных величин указанных в таблице 6 ГОСТ 11024 84*

15 Заполнение оконных и дверных проемов осуществляется на заводе изготовителе
Марки комплектов оконных и дверных блоков определяются авторами проекта
Узлы установки теплозащитных окон и двереи смотри альбом выпущеныи мастерскои №5

16 Подъем погрузка и монтаж панелеи должен производиться с применением подъемных приспособлении обеспечивающих самобалансирование усилии в грузовых стропах
Панели должны перевозиться на специально оборудованных панелевозах с опиранием на внутреннии слои
Необходимо принять меры по предотвращению опрокидывания панелеи при отделке, складировании и транспортировании

17 Изделия должны храниться на складе в кассетных установках в вертикальном положении рассортированные по маркам и установленные на деревянные прокладки под внутренним слоем приняв меры против опрокидывания панелеи

18 Систематическии контроль всех параметров бетона арматурнои стали а также изделии в целом должен осуществляться в соответствии с требованиями ГОСТ 11024 84*

19 Перед применением в строительстве изделия должны быть проверены в условиях транспортировки и монтажа

20 Перед массовым изготовлением панелеи так же необходимо проверить надежность монтажных ( подъемных ) петель и закладных деталеи

21 Исходное сырье для изготовления изделии должно применяться с обязательным радиологическим контролем

22 Минимальный предел огнестоикости наружных панелей ЕЗО класс пожарнои опасности КО установленные СНиП 21 01 97* Пожарная безопасность здании и сооружении обеспечивается конструкциеи наружных панелеи

23 Маркировка узлов

2 / УА лист 1 — номер узла / номер листа на котором расположен узел

| № пп | Марка изделия по ГОСТ | Марка изделия по проекту | Эскиз изделия | Параметры изделия: Размеры мм Д | Ш | В | Площадь, м² | Объем, м³ | Проектная масса, т | Объем: керамзитобетон М 1400 наружн. слои марка класс | Объем: керамзитобетон М 1400 наружн. слои марка | Объем: ячеистый бетон на цем. песч. растворе марка | | Утеплит ПСБ 25 марка | Утеплит минвата марка | | | | № страниц РЧ |
|---|---|---|---|---|---|---|---|---|---|---|---|---|---|---|---|---|---|---|---|
| | | | | | | | | | | В12,5 | | В75 | | 25 | 75 | | | | |
| 1 | 2 | 3 | 4 | 5 | 6 | 7 | 8 | 9 | 10 | 11 | 12 | 13 | 14 | 15 | 16 | 17 | 18 | 19 | 20 |
| 1 | | 5НП1-1 | 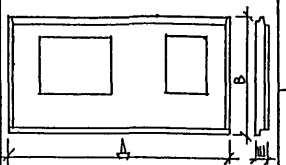 | 7190 | 340 | 2860 | 15 68 | 4 79 | 4 503 | 1 254 | 1 285 | 0 19 | | 2,005 | 0 056 | | | | 10 17 |
| 2 | | 5НП1-2 | 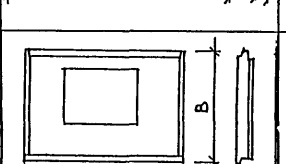 | 7190 | 340 | 2860 | 15 68 | 4 79 | 4 503 | 1 254 | 1 285 | 0 19 | | 2 005 | 0 056 | | | | 10 17 |
| 3 | | 5НП6 1 | 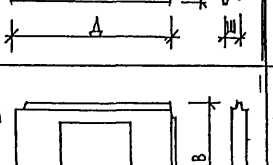 | 4190 | 340 | 2860 | 9 11 | 2 74 | 2 60 | 0 73 | 0 75 | 0 10 | | 1 11 | 0,06 | | | | 18 20 |
| 4 | | 5НП6 101 | 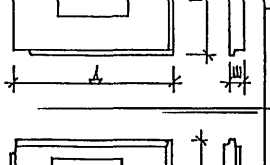 | 4085 | 340 | 2860 | 8 72 | 2 59 | 1 95 | 0 65 | 0 74 | 0 11 | | 1 06 | 0 03 | | | | 21-24 |
| 5 | | 5НП6 102 | 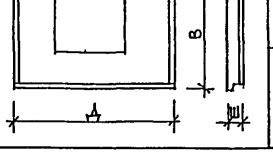 | 4085 | 340 | 2860 | 8 72 | 2 58 | 1,95 | 0 65 | 0 74 | 0,11 | | 1,06 | 0,03 | | | | 21 24 |
| 6 | | 5НП617 |  | 4190 | 340 | 2860 | 9 07 | 2 75 | 2 61 | 0 73 | 0 76 | 0,10 | | 1,11 | 0 06 | | | | 57 62 |
| 7 | | 5НП628 | | 4190 | 340 | 2860 | 9 07 | 2 75 | 2 61 | 0 73 | 0 76 | 0 10 | | 1 11 | 0 06 | | | | 57 64 |

| | | |
|---|---|---|
| Нач отд | Ванаг | |
| Гл спец | Баско | |
| Рук гр | Комиссарова | |
| Разраб | Телесницкая | |
| Провер | Комиссарова | |
| Н контр | Гуревич | |

5РС 41-75 НИ

Номенклатура изделий

| Стадия | Лист | Листов |
|---|---|---|
| Р | 1 | 4 |

МНИИТЭП ДСК

Гип М.Б. Синдеев

Инв № подл. | Подпись и дата | Взам. инв. №

| 1 | 2 | 3 | 4 | 5 | 6 | 7 | 8 | 9 | 10 | 11 | 12 | 13 | 14 | 15 | 16 | 17 | 18 | 19 | 20 |
|---|---|---|---|---|---|---|---|---|---|---|---|---|---|---|---|---|---|---|---|
| 8 | | 5НП8 14 | 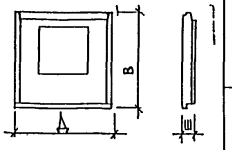 | 2890 | 340 | 2860 | 6,25 | 185 | 181 | 050 | 053 | 0,07 | | 069 | 006 | | | | 37 43 |
| 9 | | 5НП8 14А | | 2890 | 340 | 2860 | 6,25 | 185 | 181 | 050 | 053 | 007 | | 069 | 006 | | | | 47-50 |
| 10 | | 5НП8 1 | 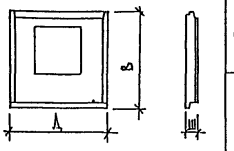 | 2990 | 340 | 2860 | 6 45 | 194 | 183 | 052 | 0,56 | 007 | | 074 | 006 | | | | 37 43 |
| 11 | | 5НП8 1А | | 2990 | 340 | 2860 | 6,45 | 194 | 1,83 | 052 | 0,56 | 007 | | 074 | 006 | | | | 47 50 |
| 12 | | 5НП8 2 | 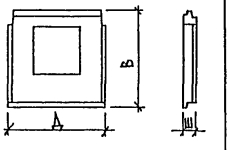 | 2990 | 340 | 2860 | 6 45 | 193 | 182 | 0516 | 0549 | 007 | | 0742 | 0053 | | | | 44 46 |
| 13 | | 5НП8 9 | 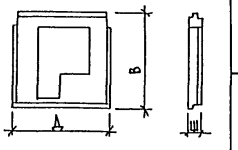 | 2990 | 340 | 2860 | 582 | 165 | 1,59 | 0466 | 0469 | 006 | | 0602 | 0053 | | | | 65 68 |
| 14 | | 5НП8 10 | | 2990 | 340 | 2860 | 582 | 165 | 159 | 0466 | 0469 | 006 | | 0602 | 0053 | | | | 65 68 |
| 15 | | 5НП8 23 | 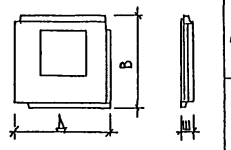 | 2885 | 340 | 2860 | 620 | 177 | 175 | 050 | 0497 | 007 | 068 | 003 | 006 | | | | 51 53 |
| 16 | | 5НП8 24 | | 2885 | 340 | 2860 | 620 | 177 | 175 | 050 | 0491 | 007 | 068 | 003 | 006 | | | | 54-56 |

Инв. № подл. | Подпись и дата | Взам. инв. № | Тип м. 5 | Синдеева

| 1 | 2 | 3 | 4 | 5 | 6 | 7 | 8 | 9 | 10 | 11 | 12 | 13 | 14 | 15 | 16 | 17 | 18 | 19 | 20 |
|---|---|---|---|---|---|---|---|---|---|---|---|---|---|---|---|---|---|---|---|
| 17 | | 5НП8-33 | 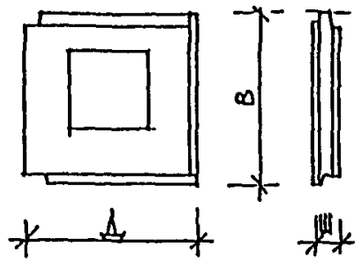 | 2785 | 340 | 2860 | 596 | 1 69 | 1 70 | 0 477 | 0 484 | 0 07 | | 0 631 | 0 028 | | | | 69 72 |
| 18 | | 5НП8 34 | | 2785 | 340 | 2860 | 596 | 1 69 | 1 70 | 0477 | 0 474 | 0,07 | | 0 641 | 0 028 | | | | 69 72 |
| 19 | | 5НП8 27 | 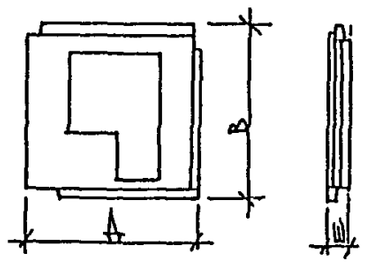 | 2885 | 340 | 2860 | 704 | 1 582 | 1 636 | 0457 | 0 494 | 0 06 | | 0 544 | 0 027 | | | | 34 36 |
| 20 | | 5НП8 28 | | 2885 | 340 | 2860 | 704 | 1 582 | 1 636 | 0 457 | 0 494 | 0 06 | | 0 544 | 0 027 | | | | 31 33 |
| 21 | | 5НП8 63 | 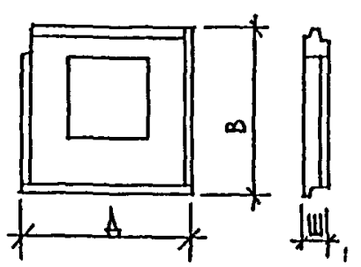 | 2890 | 340 | 2860 | 6 21 | 1 84 | 1 799 | 0497 | 0 528 | 0 07 | | 0 692 | 0 053 | | | | 73 76 |
| 22 | | 5НП8-64 | | 2890 | 340 | 2860 | 6 21 | 1 84 | 1 799 | 0497 | 0 528 | 0 07 | | 0 692 | 0 053 | | | | 73 76 |
| 23 | | 5НП8 65 | 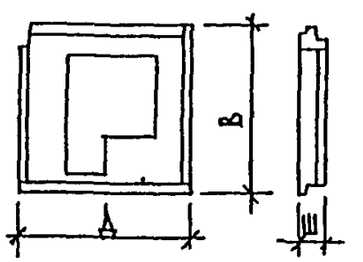 | 2890 | 340 | 2860 | 558 | 1 57 | 1 562 | 0 446 | 0 446 | 0 06 | | 0 562 | 0 056 | | | | 25 27 |
| 24 | | 5НП8-66 | | 2890 | 340 | 2860 | 558 | 1 57 | 1 562 | 0 446 | 0 446 | 0 06 | | 0 562 | 0 056 | | | | 28 30 |

СОГЛАСОВАНО
ГИП М 5 СИНДЕЕВ
Подпись и дата Взам инв №
Инв № подл

| 1 | 2 | 3 | 4 | 5 | 6 | 7 | 8 | 9 | 10 | 11 | 12 | 13 | 14 | 15 | 16 | 17 | 18 | 19 | 20 |
|---|---|---|---|---|---|---|---|---|---|---|---|---|---|---|---|---|---|---|---|
| 25 | | 5НП6828-1 | 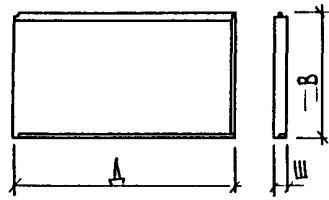 | 6845 | 340 | 2860 | 19 58 | 6 28 | 5 90 | 1,57 | 1 57 | 0,26 | | 2 91 | 0 03 | | | | 77 82 |
| 26 | | 5НП6828-2 | | | | | | | | | | | | | | | | | |
| 27 | | 5НП6828-3 | | 6845 | 340 | 2860 | 19 58 | 6 28 | 5 90 | 1 57 | 1 57 | 0 26 | | 2 91 | 0 03 | | | | 83 85 |
| 28 | | 5НП6828-4 | | | | | | | | | | | | | | | | | |
| 29 | | 5НП3028 | 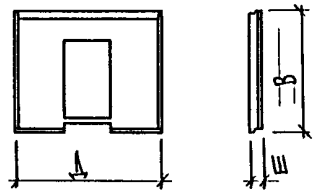 | 2990 | 340 | 2860 | | | | | | | | | | | | | 89 1 |
| 30 | | 5НП2928 | | 2890 | 340 | 2860 | | | | | | | | | | | | | 89 1 |
| 31 | | 5НП8-167 | 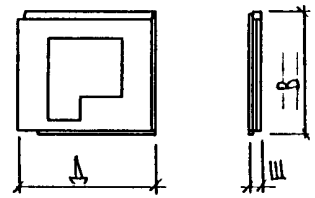 | 2785 | 340 | 2860 | 5 50 | 1,53 | 1,56 | 0 474 | 0 141 | 0 06 | | 0 55 | 0 028 | | | | 86 89 |
| 32 | | 5НП8-168 | | | | | | | | | | | | | | | | | |



Инв. № подл. | Подпись и дата | Взам. инв. № | ГИП М.С. | СИНДЕЕВ

| NN п/п | Марка панели | Изделия арматурные. Арматура класса: А I ГОСТ 5781 82 ф18 | ф16 | ф12 | ф14 | Итого | А II ГОСТ 5781 82 ф12 | Итого | А III ГОСТ 5781 82 ф12 | ф10 | ф8 | ф6 | Итого | Вр I ГОСТ 6727-80 ф5 | ф4 | Итого | Всего | Изделия закладные. Прокат марки: А I ГОСТ 5781 82 ф12 | ф10 | Итого | А II ГОСТ 5781 82 ф12/ф10 | Итого | СТ3КП2 ГОСТ 8510 86 L 125×10 | L 100×63×8 | Итого | СТ3КП2 ГОСТ 103 76 100×8 | 90 8 | 50 6 | Итого | Всего | Расход стали: Общий | На 1м² изделия |
|---|---|---|---|---|---|---|---|---|---|---|---|---|---|---|---|---|---|---|---|---|---|---|---|---|---|---|---|---|---|---|---|---|
| 1<br>2 | 5НП1-1<br>5НП1-2 | | | 6 06 | 8 80 | 14 86 | 18 60 | 18 60 | | 32 16 | 8,78 | 1 56 | 42 5 | 79 20 | 3 55 | 82 75 | 158 71 | 2,55 | 0 45 | 3 0 | 5,6 | 5 6 | | 3 56 | 3 56 | 1,71 | | | 1 71 | 19,87 | 172 58 | 11 01 |
| 3 | 5НП6 1 | | 6 18 | 5,88 | | 12 06 | 9,3 | 9 30 | | 19 4 | 5 02 | 0 78 | 25,2 | 47 84 | 2,52 | 50 36 | 96,92 | 1 7 | 0,67 | 2,37 | 2 8/01 | 2 90 | | 1 78 | 1 78 | 1 14 | 0 57 | 0 09 | 1 80 | 8 85 | 105 77 | 11 61 |
| 4<br>5 | 5НП6 101И<br>5НП6-102И | 0,28 | 6 18 | 4,12 | | 10 58 | 9,30 | 9,30 | | 11 40 | 2,8 | 0 78 | 14 98 | 45,81 | 1 84 | 47 65 | 82 51 | 0 85 | 0,52 | 1 37 | 2 8/01 | 2 90 | | 1,78 | 1 78 | 0 57 | 0 57 | 0 09 | 1 23 | 7 28 | 89 79 | 10 30 |
| 6 | 5НП8-65 | | | 7 36 | | 7 36 | 7 75 | 7 75 | | 14 38 | 6 43 | 0 87 | 21 68 | 26,29 | 1 48 | 27 77 | 64 56 | 0 85 | 0,69 | 1 54 | 3 44/0 38 | 3 82 | 2 29 | 1 78 | 4 07 | 0 57 | | | 0 57 | 10,0 | 74 56 | 13 36 |
| 7 | 5НП8 66 | | | 7 36 | | 7 36 | 7,75 | 7,75 | | 16 16 | 6,43 | 0 87 | 23 46 | 29,27 | 1,48 | 30,75 | 69 32 | 0 85 | 0,69 | 1 54 | 3 44/0 38 | 3,82 | 2,29 | 1,78 | 4 07 | 0 57 | | | 0,57 | 10 0 | 79 32 | 14 22 |
| 8 | 5НП8 28 | 6,50 | | 7,10 | | 13 60 | 7 75 | 7 75 | | 9,37 | 4 43 | 2 47 | 16,27 | 18 21 | 1,38 | 19,59 | 57 21 | 0,85 | 0 52 | 1 37 | 2 80/01 | 2 90 | | 1 78 | 1,78 | 0 57 | 0,57 | 0 09 | 1,23 | 7 28 | 64 49 | 9 16 |
| 9 | 5НП8 27 | 6 50 | | 7 10 | | 13 60 | 7 75 | 7 75 | | 4,49 | 4 43 | 2,47 | 11,39 | 23,75 | 1,38 | 25 13 | 51 87 | 0,85 | 0 52 | 1,37 | 2 80/01 | 2 90 | | 1 78 | 1 78 | 0 57 | 0 57 | 0 09 | 1 23 | 7 28 | 65,15 | 9 21 |
| 10<br>11 | 5НП8 1<br>5НП8 1А | | | 7 36 | | 7 36 | 9,30 | 9 30 | | 16 07 | 6,16 | 0,78 | 23 01 | 34,47 | 1 58 | 36 05 | 75,72 | 2 02 | 0 30 | 2,32 | 2 80 | 2 80 | | 1,78 | 1 78 | 1 14 | | | 1 14 | 8 04 | 83 76 | 13 00 |
| 12 | 5НП8 2 | | | 7,36 | | 7 36 | 9 30 | 9,30 | | 16 31 | 3,76 | 0,78 | 20 85 | 34,57 | 1 58 | 36 15 | 73 66 | 1,70 | 0 30 | 2 00 | 2,80 | 2 80 | | 1 78 | 1 78 | 1,14 | | | 1 14 | 7 72 | 81 38 | 12 62 |
| 13<br>14 | 5НП8-14<br>5НП8 14А | | | 7 36 | | 7 36 | 9 30 | 9 30 | | 15 95 | 6,16 | 0,78 | 22,89 | 32,37 | 1,58 | 33 95 | 73 50 | 2 02 | 0 30 | 2,32 | 2,00 | 2 80 | | 1 78 | 1 78 | 1 14 | | | 1 14 | 8 04 | 81 54 | 13 05 |
| 15 | 5НП8 23 | 0 28 | | 7 10 | | 7,38 | 9 30 | 9 30 | | 19 03 | 5,36 | 2 38 | 26,77 | 28,99 | 1 50 | 30 49 | 73 94 | 1 01 | 0,15 | 1,16 | 2 80/0 47 | 3,27 | | 1 78 | 1,78 | 0 57 | 0 57 | 0 09 | 1 23 | 7 44 | 81 38 | 13 12 |
| 16 | 5НП8 24 | 0,28 | | 7 10 | | 7 38 | 9,30 | 9 30 | | 19,03 | 5,36 | 2 38 | 26 77 | 28,99 | 1 50 | 30 49 | 73,94 | 1 01 | 0,15 | 1,16 | 2 80/0,47 | 3,27 | | 1 78 | 1 78 | 0 57 | 0 57 | 0 09 | 1 23 | 7,44 | 81 38 | 13 12 |
| 17<br>18 | 5НП6 27<br>5НП6 28 | | 6,18 | 4 38 | | 10 56 | 9,30 | 9 30 | | 19 32 | 5 80 | 0 78 | 25,90 | 48 04 | 1 84 | 49 88 | 95 64 | 2 02 | 0,3 | 2,32 | 2 80 | 2 80 | | 1,78 | 1 78 | 1,14 | | | 1,14 | 8,04 | 103 68 | 14 73 |
| 19<br>20 | 5НП8 9<br>5НП8 10 | | | 7,36 | | 7,36 | 7,75 | 7 75 | | 17 23 | 7 23 | 0,87 | 25 33 | 29,3 | 1,46 | 30,76 | 71 20 | 2 02 | 0,3 | 2,32 | 2 80 | 2 80 | | 1,78 | 1 78 | 1,14 | | | 1,14 | 8 04 | 79 31 | 13 63 |
| 21<br>22 | 5НП8 33<br>5НП8 34 | 0 28 | | 7,10 | | 7 38 | 9 30 | 9 30 | | 15,35 | 5,34 | 2,38 | 23 07 | 27 54 | 1 58 | 29 12 | 68,87 | 1 01 | 0,15 | 1,16 | 2,80/0 47 | 3,27 | | 1,78 | 1,78 | 0,57 | 0 57 | 0 09 | 1,23 | 7 44 | 76,31 | 12,80 |

| | | |
|---|---|---|
| Нач отд | Ванаг | [signature] |
| Гл спец | Баско | [signature] |
| Рук. гр | Скоморохова | [signature] |
| Разраб | Хведелидзе | [signature] |
| Провер | Комиссарова | [signature] |
| Н контр | Гуревич | [signature] |

5 РС 41 - 75 РС

Ведомость расхода стали на элемент в кг

| Стадия | Лист | Листов |
|---|---|---|
| Р | 1 | 2 |

МНИИТЭП ОСК

| № п/п | Марка панели | Изделия арматурные: Арматура класса AI ГОСТ 5781-82 ф18 | ф16 | ф12 | ф14 | Итого | AII ГОСТ 5781-82 ф12 | Итого | AIII ГОСТ 5781-82 ф12 | ф10 | ф8 | ф6 | Итого | Bp I ГОСТ 6727-80 ф5 | ф4 | Итого | Всего | Изделия закладные: Прокат марки AI ГОСТ 5781-82 ф12 | ф10 | Итого | AII ГОСТ 5781-82 ф12/ф10 | Итого | СТ3кп2 ГОСТ 8510-86 125×10 | 100×63×8 | Итого | СТ3кп2 ГОСТ 103-76 100×8 | 90×8 | 50×6 | Итого | Всего | Расход стали: Общий | На 1 м² изделия |
|---|---|---|---|---|---|---|---|---|---|---|---|---|---|---|---|---|---|---|---|---|---|---|---|---|---|---|---|---|---|---|---|
| — | 5НП 8 63 | | | 4,38 | 4 40 | 8 78 | 9 30 | 9 30 | | 15 87 | 5 34 | 0 78 | 21 99 | 32 47 | 1 58 | 34 05 | 74,12 | 1 01 | 1 07 | 2 08 | 344 | 3 44 | 2 29 | 1 78 | 4 07 | 0 57 | | | 0 57 | 10 16 | 84 28 | 13 51 |
| | 5НП 8 64 | | | | | | | | | | | | | | | | | | | | | | | | | | | | | | |
| | 5НП 6828 1 | | 12 36 | | | 12 36 | 20 15 | 20 15 | | 15 16 | 1 60 | 2 33 | 19 09 | 102 20 | 4 26 | 106 46 | 158 06 | 8 61 | 1 53 | 10 14 | 420 | 4 20 | | 3 56 | 3 56 | 1 71 | | | 1 71 | 19 61 | 177 67 | 9 07 |
| | 5НП 6828 2 | | | | | | | | | | | | | | | | | | | | | | | | | | | | | | |
| | 5НП 6828 3 | | 12 36 | 6 06 | | 18 42 | 20 15 | 20 15 | 7 12 | 21 58 | 1 60 | 4 69 | 34 99 | 102 20 | 1 88 | 104 08 | 177 64 | 6 22 | 2 76 | 8,98 | 420 | 4 20 | | 3 56 | 3 56 | 4 74 | | | 4 74 | 21 48 | 199 12 | 10 17 |
| | 5НП 6828 4 | | | | | | | | | | | | | | | | | | | | | | | | | | | | | | |
| — | 5НП 8-167 | 0 28 | | 7 10 | | 7,38 | 7 75 | 7 75 | | 13 02 | 6,29 | 2 47 | 21 78 | 23 54 | 1 74 | 25 28 | 62,19 | | 0 81 | 0 91 | 064 | 3 92 | 2 29 | 1 78 | 4 07 | | 0 57 | 0 09 | 0 66 | 9 56 | 71 75 | 13 04 |
| | 5НП 8 168 | | | | | | | | | | | | | | | | | | | | 316 | | | | | | | | | | |

| | | |
|---|---|---|
| НАЧ ОТД | ВАНАГ | |
| ГА СПЕЦ | БАСКО | |
| РУК ГР | СКОМОРОХОВА | |
| РАЗРАБ | КОМИССАРОВА | |
| ПРОВЕРИЛ | СКОМОРОХОВА | |
| Н КОНТР | ГУРЕВИЧ | |

5 РС 41-75 РС

Ведомость расхода стали на элемент в кг

| Стадия | Лист | Листов |
|---|---|---|
| Р | 1 | 2 |

МНИИТЭП ОСК

| инв.№подл | подпись и дата | взам.инв.№ |
|---|---|---|
| | | |

| Формат | Зона | Позиция | ОБОЗНАЧЕНИЕ | НАИМЕНОВАНИЕ | КОЛ НА ИСПОЛ 01 | 02 | 03 | 04 | 05 | 06 | 07 | 08 | 09 | | ПРИМЕЧ. |
|---|---|---|---|---|---|---|---|---|---|---|---|---|---|---|---|
| | | | | ДОКУМЕНТАЦИЯ | | | | | | | | | | | |
| А3 | | | 5РС 41 75 5НП 01СБ | СБОРОЧНЫЙ ЧЕРТЕЖ | X | X | | | | | | | | | |
| | | | 5РС 41 75 5НП 02СБ | СБОРОЧНЫЙ ЧЕРТЕЖ | | | X | | | | | | | | |
| | | | 5РС 41 75 5НП 03СБ | СБОРОЧНЫЙ ЧЕРТЕЖ | | | | X | X | | | | | | |
| | | | 5РС 41 75 5НП 04СБ | СБОРОЧНЫЙ ЧЕРТЕЖ | | | | | | X | | | | | |
| | | | 5РС 41 75 5НП 05СБ | СБОРОЧНЫЙ ЧЕРТЕЖ | | | | | | | X | | | | |
| | | | 5РС 41 75 5НП 06СБ | СБОРОЧНЫЙ ЧЕРТЕЖ | | | | | | | | X | | | |
| | | | 5РС 41 75 5НП 07СБ | СБОРОЧНЫЙ ЧЕРТЕЖ | | | | | | | | | X | | |
| | | | 5РС 41 75 ПЗ | ПОЯСНИТЕЛЬНАЯ ЗАПИСКА | X | X | X | X | X | X | X | X | X | | |
| | | | 5РС 41 75 РС | ВЕДОМОСТЬ РАСХОДА СТАЛИ | X | X | X | X | X | X | X | X | X | | |
| | | | 5РС 41 75 У | УЗЛЫ ГАБАРИТНЫЕ | X | X | X | X | X | X | X | X | X | | |
| | | | 5РС 41 75 УУ | УЗЛЫ УТЕПЛИТЕЛЬНЫЕ | X | X | X | X | X | X | X | X | X | | |
| | | | 5РС 41 75 УА. | УЗЛЫ АРМАТУРНЫЕ | X | X | X | X | X | X | X | X | X | | |

| | | |
|---|---|---|
| НАЧ.ОТД. | ВАНАГ | |
| ГЛ.СПЕЦ. | БАСКО | |
| РУК.ГР | КОМИССАРОВА | |
| РАЗРАБ. | ТЕЛЕСНИЦКАЯ | |
| ПРОВЕР | КОМИССАРОВА | |
| | | |
| | | |
| Н.КОНТР | ГУРЕВИЧ | |

5 РС 41-75 5НП 01-07 СБ

ПАНЕЛИ 5НП1 1 5НП1 2, 5НП6-1
5НП6-101 5НП6-102, 5НП8-65
5НП8-66 5НП8-28 5НП8-27

| СТАДИЯ | ЛИСТ | ЛИСТОВ |
|---|---|---|
| Р | 1 | 7 |

МНИИТЭП
ОСК

| инв.№подл | подпись и дата | взам.инв.№ |
|---|---|---|
| | | |

| Формат | Зона | Позиция | ОБОЗНАЧЕНИЕ | НАИМЕНОВАНИЕ | КОЛ НА ИСПОЛ 01 | 02 | 03 | 04 | 05 | 06 | 07 | 08 | 09 | | ПРИМЕЧ. |
|---|---|---|---|---|---|---|---|---|---|---|---|---|---|---|---|
| | | | | СБОРОЧНЫЕ ЕДИНИЦЫ | | | | | | | | | | | |
| | | 1 | 5РС 41 75 | ЗАКЛАДНАЯ ДЕТАЛЬ М 31 | 3 | 3 | 2 | 1 | 1 | 1 | 1 | 1 | 1 | | |
| | | 2 | | М 33Д | 4 | 4 | 2 | 2 | 2 | 2 | 2 | 2 | 2 | | |
| | | 3 | | М 34ПР | | | | | | 1 | | | | | |
| | | 4 | | М 34ЛЕВ | | | | | | | 1 | | | | |
| | | 5 | | МБ1 1ПР. | | | 1 | 1 | | | | 1 | 1 | | |
| | | 8 | 5РС 41 75 | ДИСКРЕТНАЯ СВЯЗЬ ДС-1 | 12 | 12 | 6 | 6 | 6 | 5 | 5 | 5 | 5 | | |
| | | 9 | | СК | | | | | | 2 | 2 | 2 | 2 | | |
| | | 12 | 5РС 41 75 | ПЕТЛЯ П 12ПР | | | | | | 1 | 1 | 1 | 1 | | |
| | | 13 | | П 12ЛЕВ. | | | | | | 1 | 1 | 1 | 1 | | |
| | | 14 | | П 14ПР | 2 | 2 | | | | | | | | | |
| | | 15 | | П 14ЛЕВ | 2 | 2 | | | | | | | | | |

| 5НП1 1 | 5НП1 2 | 5НП6-1 | 5НП6-101Ч | 5НП6-102Ч | 5НП8-65 | 5НП8-66 | 5НП8-28 | 5НП8-27 |
|---|---|---|---|---|---|---|---|---|

| инв.№подл. | подпись и дата | взам.инв.№ |
|---|---|---|
| | | |

| Формат | Зона | Позиция | ОБОЗНАЧЕНИЕ | НАИМЕНОВАНИЕ | | КОЛ НА ИСПОЛ 01 | 02 | 03 | 04 | 05 | 06 | 07 | 08 | 09 | ПРИМЕЧ. |
|---|---|---|---|---|---|---|---|---|---|---|---|---|---|---|---|
| А3 | | 16 | 5РС 41 75 | ПЕТЛЯ | П16 ПР | | | 1 | 1 | 1 | | | | | |
| | | 17 | | | П16 ЛЕВ | | | 1 | 1 | 1 | | | | | |
| | | 18 | | | П 4 | 2 | 2 | 2 | 1 | 1 | 2 | 2 | 1 | 1 | |
| | | 19 | | | П 3 | | | | 1 | 1 | | | 1 | 1 | |
| | | 20 | | | ПШ | 4 | 4 | 2 | 2 | 2 | 2 | 2 | 2 | 2 | |
| | | 24 | | КАРКАС | К 1 | 2 | 2 | | | | | | | | |
| | | 25 | | | К 2 | 2 | 2 | 2 | 2 | 2 | | | | | |
| | | 26 | | | К 4 | | | | | | 2 | 2 | 2 | 2 | |
| | | 27 | | | К5 | | | | | | 1 | 1 | 1 | 1 | |
| | | 28 | | | К 6 | | | | 1 | 1 | | | 1 | 1 | |
| | | | | | | 5 НП1 1 | 5НП 1 2 | 5НП 8-1 | 5НП 8-101 | 5НП 8-102 | 5НП 8-65 | 5НП 8-66 | 5НП8-28 | 5НП 8-27 | |

5 РС 41-75 5НП01-07 СБ — ЛИСТ 3

| инв.№подл | подпись и дата | взам.инв.№ |
|---|---|---|
| | | |

| Формат | Зона | Позиция | ОБОЗНАЧЕНИЕ | НАИМЕНОВАНИЕ | | КОЛ НА ИСПОЛ 01 | 02 | 03 | 04 | 05 | 06 | 07 | 08 | 09 | ПРИМЕЧ. |
|---|---|---|---|---|---|---|---|---|---|---|---|---|---|---|---|
| | | 32 | 5РС 41 75 | | ФК 1 | 5 | 5 | 4 | 4 | 4 | 2 | 2 | 2 | 2 | |
| | | 33 | | | ФК 2 | 1 | 1 | | | | 2 | 2 | 2 | 2 | |
| | | 34 | | | ФК 3 | 1 | 1 | | | | | | | | |
| | | 37 | 5РС 41 75 | СЕТКА | С 1 | 3 | 3 | 1 | 1 | 1 | | | | | |
| | | 38 | | | С 2 | | | 2 | 2 | 2 | 3 | 3 | 2 | 2 | |
| | | 39 | | | С 5 | 3 | 3 | 1 | 1 | 1 | | | 1 | 1 | |
| | | 40 | | | С 6 | | | 2 | 2 | 2 | 3 | 3 | | | |
| | | 41 | | | С7 | 2 | 2 | 2 | 2 | 2 | | | | | |
| | | 42 | | | С 8 | 2 | 2 | | | | | | | | |
| | | 43 | | | С 10 | | | | | | 2 | 2 | 2 | 2 | |
| | | 44 | | | С 11 | 1 | 1 | 1 | 1 | 1 | | | | | |
| | | 45 | | | С 12 | 2 | 2 | 1 | | | | | | | |
| | | 46 | | | С 13 | 1 | 1 | | | | | | | | |
| | | 47 | | | С 14 | 1 | 1 | | | | | | | | |
| | | | | | | 5 НП1 1 | 5НП 1 2 | 5НП 8-1 | 5НП 8-101 | 5НП 8-102 | 5НП 8-65 | 5НП 8-66 | 5НП8-28 | 5НП 8-27 | |

5 РС 41-75 5НП01 07СБ — ЛИСТ 4

| инв.№подл | подпись и дата | взам инв.№ |
|---|---|---|
| | | |

| Формат | Зона | Позиция | ОБОЗНАЧЕНИЕ | НАИМЕНОВАНИЕ | КОЛ НА ИСПОЛ 01 | 02 | 03 | 04 | 05 | 06 | 07 | 08 | 09 | | ПРИМЕЧ. |
|---|---|---|---|---|---|---|---|---|---|---|---|---|---|---|---|
| А3 | | 48 | 5РС 41 75 | СЕТКА С 15 | 1 | 1 | | | | | | | | | |
| | | 49 | | С 17 | | | 1 | 1 | 1 | | | | | | |
| | | 50 | | С 21 | | | | 2 | 2 | 1 | 1 | | | | |
| | | 51 | | С 22 | | | | | | 1 | 1 | 1 | 2 | | |
| | | 52 | | С 23 | | | | 1 | 1 | 2 | 2 | 1 | 1 | | |
| | | 53 | | С 24 | | | | | | | | | 1 | | |
| | | 54 | | С 25 | | | | | | 1 | 1 | 1 | 1 | | |
| | | 55 | | С 30 | | | | | | | 1 | | | | |
| | | 56 | | С 16 | | | 1 | | | | | | | | |
| | | | | | | | | | | | | | | | |
| | | | | | | | | | | | | | | | |
| | | | | СТЕРЖНИ | | | | | | | | | | | |
| | | | | СТАЛЬ КЛАССА AIII ГОСТ5781-82 | | | | | | | | | | | |
| БА | | 56 | | 8 AIII L=500 | 16 | 16 | 8 | 8 | 8 | 10 | 10 | | | | |
| | | 57 | | 10 AIII L=2300 | 1 | 1 | 1 | 1 | 1 | | | | | | |
| | | 58 | | 10 AIII L=2350 | | | | | | 1 | 1 | 1 | 1 | | |
| | | | | | 5 НП1 1 | 5НП 1 2 | 5НП 6-1 | 5НП 6-101 | 5НП 6-102 | 5НП 8-65 | 5НП 8-66 | 5НП8-28 | 5НП 8-27 | | |

5 РС41-75 5НП 01 07СБ — ЛИСТ 5

| инв.№подл | подпись и дата | взам.инв.№ |
|---|---|---|
| | | |

| Формат | Зона | Позиция | ОБОЗНАЧЕНИЕ | НАИМЕНОВАНИЕ | КОЛ НА ИСПОЛ 01 | 02 | 03 | 04 | 05 | 06 | 07 | 08 | 09 | | ПРИМЕЧ. |
|---|---|---|---|---|---|---|---|---|---|---|---|---|---|---|---|
| | | 59 | 5РС 41 75 | 10 AIII L=1820 | | | | | | 1 | 1 | 1 | 1 | | |
| | | 60 | | 10 AIII L=1700 | 5 | 5 | 2 | 2 | 2 | 1 | 1 | 1 | 1 | | |
| | | 61 | | 10 AIII L=900 | | | | | | 1 | 1 | 1 | 1 | | |
| | | 62 | | 10 AIII L=500 | | | | | | | | 10 | 10 | | |
| | | 63 | | 10 AIII L=2720 | 2 | 2 | 2 | 2 | 2 | 2 | 3 | 2 | | | |
| | | 64 | | 10 AIII L=7150 | 2 | 2 | | | | | | | | | |
| | | 65 | | 10 AIII L=4150 | | | 2 | | | | | | | | |
| | | 66 | | 10 AIII L=3670 | | | | 2 | 2 | | | | | | |
| | | 67 | | 10 AIII L=2470 | | | | | | | | 1 | | | |
| | | 68 | | 10 AIII L=2690 | | | | | | 1 | | | | | |
| | | 69 | | 10 AIII L=2850 | | | | | | | 1 | | | | |
| | | 70 | | ОС 1 | 4 | 4 | 4 | 4 | 4 | 4 | 4 | 4 | 4 | | |
| | | | | | | | | | | | | | | | |
| | | | | ШПИЛЬКА 4Bpl L=450 | 32 | 32 | 32 | 16 | 16 | 13 | 13 | 11 | 11 | | |
| | | | | | | | | | | | | | | | |
| | | | | | | | | | | | | | | | |
| | | | | | 5 НП1 1 | 5НП 1 2 | 5НП 6-1 | 5НП 6-101 | 5НП 6-102 | 5НП 8-65 | 5НП 8-66 | 5НП8-28 | 5НП 8-27 | | |

5 РС41-75 5НП 01-07СБ — ЛИСТ 6

| инв №подл | подпись и дата | взам инв.№ |
|---|---|---|
| | | |

| Формат | Зона | Позиция | ОБОЗНАЧЕНИЕ | НАИМЕНОВАНИЕ | КОЛ НА ИСПОЛ 01 | 02 | 03 | 04 | 05 | 06 | 07 | 08 | 09 | | ПРИМЕЧ. |
|---|---|---|---|---|---|---|---|---|---|---|---|---|---|---|---|
| | | | | МАТЕРИАЛЫ | | | | | | | | | | | |
| | | | | КЕРАМЗИТОБЕТОН В125 D1400 М | 2.76 | 2.76 | 1 62 | 1 18 | 1 18 | 0.97 | 0 97 | 0.88 | 0 88 | | |
| | | | | ЦЕМЕНТНЫЙ РАСТВОР М100;М | 0 19 | 0 19 | 0 10 | 0 10 | 0 10 | 0 06 | 0 06 | 0 06 | 0 06 | | |
| | | | | УТЕПЛИТЕЛЬ ПСБ 25 М | 1 79 | 1 79 | 0 97 | 0.99 | 0 99 | 0 49 | 0 49 | 0.53 | 0 53 | | |
| | | | | УТЕПЛИТЕЛЬ МИН ВАТА,М | 0 05 | 0.05 | 0 05 | 0.02 | 0 02 | 0 05 | 0 05 | 0 02 | 0 02 | | |

| | 5 НП1 1 | 5НП 1 2 | 5НП 6-1 | 5НП 6-101 | 5НП 6-102 | 5НП 8-65 | 5НП 8-66 | 5НП8-28 | 5НП 8-27 | | |
|---|---|---|---|---|---|---|---|---|---|---|---|

5 РС41-75 5НП 01-07 СБ ЛИСТ 7

| инв.№подл | подпись и дата | взам.инв.№ |
|---|---|---|
| | | |

| Формат | Зона | Позиция | ОБОЗНАЧЕНИЕ | НАИМЕНОВАНИЕ | КОЛ НА ИСПОЛ 01 | 02 | 03 | 04 | 05 | 06 | 07 | 08 | 09 | | ПРИМЕЧ. |
|---|---|---|---|---|---|---|---|---|---|---|---|---|---|---|---|

ЛИСТ

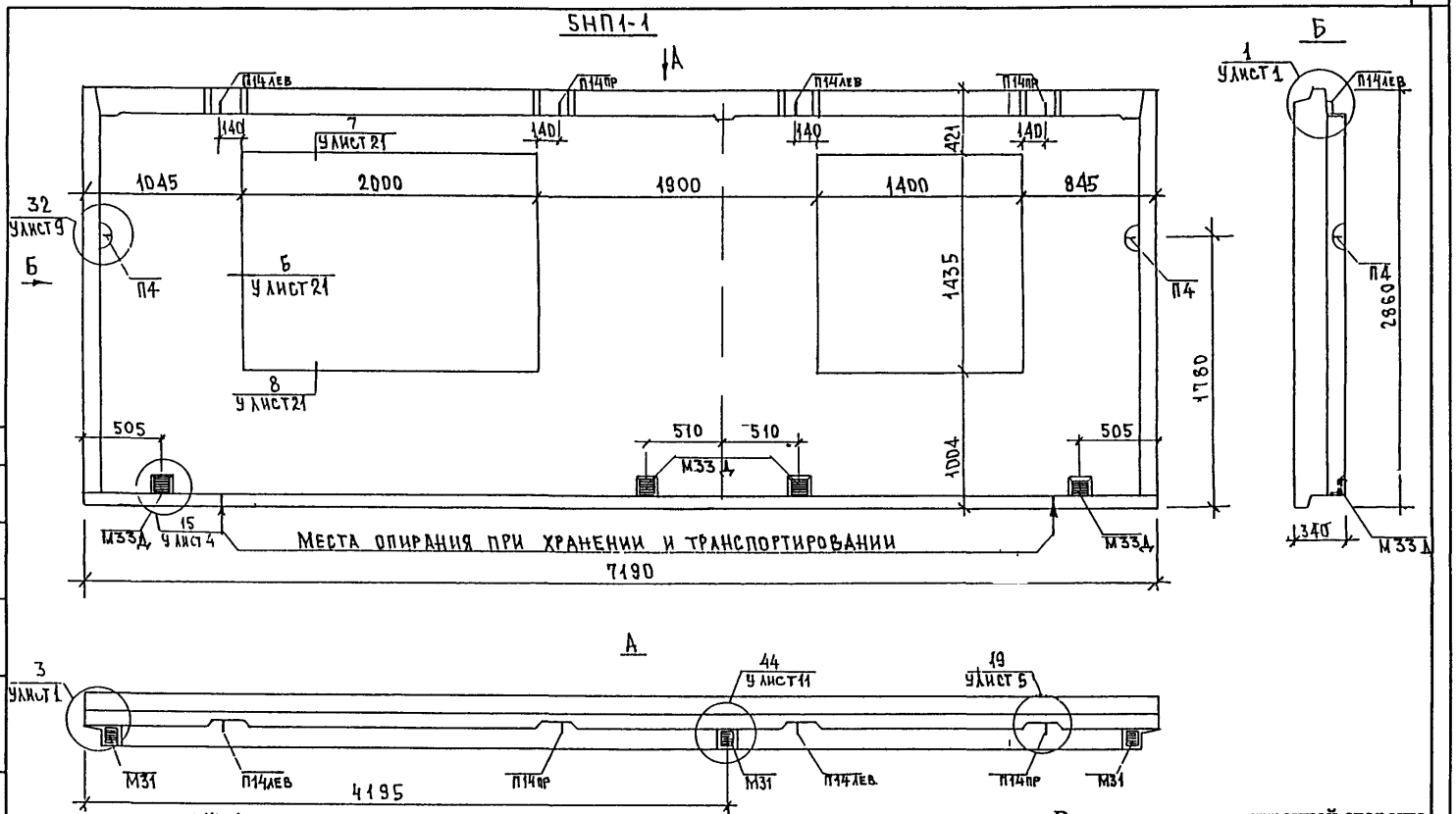


5НП 1-2

ЗЕРКАЛЬНОЕ ОТРАЖЕНИЕ 5НП 1 1

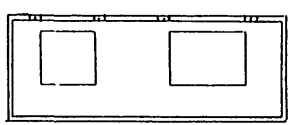

Вид панели дан с внутренней стороны

| | | |
|---|---|---|
| Нач отд | Ванаг | |
| Гл спец | Баско | |
| Рук гр | Скоморохова | |
| Разработ | Комиссарова | |
| Проверил | Скоморохова | |
| | | |
| | | |
| Норм.контр | Гуревич | |

5РС 41-75 5НП 01 СБ

Панели 5НП 1 1 5НП 1 2

Сборочный чертеж

| Стадия | Лист | Листов |
|---|---|---|
| Р | 1 | 4 |

МНИИТЭП ОСК

СОГЛАСОВАНО

Гип мастер 5 Синдеев

ИНД. № ПОДЛ. | ПОДПИСЬ И ДАТА | ВЗАМ. ИНВ. №

## РАСКЛАДКА УТЕПЛИТЕЛЯ 5НП1-1

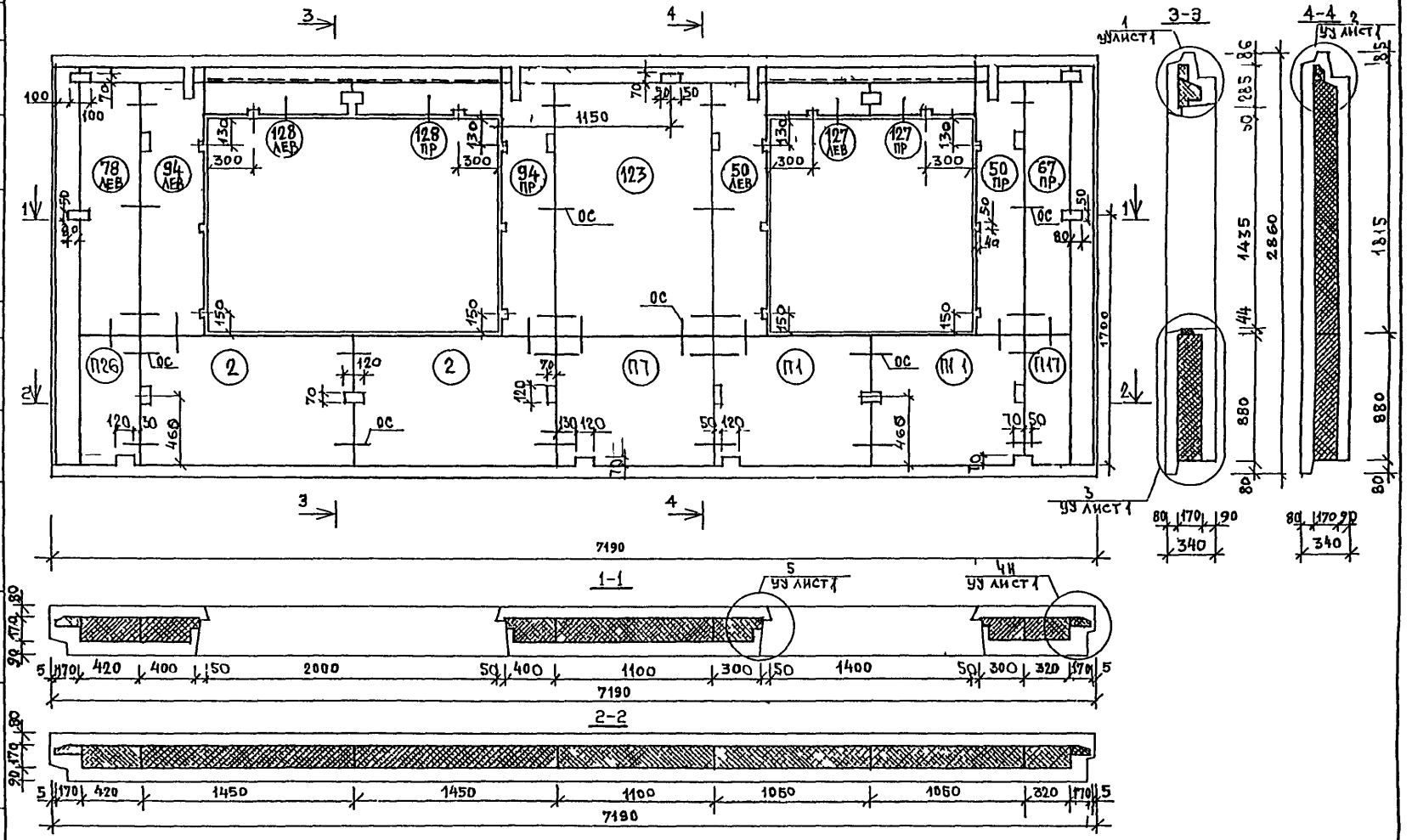


СОГЛАСОВАНО
СОГЛАСОВАНО
Взам.инв.N
Подпись и дата
Инв.N подл.

# РАСКЛАДКА УТЕПЛИТЕЛЯ 5НП1-2

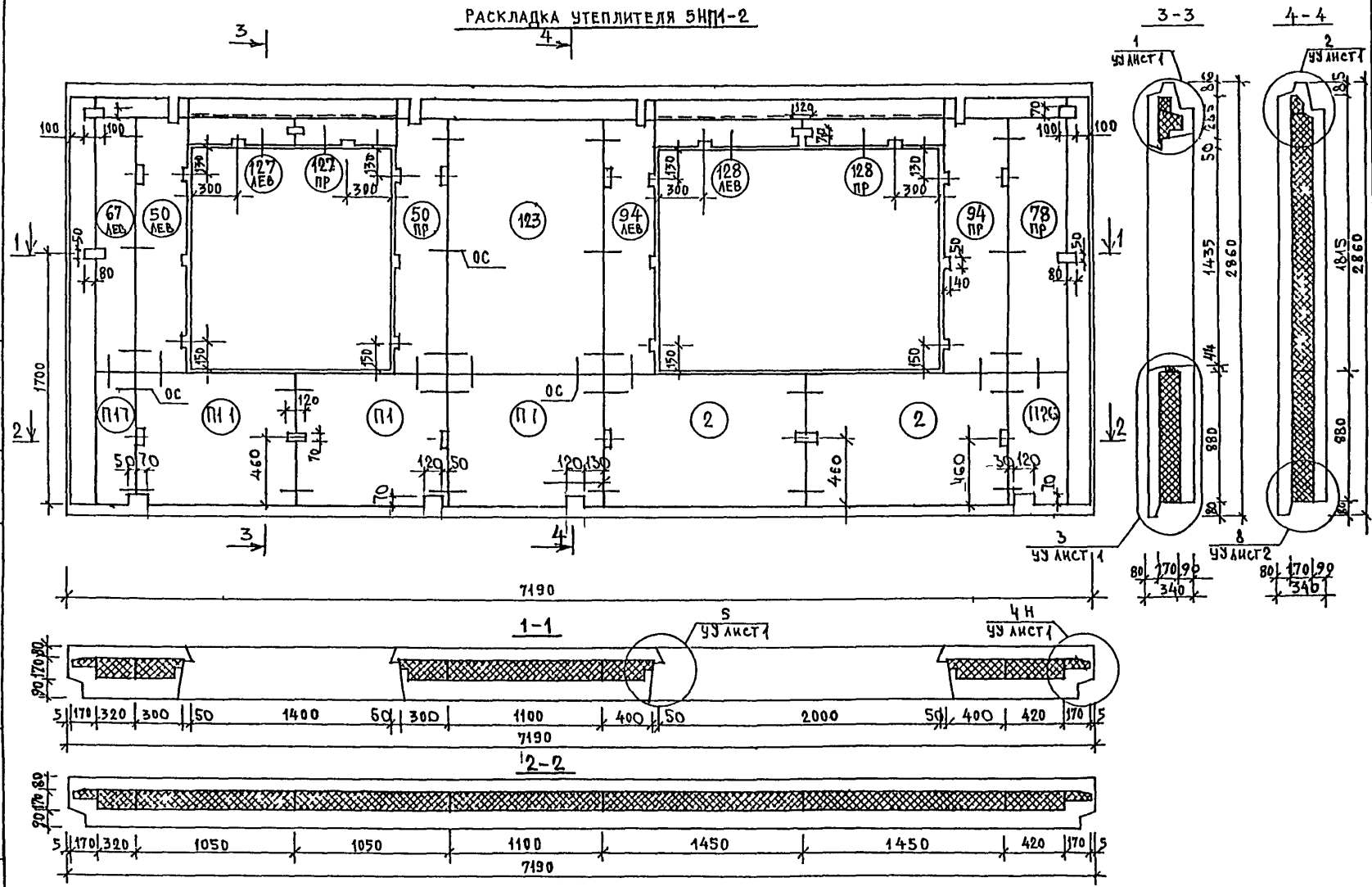


СОГЛАСОВАНО

ИНВ N ПОДЛ | ПОДПИСЬ И ДАТА | ВЗАМ ИНВ N

5РС 41-75 5НП 01 СБ

ЛИСТ 3

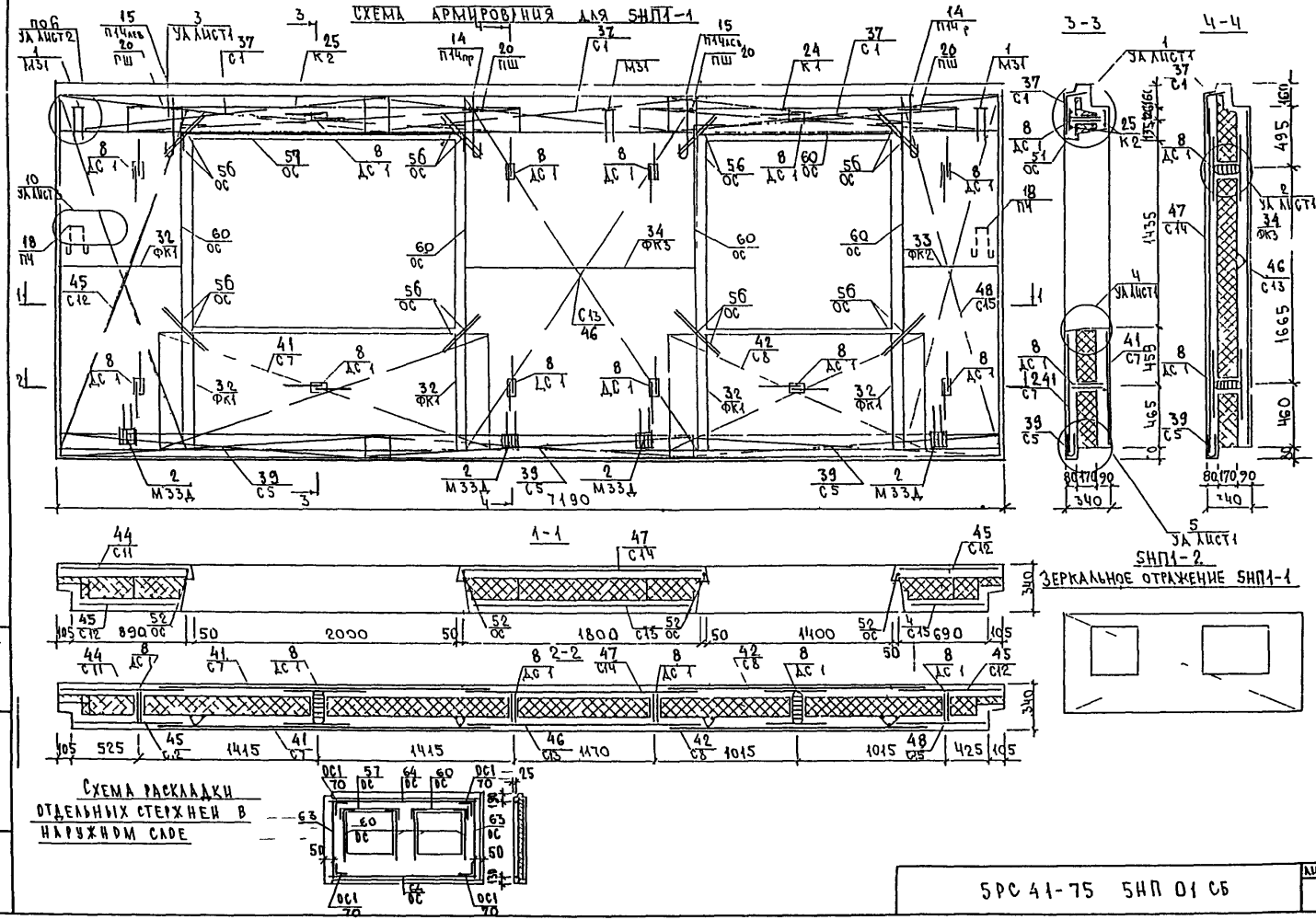
СХЕМА АРМИРОВАНИЯ ДЛЯ 5НП1-1
3-3
4-4
1-1
2-2
5НП1-2
ЗЕРКАЛЬНОЕ ОТРАЖЕНИЕ 5НП1-1
СХЕМА РАСКЛАДКИ ОТДЕЛЬНЫХ СТЕРЖНЕЙ В НАРУЖНОМ СЛОЕ

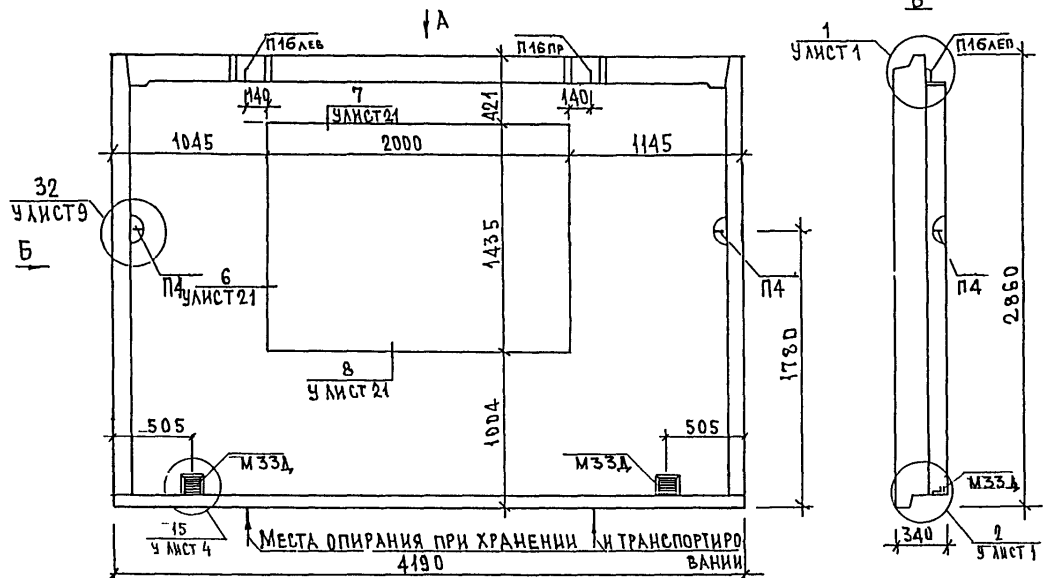


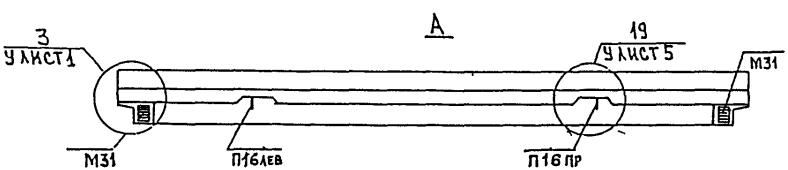


Вид панели дан с внутренней стороны

| | | |
|---|---|---|
| Нач отд | Ванаг | |
| Гл спец | Баско | |
| Рук гр | Скоморохова | |
| Разработ | Комиссарова | |
| Проверил | Скоморохова | |
| Норм.контр | Гуревич | |

5РС 41-75 5НП 02 СБ

Панель 5НП 6 1

Сборочный чертеж

| Стадия | Лист | Листов |
|---|---|---|
| Р | 1 | 3 |

МНИИТЭП ОСК

Согласовано

Инв. № подл. | Подпись и дата | Взам. инв. №

# РАСКЛАДКА УТЕПЛИТЕЛЯ 5НП6-1

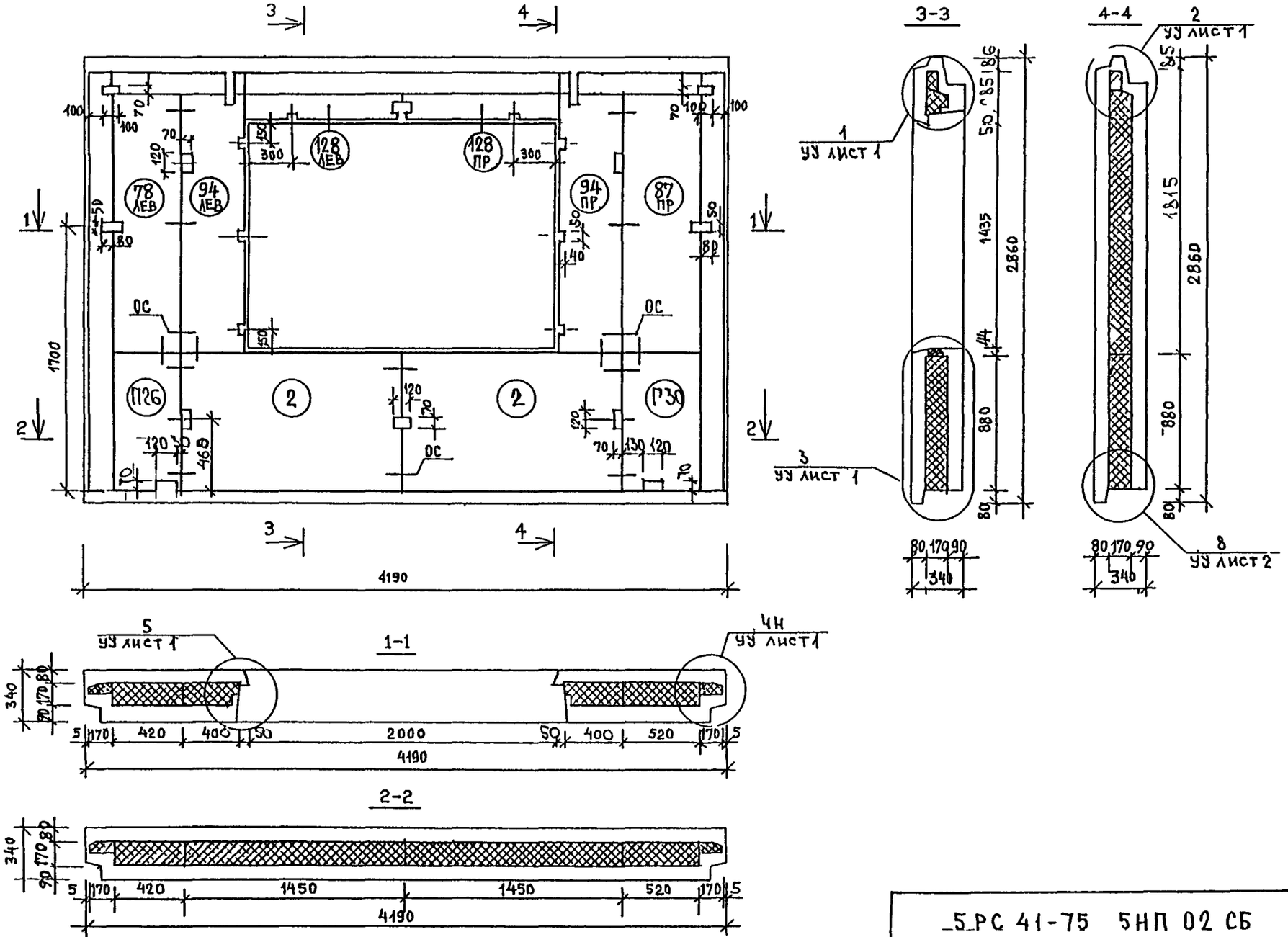


Взам. № | Подпись и дата | Инв. № подл.

## Схема армирования для 5НП6-1

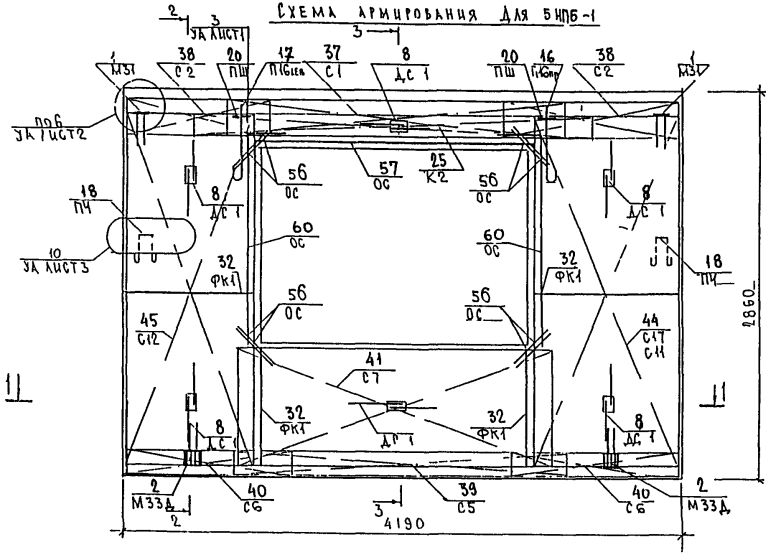


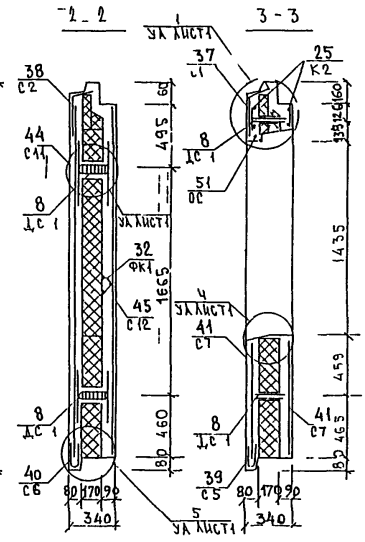


## Схема раскладки отдельных стержней в наружном слое

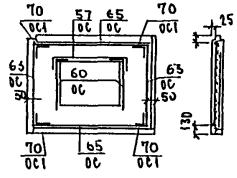




Инв. № подл. | Подпись и дата | Взам. инв. №

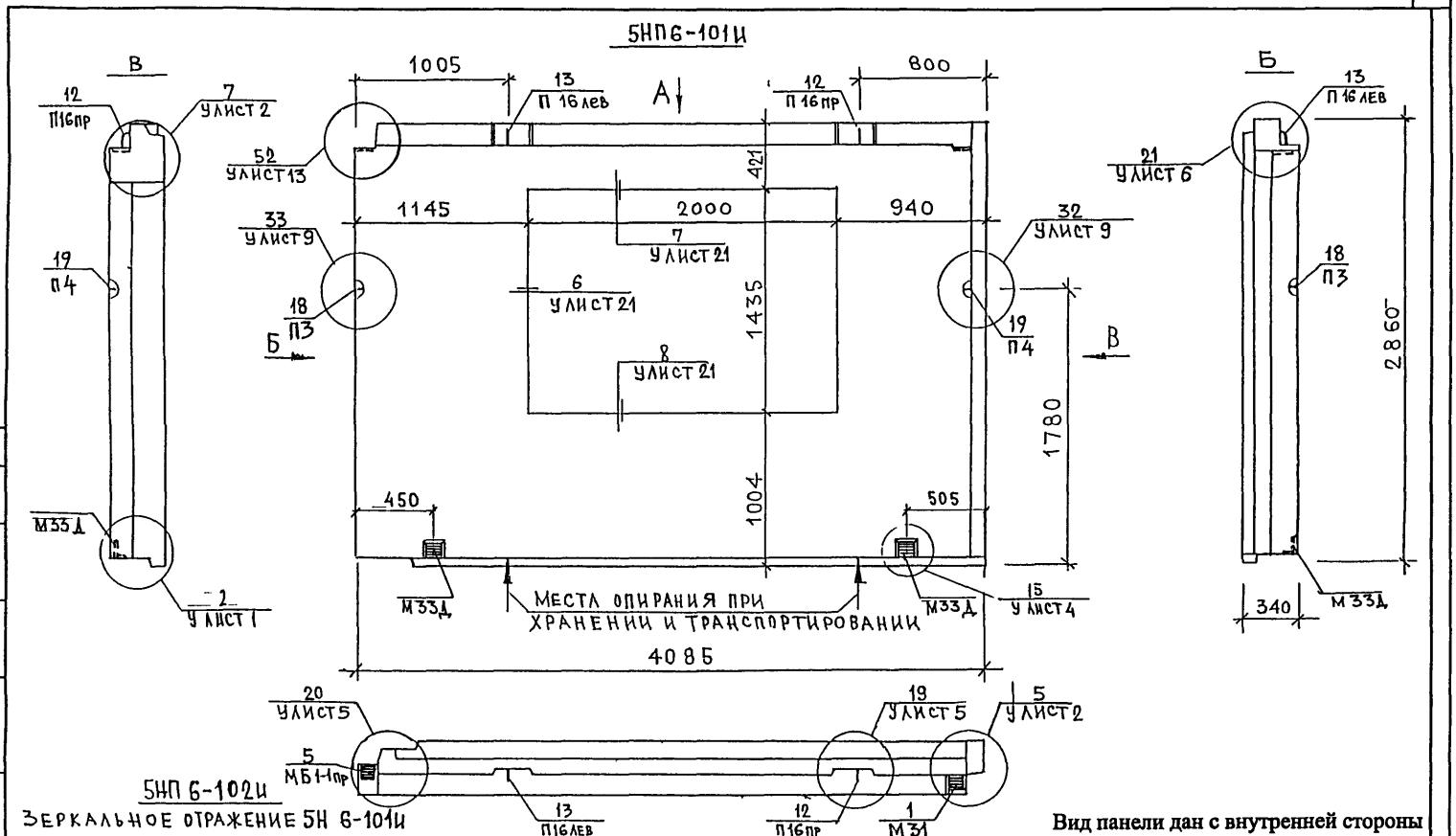


Вид панели дан с внутренней стороны

| | | | | | | |
|---|---|---|---|---|---|---|
| Нач отд | Ванаг | | 5РС 41-75 5НП 03 СБ | | | |
| Гл спец | Баско | | | | | |
| Рук гр | Скоморохова | | | | | |
| Разработ | Комиссарова | | Панели 5НП6 101И, 5НП6 102И | Стадия | Лист | Листов |
| Проверил | Скоморохова | | | Р | 1 | 4 |
| | | | Сборочный чертеж | МНИИТЭП ОСК | | |
| Норм.контр | Гуревич | | | | | |

СОГЛАСОВАНО

Гип мест.5 Синдеев

ИНД. № ПОДЛ. | ПОДПИСЬ И ДАТА | ВЗАМ. ГИВ №

СОГЛАСОВАНО

СОГЛАСОВАНО

Инв.N подл. | Подпись и дата | Взам.инв.N

## РАСКЛАДКА УТЕПЛИТЕЛЯ 5НП6 101И

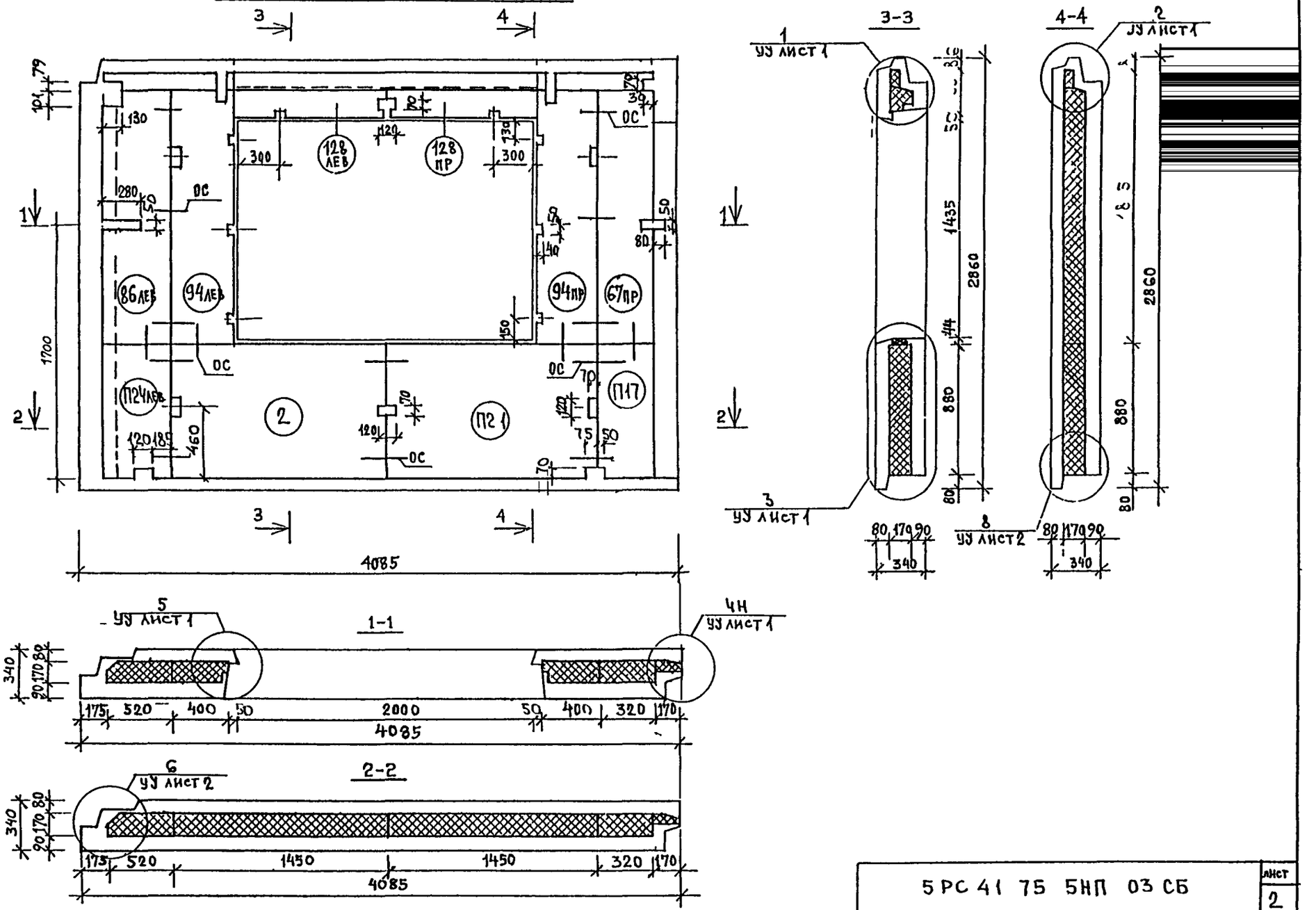


5РС41 75 5НП 03 СБ

Лист 2

# РАСКЛАДКА УТЕПЛИТЕЛЯ 5НП6-102И

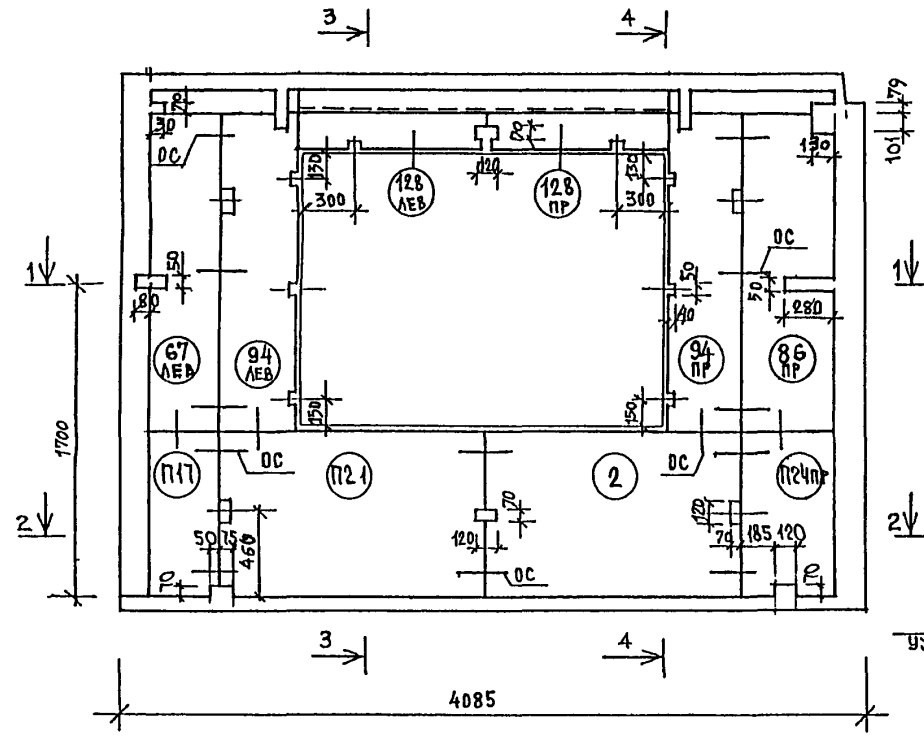


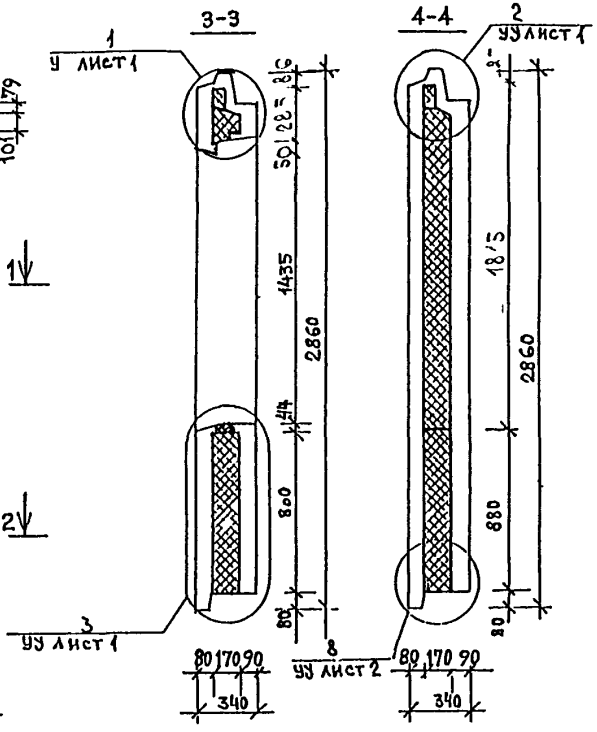


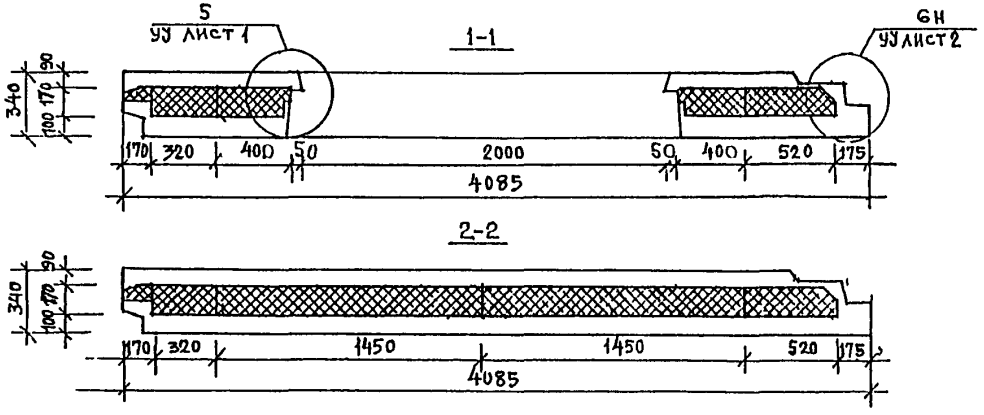


5РС41 75 5НП 03СБ

Лист 3

## Схема армирования для 5НПб 101 И

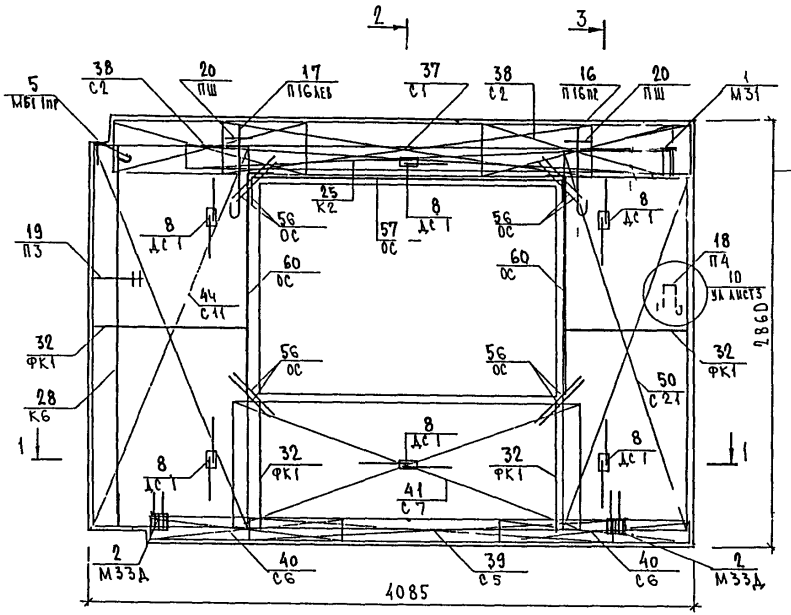


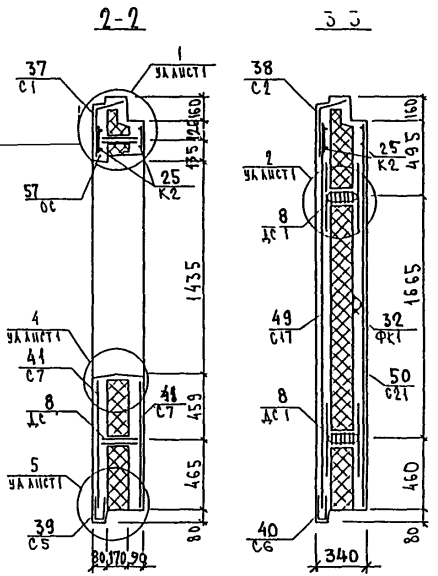


## Схема раскладки отдельных стержней в наружном слое

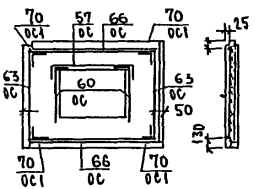


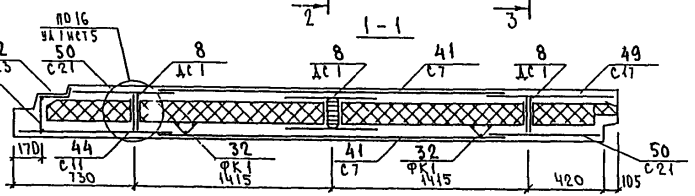


5НПб 102 И

Зеркальное отражение 5НПб-101 И





Инв. № подл. | Подпись и дата | Взам. инв. №

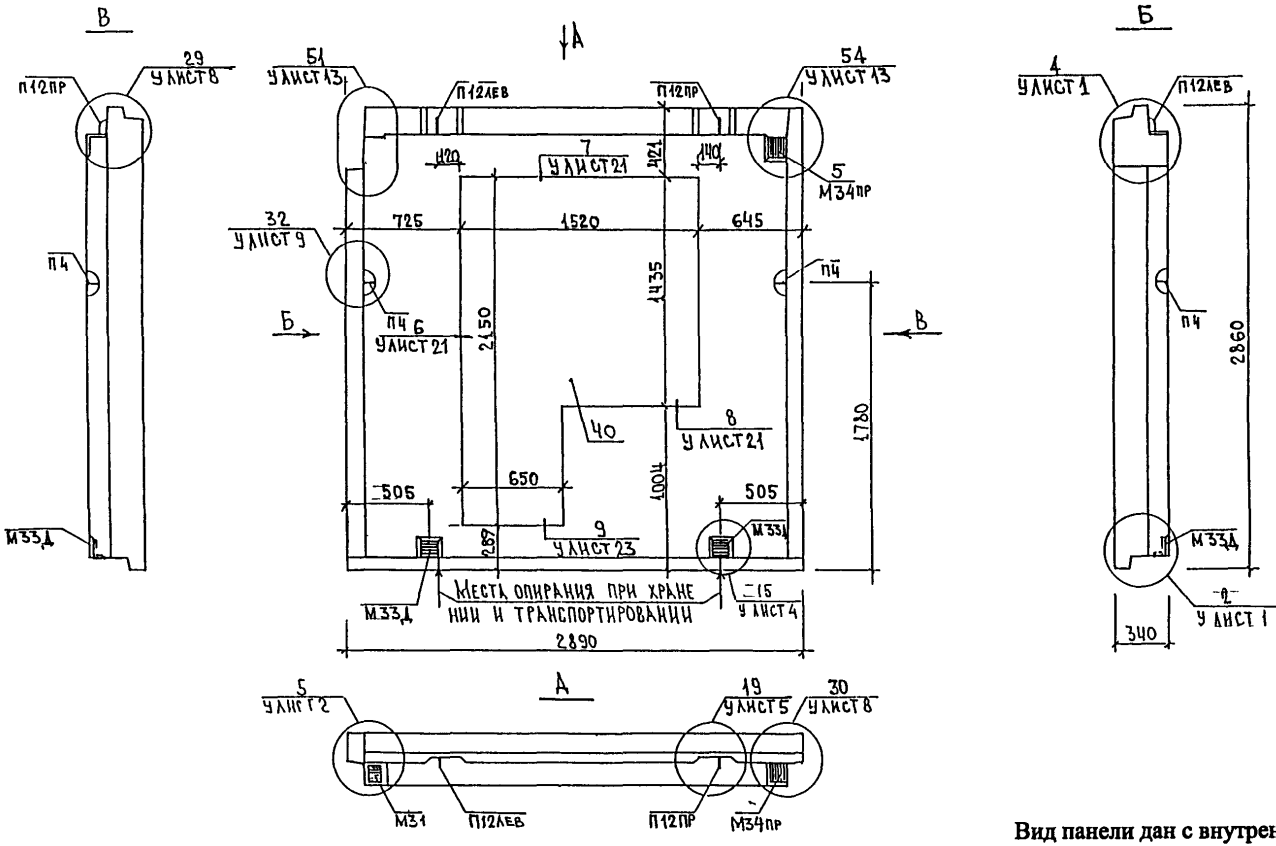


Вид панели дан с внутренней стороны

| | | | |
|---|---|---|---|
| Нач отд | Ванаг | | 5РС 41-75 5НП 04 СБ |
| Гл спец | Баско | | |
| Рук. гр | Скоморохова | | |
| Разработ | Комиссарова | | Панель 5НП 8 G5 Сборочный чертеж |
| Проверил | Скоморохова | | |
| Норм.контр | Гуревич | | |

| Стадия | Лист | Листов |
|---|---|---|
| Р | 1 | 3 |

МНИИТЭП ОСК

СОГЛАСОВАНО

Инв. № подл. | Подпись и дата | Взам. инв. №

# РАСКЛАДКА УТЕПЛИТЕЛЯ 5НП8-65

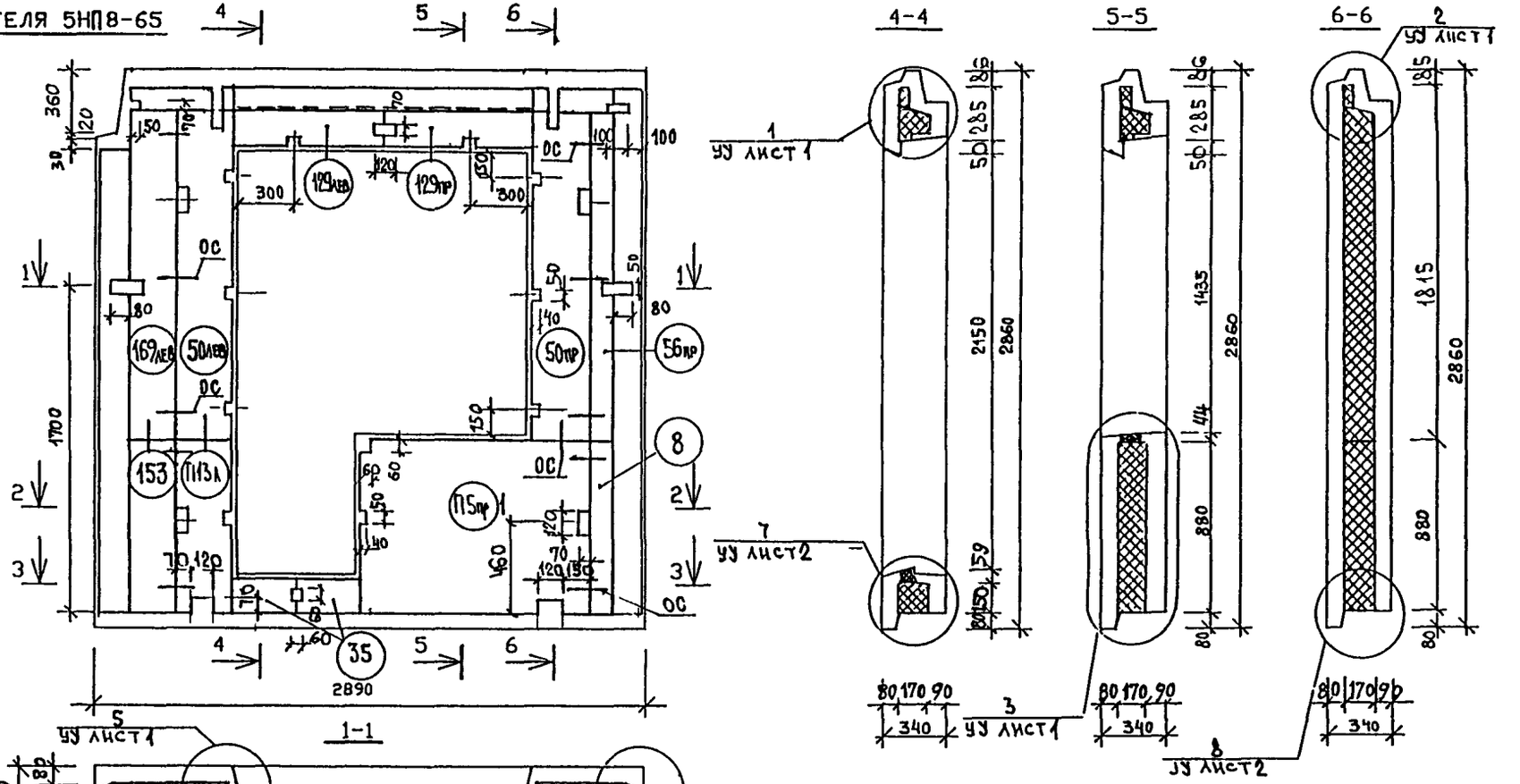


СОГЛАСОВАНО
СОГЛАСОВАНО
Инв.N подл. | Подпись и дата | Взам.инв.N

## Схема армирования 5НП8-65

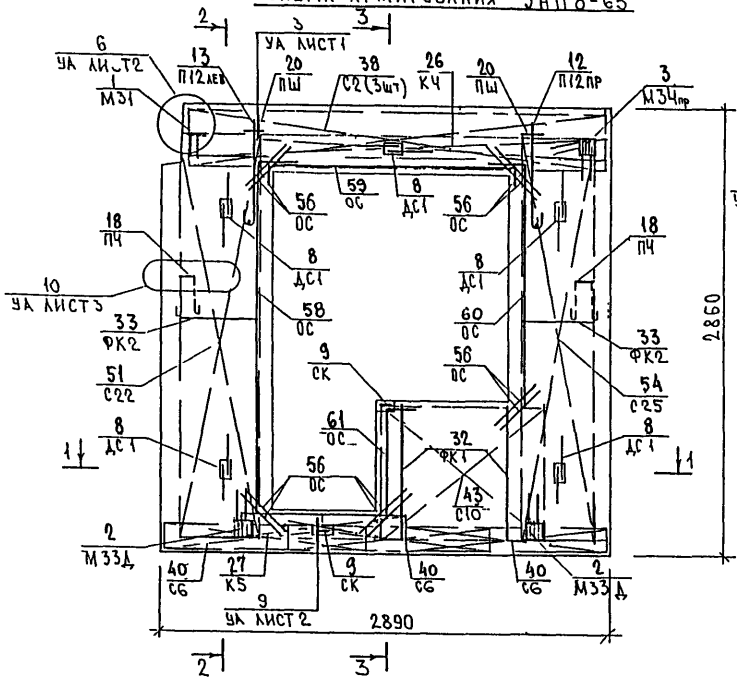


## 2-2

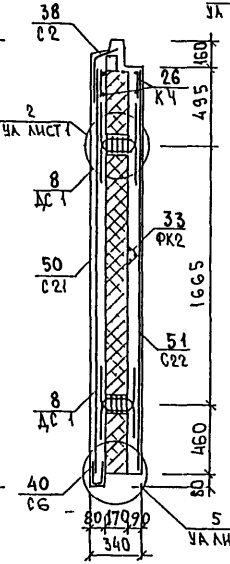


## 3-3

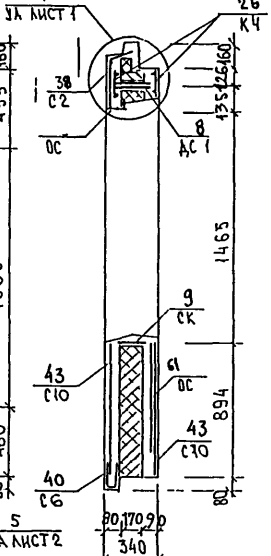


## 1-1

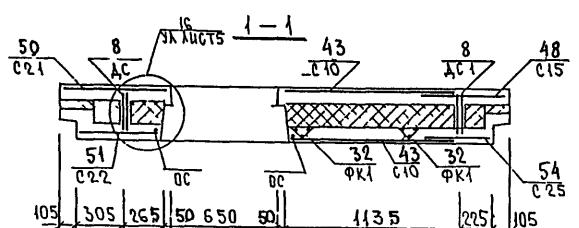


## Схема раскладки отдельных стержней в наружном слое

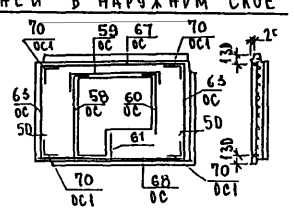


Инв. № подл. | Подпись и дата | Взам. инв. №

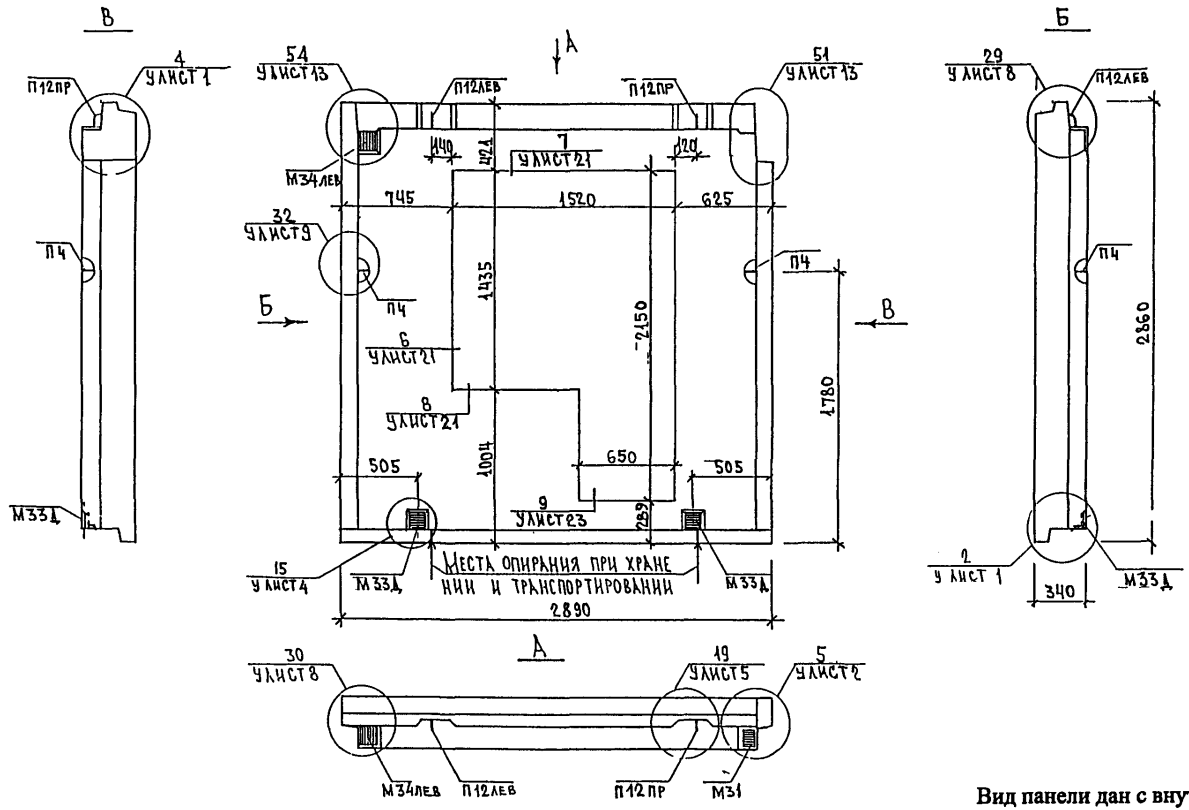


Вид панели дан с внутренней стороны

| | | |
|---|---|---|
| Нач отд | Ванаг | |
| Гл спец | Баско | |
| Рук гр | Скоморохова | |
| Разработ | Комиссарова | |
| Проверил | Скоморохова | |
| Норм.контр | Гуревич | |

**5РС 41-75 5НП 05 СБ**

Панель 5НП 8 GG

Сборочный чертеж

| Стадия | Лист | Листов |
|---|---|---|
| Р | 1 | 3 |

МНИИТЭП
ОСК

СОГЛАСОВАНО

Инв.№ подл. | Подпись и дата | Взам. инв.№ | Инв.№ дубл. | Подпись и дата

# РАСКЛАДКА УТЕПЛИТЕЛЯ 5НП8-66

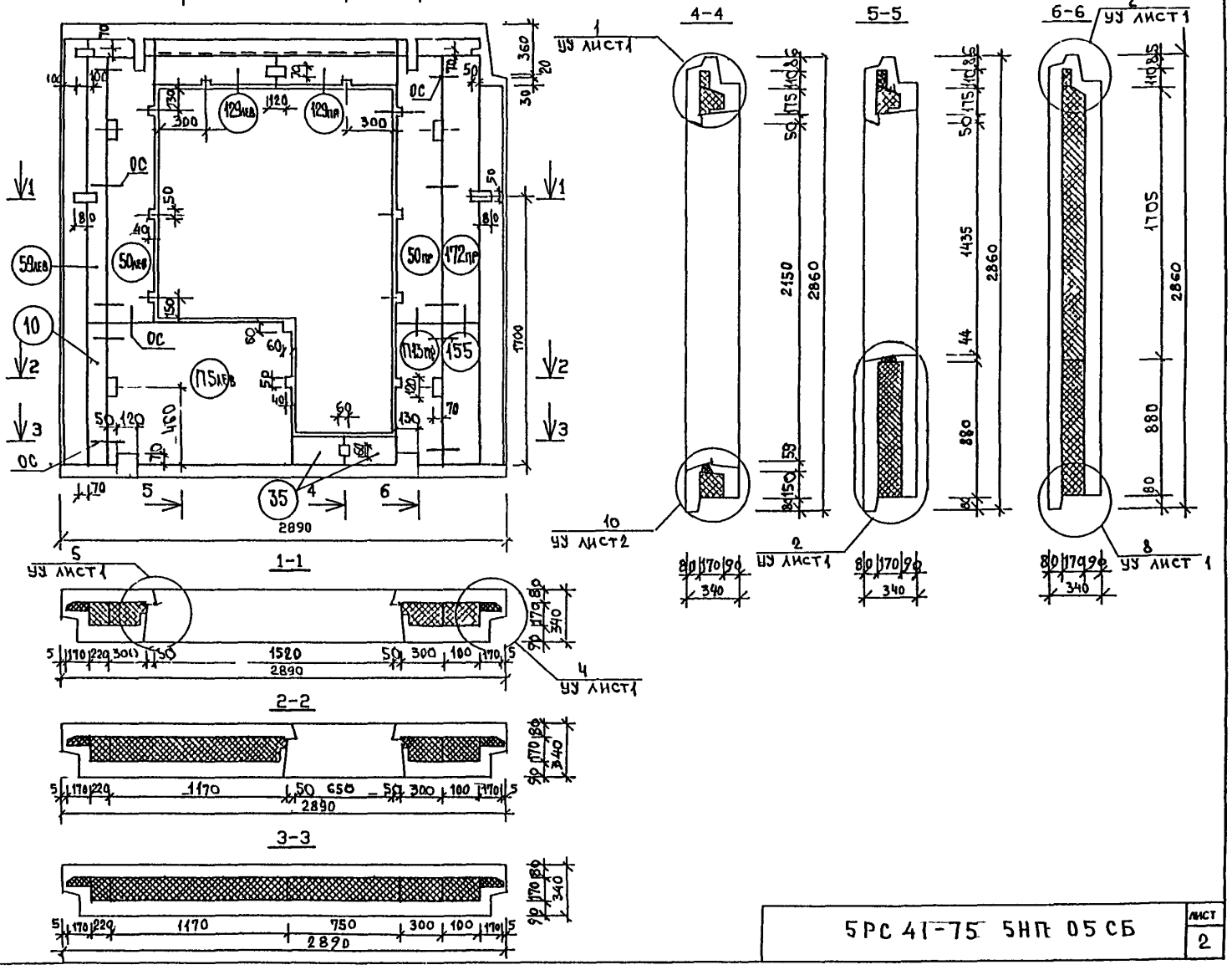


СОГЛАСОВАНО
СОГЛАСОВАНО
Инв N подл. | Подпись и дата | Взам.инв N

Схема армирования 5НП 8 66

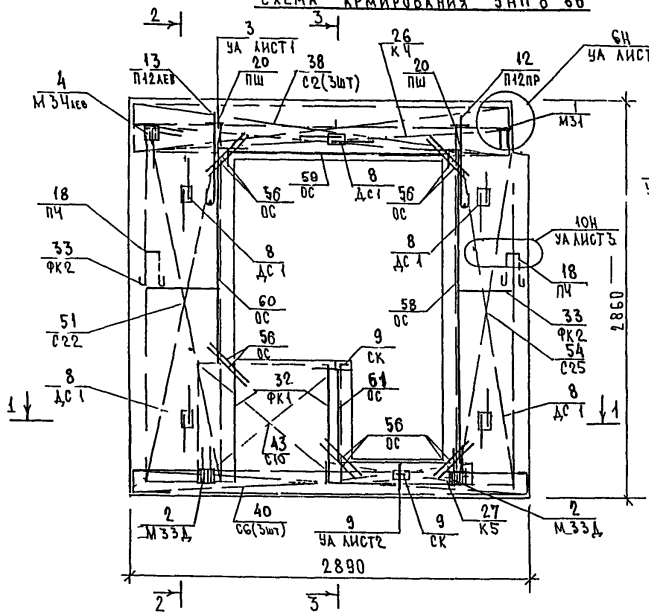


2-2

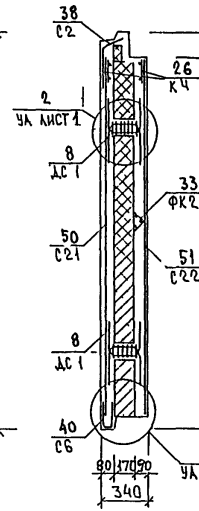


3-3

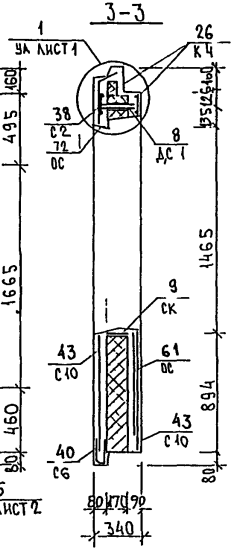


Схема раскладки отдельных стержней в наружном слое

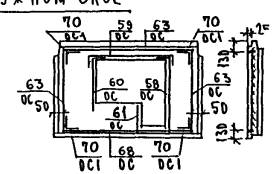


1-1

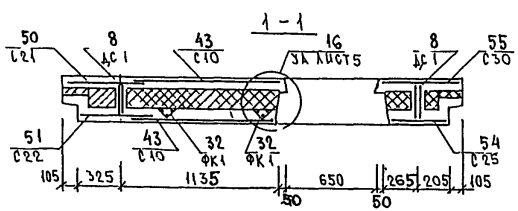




Инв. № подл. | Подпись и дата | Взам. инв. №

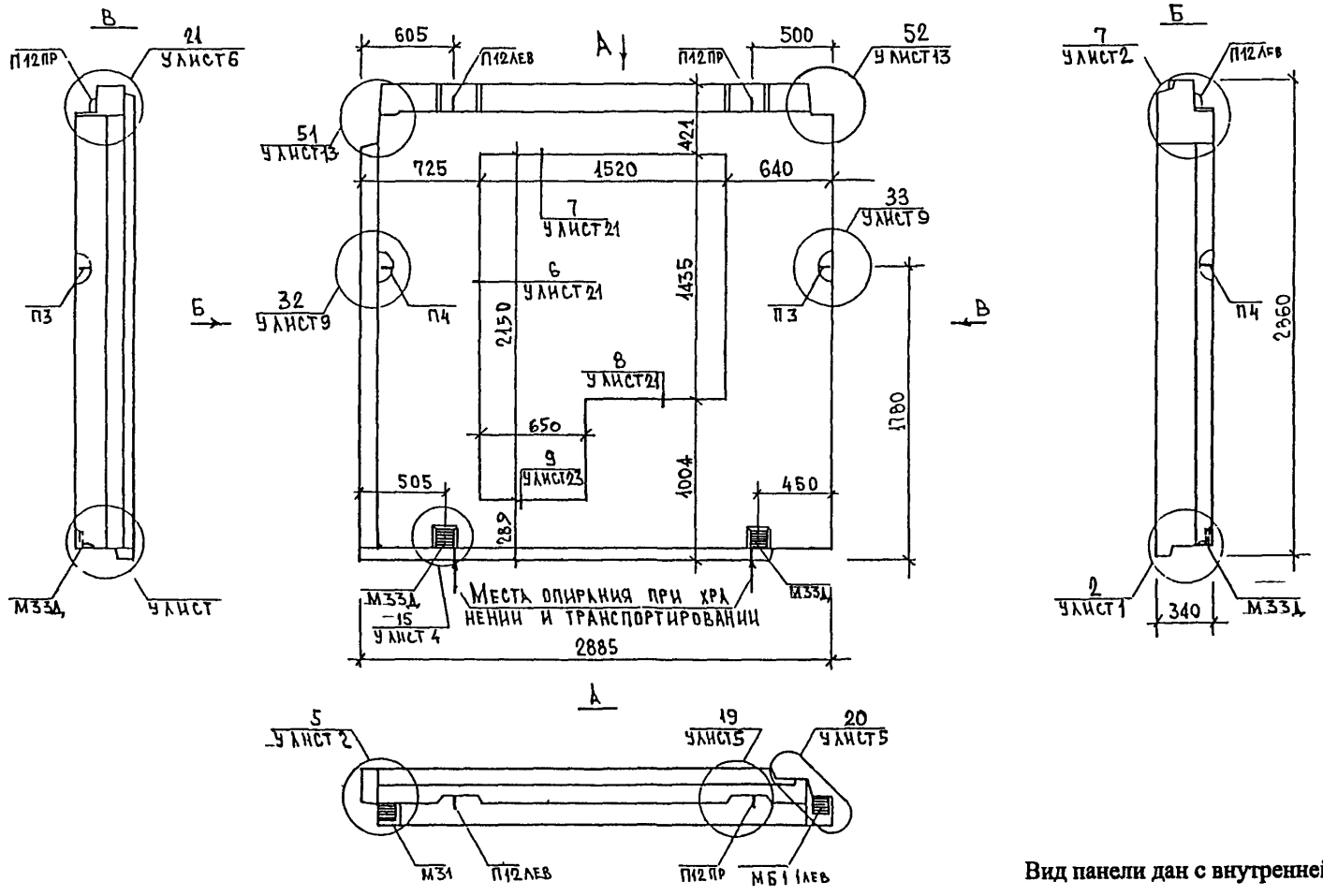


Вид панели дан с внутренней стороны

| | | | |
|---|---|---|---|
| Нач отд | Ванаг | | |
| Гл спец | Баско | | |
| Рук гр | Скоморохова | | |
| Разработ | Комиссарова | | |
| Проверил | Скоморохова | | |
| | | | |
| | | | |
| Норм.контр | Гуревич | | |

**5РС 41-75 5НП 06 СБ**

Панель 5НП 8 28

Сборочный чертеж

| Стадия | Лист | Листов |
|---|---|---|
| Р | 1 | 3 |

МНИИТЭП ОСК

СОГЛАСОВАНО

Гип мест.5 Синдеев

ИНД. № ПОДЛ. | ПОДПИСЬ И ДАТА | ВЗАМ. ИНВ №

# РАСКЛАДКА УТЕПЛИТЕЛЯ 5НП8-28

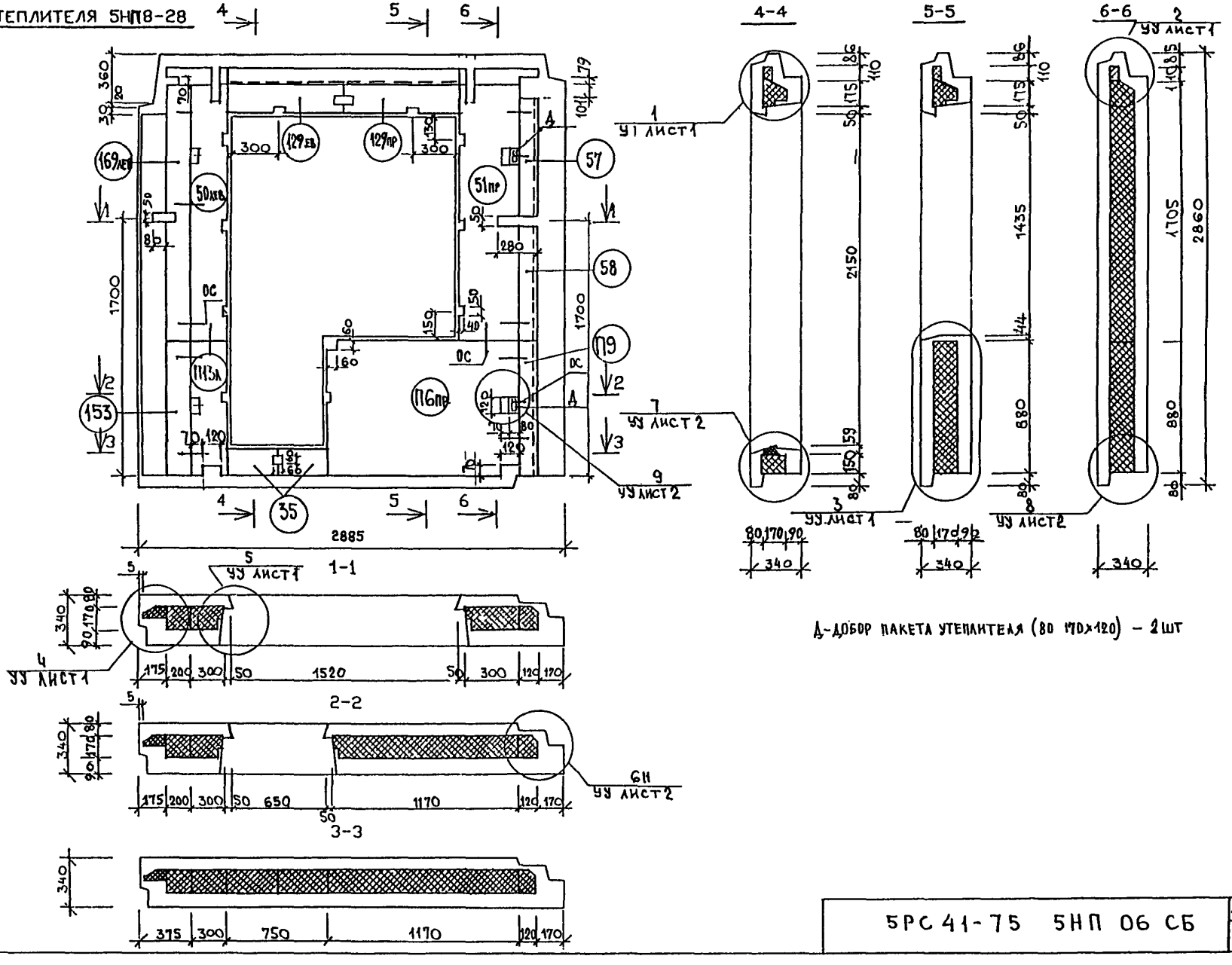


СОГЛАСОВАНО

СОГЛАСОВАНО

| Инв.№ подл. | Подпись и дата | Взам.инв.№ |
|---|---|---|
| | | |

## Схема армирования 5НП 8 28

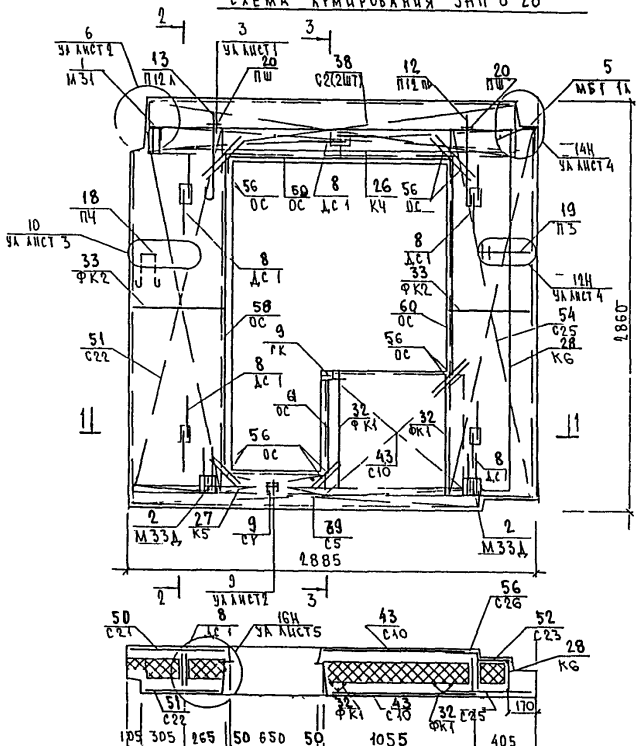


## 3-3

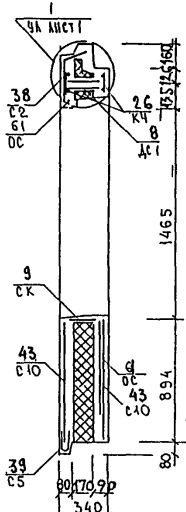


## 2-2

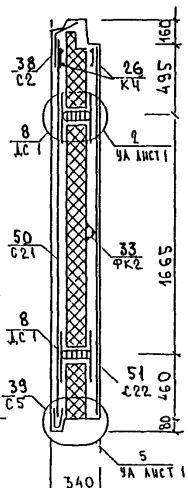


## Схема раскладки отдельных стержней в наружном слое

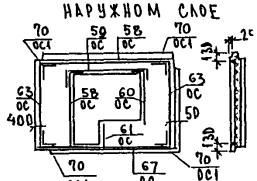




Инв. № подл. | Подпись и дата | Взам. инв. №

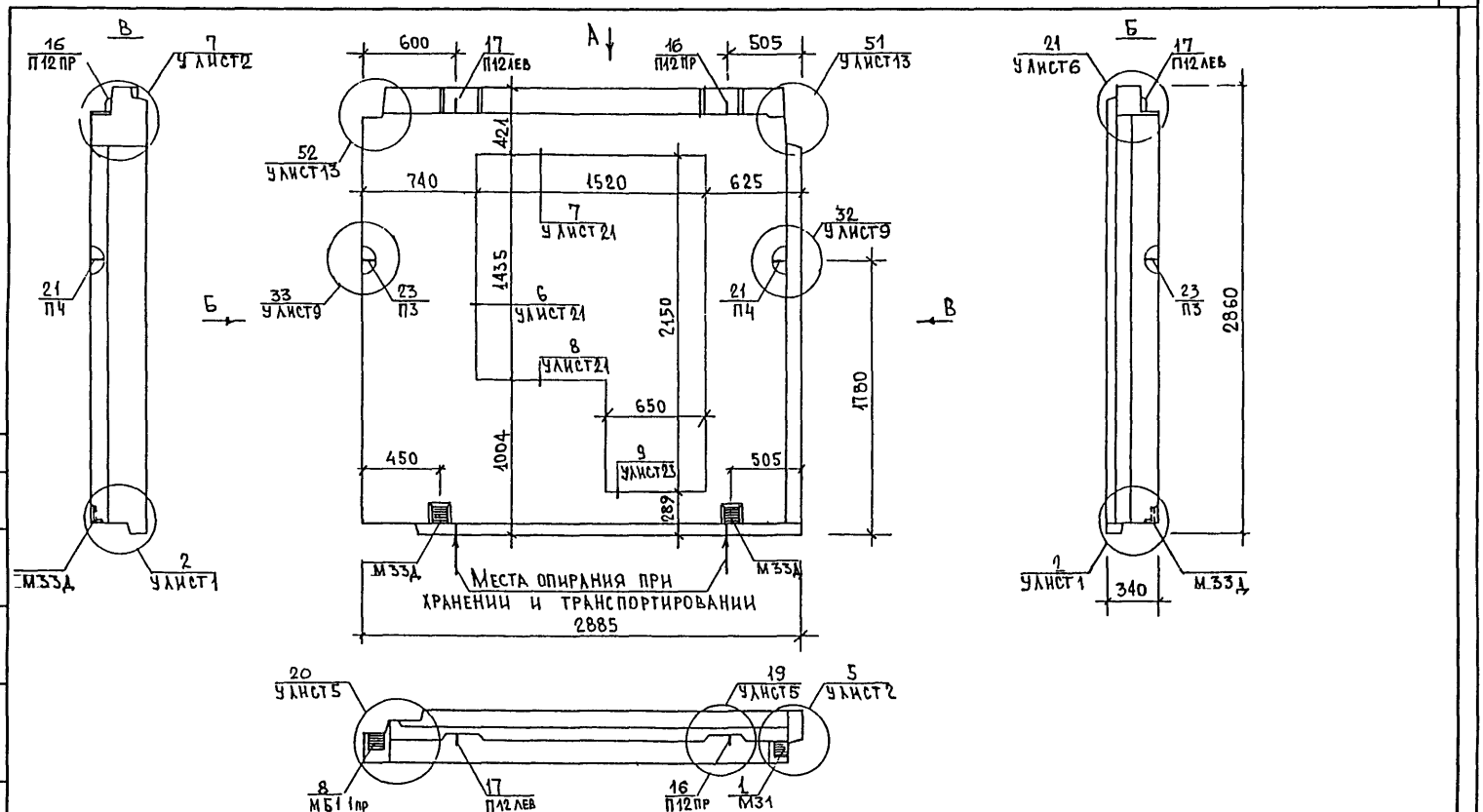


Вид панели дан с внутренней стороны

| | | | | | |
|---|---|---|---|---|---|
| Нач. отд | Ванаг | | 5РС 41-75 5НП 07 СБ | | |
| Гл спец | Баско | | | | |
| Рук гр | Скоморохова | | | | |
| Разработ | Комиссарова | | Панель 5НП 8 27 | Стадия | Лист | Листов |
| Проверил | Скоморохова | | | Р | 1 | 3 |
| | | | Сборочный чертеж | МНИИТЭП ОСК | |
| Норм.контр | Гуревич | | | | |

СОГЛАСОВАНО

Гип мест.5 Синдеев

ИНД. № ПОДЛ. | ПОДПИСЬ И ДАТА | ВЗАМ. ИНВ. №

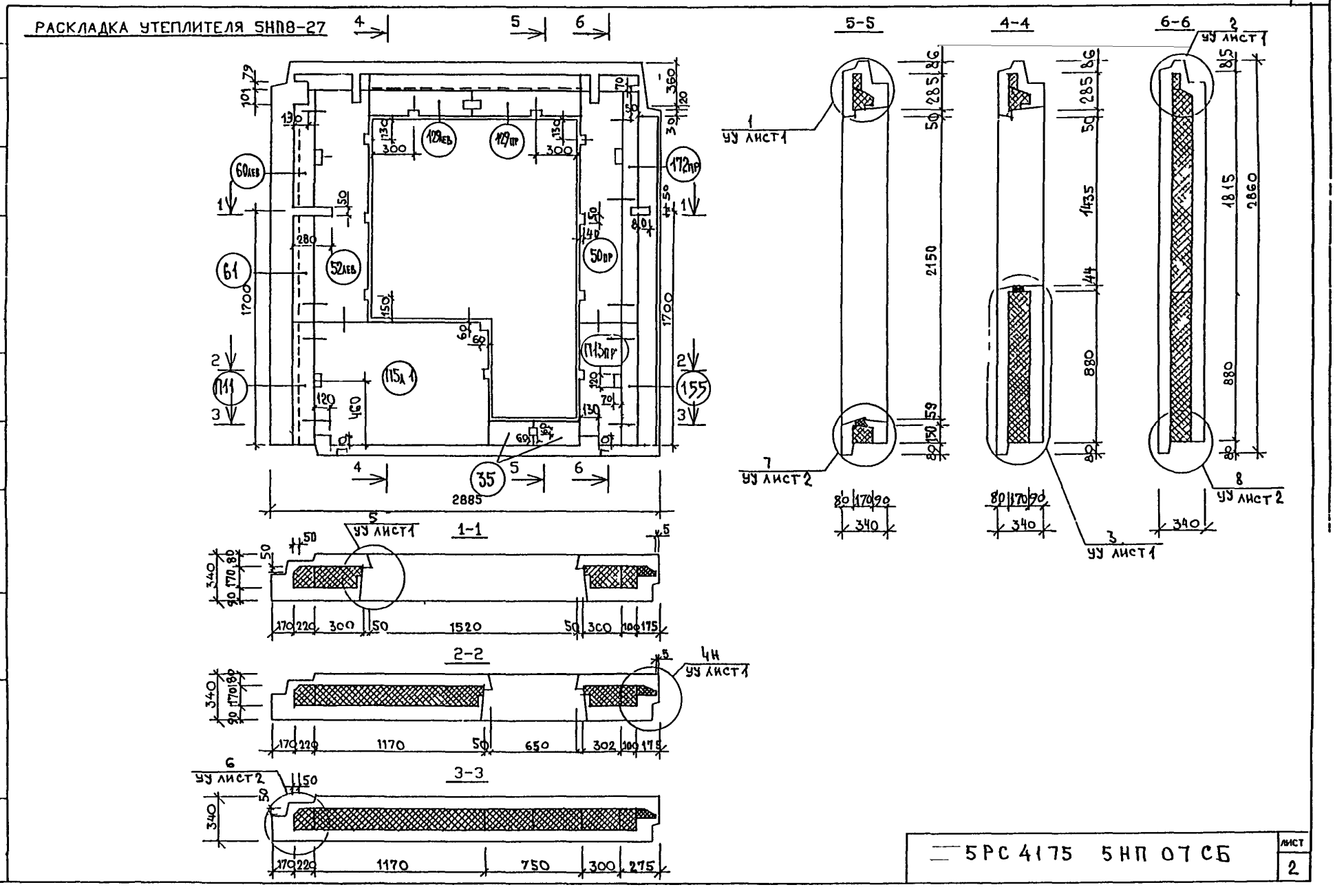


СОГЛАСОВАНО

СОГЛАСОВАНО

Взам. и N

Подпись и дата

И в N под

Схема армирования 5НП 8 27

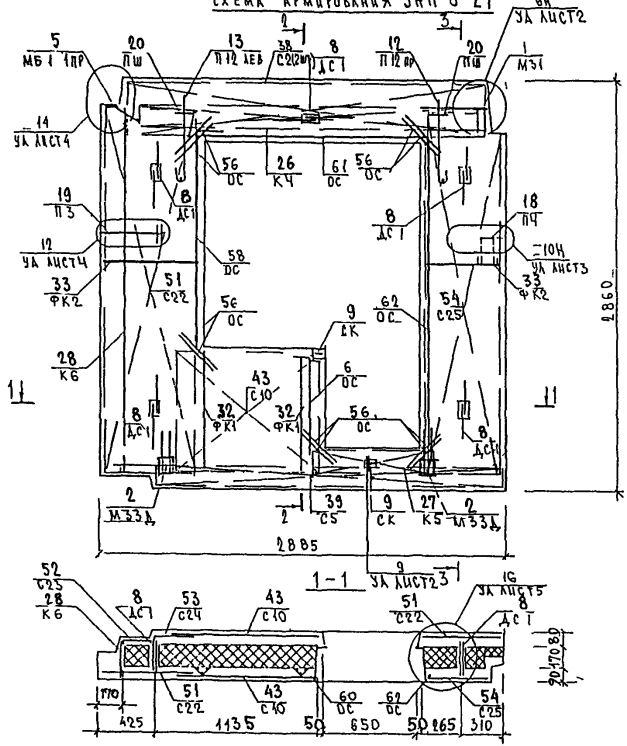


Схема раскладки отдельных стержней в наружном слое

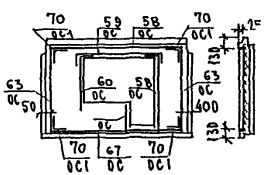



Инв. № подл. | Подпись и дата | Взам. инв. №

| Инв. № подл. | Подпись и дата | Взам. инв. № |
|---|---|---|
| | | |

| Формат | Зона | Позиц. | Обозначение | Наименование | Кол. на испол. 01 | 02 | 03 | 04 | 05 | 06 | 07 | | | | Примеч. |
|---|---|---|---|---|---|---|---|---|---|---|---|---|---|---|---|
| | | | | Документация | | | | | | | | | | | |
| | | | 5РС41 75 5НП 08СБ | Сборочный чертеж | X | X | | | | | | | | | |
| | | | 5НП 09СБ | Сборочный чертеж | | | X | | | | | | | | |
| | | | 5НП10СБ | Сборочный чертеж | | | | X | X | | | | | | |
| | | | 5НП11СБ | Сборочный чертеж | | | | | | X | | | | | |
| | | | 5НП12СБ | Сборочный чертеж | | | | | | | X | | | | |
| | | | | | | | | | | | | | | | |
| | | | 5РС41 75 ПЗ | Пояснительная записка | X | X | X | X | X | X | X | | | | |
| | | | 5РС41 75 Р | Ведомость расхода стали | X | X | X | X | X | X | X | | | | |
| | | | 5РС41 75 УА | Узлы арматурные | X | X | X | X | X | X | X | | | | |
| | | | 5РС41 75 У | Узлы габаритные | | | | | | | | | | | |
| | | | 5РС41 75 УУ | Узлы по утеплителю | | | | | | | | | | | |
| | | | | Сборочные единицы | | | | | | | | | | | |
| | | 1 | 5РС41 75 | Закладная детали МЗ1 | 2 | 2 | 2 | 1 | 1 | 1 | 1 | | | | |
| | | 2 | | МЗ2Д | 2 | 2 | 2 | 2 | 2 | 2 | 2 | | | | |
| | | 3 | | МБ1-1пр | | | | | | 1 | | | | | |

| | | |
|---|---|---|
| Нач. отд. | Ваиаг | |
| Гл. спец. | Баско | |
| Рук. гр. | Комиссаров | |
| Разраб. | Телесницкая | |
| Пров. | Скоморохова | |
| | | |
| Н. контр. | Гуревич | |

5РС41-75 5НП 08-12СБ

Панели 5НП8 1 5НП8 1Б 5НП8 2 5НП8 1А 5НП8-14А 5НП8-23 5НП8 24

| Стадия | Лист | Листов |
|---|---|---|
| Р | 1 | 5 |

МНИИТЭП ОСК

Форма 1б ГОСТ 2.113-75

| Инв. № подл. | Подпись и дата | Взам. инв. № |
|---|---|---|
| | | |

| Формат | Зона | Позиц. | Обозначение | Наименование | Кол. на испол. 01 | 02 | 03 | 04 | 05 | 06 | 07 | | | | Примеч. |
|---|---|---|---|---|---|---|---|---|---|---|---|---|---|---|---|
| А2 | | 4 | 5РС41-75 | МБ1 1лев | | | | | | | 1 | | | | |
| | | 5 | | МП1 | | | | 3 | 3 | | | | | | |
| | | | | | | | | | | | | | | | |
| | | | | | | | | | | | | | | | |
| | | 8 | 5РС41 75 | Дисуретная связь ДС1 | 6 | 6 | 6 | 6 | 6 | 6 | 6 | | | | |
| | | | | | | | | | | | | | | | |
| | | 10 | | Петля П12пр | 1 | 1 | 1 | 1 | 1 | 1 | 1 | | | | |
| | | 11 | | П12 1-Б | 1 | 1 | 1 | 1 | 1 | 1 | 1 | | | | |
| | | 12 | | ПШ | 2 | 2 | 2 | 2 | 2 | 2 | 2 | | | | |
| | | 13 | | ГЧ | 2 | 2 | 2 | 2 | 2 | 1 | 1 | | | | |
| | | | | | | | | | | | | | | | |
| | | 15 | | ГЗ | | | | | | 1 | 1 | | | | |
| | | 1 | КАркас | К1 | 2 | 2 | 2 | 2 | 2 | 2 | 2 | | | | |
| | | 11 | | К6 | | | | | | 1 | 1 | | | | |
| | | 10 | | ФК1 | 2 | 2 | 2 | 2 | 2 | 2 | 2 | | | | |
| | | 12 | | ФК2 | 2 | 2 | 2 | 2 | 2 | 2 | 2 | | | | |

| 5НП8 1 | 5НП8 1Б | 5НП8 2 | 5НП8 1А | 5НП8 1А | 5НП8 23 | 5НП8 24 |
|---|---|---|---|---|---|---|

5РС41 75 5НП 08-12СБ

Лист 2

Форма 1б ГОСТ 2.113-75

| Инв № подл. | Подпись и дата | Взам. инв. № |
|---|---|---|
| | | |

| Формат | Зона | Позиц. | Обозначение | Наименование | Кол. на испол. 01 | 02 | 03 | 04 | 05 | 06 | 07 | | | | Примеч. |
|---|---|---|---|---|---|---|---|---|---|---|---|---|---|---|---|
| А3 | | 20 | 5РС41 75 | Сетка С1 | | | | | | | | | | | |
| | | 21 | | С2 | 3 | 3 | 3 | 3 | 3 | 2 | 2 | | | | |
| | | | | | | | | | | | | | | | |
| | | | | | | | | | | | | | | | |
| | | 24 | | С5 | | | | | | 1 | 1 | | | | |
| | | 25 | | С6 | 3 | 3 | 3 | 3 | 3 | | | | | | |
| | | 26 | | С8 | 2 | 2 | 2 | 2 | 2 | 2 | 2 | | | | |
| | | 27 | | С19 | 1 | | 1 | 1 | | | | | | | |
| | | 28 | | С15 | 1 | | 1 | 1 | | | | | | | |
| | | 27 | | С21 | 1 | 2 | 1 | 1 | 2 | 1 | 1 | | | | |
| | | 28 | | С22 | 1 | 2 | 1 | 1 | 2 | 2 | 2 | | | | |
| | | 31 | | С23 | | | | | | 1 | 1 | | | | |
| | | 32 | | С24 | | | | | | 1 | 1 | | | | |
| | | | | | | | | | | | | | | | |
| | | | | | | | | | | | | | | | |
| | | | | | | | | | | | | | | | |
| | | | | | | | | | | | | | | | |
| | | | | | 5НП8 1 | 5НП8 1А | 5НП8 2 | 5НП8 2А | 5НП8-1АА | 5НП8 23 | 5НП8 24 | | | | |

5РС41-75 5НП 08-12 СБ

Лист 3

Форма 18 ГОСТ 2.113-75

| Инв. № подл. | Подпись и дата | Взам. инв. № |
|---|---|---|
| | | |

| Формат | Зона | Позиц. | Обозначение | Наименование | Кол. на испол. 01 | 02 | 03 | 04 | 05 | 06 | 07 | | | | Примеч. |
|---|---|---|---|---|---|---|---|---|---|---|---|---|---|---|---|
| А4 | | | | Стержни | | | | | | | | | | | |
| | | | | Сталь класса А-III ГОСТ 5781-82 | | | | | | | | | | | |
| | | 37 | | ⌀ 8 l 500 — 0,20 кг | 8 | 8 | 8 | 8 | 8 | 8 | 8 | | | | |
| | | 38 | | ⌀ 10 l 1700 1,05 кг | 1 | 1 | 1 | 1 | 1 | 1 | 1 | | | | |
| | | 39 | | ⌀ 10 l 1700 1,05 кг | 2 | 2 | 2 | 2 | 2 | 2 | 2 | | | | |
| | | 33 | | l = 2950 1,54 кг | 2 | | 1 | 2 | | | | | | | |
| | | 34 | | l = 2720 1,68 кг | 2 | 2 | 2 | 2 | 2 | 2 | 2 | | | | |
| | | 35 | | l = 2850 1,76 кг | | 2 | | | 2 | | | | | | |
| | | 36 | | l 2690 1,66 кг | | | 1 | | | | | | | | |
| | | 40 | | l 2470 1,52 кг | | | | | | 1 | 1 | | | | |
| | | | | | | | | | | | | | | | |
| | | 42 | | l = 2340 1,44 кг | | | | | | 1 | 1 | | | | |
| | | 43 | | ОС1 | 4 | 4 | 4 | 4 | 4 | 4 | 4 | | | | |
| | | | | | | | | | | | | | | | |
| | | | | Шпилька | | | | | | | | | | | |
| | | | | ⌀ 4 Вр I l 450 | 16 | 16 | 16 | 16 | 16 | 14 | 14 | | | | |
| | | | | | | | | | | | | | | | |
| | | | | | 5НП8 1 | 5НП8 1А | 5НП8 2 | 5НП8 1А | 5НП8-1АА | 5НП8 23 | 5НП8 24 | | | | |

5РС41 75 5НП 08 12 СБ

Лист 4

Форма 18 ГОСТ 2.113-75

| инв.№подл | подпись и дата | взам инв.№ |
|---|---|---|
| | | |

| Формат | Зона | Позиция | ОБОЗНАЧЕНИЕ | НАИМЕНОВАНИЕ | КОЛ НА ИСПОЛ 01 | 02 | 03 | 04 | 05 | 06 | 07 | 08 | 09 | ПРИМЕЧ. |
|---|---|---|---|---|---|---|---|---|---|---|---|---|---|---|
| | | | | МАТЕРИАЛЫ | | | | | | | | | | |
| | | | | КЕРАМЗИТОБЕТОН В125 D1400;М | 1 18 | 1 13 | 1 17 | 0 84 | 0 84 | 1 06 | 1 06 | | | |
| | | | | ЦЕМЕНТНЫЙ РАСТВОР М100;М | 0 07 | 0 07 | 0 07 | 0 07 | 0 07 | 0 07 | 0 07 | | | |
| | | | | УТЕПЛИТЕЛЬ ПСБ 25 М | 0 65 | 0 61 | 0 65 | 0.85 | 0 85 | 0 61 | 0 61 | | | |
| | | | | УТЕПЛИТЕЛЬ МИН ВАТА;М | 0 05 | 0 05 | 0 04 | 0 02 | 0 02 | 0 02 | 0 02 | | | |
| | | | | | 5 НП 8 1 | 5НП 8 14 | 5НП 8 2 | 5НП 8 1А | 5НП 8 14А | 5НП 8 23 | 5НП 8 24 | | | |

5 РС41-75 5НП 08-12 СБ

ЛИСТ 5

| инв.№подл | подпись и дата | взам.инв.№ |
|---|---|---|
| | | |

| Формат | Зона | Позиция | ОБОЗНАЧЕНИЕ | НАИМЕНОВАНИЕ | КОЛ НА ИСПОЛ 01 | 02 | 03 | 04 | 05 | 06 | 07 | 08 | 09 | ПРИМЕЧ. |
|---|---|---|---|---|---|---|---|---|---|---|---|---|---|---|

ЛИСТ

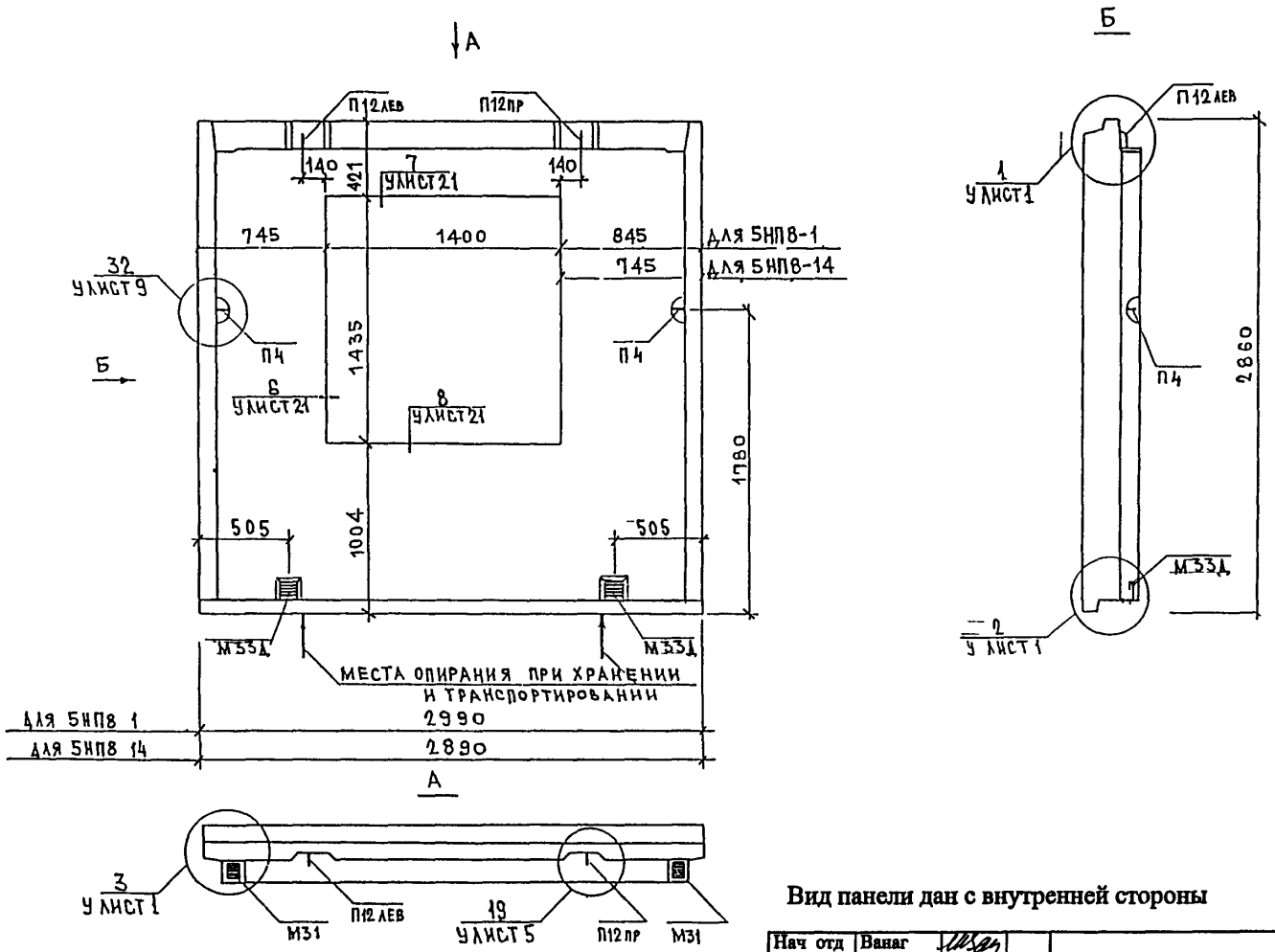


Вид панели дан с внутренней стороны

| | | | |
|---|---|---|---|
| Нач отд | Ванаг | | 5РС 41-75 5НП 08 СБ |
| Гл спец | Баско | | |
| Рук гр | Скоморохова | | |
| Разработ | Комиссарова | | Панели 5НП8 1 5НП8 14 |
| Проверил | Скоморохова | | Сборочный чертеж |
| Норм.контр | Гуревич | | |

| Стадия | Лист | Листов |
|---|---|---|
| Р | 1 | 4 |

МНИИТЭП ОСК

СОГЛАСОВАНО

Гип мастер 5 Синдеев

ИНД. № ПОДЛ. | ПОДПИСЬ И ДАТА | ВЗАМ. ИнВ №

## РАСКЛАДКА УТЕПЛИТЕЛЯ 5НП8-1

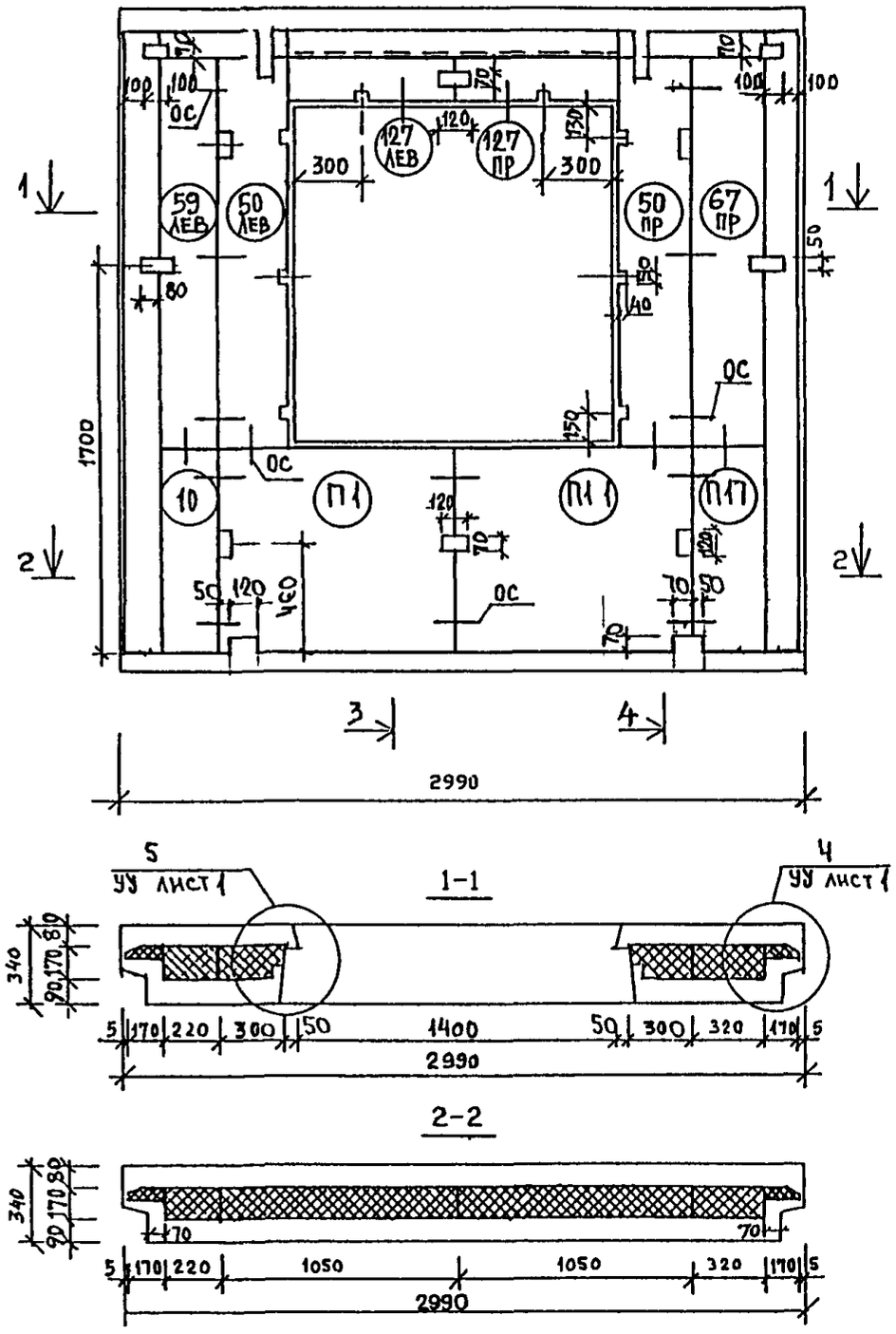


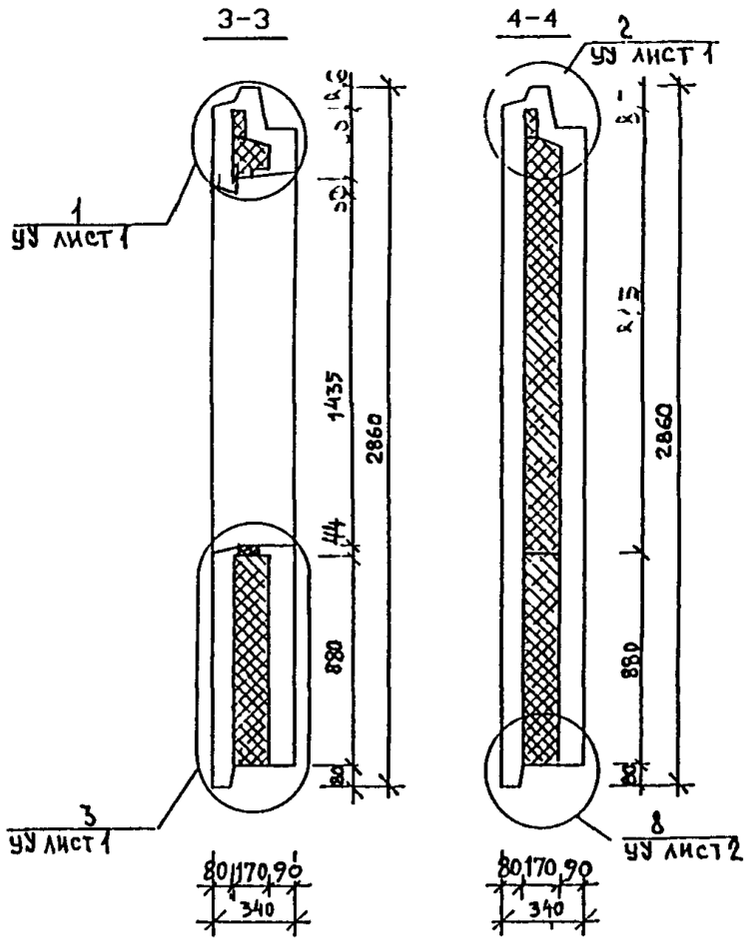


И в N подл. | Подпись и дата | Взамин N

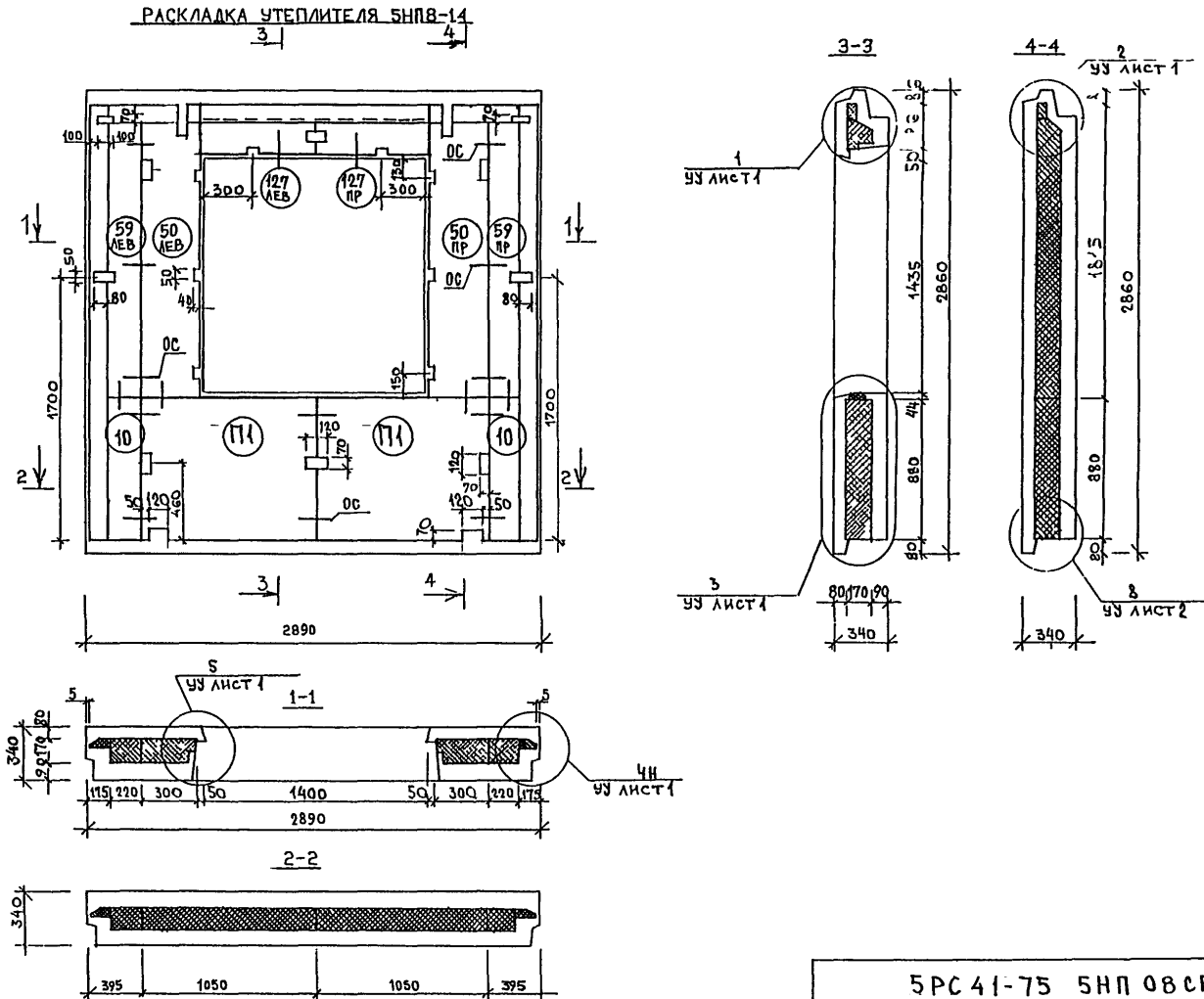


5РС 41-75 5НП 08СБ

Лист 3

СОГЛАСОВАНО

СОГЛАСОВАНО

Взамен №

Подпись и дата

Ин. № подл.

Схема армирования для 5НП8 1, 5НП8-14

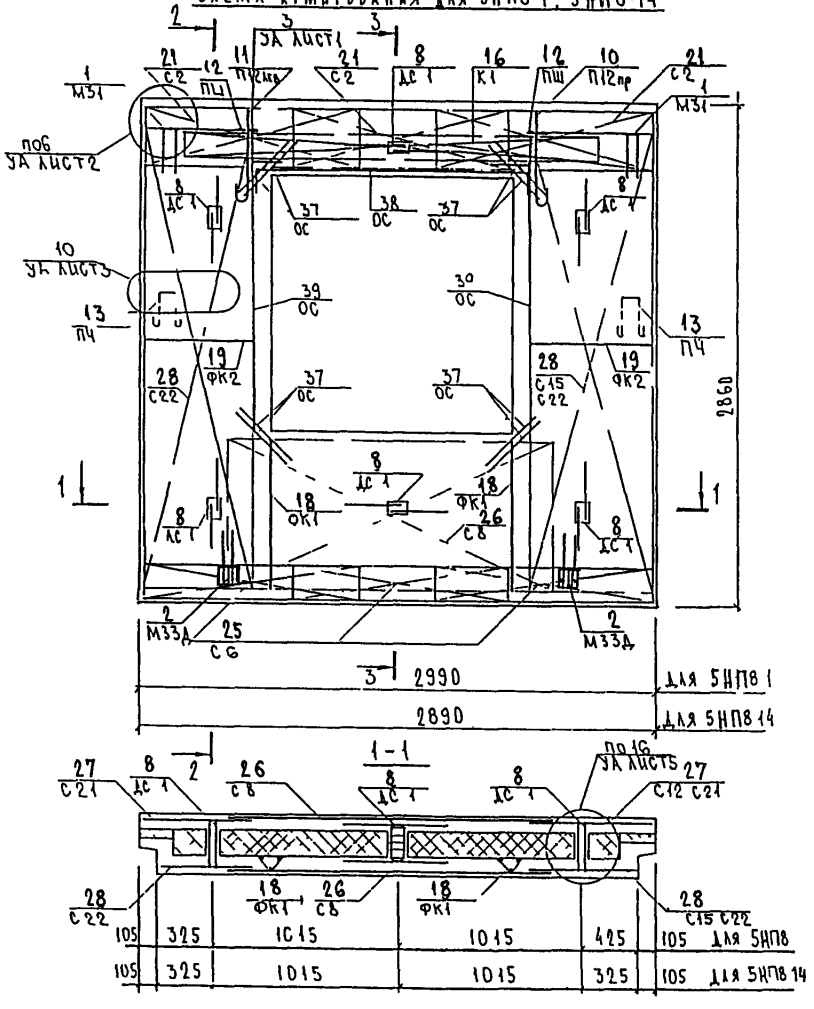


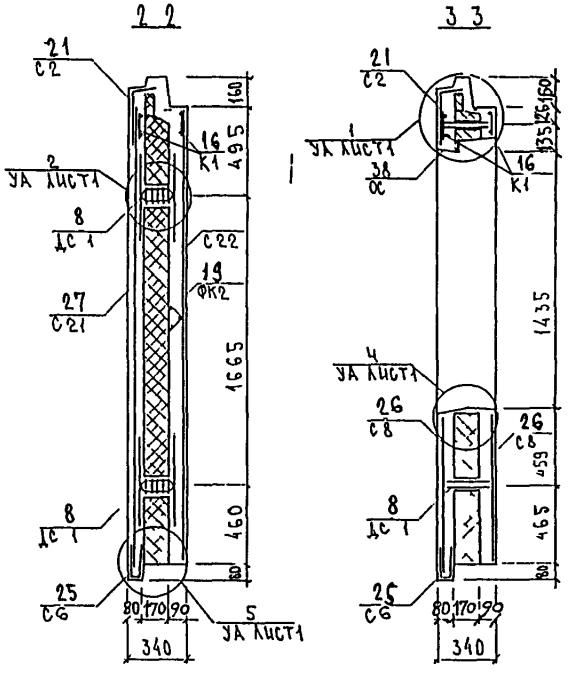


Схема раскладки отдельных стержней в наружном слое

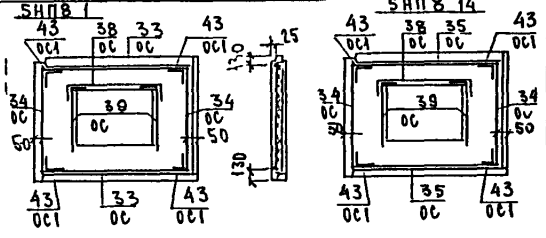




Инв. № подл. | Подпись и дата | Взам. инв. №

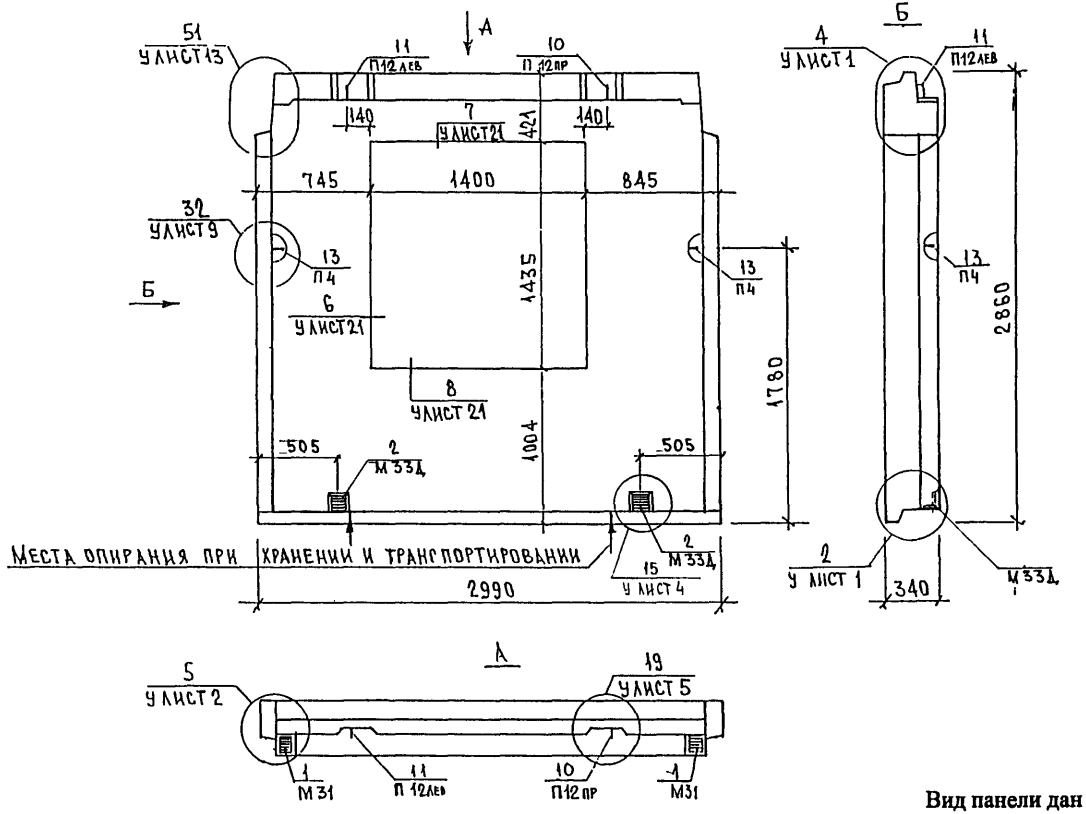


Вид панели дан с внутренней стороны

| | | | | |
|---|---|---|---|---|
| Нач отд | Ванаг | | 5РС 41-75 5НП 09 СБ | |
| Гл спец | Баско | | | |
| Рук. гр | Скоморохова | | | |
| Разработ | Комиссарова | | Панель 5НП 8-2 | Стадия: Р; Лист: 1; Листов: 3 |
| Проверил | Скоморохова | | Сборочный чертеж | МНИИТЭП ОСК |
| Норм.контр | Гуревич | | | |

СОГЛАСОВАНО

Гип маст.5 Синдеев

ИНД. № ПОДЛ. | ПОДПИСЬ И ДАТА | ВЗАМ. ИНВ №

СОГЛАСОВАНО

СОГЛАСОВАНО

Инв. N подл. | Подп. и дата | Взам. инв. N

## РАСКЛАДКА УТЕПЛИТЕЛЯ 5НП8-2

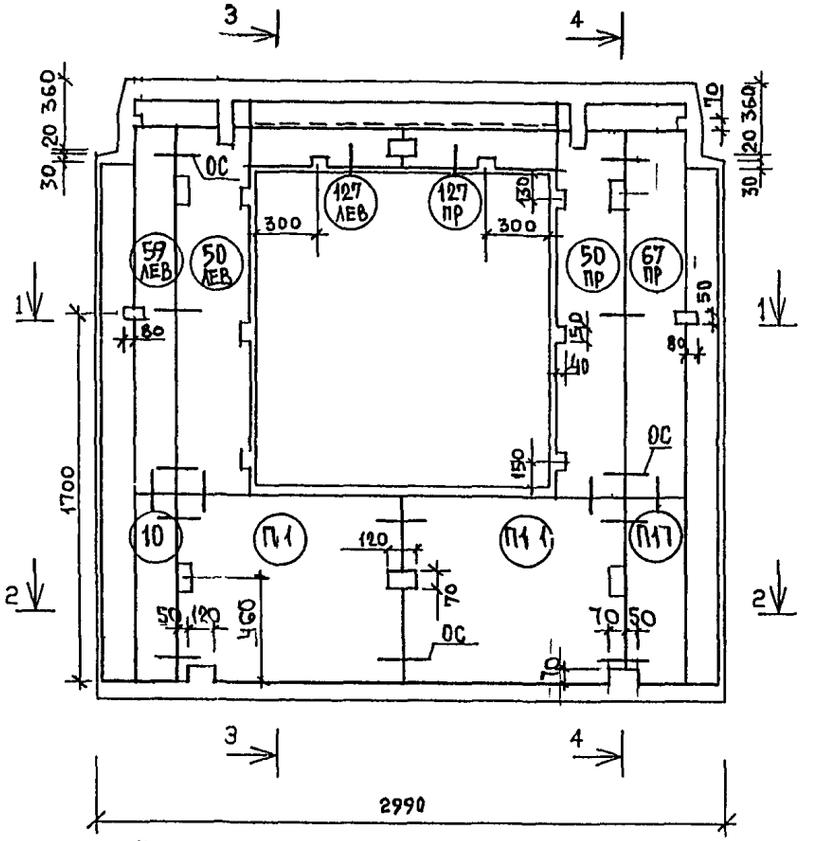


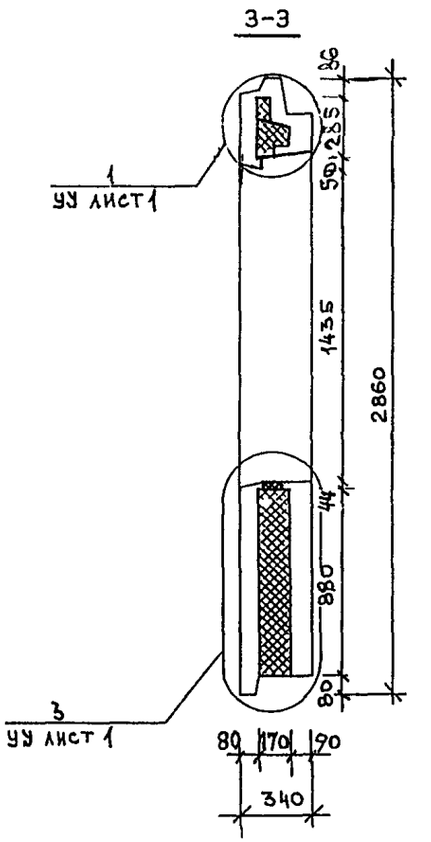


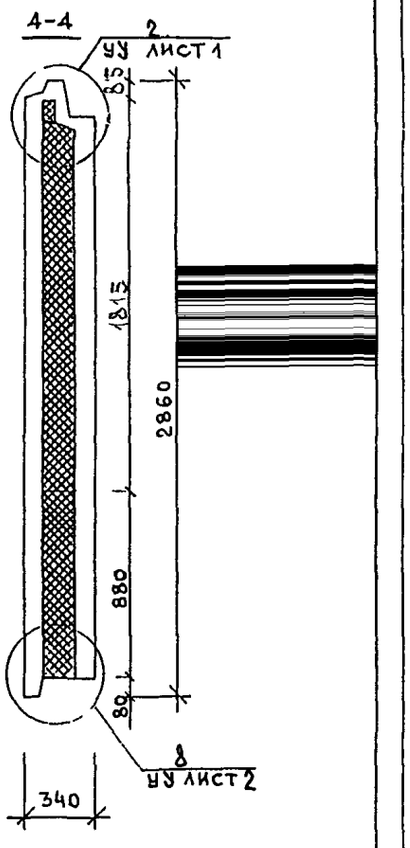


5РС 41-75 5НП 09 СБ

Лист 2

## Схема армирования для 5НП8.2

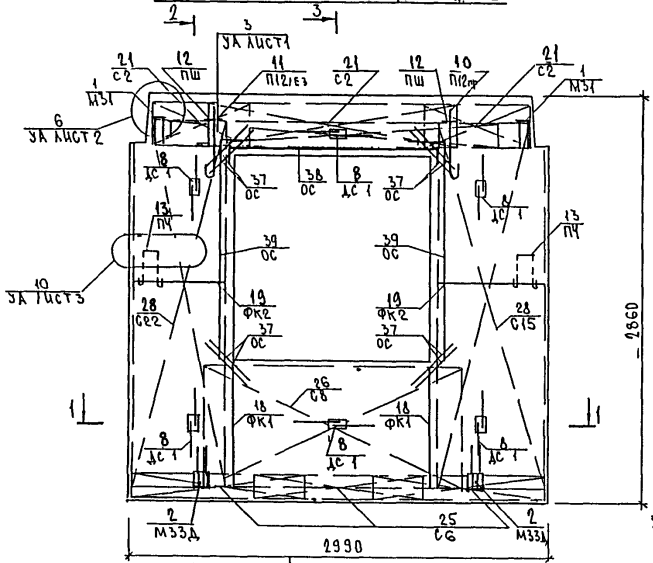




Инв. № подл. | Подпись и дата | Взам. инв. №

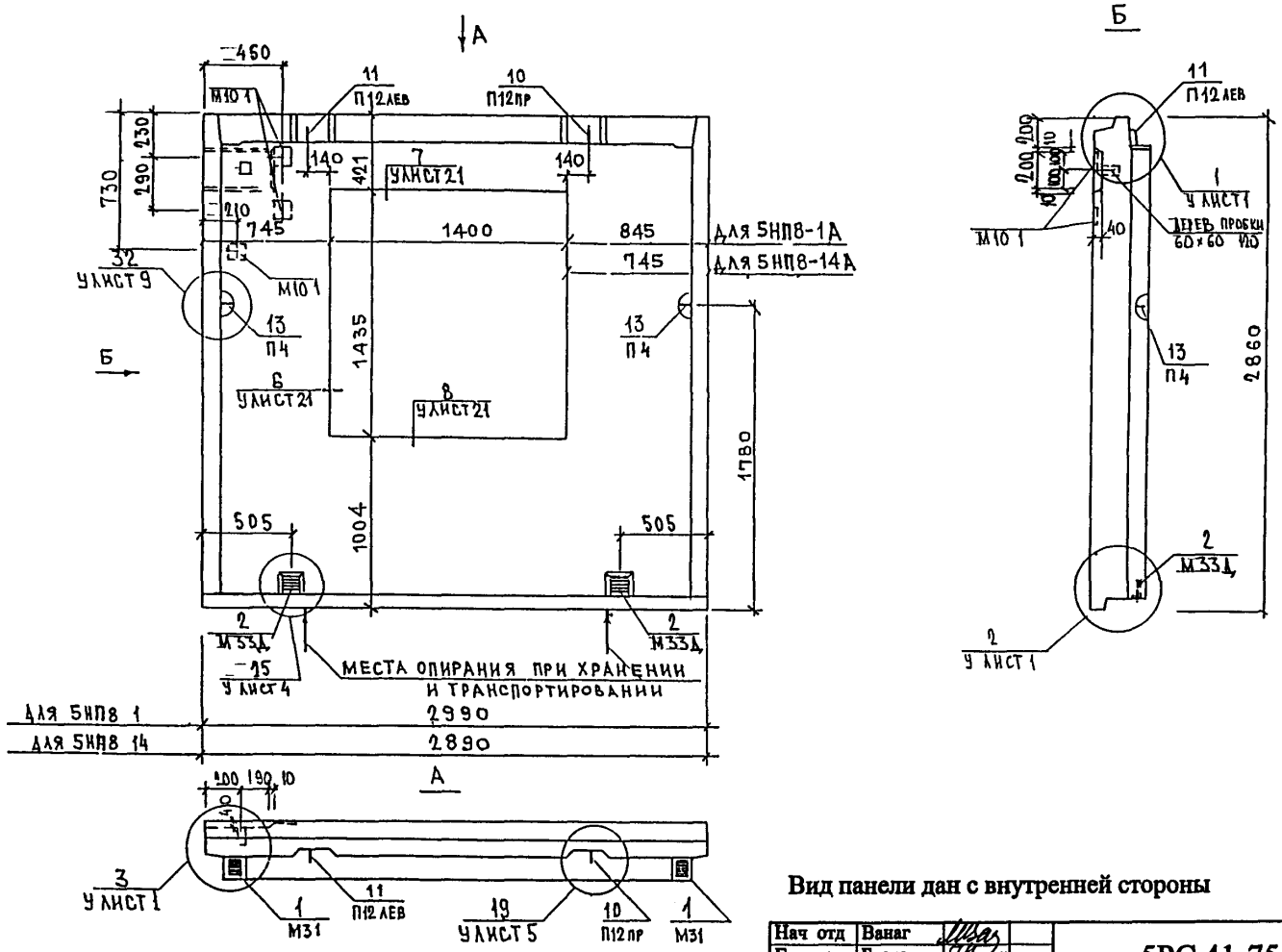


Вид панели дан с внутренней стороны

| | | | | |
|---|---|---|---|---|
| Нач отд | Ванаг | | 5РС 41-75 5НП 10 СБ | |
| Гл спец | Баско | | | |
| Рук. гр | Скоморохова | | | |
| Разработ | Комиссарова | | Панели 5НП 8 1А 5НП 8 14А | Стадия: Р; Лист: 1; Листов: 4 |
| Проверил | Скоморохова | | | |
| | | | Сборочный чертеж | МНИИТЭП ОСК |
| Норм.контр | Гуревич | | | |

СОГЛАСОВАНО

Гип мест.5 Синдеев

ИНД. № ПОДЛ. | ПОДПИСЬ И ДАТА | ВЗАМ. ИНВ №

## РАСКЛАДКА УТЕПЛИТЕЛЯ 5НП8-1А

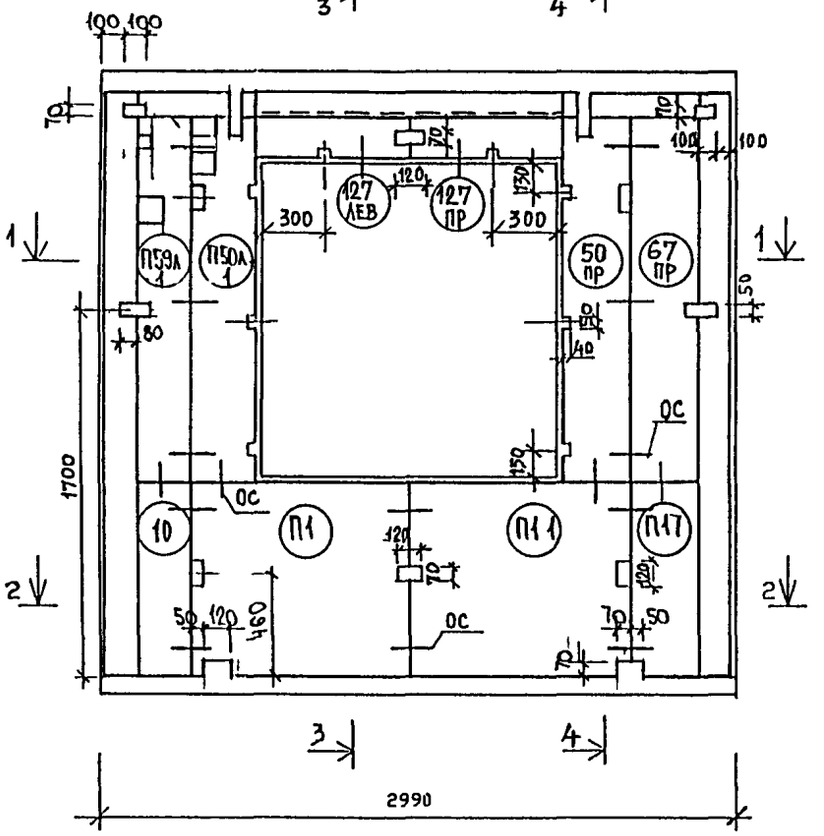


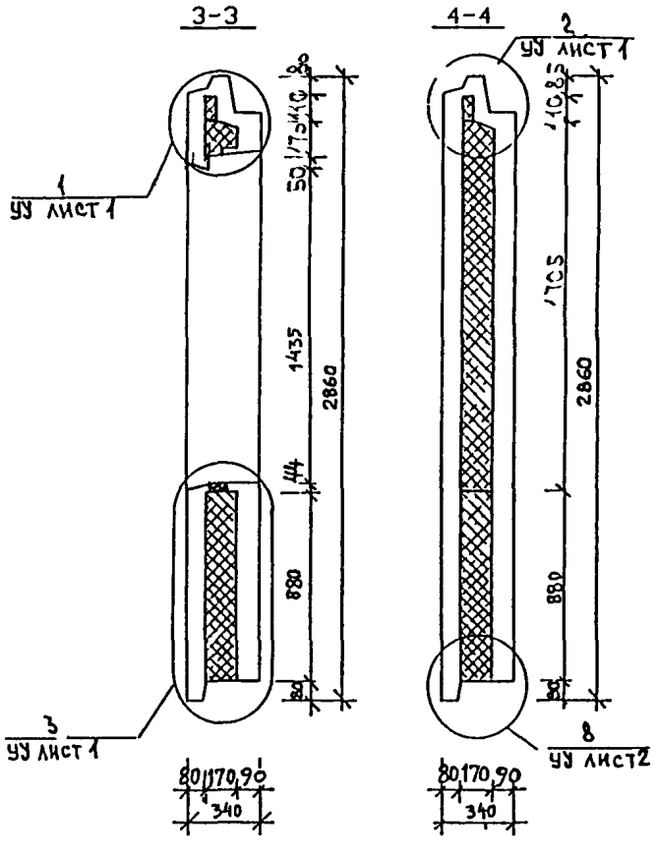


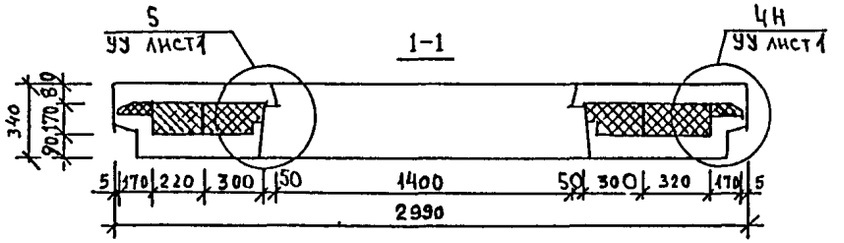


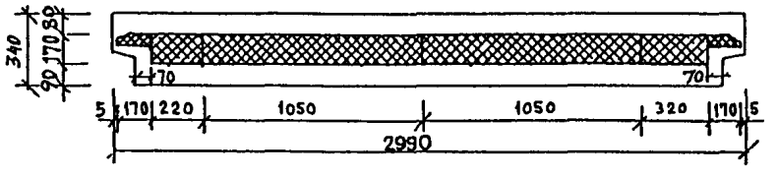


5 РС 41-75 5НП 10 СБ

Лист 2

Инв.№ подл. | Подпись и дата | Взам.инв.№

## РАСКЛАДКА УТЕПЛИТЕЛЯ 5Н 8-14 А

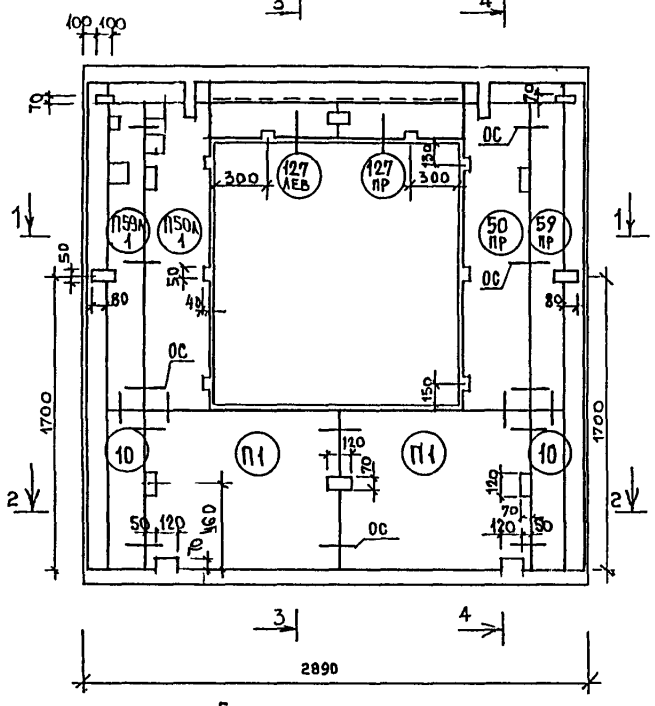


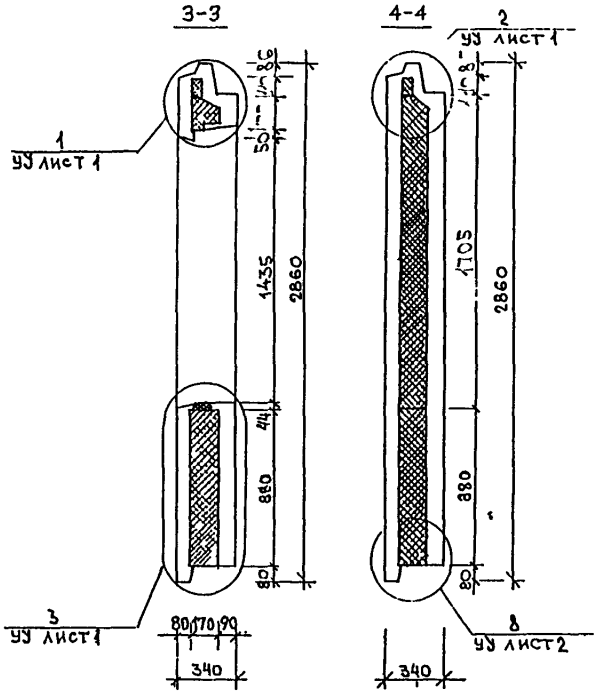


5РС 41 75 5НП 10 СБ

Лист 3

Инв. № подл. | Подпись и дата | Взам. инв. №

Согласовано

Схема армирования для 5НП8 1А, 5НП8-14А

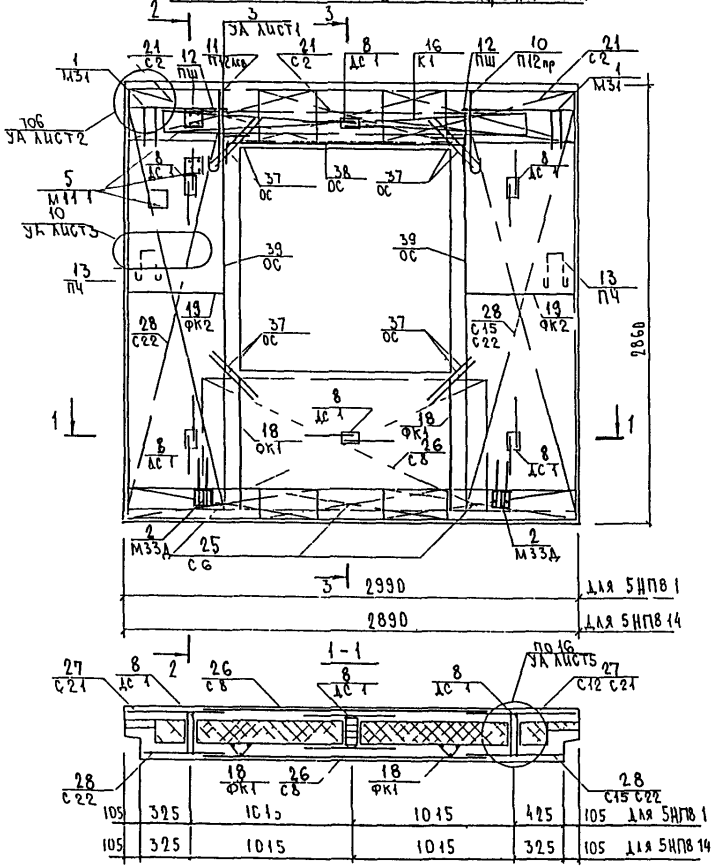


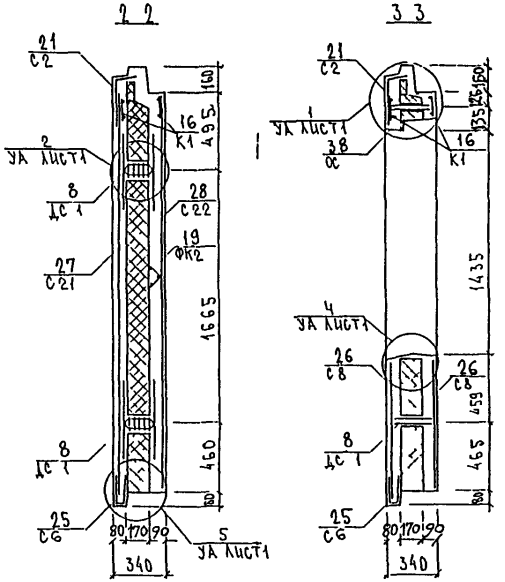


Схема раскладки отдельных стержней в наружном слое

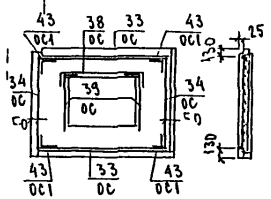




Инв. № подл. | Подпись и дата | Взам. инв. №

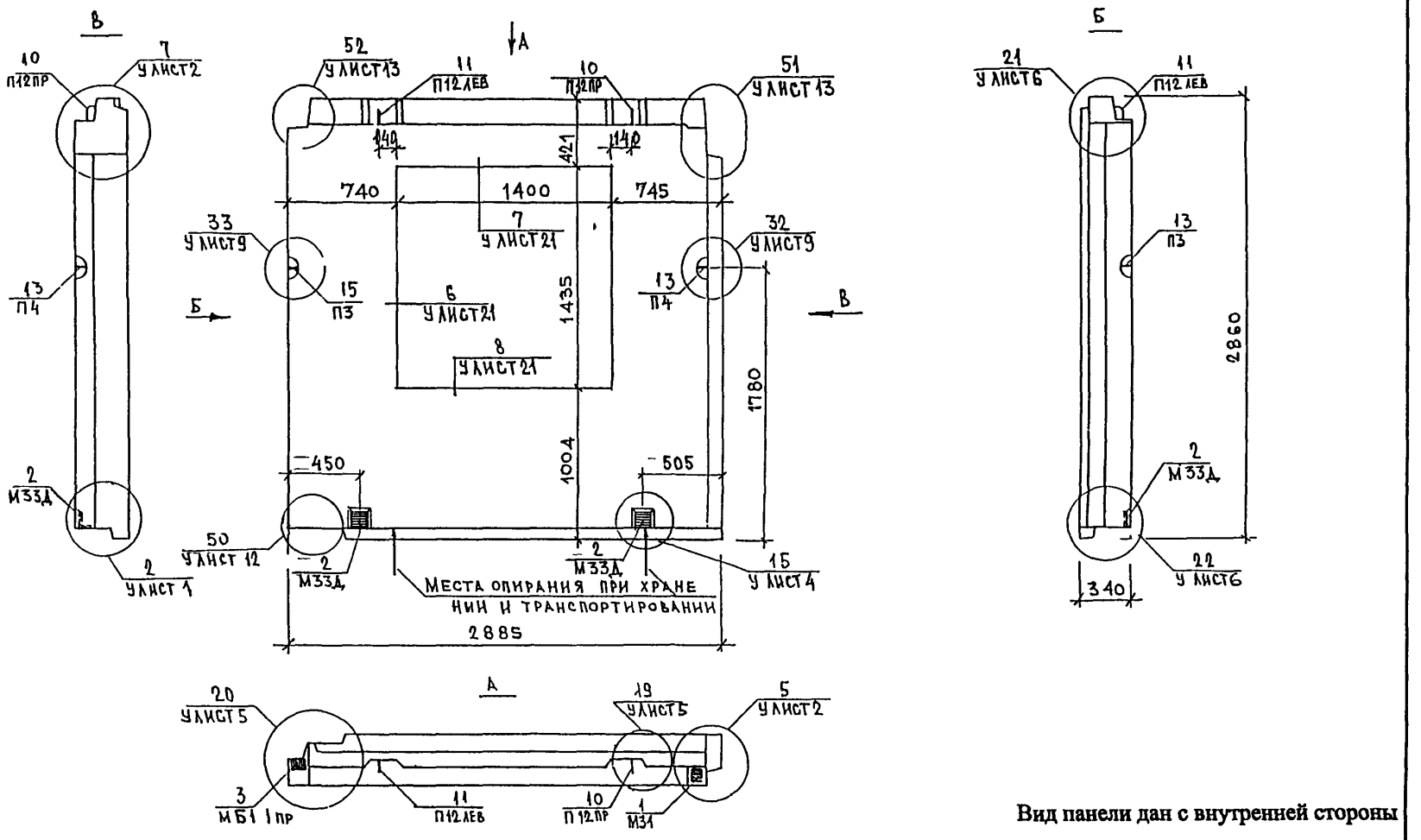


Вид панели дан с внутренней стороны

| | | |
|---|---|---|
| Нач отд | Ванаг | |
| Гл спец | Баско | |
| Рук гр | Скоморохова | |
| Разработ | Комиссарова | |
| Проверил | Скоморохова | |
| Норм.контр | Гуревич | |

**5РС 41-75 5НП 11 СБ**

Панель 5НП 8-23

Сборочный чертеж

| Стадия | Лист | Листов |
|---|---|---|
| Р | 1 | 3 |

МНИИТЭП ОСК

СОГЛАСОВАНО

Инв. № подл. | Подпись и дата | Взам. инв. №

## РАСКЛАДКА УТЕПЛИТЕЛЯ 5НП8-23

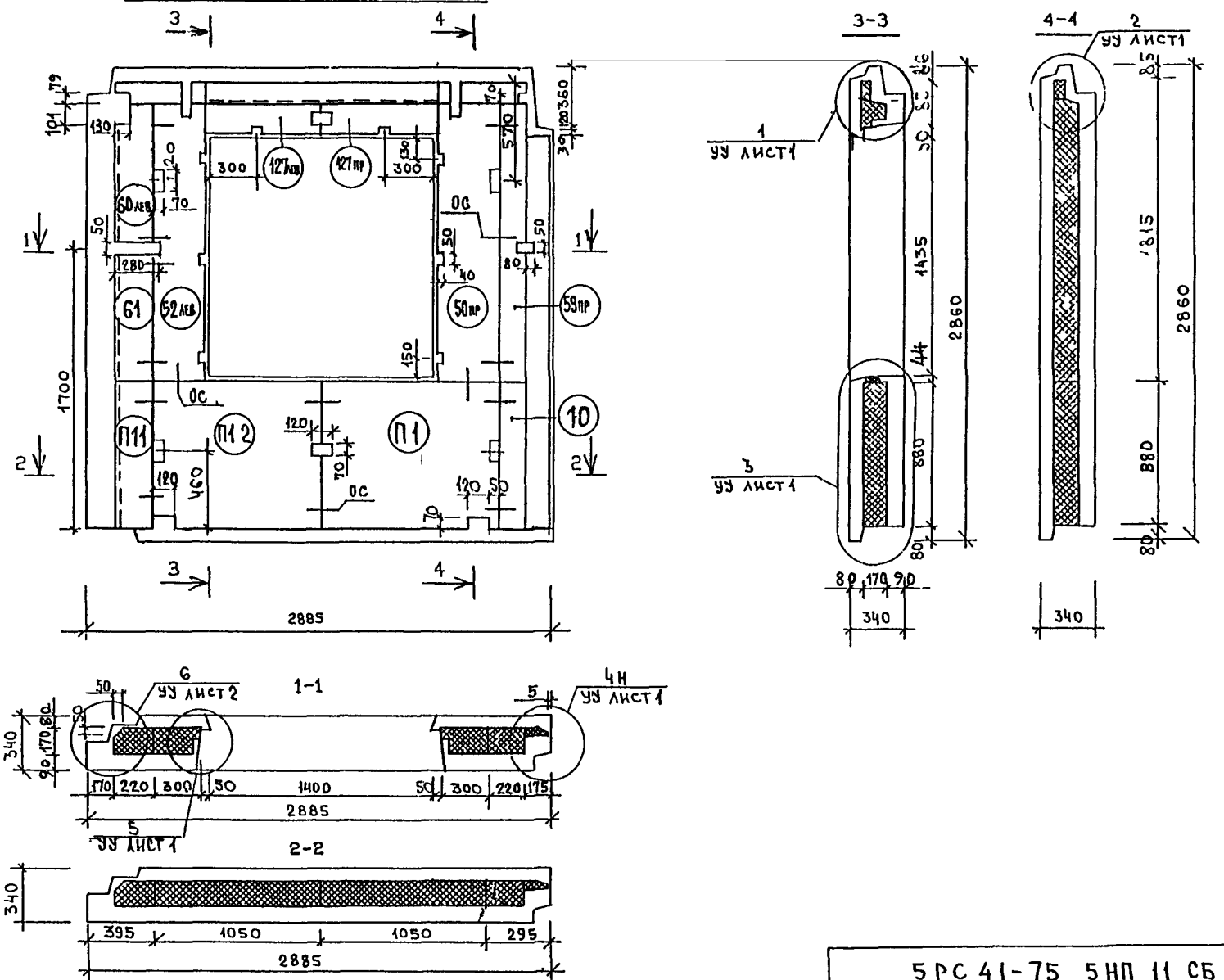


5РС 41-75 5НП 11 СБ

Лист 2

Подпись и дата | Взамен N | Инв. N под

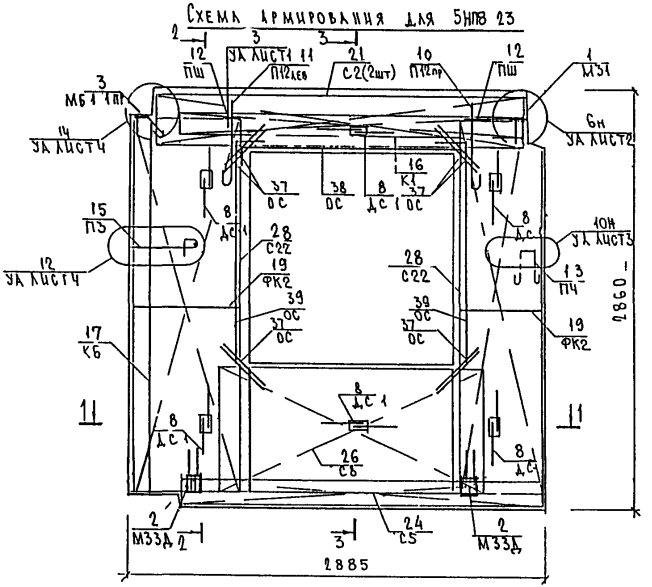




Инв. № подл. | Подпись и дата | Взам. инв. №

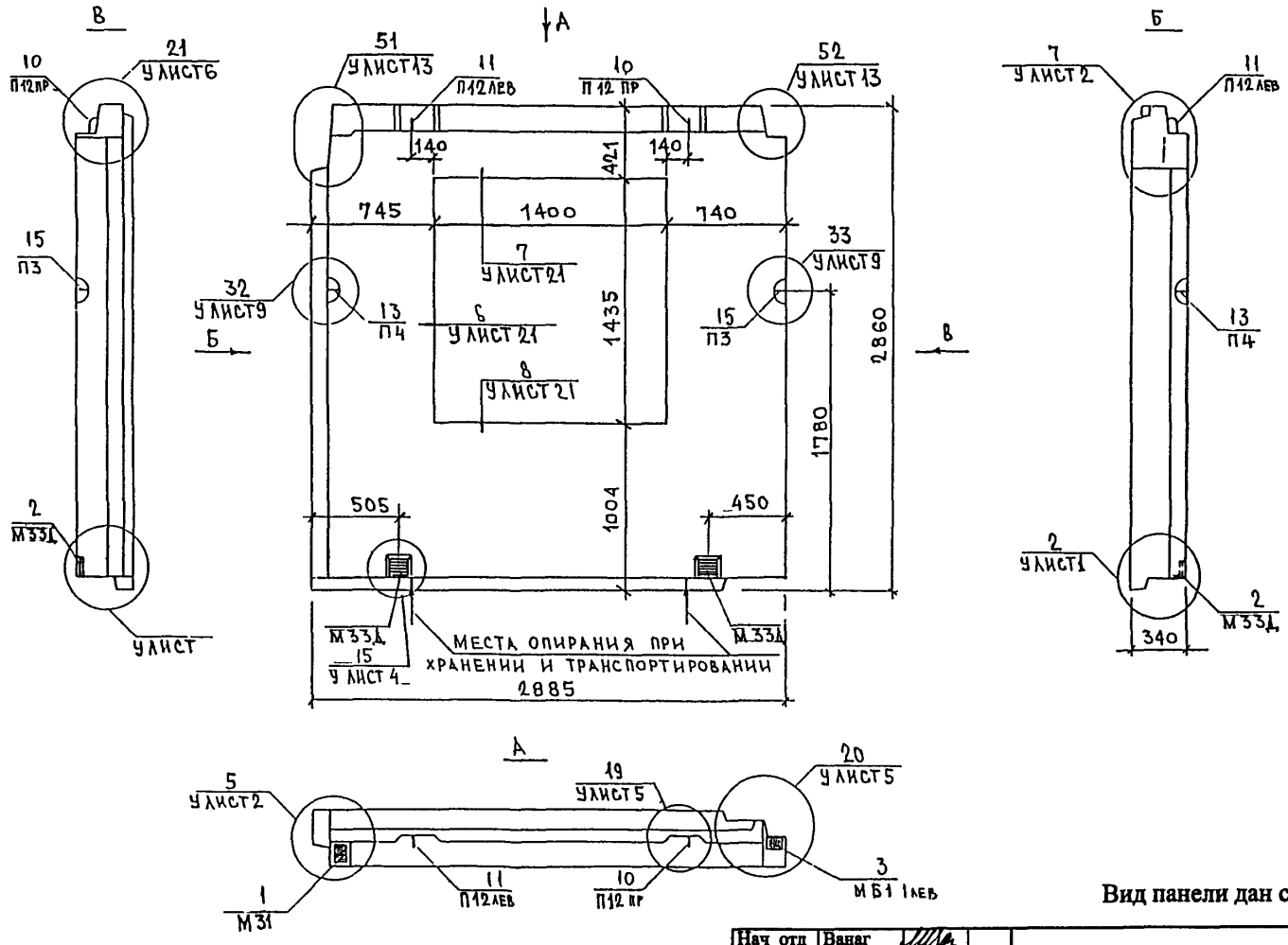


Вид панели дан с внутренней стороны

| | | | |
|---|---|---|---|
| Нач отд | Ванаг | | 5РС 41-75 5НП 12 СБ |
| Гл спец | Баско | | |
| Рук. гр | Скоморохова | | |
| Разработ | Комиссарова | | Панель 5НП 8 24 |
| Проверил | Скоморохова | | Сборочный чертеж |
| Норм.контр | Гуревич | | |

| Стадия | Лист | Листов |
|---|---|---|
| Р | 1 | 3 |

МНИИТЭП
ОСК

СОГЛАСОВАНО
Гип маст.5 Синдеев
ВЗАМ. ИНВ №
ПОДПИСЬ И ДАТА
ИНД. № ПОДЛ.

## РАСКЛАДКА УТЕПЛИТЕЛЯ 5НП8-24

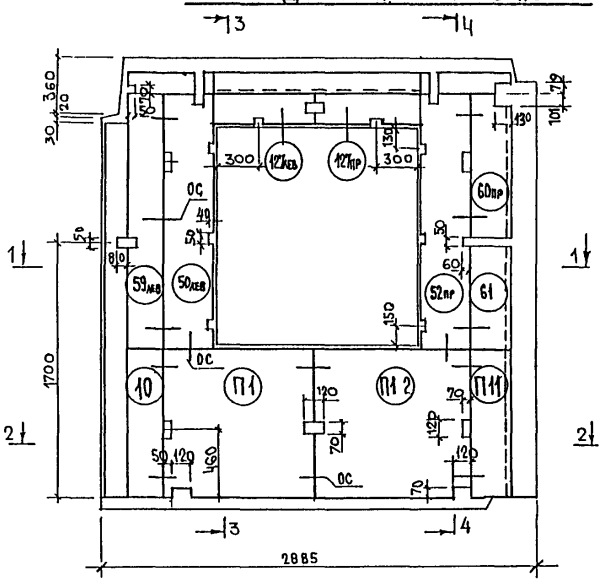


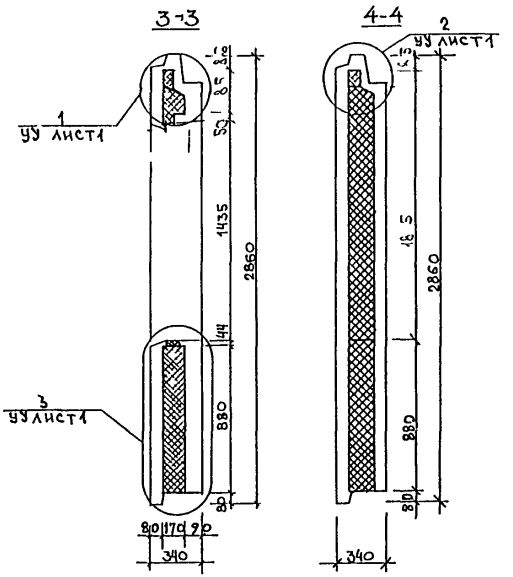


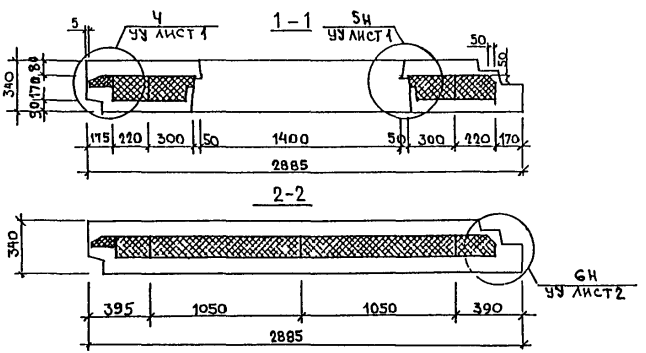

## Схема армирования 5НП 8 24

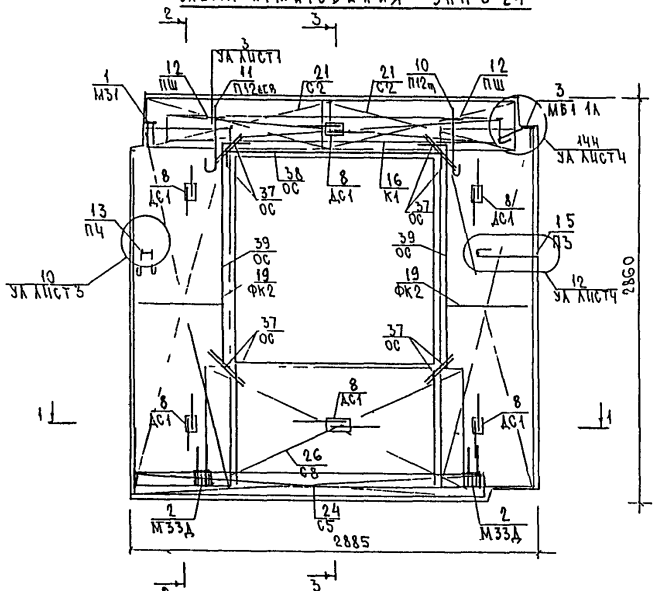


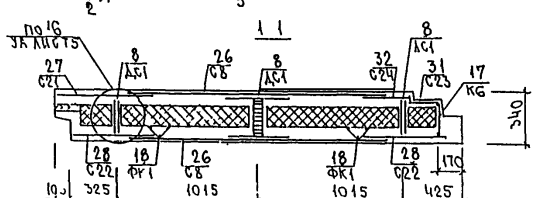


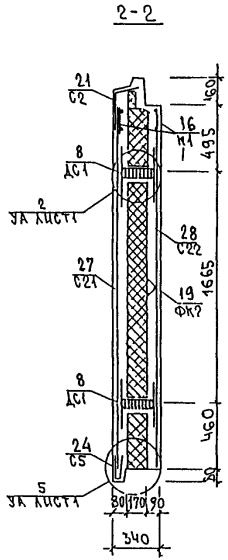


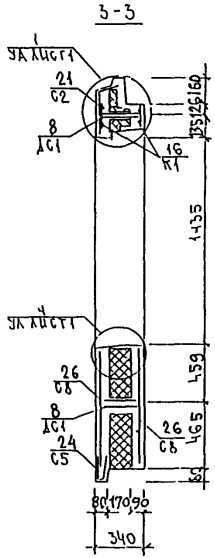


## Схема раскладки отдельных стержней в наружном слое

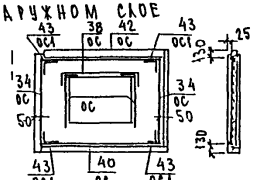


Инв. № подл. | Подпись и дата | Взам. инв. №

| Инв. № подл. | Подпись и дата | Взам. инв. № |
|---|---|---|
| | | |

| Формат | Зона | Позиц. | Обозначение | Наименование | Кол. на испол. 01 | 02 | 03 | 04 | 05 | 06 | 07 | 08 | | | Примеч. |
|---|---|---|---|---|---|---|---|---|---|---|---|---|---|---|---|
| А | | | | Документация | | | | | | | | | | | |
| | | | 5РС41 75 5НП 13СБ | Сборочный чертеж | Х | Х | | | | | | | | | |
| | | | | | | | | | | | | | | | |
| | | | 5НП 14СБ | Сборочный чертеж | | | Х | Х | | | | | | | |
| | | | 5НП 15СБ | Сборочный чертеж | | | | | Х | Х | | | | | |
| | | | | | | | | | | | | | | | |
| | | | 5НП 16СБ | Сборочный чертеж | | | | | | | Х | Х | | | |
| | | | | | | | | | | | | | | | |
| | | | 5РС41 75 ПЗ | Пояснительная записка | Х | Х | Х | Х | Х | Х | Х | Х | | | |
| | | | 5РС41-75 РС | Ведомость расхода стали | Х | Х | Х | Х | Х | Х | Х | Х | | | |
| | | | 5РС41 75 У | Узлы габаритные | Х | Х | / | Х | Х | Х | Х | Х | | | |
| | | | 5РС41 75 УУ | Узлы утеплительные | | | | | | | | | | | |
| | | | 5РС41 75 УА | Узлы арматурные | | | | | | | | | | | |
| | | | | | | | | | | | | | | | |
| | | | | Сборочные единицы | | | | | | | | | | | |
| | | 1 | | Закладная дет М31 | 2 | 2 | 2 | 2 | 1 | 1 | 1 | 1 | | | |

| | | |
|---|---|---|
| Нач. отд. | Ванаг | |
| Гл. спец. | Баскэ | |
| Рук. гр. | Комиссарова | |
| Разраб. | Телесницкая | |
| Провер. | Комиссарова | |

5РС 41-75 5НП 13 16СБ

Панели 5НП6 17 5НП6 28 5НП8 9 5НП8 10 5НП8 3 5НП8 3 5НП8 63 5НП8 64

| Стадия | Лист | Листов |
|---|---|---|
| Р | 1 | 5 |

МНИИТЭП ОСК

Форма 15 ГОСТ 2.113 75

| Инв. № подл. | Подпись и дата | Взам. инв. № |
|---|---|---|
| | | |

| Формат | Зона | Позиц. | Обозначение | Наименование | Кол. на испол. 01 | 02 | 03 | 04 | 05 | 06 | 07 | 08 | | | Примеч. |
|---|---|---|---|---|---|---|---|---|---|---|---|---|---|---|---|
| А3 | | 2 | 5РС41-75 | Закладная деталь М33Д | 2 | 2 | 2 | 2 | 2 | 2 | 2 | 2 | | | |
| | | 3 | | М34пр | | | | | | | 1 | 1 | | | |
| | | 4 | | М61 1пр | | | | | 1 | 1 | | | | | |
| | | | | | | | | | | | | | | | |
| | | | | | | | | | | | | | | | |
| | | 10 | | Дискретная связь ДС 1 | 6 | 6 | 5 | 5 | 6 | 6 | 6 | 6 | | | |
| | | 11 | | СК | | | 1 | 1 | | | | | | | |
| | | 12 | | Петля П 12 пр | | | 1 | 1 | 1 | 1 | | — | | | |
| | | 13 | | П 12 ПЕВ | | | 1 | 1 | 1 | 1 | | | | | |
| | | 14 | | П 14 пр | | | | | | | 1 | 1 | | | |
| | | 15 | | П 14 ПЕВ | | | | | | | 1 | 1 | | | |
| | | 16 | | П 16 пр | 1 | 1 | | | | | | | | | |
| | | 17 | | П 16 ПЕВ | 1 | 1 | | | | | | | | | |
| | | 18 | | П 4 | 2 | 2 | 2 | 2 | 1 | 1 | 2 | 2 | | | |
| | | | | | | | | | | | | | | | |
| | | 20 | | П 3 | | | | | 1 | 1 | | | | | |

| | 5НП6 27 | 5НП6-28 | 5НП8 9 | 5НП8 10 | 5НП8 33 | 5НП8 34 | 5НП8 63 | 5НП8 64 |
|---|---|---|---|---|---|---|---|---|

5РС 41 75 5НП 13-16СБ

Лист 2

Форма 11 ГОСТ 2.113 75

| Инв. № подл. | Подпись и дата | Взам. инв. № |
|---|---|---|
| | | |

| Формат | Зона | Позиц. | Обозначение | Наименование | Кол. на испол. 01 | 02 | 03 | 04 | 05 | 06 | 07 | 08 | Примеч. |
|---|---|---|---|---|---|---|---|---|---|---|---|---|---|
| А3 | | 21 | 5РС41 75 | Петля ПШ | 2 | 2 | 2 | 2 | 2 | 2 | 2 | 2 | |
| | | 23 | | Каркас К1 | | | | | 2 | 2 | | | |
| | | 24 | | К2 | 2 | 2 | | | | | | | |
| | | 25 | | К4 | | | 2 | 2 | | | | | |
| | | 26 | | К5 | | | 1 | 1 | | | | | |
| | | 27 | | К6 | | | | | 1 | 1 | | | |
| | | 28 | | ФК1 | 4 | 4 | 2 | 2 | 2 | 2 | 2 | 2 | |
| | | 29 | | ФК2 | | | 2 | 2 | 2 | 2 | 2 | 2 | |
| | | 33 | | Сетка С1 | 1 | 1 | | | | | | | |
| | | 34 | | С2 | 2 | 2 | 3 | 3 | 2 | 2 | 3 | 3 | |
| | | 37 | | С5 | 1 | 1 | | | | | | | |
| | | 38 | | С6 | 2 | 2 | 3 | 3 | 2 | 2 | 3 | 3 | |
| | | | | | 5НИБ 27 | 5НИБ 28 | 5НПВ 9 | 5НПВ 10 | 5НПВ 33 | 5НПВ 34 | 5НПВ 63 | 5НПВ 64 | |

Форма 1 ГОСТ 2.113-75

5РС 41 75 5НП 13-16СБ

Лист 3

| Инв. № подл. | Подпись и дата | Взам. инв. № |
|---|---|---|
| | | |

| Формат | Зона | Позиц. | Обозначение | Наименование | Кол. на испол. 01 | 02 | 03 | 04 | 05 | 06 | 07 | 08 | Примеч. |
|---|---|---|---|---|---|---|---|---|---|---|---|---|---|
| А3 | | 39 | 5РС41 75 | С7 | 2 | 2 | | | | | | | |
| | | 40 | | С10 | | | 2 | 2 | | | | | |
| | | 41 | | С11 | 1 | 1 | | | | | | | |
| | | 42 | | С12 | 1 | 1 | | | | | | | |
| | | 43 | | | | | | | | | | | |
| | | 44 | | С16 | 1 | 1 | | | | | | | |
| | | 45 | | С17 | 1 | 1 | | | | | | | |
| | | 46 | | С21 | | | 2 | 2 | 1 | 1 | 2 | 2 | |
| | | 47 | | С22 | | | 2 | 2 | 1 | 1 | 2 | 2 | |
| | – | 48 | | С23 | | | | | 1 | 1 | | | |
| | | 49 | | | | | | | | | | | |
| | – | 50 | | С25 | | | | | 1 | 1 | | | |
| | | 51 | | С26 | | | | | 1 | 1 | | | |
| | | 52 | | С8 | | | | | 2 | 2 | 2 | 2 | |
| | | | | Стержни | | | | | | | | | |
| | | | | Сталь класса Ан по ГОСТ 5781-82* | | | | | | | | | |
| А4 | | 55 | | Ø 6А-II ℓ 500 – | 8 | 8 | 10 | 10 | 8 | 8 | 8 | 8 | |
| | | | | | 5НПБ 27 | 5НПБ 28 | 5НПВ 9 | 5НПВ 10 | 5НПВ 33 | 5НПВ 34 | 5НПВ 63 | 5НПВ 64 | |

Форма 1 ГОСТ 2.113-75

5РС 41 75 5НП13 16СБ

Лист 4

| Инв. № подл. | Подпись и дата | Взам. инв. № |
|---|---|---|
| | | |

| Формат | Зона | Позиц. | Обозначение | Наименование | Кол. на испол. 01 | 02 | 03 | 04 | 05 | 06 | 07 | 08 | | | Примеч. |
|---|---|---|---|---|---|---|---|---|---|---|---|---|---|---|---|
| А4 | | 56 | | ⌀ 10 AIII ℓ 1700 | 2 | 2 | | | 2 | 2 | 2 | 2 | | | |
| | | 57 | | ⌀ 10 AIII ℓ 1700 | | | 1 | 1 | 1 | 1 | 1 | 1 | | | |
| | | 58 | | ⌀ 10 AIII ℓ 1820 | | | 1 | 1 | | | | | | | |
| | | 59 | | ⌀ 10 AIII ℓ 2300 | 1 | 1 | | | | | | | | | |
| | | 60 | | ⌀ 10 AIII ℓ 2350 | | | 1 | 1 | | | | | | | |
| | | 61 | | Ф10 AIII ℓ 900 | | | 1 | 1 | | | | | | | |
| | | | | Шпилька | | | | | | | | | | | |
| | | 63 | 5РС 41 75 | Ф4 Вр I ℓ 450 | 16 | 16 | 13 | 13 | 16 | 16 | 16 | 16 | | | |
| | | | | | | | | | | | | | | | |
| | | | | Материалы | | | | | | | | | | | |
| | | | | Керамзито бетон В12,5 D1400 кг/м³, м³ | 1,63 | 1,63 | 1,04 | 1,04 | 0,96 | 0,94 | 0,88 | 0,88 | | | |
| | | | | Цементный раствор М100 м³ | 0,10 | 0,10 | 0,06 | 0,06 | 0,07 | 0,07 | 0,07 | 0,07 | | | |
| | | | | | | | | | | | | | | | |
| | | | | Утеплитель ПСБ 25 м³ | 0,97 | 0,97 | 0,505 | 0,004 | 0,63 | 0,64 | 0,84 | 0,84 | | | |
| | | | | Мин вата м³ | 0,05 | 0,05 | 0,505 | 0,04 | 0,028 | 0,028 | 0,05 | 0,05 | | | |
| | | | | | | | | | | | | | | | |
| | | | | | | | | | | | | | | | |
| | | | | | 5НП6 27 | 5НП6 28 | 5НП8 9 | 5НП8 10 | 5НП8 33 | 5НП8 34 | 5НП8 63 | 5НП8 64 | | | |

Форма 18 ГОСТ 2.113-75

5РС 41-75 5НП 13-16 СБ

Лист 5

| Инв. № подл. | Подпись и дата | Взам. инв. № |
|---|---|---|
| | | |

| Формат | Зона | Позиц. | Обозначение | Наименование | Кол. на испол. 01 | 02 | 03 | 04 | 05 | 06 | 07 | 08 | | | Примеч. |
|---|---|---|---|---|---|---|---|---|---|---|---|---|---|---|---|
| А4 | | | | Стержни | | | | | | | | | | | |
| | | | | Сталь класса AIII по ГОСТ 5781-82* | | | | | | | | | | | |
| | | 64 | 5РС41-75 | 10 AIII ℓ 2720 | 2 | 2 | 2 | 2 | 2 | 2 | 3 | 3 | | | |
| | | 65 | | ℓ 4150 | 1 | 1 | | | | | | | | | |
| | | 66 | | ℓ 4020 | 1 | 1 | | | | | | | | | |
| | | 67 | | ℓ 2950 | | | 1 | 1 | | | | | | | |
| | | 68 | | ℓ 2690 | | | 1 | 1 | | | | | | | |
| | | 69 | | ℓ 2370 | | | | | 2 | 2 | | | | | |
| | | 70 | | ℓ 2850 | | | | | | | 1 | 1 | | | |
| | | 71 | | ОС1 | 4 | 4 | 4 | 4 | 4 | 4 | 4 | 4 | | | |
| | | | | | | | | | | | | | | | |
| | | | | | | | | | | | | | | | |
| | | | | | | | | | | | | | | | |
| | | | | | | | | | | | | | | | |
| | | | | | | | | | | | | | | | |
| | | | | | | | | | | | | | | | |
| | | | | | | | | | | | | | | | |
| | | | | | 5НП6 27 | 5НП6 28 | 5НП8 9 | 5НП8 10 | 5НП8 33 | 5НП8 34 | 5НП8 63 | 5НП8 64 | | | |

Форма 18 ГОСТ 2.113-75

5РС 41-75 5НП 13-16 СБ

Лист 6

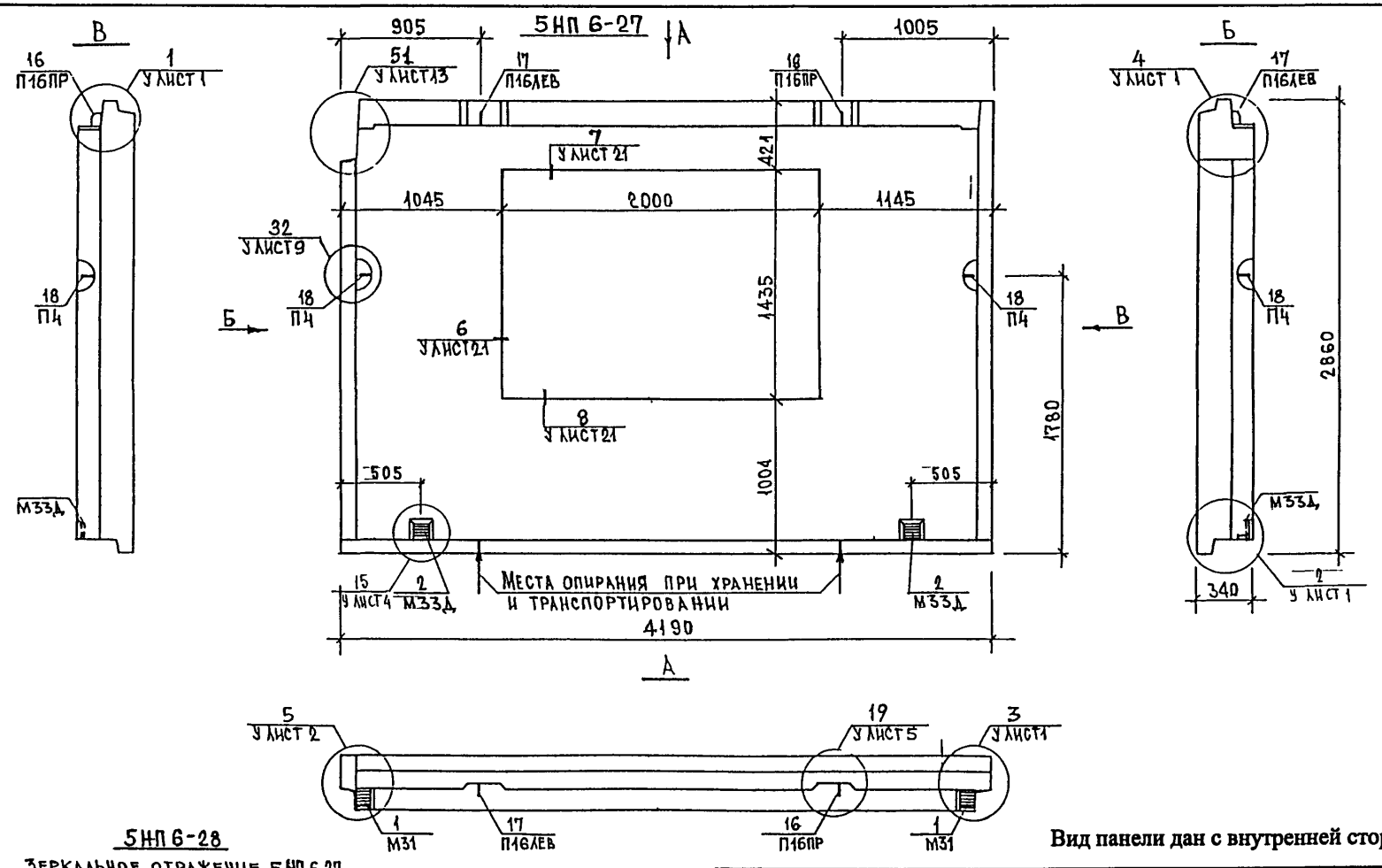


Вид панели дан с внутренней стороны

5НП 6-28

ЗЕРКАЛЬНОЕ ОТРАЖЕНИЕ 5НП 6 27

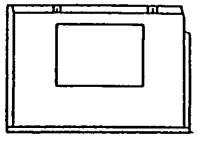

| | | |
|---|---|---|
| Нач отд | Ванаг | |
| Гл спец | Баско | |
| Рук. гр | Скоморохова | |
| Разработ | Комиссарова | |
| Проверил | Скоморохова | |
| Норм.контр | Гуревич | |

5РС 41-75 5НП 13 СБ

Панели 5НП6 27 5НП6 28

Сборочный чертеж

| Стадия | Лист | Листов |
|---|---|---|
| Р | 1 | 5 |

МНИИТЭП ОСК

СОГЛАСОВАНО

Инв. № подл. | Подпись и дата | Взам. инв. №

## РАСКЛАДКА УТЕПЛИТЕЛЯ 5НП6-27

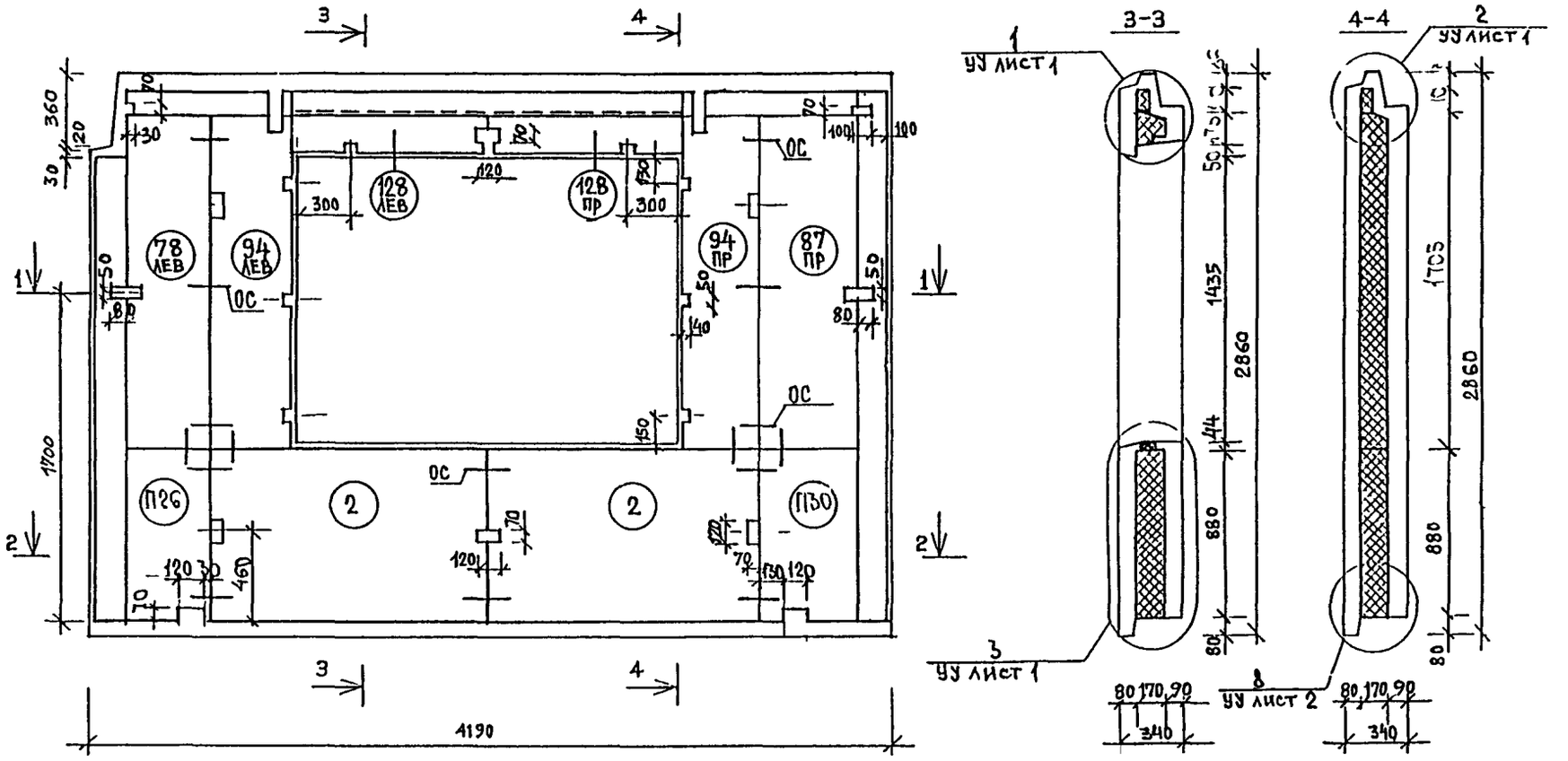


СОГЛАСОВАНО
СОГЛАСОВАНО
Инв. № подл. | Подп. и дата | Взам. инв. №

Схема армирования для 5НПБ 27

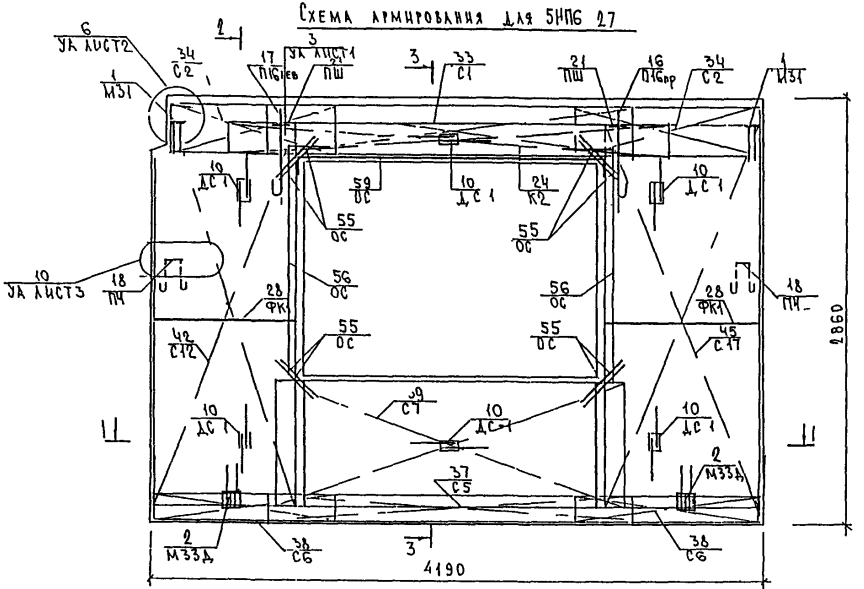


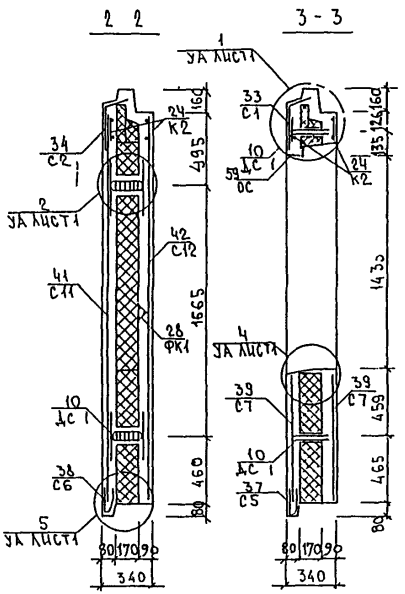


Схема раскладки отдельных стержней в нарочном слое

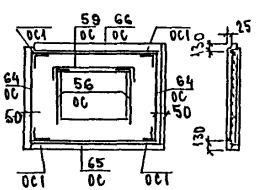


Инв № подл. | Подпись и дата | Взам. инв. №

5РС 41-75 5НП 13 СБ

Лист 3

## РАСКЛАДКА УТЕПЛИТЕЛЯ 5НП6-28

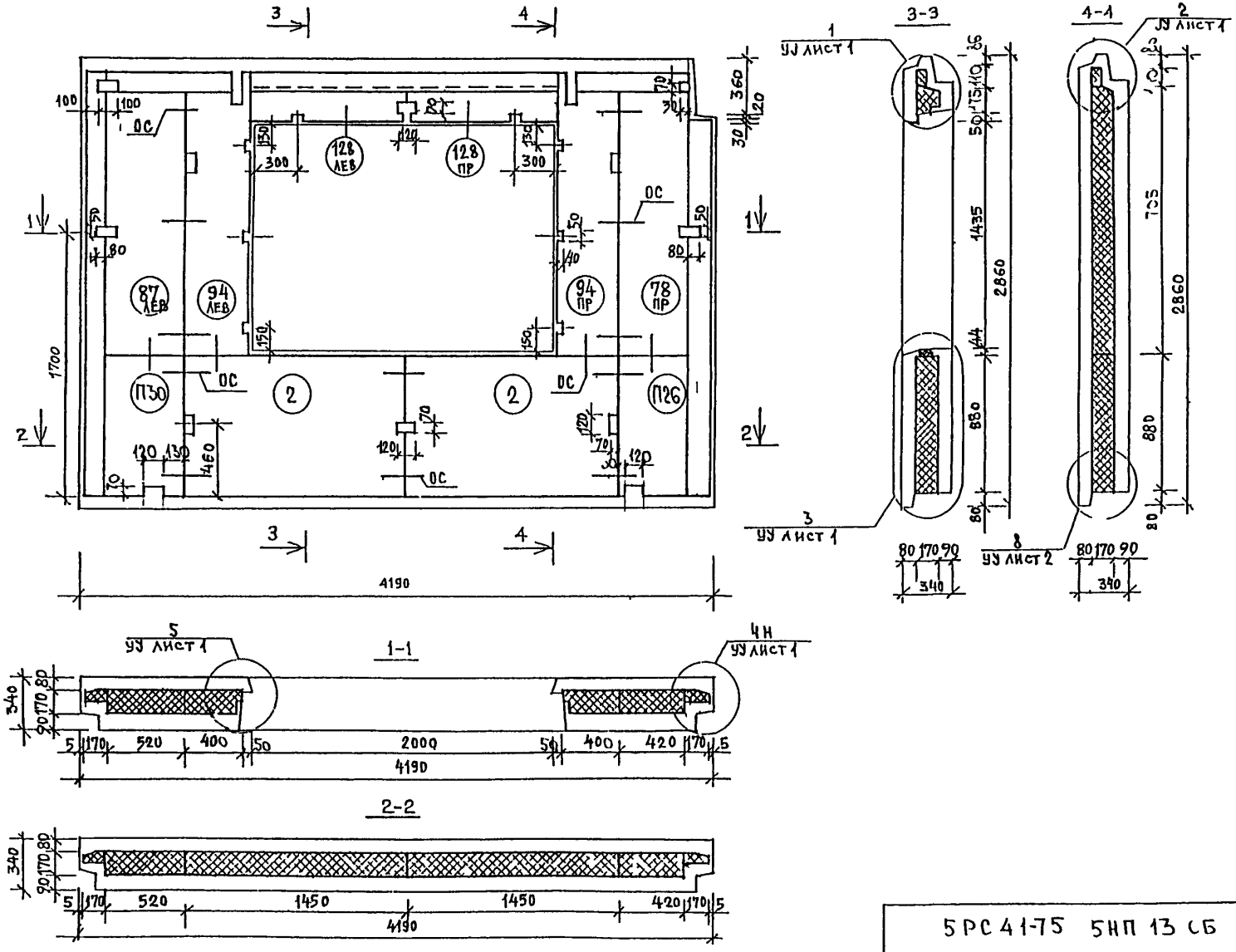


| | | | |
|---|---|---|---|
| 5РС41-75 5НП 13 СБ | | | лист 4 |

Согласовано
Согласовано

## СХЕМА АРМИРОВАНИЯ 5НП6 28

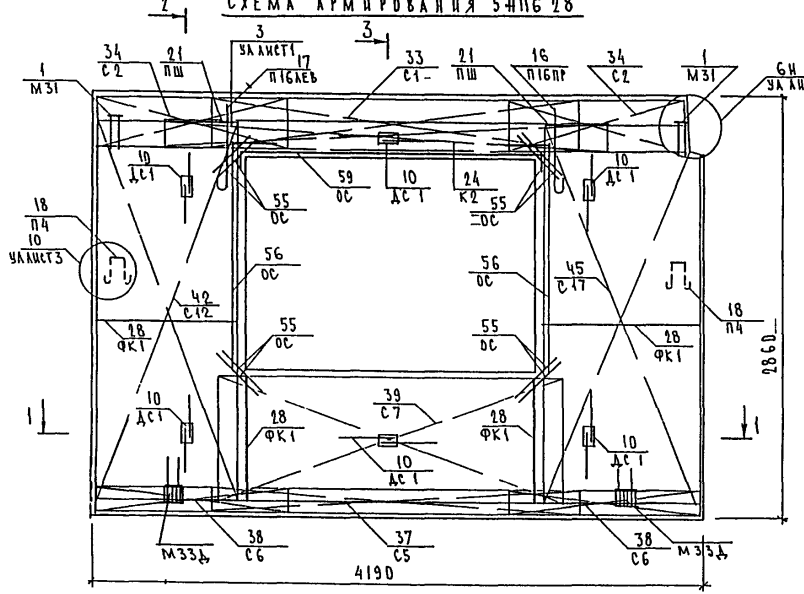


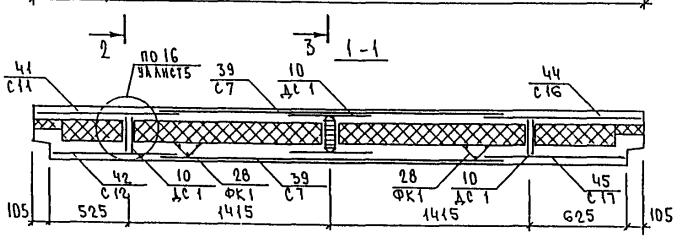


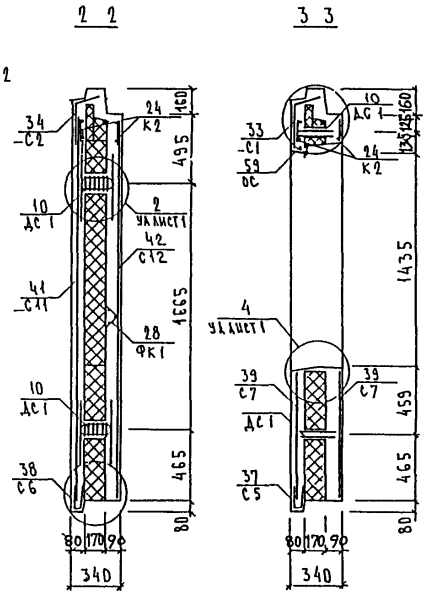


## СХЕМА РАСКЛАДКИ ОТДЕЛЬНЫХ СТЕРЖНЕЙ В НАРУЖНОМ СЛОЕ

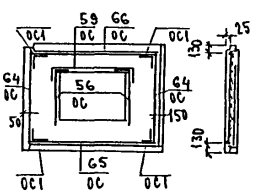


| | |
|---|---|
| 5РС 41-75 5НП 13 СБ | ЛИСТ 5 |

ИНВ № ПОДЛ | ПОДПИСЬ И ДАТА | ВЗАМ ИНВ №

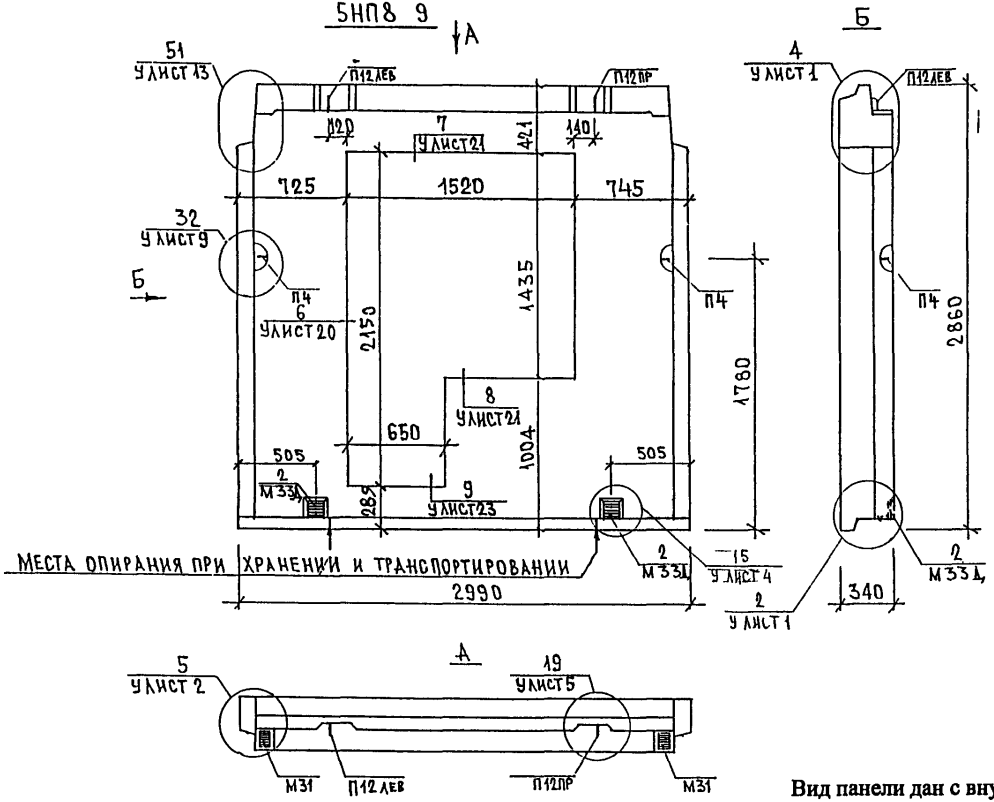


Вид панели дан с внутренней стороны

5НП8 10

Зеркальное отражение 5НП8 9



| | | | |
|---|---|---|---|
| Нач отд | Ванаг | | |
| Гл спец | Баско | | |
| Рук гр | Скоморохова | | |
| Разработ | Комиссарова | | |
| Проверил | Скоморохова | | |
| | | | |
| | | | |
| Норм.контр | Гуревич | | |

5РС 41-75 5НП 14 СБ

Панели 5НП8 9, 5НП8 10

Сборочный чертеж

| Стадия | Лист | Листов |
|---|---|---|
| Р | 1 | 4 |

МНИИТЭП ОСК

СОГЛАСОВАНО

Гип мист.5 | Синдеев

ИНД. № ПОДЛ. | ПОДПИСЬ И ДАТА | ВЗАМ. ИНВ №

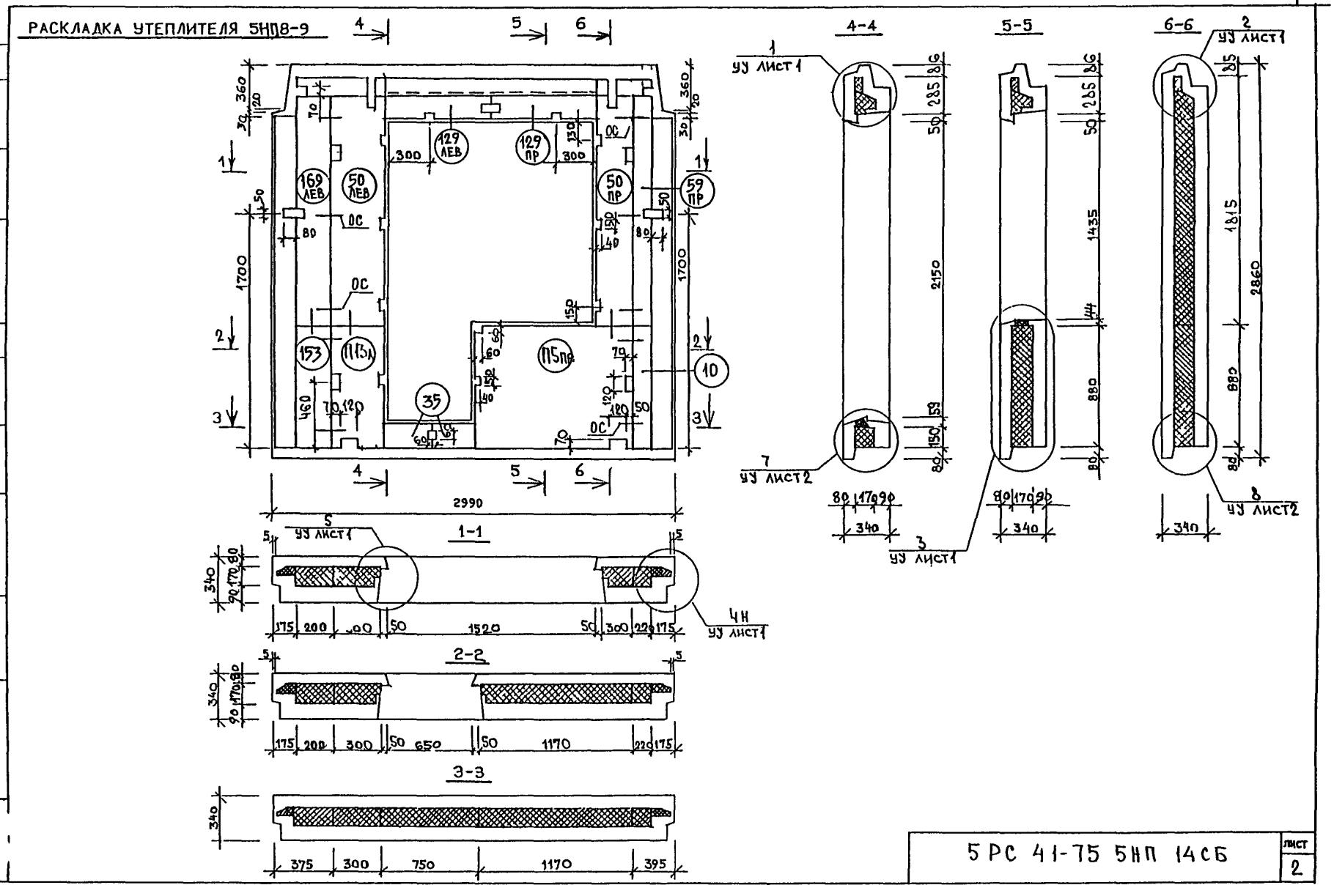


СОГЛАСОВАНО

СОГЛАСОВАНО

Взам инв N

Подпись и дата

И в N подл

## РАСКЛАДКА УТЕПЛИТЕЛЯ 5НП8-10

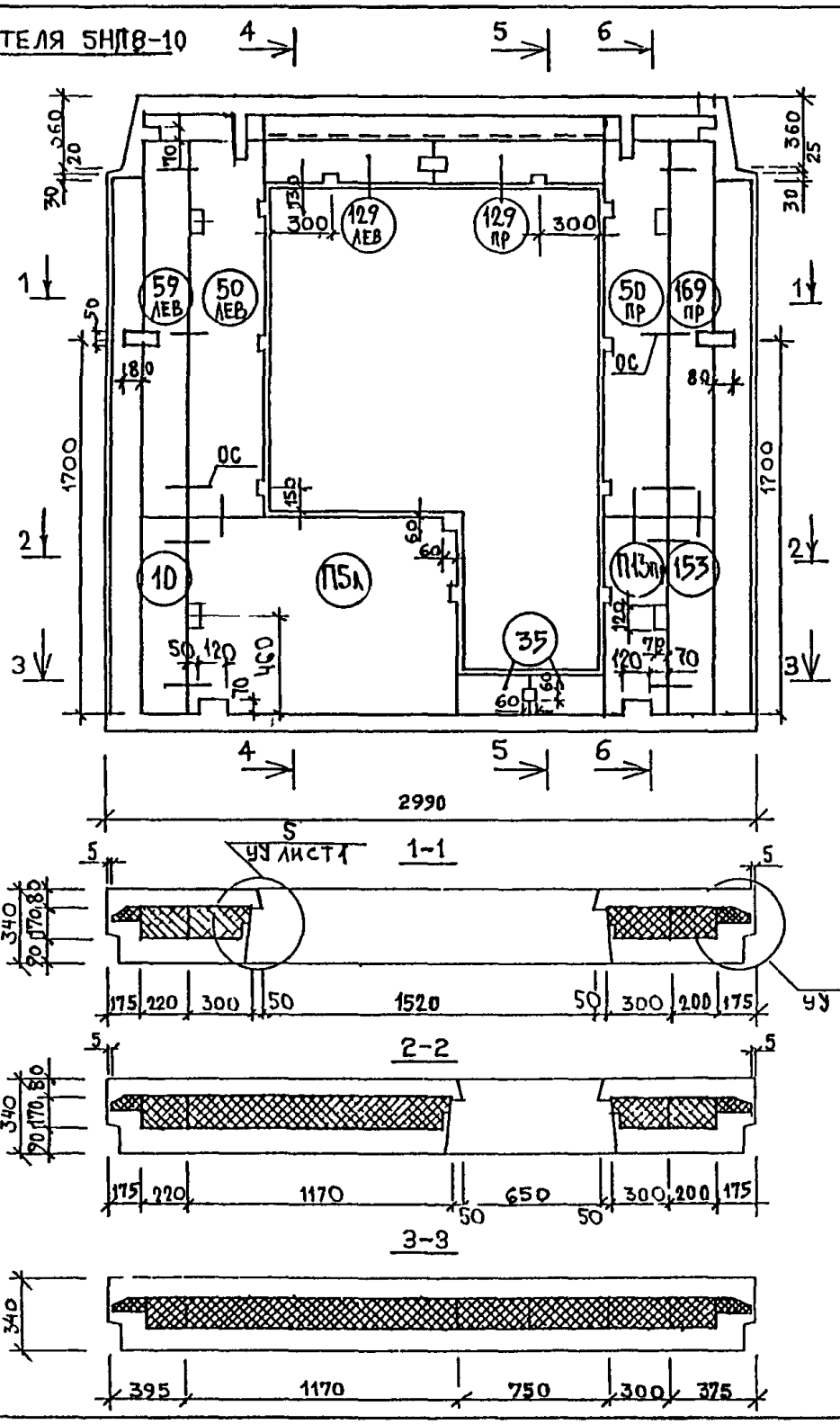


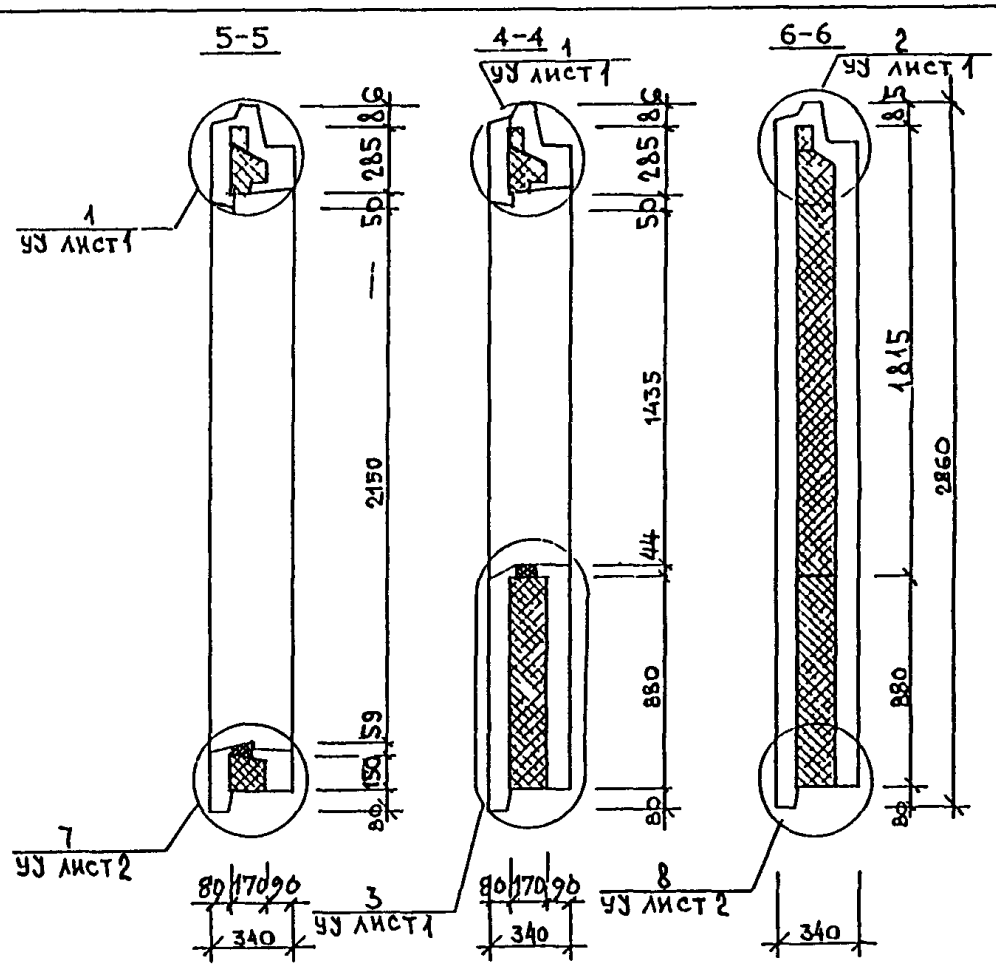


5РС41 75 5НП 14СБ

Лист 3

Согласовано

Взам. инв. N

Подпись и дата

Инв. N подл.

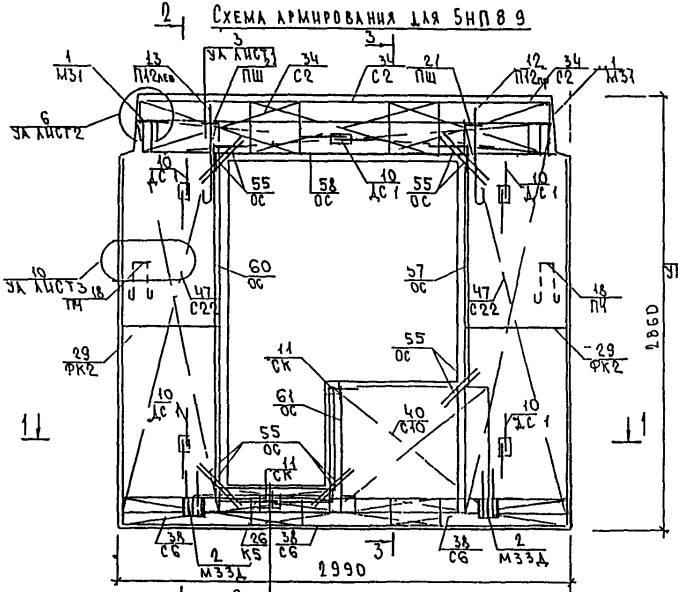


5НП8 10
Зеркальное отражение 5НП8 9

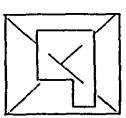

Схема раскладки отдельных стержней в наружном слое

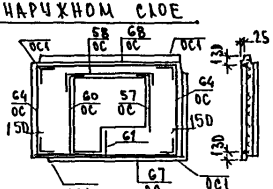



Инв. № подл. | Подпись и дата | Взам. инв. №

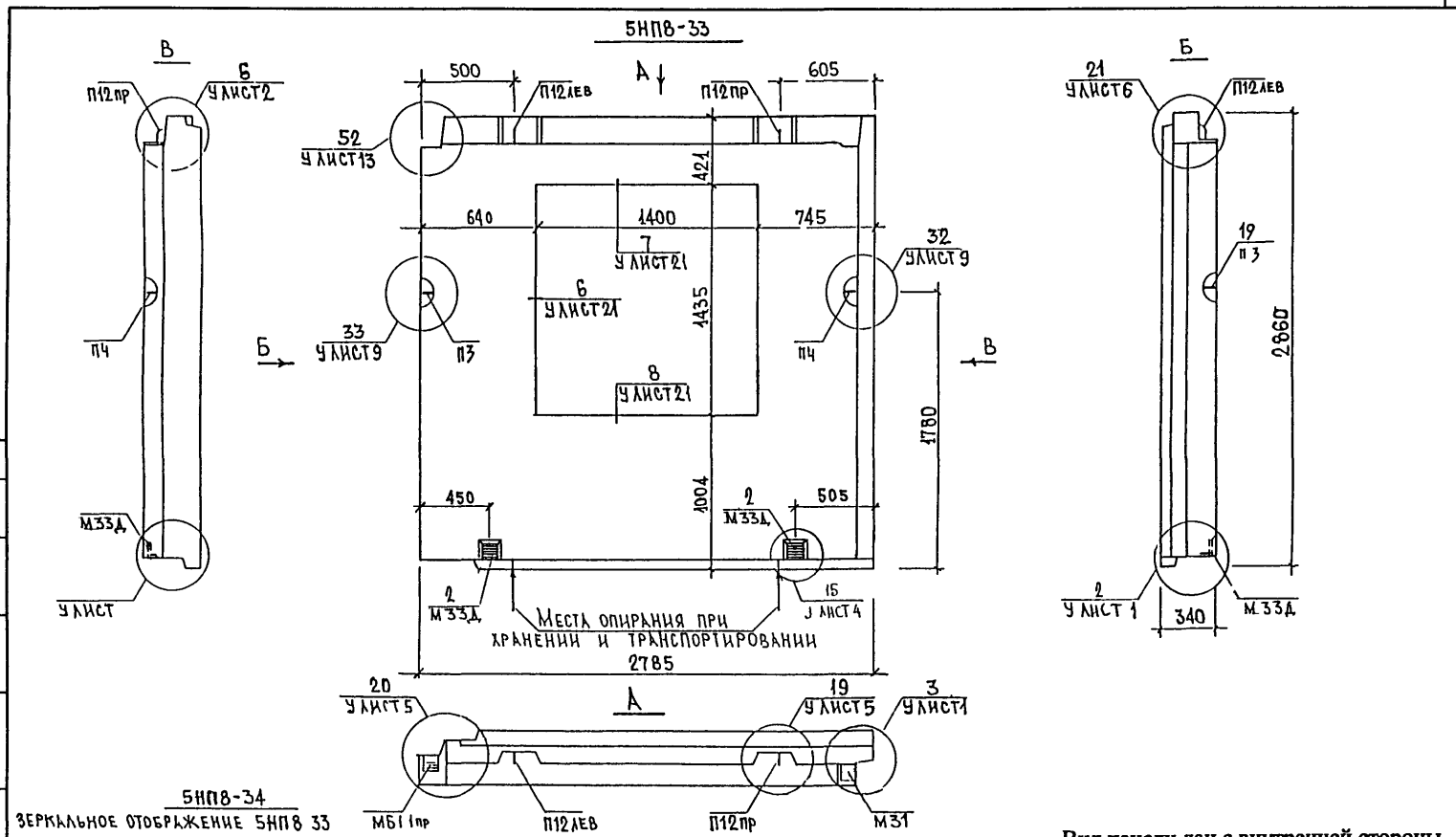


Вид панели дан с внутренней стороны

| | | | | | | |
|---|---|---|---|---|---|---|
| Нач отд | Ванаг | | 5РС 41-75 5НП 15 СБ | | | |
| Гл спец | Баско | | | | | |
| Рук. гр | Скоморохова | | | | | |
| Разработ | Комиссарова | | Панели 5НП8 33 5НП8 34 | Стадия | Лист | Листов |
| Проверил | Скоморохова | | | Р | 1 | 4 |
| | | | Сборочный чертеж | МНИИТЭП ОСК | | |
| Норм.контр | Гуревич | | | | | |

СОГЛАСОВАНО

Гип мастер 5 | Синдеев

ИНД. № ПОДЛ. | ПОДПИСЬ И ДАТА | ВЗАМ. ИНВ №

Форма 3 1001 21003 18 70

## РАСКЛАДКА УТЕПЛИТЕЛЯ 5НП 8-33

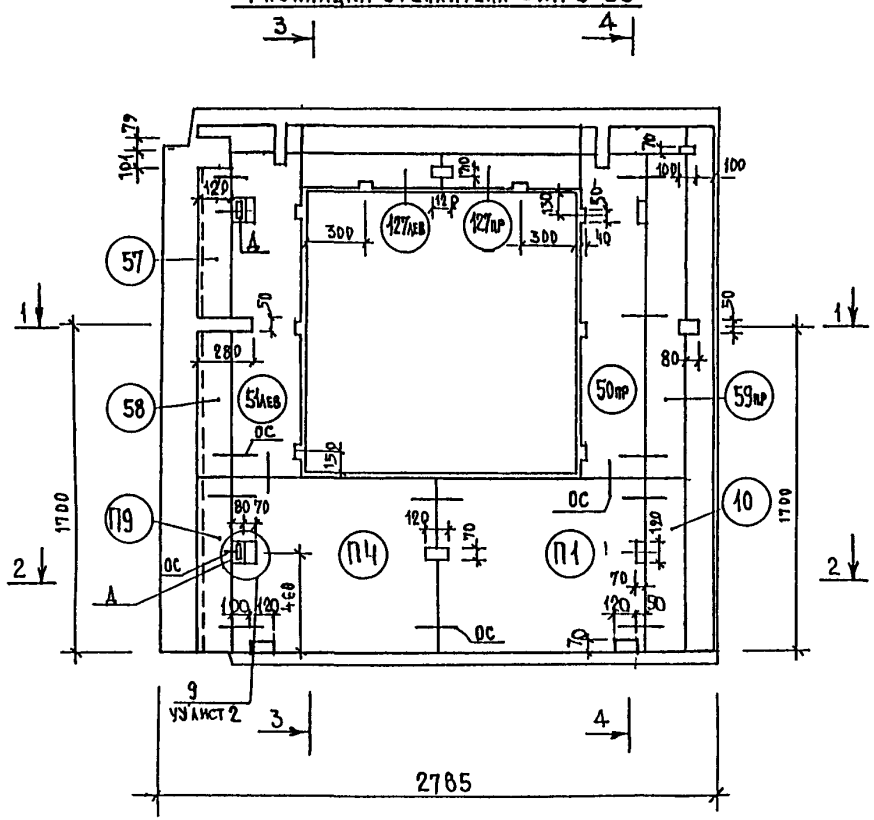


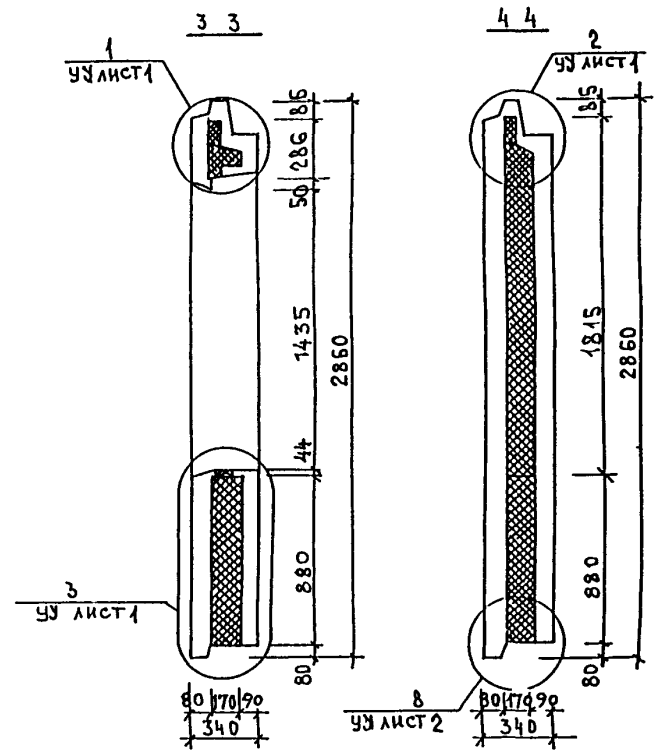


Д-1 ДОБОР ПАКЕТА УТЕПЛИТЕЛЯ (80×170×120) – 2ШТ

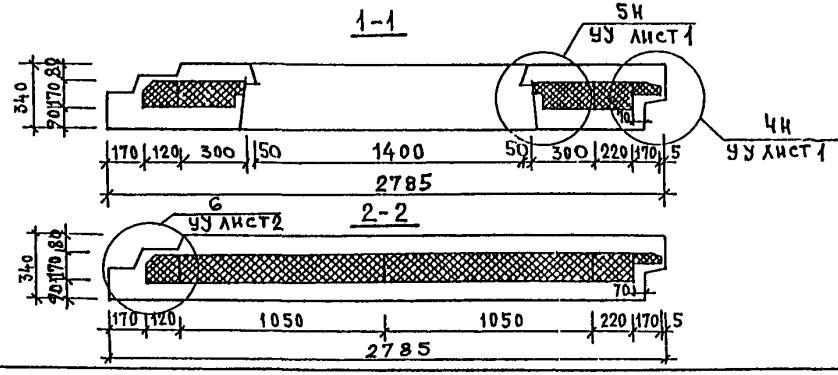


| | |
|---|---|
| 5РС 41-75 5НП 15 СБ | Лист 2 |

## РАСКЛАДКА УТЕПЛИТЕЛЯ 5НП8-34

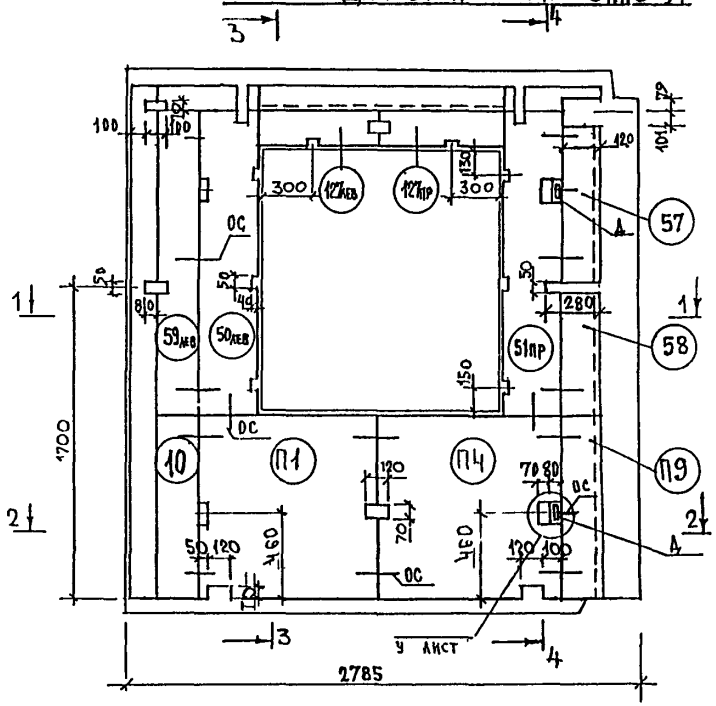


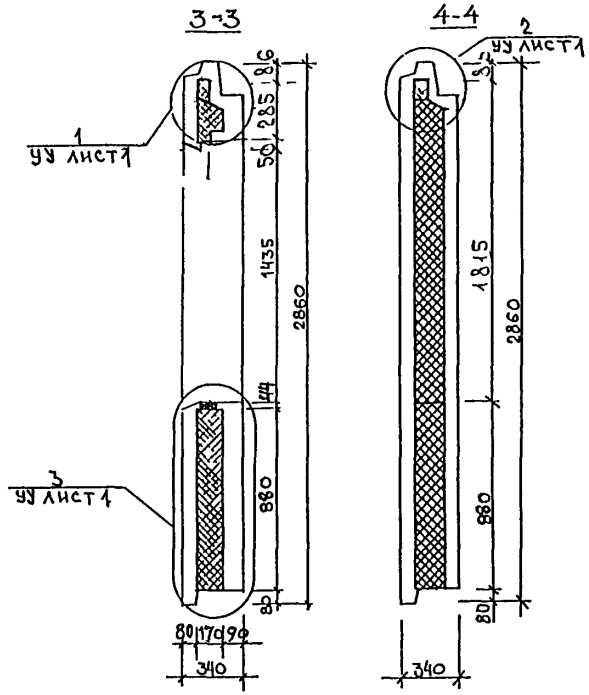


Д ДОБОР ПАКЕТА УТЕПЛИТЕЛЯ (80×170×120) - 2ШТ

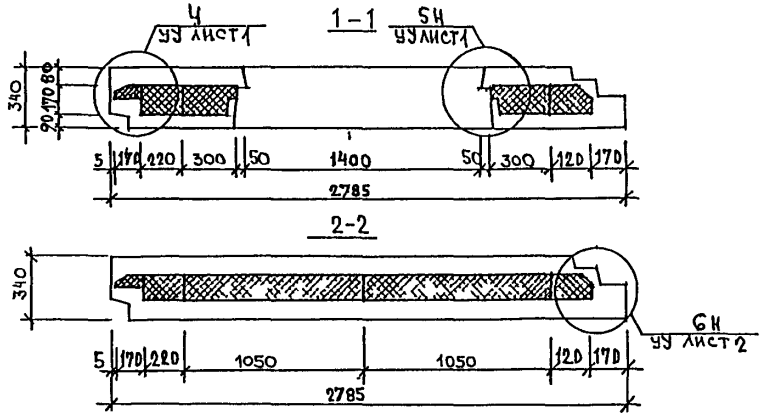


| 5РС41-75 5НП 15 СБ | ЛИСТ 3 |
|---|---|

ИНВ. № ПОДЛ. | ПОДПИСЬ И ДАТА | ВЗАМ. ИНВ. №

## Схема армирования для 5НП8 33

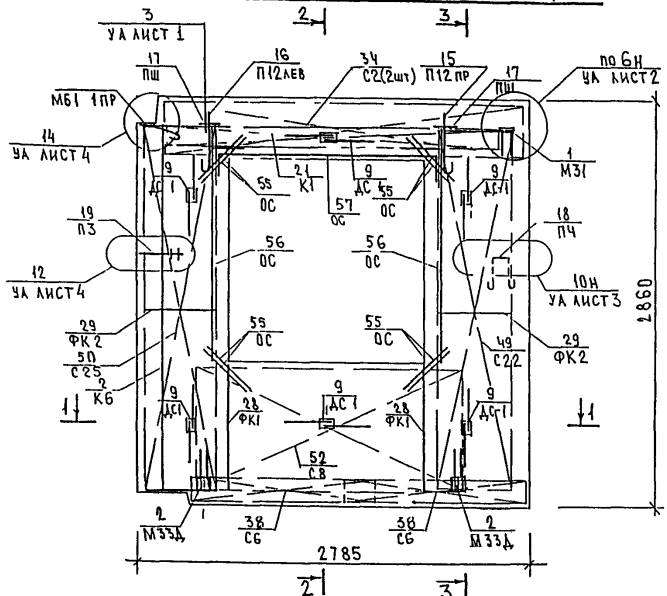


## 2-2

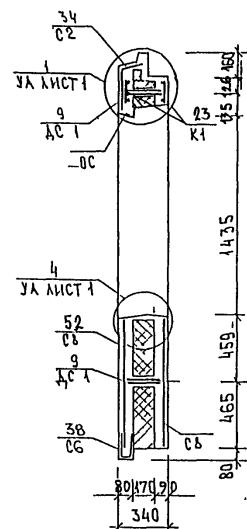


## 3-3

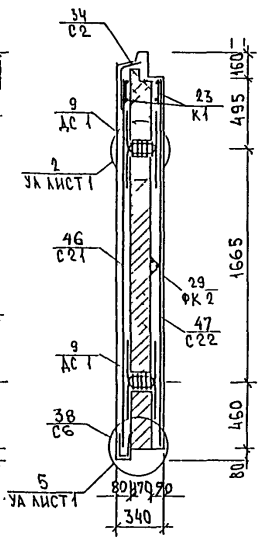


## 1-1

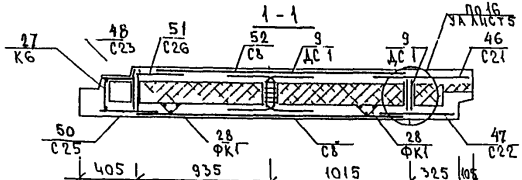


## Схема раскладки отдельных стержней в наружном слое

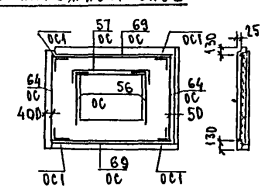


## 5НП8-34

Зеркальное отражение 5НП8 33





Инв. № подл. | Подпись и дата | Взам. инв. №

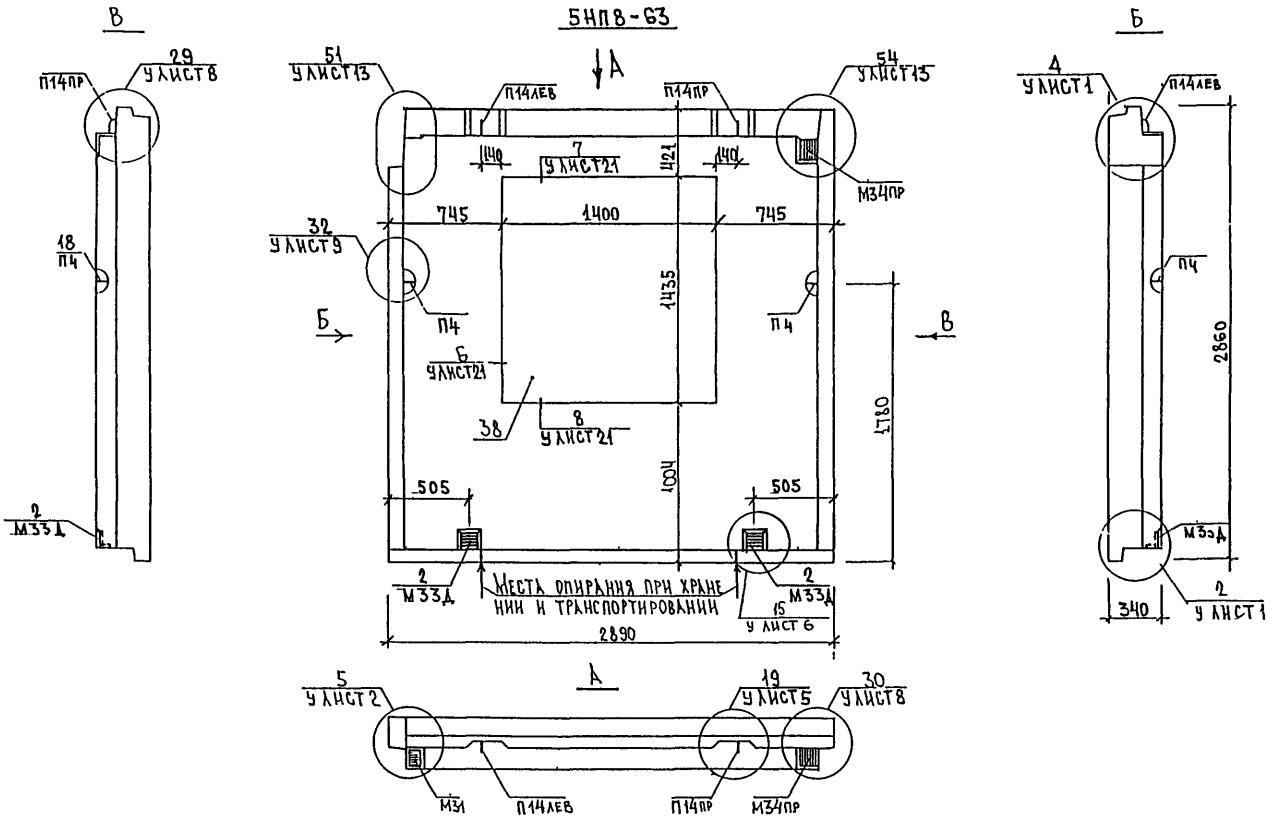


Вид панели дан с внутренней стороны

5НП8 64

ЗЕРКАЛЬНОЕ ОТРАЖЕНИЕ 5НП8 63

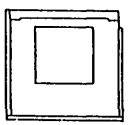

| | | |
|---|---|---|
| Нач отд | Ванаг | |
| Гл спец. | Баско | |
| Рук. гр | Скоморохова | |
| Разработ | Комиссарова | |
| Проверил | Скоморохова | |
| Норм.контр | Гуревич | |

**5РС 41-75 5НП 16 СБ**

Панели 5НП8 63 5НП8 64

Сборочный чертеж

| Стадия | Лист | Листов |
|---|---|---|
| Р | 1 | 4 |

МНИИТЭП ОСК

СОГЛАСОВАНО

Инв. № подл. | Подпись и дата | Взам. инв. № | Инв. № дубл. | Подпись и дата

СОГЛАСОВАНО
СОГЛАСОВАНО
Взам инв N
Подпись и дата
Инв N подл

## РАСКЛАДКА УТЕПЛИТЕЛЯ 5НП 8-63

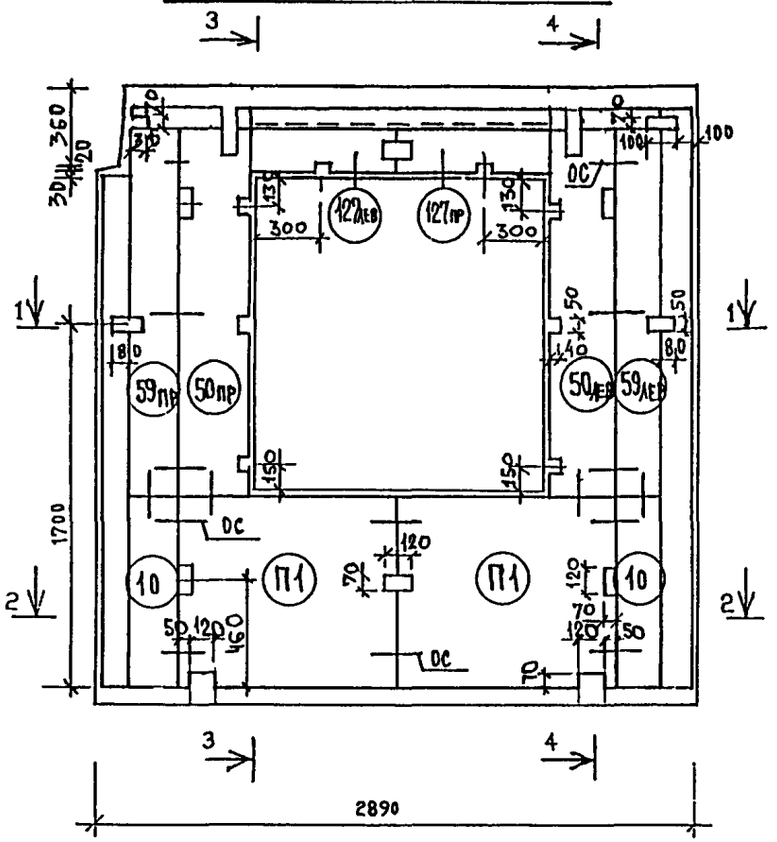


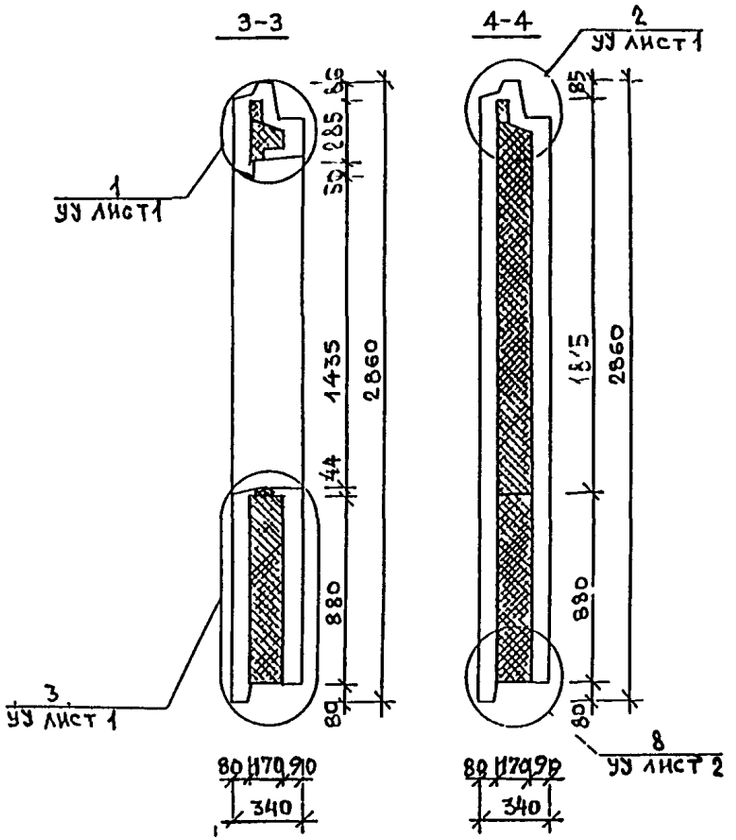


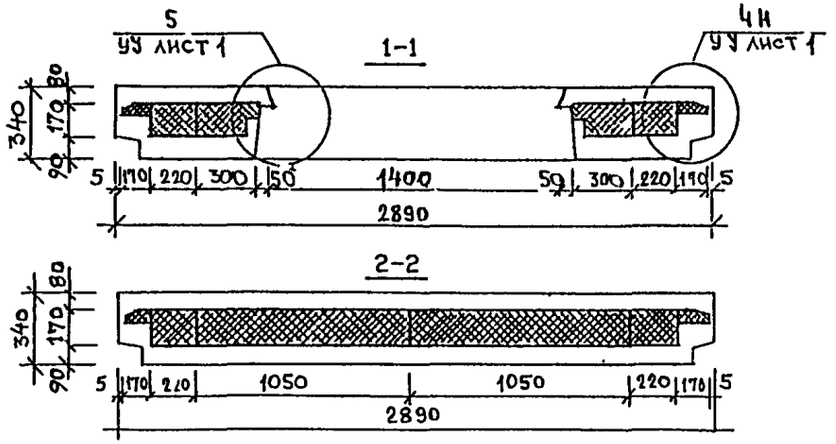


5РС 41-75 5НП 16 СБ

Лист 2

## РАСКЛАДКА УТЕПЛИТЕЛЯ 5НП8-64

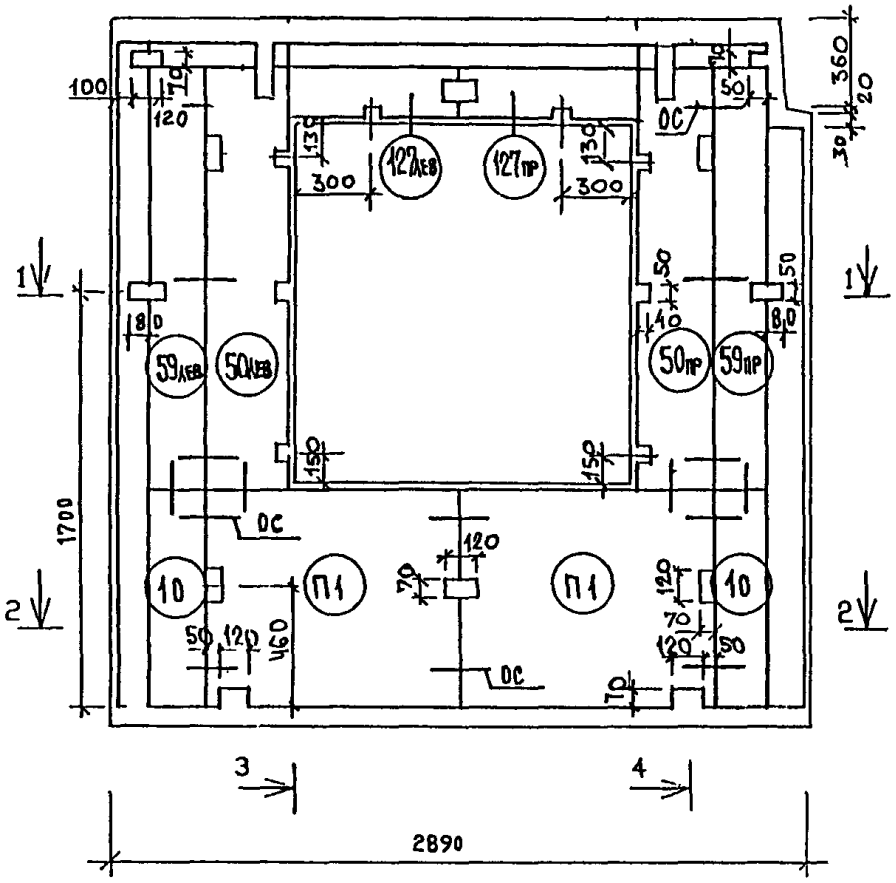


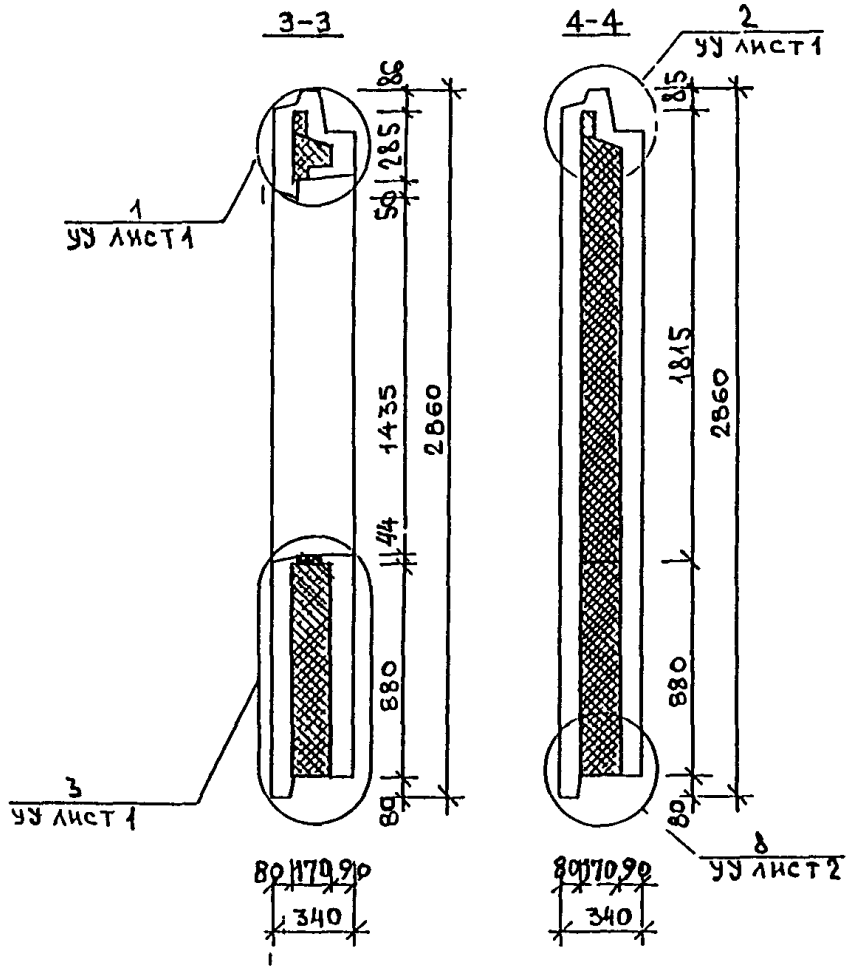


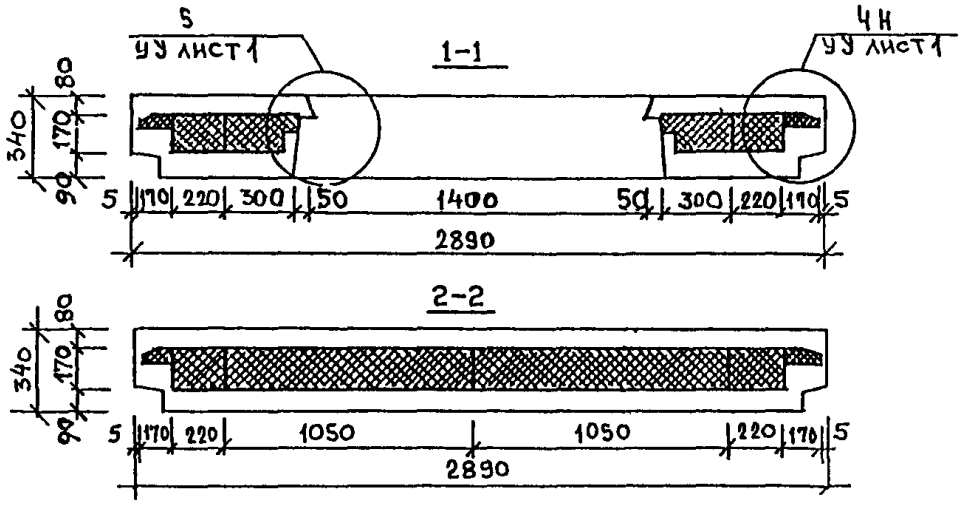


Согласовано

Согласовано

Инв.N подл. | Подпись и дата | Взам.инв.N

5РС41-75 5НП 16 СБ

Лист 3

## СХЕМА АРМИРОВАНИЯ 5НП8 63

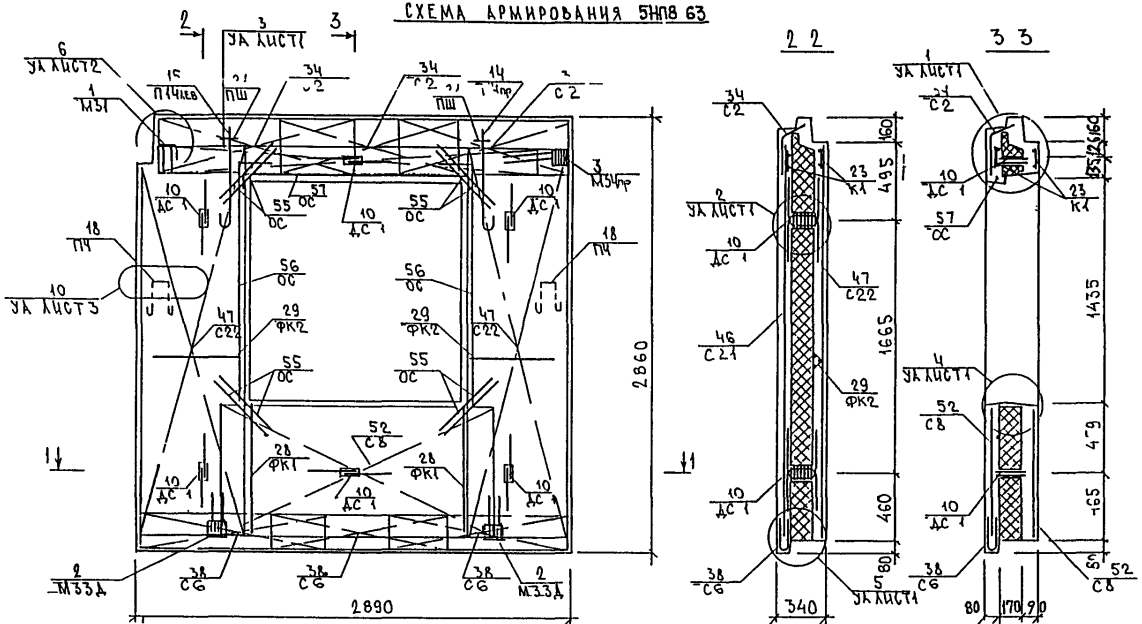


## СХЕМА РАСКЛАДКИ ОТДЕЛЬНЫХ СТЕРЖНЕЙ В НАРУЖНОМ СЛОЕ

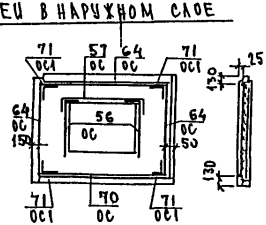


5НП8 64

ЗЕРКАЛЬНОЕ ОТРАЖЕНИЕ 5НП8 63

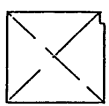



ИНВ. № ПОДЛ. | ПОДПИСЬ И ДАТА | ВЗАМ. ИНВ. №

| Инв № подл | Подпись и дата | Взам инв № |
|---|---|---|
| | | |

| Формат | Зона | Позиц | Обозначение | Наименование | Кол на испол 01 | 02 | 03 | 04 | 05 | 06 | 07 | 08 | 09 | 10 | Примеч. |
|---|---|---|---|---|---|---|---|---|---|---|---|---|---|---|---|
| | | | | Документация | | | | | | | | | | | |
| А3 | | | 5РС41 75 5НП 17 СБ | Сборочный чертеж | X | X | | | | | | | | | |
| | | | 5НП 18 СБ | Сборочный чертеж | | | X | X | | | | | | | |
| | | | 5НП 19 СБ | Сборочный чертеж | | | | | X | X | | | | | |
| | | | 5РС41 75 ПЗ | Пояснительная записка | X | X | X | X | X | X | | | | | |
| | | | 5РС41 75 РС. | Ведомость расхода стали | X | X | X | X | X | X | | | | | |
| | | | 5РС41 75 У | Узлы габаритные | X | X | X | X | X | X | | | | | |
| | | | 5РС41 75 УУ | Узлы по раскладке утеплителя | X | X | X | X | X | X | | | | | |
| | | | 5РС41-75 УА. | Узлы арматурные | X | X | X | X | X | X | | | | | |
| | | | | Сборочные единицы | | | | | | | | | | | |

| | | |
|---|---|---|
| НАЧ. ОТД. | ВАНАГ | |
| ГЛ. СПЕЦ. | БАСКО | |
| РУК. ГР | ГУРЕВИЧ | |
| РАЗРАБ. | ПАХОМОВА | |
| ПРОВЕРИЛ | СКОМОРОХОВА | |

5РС41 75 5НП 17СБ - 19СБ

Панели 5НП6828 1, 5НП6828 2
5НП 6828-3, 5НП6828-4
5НП 167 5НП 168 -

| СТАДИЯ | ЛИСТ | ЛИСТОВ |
|---|---|---|
| Р | 1 | 6 |

МНИИТЭП
ОСК

| Инв № подл | Подпись и дата | Взам инв № |
|---|---|---|
| | | |

| Формат | Зона | Позиц | Обозначение | Наименование | Кол на испол 01 | 02 | 03 | 04 | 05 | 06 | 07 | 08 | 09 | 10 | Примеч |
|---|---|---|---|---|---|---|---|---|---|---|---|---|---|---|---|
| А3 | | 2 | 5РС41 75 | Закладная деталь М31 | 3 | 3 | 3 | 3 | | | | | | | |
| | | 3 | | М31 2 | | | 2 | 2 | | | | | | | |
| | | 4 | | М32 пр | 1 | 1 | 1 | 1 | | | | | | | |
| | | 5 | | М34 | | | | | 1 | 1 | | | | | |
| | | 6 | | М33Д | 3 | 3 | 3 | 3 | 2 | 2 | | | | | |
| | | 7 | | М35 | | | 3 | 3 | | | | | | | |
| | | 8 | | МБ1 1 пр | | | | | 1 | 1 | | | | | |
| | | 14 | 5РС41-75 | Петля П12 пр | | | | | 1 | 1 | | | | | |
| | | 15 | | П12 лев | | | | | 1 | 1 | | | | | |
| | | 16 | | П16 лев | 4 | 4 | 4 | 4 | | | | | | | |
| | | 17 | | П 3 | | | | | 1 | 1 | | | | | |

| МАРКА | 5НП 6828-1 | 5НП6828 2 | 5НП6828 3 | 5НП6828 4 | 5НП 168 | 5НП167 |
|---|---|---|---|---|---|---|

| Инв № подл | Подпись и дата | Взам инв № |
|---|---|---|
| | | |

| Формат | Зона | Позиц | Обозначение | Наименование | Кол на испол 01 | 02 | 03 | 04 | 05 | 06 | 07 | 08 | 09 | 10 | Примеч |
|---|---|---|---|---|---|---|---|---|---|---|---|---|---|---|---|
| А3 | | 18 | 5РС41 75 | Петля П4 | 2 | 2 | 2 | 2 | 1 | 1 | | | | | |
| | | 19 | | ПШ | 4 | 4 | 4 | 4 | 2 | 2 | | | | | |
| | | 23 | 5РС41 75 | Дискретная связь ДС1 | 13 | 13 | 13 | 13 | 5 | 5 | | | | | |
| | | 24 | | СК | | | | | 2 | 2 | | | | | |
| | | 25 | 5РС41 75 | Каркас К5 | | | | | 1 | 1 | | | | | |
| | | 26 | | К1 | | | | | 2 | 2 | | | | | |
| | | 28 | | К6 | | | | | 1 | 1 | | | | | |
| | | 29 | | К7 | 1 | 1 | 1 | 1 | | | | | | | |
| | | 30 | | К9 | | | 2 | 2 | | | | | | | |
| | | 31 | | К10 | | | 4 | 4 | | | | | | | |
| | | | | МАРКА | 5НП68181 | 5НП68182 | 5НП68183 | 5НП68184 | 5НП8167 | 5НП8168 | | | | | |

5РС41 75 5НП 17СБ-19СБ

Лист 3

| Инв № подл | Подпись и дата | Взам инв № |
|---|---|---|
| | | |

| Формат | Зона | Позиц. | Обозначение | Наименование | Кол на испол 01 | 02 | 03 | 04 | 05 | 06 | 07 | 08 | 09 | 10 | Примеч. |
|---|---|---|---|---|---|---|---|---|---|---|---|---|---|---|---|
| А3 | | 35 | 5РС41-75 | Каркас ФК1 | | | | | 2 | 2 | | | | | |
| | | 36 | | ФК2 | | | | | 2 | 2 | | | | | |
| | | 37 | | ФК4 | 2 | 2 | 2 | 2 | | | | | | | |
| | | 41 | 5РС41-75 | Сетка С1 | 3 | 3 | 3 | 3 | | | | | | | |
| | | 42 | | С10 | | | | | 2 | 2 | | | | | |
| | | 43 | | С5 | 3 | 3 | 3 | 3 | | | | | | | |
| | | 44 | | С23 | | | | | 1 | 1 | | | | | |
| | | 45 | | С26 | | | | | 1 | 1 | | | | | |
| | | 46 | | С200 | 1 | 1 | 1 | 1 | | | | | | | |
| | | 47 | | С201 | 2 | 2 | 2 | 2 | | | | | | | |
| | | 48 | | С2 | | | | | 2 | 2 | | | | | |
| | | 49 | | С203 | | | | | 1 | 1 | | | | | |
| | | 50 | | С205 | 2 | 2 | 2 | 2 | | | | | | | |
| | | 51 | | С206 | 1 | 1 | 1 | 1 | | | | | | | |
| | | | | МАРКА | 5НП68181 | 5НП68182 | 5НП68183 | 5НП68184 | 5НП8167 | 5НП8168 | | | | | |

5РС41-75 5НП 17СБ-19СБ

Лист 4

| Инв № подл | Подпись и дата | Взам инв № |
|---|---|---|
| | | |

| Формат | Зона | Позиц | Обозначение | Наименование | Кол на испол 01 | 02 | 03 | 04 | 05 | 06 | 07 | 08 | 09 | 10 | Примеч |
|---|---|---|---|---|---|---|---|---|---|---|---|---|---|---|---|
| А3 | | 52 | 5РС 41 75 | Сетка С 204 | | | | | 1 | 1 | | | | | |
| | | 53 | | С 15 | | | | | 1 | 1 | | | | | |
| | | 54 | | С 6 | | | | | 2 | 2 | | | | | |
| | | | | Фиксатор Ф1 | 26 | 26 | 26 | 26 | | | | | | | |
| | | | | Шпилька ℓ 450 | 40 | 40 | 40 | 40 | 20 | 20 | | | | | |
| | | | | Стержни | | | | | | | | | | | |
| | | | | Сталь класса А-III ГОСТ 5781-82 | | | | | | | | | | | |
| | | 59 | | Ø10 А-III ℓ 6800 | 2 | 2 | 2 | 2 | | | | | | | |
| | | 60 | | ℓ 2720 | 2 | 2 | 2 | 2 | 2 | 2 | | | | | |
| | | 61 | | ℓ 2350 | | | | | 1 | 1 | | | | | |
| | | 62 | | ℓ 1820 | | | | | 1 | 1 | | | | | |
| | | 63 | | ℓ 1700 | | | | | 1 | 1 | | | | | |
| | | 64 | | ℓ 900 | | | | | 1 | 1 | | | | | |
| | | | | МАРКА | 5НП68184 | 5НП68182 | 5НП68183 | 5НП68184 | 5НП8 167 | 5НП8 168 | | | | | |

5РС 41-75 5НП 17СБ - 19СБ

Лист 5

| Инв № подл | Подпись и дата | Взам инв № |
|---|---|---|
| | | |

| Формат | Зона | Позиц | Обозначение | Наименование | Кол на испол 01 | 02 | 03 | 04 | 05 | 06 | 07 | 08 | 09 | 10 | Примеч |
|---|---|---|---|---|---|---|---|---|---|---|---|---|---|---|---|
| | | 65 | | | | | | | | | | | | | |
| | | 66 | | ℓ - 2370 | | | | | 2 | 2 | | | | | |
| | | 67 | | Ø 8 А-III ℓ - 500. | | | | | 10 | 10 | | | | | |
| | | 68 | | ОС1 | 4 | 4 | 4 | 4 | 4 | 4 | | | | | |
| | | | | Материалы | | | | | | | | | | | |
| | | | | Керамзитобетон D1400 В12,5 м³ | 3,14 | 3,14 | 3,14 | 3,14 | 0,91 | 0,91 | | | | | |
| | | | | Цементный раствор м³ | 0,26 | 0,26 | 0,26 | 0,26 | 0,06 | 0,06 | | | | | |
| | | | | Утеплитель ПСБ 25 м³ | 2,91 | 2,91 | 2,91 | 2,91 | 0,55 | 0,55 | | | | | |
| | | | | Мин вата м³ | 0,03 | 0,03 | 0,03 | 0,03 | 0,018 | 0,018 | | | | | |
| | | | | МАРКА | 5НП68184 | 5НП68182 | 5НП68183 | 5НП68184 | 5НП8 167 | 5НП8 168 | | | | | |

5РС 41-75 5НП 17СБ 19СБ

Лист 6

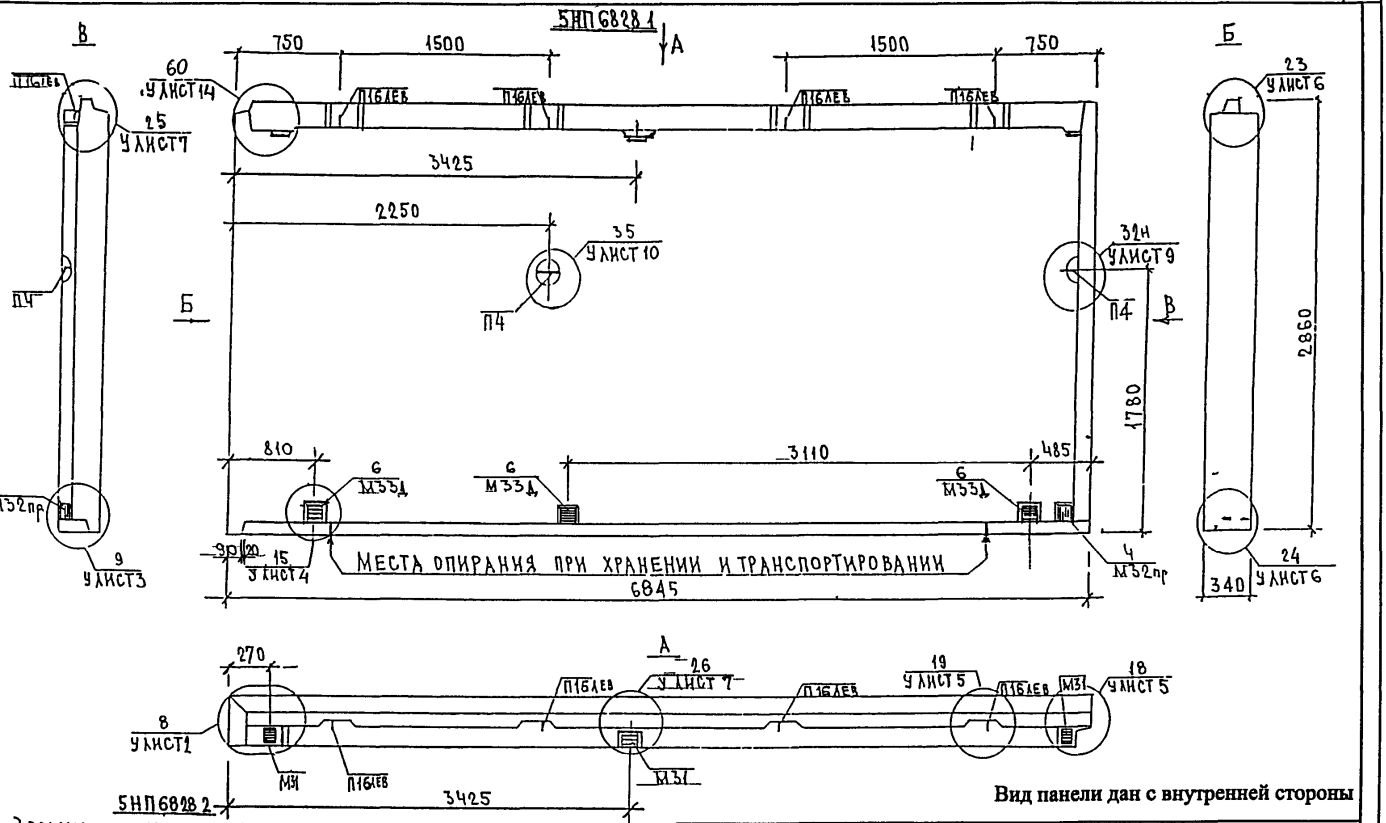


Вид панели дан с внутренней стороны

| | | |
|---|---|---|
| Нач отд | Ванаг | |
| Гл спец | Баско | |
| Рук. гр | Скоморохова | |
| Разработ | Комиссарова | |
| Проверил | Скоморохова | |
| Норм.контр | Гуревич | |

5РС 41-75 5НП 17 СБ

Панели 5НП6828 1 5НП6828 2

Сборочный чертеж

| Стадия | Лист | Листов |
|---|---|---|
| Р | 1 | 3 |

МНИИТЭП ОСК

Согласовано

Инв. № подл. | Подпись и дата | Взам. инв. №

# Схема раскладки утеплителя 5НП6828 1

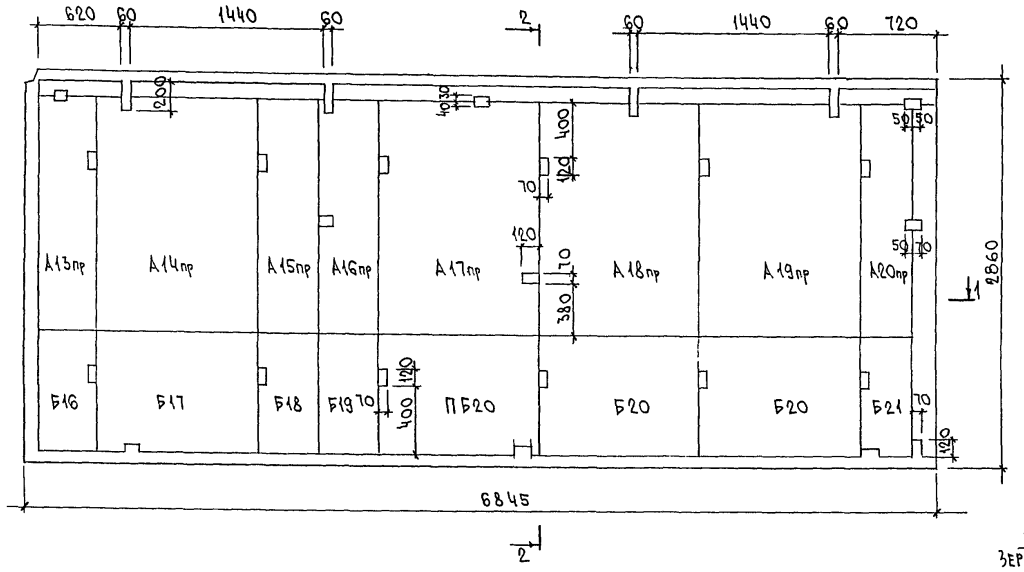


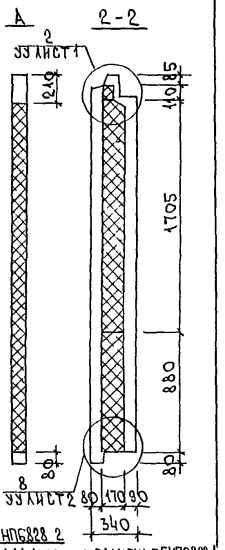


Зеркальное отражение 5НП6828 1

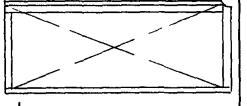

1-1

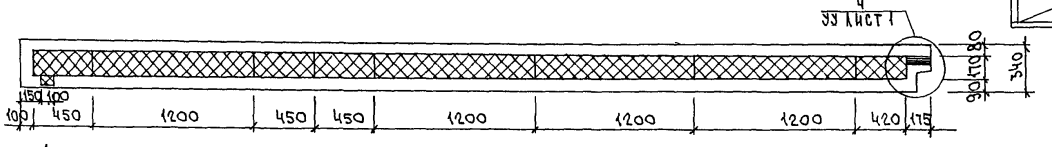


Инв. № подл. | Подпись и дата | Взам. инв. №

## Схема армирования 5НП6828 1

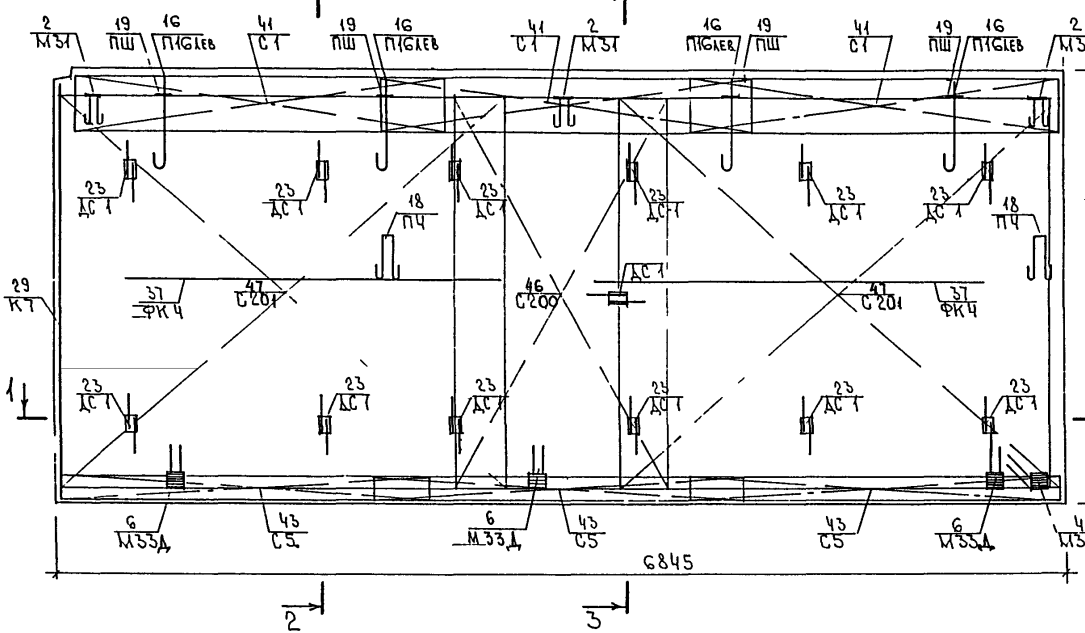


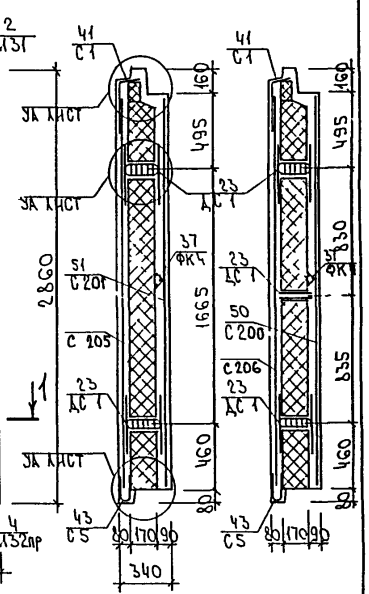


## 1-1

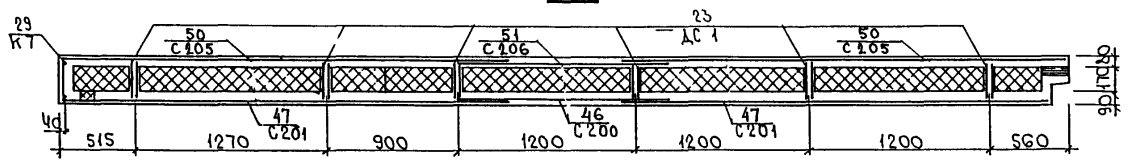


Схема раскладки отдельных стержней в наружном слое

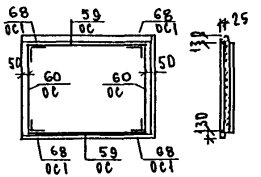

Панель 5НП6828 2 зеркальна 5НП 6828 1

5РС41-75 5НП 17 СБ

Лист 3

Инв. № подл. | Подпись и дата | Взам. инв. №

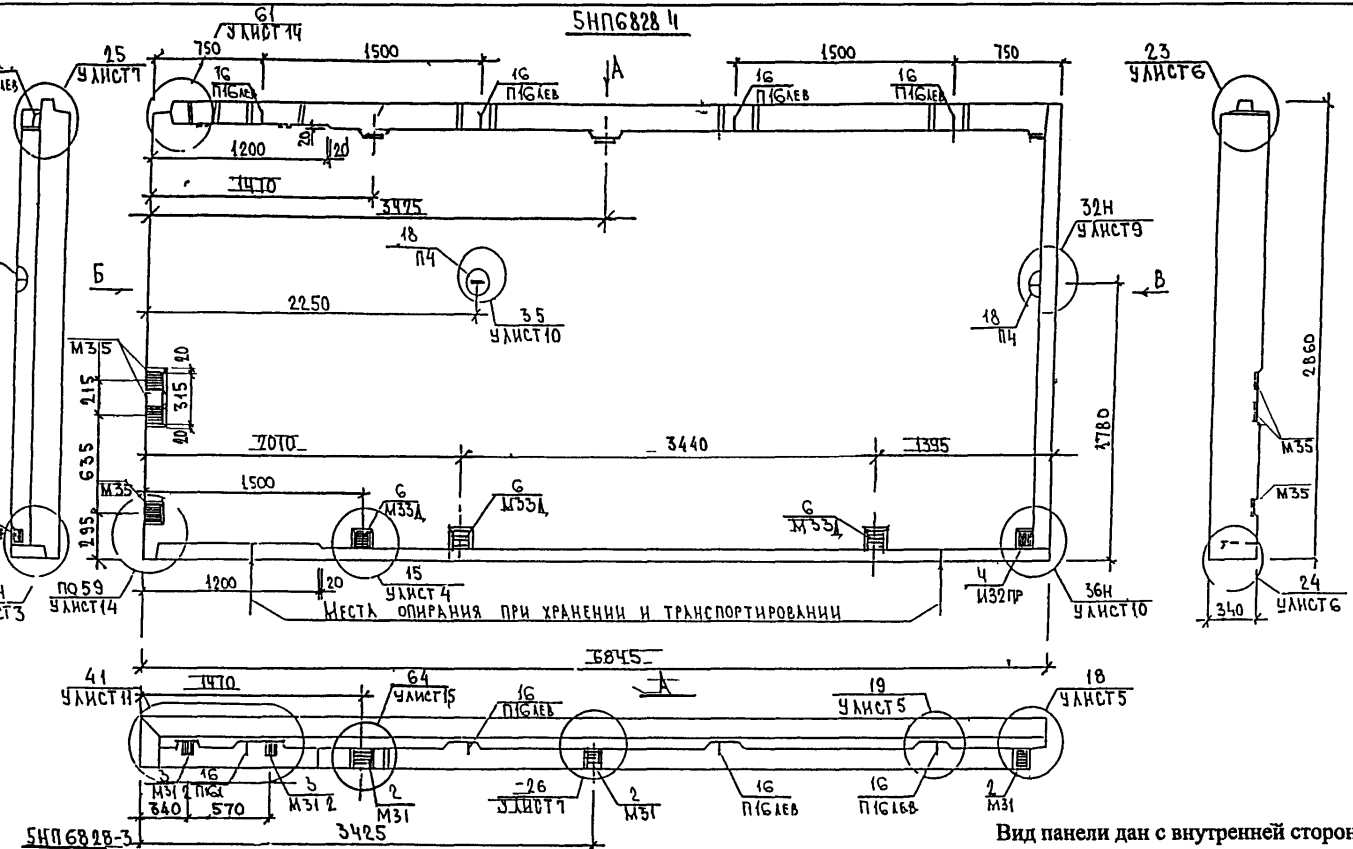
5НП6828 Ч
61
У1ист14
15
У1ист7
1500
750
1200
1410
3475
1800
2250
3440
1395
6845
1780
2860
3425
1500
1200
340
570
1410
6415
1915
1810
1810
1915
1810
1810
1915
1810
1810

# Схема раскладки утеплителя 5НП6828 4

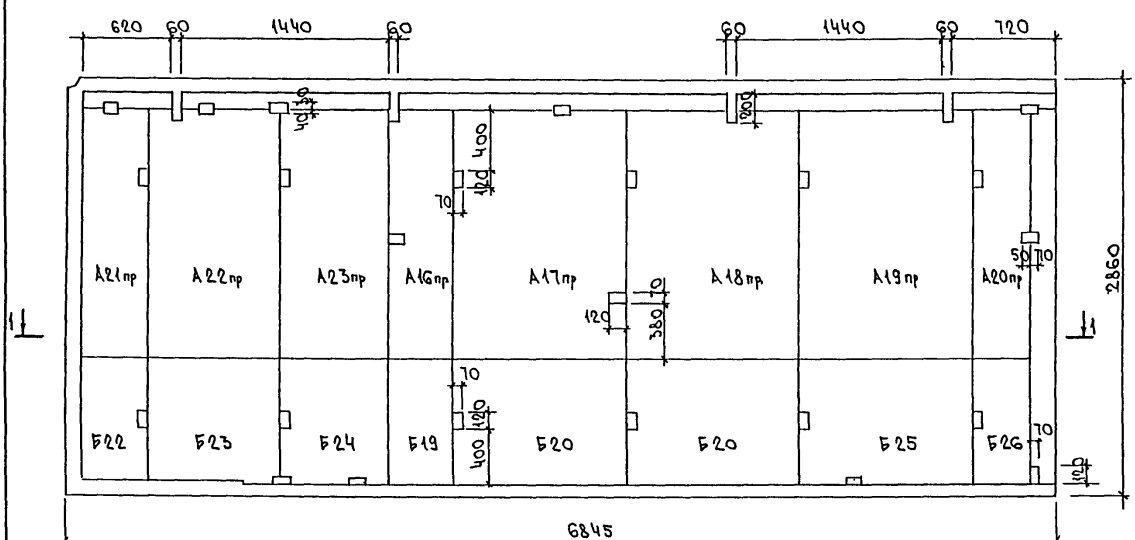


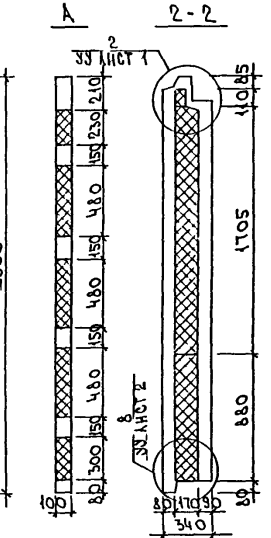


5НП6828 3
Зеркальное отражение 5НП6828 4

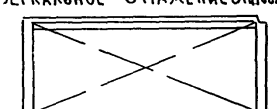

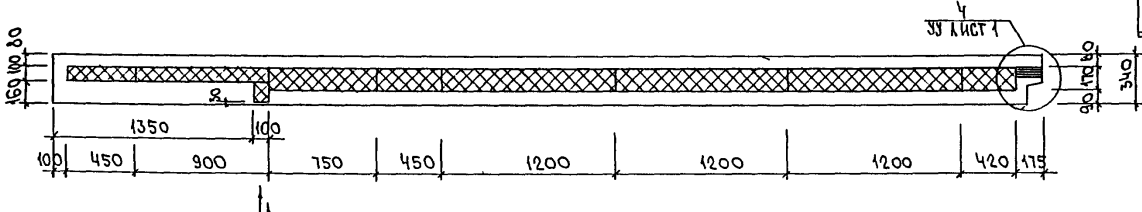




Инв. № подл. | Подпись и дата | Взам. инв. №

## Схема армирования 5НП6828-4

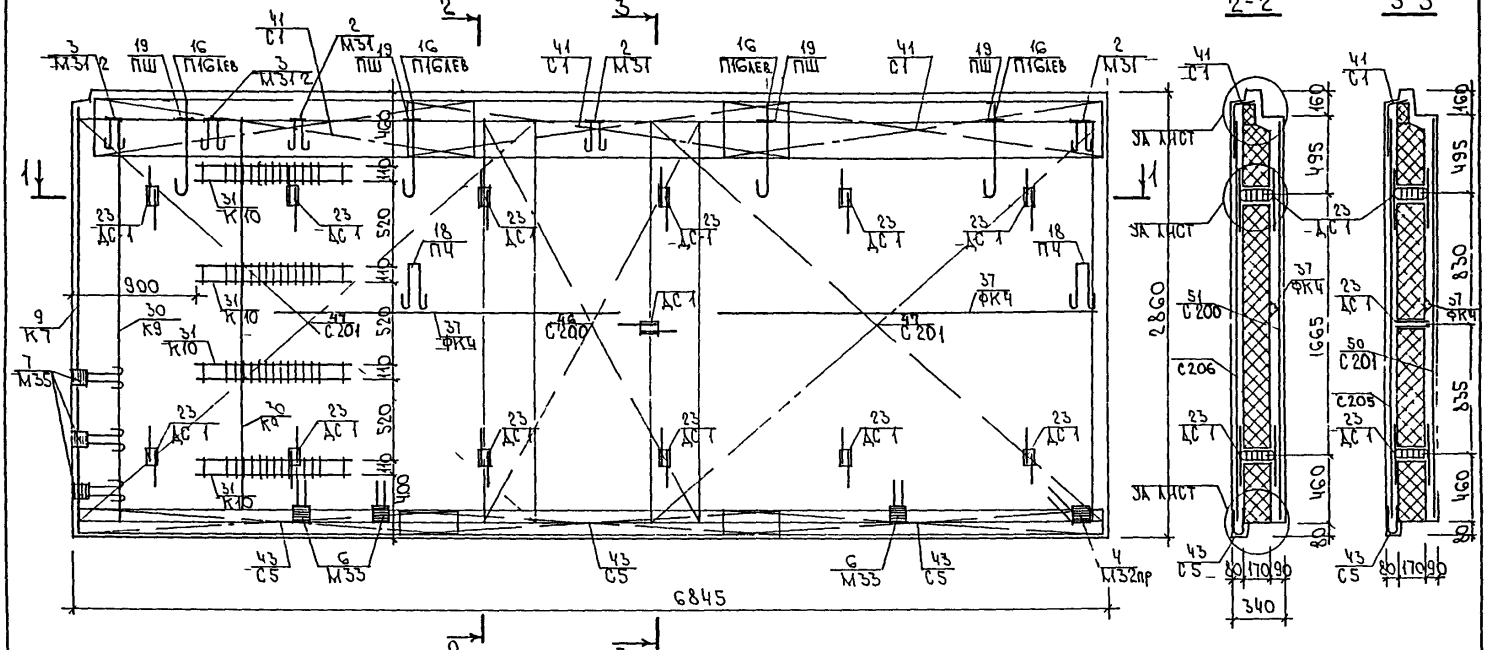


Схема раскладки отдельных стержней в наружном слое

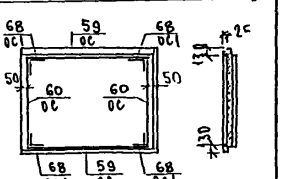

Панель 5НП6828 3 зеркальна 5НП6828-4



Инв.№ подл. | Подпись и дата | Взам. инв.№

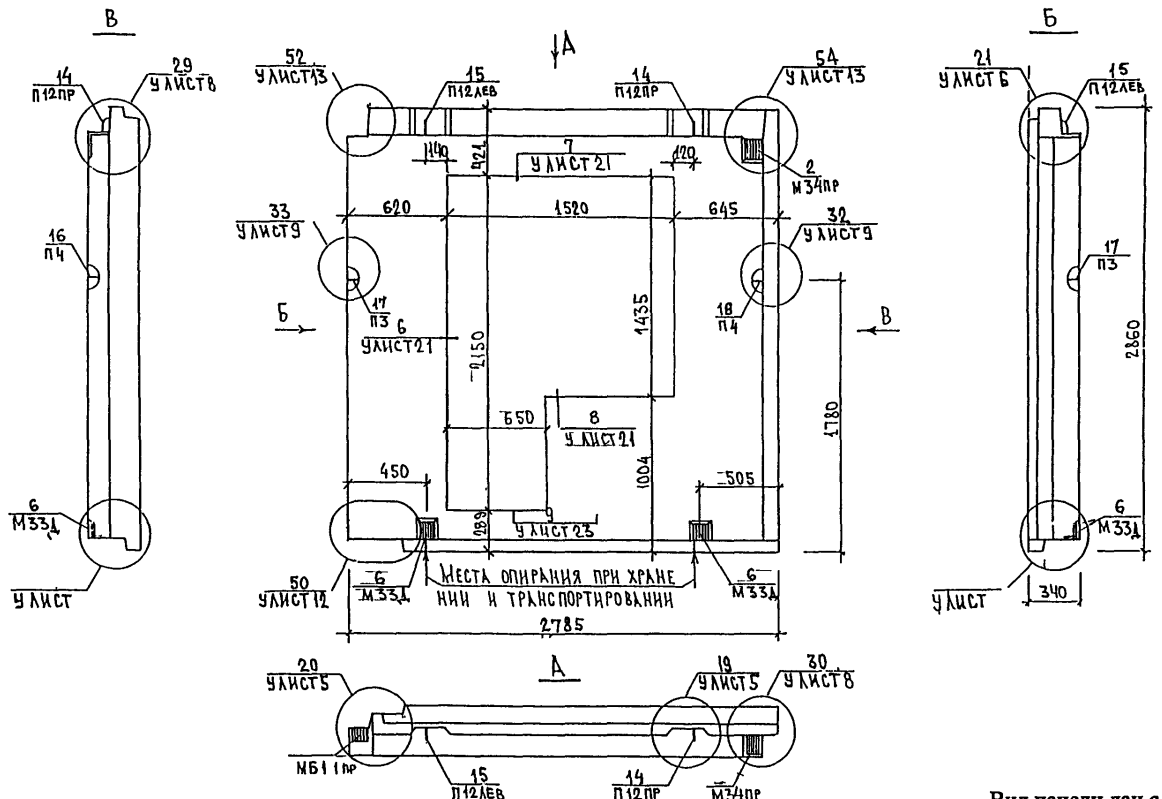


Вид панели дан с внутренней стороны

| | | | |
|---|---|---|---|
| Нач отд | Ванаг | | 5РС 41-75 5НП 19 СБ |
| Гл спец | Баско | | |
| Рук. гр | Скоморохова | | Панель 5НП 8 167 Сборочный чертеж |
| Разработ | Комиссарова | | Стадия: Р; Лист: 1; Листов: 2 |
| Проверил | Скоморохова | | МНИИТЭП ОСК |
| Норм.контр | Гуревич | | |

Согласовано

Инв. № подл. | Подпись и дата | Взам. инв. №

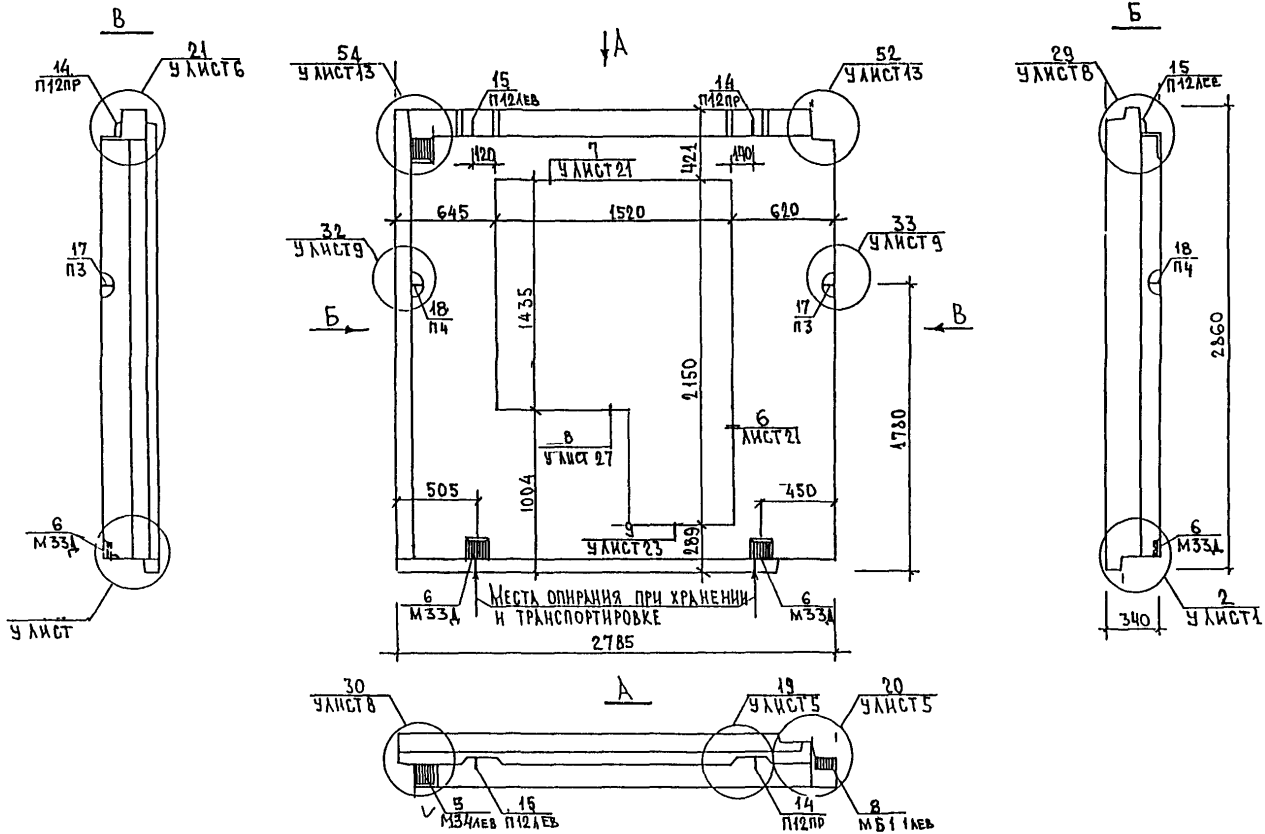


Вид панели дан с внутренней стороны

| | | | |
|---|---|---|---|
| Нач отд | Ванаг | | 5РС 41-75 5НП 19 СБ |
| Гл спец | Баско | | |
| Рук. гр | Скоморохова | | |
| Разработ | Комиссарова | | Панель 5НП 8 168 |
| Проверил | Скоморохова | | Сборочный чертеж |
| Норм.контр | Гуревич | | |

| Стадия | Лист | Листов |
|---|---|---|
| Р | 1 | 2 |

МНИИТЭП ОСК

СОГЛАСОВАНО

Гип маст.5 Синдеев

ИНД. № ПОДЛ. | ПОДПИСЬ И ДАТА | ВЗАМ. ИНВ №

## Схема раскладки утеплителя 5НП 8 167

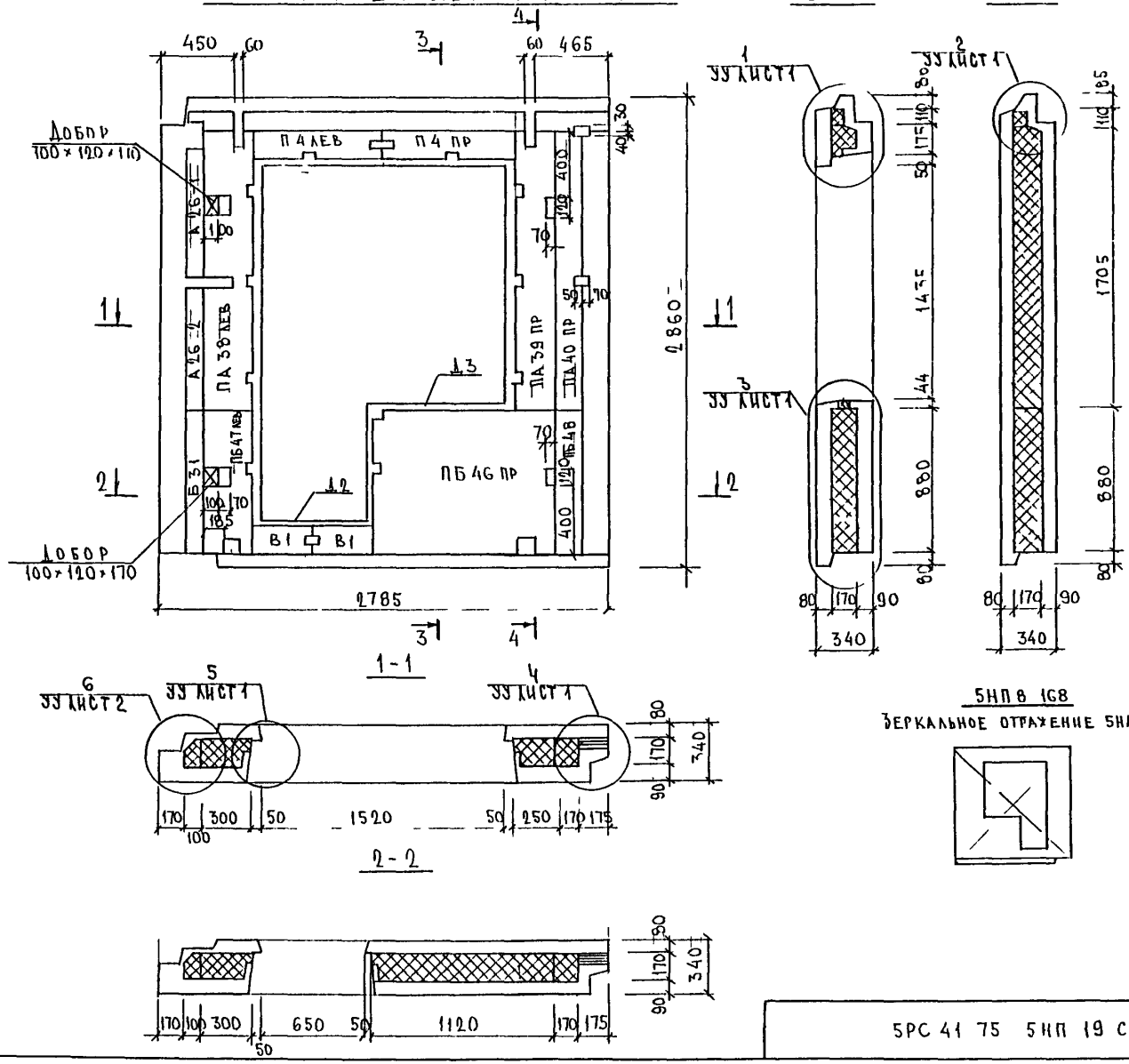


5НП 8 168

Зеркальное отражение 5НА 8 167





Инв. № подл. | Подпись и дата | Взам. инв. №

## Схема армирования 5НП8 167

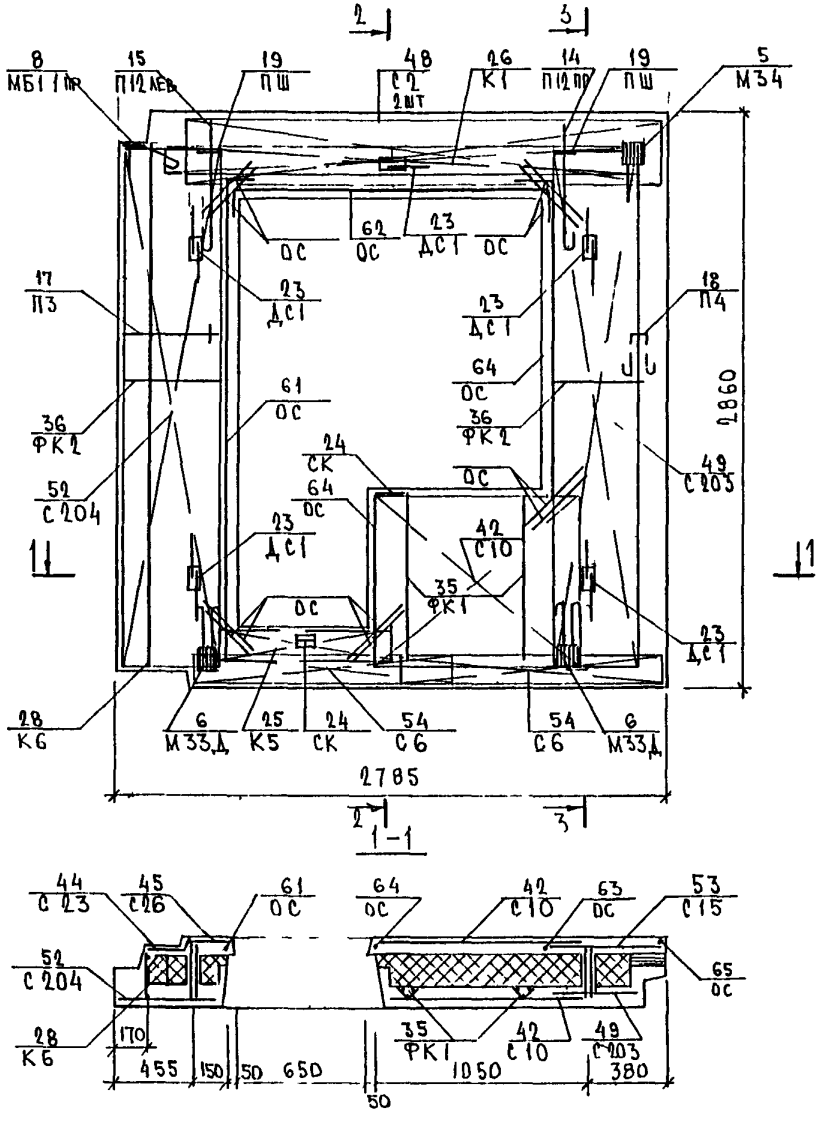





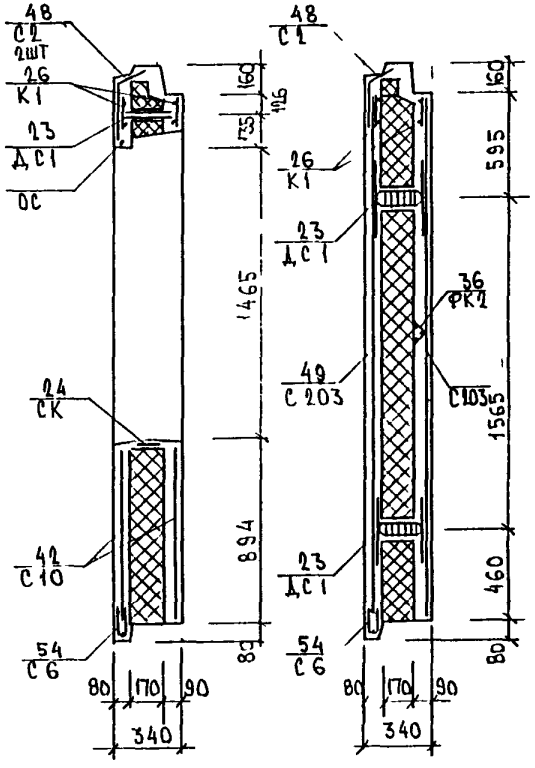


Схема раскладки отдельных стержней ⌀10 AIII в наружном слое

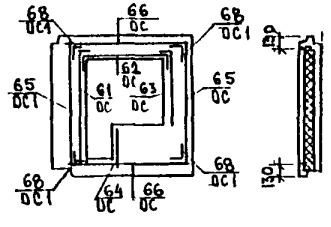


5НП8 168

Зеркальное отражение 5НП8 167

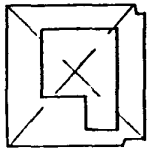



Инв. № подл. | Подпись и дата | Взам. инв. №

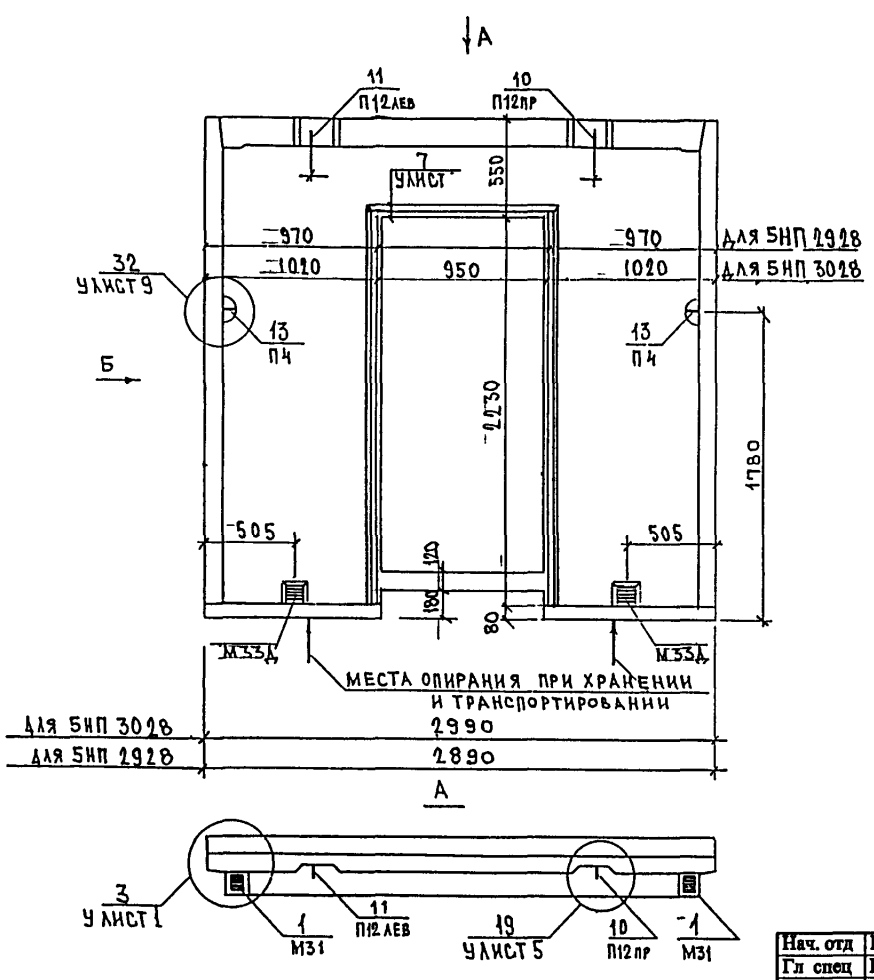


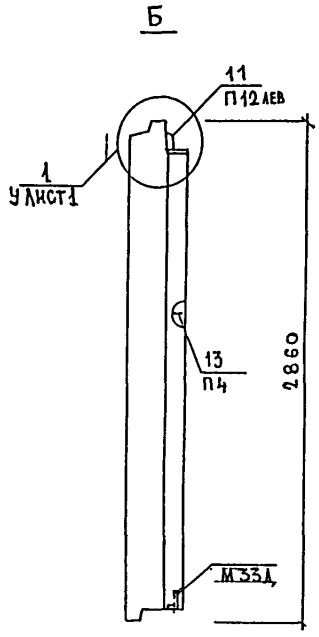


Вид панели дан с внутренней стороны

| | | |
|---|---|---|
| Нач. отд | Ванаг | |
| Гл спец | Баско | |
| Рук. гр | Скоморохова | |
| Разработ | Комиссарова | |
| Проверил | Скоморохова | |
| Норм.контр | Гуревич | |

**5РС 41-75 5НП СБ**

Панели 5НП 2928, 5НП 3028

Сборочный чертеж

| Стадия | Лист | Листов |
|---|---|---|
| Р | 1 | 3 |

МНИИТЭП
ОСК

Согласовано

Инв. № подл. | Подпись и дата | Взам. инв. №

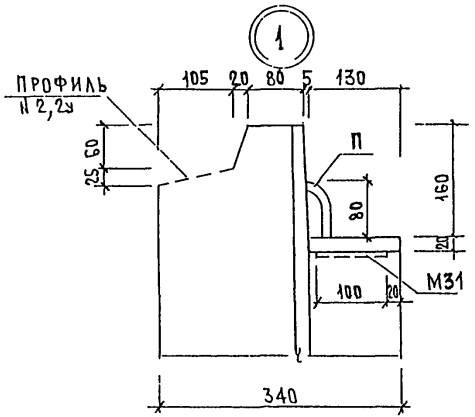


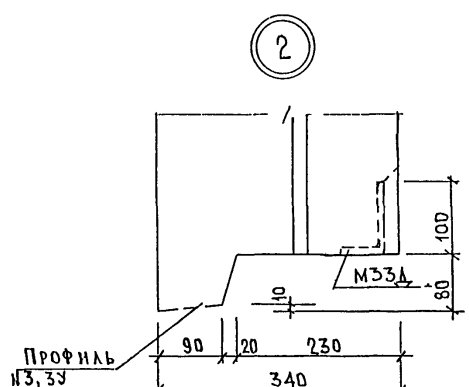


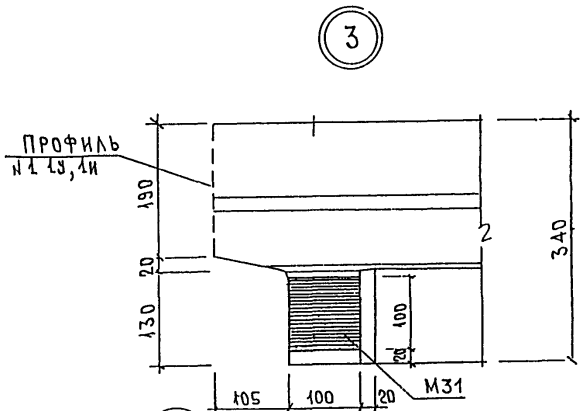


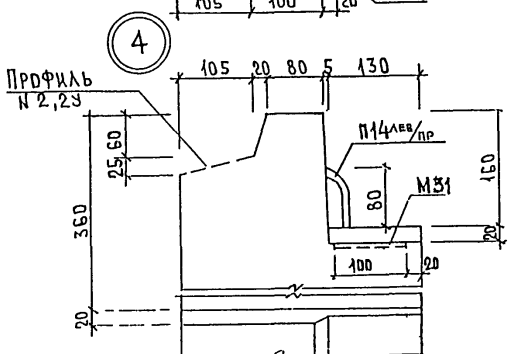


| | | | |
|---|---|---|---|
| Нач отд | Ванаг | | 5РС 41-75 |
| Гл спец | Баско | | |
| Рук. гр | Скоморохова | | |
| Разработ | Комиссарова | | ГАБАРИТНЫЕ УЗЛЫ |
| Проверил | Скоморохова | | |
| | | | |
| Норм.контр | Гуревич | | |

| Стадия | Лист | Листов |
|---|---|---|
| Р | 1 | 23 |

МНИИТЭП ОСК

СОГЛАСОВАНО

Гип мест.5 | Синдеев

ИНД. № ПОДЛ. | ПОДПИСЬ И ДАТА | ВЗАМ. ИНВ №

5

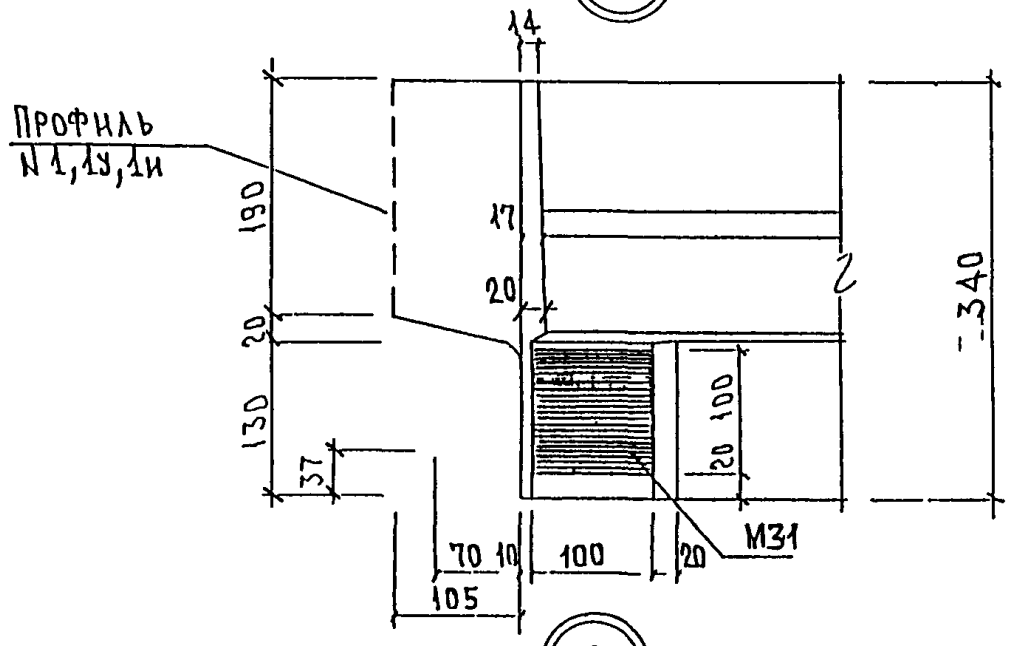


6

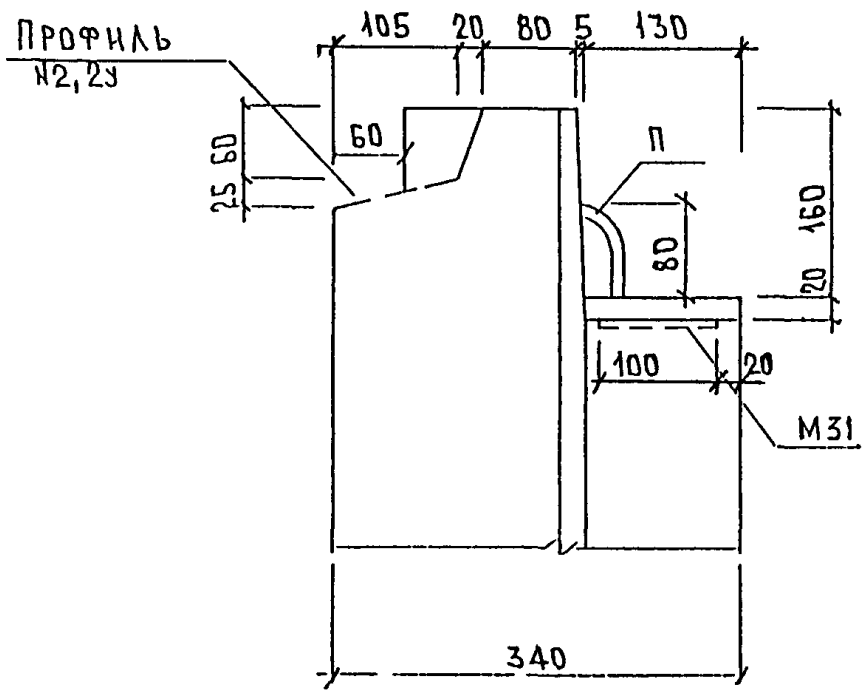


7

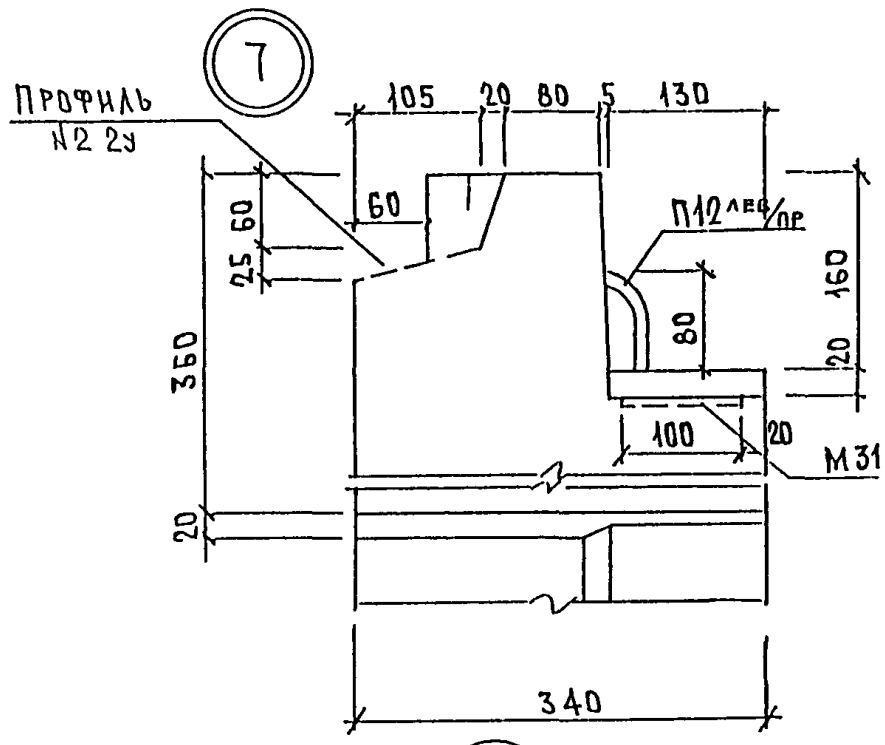


8

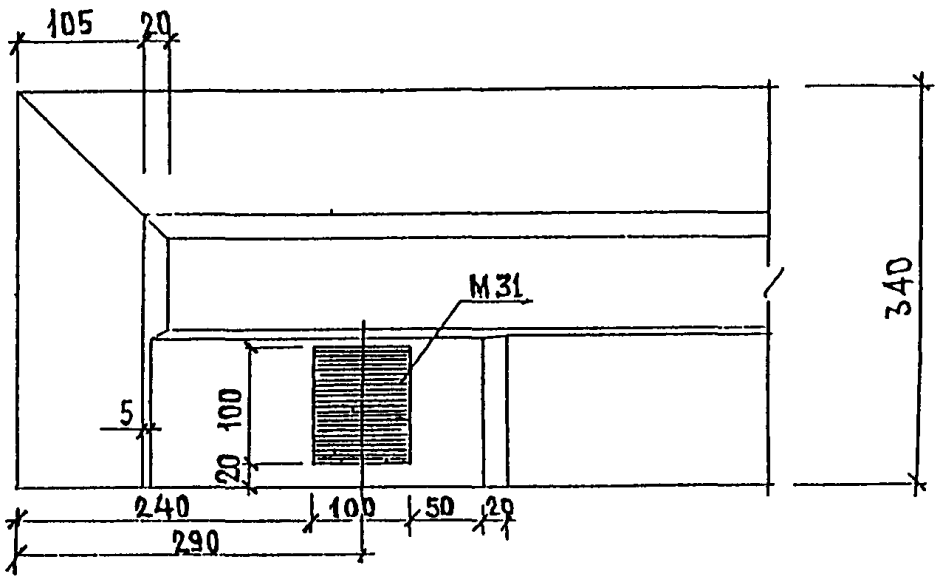


Инв. № подл. | Подп. и дата | Взам. инв. №

5РС41-75 У

Лист 2

9

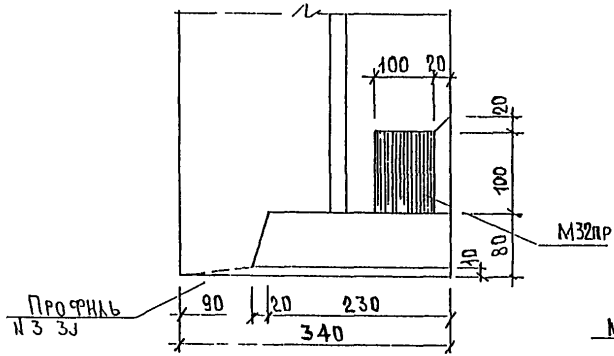


11

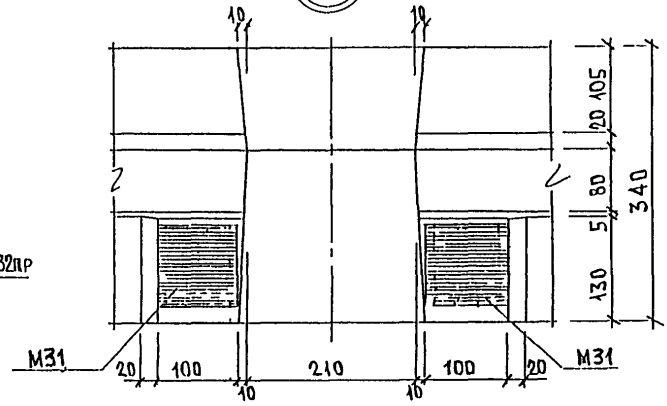


10

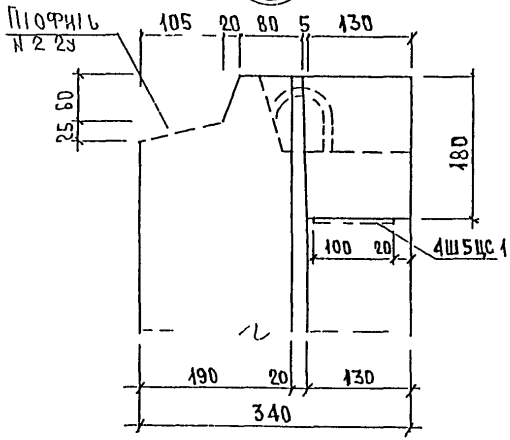


12

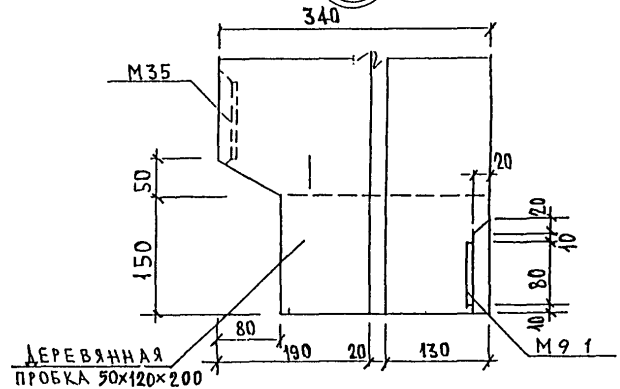


Инв. № подл. | Подп. и дата | Взам. инв. №

13

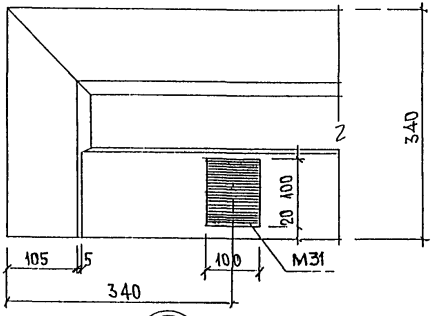


14

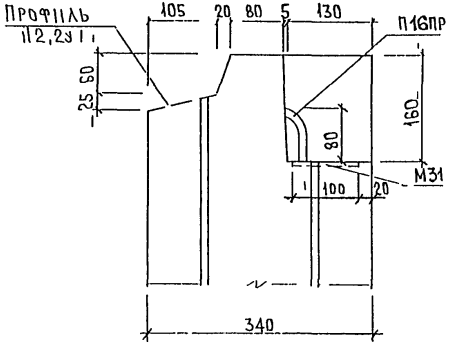


15

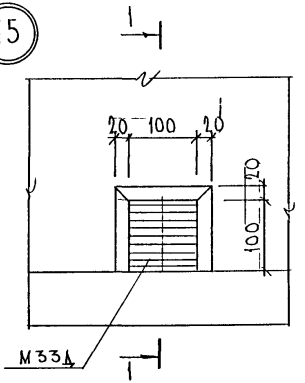


1-1

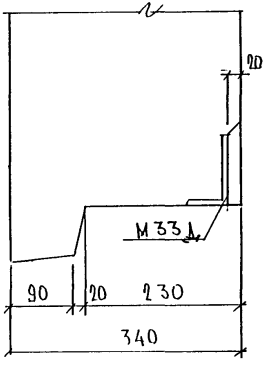


16

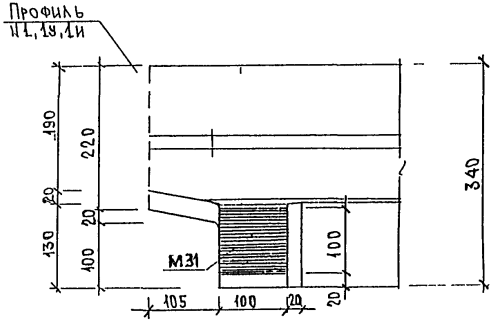


Инв. № подл. | Подп. и дата | Взам. инв. №

5РС41 75 У

Лист 4

17

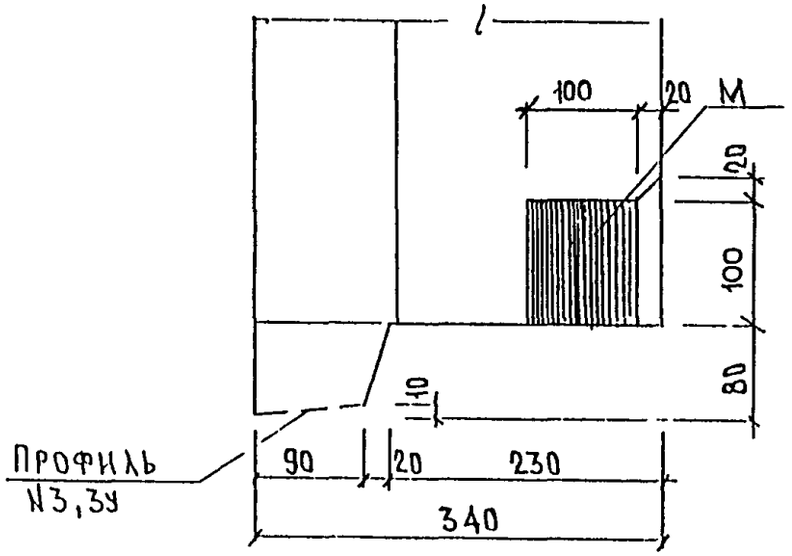


19

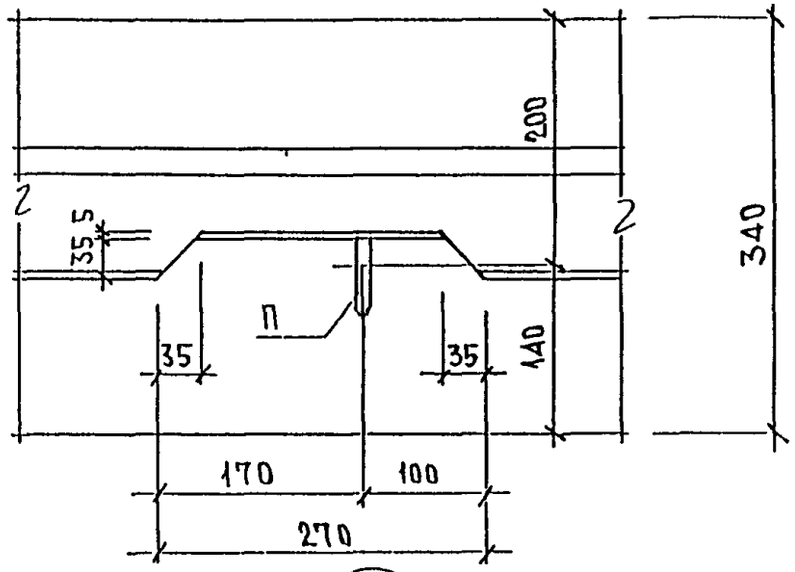


18

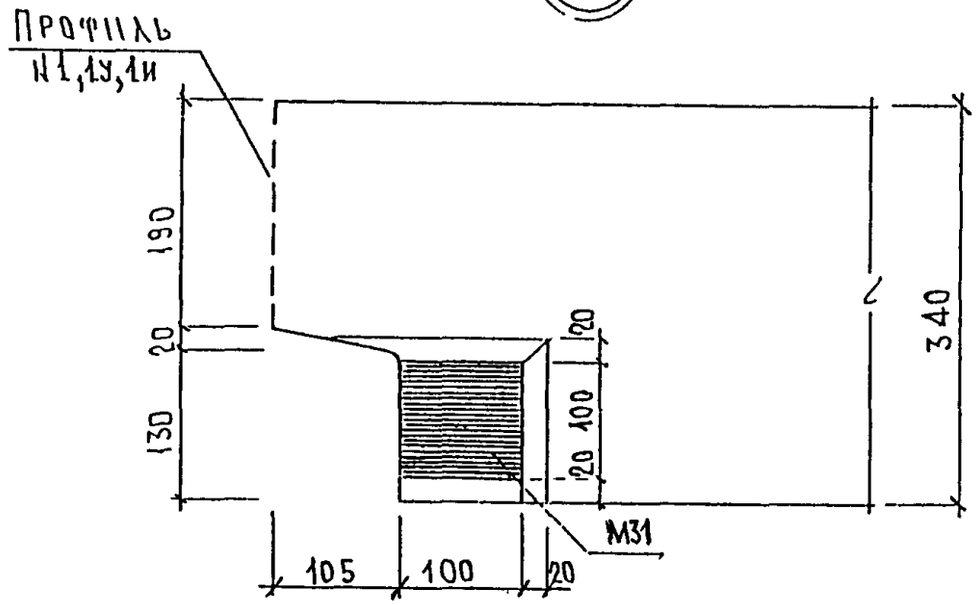


20

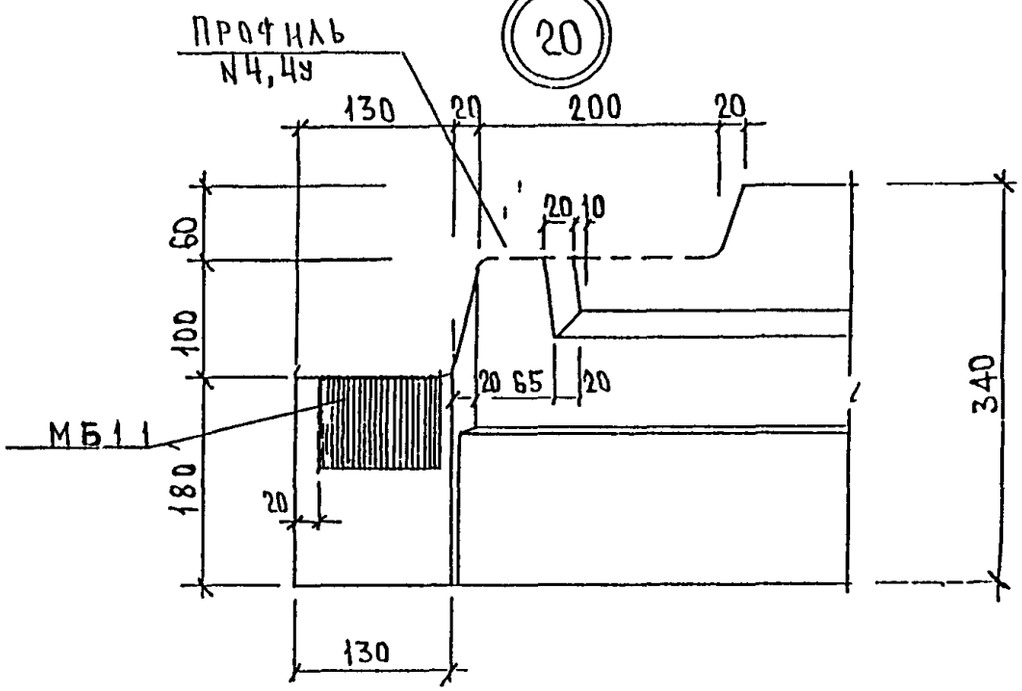


Инв. № подл. | Подп. и дата | Взам. инв. №

5РС41-75 У

Лист 5

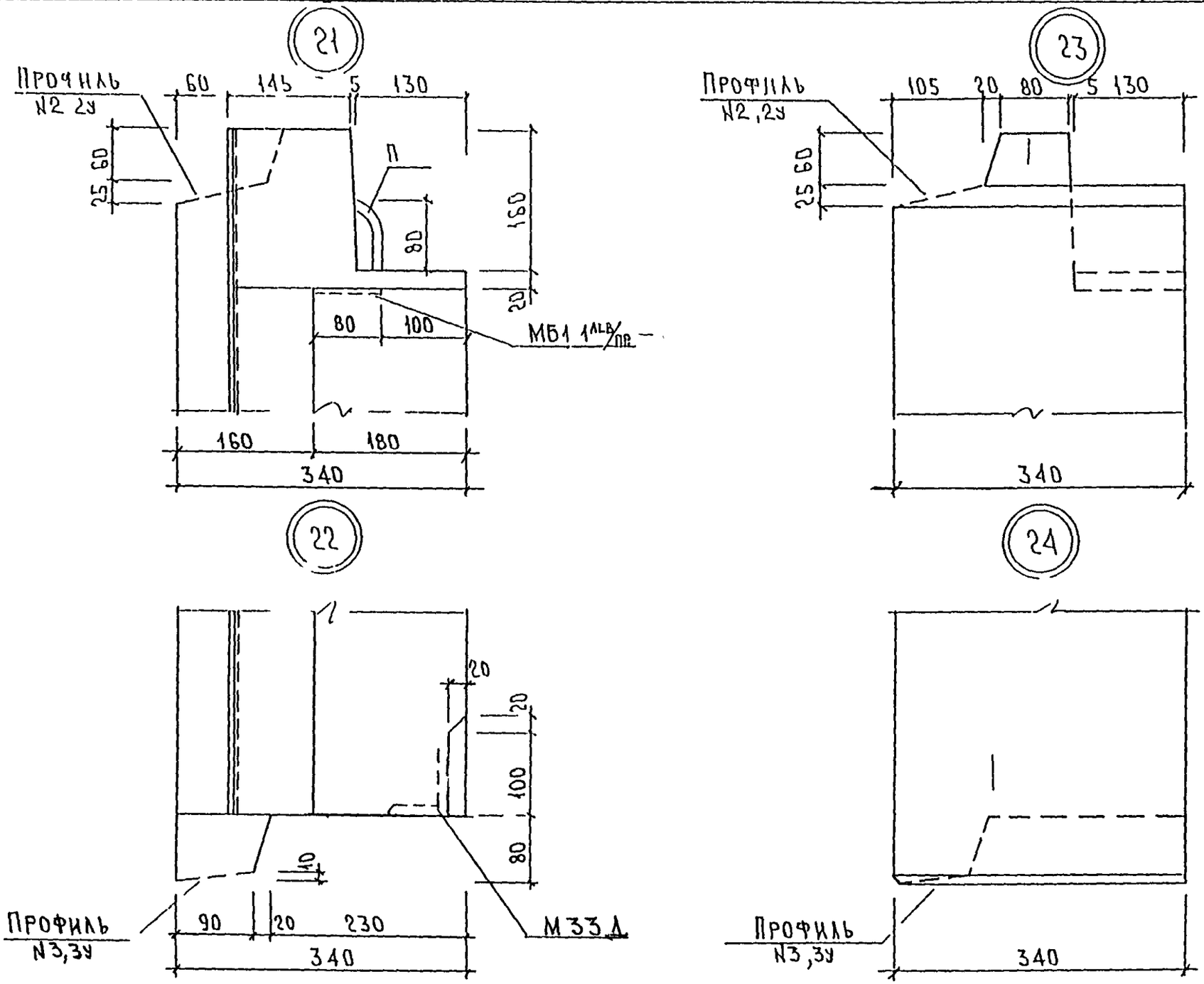


| Подп сь | Д та | Б3 м | в н |
|---|---|---|---|
| | | | |

| | |
|---|---|
| 5РС41-75 | Лист |

25

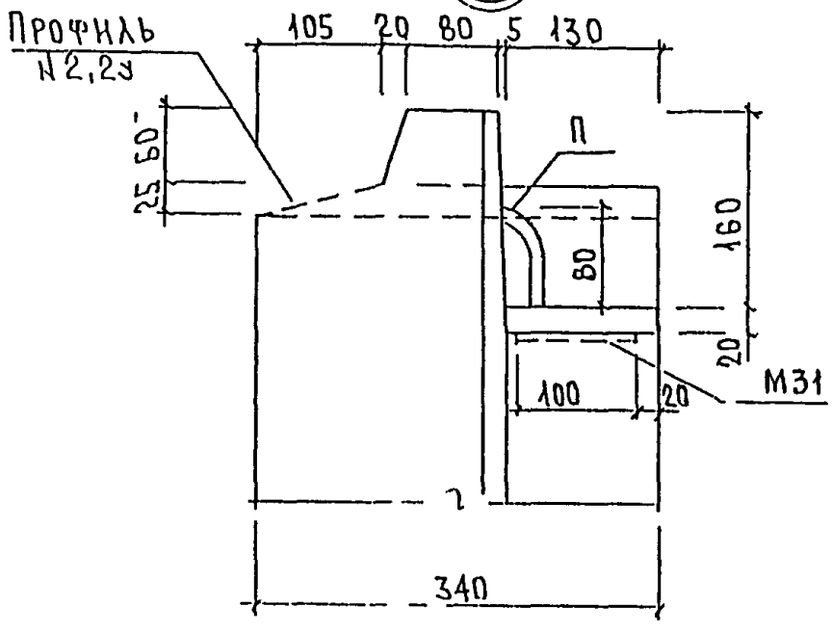


27

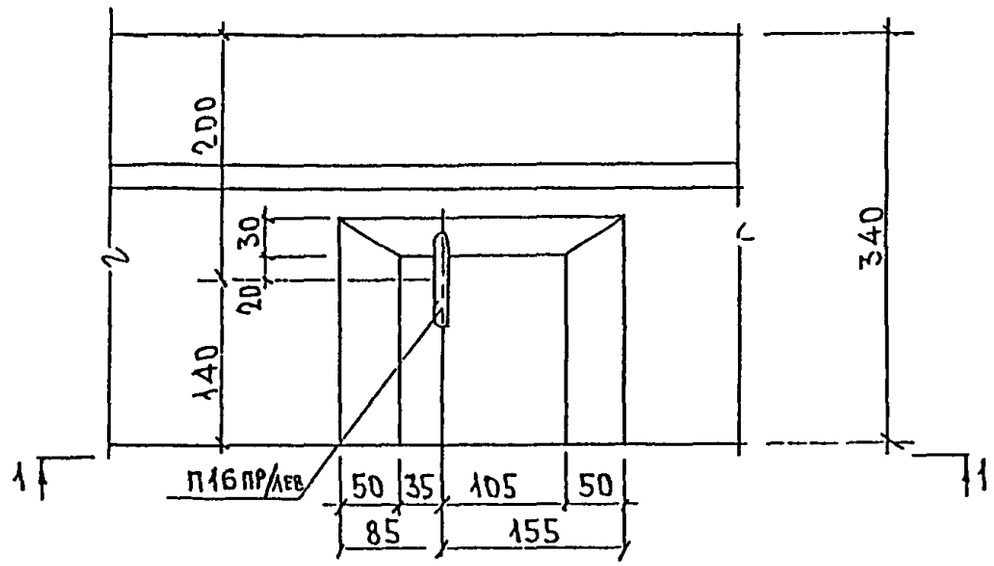


26

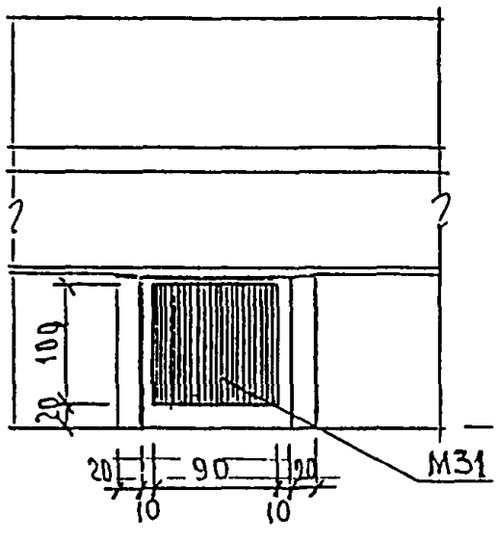


1-1

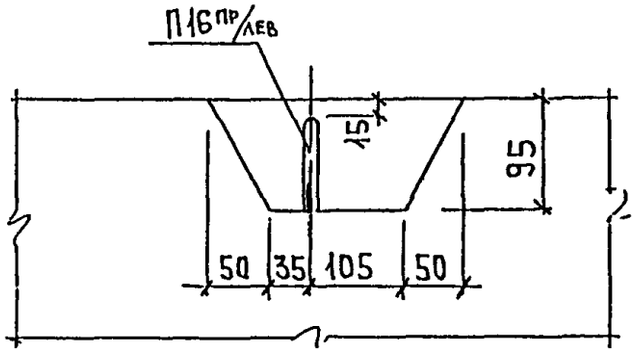




Инв. № подл. | Подп. и дата | Взам. инв. №

30

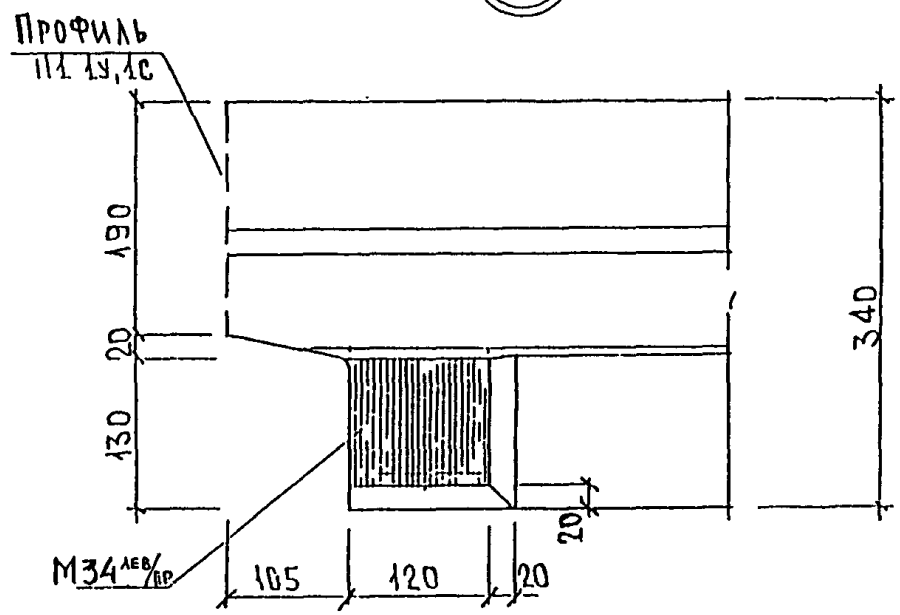


29

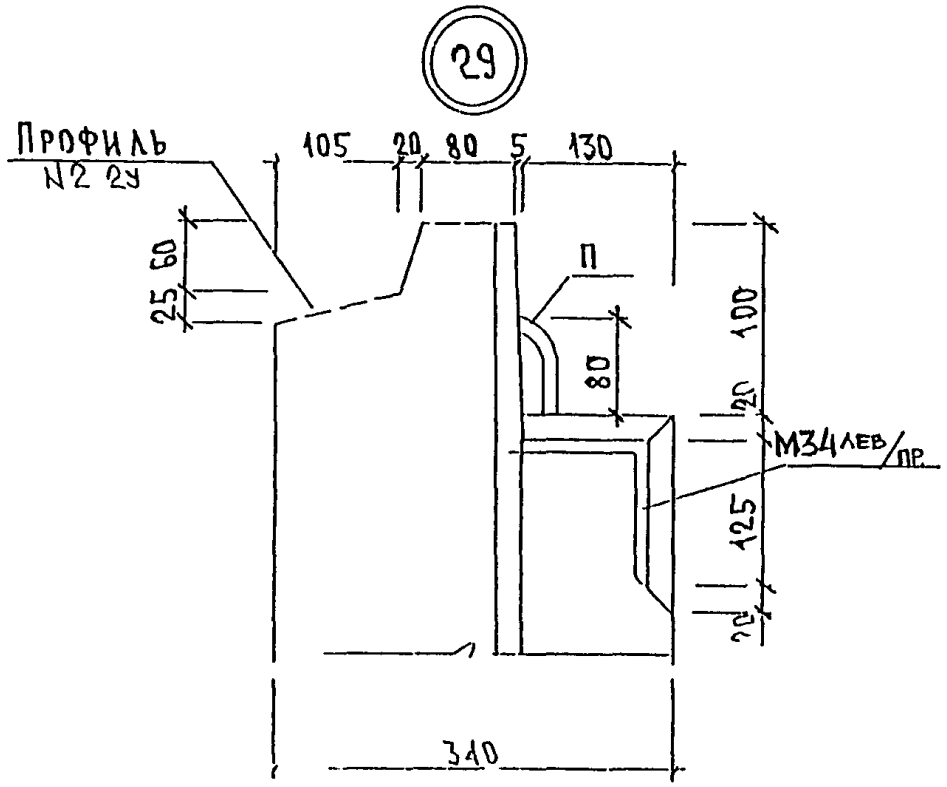


Инв. N подл. | Подп. и дата | Взам. инв. N

5РС41-75 У

Лист 8

(32)

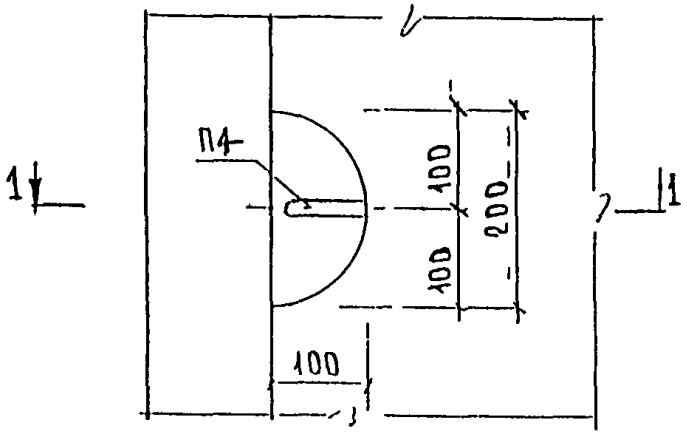


(33)

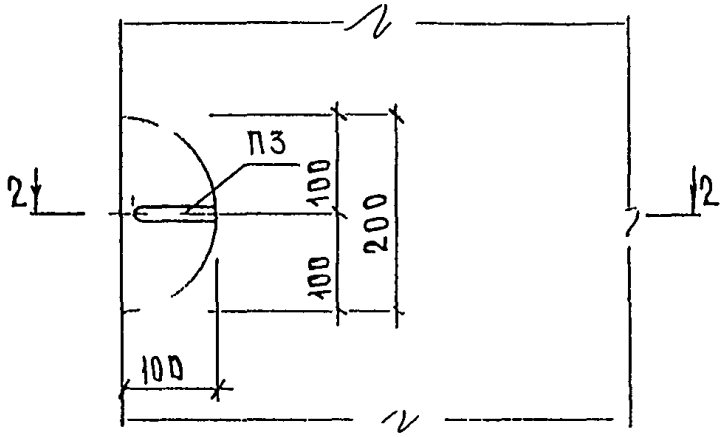


(34)

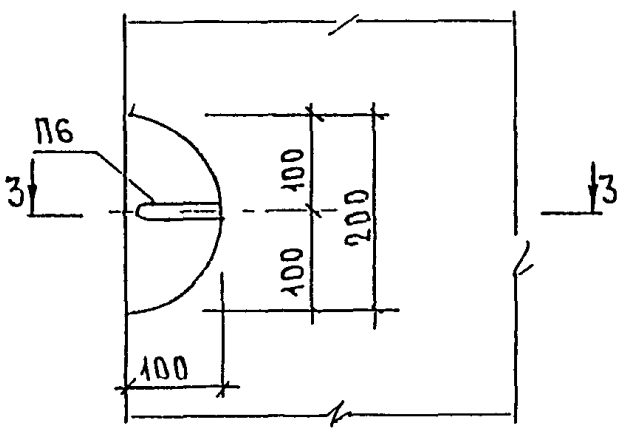


1-1

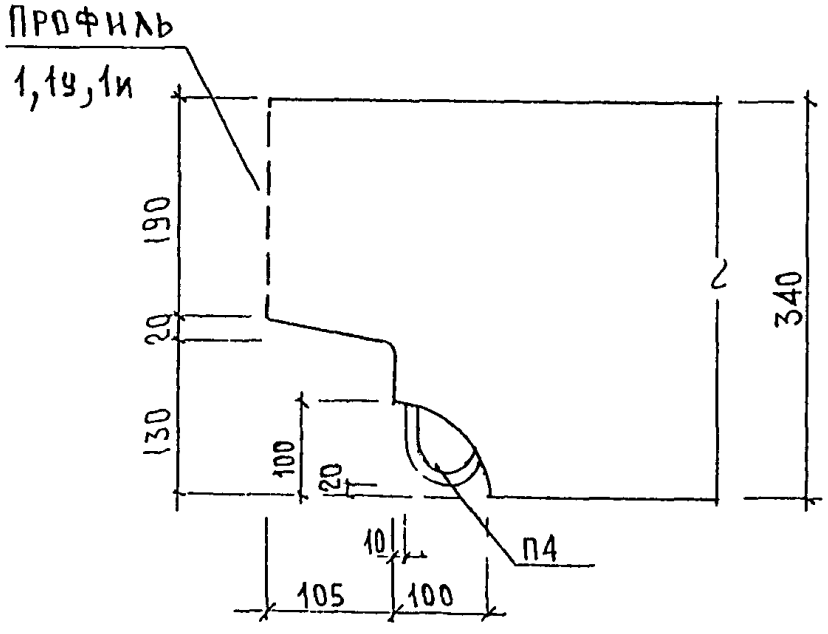


2-2

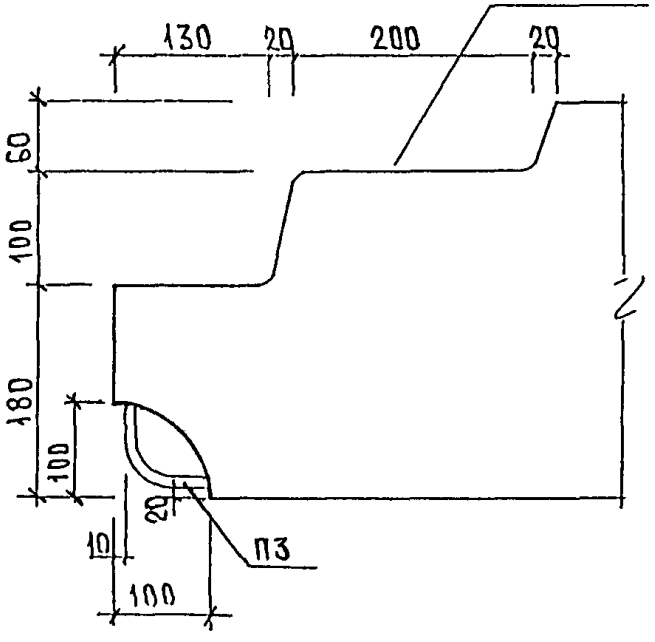


3-3

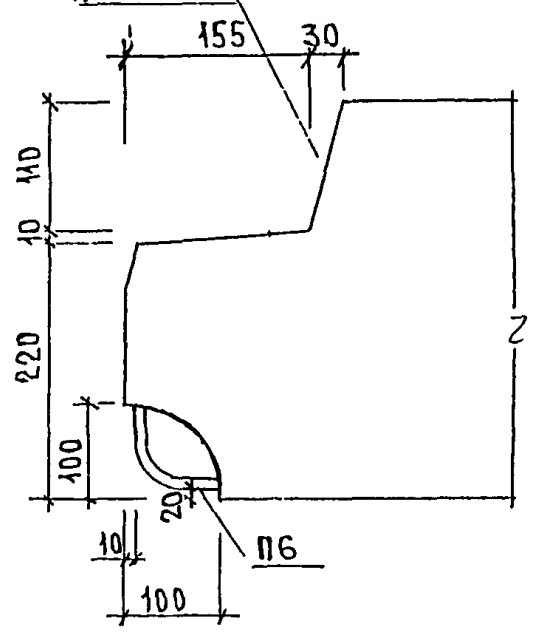


Инв. № подл. | Подп. и дата | Взам. инв. №

35

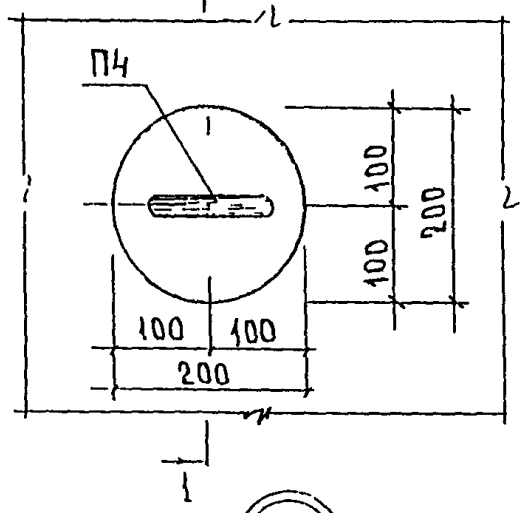


1 1

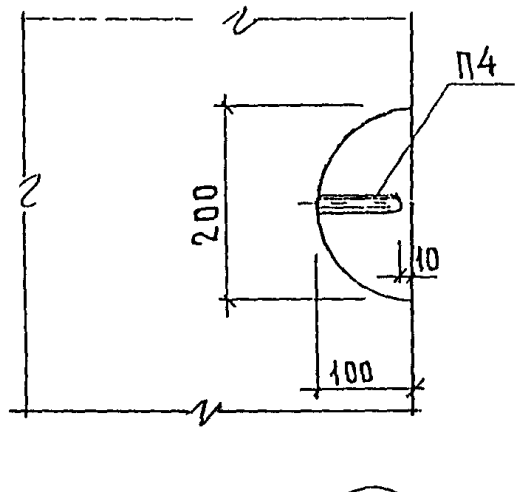


38

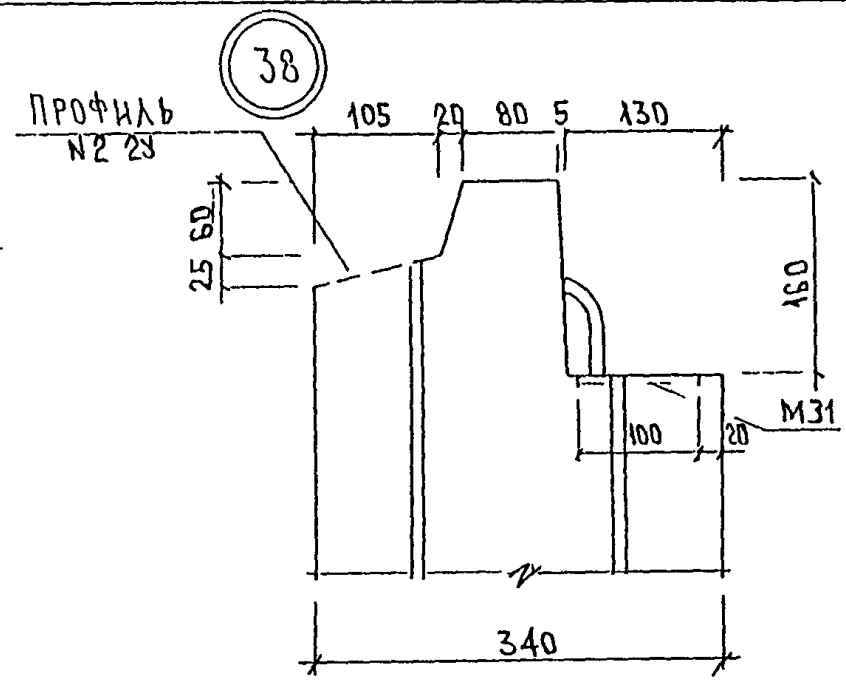


36

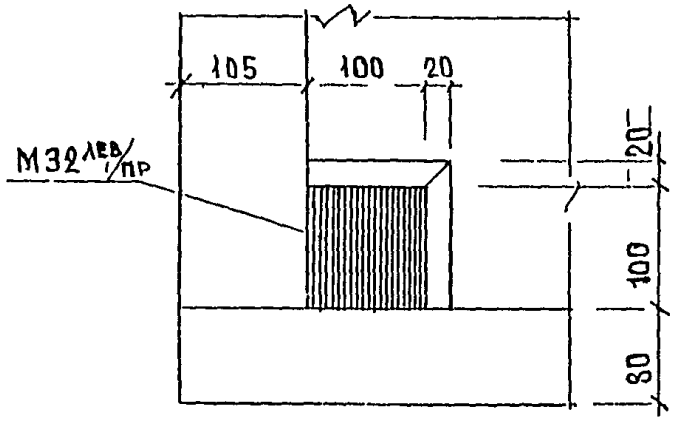


37

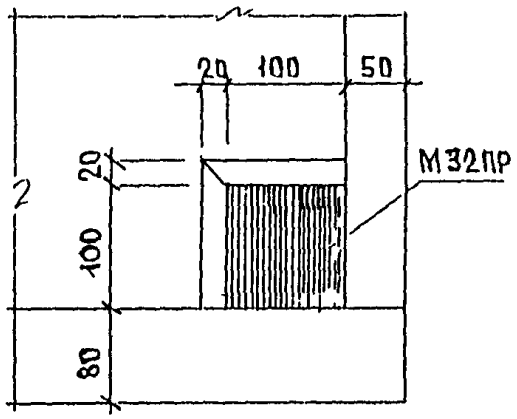


39

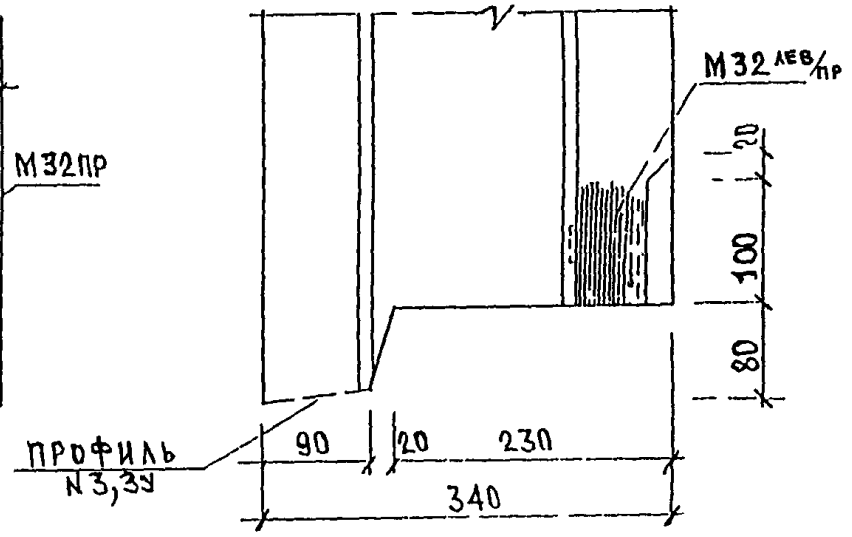


Инв. № подл. | Подп. и дата | Взам. инв. №

5РС41-75 4

Лист

40

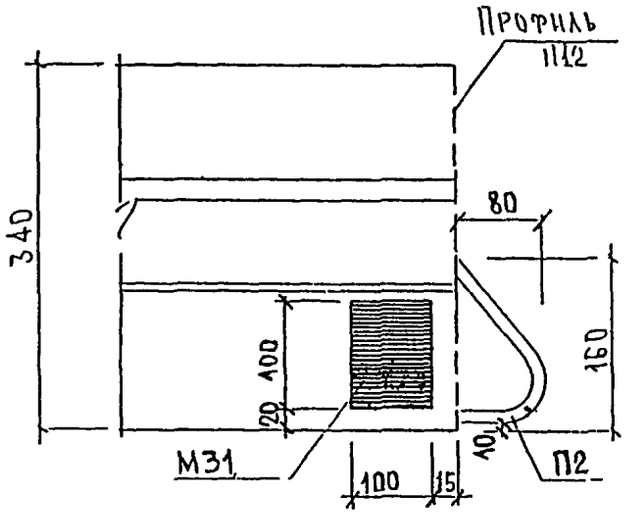


42

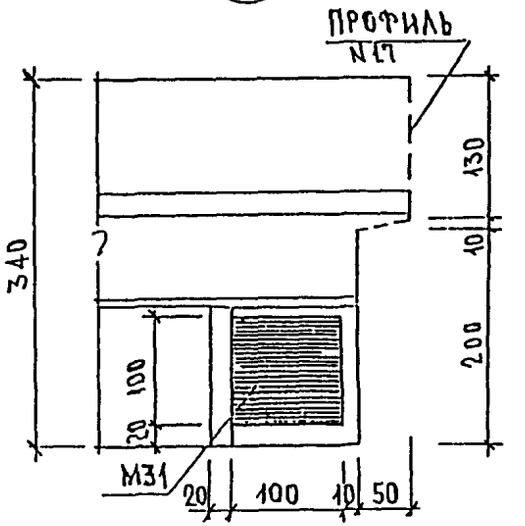


41

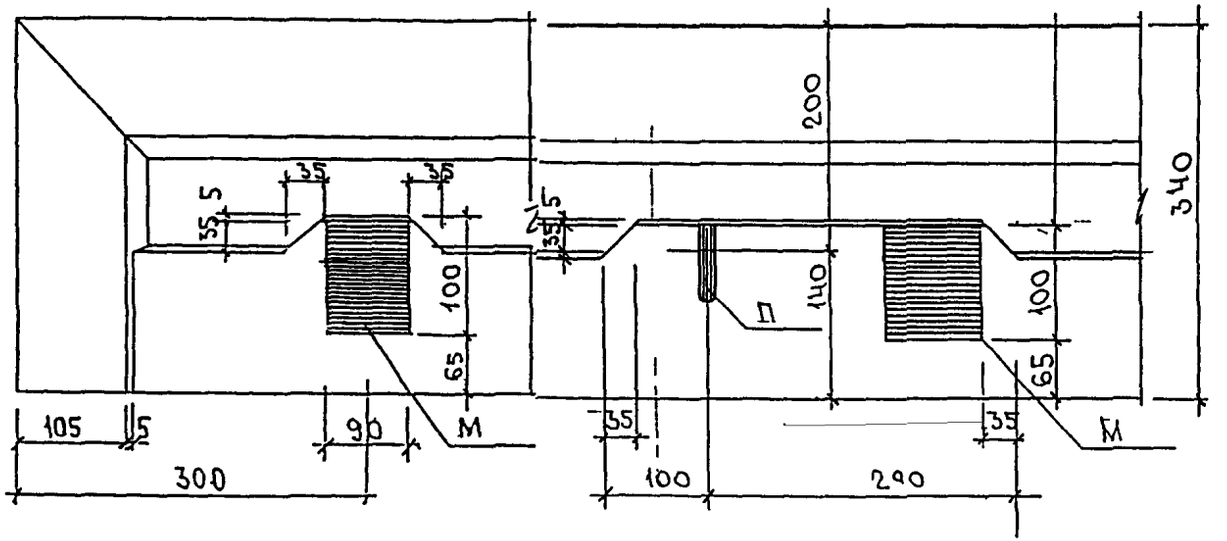


Инв. № подл. | Подпись и дата | Взам. инв. №

5РС41-75 У

Лист 11

47

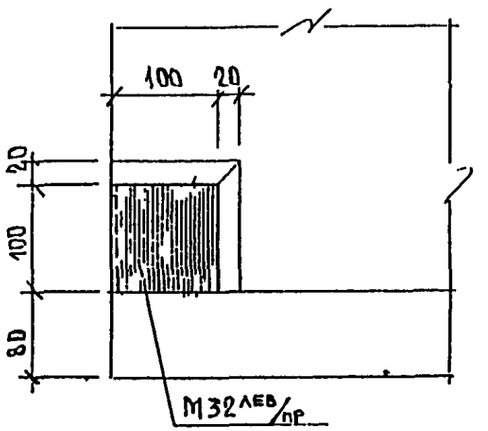


48

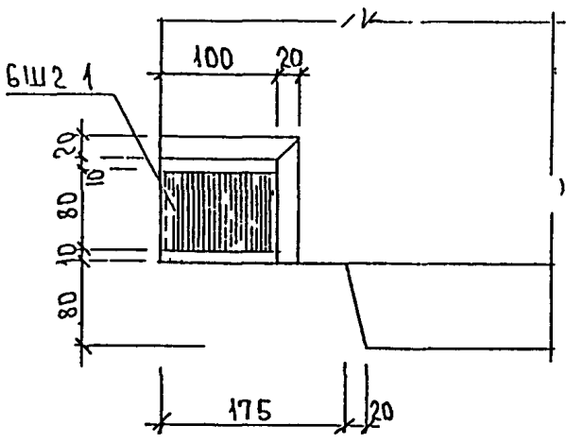


49

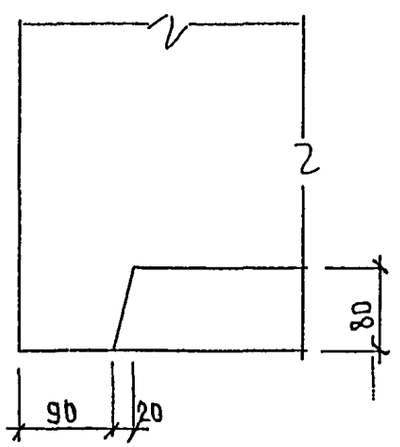


50

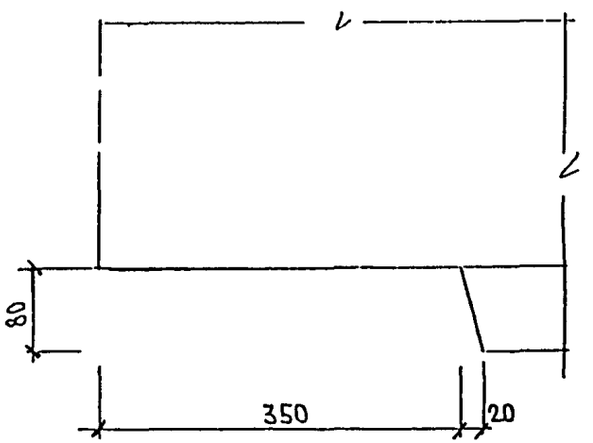


Инв. № подл. | Подп. и дата | Взам. инв. №

51

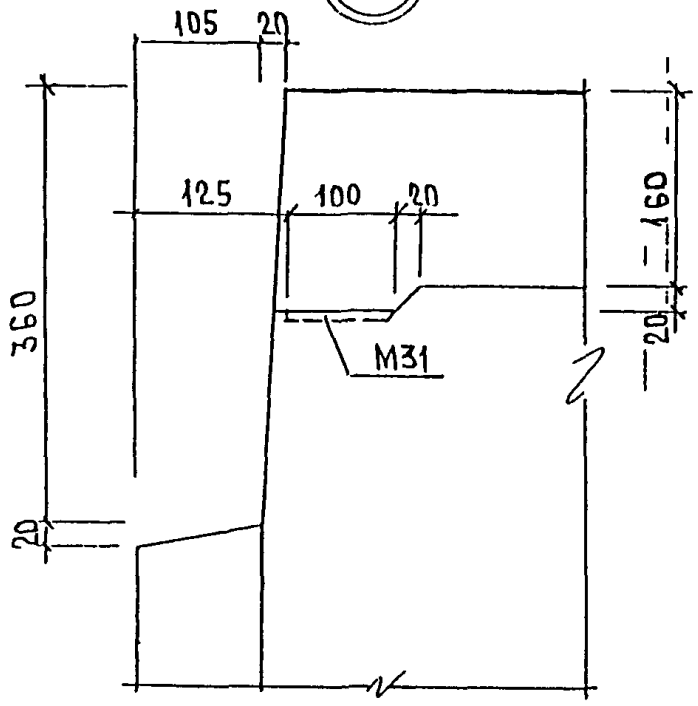


52

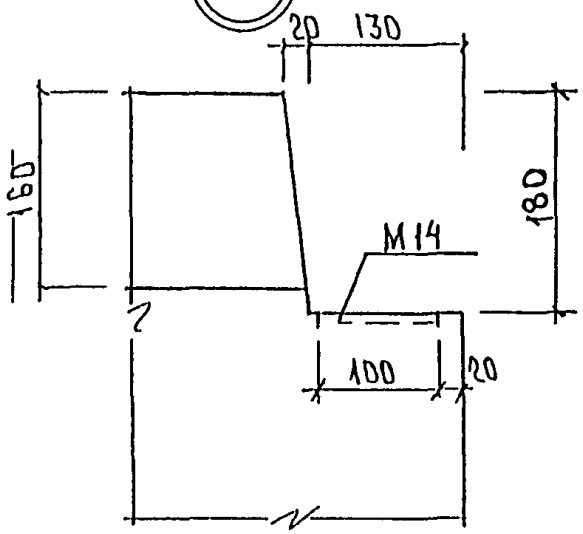


53

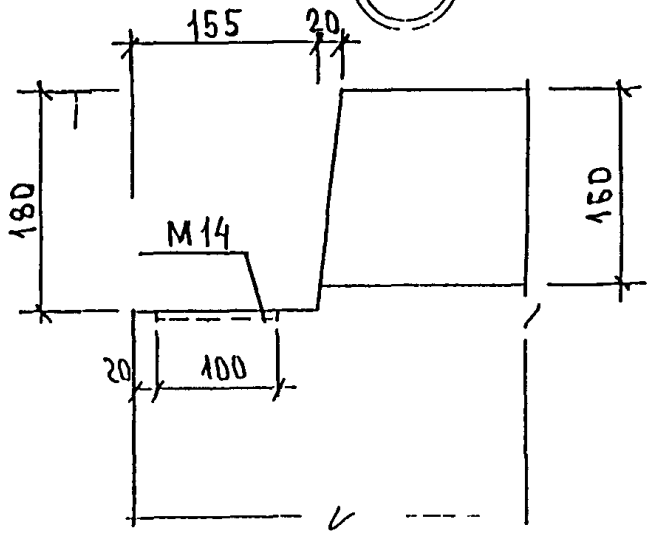


54

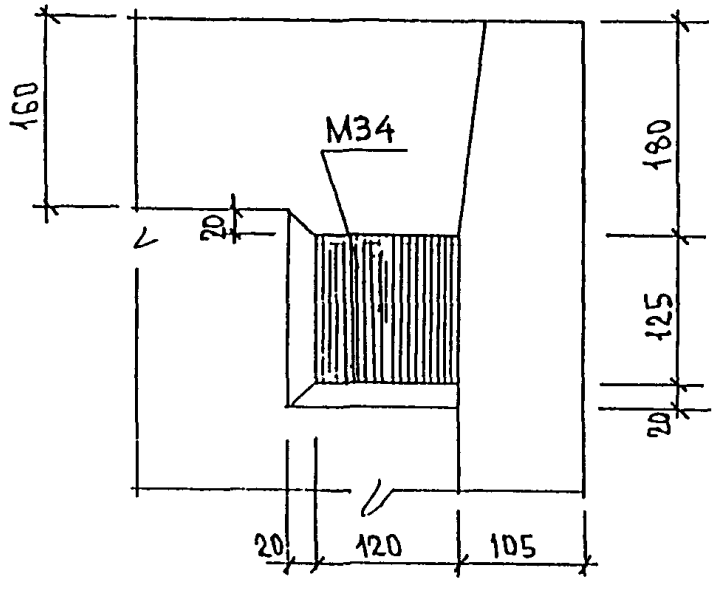


55

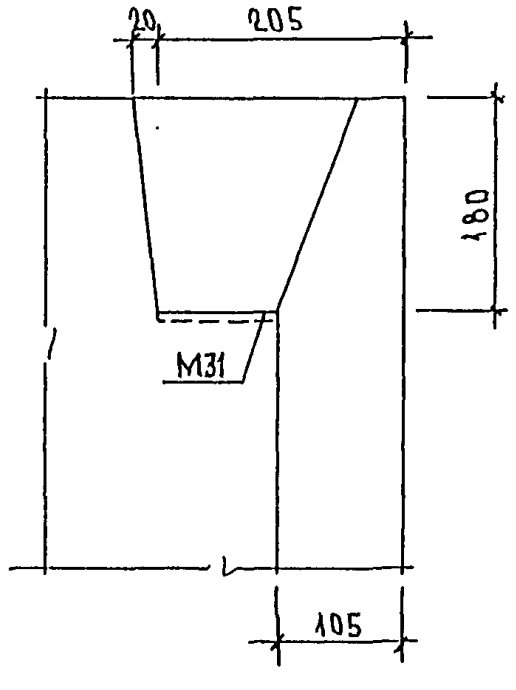


56

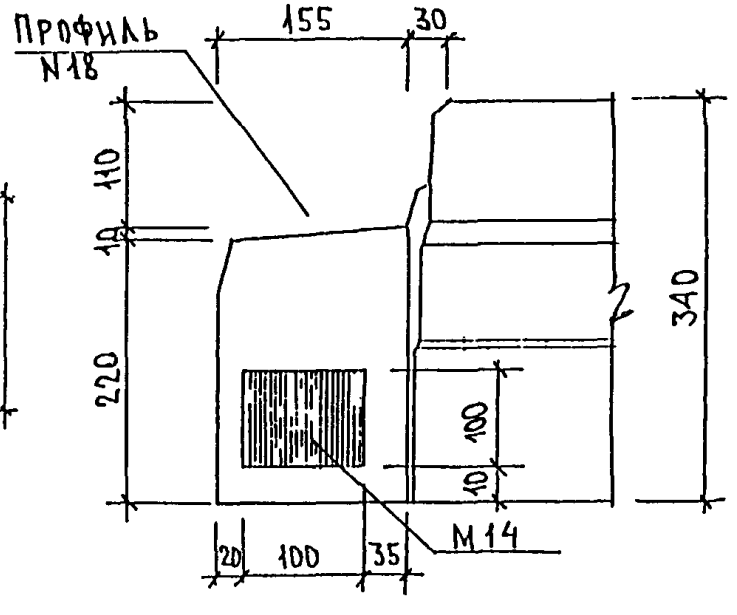


Инв. № подл. | Подп. и дата | Взам. инв. №

5РС41-75 У

Лист 13

67

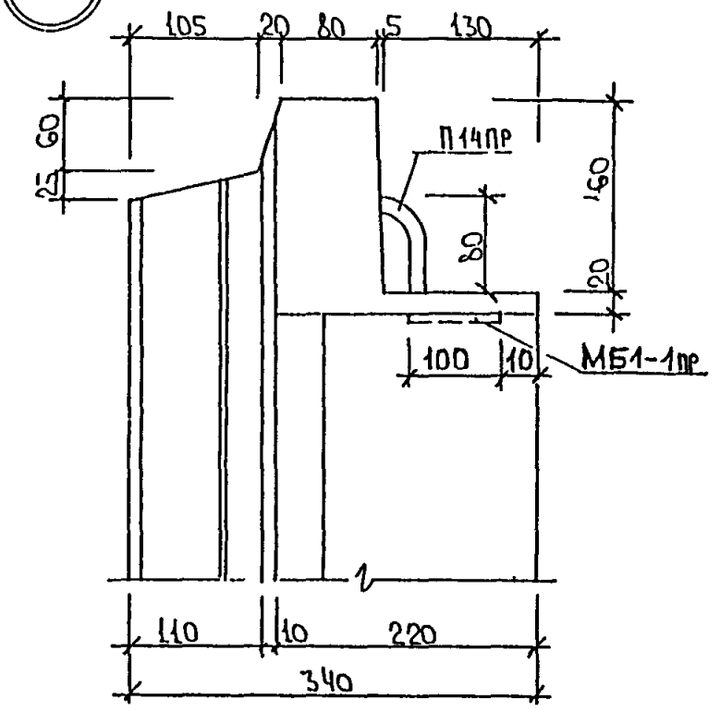


59

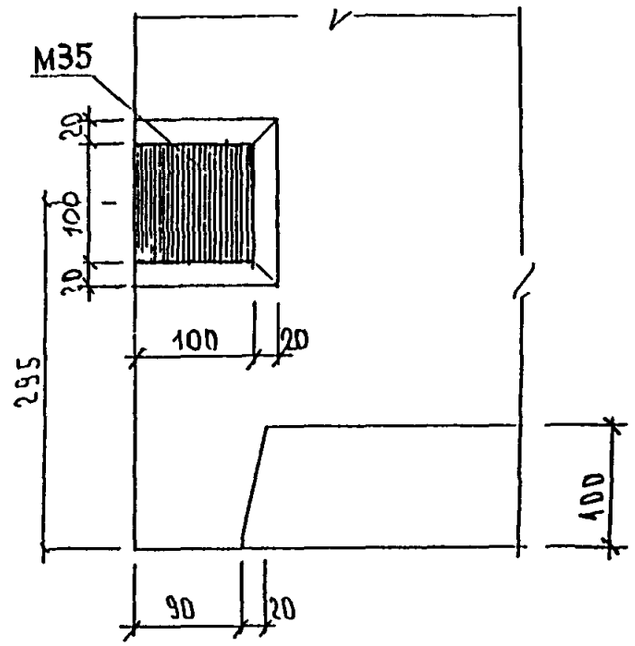


60

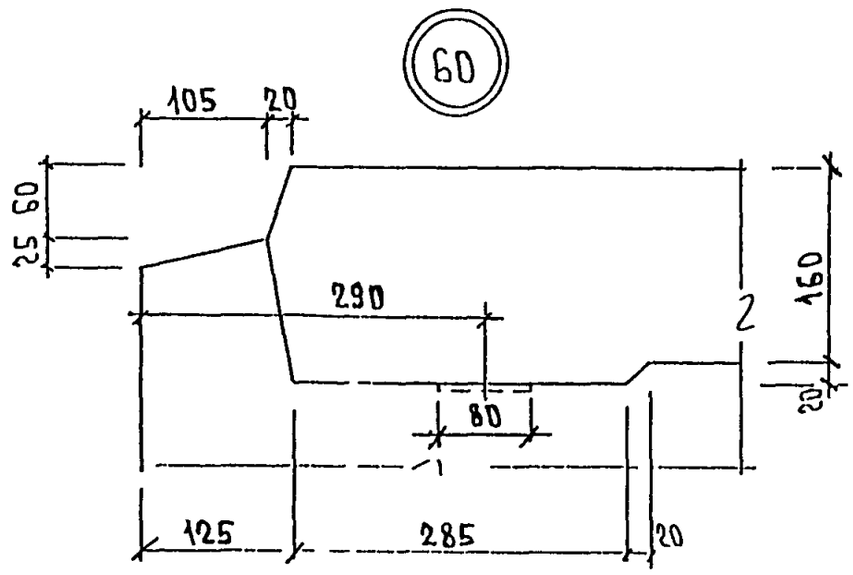


61

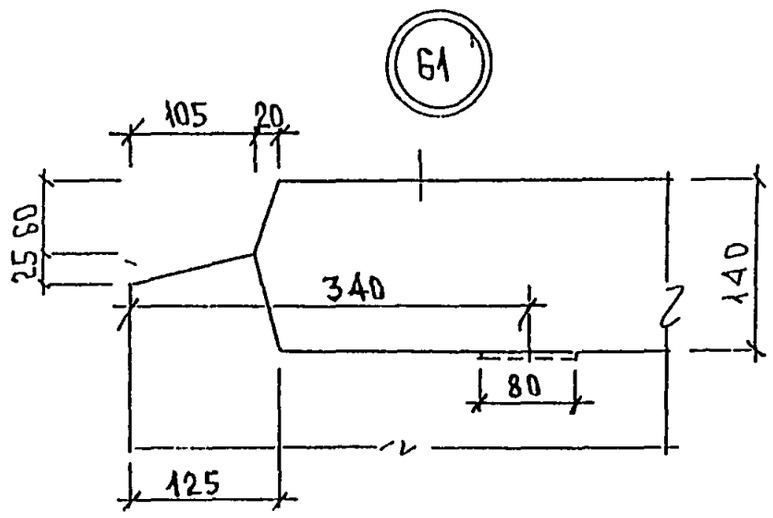


Инв. N подл. | Подп. и дата | Взам. инв. N

5РС41-75 У

Лист 14

62

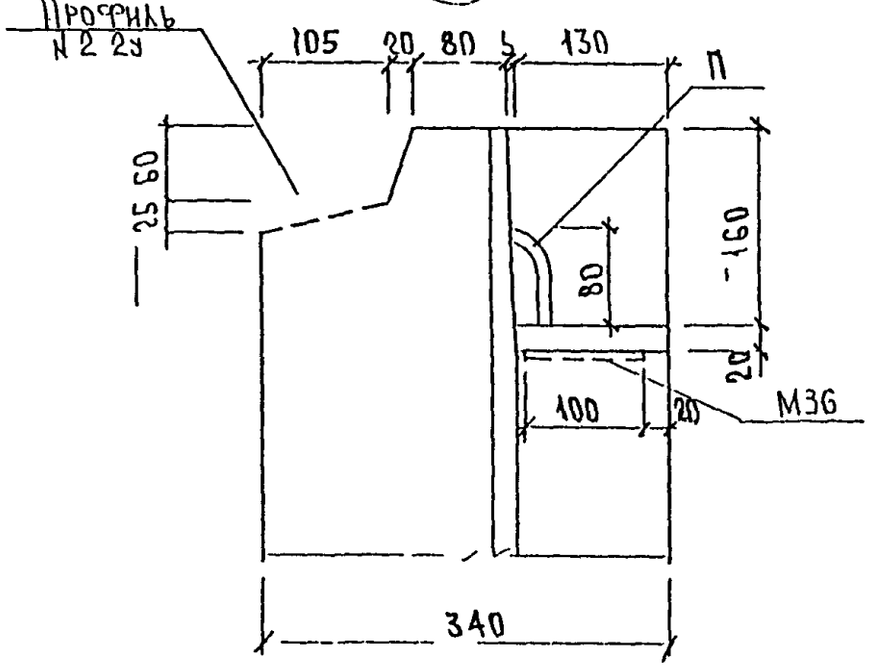


63

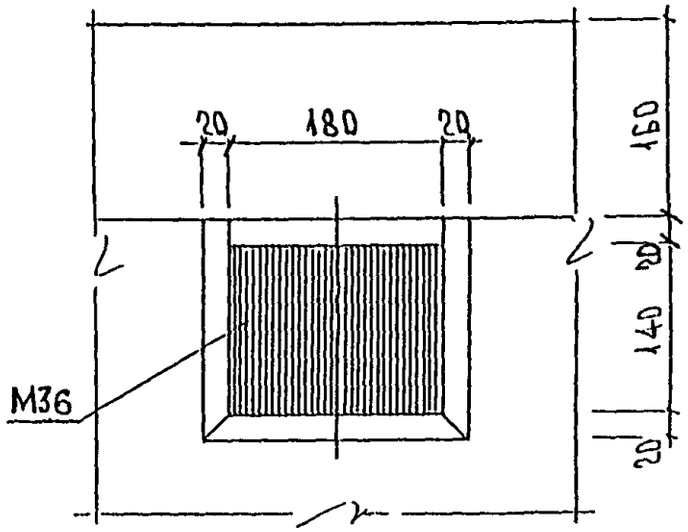


64

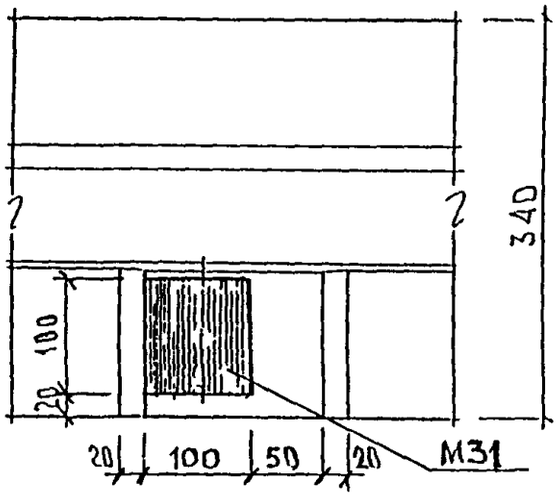


65

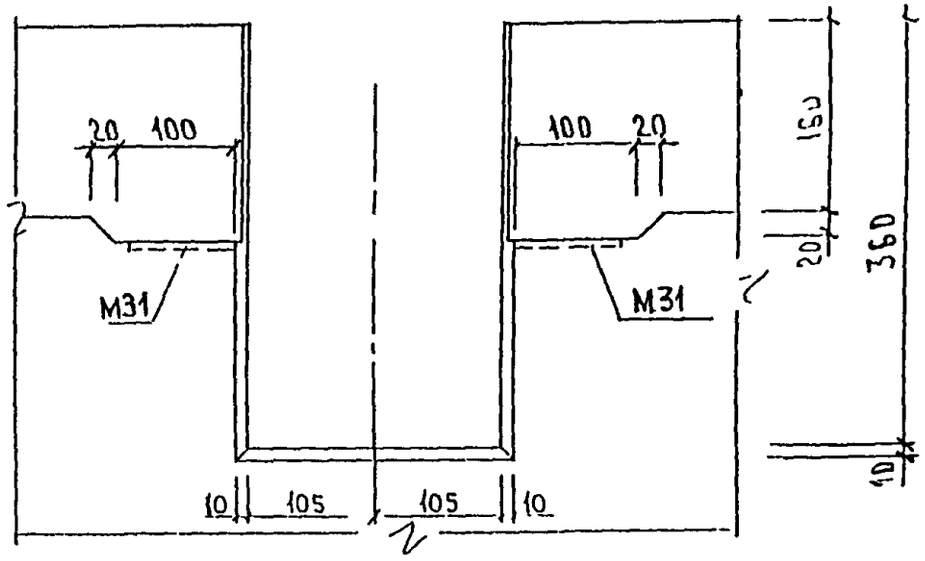


5РС41-75 Ч

Лист 15

Инв. N подл. | Подп. и дата | Взам. инв. №

## Профиль №1

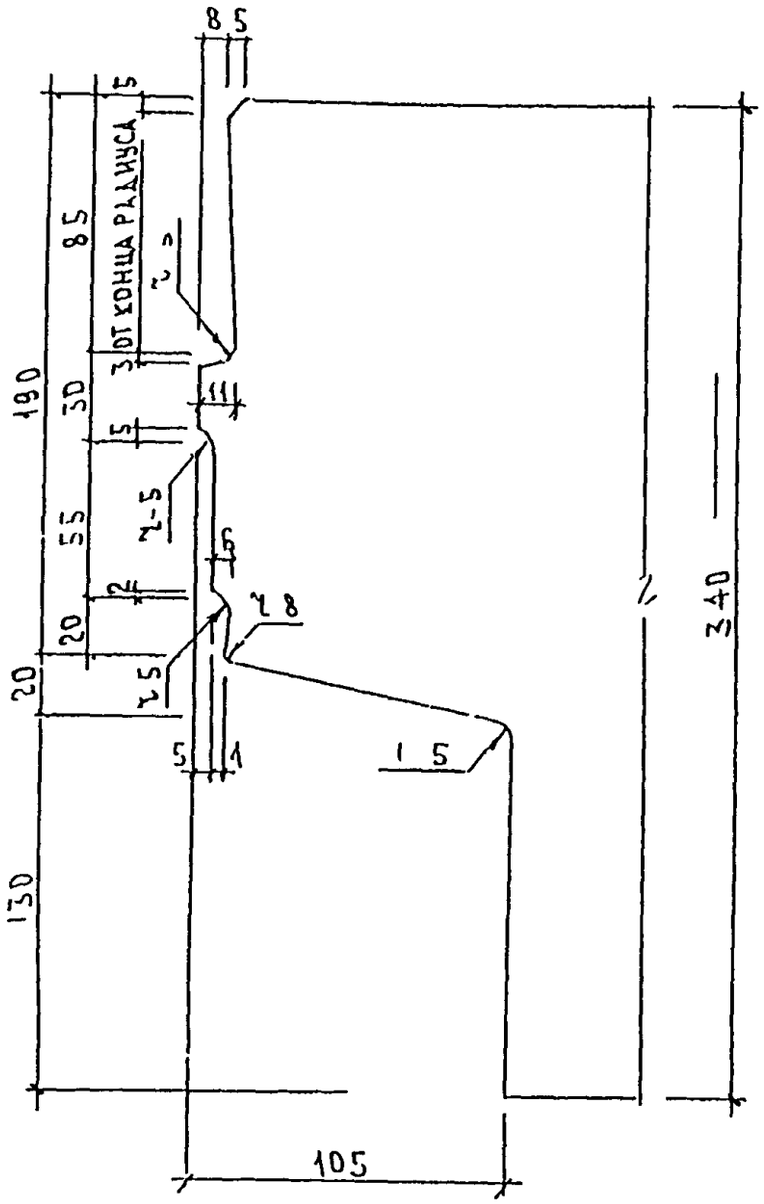


## Профиль №2

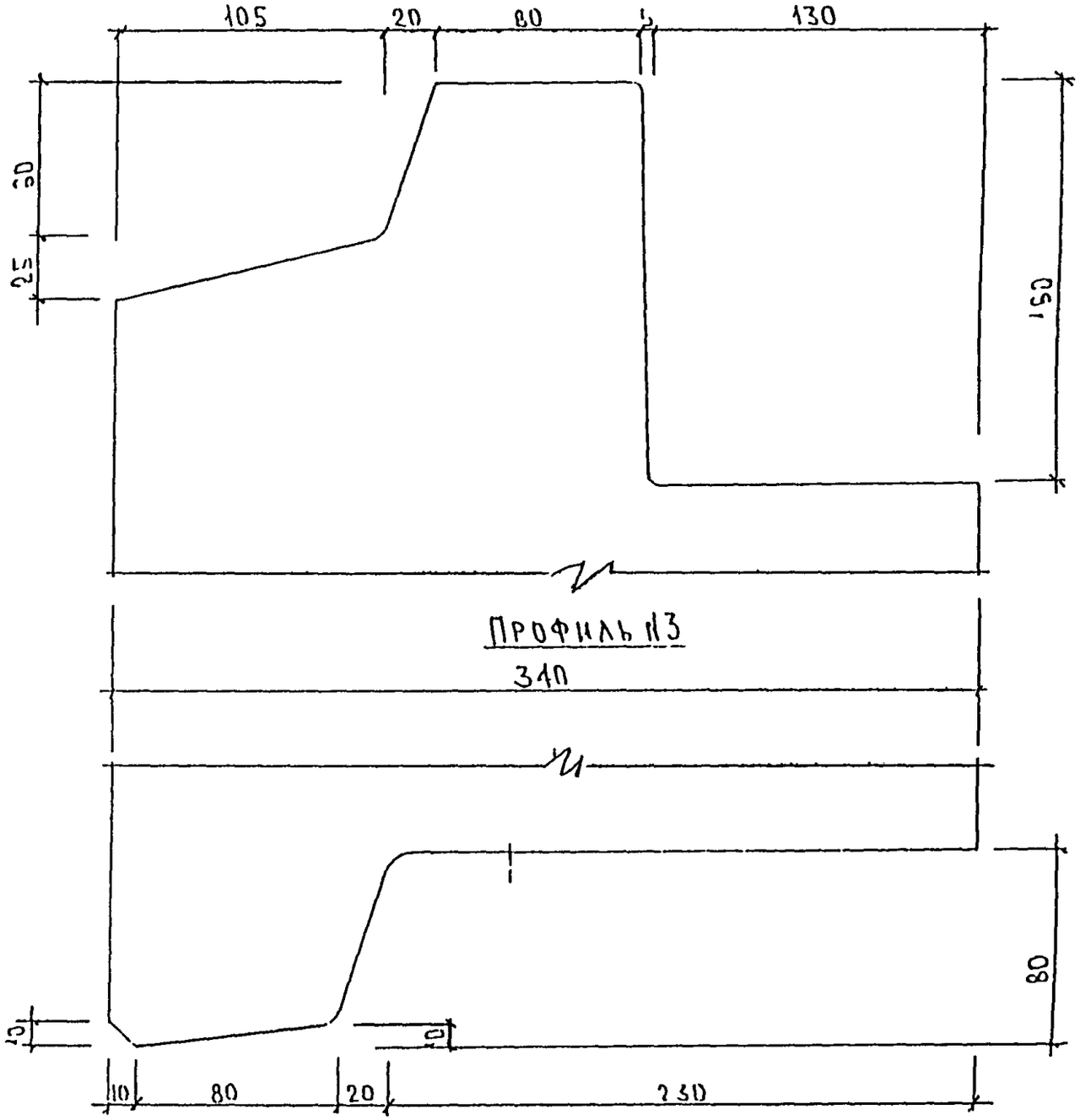


## Профиль №3

## Профиль N1и

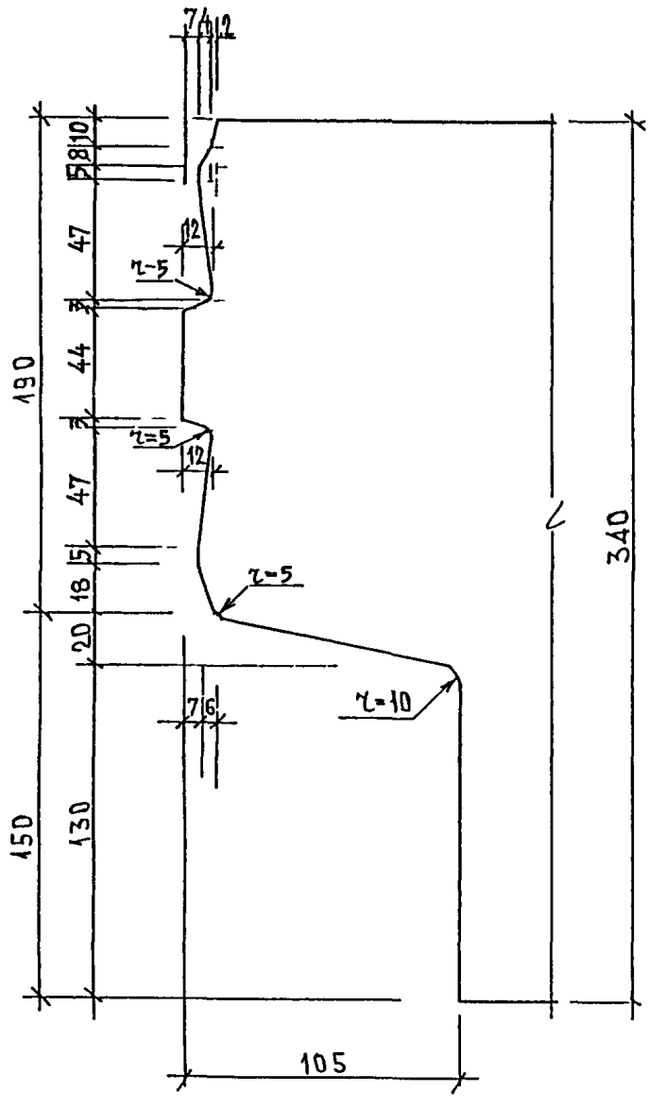


## Профили N4, 14У

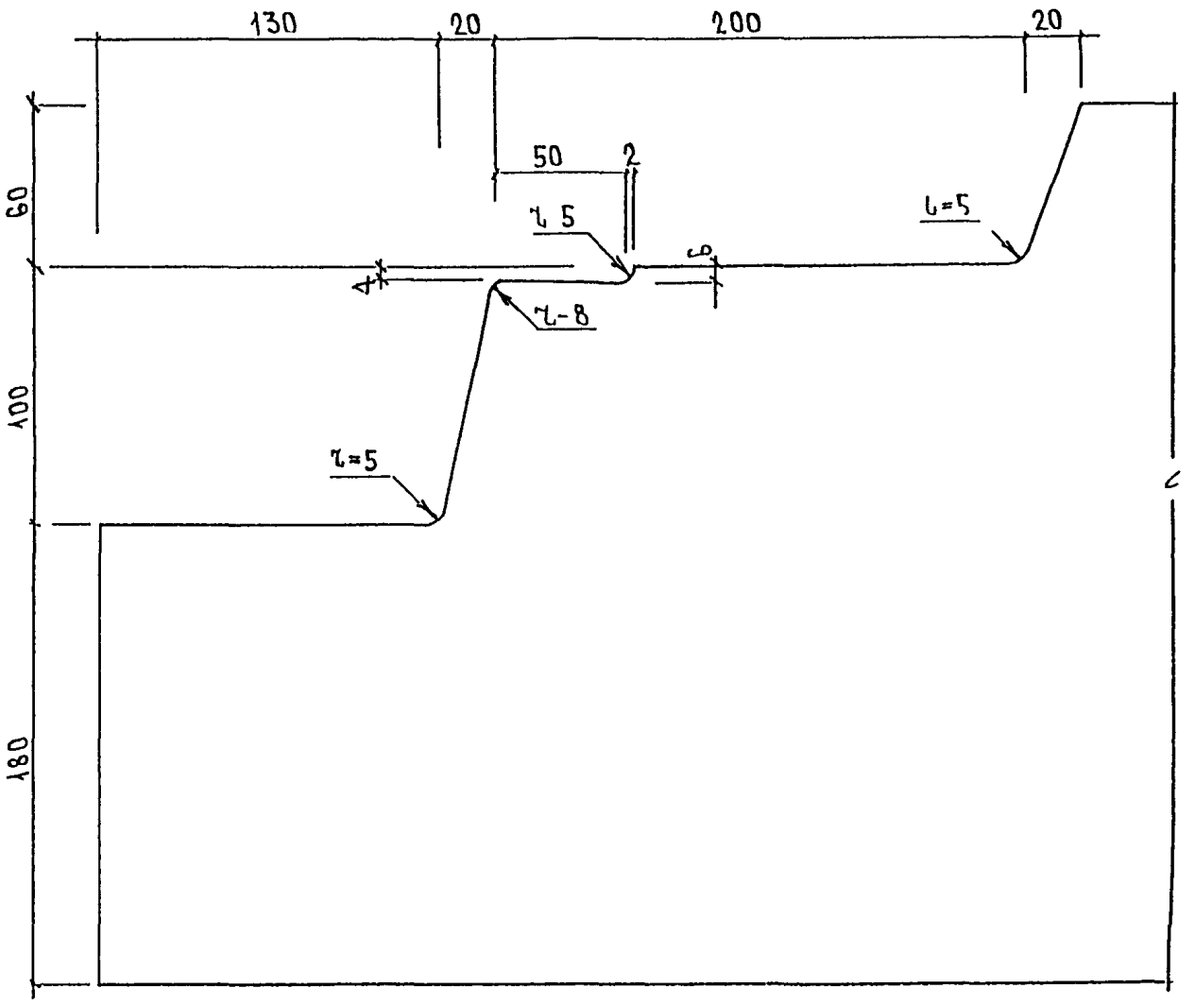


Инв N под. | Подп. и дата | Взам. инв. N

5РС41-75 У

Лист 17

## Профиль №1У

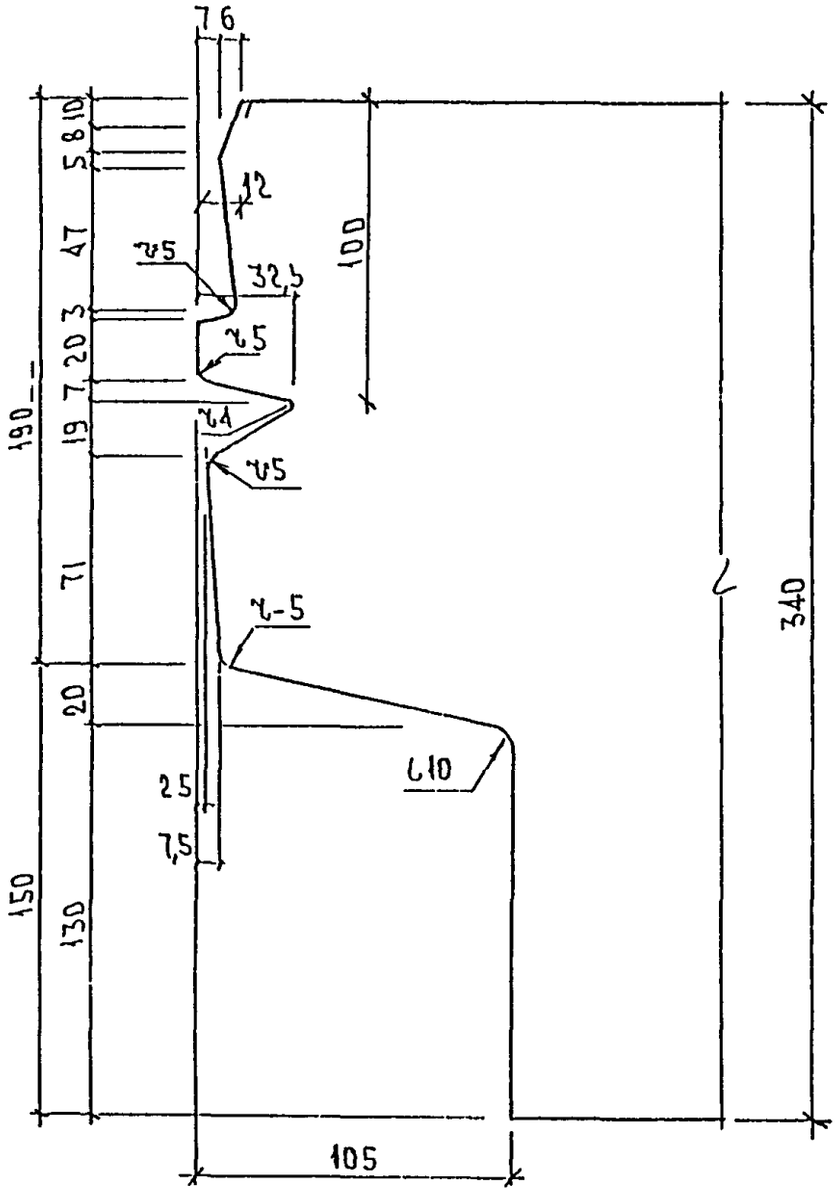


## Профиль №2У

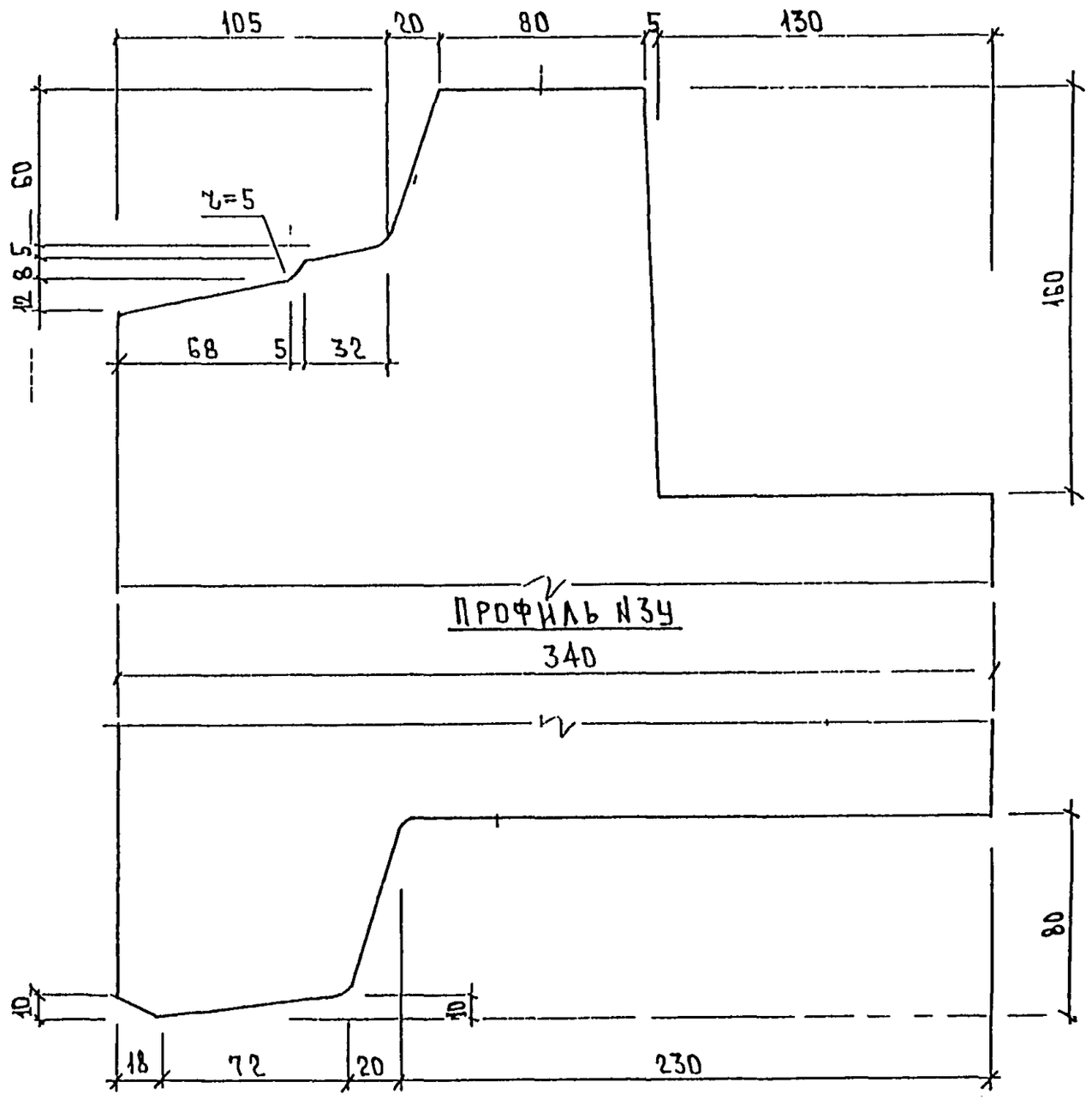


## Профиль №3У




Инв. № подл. | Подп. и дата | Взам. инв. №

5РС41 75

Лист 18

## Профиль №10

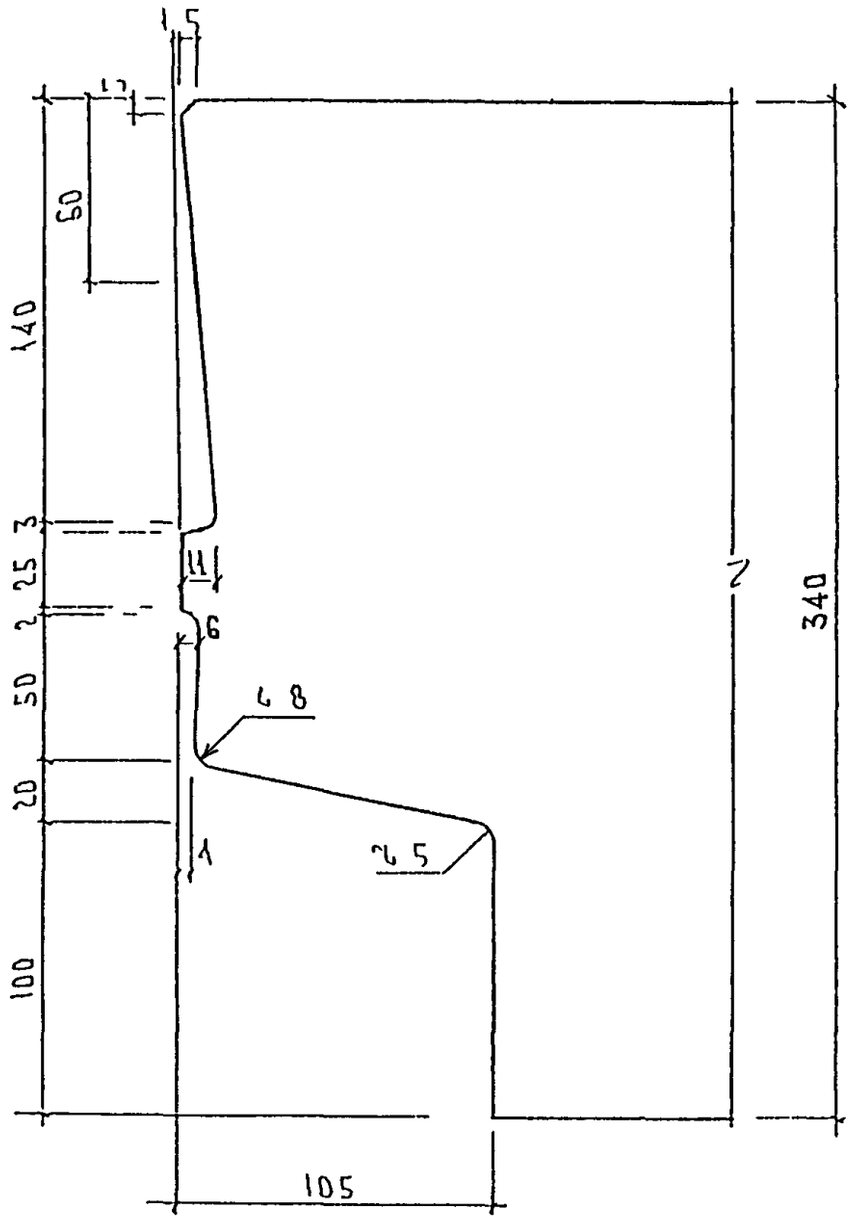


## Профиль №21

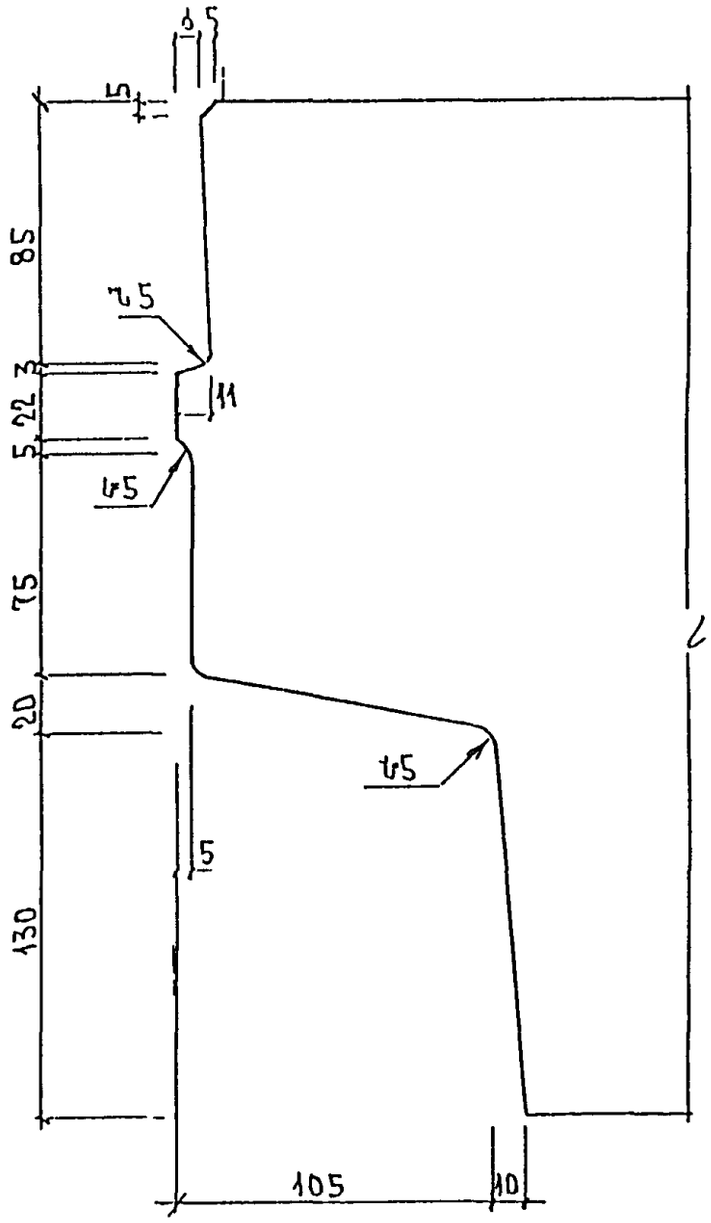


Инв №подл | Подп и дата | Взам инв №

5РС41-75 У

Лист 19

## Профиль №17

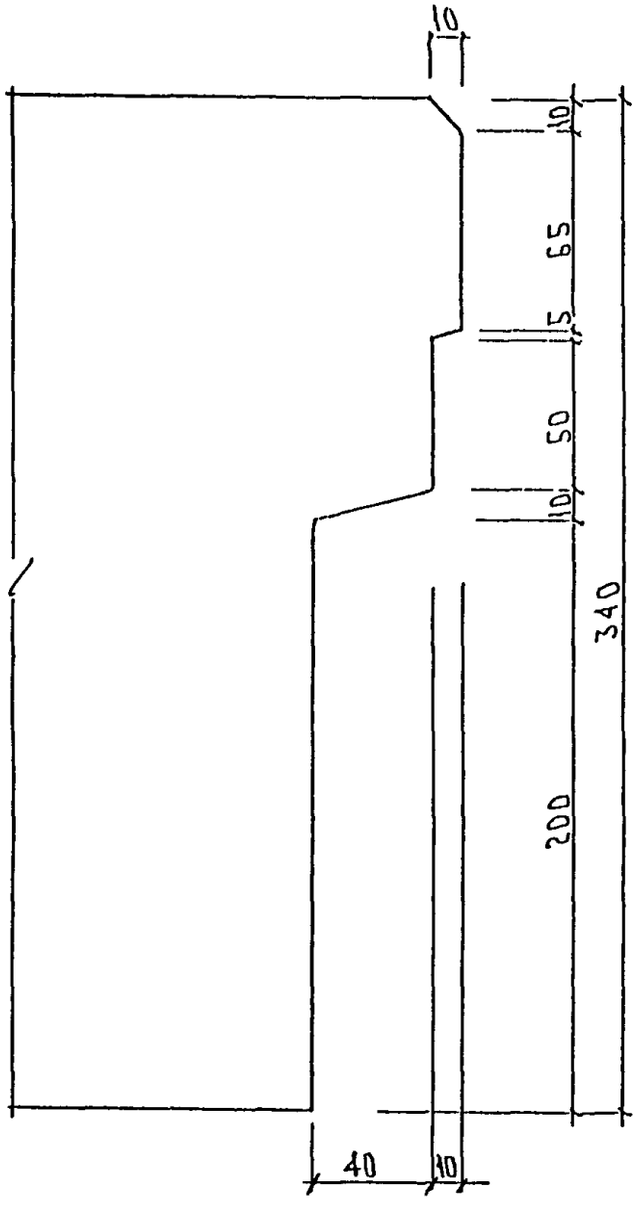


## Профиль №18

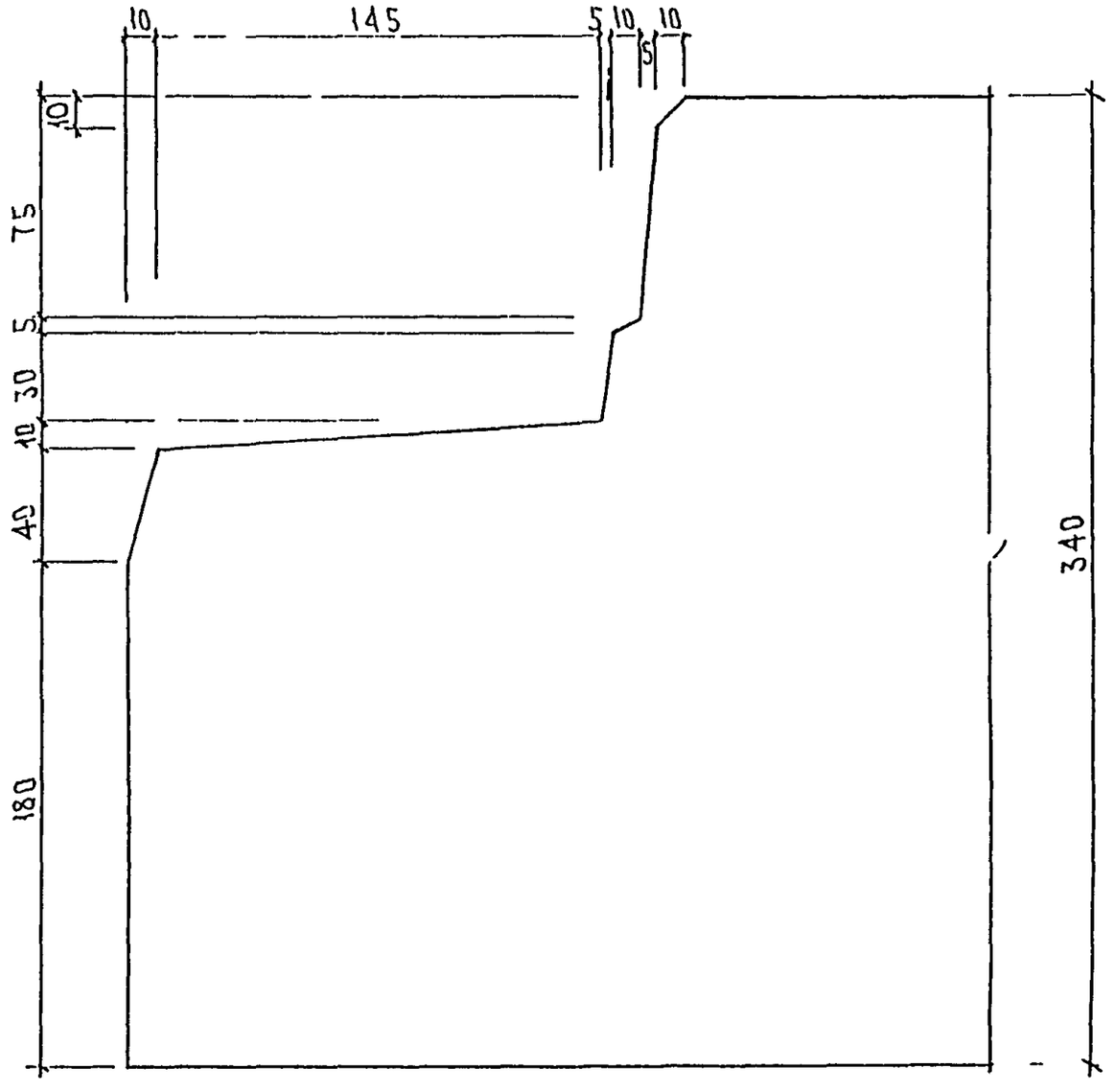


Инв. № подл. | Подп. и дата | Взам. инв. №

## Профиль №6

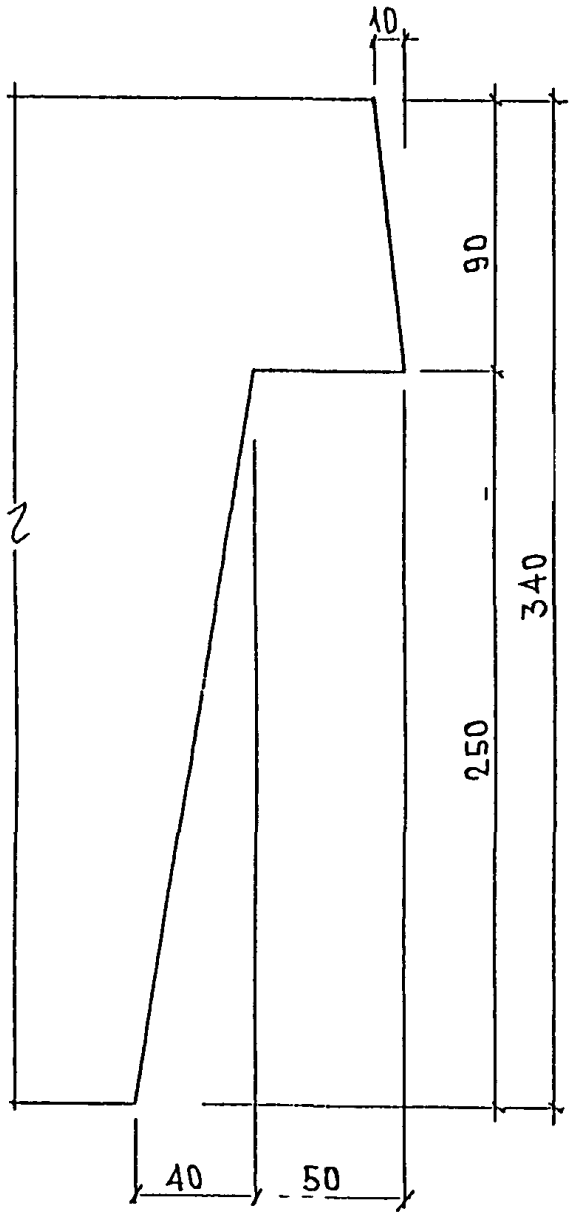


## Профиль №7

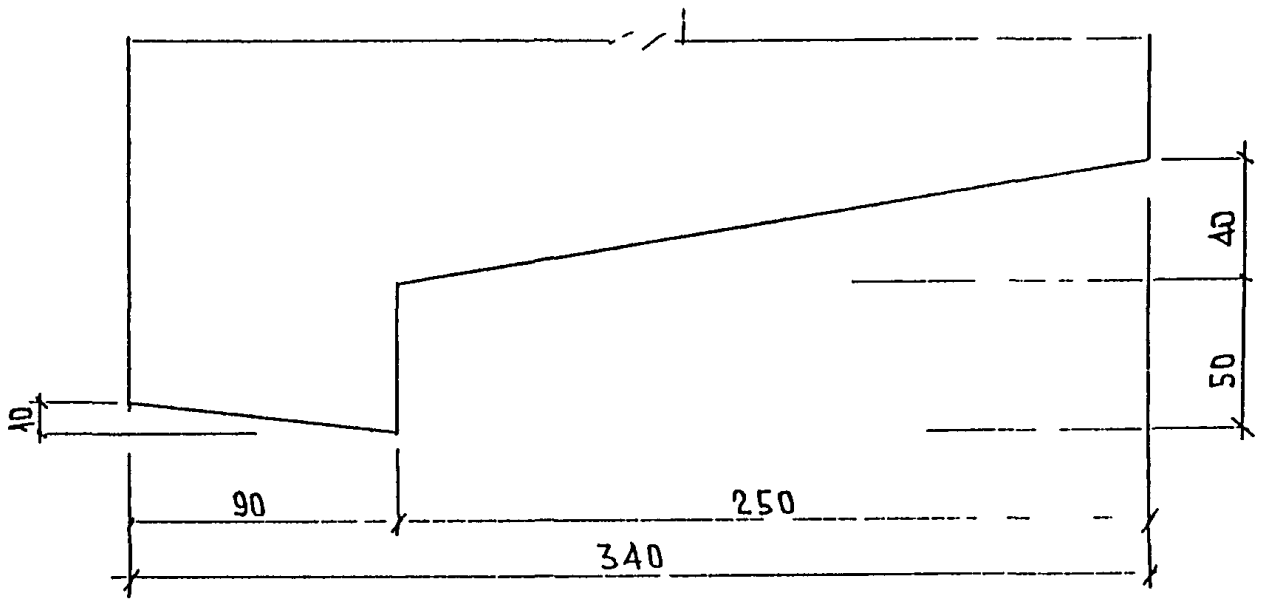


## Профиль №8

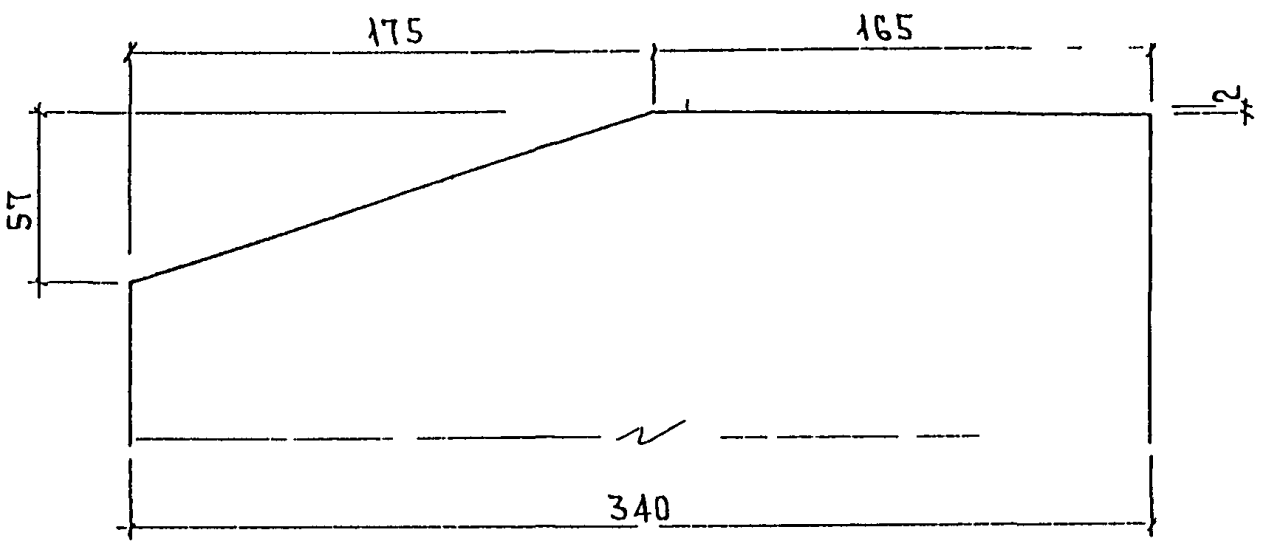


Инв. № подл. | Подп. и дата | Взам. инв. №

5РС41 75 У

Лист 21

## Профиль №7А

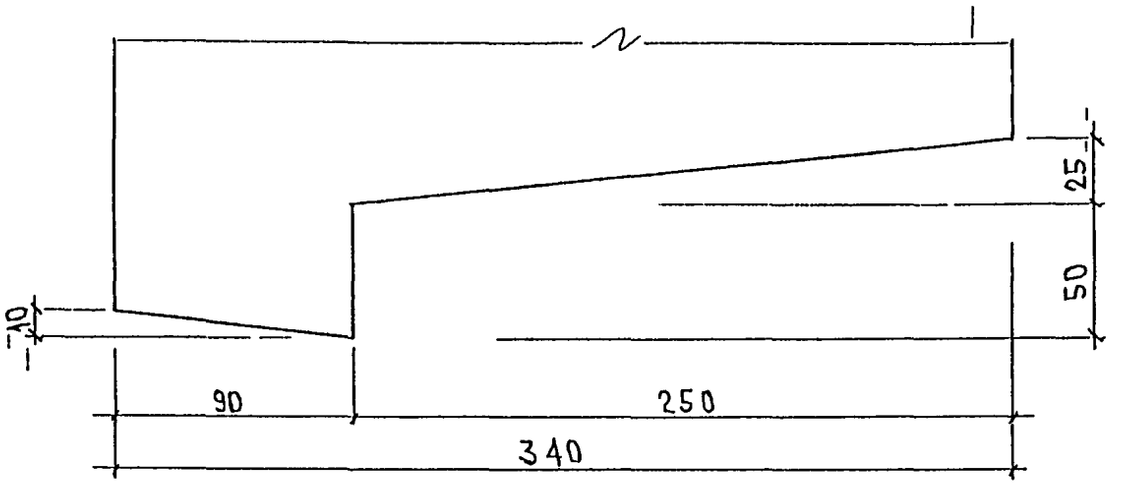


## Профиль №8А

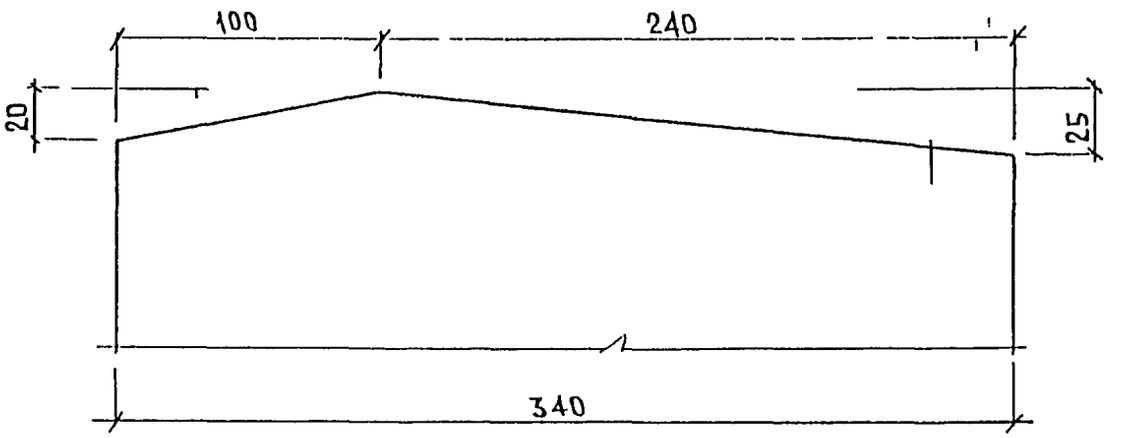




Инв. № подл. | Подпись и дата | Взам. инв. №

## Профиль №9

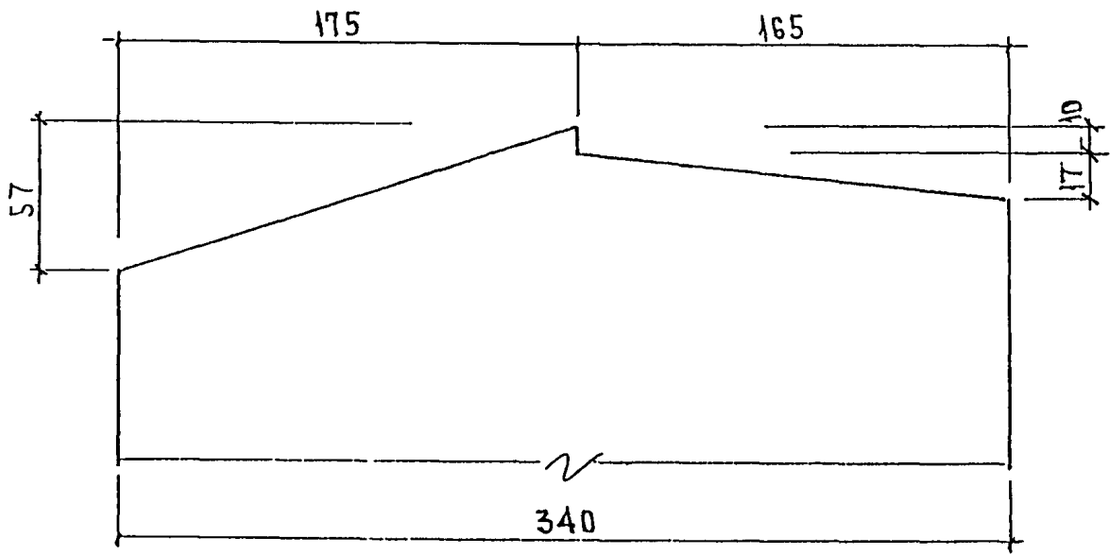


## Профиль №12

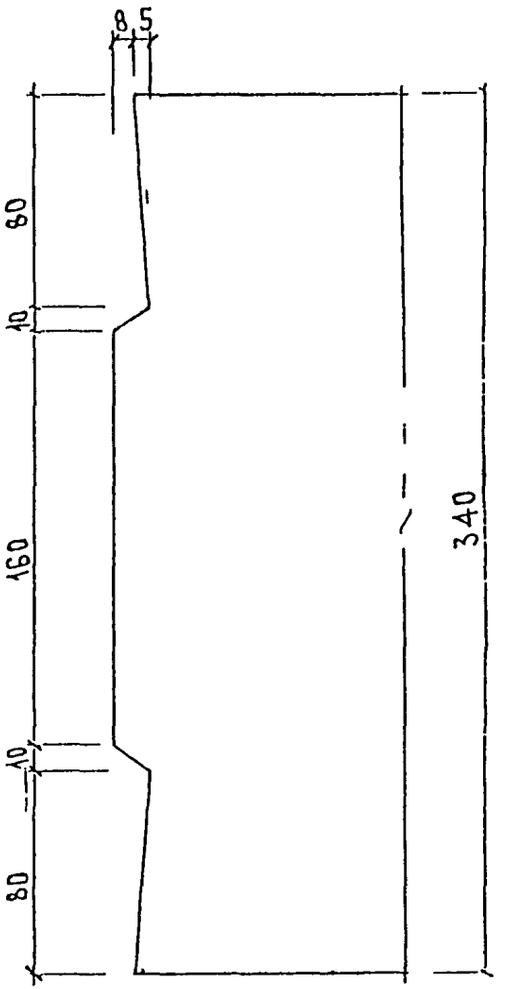




Инв № подл | Подп. и дата | Взам. инв. №

1

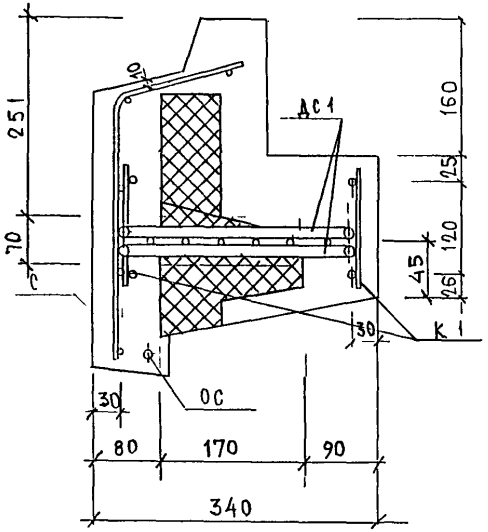


2

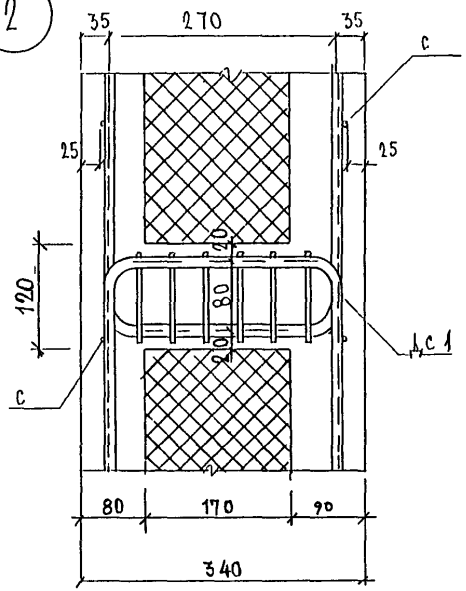


3

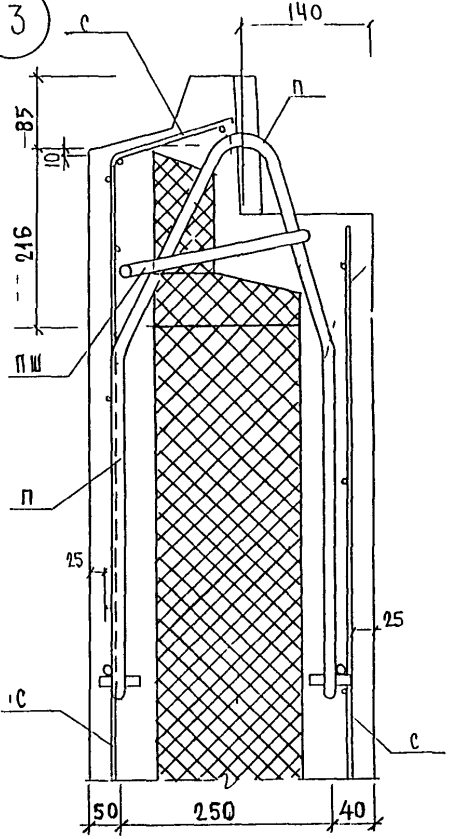


4

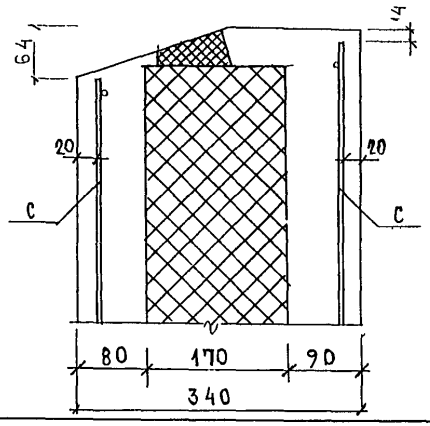


5

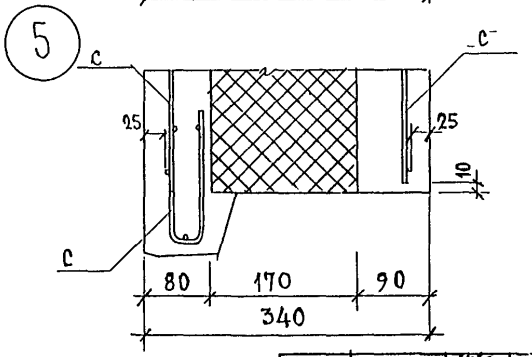


| | | | |
|---|---|---|---|
| НАЧ ОТД | ВАНАГ | | |
| ГА СПЕЦ | БАСКО | | |
| РУК ГР | СКОМОРОХОВА | | |
| РАЗРАБ | КОМИССАРОВА | | |
| ПРОВЕРИЛ | СКОМОРОХОВА | | |
| Н КОНТР | ГУРЕВИЧ | | |

5РС41 75 УА

Узлы арматурные

| СТАДИЯ | ЛИСТ | ЛИСТОВ |
|---|---|---|
| Р | 1 | 5 |

МИНИТЭП ОСК

ИНВ № ПОДЛ | ПОДПИСЬ, ДАТА | ВЗАМ. ИНВ №

6

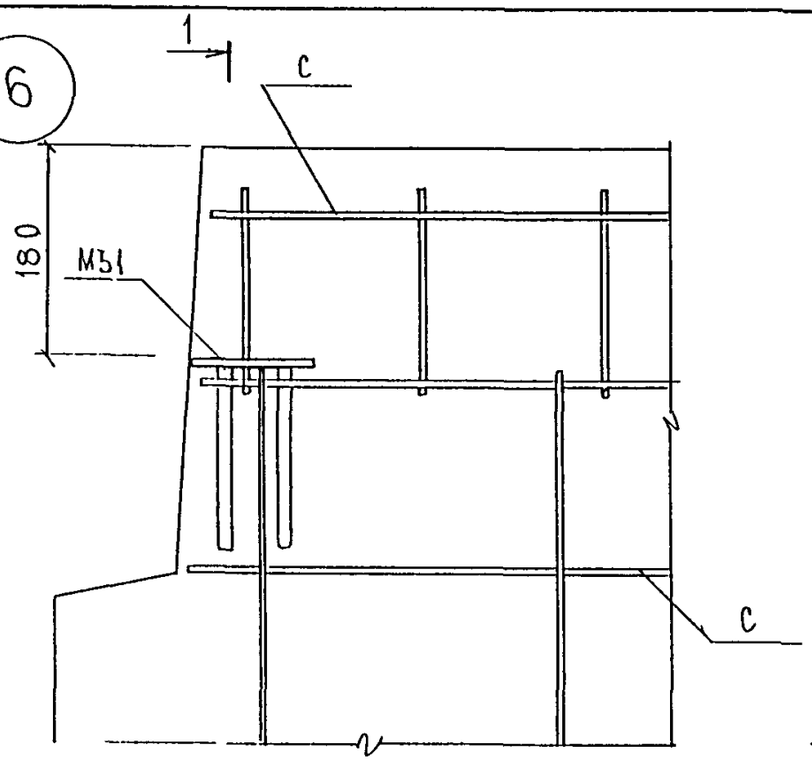


1 - 1

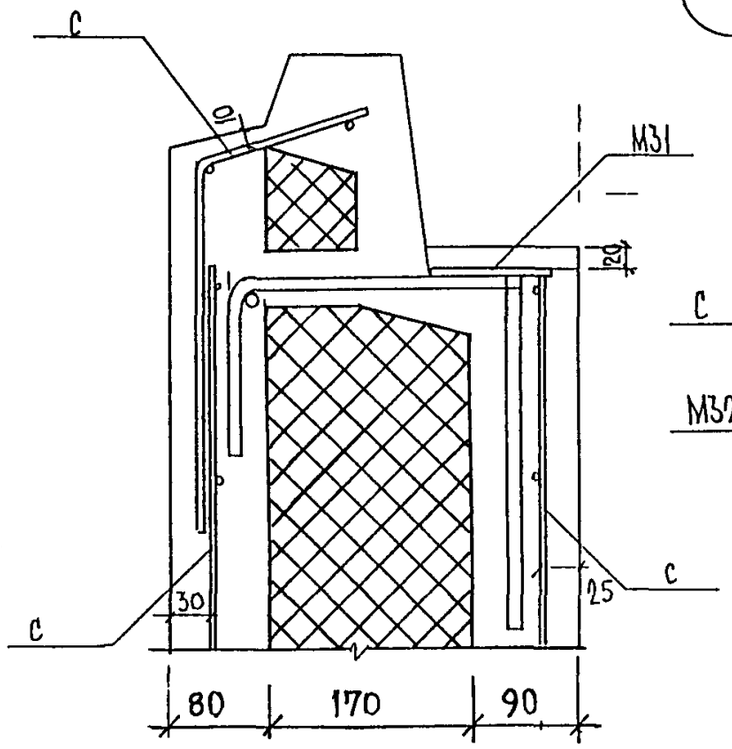


7

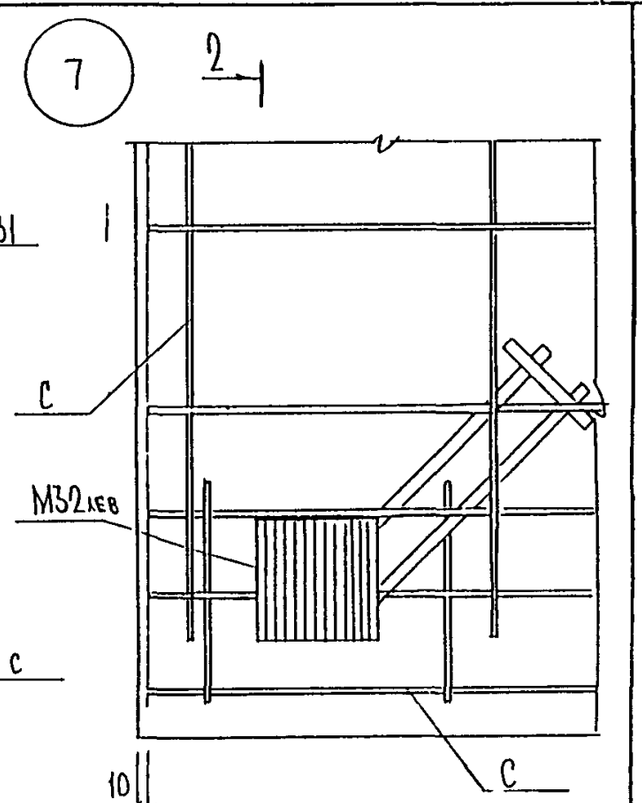


2 2

8

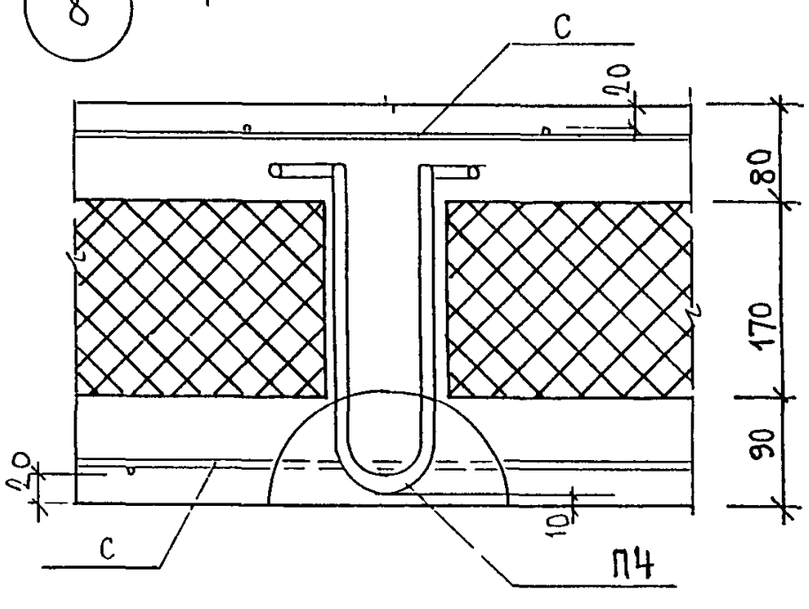


9

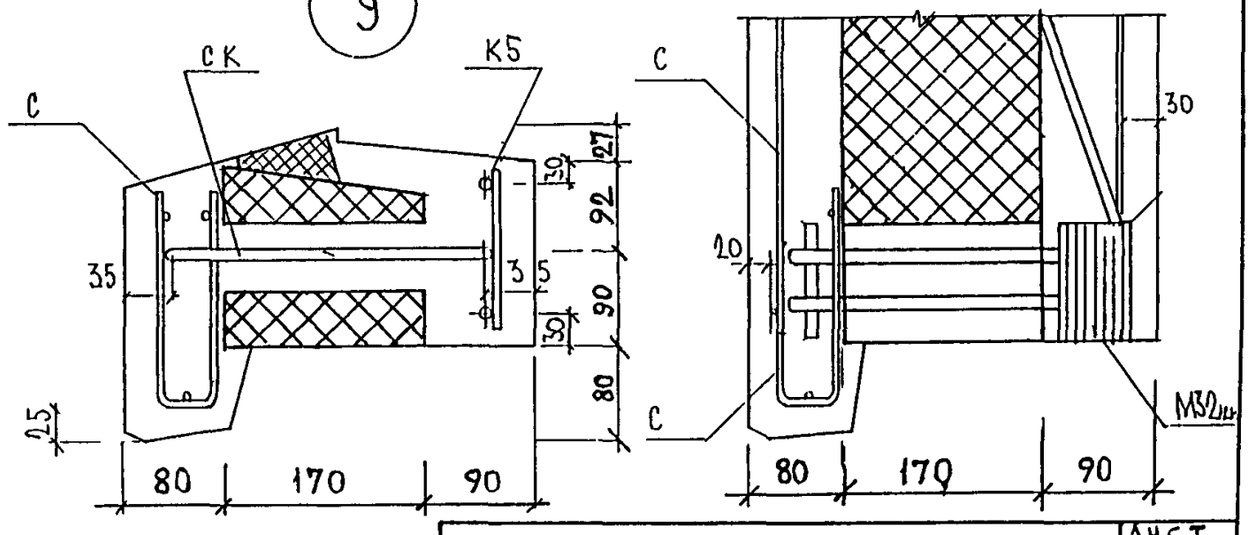


5РС41-75 УА

Лист 2

Формат А3

10

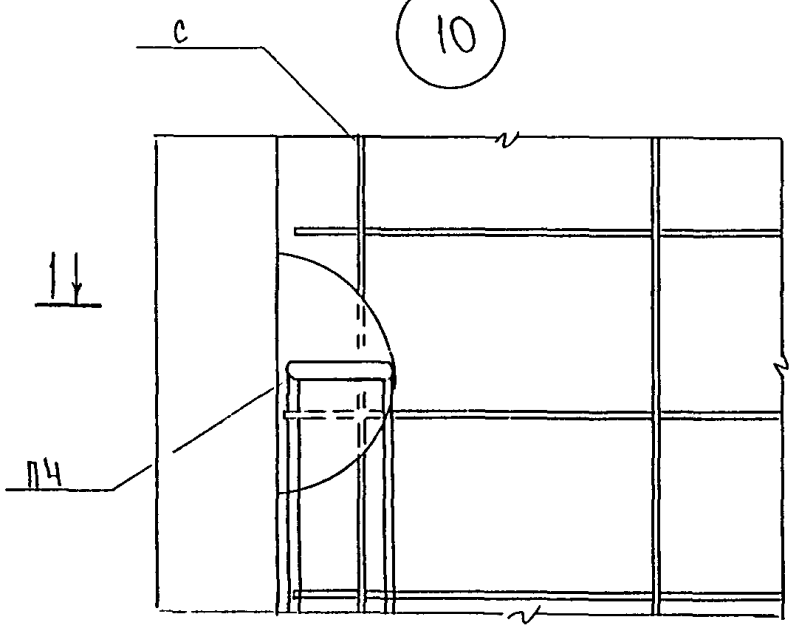


11

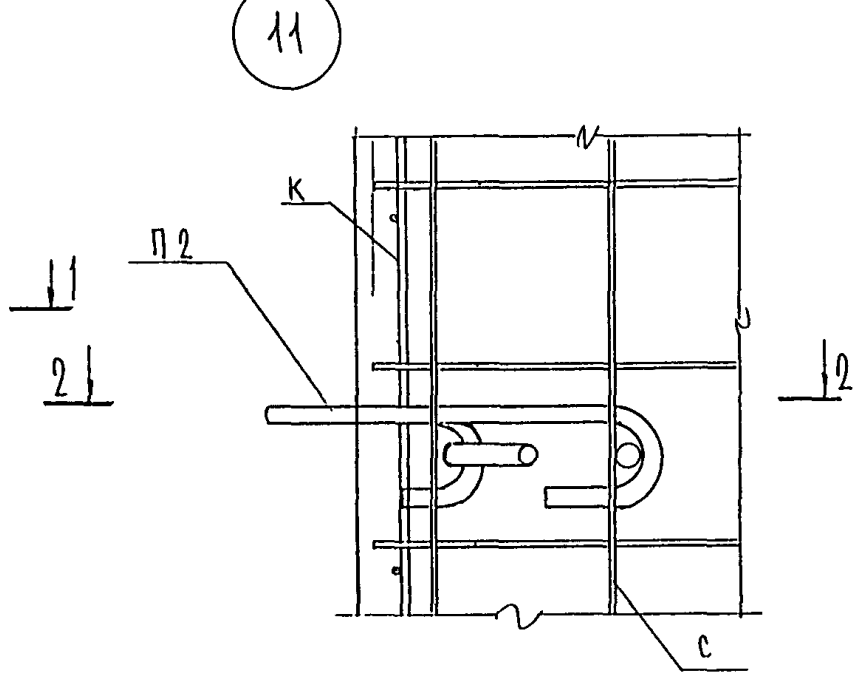


1 – 1

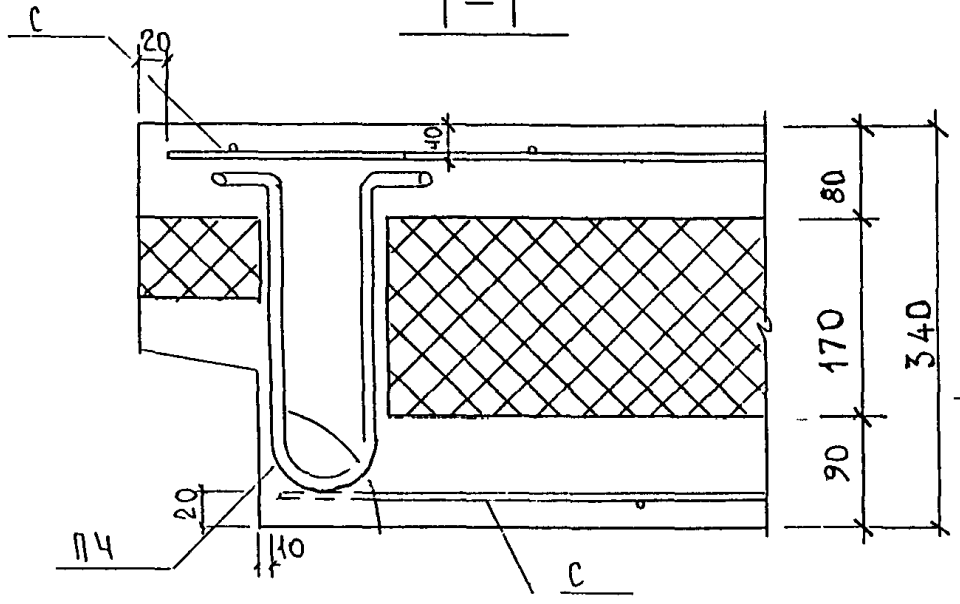


2 - 2

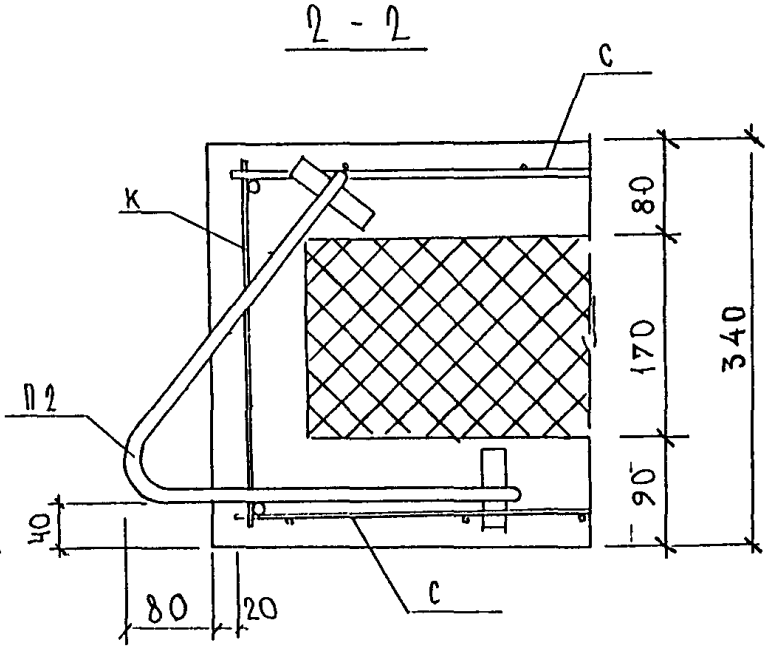


| | |
|---|---|
| 5РС41-75 УА | Лист 3 |

Формат А3

12

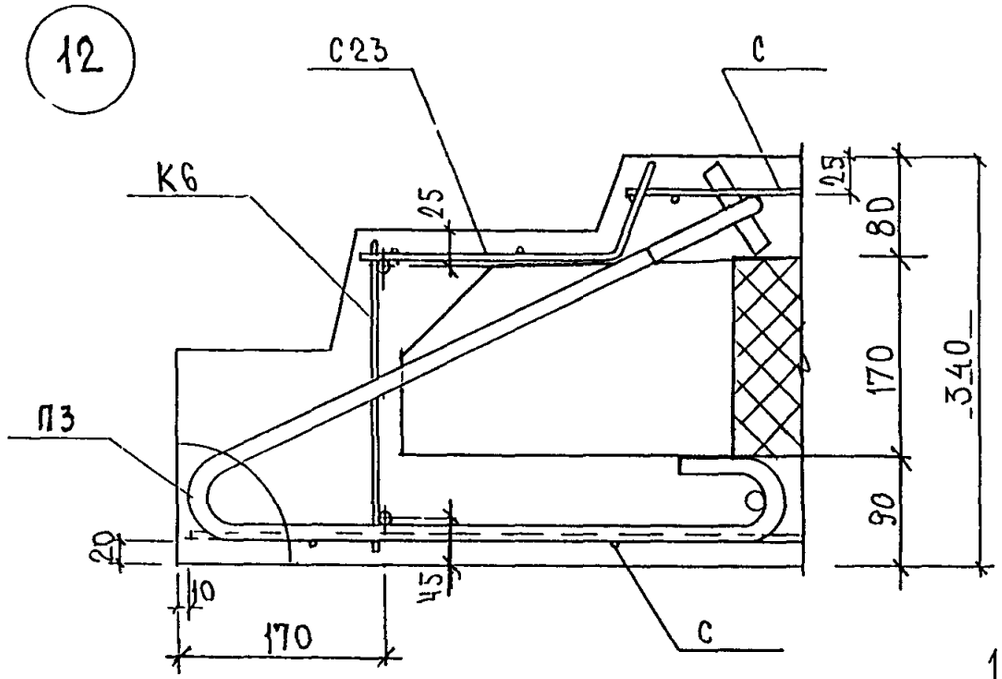
С23
С
К6
25
П3
80
170
340
90
20
10
45
170
С

13

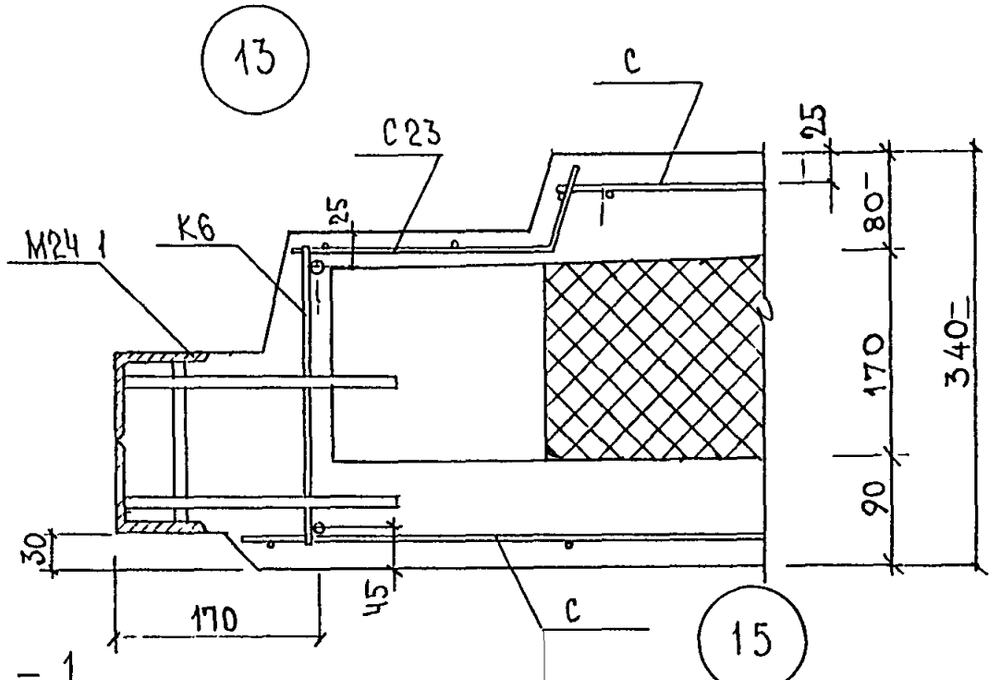
С
С23
25
М24 1
К6
25
80
170
340
90
30
170
45
С

1 – 1

15

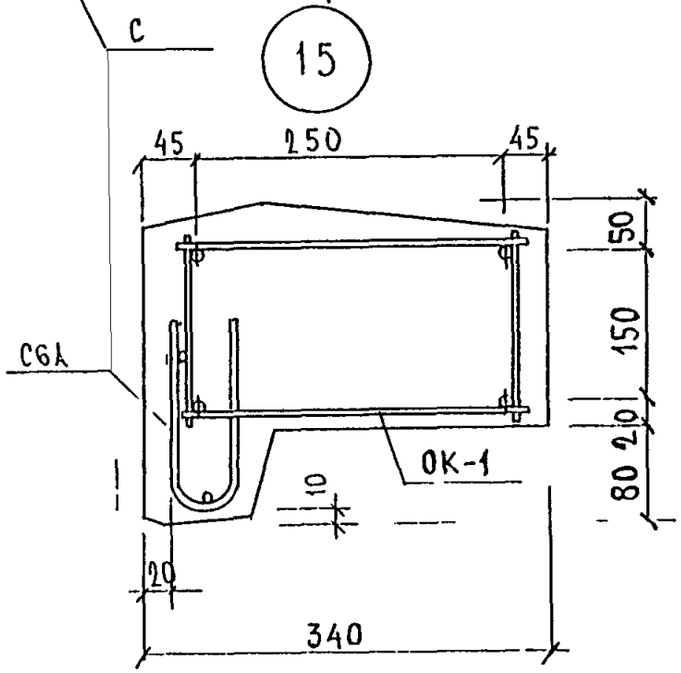
45
250
45
50
150
20
80
С6А
ОК-1
10
20
340

14

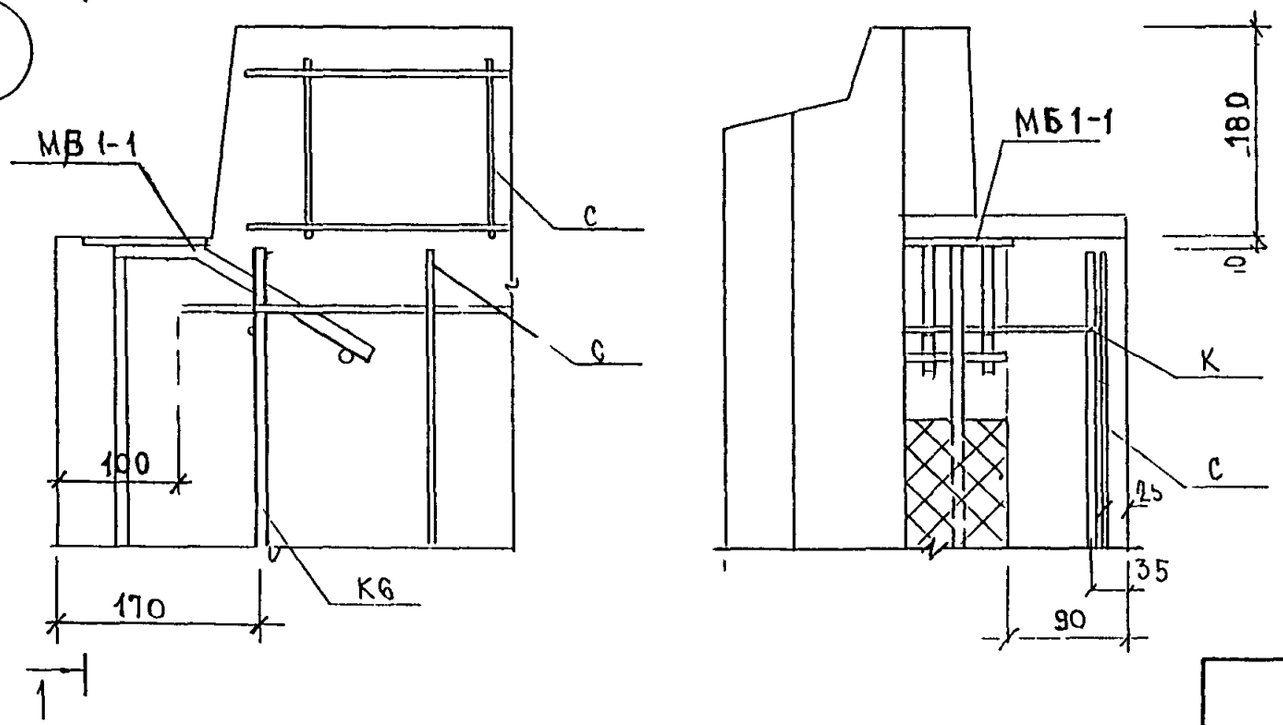
МВ 1-1
С
С
100
170
К6
1
МБ 1-1
180
10
К
С
25
35
90
1

16

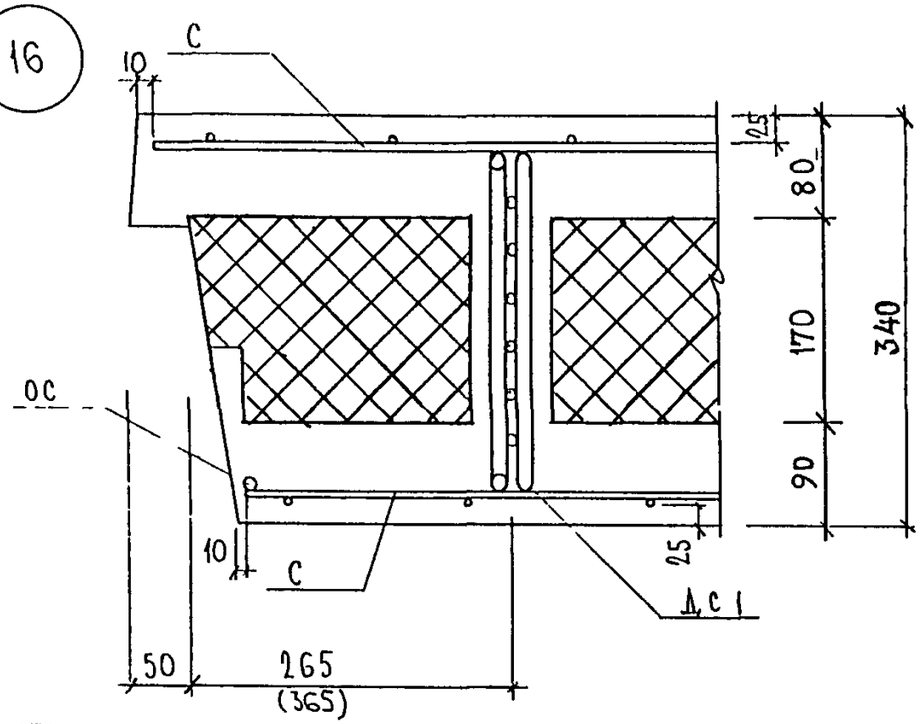


18

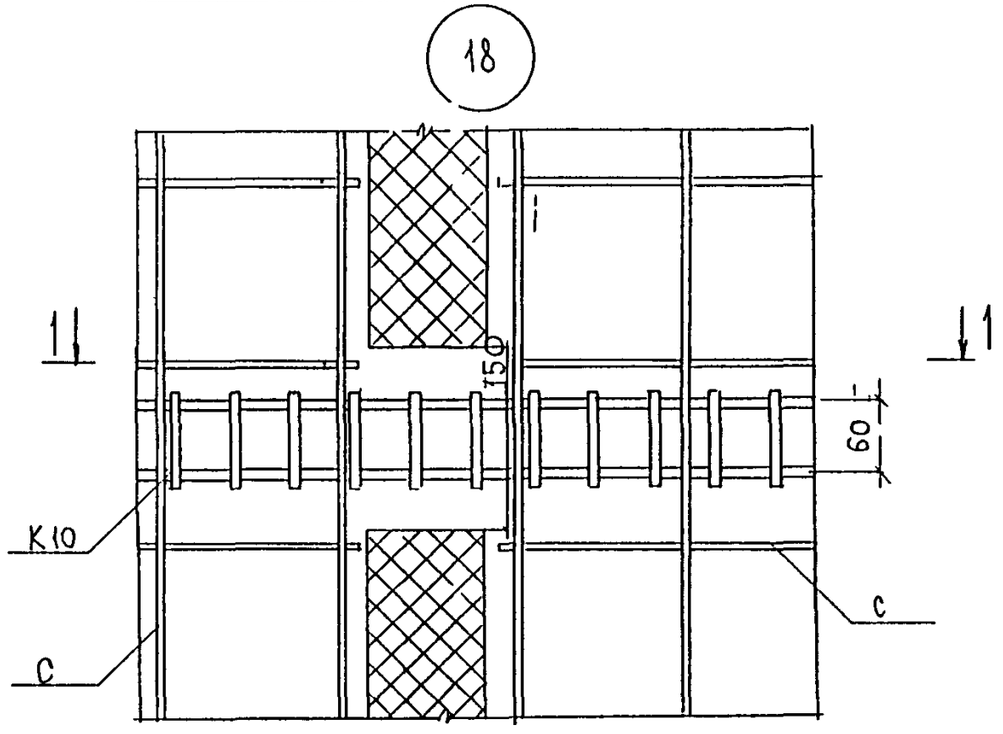


17

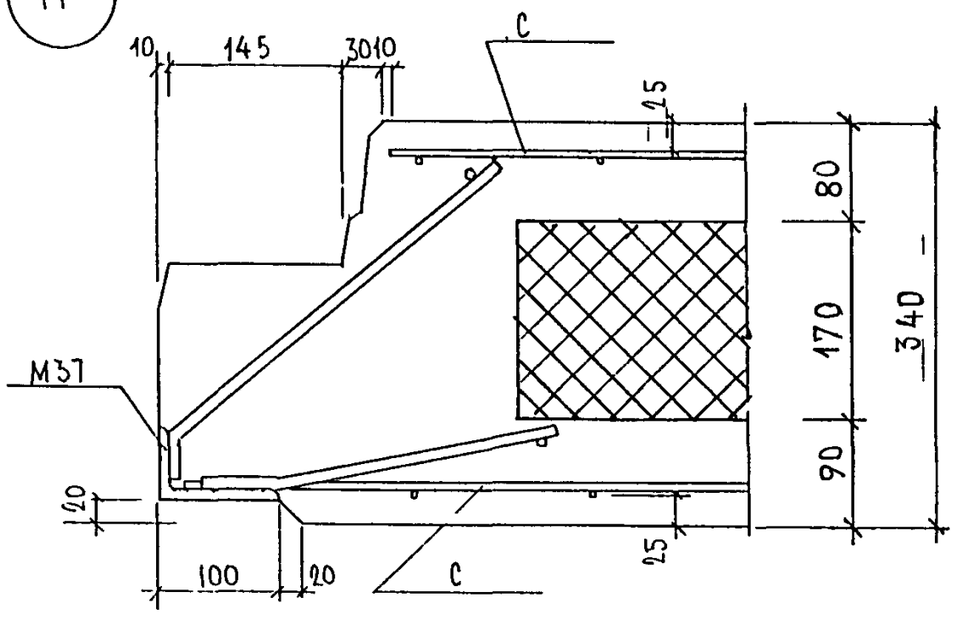


1 – 1

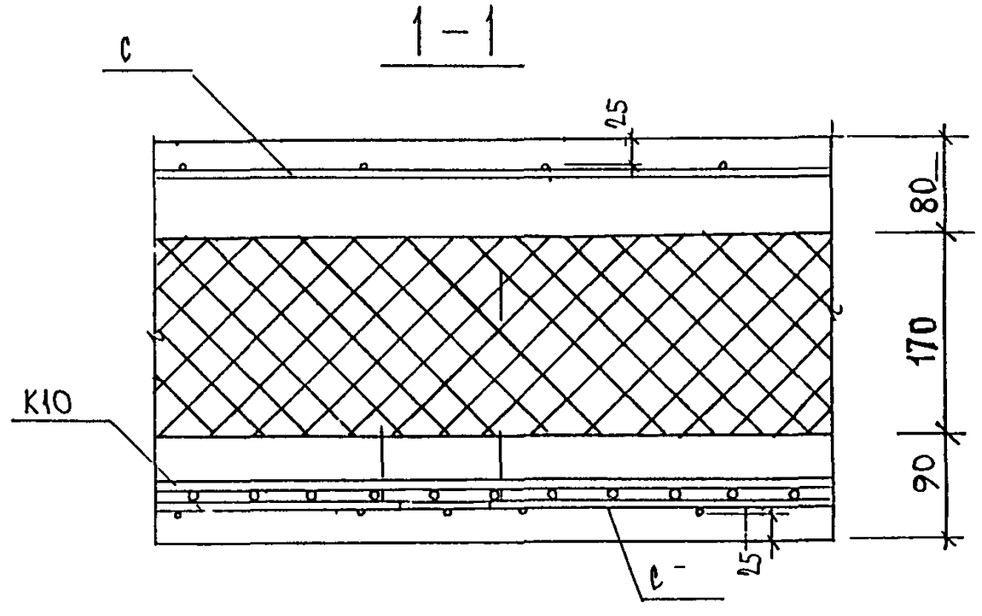


5РСЧ1 75 УА

Лист 5

Формат А3

1

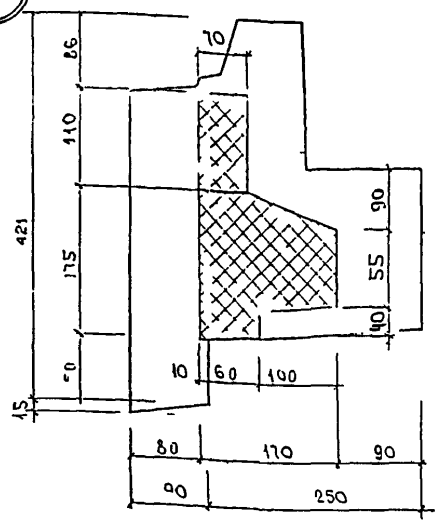


2

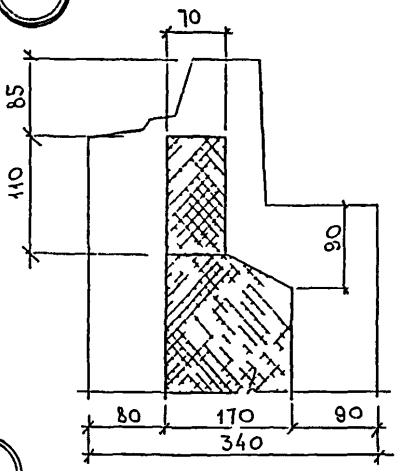


3

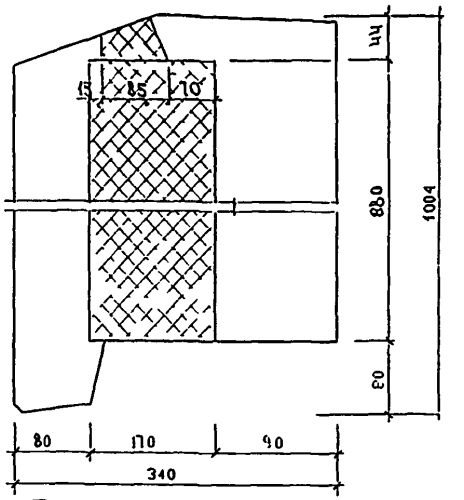


4

Минераловатные плиты марки 75 по ГОСТ 9573 82 с коэффициентом теплопроводности $\lambda \leq 0{,}043$ Вт/мс, обернутые пленкой толщ 100 мкр /ГОСТ 10354 82/ или гидрофобным раствором

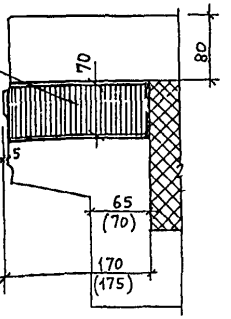


4

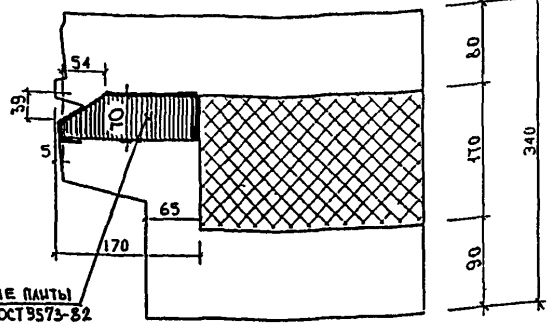


Минераловатные плиты марки М125 по ГОСТ 9573-82 с коэффициентом теплопроводности $\lambda < 0{,}043$ Вт/мс, которые покрыты пленкой толщ 100 мкр /ГОСТ 10354 82/ или гидрофобным раствором

5

Деревянная пробка 60х40 ℓ 110

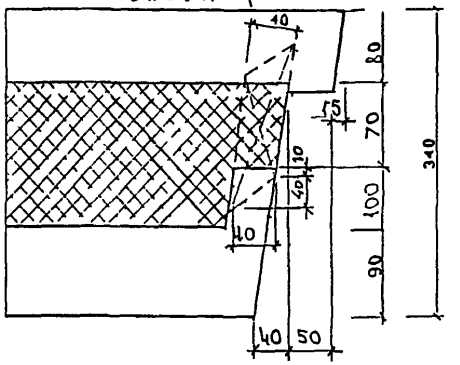


| | | |
|---|---|---|
| НАЧ ОТД | ВАНАГ | |
| ГЛ СПЕЦ | ГАСКО | |
| ГР ИНЖ | СКОМОРОХОВА | |
| РАЗРАБ | СКОМОРОХОВА | |
| Н КОНТР | ГУРЕВИЧ | |

5РС 41-75 УП

Узлы раскладки утеплителя

| СТАДИЯ | ЛИСТ | ЛИСТОВ |
|---|---|---|
| Р | 1 | 2 |

МНИИТЭП ОСК

6

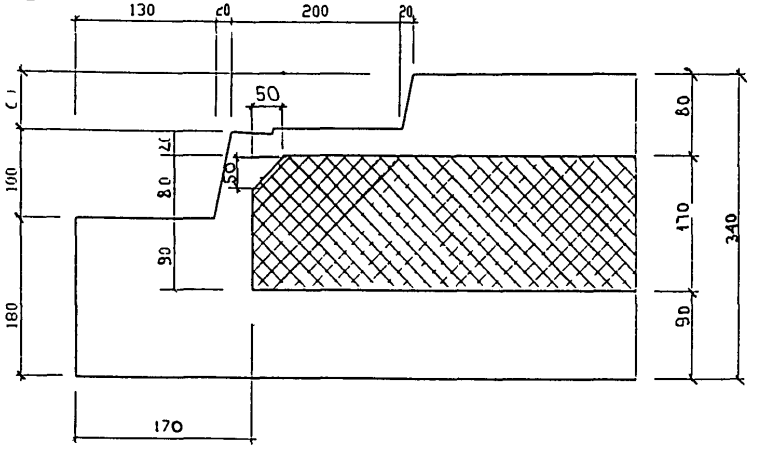


7

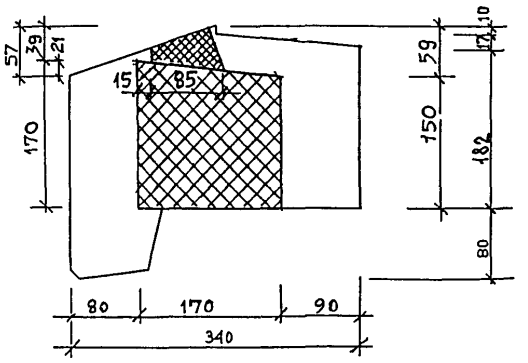


8

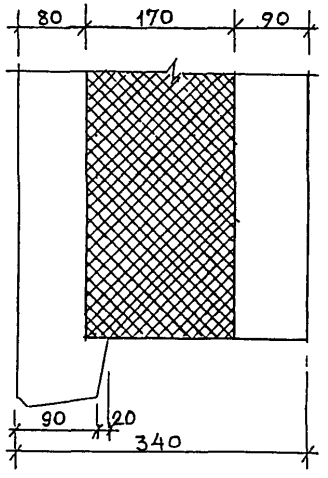


9

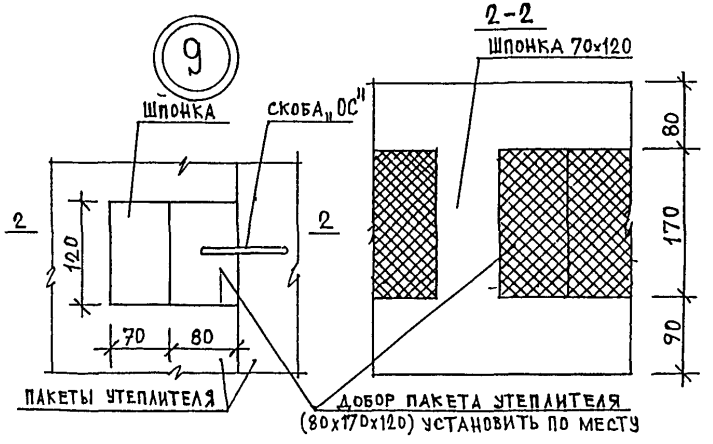


Инв. № подл. | Подпись и дата | Взам. инв. №

Рис 1

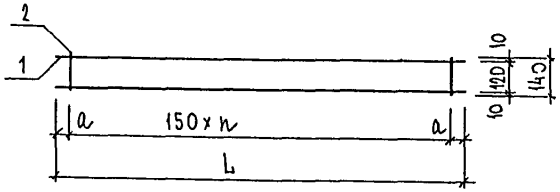


| Марка | L | n | a |
|---|---|---|---|
| К1 | 2400 | 15 | 75 |
| К2 | 3000 | 19 | 75 |
| К3 | 3120 | 20 | 60 |
| К4 | 2520 | 16 | 60 |
| К5 | 1000 | 6 | 50 |
| | | | |

Рис 2

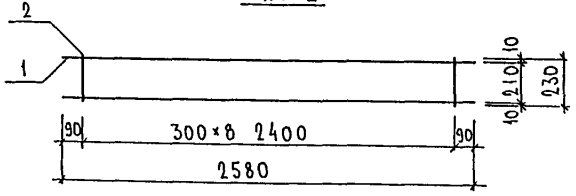


Рис 3

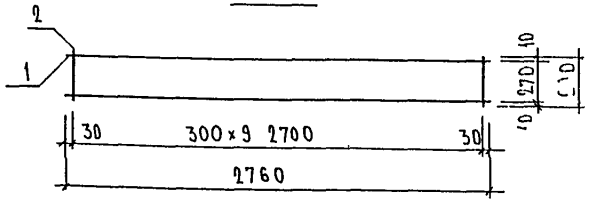


| Рис | Марка | Поз | Наименование | Кол шт | Обозначение | Масса позиции кг | Масса изделия кг |
|---|---|---|---|---|---|---|---|
| 1 | К1 | 1 | ⌀10 А III ℓ-2400 | 2 | | 2 96 | 384 |
| | | 2 | ⌀8 А III ℓ=140 | 16 | | 0 88 | |
| | К2 | 1 | ⌀10 А III ℓ=3000 | 2 | | 3,70 | 481 |
| | | 2 | ⌀8 А III ℓ=140 | 20 | | 1 11 | |
| | К3 | 1 | ⌀10 А III ℓ-3120 | 2 | | 3 85 | 501 |
| | | 2 | ⌀8 А III ℓ=140 | 21 | | 1 16 | |
| | К4 | 1 | ⌀10 А III ℓ-2520 | 2 | | 3,11 | 405 |
| | | 2 | ⌀8 А III ℓ=140 | 17 | | 0 94 | |
| | К5 | 1 | ⌀8 А III ℓ 1000 | 2 | | 0 79 | 101 |
| | | 2 | ⌀6 А III ℓ 140 | 7 | | 0 22 | |
| 2 | К6 | 1 | ⌀6 А III ℓ 2580 | 2 | | 1 14 | 160 |
| | | 2 | ⌀6 А III ℓ 230 | 9 | | 0 46 | |
| 3 | К7 | 1 | ⌀10 А III ℓ 2760 | 2 | | 3,40 | 404 |
| | | 2 | ⌀6 А III ℓ 290 | 10 | | 0 64 | |

Арматура класса А III по ГОСТ 5781-82
Сварка арматурных каркасов по ГОСТ 14098-91 (К1 К7)

| | | | |
|---|---|---|---|
| Нач отд | Ванат | | 5РСЧ 76 |
| Гл спец | Баско | | |
| Рук гр | Скоморохова | | |
| Разраб | Комиссарова | | Каркас 01 Сборочный чертеж |
| Проверил | Скоморохова | | |
| Н контр | Гуревич | | |

| Стадия | Лист | Листов |
|---|---|---|
| Р | 1 | 1 |

МНИИТЭП ОСК

Инв № подл | Подпись и дата | Взам инв №

К9

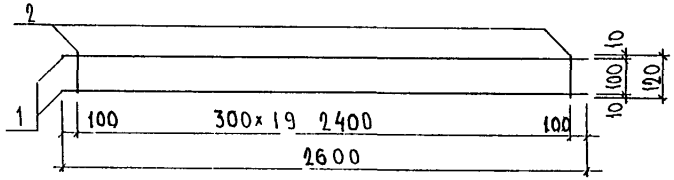


К10

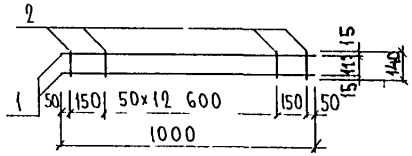


К11

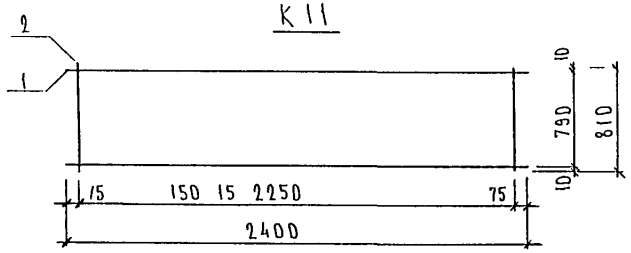


| МАРКА | ПОЗ | НАИМЕНОВАНИЕ | КОЛ. ШТ | ОБОЗНАЧЕНИЕ | МАССА ПОЗИЦИИ КГ | МАССА ИЗДЕЛИЯ, КГ |
|---|---|---|---|---|---|---|
| К9 | 1 | ⌀ 10 А III ℓ 2600 | 2 | | 3 21 | 3 45 |
| | 2 | ⌀ 6 А III ℓ 120 | 9 | | 0 24 | |
| К10 | 1 | ⌀ 12 А III ℓ 1000 | 2 | | 1 78 | 2 25 |
| | 2 | ⌀ 6 А III ℓ 140 | 15 | | 0 47 | |
| К11 | 1 | ⌀ 6 А III ℓ 2400 | 2 | | 1 07 | 6 19 |
| | 2 | ⌀ 8 А III ℓ 810 | 16 | | 5 12 | |

Арматура класса А III по ГОСТ 5781-82 Вр-I по ГОСТ 6727-80

Сварка по ГОСТ 14098-91 (К1 Кт)

| | | | |
|---|---|---|---|
| Нач. отд. | Ванаг | | |
| Гл. спец. | Васко | | |
| Рук. гр. | Скоморохова | | |
| Разраб. | Комиссарова | | |
| Провер. | Скоморохова | | |
| Н. контр. | Гуревич | | |

5РС41-75

Каркасы
Сборочный чертеж

| Стадия | Лист | Листов |
|---|---|---|
| Р | 1 | 1 |

МНИИТЭП
ОСК

Инв. N подл. | Подпись и дата | Взам. инв. N

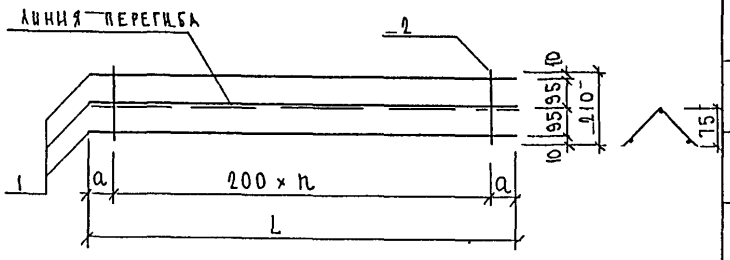


| МАРКА | L | n | a |
|---|---|---|---|
| ФК 1 | 800 | 3 | 100 |
| ФК 3 | 1500 | 7 | 50 |
| ФК 4 | 2500 | 12 | 50 |
| | | | |

ФК 2

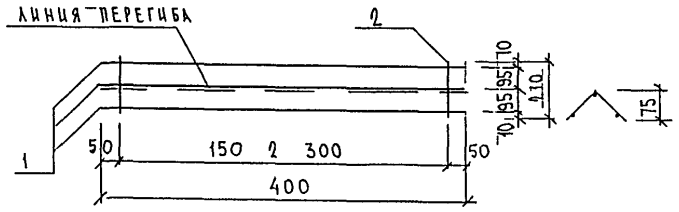


| МАРКА | ПОЗ | НАИМЕНОВАНИЕ | КОЛ ШТ | ОБОЗНАЧЕНИЕ | МАССА ПОЗИЦИИ КГ | МАССА ИЗДЕЛИЯ КГ |
|---|---|---|---|---|---|---|
| ФК 1 | 1 | ⌀4 Bp I ℓ 800 | 3 | | 0 22 | |
| | 2 | ⌀4 Bp I ℓ 210 | 4 | | 0 08 | 0 30 |
| ФК 3 | 1 | ⌀4 Bp I ℓ 1500 | 3 | | 0 41 | |
| | 2 | ⌀4 Bp I ℓ 210 | 8 | | 0 15 | 0 56 |
| ФК 4 | 1 | ⌀4 Bp I ℓ 2500 | 3 | | 0 69 | |
| | 2 | ⌀4 Bp I ℓ 210 | 13 | | 0 25 | 0 94 |
| ФК 2 | 1 | ⌀4 Bp I ℓ 400 | 3 | | 0 11 | |
| | 2 | ⌀4 Bp I ℓ 210 | 3 | | 0 06 | 0 17 |

Арматура класса Bp I по ГОСТ 6727 80
Сварка арматуры по ГОСТ 14098 91 (К1 Кт)

| | | | |
|---|---|---|---|
| НАЧ ОТД | ВАНАГ | | 5РС41 75 |
| ГИ СПЕЦ | БАСКО | | |
| РУК ГР | СКОМОРОХОВА | | |
| РАЗРАБ | КОМИССАРОВА | | Каркасы сборочный чертеж |
| ПРОВЕРИЛ | СКОМОРОХОВА | | |
| Н КОНТР | ГУРЕВИЧ | | |

| СТАДИЯ | ЛИСТ | ЛИСТОВ |
|---|---|---|
| Р | 1 | 1 |

МНИИТЭП ОСК

ИНВ N ПОДЛ | ПОДПИСЬ И ДАТА | ВЗАМ ИНВ N

2.2.5.2.6

РИС 1

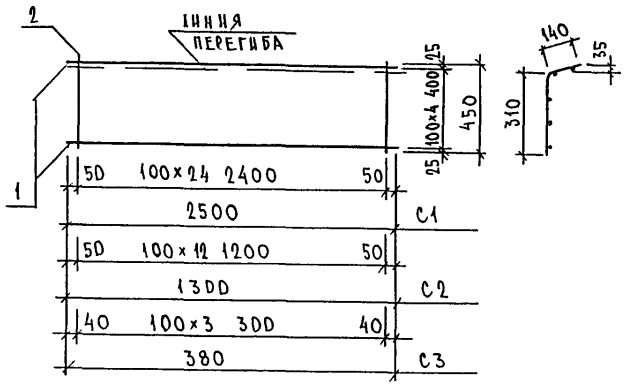


РИС 2

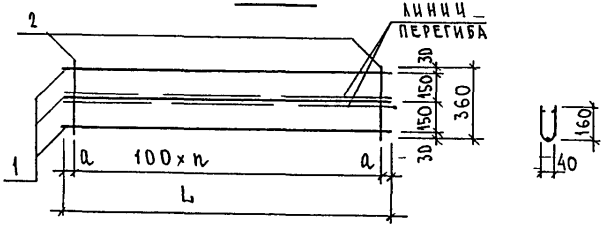


| МАРКА | ДЛИНА | a | n |
|---|---|---|---|
| С5 | 2500 | 50 | 24 |
| С6 | 1300 | 50 | 12 |
| | | | |
| | | | |
| | | | |

| Рис | МАРКА | поз. | НАИМЕНОВАНИЕ | кол. | ОБОЗНАЧЕНИЕ | МАССА | МАССА |
|---|---|---|---|---|---|---|---|
| 1 | С1 | 1 | ⌀5 Вр I ℓ-2500 | 5 | | 1 80 | |
| | | 2 | ⌀5 Вр I ℓ-450 | 25 | | 1 62 | 3 42 |
| | С2 | 1 | ⌀5 Вр I ℓ-1300 | 5 | | 0 94 | |
| | | 2 | ⌀5 Вр I ℓ 450 | 13 | | 0 84 | 1 78 |
| | С3 | 1 | ⌀5 Вр I ℓ 380 | 5 | | 0 27 | |
| | | 2 | ⌀5 Вр I ℓ 450 | 4 | | 0,26 | 0 53 |
| 2 | С5 | 1 | ⌀5 Вр I ℓ 2500 | 3 | | 1 08 | |
| | | 2 | ⌀5 Вр I ℓ 360 | 25 | | 1 30 | 2 38 |
| | С6 | 1 | ⌀5 Вр I ℓ 1300 | 3 | | 0 56 | |
| | | 2 | ⌀5 Вр I ℓ 360 | 13 | | 0 67 | 1,23 |

АРМАТУРА КЛАССА Вр I ПО ГОСТ 6727 80
СВАРКА СЕТОК ПО ГОСТ 14098 91 (К1 К7)

| | | |
|---|---|---|
| НАЧ ОТД | ВАНАГ | |
| ГЛ СПЕЦ | БАСКО | |
| РУК ГР | ГУРЕВИЧ | |
| РАЗРАБ | ТЕЛЕСНИЦКАЯ | |
| ПРОВЕР | СЕМОРОХОВ | |
| Н КОНТР | ГУРЕВИЧ | |

5РС 41-75

СЕТКИ СБОРОЧНЫЙ ЧЕРТЕЖ

| СТАДИЯ | ЛИСТ | ЛИСТОВ |
|---|---|---|
| Р | 1 | 1 |

МНИИТЭП ОСК

РИС 1

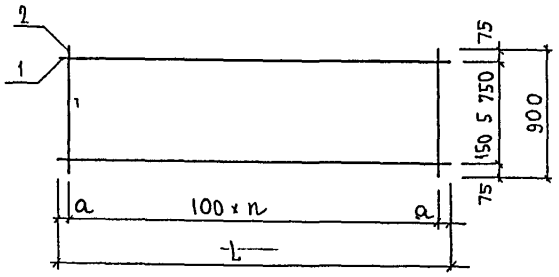


| Марка | L | n | a |
|---|---|---|---|
| С 7 | 2500 | 24 | 50 |
| С 8 | 1900 | 18 | 50 |
| С 9 | 1750 | 17 | 25 |
| С 10 | 1150 | 11 | 25 |

РИС 2

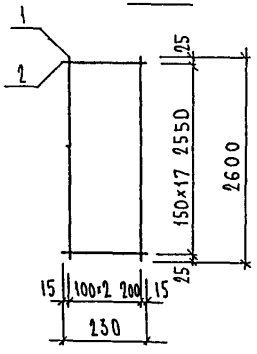


| РИС | МАРКА | ПОЗ | НАИМЕНОВАНИЕ | КОЛ ШТ | ОБОЗНАЧЕНИЕ | МАССА ПОЗИЦИИ КГ | МАССА ИЗДЕЛИЯ КГ |
|---|---|---|---|---|---|---|---|
| 1 | С 7 | 1 | ⌀ 5 Вр I ℓ = 2500 | 6 | | 2 16 | |
| | | 2 | ⌀ 5 Вр I ℓ - 900 | 25 | | 3 24 | 5 40 |
| | С 8 | 1 | ⌀ 5 Вр I ℓ - 1900 | 6 | | 1 64 | |
| | | 2 | ⌀ 5 Вр I ℓ - 900 | 19 | | 2 46 | 4 10 |
| | С 9 | 1 | ⌀ 5 Вр I ℓ - 1750 | 6 | | 1 51 | |
| | | 2 | ⌀ 5 Вр I ℓ - 900 | 18 | | 2 33 | 3 84 |
| | С 10 | 1 | ⌀ 5 Вр I ℓ - 1150 | 6 | | 0 99 | |
| | | 2 | ⌀ 5 Вр I ℓ - 900 | 12 | | 1 56 | 2 55 |
| 2 | С 26 | 1 | ⌀ 5 Вр I ℓ 1600 | 3 | | 1 12 | |
| | | 2 | ⌀ 5 Вр I ℓ 230 | 18 | | 0 60 | 1 72 |

Арматура класса Вр I по ГОСТ 6727-80
Сварка арматурных сеток по ГОСТ 14098-91 (К1 Кт)

| | | | |
|---|---|---|---|
| Нач отд | Ванаг | | 5РС41-75 |
| Гл спец | Баско | | |
| Рук гр | Скоморохова | | |
| Разраб | Комиссарова | | Сетки. Сборочный чертеж |
| Проверил | Скоморохова | | |
| Н. контр | Гуревич | | |

| Стадия | Лист | Листов |
|---|---|---|
| Р | 1 | 1 |

МНИИТЭП ОСК

Инв. № подл. | Подпись и дата | Взам. инв. №

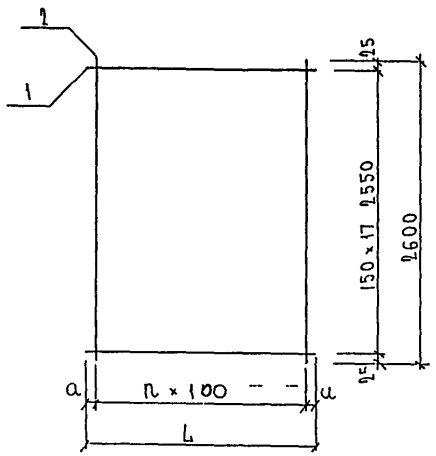


| МАРКА | L | n | a |
|---|---|---|---|
| С 11 | 1020 | 10 | 10 |
| С 12 | 820 | 8 | 10 |
| | | | |
| С 14 | 1860 | 18 | 30 |
| С 15 | 620 | 6 | 10 |
| С 16 | 1120 | 11 | 10 |
| С 17 | 900 | 8 | 50 |
| С 18 | 1220 | 12 | 10 |
| | | | |
| | | | |
| С 21 | 700 | 6 | 50 |
| С 22 | 510 | 4 | 55 |

| МАРКА | ПОЗ | НАИМЕНОВАНИЕ | | КОЛ. ШТ | ОБОЗНАЧЕНИЕ | МАССА ПОЗИЦИИ КГ | МАССА ИЗДЕЛИЯ КГ |
|---|---|---|---|---|---|---|---|
| С 11 | 1 | ⌀5 ВрI | L 1020 | 18 | | 2 64 | |
| | 2 | ⌀5 ВрI | L 2600 | 11 | | 4 12 | 676 |
| С 12 | 1 | ⌀5 ВрI | L 820 | 18 | | 2 12 | |
| | 2 | ⌀5 ВрI | L 2600 | 9 | | 3 37 | 549 |
| | | | | | | | |
| | | | | | | | |
| С 14 | 1 | ⌀5 ВрI | L 1860 | 18 | | 4 82 | |
| | 2 | ⌀5 ВрI | L 2600 | 19 | | 7 11 | 1193 |
| С 15 | 1 | ⌀5 ВрI | L 620 | 18 | | 1 61 | |
| | 2 | ⌀5 ВрI | L 2600 | 7 | | 2 62 | 423 |
| С 16 | 1 | ⌀5 ВрI | L 1120 | 18 | | 2 90 | |
| | 2 | ⌀5 ВрI | L 2600 | 12 | | 4 49 | 739 |
| С 17 | 1 | ⌀5 ВрI | L 900 | 18 | | 2 41 | |
| | 2 | ⌀5 ВрI | L 2600 | 9 | | 3 37 | 578 |
| С 18 | 1 | ⌀5 ВрI | L 1220 | 18 | | 2 90 | |
| | 2 | ⌀5 ВрI | L 2600 | 13 | | 4 87 | 777 |
| | | | | | | | |
| | | | | | | | |
| | | | | | | | |
| | | | | | | | |
| С 21 | 1 | ⌀5 ВрI | L 700 | 18 | | 1 81 | |
| | 2 | ⌀5 ВрI | L 2600 | 7 | | 2 62 | 443 |
| С 22 | 1 | ⌀5 ВрI | L 510 | 18 | | 1 32 | |
| | 2 | ⌀5 ВрI | L 2600 | 5 | | 1 87 | 319 |

Арматура класса ВрI по ГОСТ 6727 80

Сварка арматурных сеток по ГОСТ 14098 91 (К1 <т)

| | | |
|---|---|---|
| Нач отд | Ванаг | |
| Гл спец | Баско | |
| Рук гр | Скоморохова | |
| Разраб | Комиссаров | |
| Проверил | Скоморохова | |
| Н контр | Гуревич | |

5РСЧ1 75

Сетки
Сборочный чертеж

| СТАДИЯ | ЛИСТ | ЛИСТОВ |
|---|---|---|
| О | 1 | 1 |

МНИИТЭП
ОСК

Инв № подл. | Подпись и дата | Взам. инв. №

РИС 1

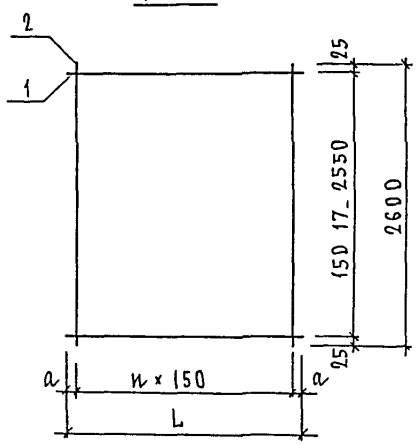


| Марка | L | n | a |
|---|---|---|---|
| С 13 | 1700 | 11 | 25 |
| С 25 | 410 | 2 | 55 |
| С27 | 1760 | 11 | 55 |
| С30 | 570 | 3 | 60 |
| С203 | 430 | 2 | 65 |

| РИС | МАРКА | ПОЗ | НАИМЕНОВАНИЕ | КОЛ ШТ | ОБОЗНАЧЕНИЕ | МАССА ПОЗИЦИИ КГ | МАССА ИЗДЕЛИЯ КГ |
|---|---|---|---|---|---|---|---|
| 1 | С 13 | 1 | ⌀ 5 Вр I ℓ 1700 | 18 | | 4,41 | 8,90 |
| | | 2 | ⌀ 5 Вр I ℓ 2600 | 12 | | 4,49 | |
| | С 25 | 1 | ⌀ 5 Вр I ℓ 410 | 18 | | 1,07 | 2,19 |
| | | 2 | ⌀ 5 Вр I ℓ 2600 | 3 | | 1,12 | |
| | С27 | 1 | ⌀ 5 Вр I ℓ 1760 | 18 | | 4,56 | 9,05 |
| | | 2 | ⌀ 5 Вр I ℓ 2600 | 12 | | 4,49 | |
| — | С30 | 1 | ⌀ 5 Вр I ℓ 570 | 18 | | 1,48 | 2,98 |
| | | 2 | ⌀ 5 Вр I ℓ = 2600 | 4 | | 1,50 | |
| | С203 | 1 | ⌀ 5 Вр I ℓ 430 | 18 | | 0,67 | 1,79 |
| | | 2 | ⌀ 5 Вр I ℓ = 2600 | 3 | | 1,12 | |

Арматура класса Вр I по ГОСТ 6727-80
Сварка арматурных сеток по ГОСТ 14098-91 (К1 КТ)

| | | | |
|---|---|---|---|
| Нач. отд. | Ванаг | | 5РС41-75 |
| Гл. спец. | Баско | | |
| Рук. гр. | Скоморохова | | Сетки<br>Сборочный чертеж |
| Разраб. | Комиссарова | | Стадия: Р; Лист: 1; Листов: 1 |
| Проверил | Скоморохова | | МНИИТЭП<br>ОСК |
| Н. контр. | Гуревич | | |

Инв. № подл. | Подпись и дата | Взам. инв. №

РИС 1

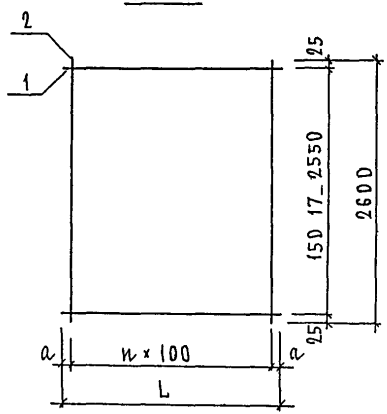


| Марка | L | n | a |
|---|---|---|---|
| С 24 | 330 | 3 | 15 |
| С 205 | 3000 | 29 | 50 |
| С 206 | 1400 | 13 | 50 |

РИС 2

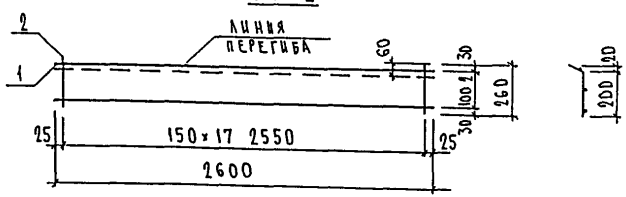


| РИС | МАРКА | ПОЗ | НАИМЕНОВАНИЕ | КОЛ ШТ | ОБОЗНАЧЕНИЕ | МАССА ПОЗИЦИИ КГ | МАССА ИЗДЕЛИЯ КГ |
|---|---|---|---|---|---|---|---|
| 1 | С 24 | 1 | ⌀ 5 Вр I ℓ 330 | 18 | | 0,85 | 2 35 |
| | | 2 | ⌀ 5 Вр I ℓ 2600 | 4 | | 1 50 | |
| | С 205 | 1 | ⌀ 5 Вр I ℓ - 3000 | 18 | | 7 78 | 19 01 |
| | | 2 | ⌀ 5 Вр I ℓ 2600 | 30 | | 11 23 | |
| | С 206 | 1 | ⌀ 5 Вр I ℓ 1400 | 18 | | 3,63 | 8 87 |
| | | 2 | ⌀ 5 Вр I ℓ = 2600 | 14 | | -5,24 | |
| 2 | С 23 | 1 | ⌀ 5 Вр I ℓ 2600 | 3 | | 1 12 | 1 79 |
| | | 2 | ⌀ 5 Вр I ℓ 260 | 18 | | 0 67 | |

Арматура класса Вр I по ГОСТ 6727 80
Сварка арматурных сеток по ГОСТ 14098 91 (К1 К7)

| | | | |
|---|---|---|---|
| НАЧ ОТД | ВАНАГ | | 5РСЧ1_75 |
| ГЛ СПЕЦ | БАСКО | | |
| РУК ГР | СКОМОРОХОВА | | |
| РАЗРАБ | КОМИССАРОВ | | Сетки Сборочный чертеж |
| ПРОВЕРИЛ | СКОМОРОХОВА | | |
| Н КОНТР | ГУРЕВИЧ | | |

| СТАДИЯ | ЛИСТ | ЛИСТОВ |
|---|---|---|
| Р | 1 | 1 |

МНИИТЭП ОСК

ИНВ N ПОДЛ. | ПОДПИСЬ И ДАТА | ВЗАМ. ИНВ N

Рис 1

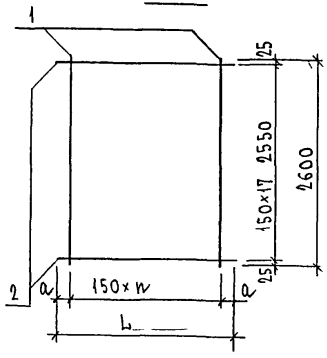


| Марка | Длина | a | n |
|---|---|---|---|
| | | | |
| С200 | 1400 | 25 | 9 |
| С201 | 3000 | 75 | 19 |
| С204 | 510 | 30 | 3 |

| Рис | Марка | Поз. | Наименование | Кол. | Обозначение | Масса | Масса |
|---|---|---|---|---|---|---|---|
| 1 | С204 | 1 | ⌀ 5 ВрI ℓ-2600 | 4 | | 150 | 282 |
| | | 2 | ⌀ 5 ВрI ℓ-510 | 18 | | 1,32 | |
| | С200 | 1 | ⌀ 5 ВрI ℓ-2600 | 10 | | 3,74 | 737 |
| | | 2 | ⌀ 5 ВрI ℓ-1400 | 18 | | 3,63 | |
| | С201 | 1 | ⌀ 5 ВрI ℓ 2600 | 20 | | 7,49 | 1527 |
| | | 2 | ⌀ 5 ВрI ℓ-3000 | 18 | | 7,78 | |

Арматура класса ВрI по ГОСТ 6727 80
Сварка по ГОСТ 14098 91 (К1 К7)

| | | |
|---|---|---|
| Нач.отд | Ванаг | |
| Гл.спец. | Васко | |
| Рук.гр. | Гуревич | |
| Разраб. | Телесницкая | |
| Провер. | Скоморохова | |
| Н.контр. | Гуревич | |

5РС41 75

Сетки
Сборочный
чертеж

| Стадия | Лист | Листов |
|---|---|---|
| Р | 1 | 1 |

МНИИТЭП
ОСК

ДС-1

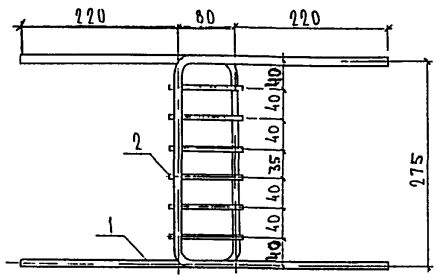


СК1

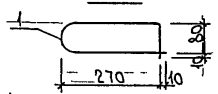


Ф 1




ШПИЛЬКА

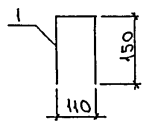


ОС1

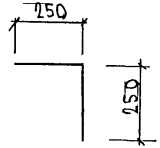


| Марка | Поз. | Наименование | | Кол. | Обозначение | Масса | Масса |
|---|---|---|---|---|---|---|---|
| ДС1 | 1 | Ф12 AII | ℓ 870 | 2 | | 1,55 | |
| | 2 | Ф6 AIII | ℓ 100 | 6 | | 0,13 | 1,68 |
| Ф 1 | 1 | Ф4 Вр I | ℓ 340 | 1 | | 0,03 | 0,03 |
| ШПИЛЬКА | 1 | Ф4 Вр I | ℓ = 410 | 1 | | 0,04 | 0,04 |
| | | | | | | | |
| СК1 | 1 | Ф 8 AIII | ℓ 720 | 1 | | 0,28 | 0,28 |
| ОС1 | 1 | Ф 8 AIII | ℓ = 500 | 1 | | 0,20 | 0,20 |

Арматура класса AII - AIII по ГОСТ 5781-82
Сварка по ГОСТ 14098-91 (К1-К7)

| | | | |
|---|---|---|---|
| Нач. отд. | Ванаг | | 5РС 41-75 |
| Спец. | Баско | | |
| Гр. инж. | Скоморохова | | Дискретная связь. Сборочный чертеж |
| Разраб. | Скоморохова | | Стадия: Р; Лист: 1; Листов: 1 |
| Н. контр. | Гуревич | | МНИИТЭП ОСК |

ПШ

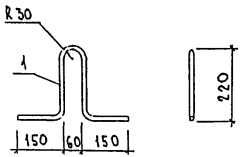


| Марка | Поз. | Наименование | Кол. | Обозначение | Масса | Масса |
|---|---|---|---|---|---|---|
| ПШ | 1 | ф12АI ℓ 850 | 1 | | 0,75 | 0,75 |

Арматура класса АI по ГОСТ 5781-82

| | | | |
|---|---|---|---|
| Нач.отд. | Ванаг | | |
| Гл.спец. | Баско | | |
| Гр.инж. | Скоморохова | | |
| Разраб. | Скоморохова | | |
| Н.контролев | | | |

5РС 4175

Петли
Сборочный чертеж

| Стадия | Лист | Листов |
|---|---|---|
| Р | 1 | 1 |

МНИИТЭП
ОСК

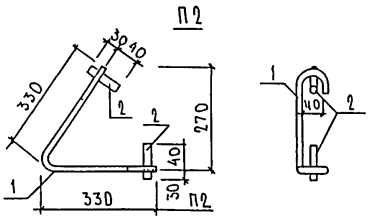


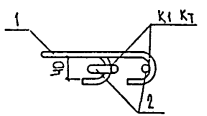


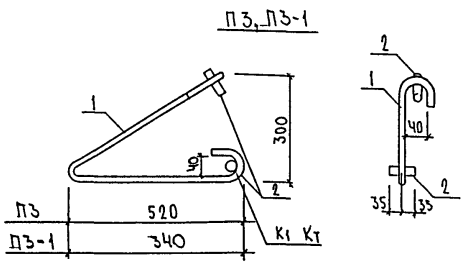


| Марка | поз. | Наименование | кол. | Обозначение | Масса | Масса |
|---|---|---|---|---|---|---|
| П2 | 1 | Ф12АТ ℓ 900 | 1 | | 0,80 | |
| | 2 | Ф18А1 ℓ 70 | 2 | | 0,28 | 1,08 |
| П3 | 1 | Ф12А1 ℓ 1230 | 1 | | 1,09 | |
| | 2 | Ф18АТ ℓ 70 | 2 | | 0,28 | 1,37 |
| П3-1 | 1 | Ф12А1 ℓ 870 | 1 | | 0,77 | |
| | 2 | Ф18АТ ℓ 70 | 2 | | 0,28 | 1,05 |

Арматура класса А1 по ГОСТ 5781-82
Сварка по ГОСТ 14098-91 (К1-Кт)

| | | |
|---|---|---|
| Нач. отд. | Ванат | |
| Гл. спец. | Баско | |
| Гр. инж. | Скоморохова | |
| Разраб. | Скоморохова | |
| Н. контр. | Гуревич | |

5РС 41-75

Петли
Сборочный чертеж

| Стадия | Лист | Листов |
|---|---|---|
| Р | 1 | 1 |

МНИИТЭП
ОСК

РИС 1

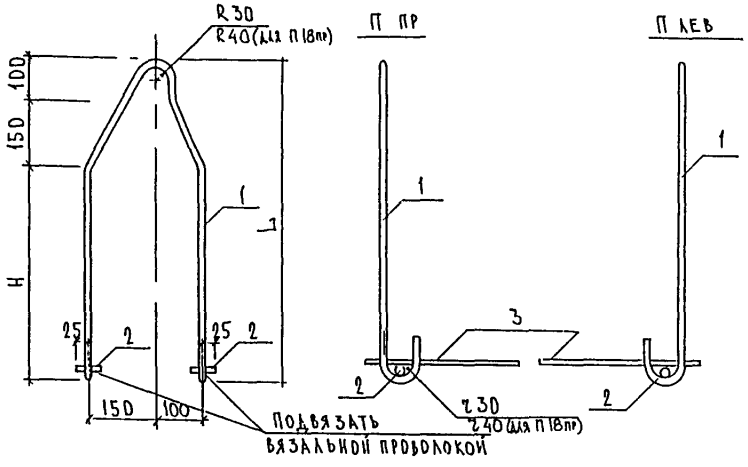


| Марка | Н | L |
|---|---|---|
| П16пр П16лев | 560 | 810 |
| П14пр П14лев | 490 | 740 |
| П12пр П12лев | 420 | 670 |
| П18пр | 630 | 880 |

РИС 2

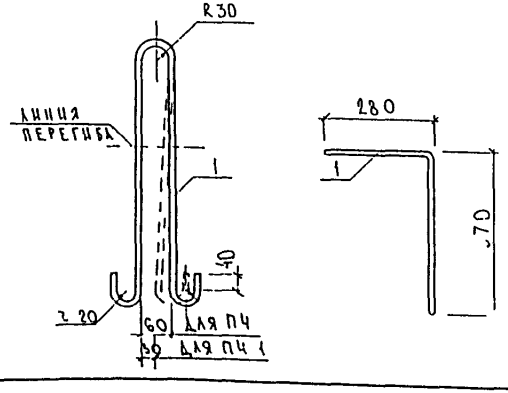


| Рис | Марка | Поз | Наименование | Кол шт | Обозначение | Масса позиции кг | Масса изделия кг |
|---|---|---|---|---|---|---|---|
| 1 | П16пр П16лев | 1 | ⌀16 AI ℓ 1960 | 1 | | 3,09 | |
| | | 2 | ⌀12 AI ℓ 50 | 2 | | 0,09 | |
| | | 3 | ⌀8 AIII ℓ 500 | 1 | | 0,20 | 3,38 |
| | П14пр П14лев | 1 | ⌀14 AI ℓ 1820 | 1 | | 2,20 | |
| | | 2 | ⌀12 AI ℓ 50 | 2 | | 0,09 | |
| | | 3 | ⌀8 AIII ℓ 500 | 1 | | 0,20 | 2,49 |
| | П12пр П12лев | 1 | ⌀12 AI ℓ = 1680 | 1 | | 1,49 | |
| | | 2 | ⌀12 AI ℓ - 50 | 2 | | 0,09 | |
| | | 3 | ⌀8 AIII ℓ 500 | 1 | | 0,20 | 1,78 |
| 1 | П18пр | 1 | ⌀18 AI ℓ 2160 | 1 | | 4,32 | |
| | | 2 | ⌀12 AI ℓ 50 | 2 | | 0,09 | |
| | | 3 | ⌀8 AIII ℓ 500 | 1 | | 0,20 | 4,61 |
| 2 | П4 | 1 | ⌀12 AI ℓ 1520 | 1 | | 1,35 | 1,35 |
| | П4-1 | 1 | ⌀12 AI ℓ 1520 | 1 | | 1,35 | 1,35 |

Арматура класса AI AIII по ГОСТ 5781-82

| | | | |
|---|---|---|---|
| Нач.отд | Ванаг | | 5РСЧ1 75 |
| ГИ спец | Баско | | |
| Рук.гр | Скомороховский | | |
| Разраб | Комиссарова | | Петли. Сборочный чертеж |
| Н.контр | Гуревич | | Стадия Р; Лист 1; Листов 1 |
| | | | МНИИТЭП ОСК |

Инв.№ подл. | Подпись и дата | Взам.инв.№

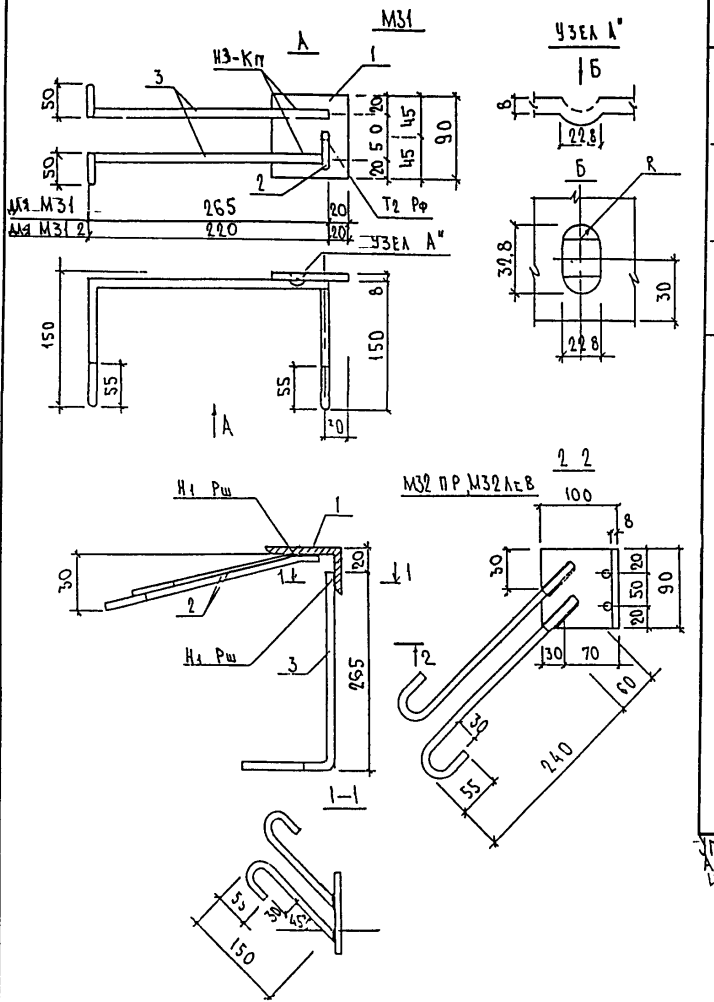


| Марка | Поз. | Наименование | Кол. | Обозначение | Масса | Масса |
|---|---|---|---|---|---|---|
| М31 | 1 | -100×8 ℓ 90 | 1 | | 0,57 | 1,57 |
| | 2 | Ф10 AI ℓ 240 | 1 | | 0,15 | |
| | 3 | Ф12 AI ℓ 480 | 2 | | 0,85 | |
| М32 пр М32 лев | 1 | L100×63×8 ℓ=90 | 1 | | 0,89 | 1,97 |
| | 2 | Ф10 AI ℓ 390 | 2 | | 0,48 | |
| | 3 | Ф10 AI ℓ 490 | 2 | | 0,60 | |
| М31-2 | 1 | -100×8 ℓ 90 | 1 | | 0,57 | 1,49 |
| | 2 | Ф10 AI ℓ 240 | 1 | | 0,15 | |
| | 3 | Ф12 AI ℓ 435 | 2 | | 0,77 | |

Уголок стальной по ГОСТ 8510-86 из стали марки Ст3кп ГОСТ 535-88
Арматура класса AI по ГОСТ 5781-82, Полосовая сталь по ГОСТ 103-76
из стали марки Ст3кп. Сварка по ГОСТ 14098-91

| | | |
|---|---|---|
| Нач.отд | Ванаг | |
| Гл.спец | Баско | |
| Гр.инж | Скоморохова | |
| Разраб. | Скоморохова | |
| Н.контр. | Гуревич | |

5РС 41 75

Закладные детали
Сборочный чертеж

| Стадия | Лист | Листов |
|---|---|---|
| Р | 1 | 1 |

МНИИТЭП
ОСК

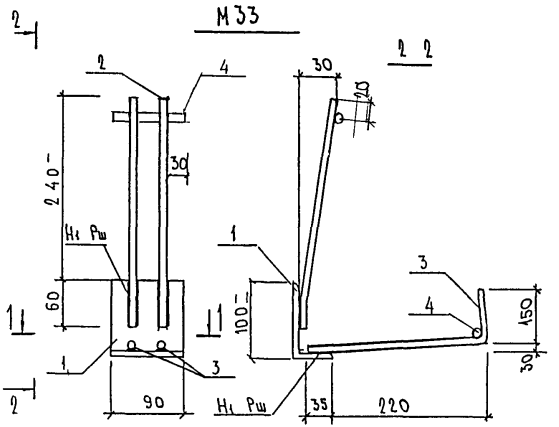


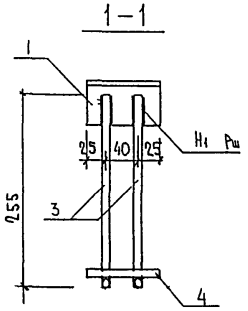


| Марка | Поз. | Наименование | | Кол. | Обозначение | Масса | Масса |
|---|---|---|---|---|---|---|---|
| М33Д | 1 | L100×63×8 | ℓ 90 | 1 | | 0,89 | |
| | 2 | Ф12 АII | ℓ 300 | 2 | | 0,53 | |
| | 3 | Ф12 АII | ℓ 400 | 2 | | 0,71 | |
| | 4 | Ø12 АII | ℓ 90 | 2 | | 0,16 | 229 |

Уголок стальной по ГОСТ 8510-86 из стали марки Ст3кп по ГОСТ 535-88
Арматура класса AI по ГОСТ 5781-82 Сварка по ГОСТ 14098-91

| | | | |
|---|---|---|---|
| Начотд | Ванат | | 5рс 41-75 |
| Гл спец | Баско | | |
| Гр инж | Скоморохова | | Закладные детали сборочный чертеж |
| Разраб | Скоморохова | | |
| Н контр | Гуревич | | |

| Стадия | Лист | Листов |
|---|---|---|
| Р | 1 | 1 |

МНИИТЭП ОСК

Форма 3 ГОСТ 21 003-78 136

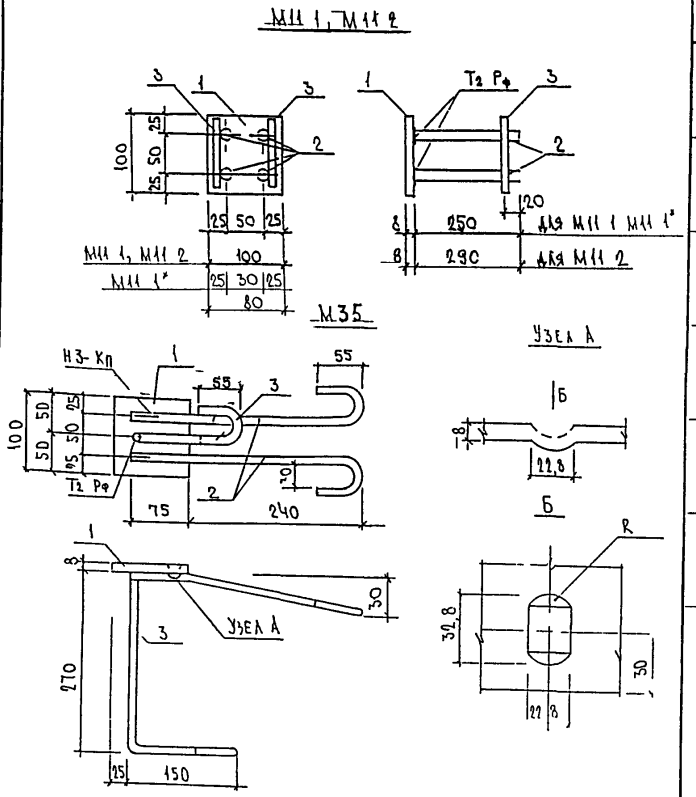


| Марка | поз. | Наименование | | кол. | Обозначение | Масса | Масс |
|---|---|---|---|---|---|---|---|
| ~~М11 1~~ | ~~1~~ | ~~-100×8~~ | ~~l 100~~ | ~~1~~ | | ~~0,63~~ | |
| | ~~2~~ | ~~Ф10АII~~ | ~~l 265~~ | ~~4~~ | | ~~0,65~~ | |
| | ~~3~~ | ~~Ф10АII~~ | ~~l 90~~ | ~~2~~ | | ~~0,11~~ | ~~1,39~~ |
| М35 | 1 | -100×8 | l 100 | 1 | | 0,63 | |
| | 2 | Ф12АI | l 400 | 2 | | 0,71 | |
| | 3 | Ф10АI | l 505 | 1 | | 0,31 | 1,65 |
| М11 2 | 1 | -100×8 | l 100 | 1 | | 0 63 | |
| | 2 | Ф10АII | l = 305 | 4 | | 0,75 | |
| | 3 | Ф10АII | l = 90 | 2 | | 0 11 | 1 49 |
| М11 1* | 1 | 100×8 | l 80 | 1 | | 0 50 | |
| | 2 | Ф10АII | l 265 | 4 | | 0,65 | |
| | 3 | Ф10АII | l 90 | 2 | | 0,11 | 1,26 |

ПОЛОСОВАЯ СТАЛЬ (ГОСТ 103 76) МАРКИ СТ3КП ПО ГОСТ 535 88
АРМАТУРА КЛАССА АП, АIII ПО ГОСТ 5781 82 СВАРНЫЕ СОЕДИНЕНИЯ ПО ГОСТ 14098 91

| | | |
|---|---|---|
| НАЧ ОТД | ВАНАГ | |
| ГЛ СПЕЦ | БАСКО | |
| ГР ИНЖ | СКОМОРОХОВА | |
| РАЗРАБ | СКОМОРОХОВА | |
| Н КОНТР | ГУРЕВИЧ | |

5 РС 41-75

ЗАКЛАДНЫЕ ДЕТАЛИ
СБОРОЧНЫЙ ЧЕРТЕЖ

| Стадия | Лист | Листов |
|---|---|---|
| Р | 1 | 1 |

МНИИТЭП
ОСК

ИНВ № ПОДА | ПОДПИСЬ И ДАТА | ВЗАМ ИНВ №

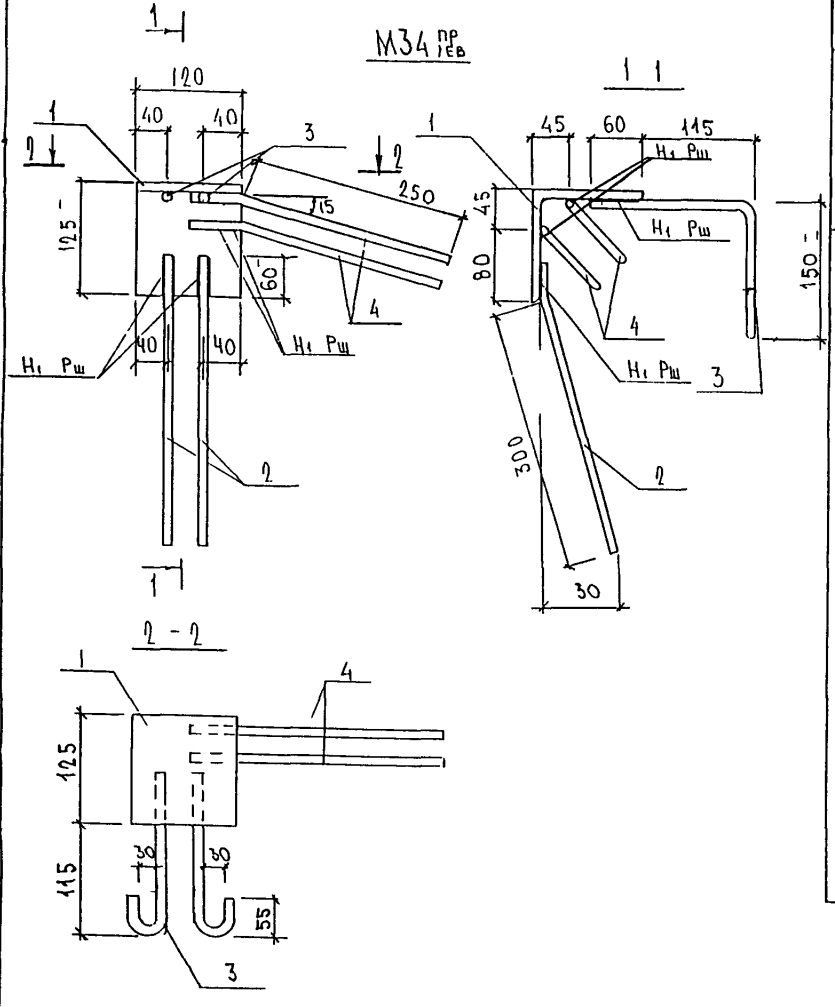


| МАРКА | ПОЗ | НАИМЕНОВАНИЕ | КОЛ ШТ | ОБОЗНАЧЕНИЕ | МАССА ПОЗИЦИИ КГ | МАССА ИЗДЕЛИЯ КГ |
|---|---|---|---|---|---|---|
| М34ПР М34ЛЕВ | 1 | ∠125×10 ℓ 120 | 1 | | 2 29 | |
| | 2 | ⌀ 12 А II ℓ 360 | 2 | | 0 64 | |
| | 3 | ⌀ 10 А I ℓ 445 | 2 | | 0 54 | |
| | 4 | ⌀ 10 А II ℓ 310 | 2 | | 0 38 | |
| | | | | | | 3 85 |

Сталь угловая по ГОСТ 8509-86 марки Ст3кп по ГОСТ 535-88

Арматура класса А1, АII по ГОСТ 5781-82 Сварка по ГОСТ 14098-91

| | | | |
|---|---|---|---|
| НАЧ ОТД | БАЛАГ | | |
| ГА СПЕЦ | БАСКО | | |
| ГА СПЕЦ | | | |
| ЗАВ ГР | ГУРЕВИЧ | | |
| РАЗРАБ | КОМИССАРОВА | | |
| ПРОВЕР | ТЕЛЕСНИЦКАЯ | | |
| Н КОНТР | ГУРЕВИЧ | | |

5РС41 75

Закладная деталь
Сборочный чертеж

| СТАДИЯ | ЛИСТ | ЛИСТОВ |
|---|---|---|
| Р | 1 | 1 |

МНИИТЭП
ОСК

2

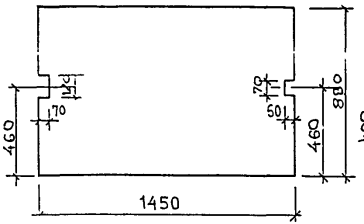


П2.1

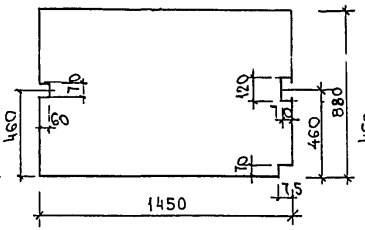


П1.1

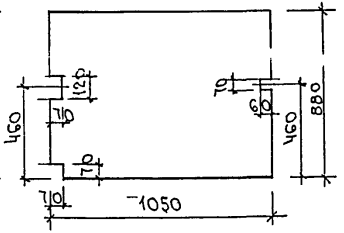


П1.2

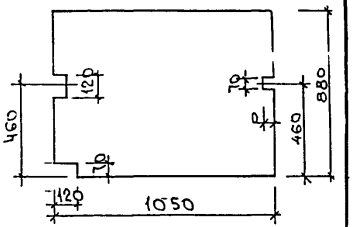


П1

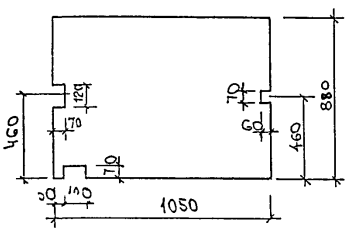


П4

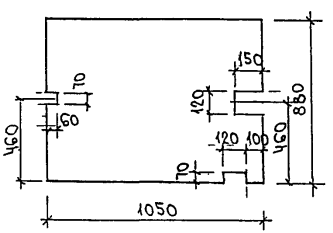


10

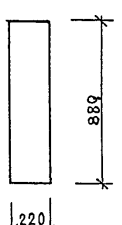


П11

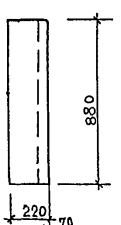


П17

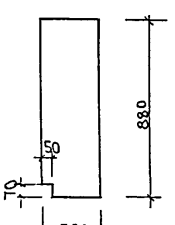


8

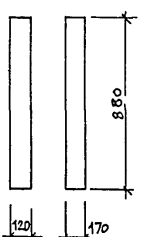


П9

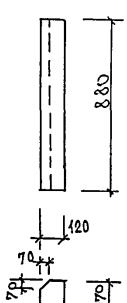


155

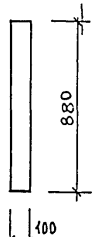


153

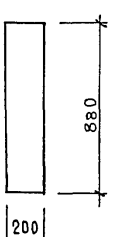


П7

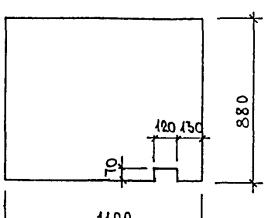


| | | |
|---|---|---|
| Нач отд | ВАНАГ | |
| Гл. спец | БАСКО | |
| Рук. гр | СКОМОРОХОВА | |
| Разраб | ПАУЛОВА | |
| Провер | КОМИССАРОВА | |
| Н. контр | ГУРЕВИЧ | |

5РС41-75 ПУ

ПАКЕТЫ УТЕПЛИТЕЛЯ

| Стадия | Лист | Листов |
|---|---|---|
| Р | 1 | 13 |

МНИИТЭП ОСК

П5 лев

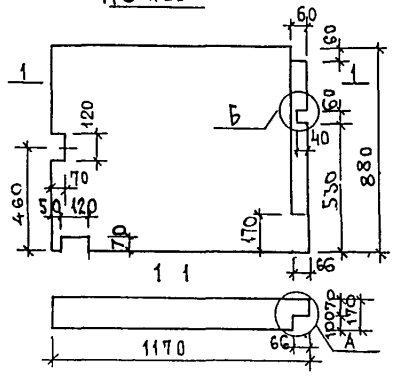


П5 пр

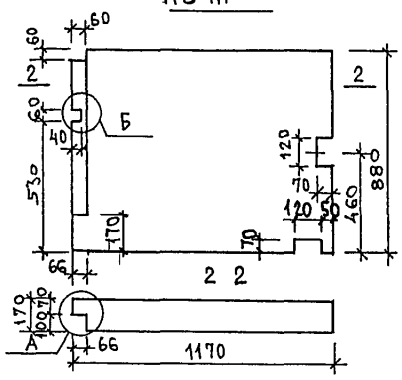


П5 лев-1

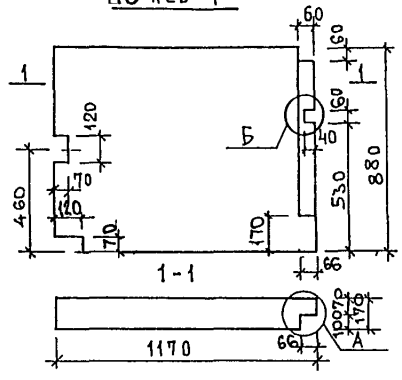


П5 пр-1

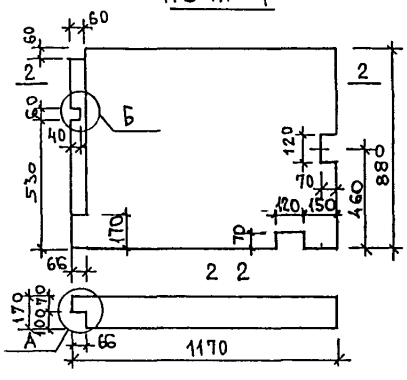


П6 пр

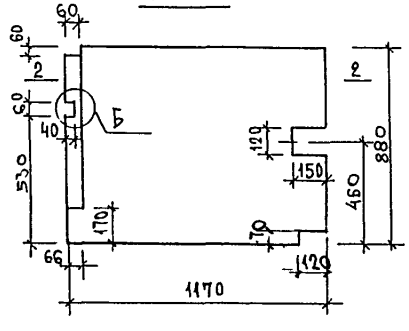


П13 лев

П13 пр

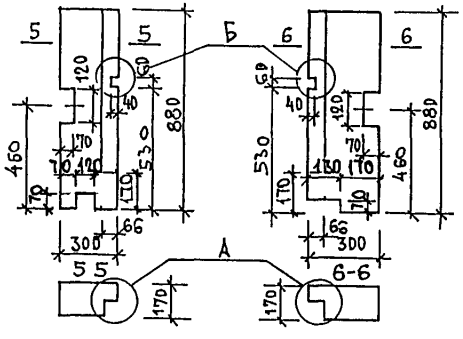


П24 пр

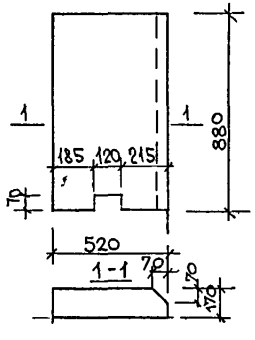


П24 лев

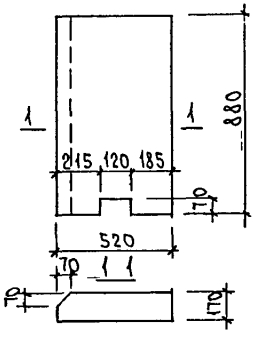


П30

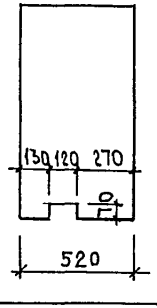


П26

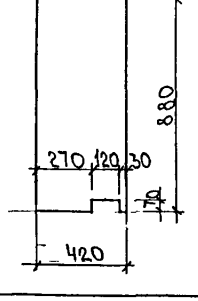


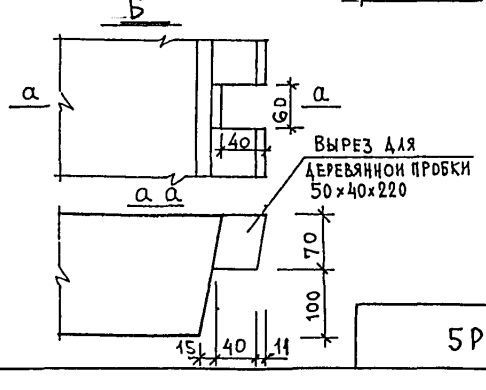


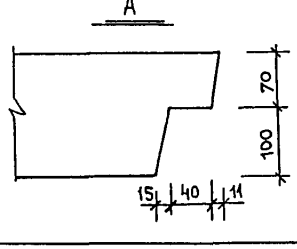


5РС 41-75 пу

Лист 2

Инв. № подл. | Подпись и дата | Взам. инв. №

57

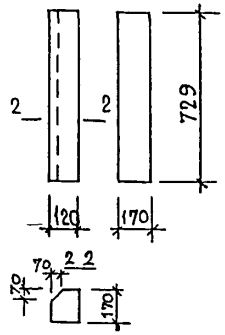


58

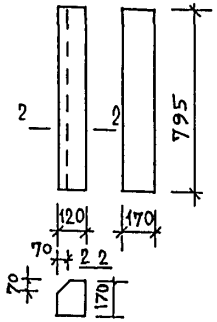


61

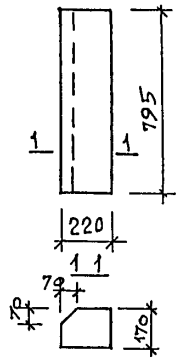


56 ПР

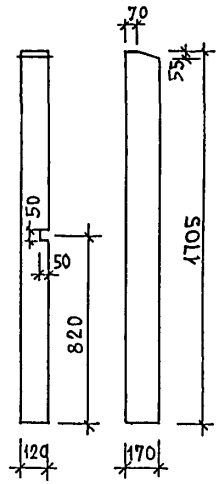


67 ПР

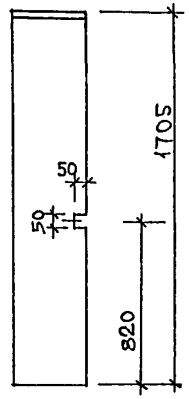


78 ЛЕВ

78 ПР

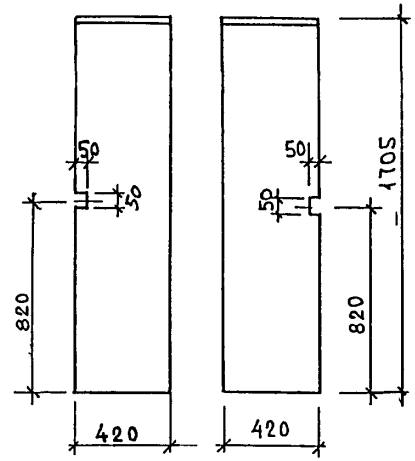


86 ЛЕВ

86 ПР ЗЕРКАЛЬНО

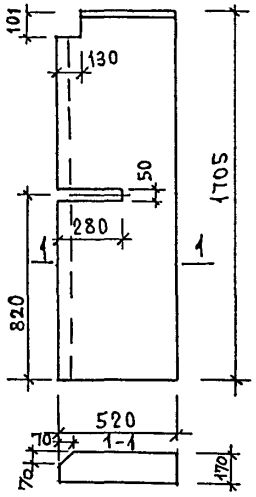


87 ПР

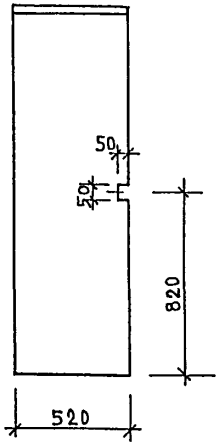


87 ЛЕВ

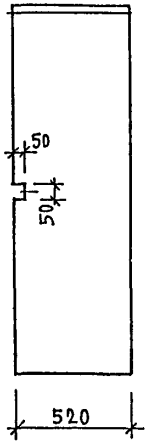


123

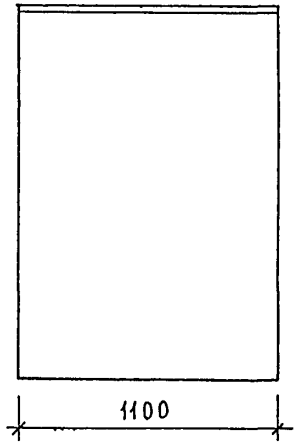


169 ЛЕВ

169 ПР

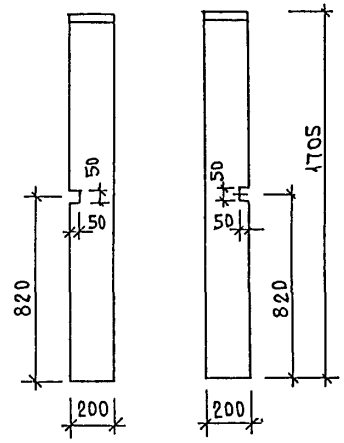


172 ПР

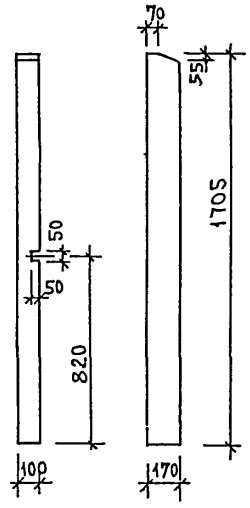


Инв. № подл. | Подпись и дата | Взам. инв. №

94 лев

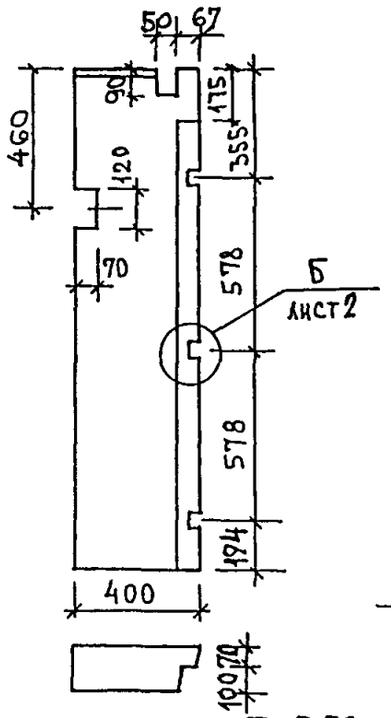


94 пр

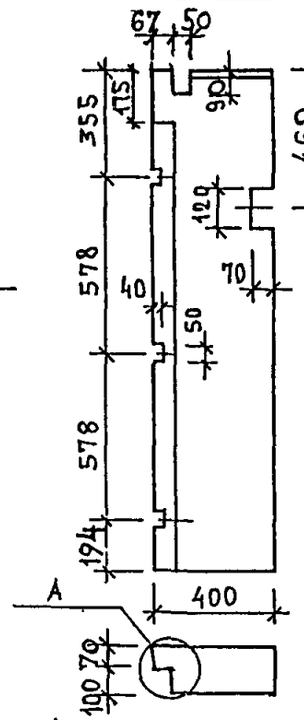


П 59 лев 1

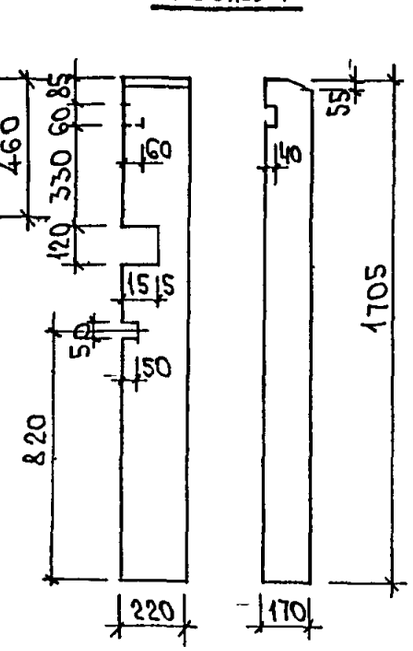


59 лев

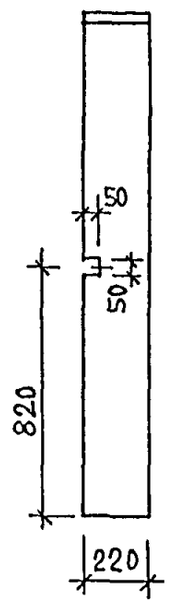


59 пр

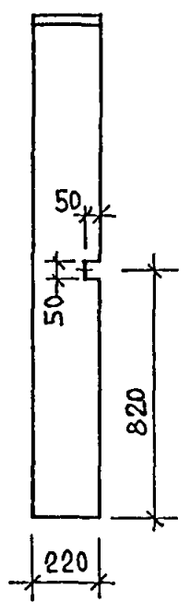


60 лев

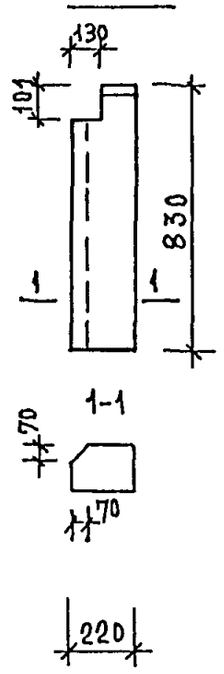


60 пр

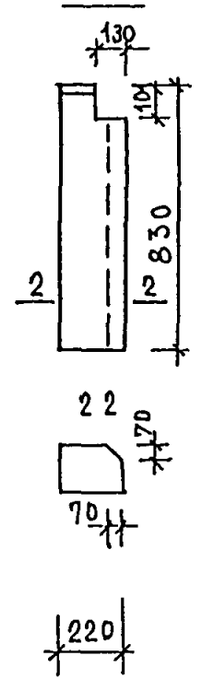


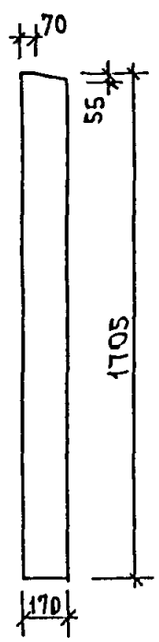


50 лев

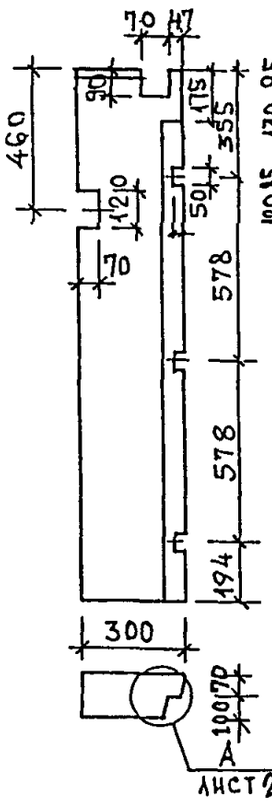


П 50 лев 1

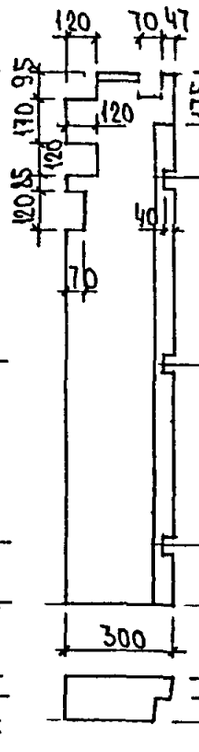


50 пр

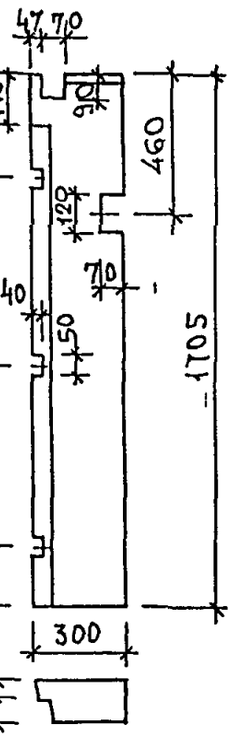


51 лев

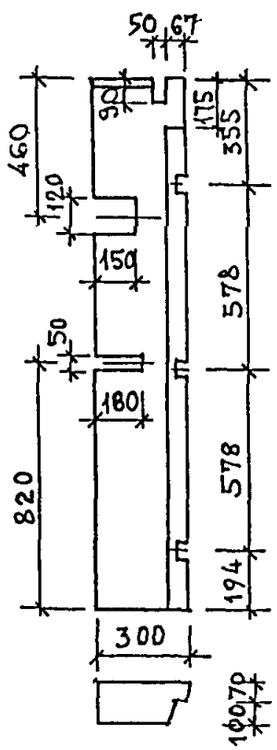


51 пр

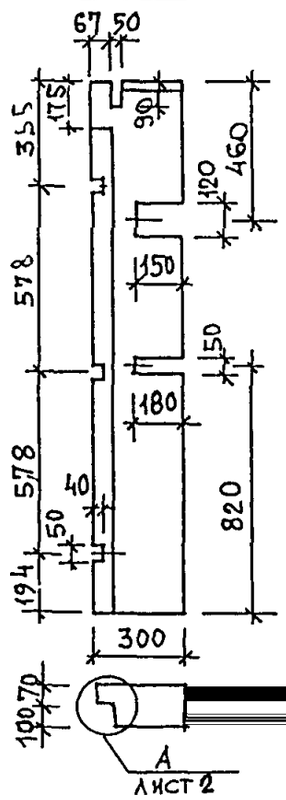


52 лев

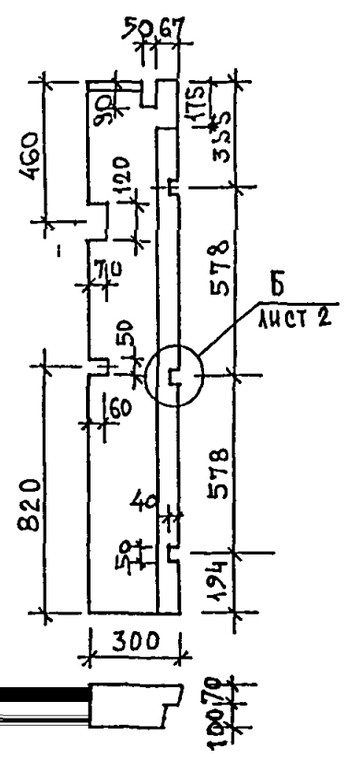


52 пр

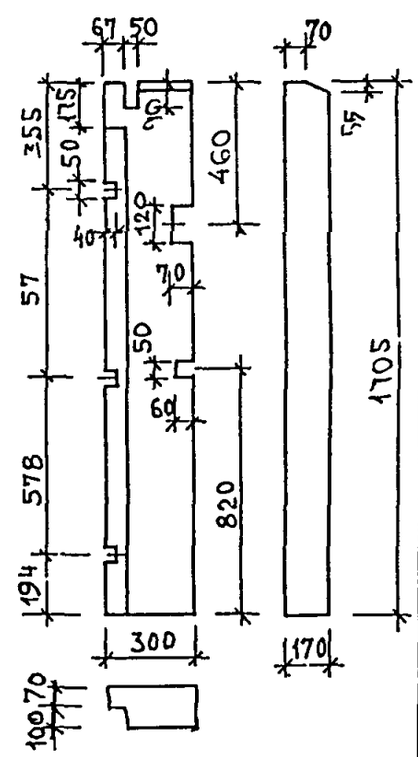


Инв. № подл. | Подпись, дата | Взам. инв. №

5 РС 41-75 ПУ

Лист 4

57

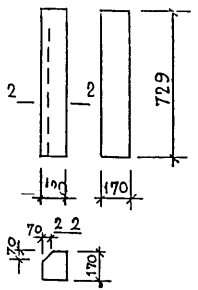


58

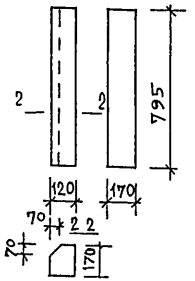


61

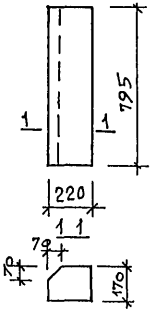


67пр, 67лев (зеркально)

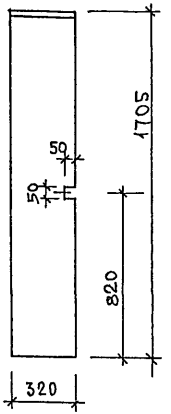


78 лев

78 пр

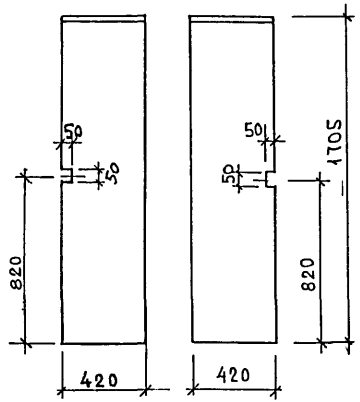


86 лев

86 пр зеркально

87 пр

87 лев

123

169 лев

169 пр

172пр

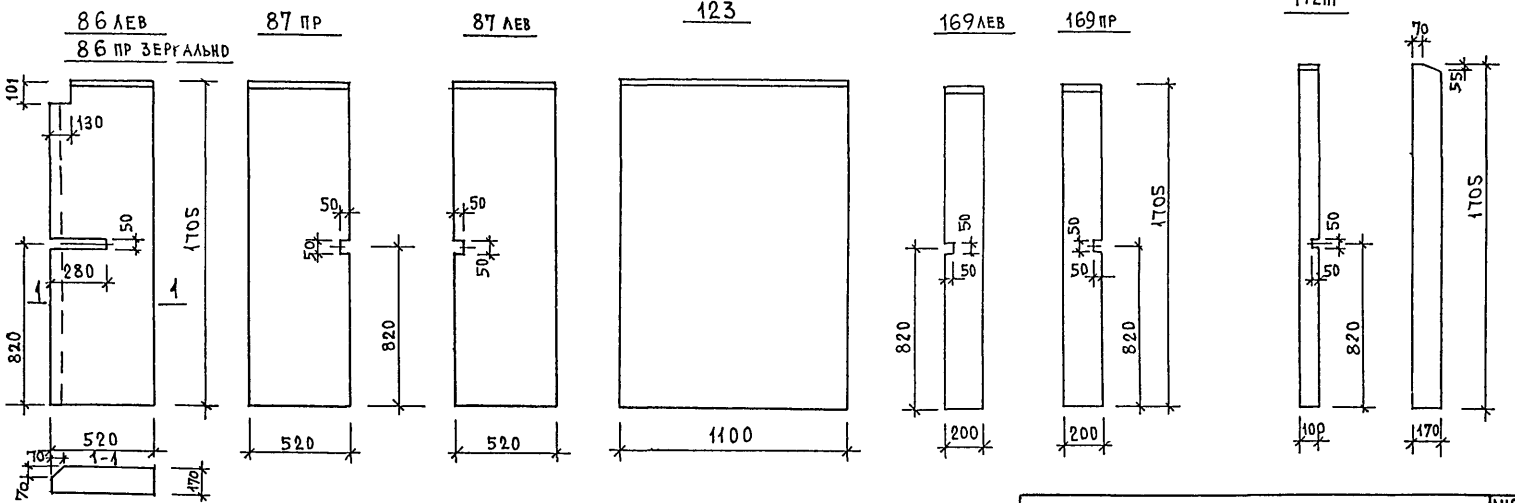


Инв № подл. | Подпись и дата | Взам. инв. №

5 РС 41-75 ПУ

Лист 5

127 ЛЕВ

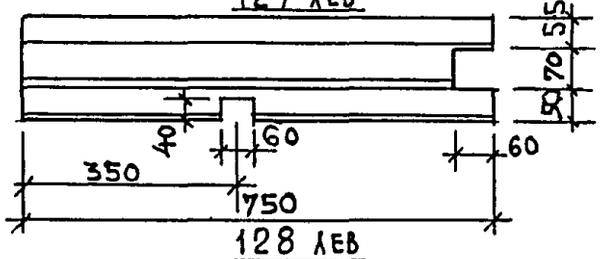


127 ПР

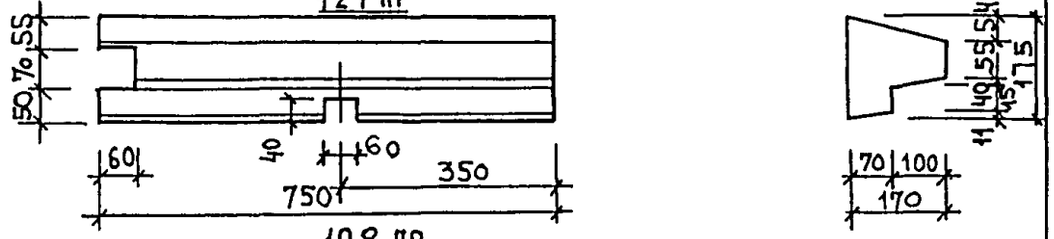


128 ЛЕВ

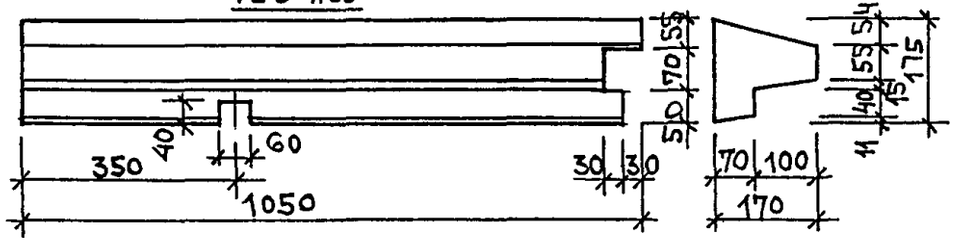


128 ПР

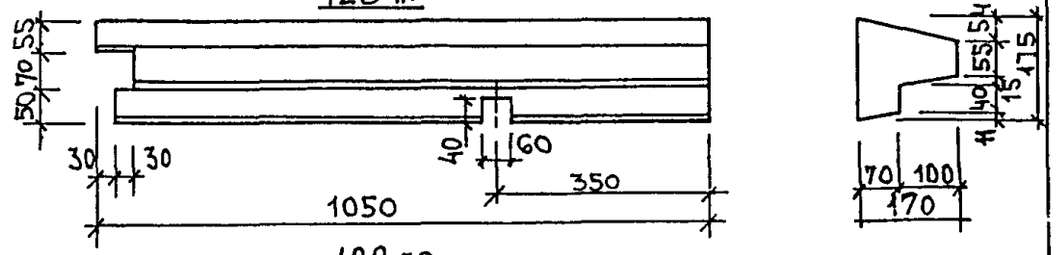


129 ЛЕВ

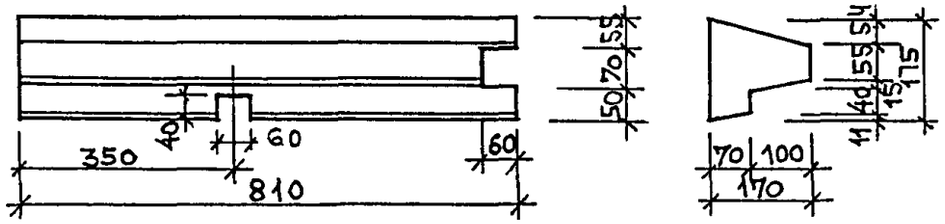


129 ПР

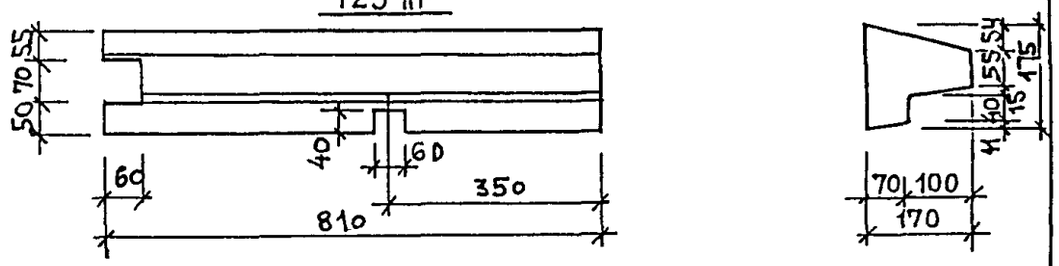


35

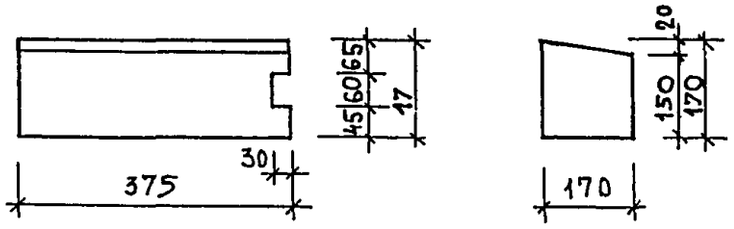


Инв N подл. | Подпись, дата | Взам инв N

А 14 ПР

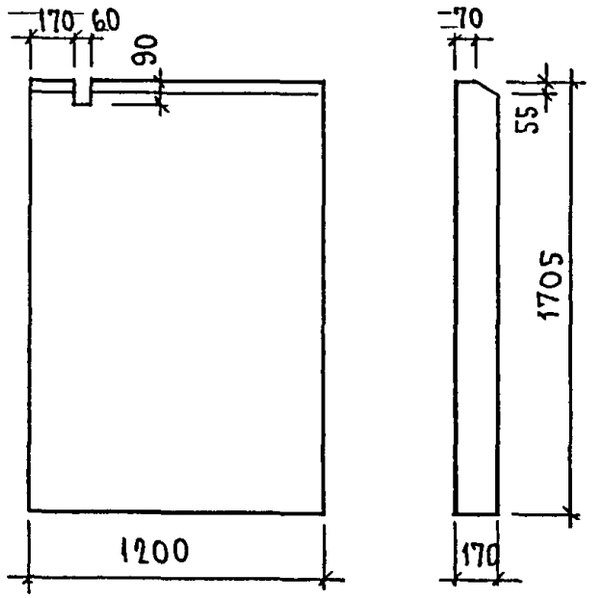


А 14 ЛЕВ

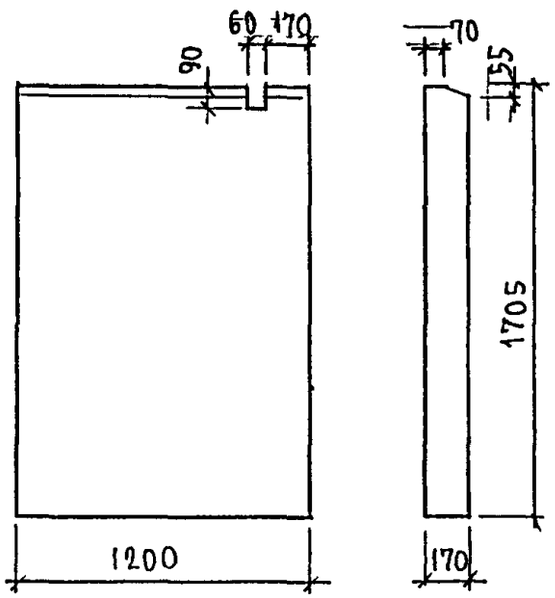


А 15 ПР

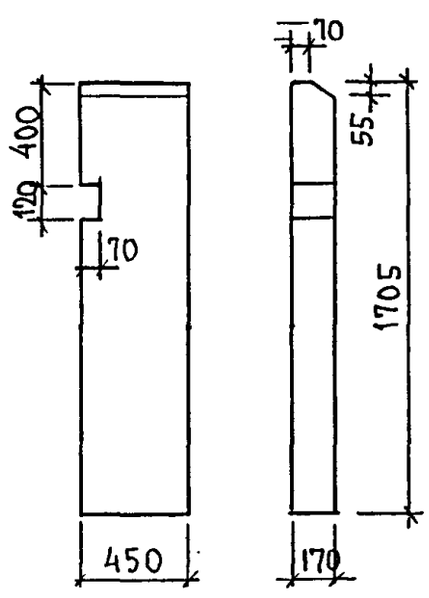


А 15 ЛЕВ

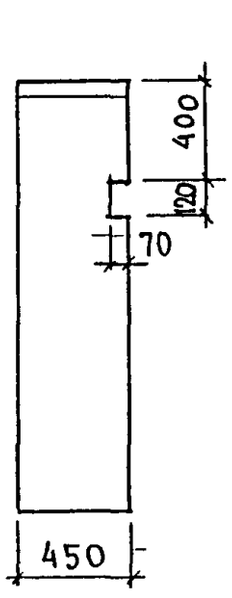


А 16 ПР

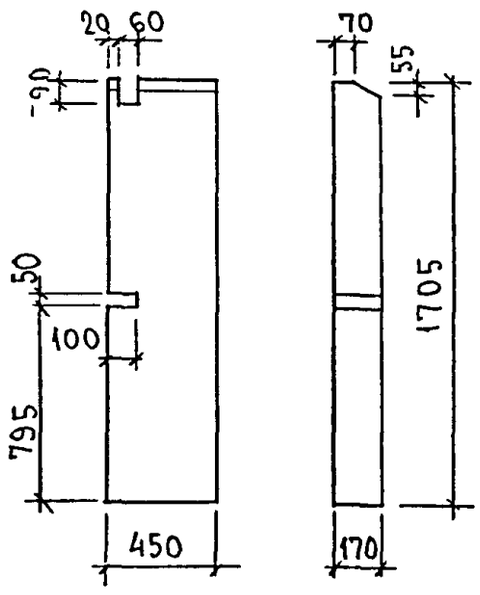


А 16 ЛЕВ

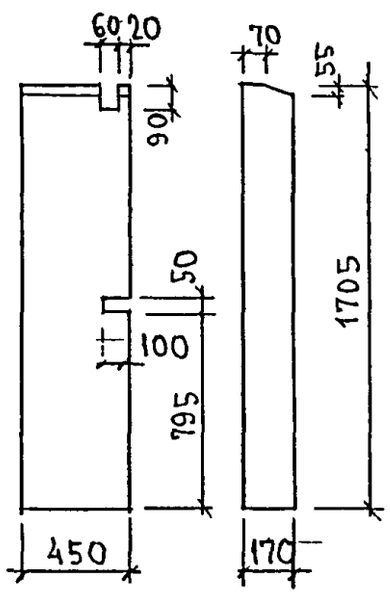


А 17 ПР

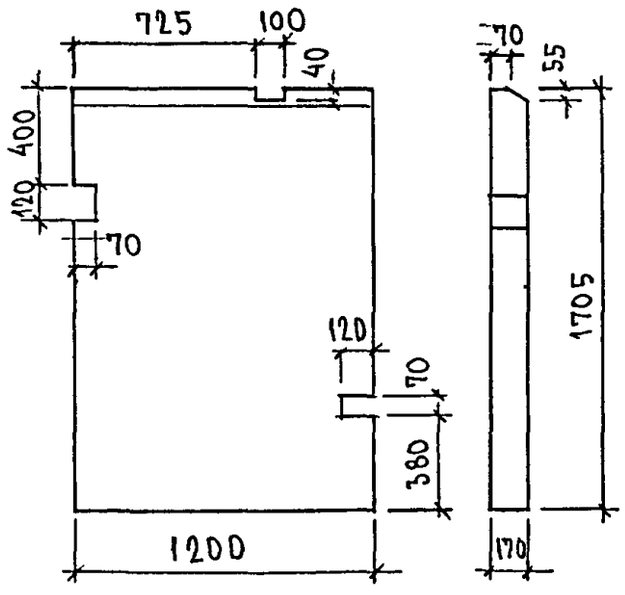


А 17 ЛЕВ

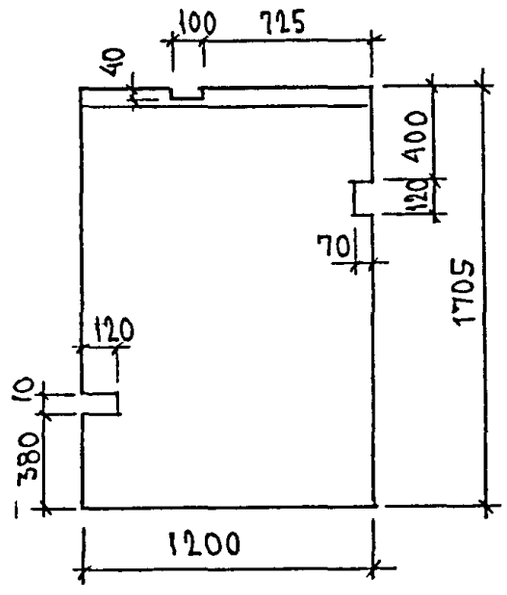


Инв N подл. | Подпись и дата | Взам. инв. N

5РС 41-75 ПУ

Лист 7

Формат А3

## А18ПР, А19ПР

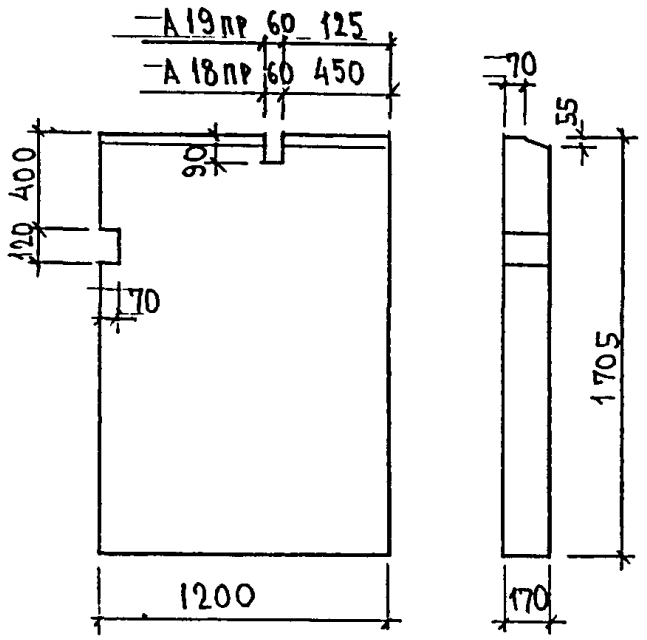


## А18ЛЕВ, А19ЛЕВ

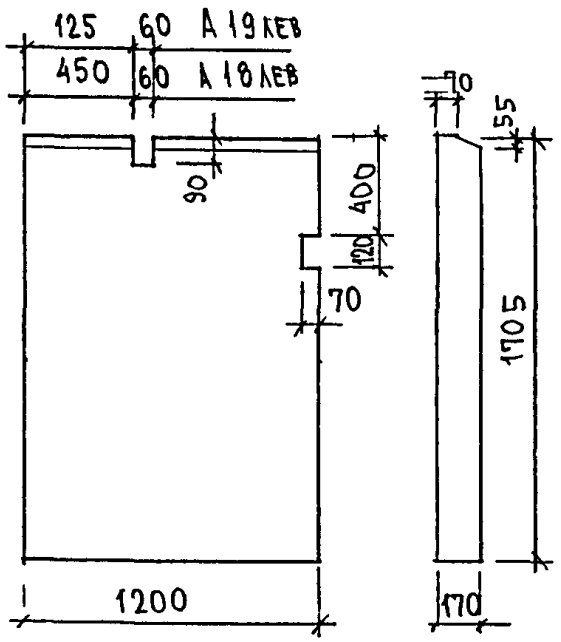


## А20ПР

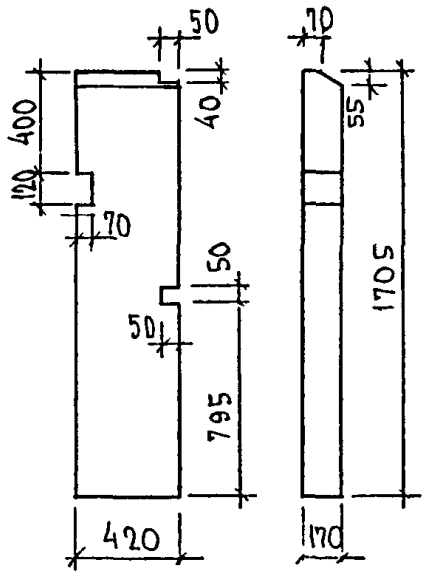


## А20ЛЕВ

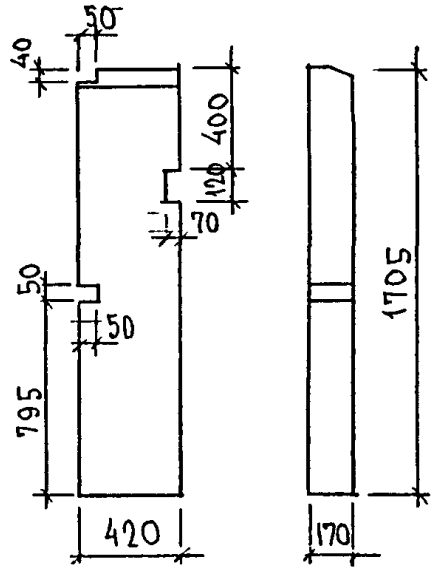


## А21ПР

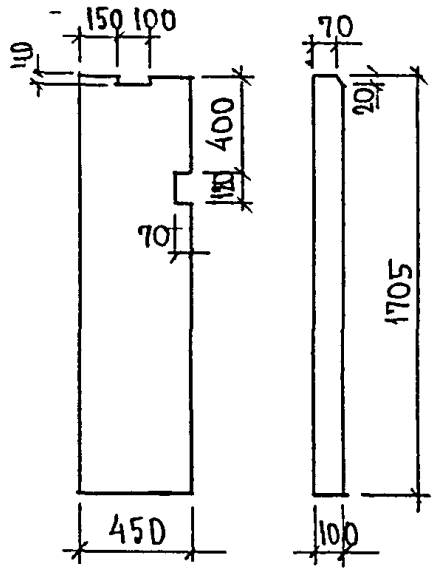


## А21ЛЕВ

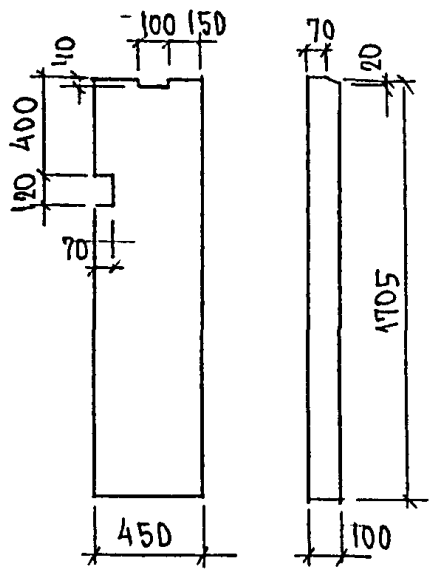


## А22ПР

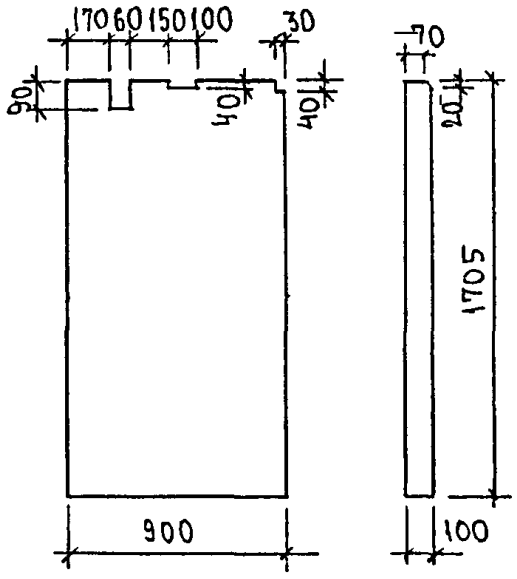


## А22ЛЕВ

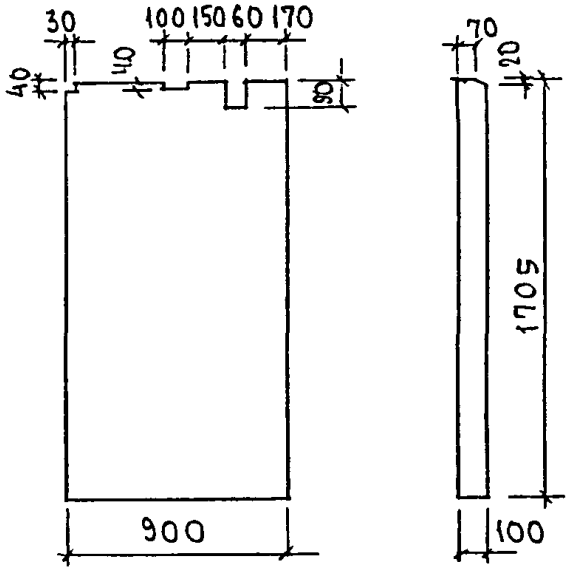


Инв. № подл. | Подпись и дата | Взам. инв. №

5РС41-75 ПЧ

Лист 8

Формат А3

А23ЛЕВ,

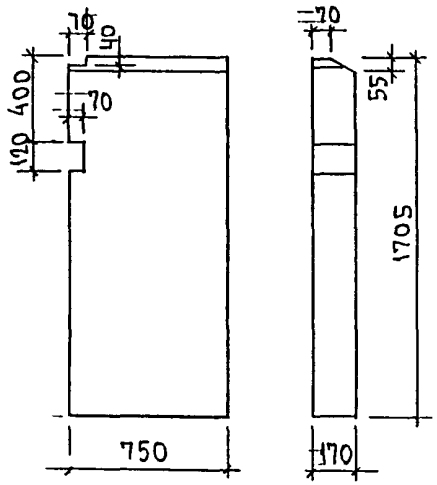


А23ПР

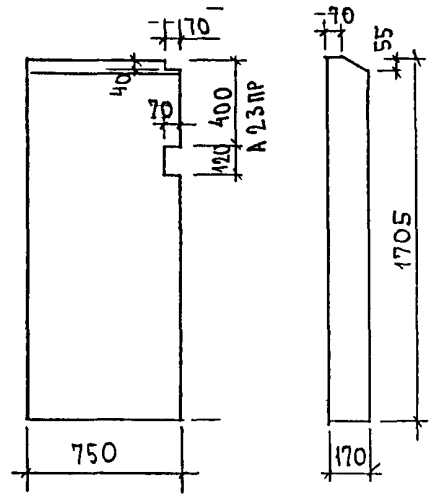


А13ПР

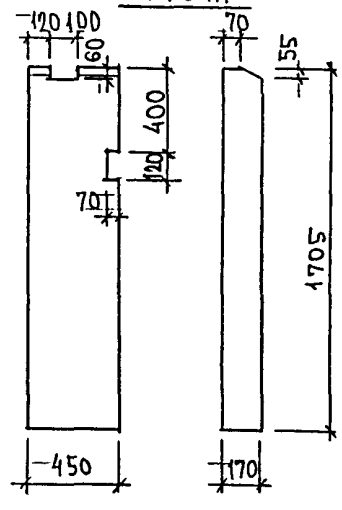


А13ЛЕВ

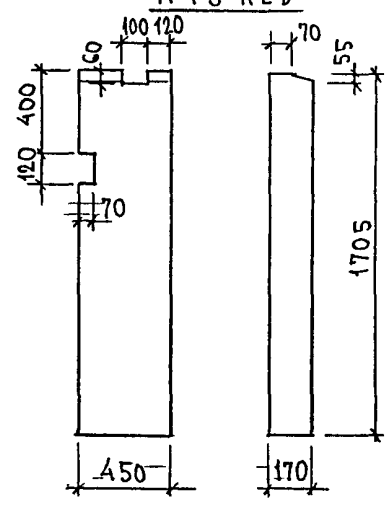




ИНВ № ПОДЛ | ПОДПИСЬ И ДАТА | ВЗАМ ИНВ №

## Б19

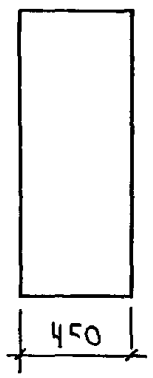


## ПБ20

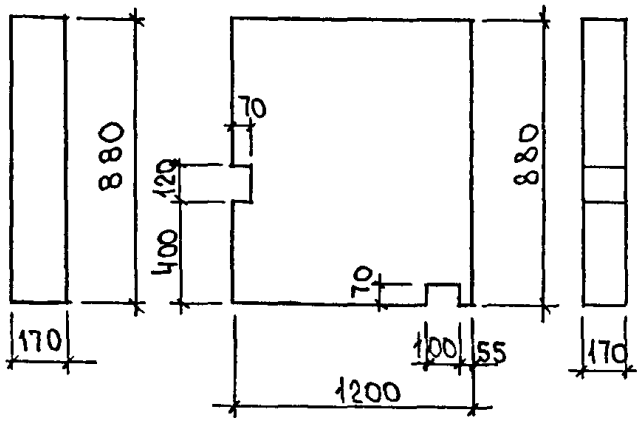


## Б16, Б22

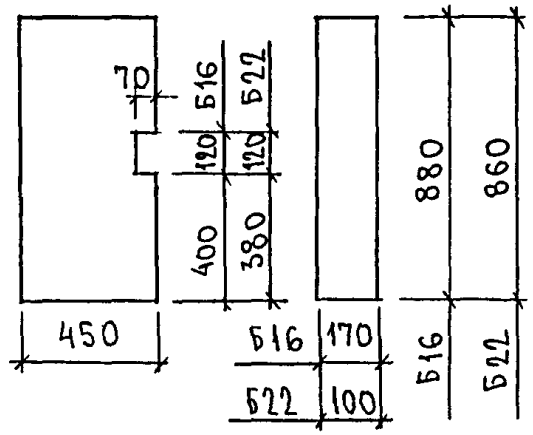


## Б17 Б21

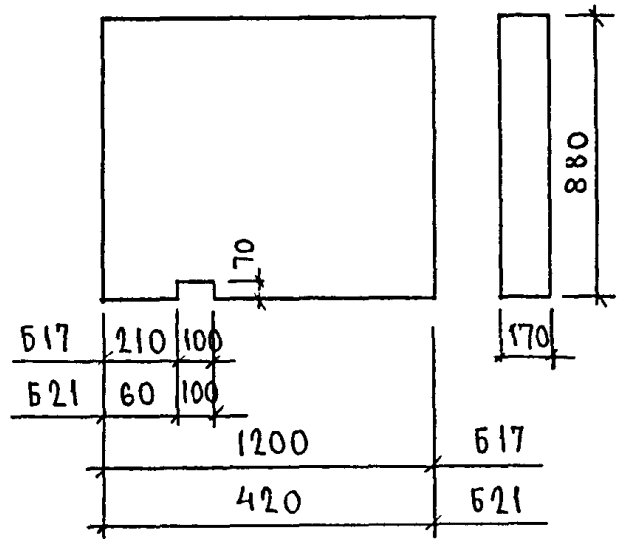


## Б18, Б20, Б26

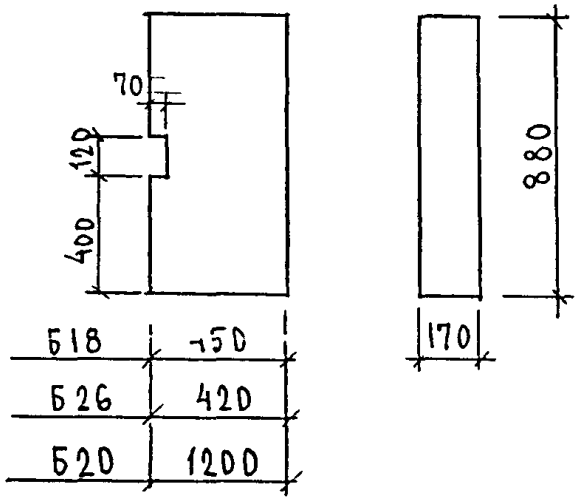


## Б23

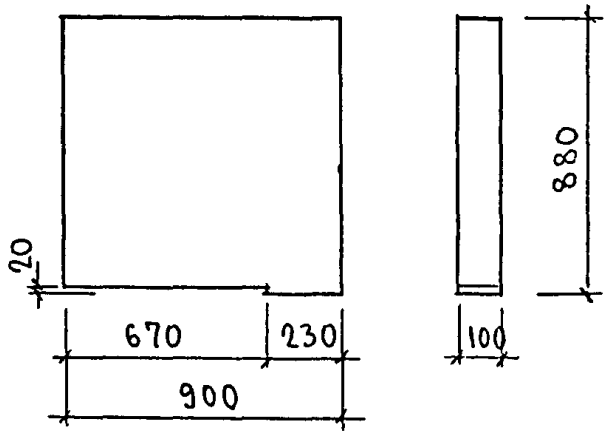


## Б24

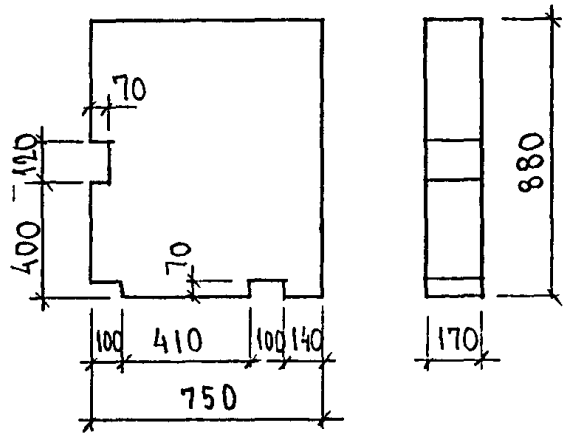

Б 25

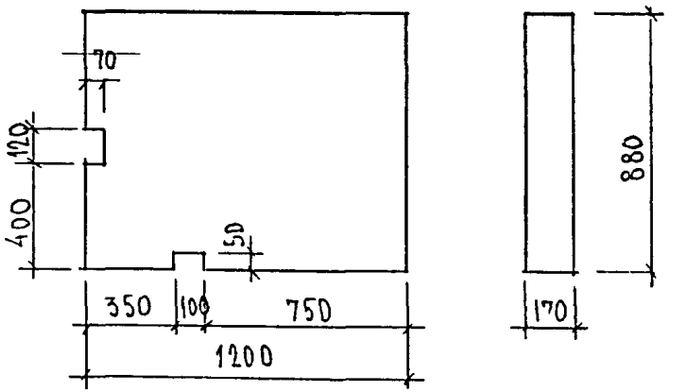

ПА 38 ЛЕВ

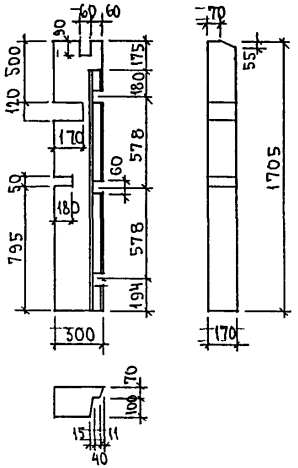


ПА 38 ПР,

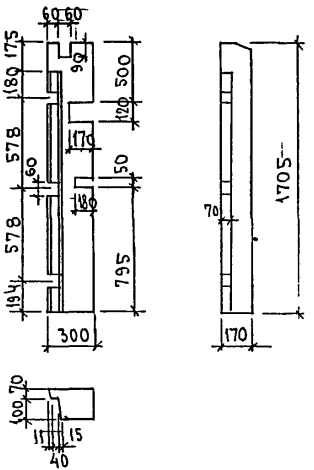


ПА 39 ПР,

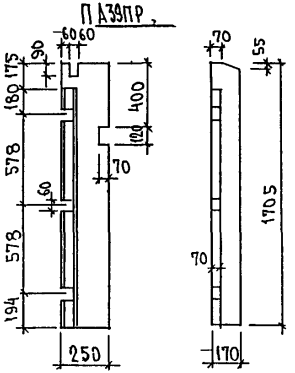


ПА 39 ЛЕВ,

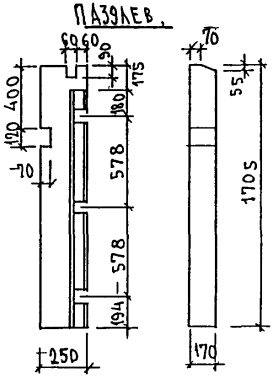


ПА 40 ПР

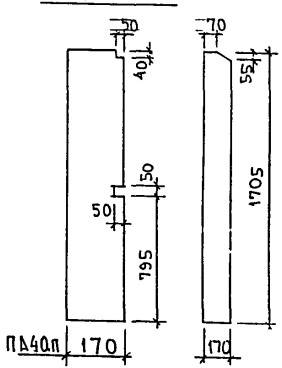


ПА 40 ЛЕВ,

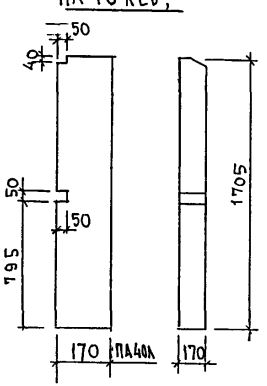


ПП 4 ЛЕВ,

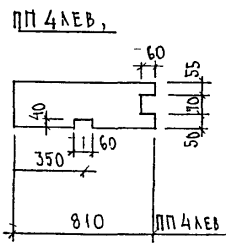


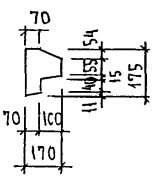


ПП 4 ПР,

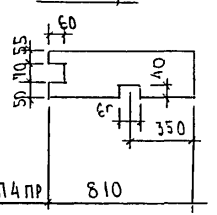




ИНВ. № ПОДЛ. | ПОДПИСЬ И ДАТА | ВЗАМ. ИНВ. №

ПБ 46 ЛЕВ

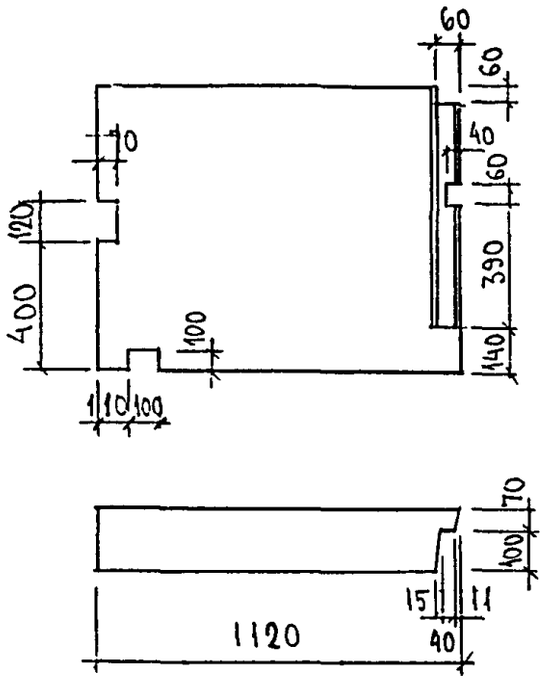


ПБ 46 ПР,

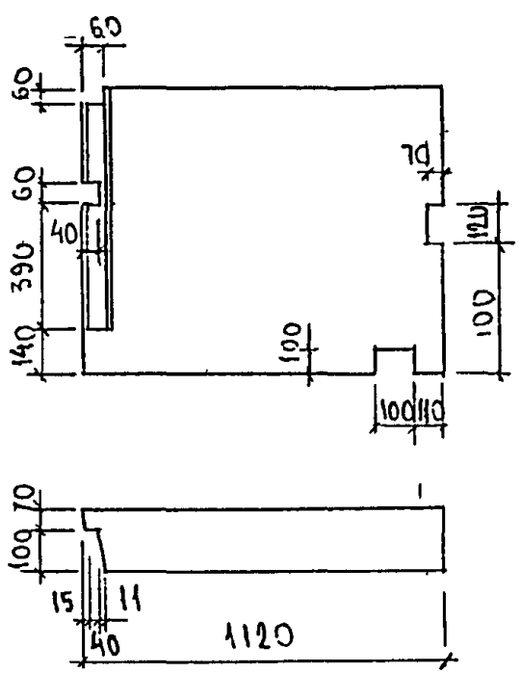


ПБ 48

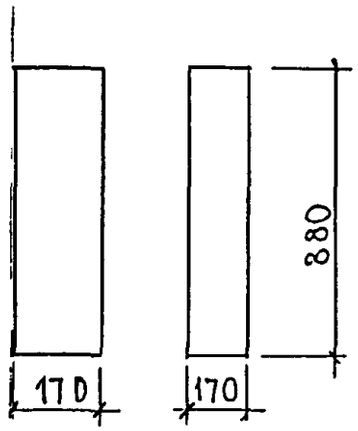


ПБ 47 ЛЕВ

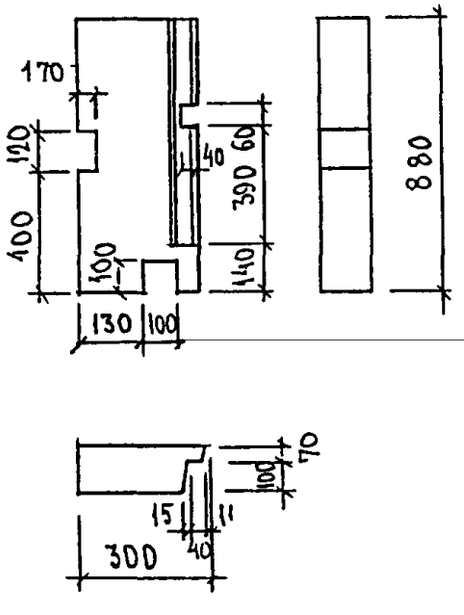


ПБ 47 ПР

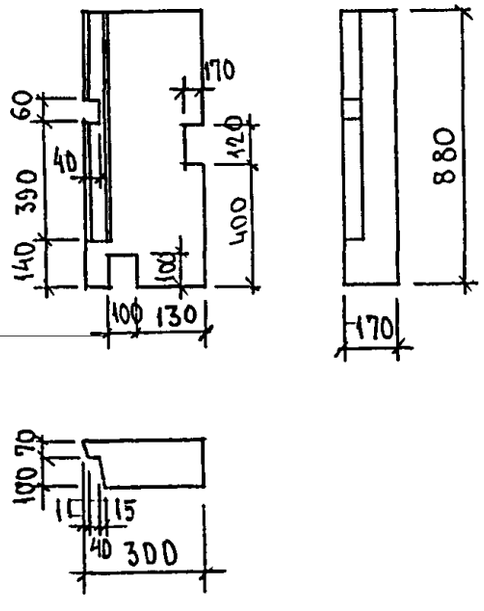


ПВ 1

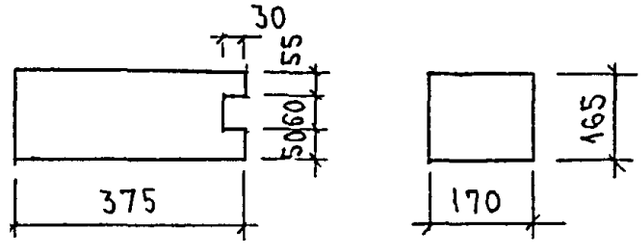


Инв. № подл. | Подпись и дата | Взам. инв. №

5РС 41-75 ПУ

Лист 13

| Шифр | Наименование | Кол во листов | Дата ввода | Дата отмены |
|---|---|---|---|---|
| 5РС 41 75 | Панели наружных стен керамзитобетонные трехслойные | | | |
| | Содержание | 1 | приказ | |
| | Пояснительная записка | 2 | №7 то | |
| | Номенклатура | 4 | от | |
| | Ведомость расхода стали | 2 | 300503 | |
| | Спецификация пакетов утепл | | | |
| | Сборочные чертежи 01СБ 19СБ | 81 | | |
| | Узлы габаритные | 14 | | |
| | Узлы раскладки утеплителя | 2 | | |
| | Узлы арматурные | 5 | | |
| | Пакеты утеплителя | 13 | | |
| | Дискретная связь | 1 | | |
| | Каркасы | 3 | | |
| | Сетки | 6 | | |
| | Петли | 3 | | |
| | Закладные детали | 4 | | |

gost.e-ecolog.ru

5РС 41-75

Информационная карта

| Стадия | Лист | Листов |
|---|---|---|
| Р | 1 | 1 |

МНИИТЭП ОСК