ПРАВИТЕЛЬСТВО МОСКВЫ
КОМИТЕТ ПО АРХИТЕКТУРЕ И ГРАДОСТРОИТЕЛЬСТВУ Г МОСКВЫ
(МОСКОМАРХИТЕКТУРА)

МОСКОВСКИЙ НАУЧНО-ИССЛЕДОВАТЕЛЬСКИЙ И ПРОЕКТНЫЙ ИНСТИТУТ ТИПОЛОГИИ И
ЭКСПЕРИМЕНТАЛЬНОГО ПРОЕКТИРОВАНИЯ
(МНИИТЭП)

РМ-2888

Установка шумозащитных клапанов /взамен деревянных/ в окна раздельной конструкции производства ОАО «ДОК-1» и ОАО «ДОК-5».

Технические решения

Договор № 1-536

Москва 2002г

gost.e-ecolog.ru

ПРАВИТЕЛЬСТВО МОСКВЫ
КОМИТЕТ ПО АРХИТЕКТУРЕ И ГРАДОСТРОИТЕЛЬСТВУ Г. МОСКВЫ
(МОСКОМАРХИТЕКТУРА)

МОСКОВСКИЙ НАУЧНО-ИССЛЕДОВАТЕЛЬСКИЙ И ПРОЕКТНЫЙ ИНСТИТУТ ТИПОЛОГИИ И ЭКСПЕРИМЕНТАЛЬНОГО ПРОЕКТИРОВАНИЯ
(МНИИТЭП)

РМ-2888

Установка шумозащитных клапанов /взамен деревянных/ в окна раздельной конструкции производства ОАО «ДОК-1» и ОАО «ДОК-5».

Технические решения

Зам. директора МНИИТЭП **В. А. Аникин**
Главный инженер МНИИТЭП **Е. Е. Никитин**
Руководитель мастерской №5 **В. В. Россихин**
Главный инженер проекта маст. №5 **Г. И. Андреева**

Договор № 1-536

Москва 2002г

Ведомость состава альбома

№№ листов	Наименование	Примечания
1	2	3
1п,2п	Пояснительная записка.	
1н,2н	Номенклатура изделий (вид с фасада). Основные параметры.	
2н;2н/1	Номенклатура изделий (вид с фасада). Основные параметры.	
1.1	ОДРСП15-9ВШ, ОДРСП15-12ВШ. Общие виды. Разрезы А-А, В-В.	
1.2	ОДРСП15-15АВШ. Общий вид. Разрез А-А.	
1.3	ОДРСП15-15ВШ. Общий вид. Разрезы А-А, Б-Б.	
1.4	ОДРСП15-18АВШ. Общий вид. Разрезы А-А, Б-Б.	
1.5	ОДРСП15-18ВШ. Общий вид. Разрез А-А.	
1.6	ОДРСП15-21ВШ. Общий вид. Разрез А-А.	
1.1с	Спецификация стеклопакетов, стекол и приборов.	
1.1у	Узел 1. /ДОК №1/.	
1.2у	Узел 1. /ДОК №5/.	
1.3у	Узел 2. /ДОК №1/.	
1.4у	Узел 2. /ДОК №5/.	
1.5у	Узел 3. /ДОК №1/.	
1.6у	Узел 3. /ДОК №5/.	
1.7у	Узел 3А. /ДОК №1/.	
2.1	ОДРСП15-9Ка, ОДРСП15-9Ка8, ОДРСП15-12Ка, ОДРСП15-12Ка8. Общие виды, разрезы В-В, Г-Г, Д-Д.	
2.2	ОДРСП15-15Ка, ОДРСП15-15АКа. Общий вид, разрезы Б-Б, В-В.	
2.3	ОДРСП15-15Ка8, ОДРСП15-18АКа8. Общий вид, разрезы Б-Б, В-В.	
2.4	ОДРСП15-18Ка, ОДРСП15-21Ка.Общий вид, разрез В-В.	
2.5	ОДРСП15-18Ка8, ОДРСП15-21Ка8.Общий вид, разрез В-В.	
2.1с	Спецификация стеклопакетов, стекол и приборов.	
2.1у	Узел 1. /ДОК №1/.	
2.2у	Узел 1. /ДОК №5/.	
2.3у	Узел 1а. /ДОК №1/.	
2.4у	Узел 1а. /ДОК №5/.	
2.5у	Узелы 2, 3. /ДОК №1/.	
2.6у	Узелы 2, 3. /ДОК №5/.	
1к	Информационная карта.	

Инв.№ подл. | подпись и дата | Взам. инв.№

Пояснительная записка

1. Альбом РМ-2888 "Установка шумозащитных клапанов /взамен деревянных/ в окна раздельной конструкции производства ОАО "ДОК-1" и ОАО "ДОК-5" разработан в соответствии с договором №1-536 между Управлением научно-технической и промышленной политики в строительной отрасли Правительства Москвы и МНИИТЭПом.

2. В альбоме представлены технические решения установки шумозащитных клапанов ВШК-1 производства ООО"Фирма"СТД-люкс" и клапанов "Аэромат-80", "Аэромат-100" производства ЗАО "Аэрематика" из комплектующих по технологии " Siegenia-FRANK KG".

3. Установка клапанов предусмотрена в коробках окон вертикально через импост со створкой.Клапаны выпускаются в правом и левом исполнении.

4. Окна раздельной конструкции выпускаются и комплектуются фурнитурой и скобяными изделиями в соответствии с требованиями, указанными в альбоме РС 8123.

5. Устройство вентиляционного шумозащитного клапана ВШК-1 должно соответствовать ТУ 4863-008-18331909-02, технические характеристики см. на листах №№ 2л, 3л.

6. Устройство клапана "Аэромат-80" должно соответствовать требованиям нормативных документов СНиП II-3-79 с изм. №4, ГОСТ 23166-99, ГОСТ 538-88.

Сертификат соответствия на данный тип устройства находится на продлении.Технические характеристики см. на листах №№ 4л, 5л, 6л.

7. Устройство "Аэромат-100" должно быть сертифицировано.

8. Клапаны ВШК-1 , "Аэромат-80" и "Аэромат-100" предусматривается поставлять на завод-изготовитель комплектно.

9. Установка клапанов по договоренности завода-изготовителя окон и строителей может устанавливаться на заводе-изготовителе или на постройке квалифицированным столяром.

10. По данным техническим решениям должен быть разработан альбом рабочих чертежей в соответствии с принятыми рекомендациями о применении представленных в альбоме устройств.

Инв.? подл. | подпись и дата | взам инв.?

Изм	Кол уч	Лист	№Док	Подпись	Дата	РМ-2888		
Рук маст		Россихин				Пояснительная записка.	стадия: Р	лист: 1п
ГИП		Андреева					МНИИТЭП мастерская №5	

Приложение к сертификату соответствия
№ РОСС RU СЛ35 Н00033
Лист 1 Листов 1

Основные показатели вентиляционного шумозащитного клапана, выпускаемого по ТУ 4863-008-18331909-02, обеспечиваемые при использовании в составе оконного блока

№ п.п	Наименование показателей	Обозначение нормативного документа	Единицы Измерения	Нормативное значение	Фактическое Значение
1	2	3	4	5	6
1	Приведенное сопротивление теплопередаче окна с установленным клапаном, при относительной площади остекления β=0,56	СНиП II-3-79*, ТУ 4863-008-18331909-02			0,65
2.	Объемная воздухопроницаемость при открытом положении клапана при разнице давления на внутренней и наружной поверхности ΔР=10 Па	ТУ 4863-008-18331909-02	$м^3/(ч\ м^2)$	Не менее 35	36
3	Объемная воздухопроницаемость при закрытом положении клапана при разнице давления на внутренней и наружной поверхности ΔР=10 Па	ТУ 4863-008-18331909-02	$м^3/(ч \cdot м^2)$	Не более 3,5	1,1
4.	Изоляция воздушного шума транспортного потока при закрытом положении клапана	ТУ 4863-008-18331909-02, ГОСТ 24700-99	дБА	Не менее 26	32-35
5.	Изоляция воздушного шума транспортного потока при открытом положении клапана	ТУ 4863-008-18331909-02	дБА	Не менее 24	25-28

Область применения вентиляционные шумозащитные клапаны по ТУ4863-008-18331909-02, выпускаемые ООО «Фирма «СТД-люкс», могут применяться для комплектации в оконных блоках, устанавливаемых в жилых, общественных и производственных зданиях в соответствии с требованиями, установленными в ГОСТ 23166-99 и МГСН 2 04-97

Зам руководителя ОС «Опытное» Кишкин В А

Эксперт Боровкова Г А

Инв № подл. | Подпись и дата | Взам. инв. №

ЗАКЛЮЧЕНИЕ

1. Массовая воздухопроницаемость вентиляционного шумозащитного клапана ВШК-1 в открытом положении при разности давлений на внутренней и наружной поверхностях Δp = 10 Па составляет 40 кг/(м²·ч).

   Массовая воздухопроницаемость клапана в открытом положении вмонтированного в оконный блок размером 1460x1470 мм при разности давлений на внутренней и наружной поверхностях Δp = 10 Па составляет 43 кг/(м²·ч).

   Массовая воздухопроницаемость клапана в закрытом положении вмонтированного в оконный блок размером 1460x1470 мм при разности давлений на внутренней и наружной поверхностях Δp = 10 Па составляет 1,3 кг/(м²·ч), а при . Δp = 100 Па она равна 5,4 кг/(м²·ч).
2. Оконный блок ООО «Фирма СТД-люкс» с однокамерным стеклопакетом и вентиляционным шумозащитным клапаном в закрытом положении имеет звукоизоляцию $R_{Атран}$ = 30 дБА (по МГСН 2.04-97), индекс изоляции воздушного шума R_w = 34 дБ. В режиме вентиляции окно с клапаном имеет звукоизоляцию $R_{Атран}$ = 23 дБА (по МГСН 2.04-97), индекс изоляции воздушного шума R_w = 26 дБ. Окно обеспечивает в режиме вентиляции снижение внешнего шума потока городского транспорта на 32-35 дБА.
3. По воздухопроницаемости и звукоизоляции вентиляционный шумозащитный клапан соответствует ТУ 4863-008-18331909-02 и его можно применять в окнах жилых и общественных зданий для вентиляции и звукоизоляции помещений

Дата получения образцов - 11 февраля 2002 г.
Регистрационные данные образцов -С-ИЛ-17
Методика испытаний -ГОСТ 26602.1-99, ГОСТ 26602.1-99.
Дата испытания образцов -с 11 февраля 2002 г. по 18 марта 2002 г
Результаты испытаний приведены в приложениях 1-4 к протоколу на 4 стр.

Научно Исследовательский Институт Строительной Физики (НИИСФ)

Российская академия архитектуры и строительных наук (РААСН)

ИСПЫТАТЕЛЬНАЯ ЛАБОРАТОРИЯ
ТЕПЛОФИЗИЧЕСКИХ И АКУСТИЧЕСКИХ ИЗМЕРЕНИЙ

Аттестат аккредитации № РОСС RU 9001 22 СЛ57 зарегистрирован в Госреестре 23 декабря 1999 г Действителен до 23 декабря 2002 г

г Москва

21 марта 2002 г.

ПРОТОКОЛ СЕРТИФИКАЦИОННЫХ ИСПЫТАНИЙ № 265

Основание для проведения испытаний — Договор №17040 от 11.02.2002 г.

Наименование продукции - Шумозащитный вентиляционный клапан.

Испытания на соответствие - Технические условия ТУ 4863-008-18331909-02.

Производитель продукции - ООО «Фирма СТД-люкс»

Адрес - 117261, г.Москва, Ленинский пр., д.81.

Предъявитель образцов - ООО «Фирма СТД-люкс»

Сведения об испытываемых образцах - Вентиляционный шумозащитный клапан конструкции ООО «Фирма СТД-люкс» предназначен для звукоизоляции и вентиляции помещений. Он изготовлен из алюминиевых сплавов с применением звукоизоляционных материалов для установки в одну из створок окон жилых и общественных зданий.

Директор НИИСФ
Осипов Г Л

Руководитель испытательной лаборатории
Могутов В.А.

Россия, 127238, Москва, Локомотивный проезд, д 21, Тел 482 4076, Факс 482 4060 E-mail nisf@ipc.ru

ИНВ № ПОДА | ПОДПИСЬ И ДАТА | ВЗАМ ИНВ №

Приложение № 4 к протокол
испытаний № 237 от 15.10 98 г

Результаты лабораторных испытаний звукоизоляции
изделия для вентиляции «AEROMAT 80»
в открытом и закрытом положениях
по ГОСТ 27296 в акустической камере НИИСФ

Средне-геометрическая частота 1/3-октавных полос, Гц	Звуко-изоляция в закры-том по-ложении, R, дБ	Индекс звуко-изоляции в закрытом положении, R_w, дБ	Звукоизоляция в открытом положении, R, дБ	Индекс звукоизоляции в открытом положении, R_w, дБ
100	23,3		22,6	
125	24,3		29,2	
160	21,1		19,9	
200	24,4		24,3	
250	19,5		17,8	
315	26,6		23,2	
400	26,8		21,7	
500	29,2	33-34	22,7	30
630	31,7		27,7	
800	33,2		29,2	
1000	33,9		32,9	
1250	34,4		33,3	
1600	36,6		32,6	
2000	38,3		35,0	
2500	38,5		35,4	
3150	35,5		33,4	

Звукоизоляция воздушного шума транспортного потока $R_{A\,тран}$ составила 29 дБА при закрытой системе проветривания и 27 дБА при открытой системе проветривания. В первом случае снижение внешнего шума изделием составит от 29 до 33 дБА, а во втором - от 27 до 31 дБА

Ответственный исполнитель _____ /Л.А. Борисов /

Приложение № 1 к протокол
испытаний № 237 от 15.10.9

Теплотехнические характеристики изделия для вентиляции «AEROMAT 80
производимого фирмой «Siegenia - Frank KG» (Германия),
в климатической камере КТК-800 НИИСФ по ГОСТ 26602.
Определение приведённого сопротивления теплопередаче изделия
в закрытом положении.

ПАРАМЕТРЫ	ЧИСЛЕННЫЕ ЗНАЧЕНИЯ
Средняя температура воздуха, ^{0}C ■ внутреннего ■ наружного	 16,0 -21,2
Средняя температура поверхности, ^{0}C ■ внутренней ■ наружной	 6,7 -18,5
Средний удельный тепловой поток с внутренней поверхности, Вт/м^2	81,0
Условное термическое сопротивление, м$^2\,^0$C/Вт	0,31
Приведённое сопротивление теплопередаче, м$^2\,^0$C/Вт	0,46*
Коэффициент теплопередачи изделия, Вт/м$^2\,^0$C	2,17

* - величина приведённого сопротивления теплопередаче определена согласно СНиП II-3-79* при значениях коэффициента теплоотдачи наружной поверхности $\alpha_н$ = 23 Вт/м$^2\,^0$C, внутренней $\alpha_в$ = 8,7 Вт/м$^2\,^0$C, при этом $R_н$ = 0,043 м$^2\,^0$C/Вт = $1/\alpha_н$; $R_в$ = 0,115 м$^2\,^0$C/Вт = $1/\alpha_в$

- область применения изделия ограничена расчётной температурой наружного воздуха (наиболее холодной пятидневки с обеспеченностью 0,92) $t_н \le$ -30,0°C.

Ответственный исполнитель _____ /В.А.Могутов/

Инв. № подл. | Подпись и дата | Взам. инв. №

Приложение № 2 к протоколу
испытаний № 237 от 15 10 98г.

Результаты испытаний воздухопроницаемости изделия для вентиляции «AEROMAT 80»
в закрытом положении
по ГОСТ 25891-83 на установке НИИСФ.

Наименование изделия	Площадь, $м^2$	Разность давлений, Δp, Па	Расход воздуха, Q_0, $м^3$ ч	Воздухо-проницаемость, G_0, кг/$м^2$ ч	Коэффициент воздухо-проницаемости, i, кг/$м^2$ ч Па	Сопротивление воздухо-проницанию $R_в$, $м^2$ ч Па/кг
Изделие для вентиляции «AEROMAT 80»	0,064	10	0,54	0,82	0,082	12,1
		30	0,96	1,47	0,05	20,0
		50	1,2	1,85	0,04	24,0
		100	2,1	3,20	0,03	31,0

Воздухопроницаемость изделия «AEROMAT 80» длиной 800 мм составляет 0,82 кг/$м^2$ ч при перепаде давлений на наружной и внутренней поверхностях Δp = 10 Па.

Руководитель группы испытания теплофизических
показателей окон и дверей /В.К.Савин /

Приложение № 3 к протоколу
испытаний № 237 от 15.10.98г.

Результаты испытаний воздухопроницаемости изделия для вентиляции «AEROMAT 80»
в открытом положении
по ГОСТ 25891-83 на установке НИИСФ.

Наименование изделия	Площадь, $м^2$	Разность давлений, Δp, Па	Расход воздуха, Q_0, $м^3$ ч	Воздухо-проницаемость, G_0, кг/$м^2$ ч
Изделие для вентиляции «AEROMAT 80»	0,064	5	5,0	7,6
		10	9,6	14,7
		15	21,0	32,0

Воздухопроницаемость изделия «AEROMAT 80» длиной 800 мм составляет 14,7 кг/$м^2$ ч
при перепаде давлений на наружной и внутренней поверхностях Δp = 10 Па.

Руководитель группы испытания теплофизических
показателей окон и дверей /В.К. Савин /

Инв. № подл. | Подпись и дата | Взам. инв. №

ЗАКЛЮЧЕНИЕ

1. Приведённое сопротивление теплопередаче изделия для вентиляции «AEROMAT 80» (вентиляционный клапан), составляет в закрытом положении $R_o^{пр}$=0,46 м^2 ^{0}С/Вт.

2. Воздухопроницаемость изделия для вентиляции «AEROMAT 80» длиной 800 мм в закрытом положении составляет G_o = 0,82 кг/м^2 ч при перепаде давлений на наружной и внутренней поверхностях Δp = 10 Па;

3. Воздухопроницаемость изделия для вентиляции «AEROMAT 80» длиной 800 мм в открытом положении составляет G_o = 14,7 кг/м^2 ч при перепаде давлений на наружной и внутренней поверхностях Δp = 10 Па;

4. Индекс звукоизоляции в закрытом положении изделия для вентиляции «AEROMAT 80» составляет R_w = 33-34 дБ, при этом звукоизоляция воздушного шума транспортного потока $R_{A\ тран}$ составит 29 дБА, а снижение внешнего шума изделием составит от 29 до 33 дБА.

5 Индекс звукоизоляции в открытом положении изделия для вентиляции «AEROMAT 80» составляет R_w = 30 дБ, при этом звукоизоляция воздушного шума транспортного потока $R_{A\ тран}$ составит 27 дБА, а снижение внешнего шума изделием составит от 27 до 31 дБА.

Директор НИИСФ /Г.Л.Осипов/

Руководитель испытательной лаборатории /В.А.Могутов/

Россия, 127238, Москва,
Локомотивный проезд, 21,
Испытательная лаборатория №
21,Lokomotivny pr., 127238, Moscow, Russia,

Тел.: 482-4076
Факс: 482-4060
Тел.: 482-3938
Tel.: 482-4076

Инв № подл. | Подпись и дата | Взам. инв. №

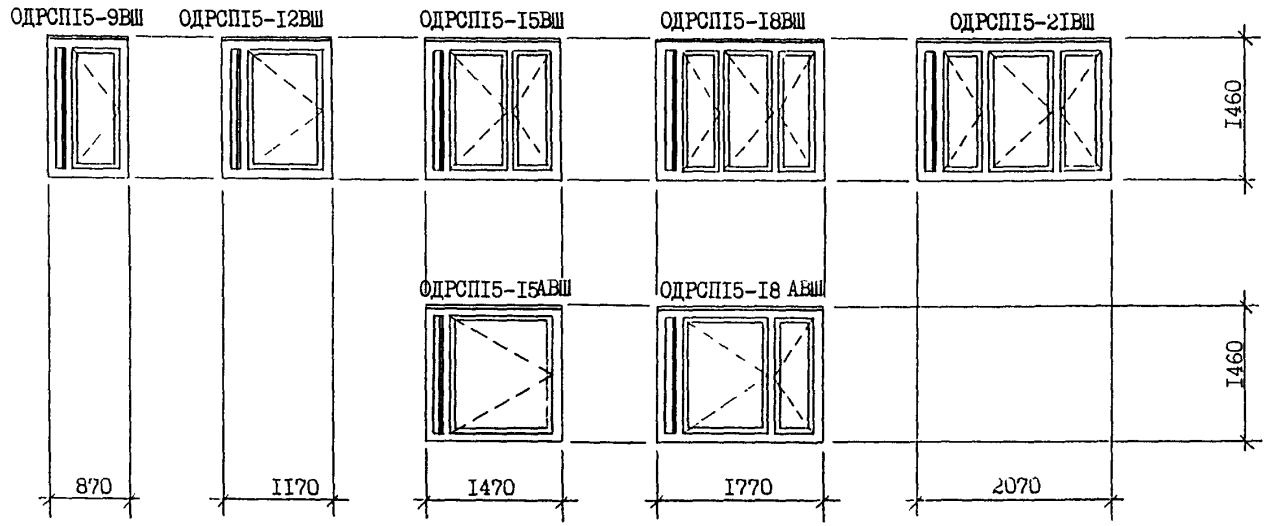

Структура условного обозначения

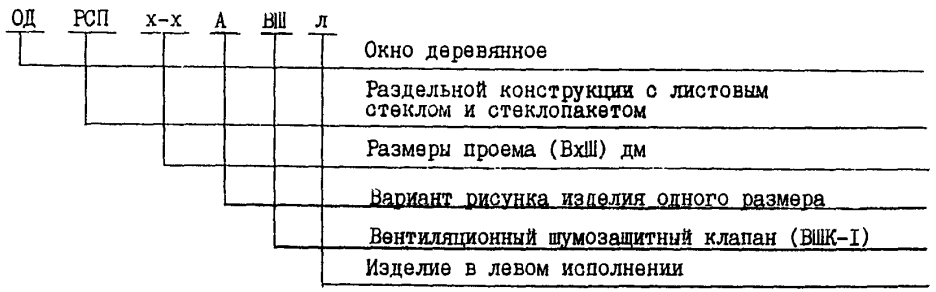

На чертеже показаны изделия в правом исполнении, вид с фасада.

						РМ-2888	
Изм.	Кол.уч.	Лист	№док.	Подпись	Дата		
Рук.маст.		Россихин				Номенклатура изделий (вид с фасада).	Стадия: Р; Лист: 1Н; Листов:
Разраб.		Андреева					МНИИТЭП Мастерская №5
Исполнит.		Дорофеева					

	Марка изделия	Эскиз	Параметры изделия: Размеры, мм В	Ш	Т	Площадь изделия, м²	Проектная масса, кГ ж)
1.	ОДРСП15-9ВШ	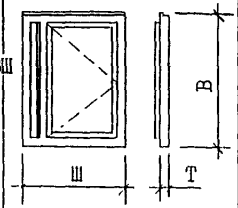	1460	870	134	1,27	56,0
2.	ОДРСП15-12ВШ		1460	1170	134	1,71	72,0
3.	ОДРСП15-15АВШ		1460	1470	134	2,15	92,0
4.	ОДРСП15-15ВШ	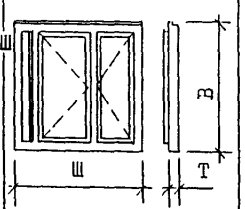	1460	1470	134	2,15	92,0
5.	ОДРСП15-18АВШ		1460	1770	134	2,58	108,0
6.	ОДРСП15-18ВШ	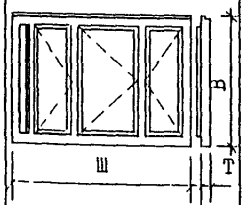	1460	1770	134	2,58	111,0
7.	ОДРСП15-21ВШ		1460	2070	134	3,02	130,0

№ п/п	Марка изделия	Эскиз	Параметры изделия: Размеры, мм В	Ш	Т	Площадь изделия, м²	Проектная масса, кГ

ж) проектная масса окон типа ОДРСПХ-ХВШ дана без учета массы клапана.

Изм.	Кол.уч.	Лист	№док.	Подпись	Дата
Рук.маст.		Россихин			
Разраб.		Андреева			
Исполнит.		Дорофеева			

РМ-2888

Номенклатура изделий. Основные параметры.

Стадия	Лист	Листов
Р	1Н/1	

МНИИТЭП Мастерская №5

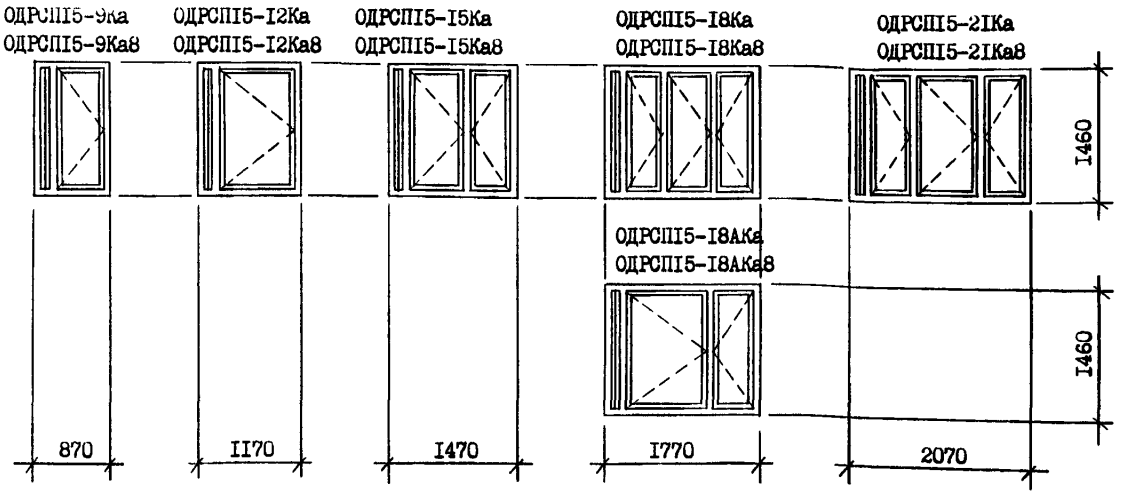

Структура условного обозначения

ОД	РСП	х-х	А	Ка	Ка8	л	
							Оконный блок деревянный
							Раздельной конструкции с листовым стеклом и стеклопакетом
							Высота-ширина окна (дм)
							Вариант рисунка изделия одного размера
							Клапан "Аэромат-I00"
							Клапан "Аэромат-80"
							Изделие в левом исполнении

НА ЧЕРТЕЖЕ ПОКАЗАНЫ ИЗДЕЛИЯ В ПРАВОМ ИСПОЛНЕНИИ, ВИД С ФАСАДА.

Изм	Колич	Лист	№док.	Подпись	Дата	РМ-2888			
Рук маст.		Россихин				Номенклатура изделий (вид с фасада).	Стадия	Лист	Листов
Разраб.		Андреева					Р	2н	
Исполнит		Дорофеева					МНИИТЭП Мастерская №5		

№№ п/п	Марки изделий	Эскиз	Параметры изделия					№№ п/п	Марки изделий	Эскиз	Параметры изделия				
			Размеры, мм			Площадь изделия, м²	Проектная масса, кг*)				Размеры, мм			Площадь изделия, м²	Проектная масса, кг
			В	Ш	Т						В	Ш	Т		
1.	ОДРСПI5-9Ка	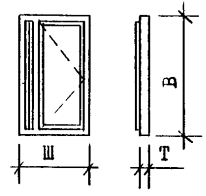	I460	870	I34	I,27	56,0								
2.	ОДРСПI5-9Ка8		I460	870	I34	I,27	56,0								
3.	ОДРСПI5-I2Ка		I460	II70	I34	I,7I	72,0								
4.	ОДРСПI5-I2Ка8		I460	II70	I34	I,7I	72,0								
5.	ОДРСПI5-I5Ка	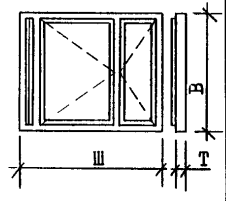	I460	I470	I34	2,I5	92,0								
6.	ОДРСПI5-I5Ка8		I460	I470	I34	2,I5	92,0								
7.	ОДРСПI5-I8АКа		I460	I770	I34	2,58	I08,0								
8.	ОДРСПI5-I8АКа8		I460	I770	I34	2,58	I08,0								
9.	ОДРСПI5-I8Ка	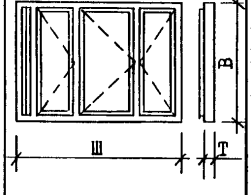	I460	I770	I34	2,58	III,0								
I0.	ОДРСПI5-I8Ка8		I460	I770	I34	2,58	III,0								
II.	ОДРСПI5-2IКа		I460	2070	I34	3,02	I30,0								
I2.	ОДРСПI5-2IКа8		I460	2070	I34	3,02	I30,0								

*) проектная масса окон типа ОДРСПх-х... дана без учета массы клапана.

Изм.	Кол.уч.	Лист	№док.	Подпись	Дата
Рук.маст.		Россихин			
Разраб.		Андреева			
Исполнит.		Дорофеева			

РМ-2888

Номенклатура изделий
Основные параметры.

Стадия	Лист	Листов
Р	2Н/1	

МНИИТЭП
Мастерская №5

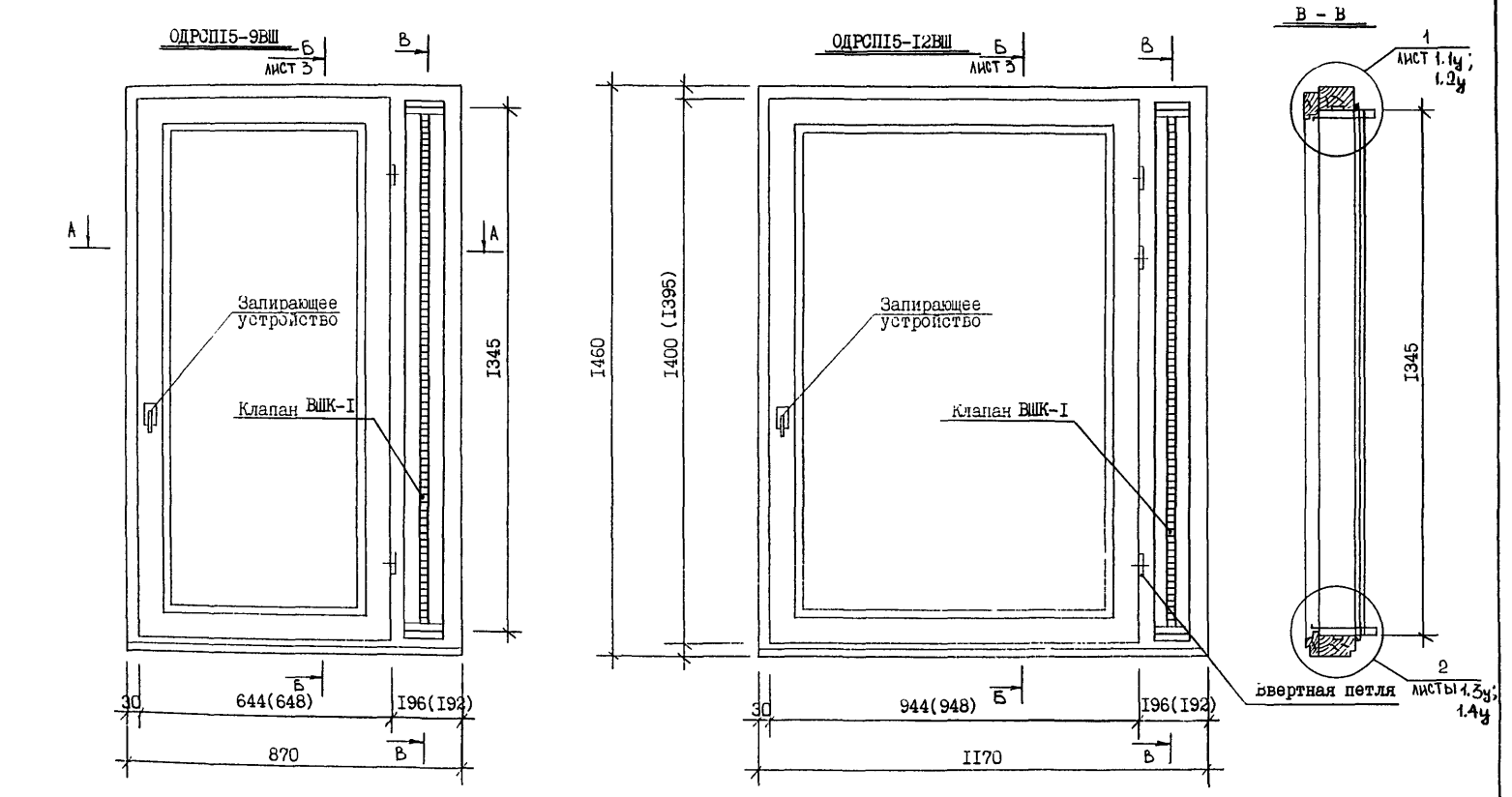

Примечание. Размеры в скобках даны для изделий производства ОАО "ДОК-5".

						РМ-2888	
Изм.	Кол.уч.	Лист	№док.	Подпись	Дата		
Рук.маст.		Россихин				ОДРСПI5-9ВШ, ОДРСПI5-I2ВШ. Общие виды. Разрезы А-А, В-В.	Стадия: Р; Лист: 1.1; Листов:
Разраб		Андреева					МНИИТЭП Мастерская №5
Исполнит		Дорофеева					

ОДРСП15-15АВШ

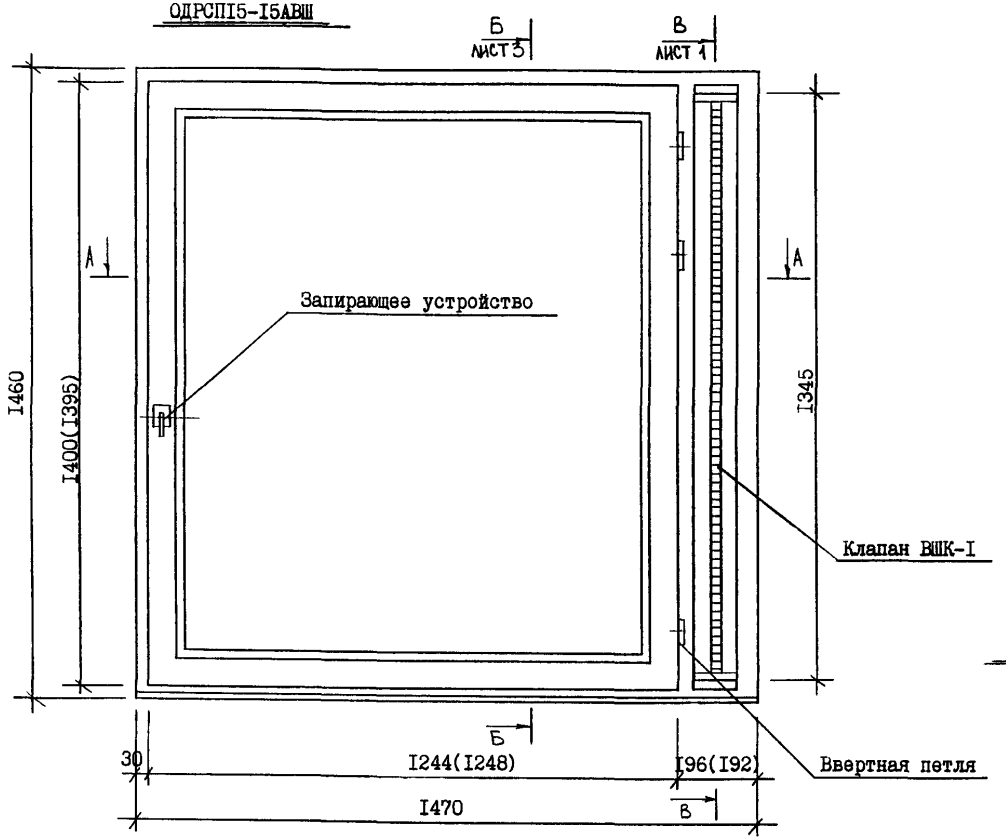

Примечание. Размеры в скобках даны для изделий производства ОАО "ДОК-5".

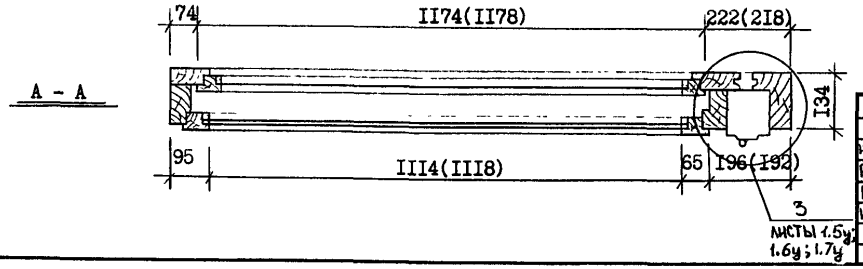

Изм.	Колич.	Лист	№док.	Подпись	Дата
Рук.маст.		Россихин			
Разраб.		Андреева			
Испольнит.		Дороффеева			

РМ-2888

ОДРСП15-15АВШ.
Общий вид.
Разрез А-А.

Стадия	Лист	Листов
Р	1.2	

МНИИТЭП
Мастерская №5

ОДРСП15-15ВШ

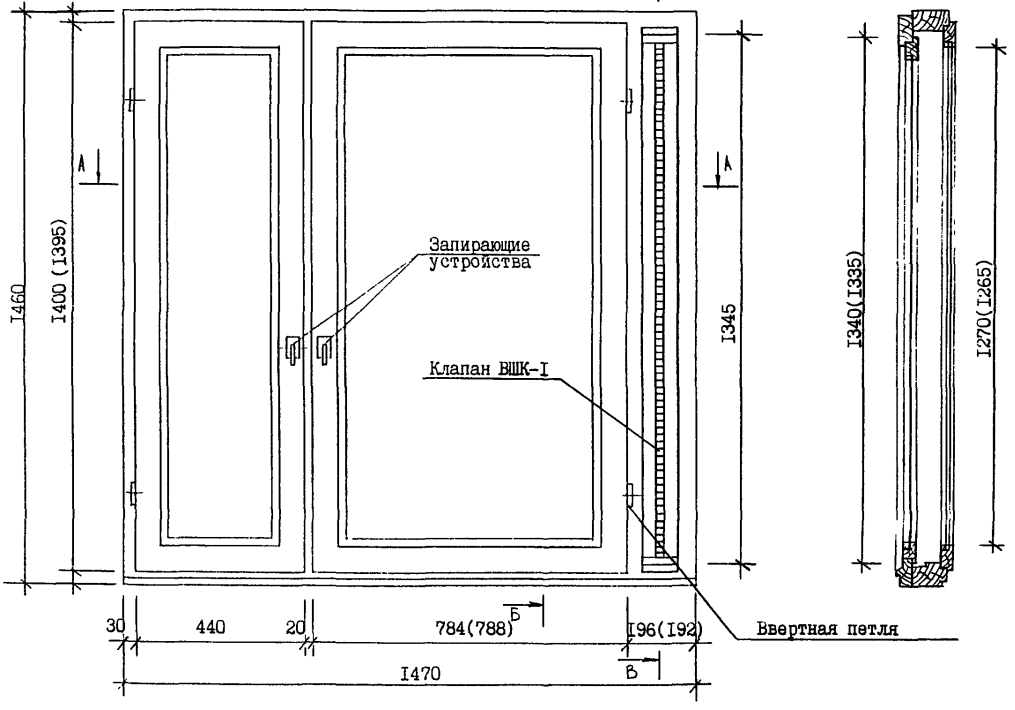

Примечание. Размеры в скобках даны для изделий производства ОАО "ДОК-5".

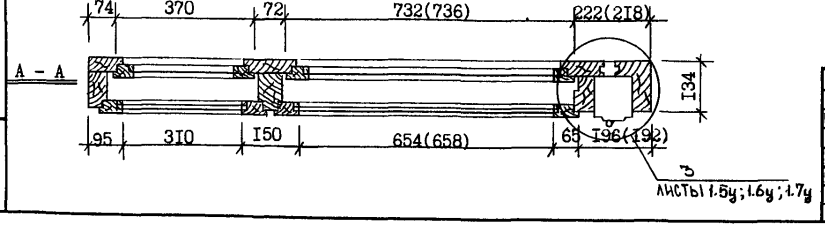

Изм.	Кол.уч.	Лист	№док.	Подпись	Дата
Рук.маст.		Россихин			
Разраб.		Андреева			
Исполнит		Дорофеева			

РМ-2888

ОДРСП15-15ВШ.
Общий вид.
Разрезы А-А, Б-Б.

Стадия	Лист	Листов
Р	1.3	

МНИИТЭП
Мастерская №5

ОДРСШ5-I8АВШ

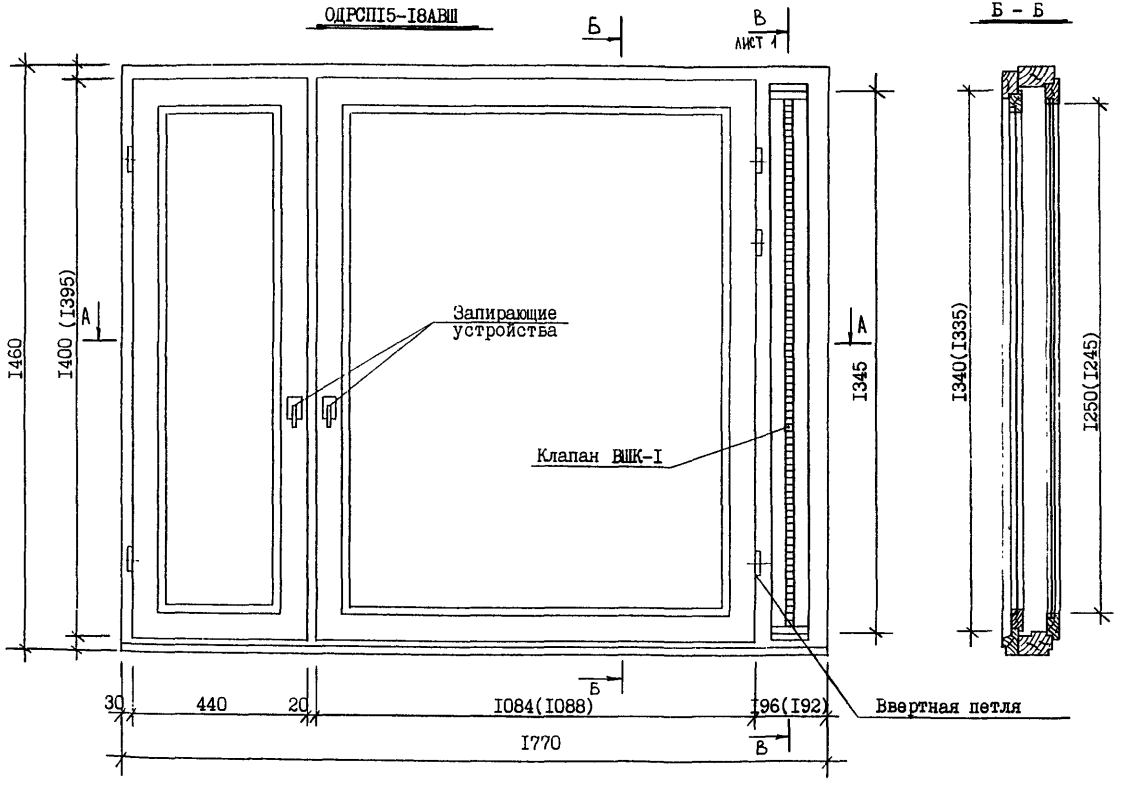

А - А

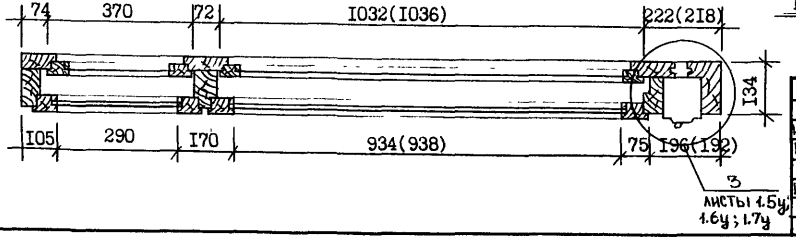

Примечание. Размеры в скобках даны для изделий производства ОАО "ДОК-5".

Изм.	Кол.уч.	Лист	№док.	Подпись	Дата
Рук.маст		Россихин			
Разраб.		Андреева			
Исполнит.		Дорофеева			

РМ-2888

ОДРСШ5-I8АВШ.
Общий вид.
Разрезы А-А, Б-Б.

Стадия	Лист	Листов
Р	1.4	

МНИИТЭП
Мастерская №5

ОДРСП15-18ВШ

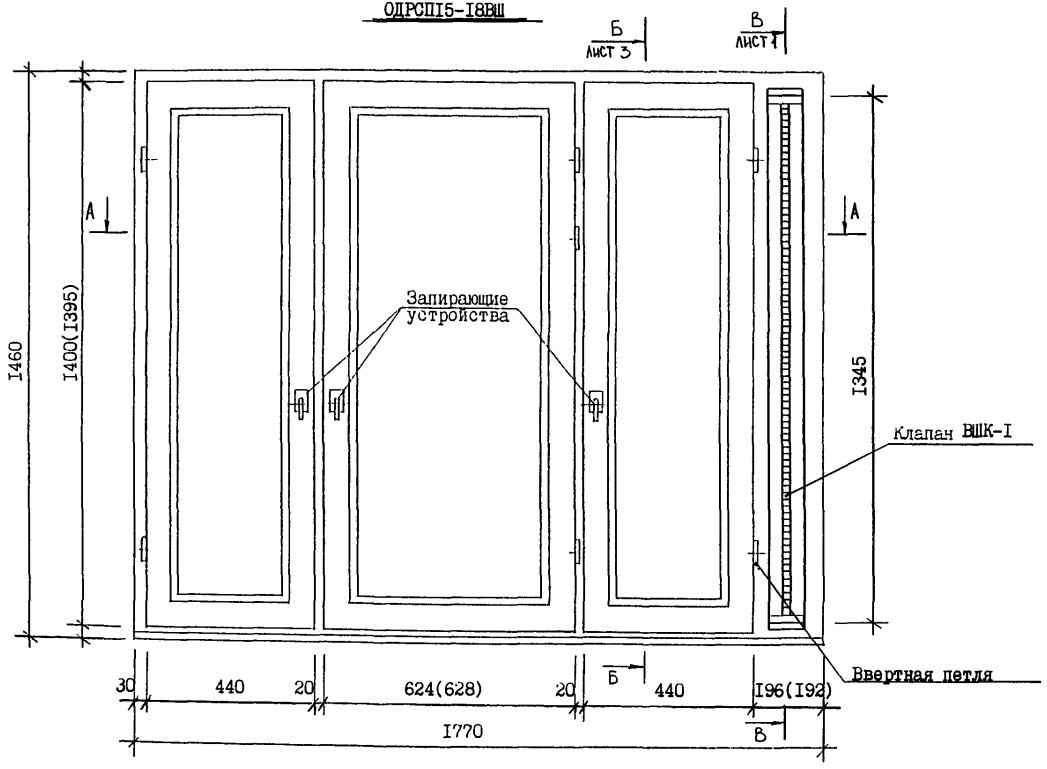

А - А

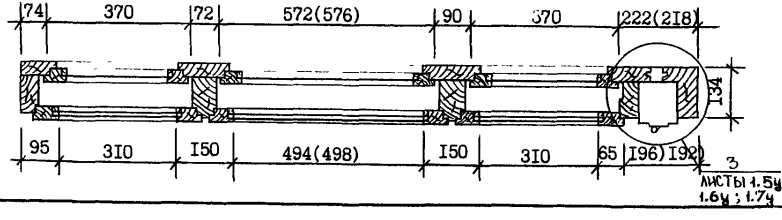

Листы 1.5ч; 1.6ч; 1.7ч

Примечание. Размеры в скобках даны для изделий производства ОАО "ДОК-5".

Изм.	Колич.	Лист	№док.	Подпись	Дата
Рук. маст.		Россихин			
Разраб.		Андреева			
Исполнит.		Дорофеева			

РМ-2888

ОДРСП15-18ВШ.
Общий вид.
Разрез А-А.

Стадия	Лист	Листов
Р	1.5	

МНИИТЭП
Мастерская №5

ОДРСП15-2IBШ

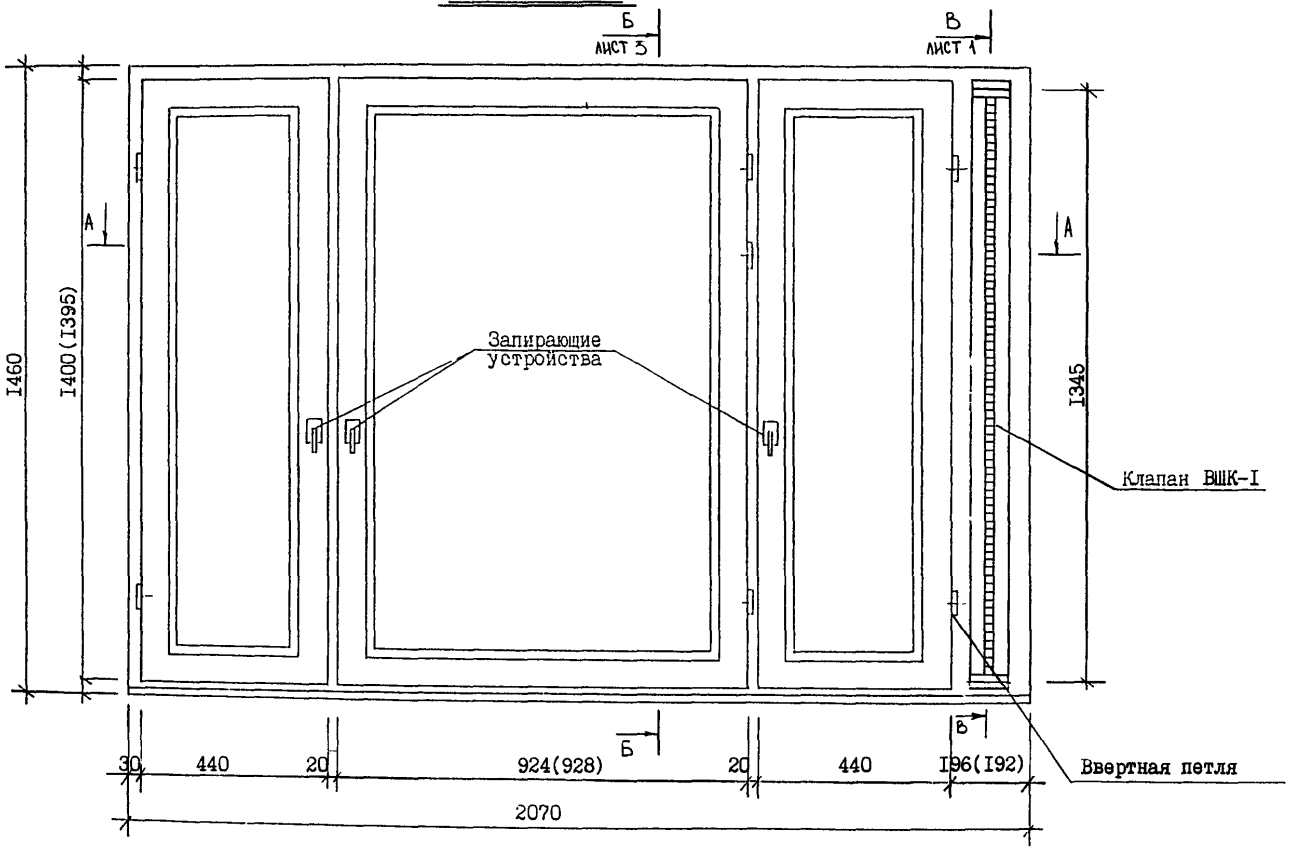

А - А

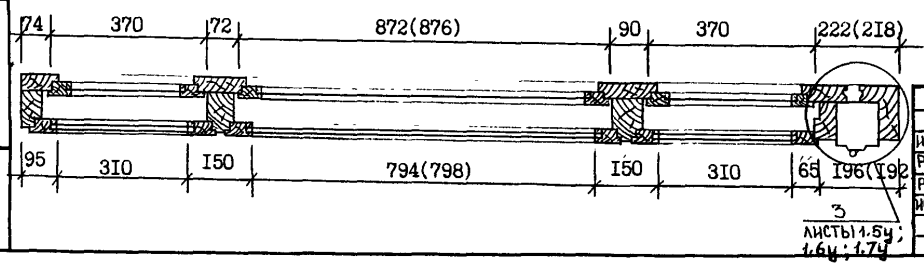

3 листы 1.5у; 1.6у; 1.7у

Примечание. Размеры в скобках даны для изделий производства ОАО "ДОК-5".

Изм.	Кол.уч.	Лист	№док.	Подпись	Дата
Рук.маст		Россихин			
Разраб.		Андреева			
Исполнит		Дороф еева			

РМ-2888

ОДРСП15-2IBШ.
Общий вид.
Разрез А-А.

Стадия	Лист	Листов
Р	1.6	

МНИИТЭП
Мастерская №5

№№ п/п	Марки изделий	Завод-изготовитель ДОК №1						Завод-изготовитель ДОК №5						Статическая петля шт. ⌀13/⌀16мм	Запирающее устройство (комплект)	Уплотняющие прокладки м.пог.	Угольник плоский УТ-75 ГОСТ5091-78 (комплект)	Упор оконный шт.	Клапан ВШК-1
		Габаритные размеры						Габаритные размеры											
		стеклопакета 4-8-4 (стекло по ГОСТ III-90)			стекла толщ. 4мм ГОСТ III-90			стеклопакета 4-8-4 (стекло по ГОСТ III-90)			стекла толщ. 4мм ГОСТ III-90								
		В	Ш	К-во	В	Ш	К-во	В	Ш	К-во	В	Ш	К-во						
I.	ОДРСПI5-9ВШ	I298	542	I	I245	479	I	I293	546	I	I240	483	I	2/2	2	7,95	2	I	I
2.	ОДРСПI5-I2ВШ	I298	842	I	I245	779	I	I293	846	I	I240	783	I	3/3	2	9,I5	8	I	I
3.	ОДРСПI5-I5АВШ	I298	II42	I	I245	I079	I	I293	II46	I	I240	I083	I	3/3	2	I0,35	8	I	I
4.	ОДРСПI5-I5ВШ	I298	338	I	I245	275	I	I293	338	I	I240	275	I	4/4	4	I5,64	2	2	I
			682	I		637	I		686	I		64I	I						
5.	ОДРСПI5-I8ВШ	I298	338	2	I245	275	2	I293	338	2	I240	275	2	7/7	6	22,I0	2	3	I
			522	I		477	I		526	I		48I	I						
6.	ОДРСПI5-I8А8Ш	I278	3I8	I	I225	255	I	I273	3I8	I	I220	255	I	5/5	4	I6,84	4	2	I
			962	I		9I7	I		966	I		92I	I						
7.	ОДРСПI5-2IВШ	I298	338	2	I245	275	2	I293	338	2	I240	275	2	7/7	6	22,30	4	3	I
			822	I		777	I		826	I		78I	I						

Примечание. Размеры стекол и стеклопакетов для изделий производства ОАО "ДОК-I" даны с учетом установки клапана по узлу 3.

Изм.	Кол.уч.	Лист	№док.	Подпись	Дата
Рук.маст.		Россихин			
Разраб.		Андреева			
Исполнит.		Дорофеева			

РМ-2888

Спецификация стеклопакетов, стекол и приборов.

Стадия	Лист	Листов
Р	1.1с	

МНИИТЭП
Мастерская №5

I

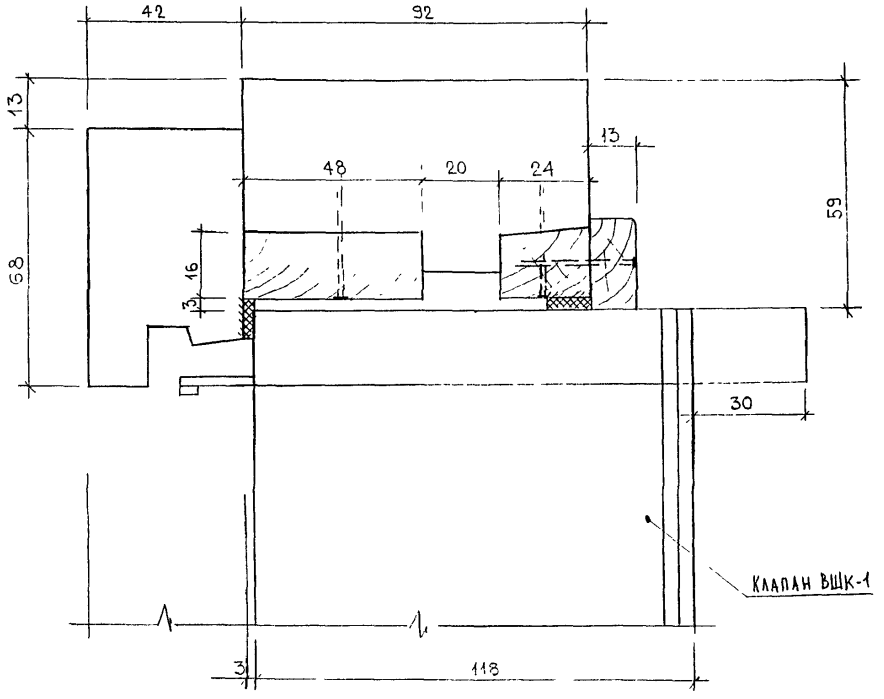

Изм	Кол.уч.	Лист	№док.	Подпись	Дата	РМ-2888	
Рук маст		Россихин				Узел I. /ДОК №I/	Стадия: Р; Лист: 114; Листов:
Разраб		Андреева					МНИИТЭП Мастерская №5

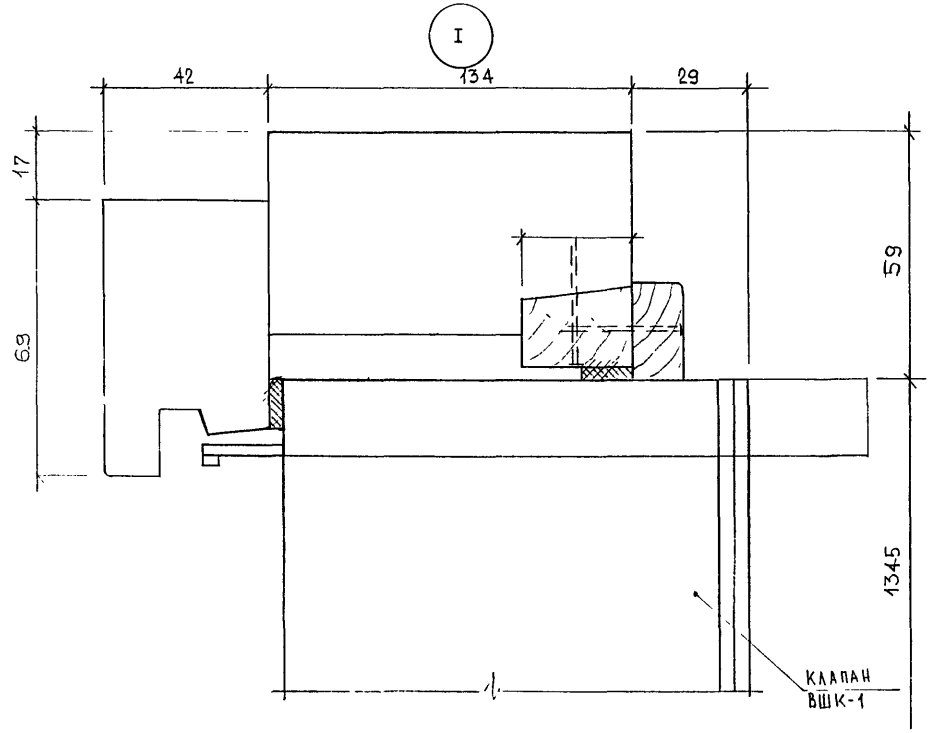

Изм.	Кол.уч.	Лист	№док.	Подпись	Дата	РМ-2888		
Рук.маст.		Россихин				Узел 1. /ДОК №5/	Стадия	Лист	Листов
Разраб.		Андреева					Р	1.24	
							МНИИТЭП Мастерская №5		

2

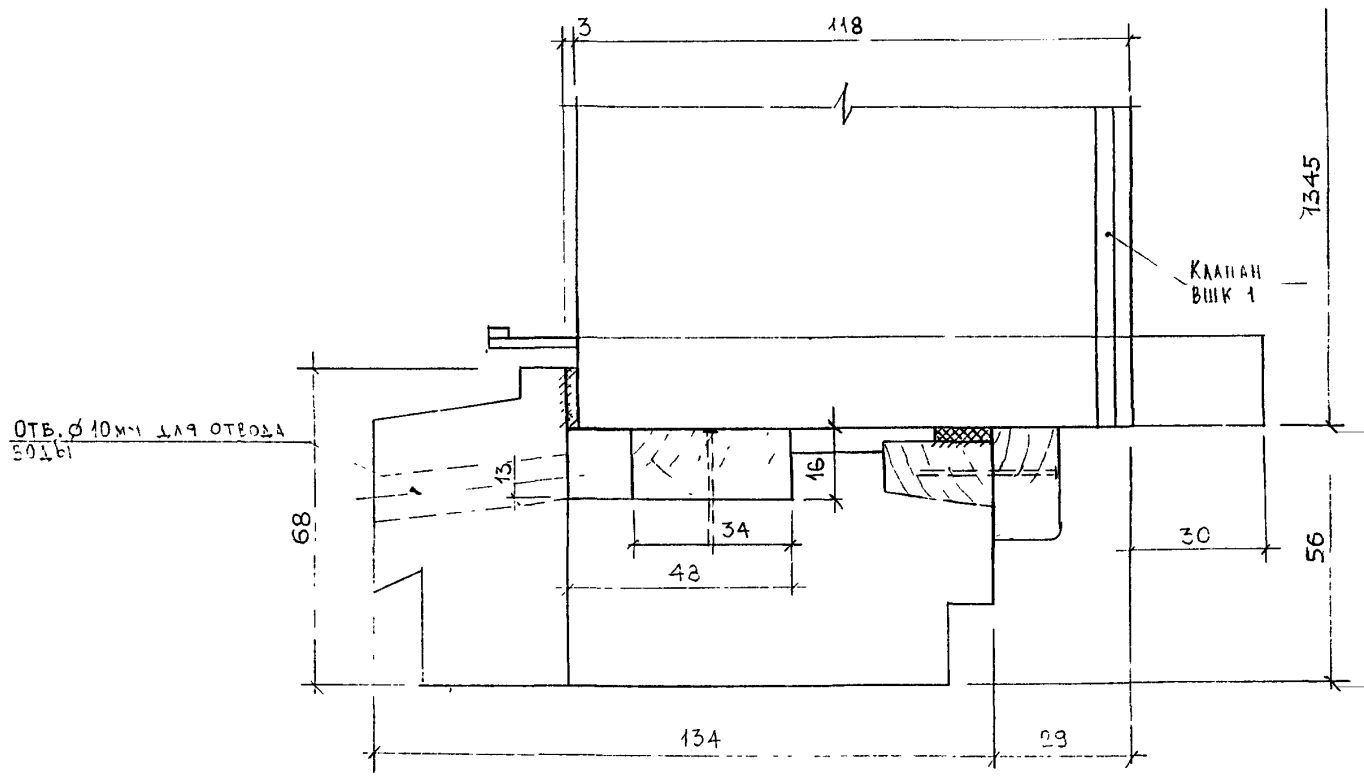

Изм.	Кол.уч.	Лист	№док.	Подпись	Дата
Рук маст		Россихин			
Разраб.		Андреева			

РМ-2888

Узел 2.
/ДОК №1/

Стадия	Лист	Листов
Р	134	

МНИИТЭП
Мастерская №5

2

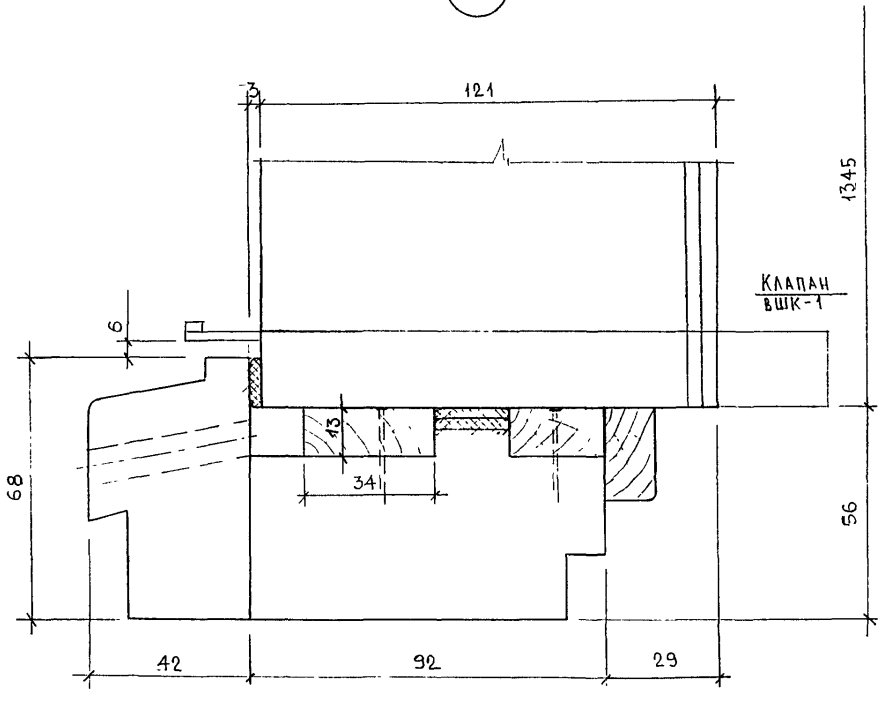

Изм.	Кол.уч.	Лист	№док.	Подпись	Дата	РМ-2888	
Рук.маст.		Россихин				Узел 2. /ДОК №5/	Стадия: Р; Лист: 144; Листов:
Разраб.		Андреева					МНИИТЭП Мастерская №5

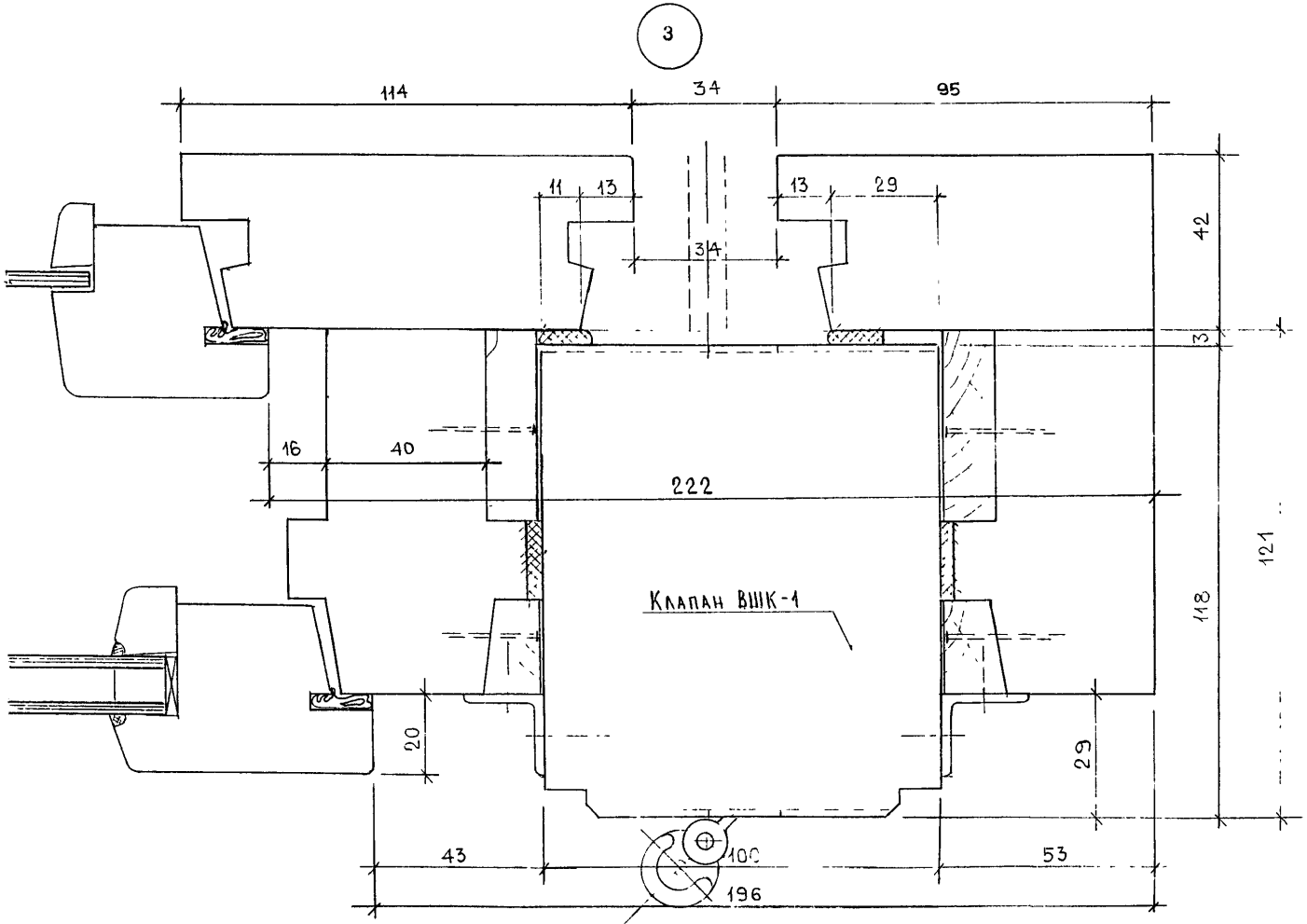

Примечание. Допускается установка клапана по узлу 3А (см. лист 7у).

						РМ-2888
Изм.	Кол.уч.	Лист	№док.	Подпись	Дата	
Рук.маст		Россихин				Узел 3. / ДОК №I/
Разраб.		Андреева				

Стадия	Лист	Листов
Р	1.54	

МНИИТЭП
Мастерская №5

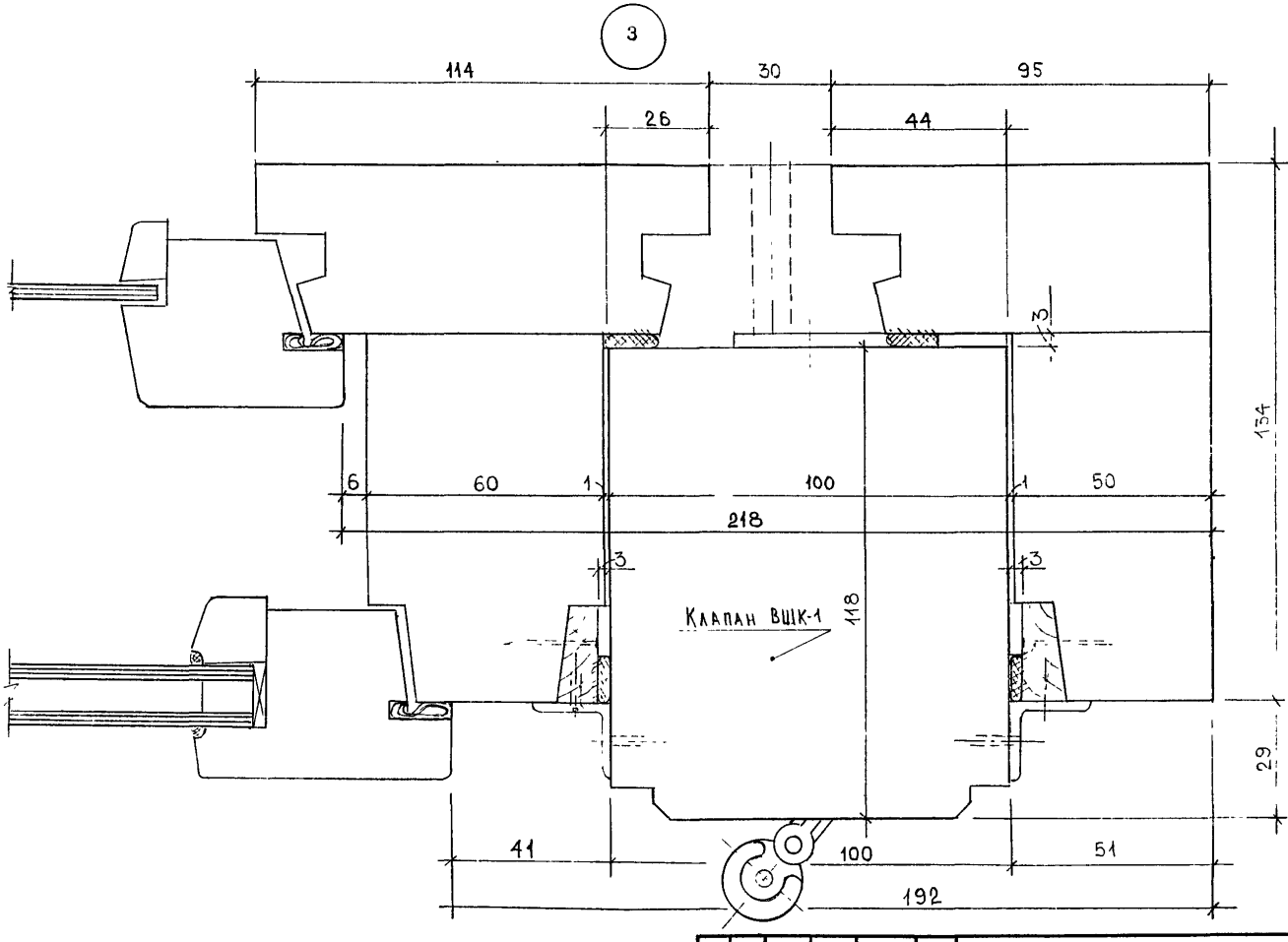

Изм.	Кол.уч.	Лист	№док.	Подпись	Дата		
Рук.маст		Россихин					
Разраб		Андреева					

РМ-2888

Узел 3.
/ДОК №5/

Стадия	Лист	Листов
Р	1.64	

МНИИТЭП
Мастерская №5

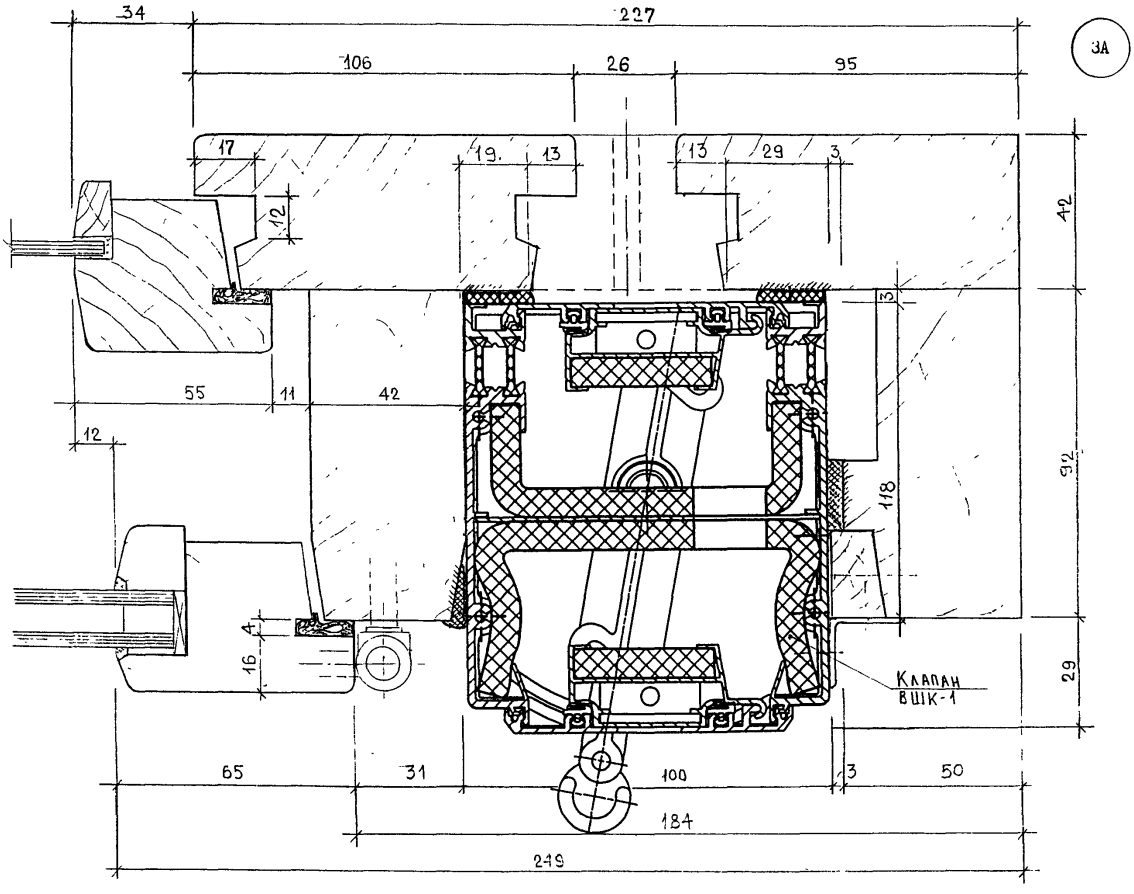
34
227
106
26
95
3А
17
19
13
13
29
3
42
12
3
55
11
42
12
92
118
4
16
Клапан
ВШК-1
29
65
31
100
3
50
184
249

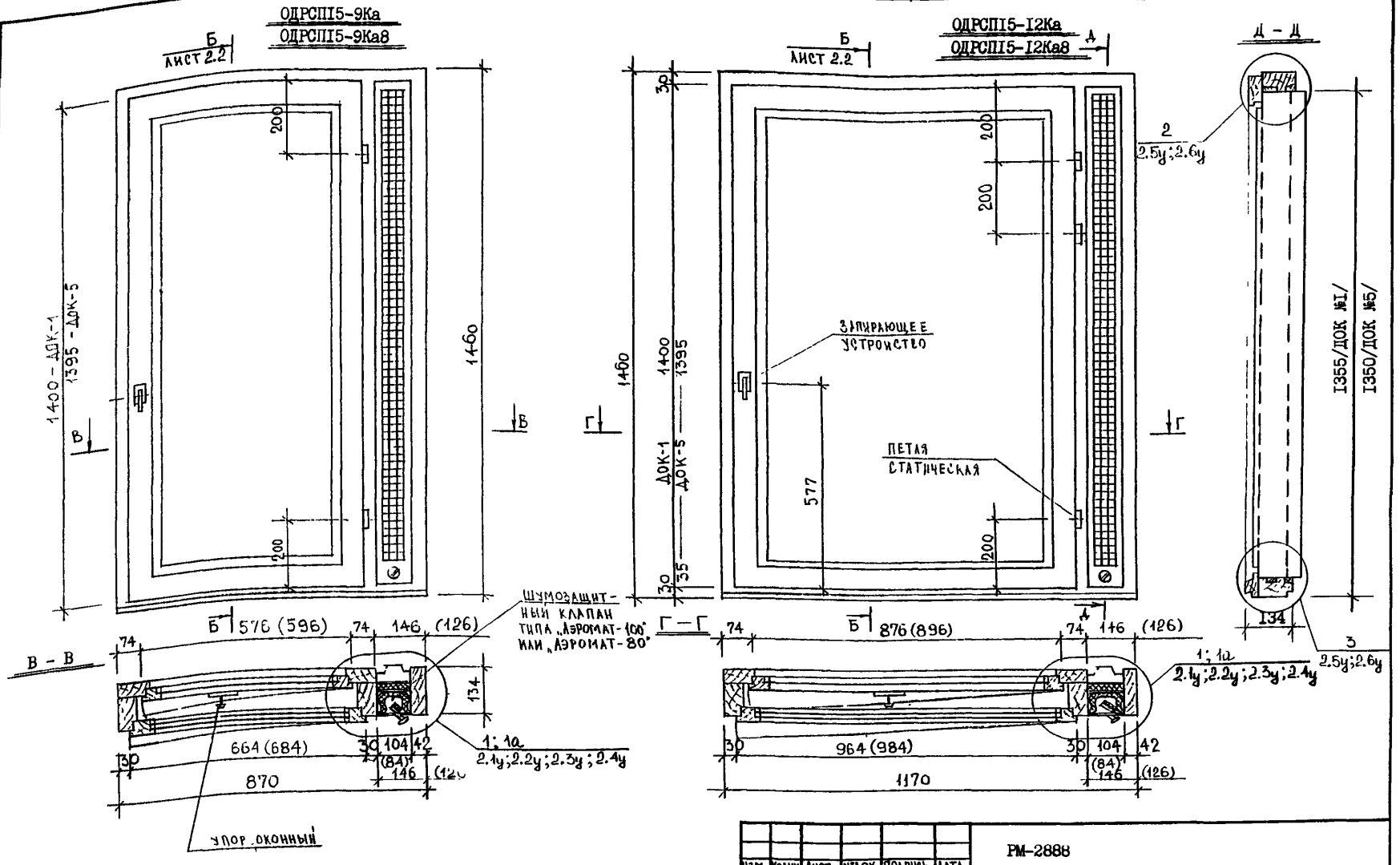

Примечание. Размеры в скобках даны для оконных блоков с установкой клапана "Аэромат-80".

Изм.	Колич.	Лист	№док.	Подпись	Дата
Рук.маст.		Россихин			
Разраб.		Андреева			
Исполнит.		Дорофеева			

РМ-2888

ОДРСПІ5-9Ка, ОДРСПІ5-9Ка8, ОДРСПІ5-12Ка, ОДРСПІ5-12Ка8
Общие виды, разрезы В-В, Г-Г, Д-Д.

Стадия	Лист	Листов
Р	2.1	

МНИИТЭП
Мастерская №5

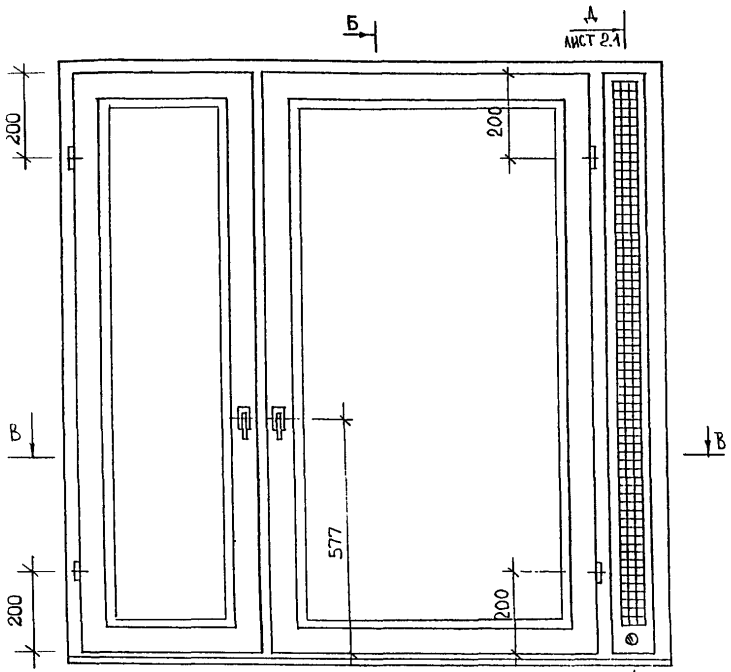

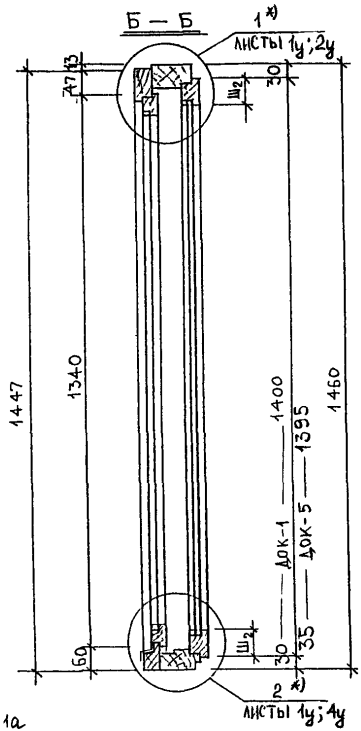

ж) Узлы смотри в альбоме РС 8123.

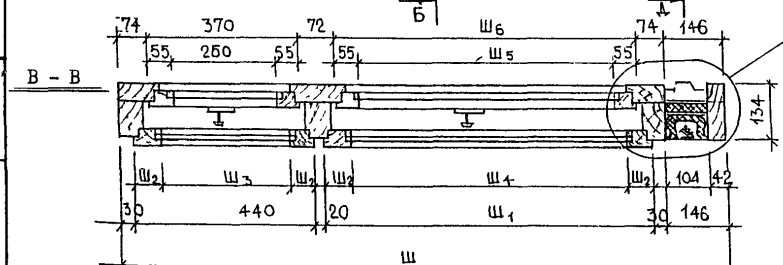

Марки изделий	Размеры, мм						
	Ш	$Ш_1$	$Ш_2$	$Ш_3$	$Ш_4$	$Ш_5$	$Ш_6$
ОДРСПI5-I5Ка	I470	804	65	3I0	674	624	734
ОДРСПI5-I8АКа	I770	II04	75	290	954	904	I034

РМ-2888

изм	колич	лист	№док	подпись	дата
Рук маст			Россихин		
Разраб.			Андреева		
Испрмнит.			Дорофеева		

ОДРСПI5-I5Ка,
ОДРСПI5-I8АКа.
Общий вид, разрезы Б-Ь, В-В.

Стадия	Лист	Листов
Р	2.2	

МНИИТЭП
Мастерская №5

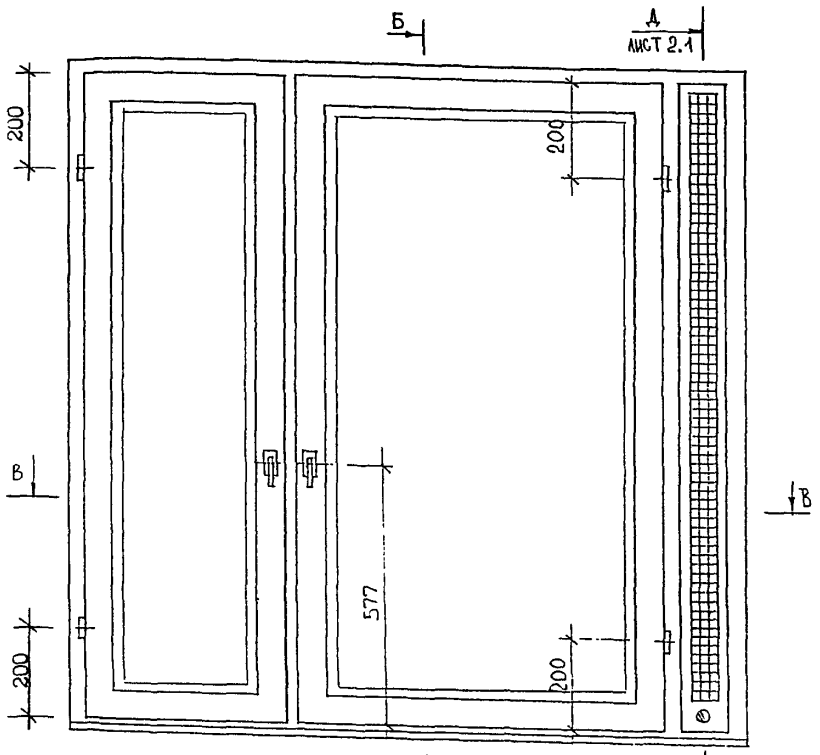

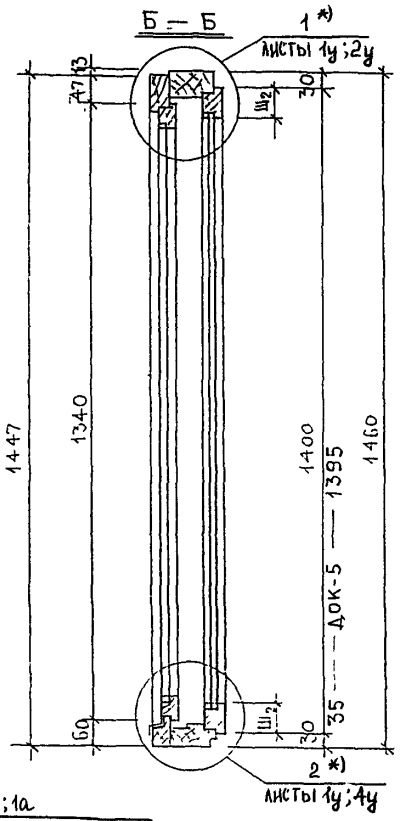

1;1а
2.1у;2.2у;2.3у;2.4у

*) Узлы смотри в альбоме РС 8123.

Марки изделий	Размеры, мм						
	Ш	$Ш_1$	$Ш_2$	$Ш_3$	$Ш_4$	$Ш_5$	$Ш_6$
ОДРСП15-15Ка8	1470	824	65	310	694	644	754
ОДРСП15-18АКа8	1770	1124	75	290	974	924	1054

Изм.	Кол.уч.	Лист	№док.	Подпись	Дата
Рук.маст		Россихин			
Разраб.		Андреева			
Исполнит		Дороттеева			

РМ-2888

ОДРСП15-15Ка8,
ОДРСП15-18АКа8.
Общий вид, разрезы Б–Б, В–В.

Стадия	Лист	Листов
Р	2.3	

МНИИТЭП
Мастерская №5

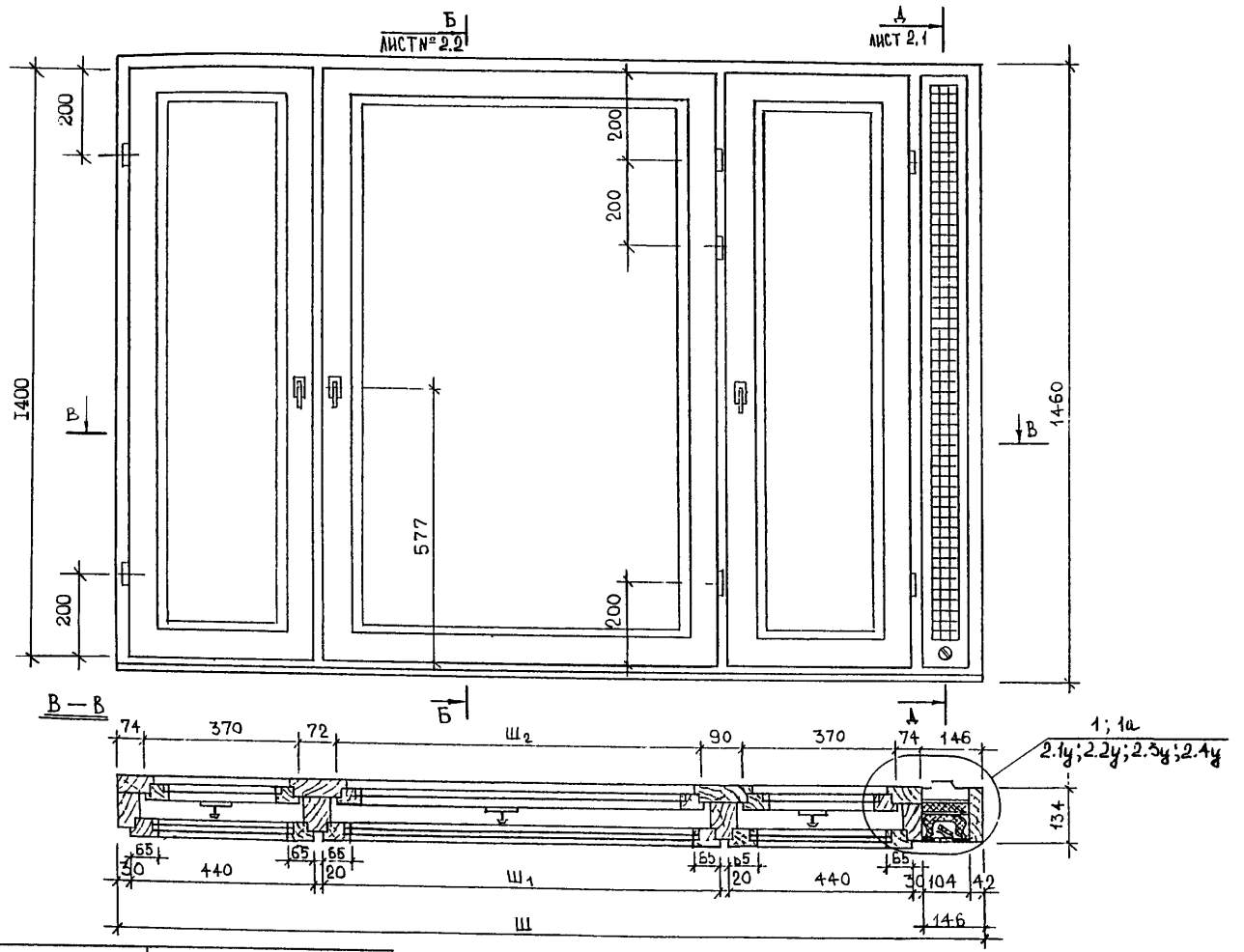

Марки изделий	Размеры, мм		
	Ш	$Ш_1$	$Ш_2$
ОДРСП15-18Ка	1770	644	574
ОДРСП15-21Ка	2070	944	874

Изм.	Колич	Лист	N док	Подпись	Дата
Рук маст		Россихин			
Разраб		Андреева			
Исполнит		Дорофеева			

РМ-2888

ОДРСП15-18Ка,
ОДРСП15-21Ка.
Общий вид, разрез В-В.

Стадия	Лист	Листов
Р	2.4	

МНИИТЭП
Мастерская №5

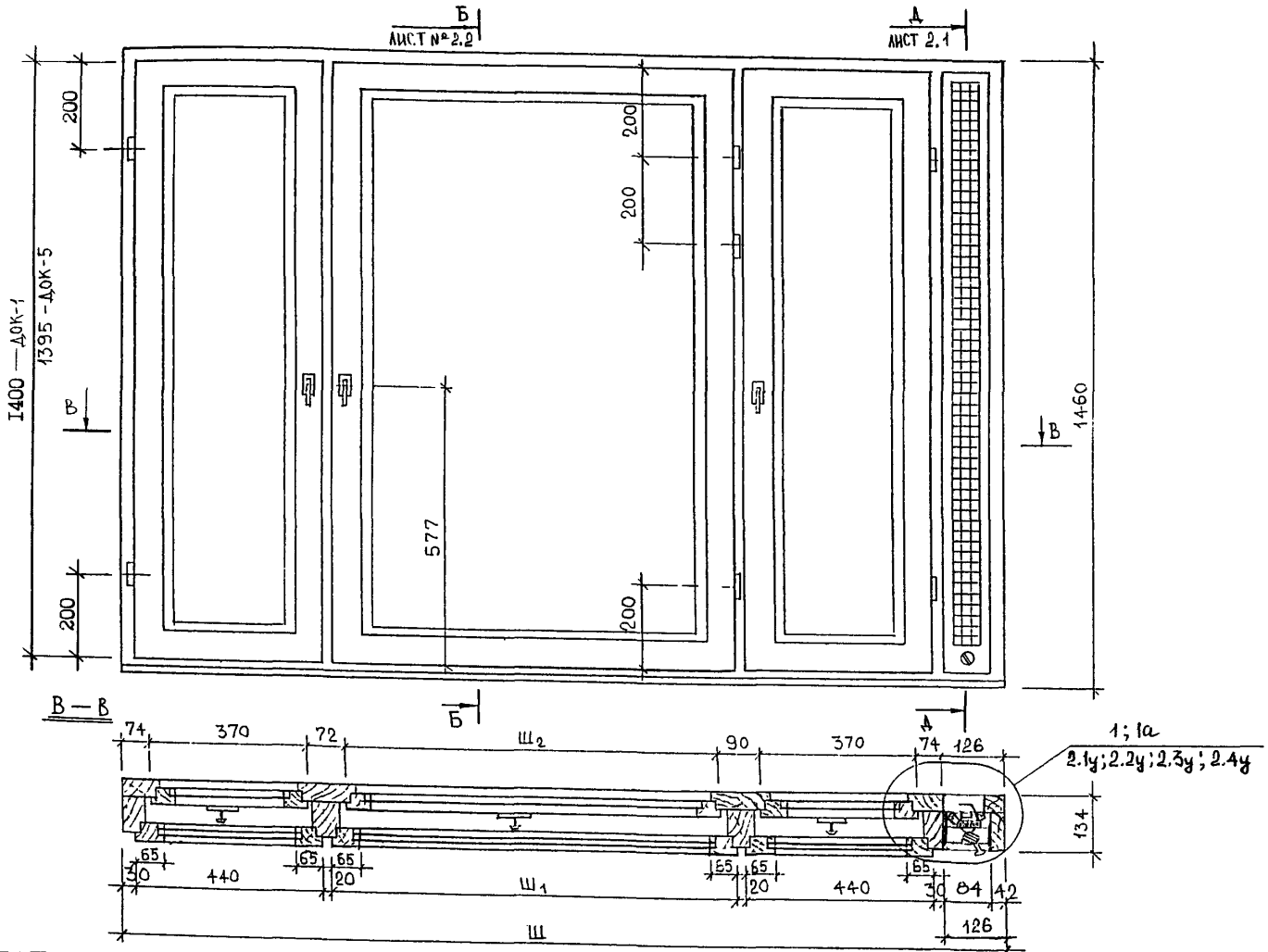

Марки изделий	Размеры, мм		
	Ш	$Ш_1$	$Ш_2$
ОДРСП15-18Ка8	1770	664	594
ОДРСП15-21Ка8	2070	964	894

Изм.	Кол.уч.	Лист	№док.	Подпись	Дата
Рук маст		Россихин			
Разраб		Андреева			
Исполнит		Орофеева			

РМ-2888

ОДРСП15-18Ка8,
ОДРСП15-21Ка8.
Общий вид, разрез В-В.

Стадия	Лист	Листов
Р	2.5	

МНИИТЭП
Мастерская №5

№№ п/п	Марки изделий	Завод-изготовитель ОАО"ДОК №I"						Завод-изготовитель ОАО "ДОК №5"						Статическая петля ø13/ø16мм шт.	Запирающее устройство (комплект)	Уплотняющие прокладки м.пог.	Угольник плоский УП-75 ГОСТ 5091-78 (комп.)	Упор оконный шт.	Клапан "Аэромат-100"
		Габаритные размеры						Габаритные размеры											
		Стеклопакета 4-8-4 (стекло по ГОСТ III-90)			Стекла толщ.4мм ГОСТ III-90			Стеклопакета 4-8-4 (стекло по ГОСТ III-90)			Стекла толщ.4мм ГОСТ III-90								
		В	Ш	К-во	В	Ш	К-во	В	Ш	К-во	В	Ш	К-во						
I.	ОДРСПI5-9Ка	I298	562	I	I245	48I	I	I293	562	I	I240	48I	I	2/2	2	7,95	2	I	I
2.	ОДРСПI5-I2Ка	I298	862	I	I245	78I	I	I293	862	I	I240	78I	I	3/3	2	9,I5	8	I	I
3.	ОДРСПI5-I5Ка	I298	338	I	I245	275	I	I293	338	I	I240	275	I	4/4	4	I5,64	2	2	I
			702	I		639	I		702	I		639	I						
4.	ОДРСПI5-I8Ка	I298	338	2	I245	275	2	I293	338	2	I240	275	2	7/7	6	22,I0	2	3	I
			542	I		479	I		542	I		479	I						
5.	ОДРСПI5-I8АКа	I278	3I8	I	I225	255	I	I273	3I8	I	I220	255	I	5/5	4	I6,84	4	2	I
			982	I		9I9	I		982	I		9I9	I						
6.	ОДРСПI5-2IКа	I298	338	2	I245	275	2	I293	338	2	I240	275	2	7/7	6	22,30	4	3	I
			842	I		779	I		842	I		779	I						

Примечание. Спецификация дана для окон с установкой клапана "Аэромат-I00".

Изм	Кол.уч	Лист	№док	Подпись	Дата
Рук.маст		Россихин			
Разраб.		Андреева			
Исполнит.		Дорофеева			

РМ-2888

Спецификация стеклопакетов, стекол и приборов.

Стадия	Лист	Листов
Р	2.1с	

МНИИТЭП
Мастерская №5

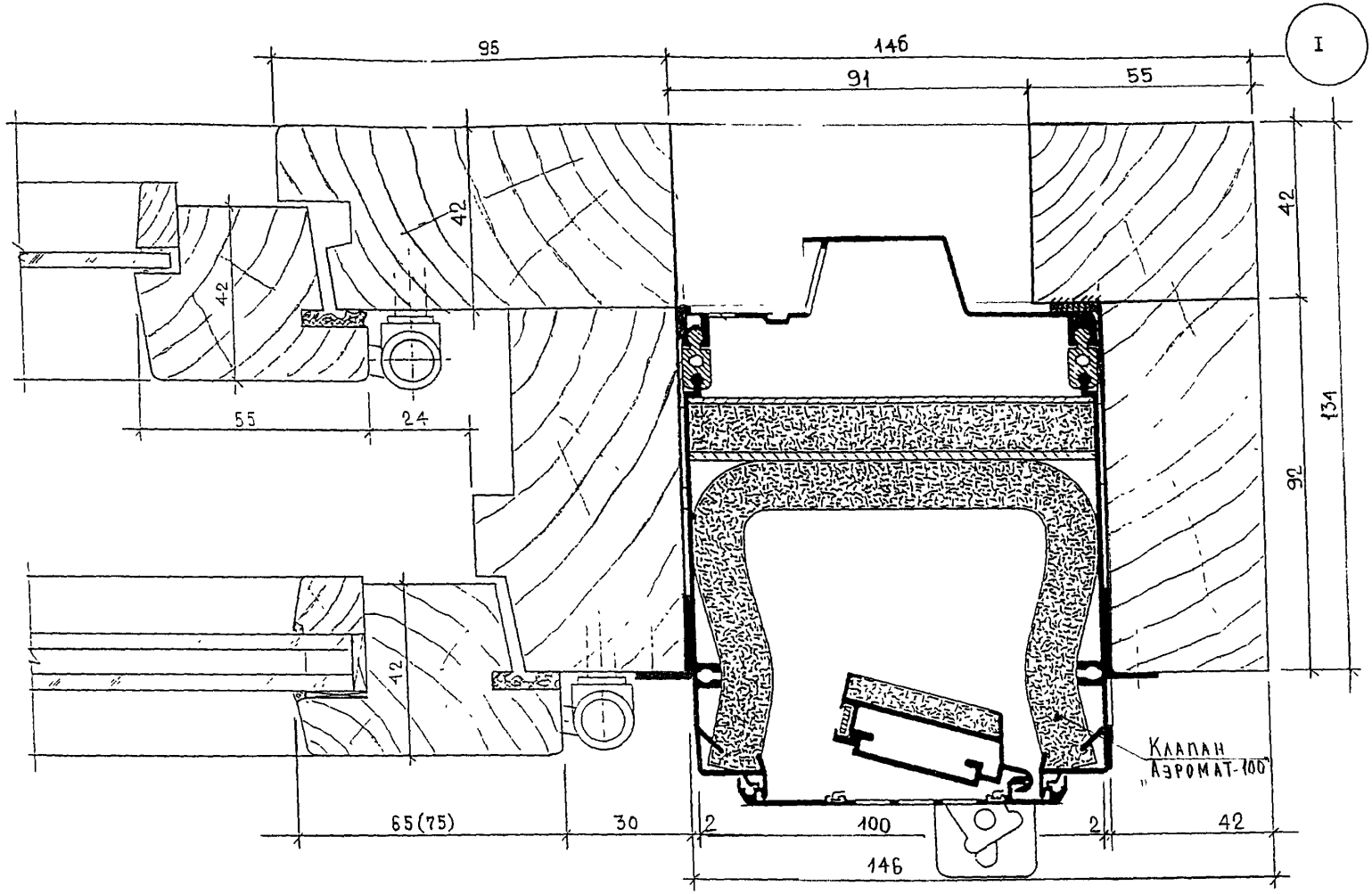

Примечание. Размеры в скобках даны для сечений окна ОДРСП15-18АКа.

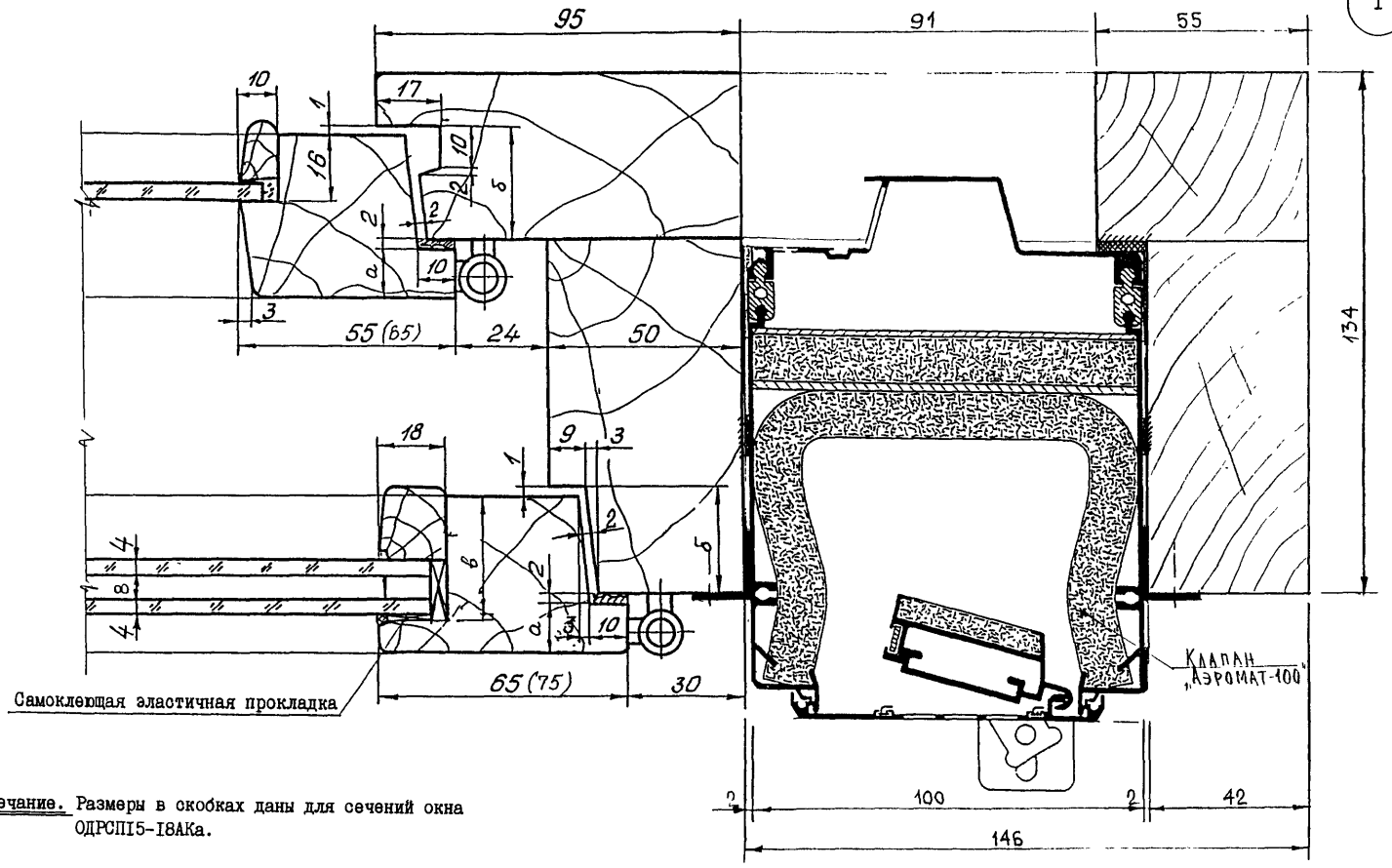

Примечание. Размеры в скобках даны для сечений окна ОДРСПП5-I8АКа.

Iа

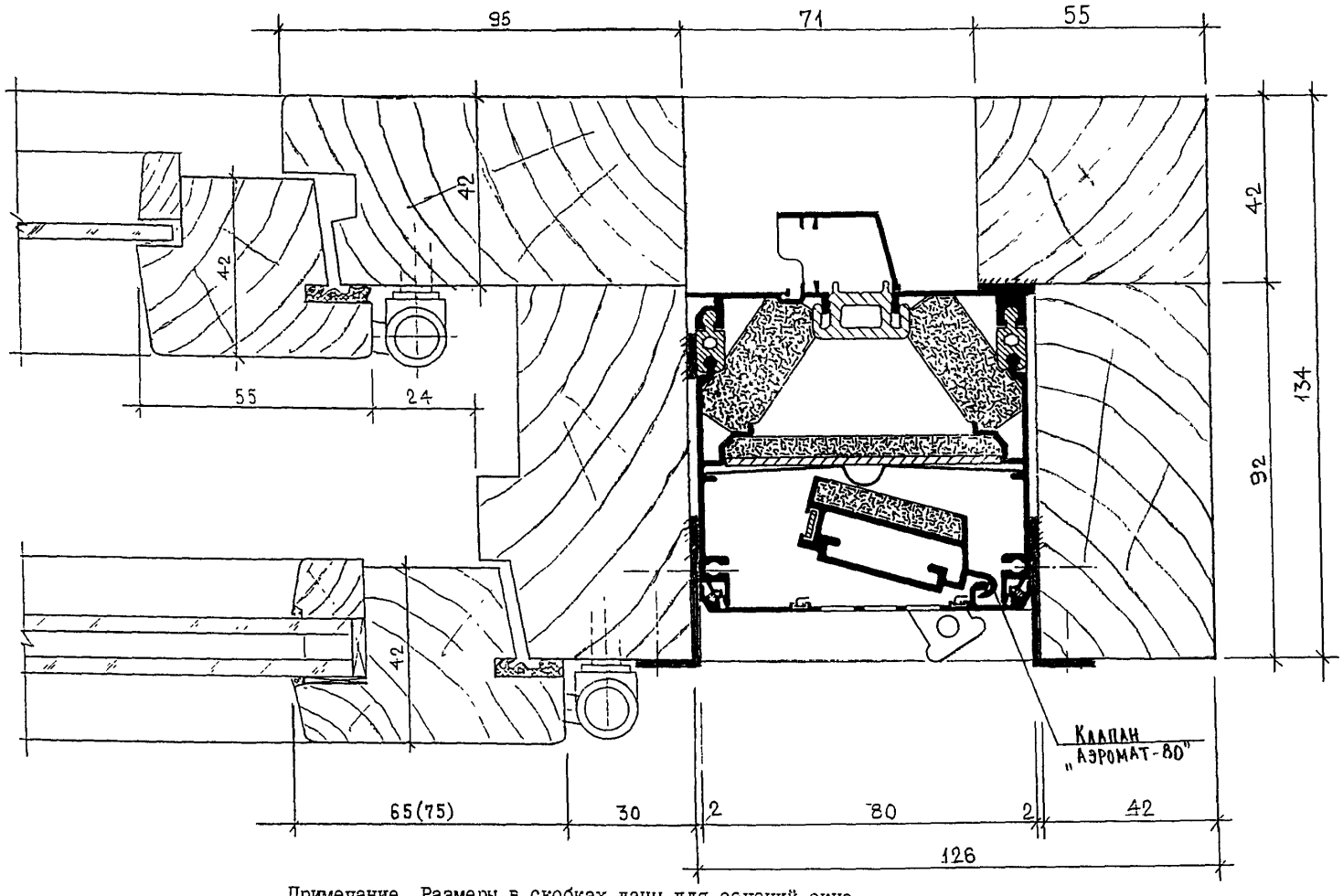

Примечание. Размеры в скобках даны для сечений окна ОДРСПI5-I8АКа8.

Изм.	Кол.уч.	Лист	№док.	Подпись	Дата	РМ-2888. Узел Iа. /ДОК №I/.	Лист 23

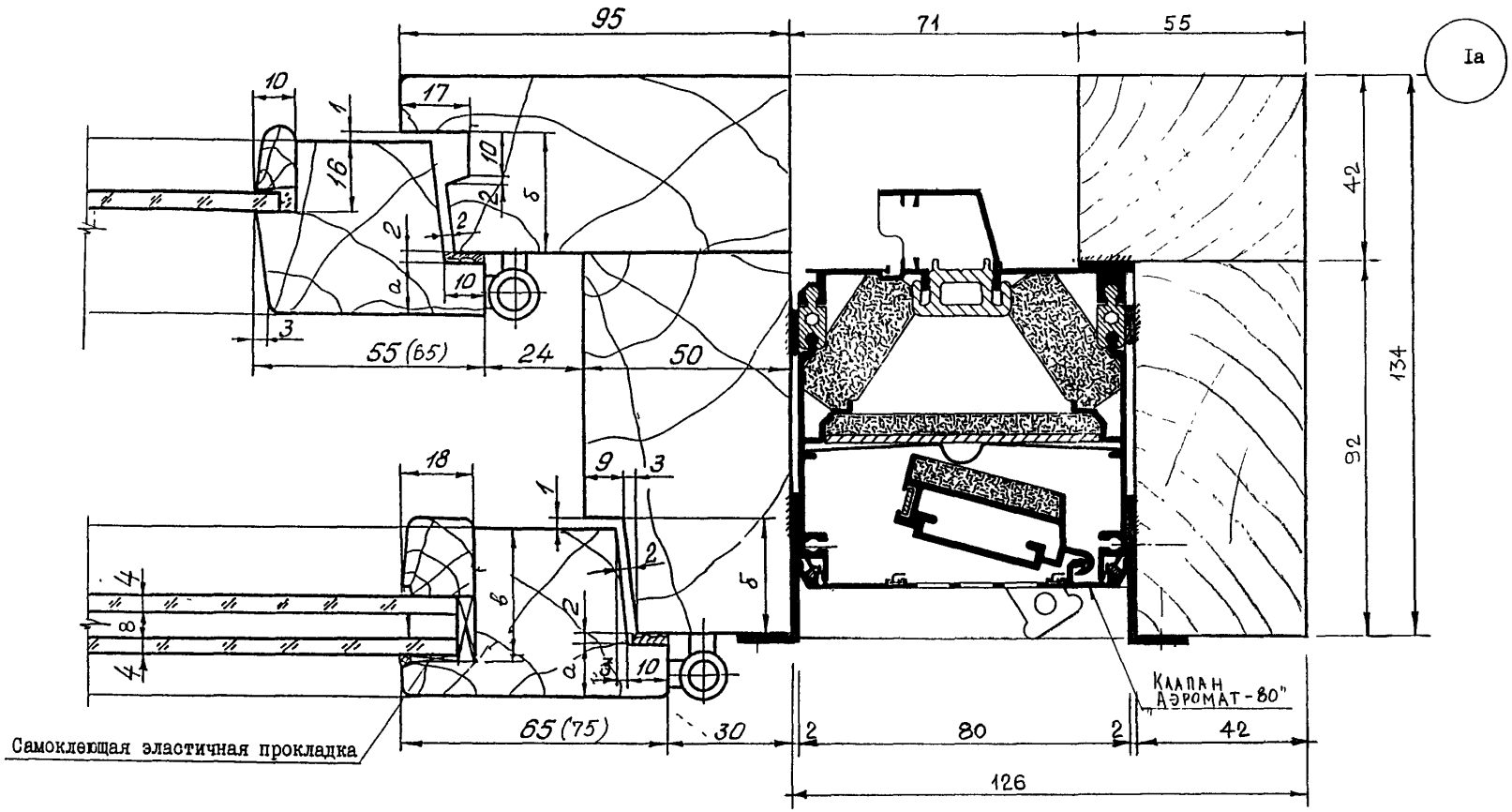

Примечание. Размеры в скобках даны для сечений окна ОДРСП15-18АКа8.

Изм.	Кол.уч.	Лист	№док.	Подпись	Дата	РМ-2888. Узел Ia. /ДОК №5/.	Лист 24

2

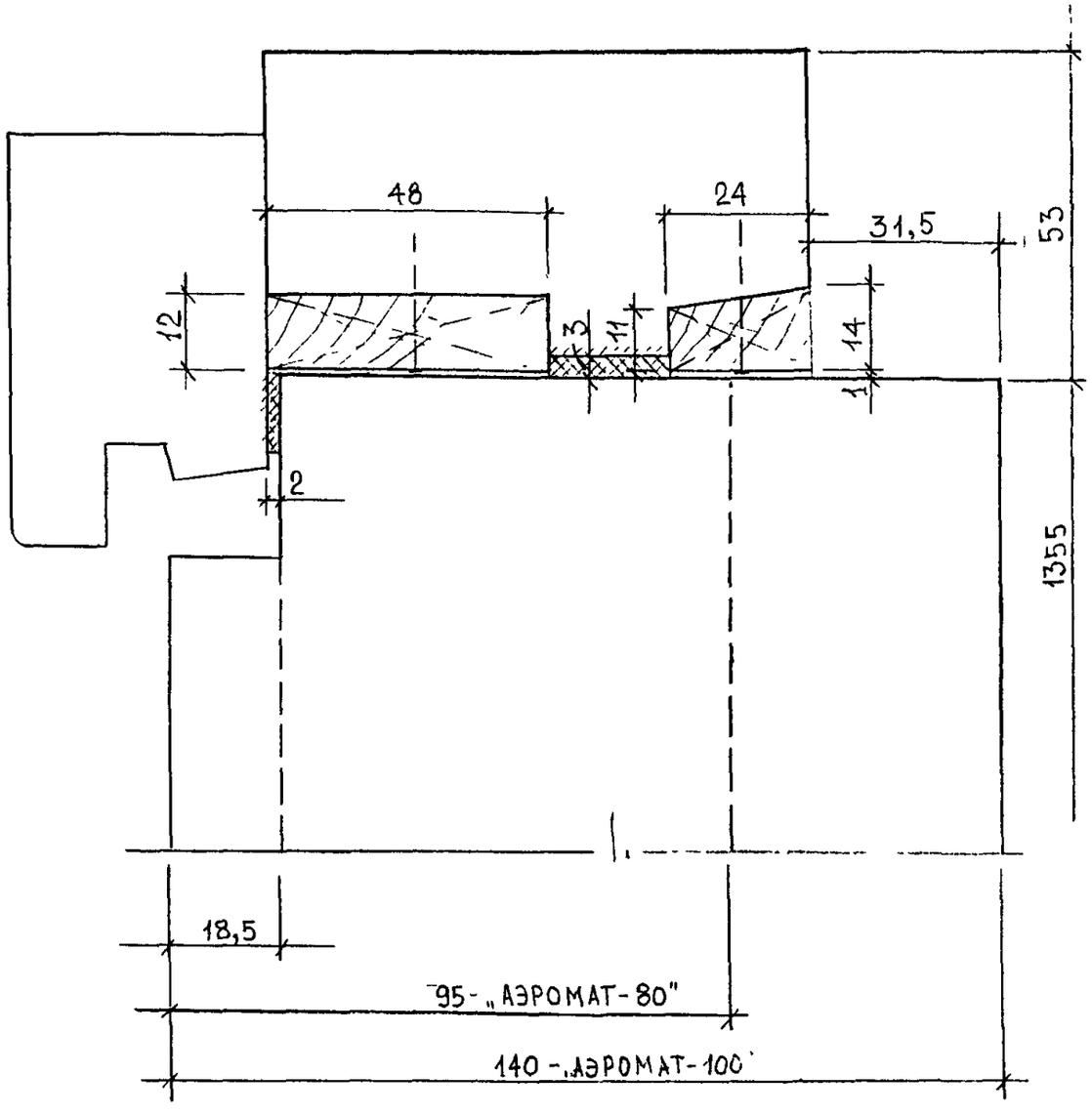

3

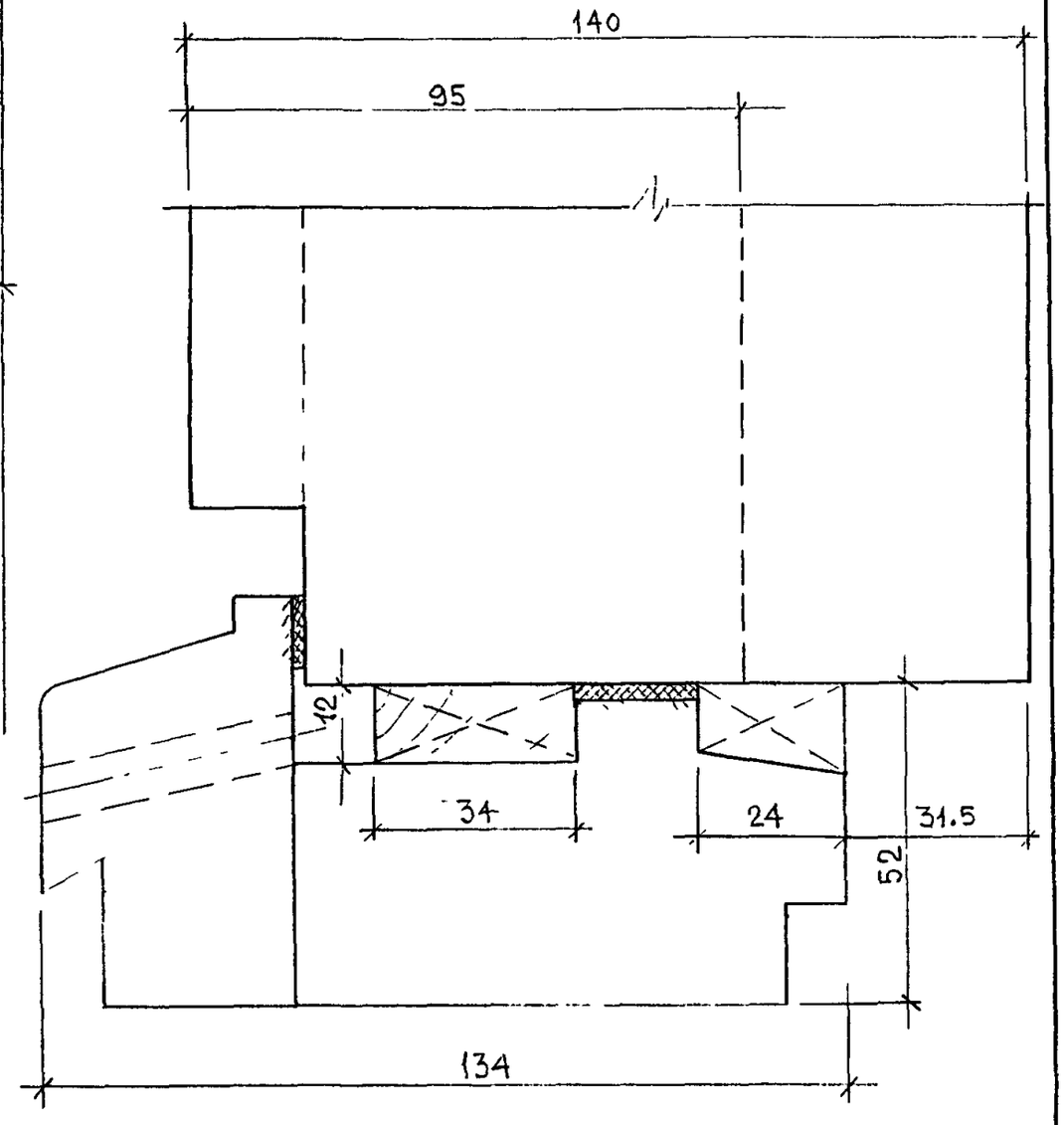

РМ-2888. Узлы 2,3. /ДОК №I/.

Лист 2.54

2

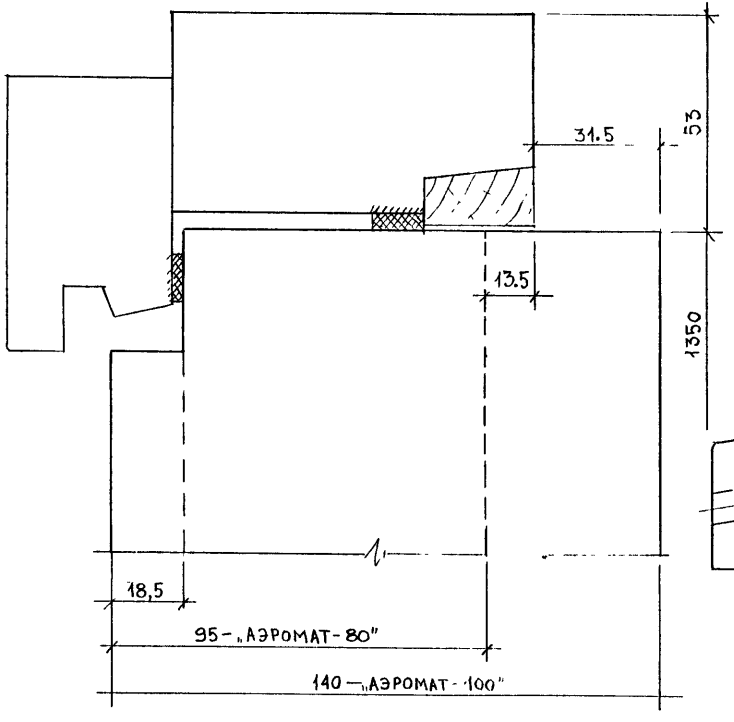

3

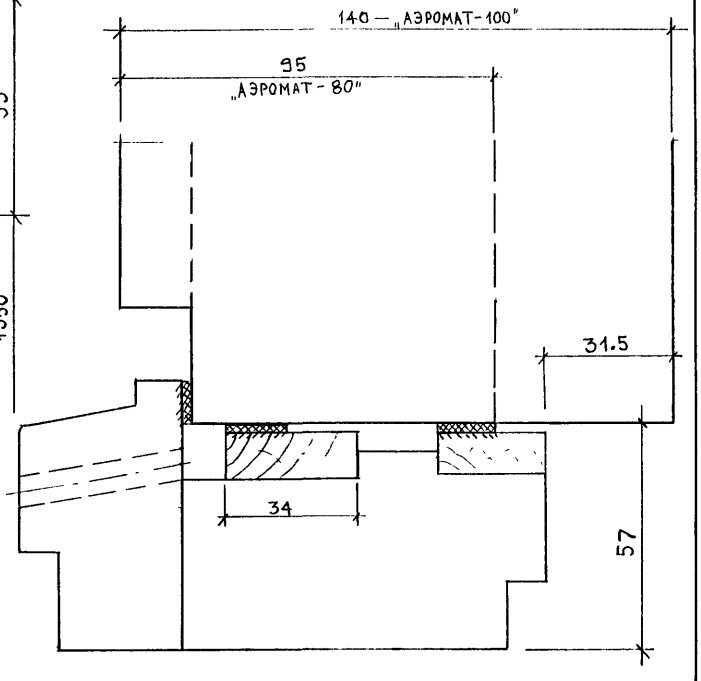

Инв. № подл. | Подпись и дата | Взам. инв. №

РМ-2888. Узлы 2,3. /ДОК №5/.

Лист 26

№№ п/п	Шифр альбома	Наименование	Кол-во листов	Приказ		№№ п/п	Шифр альбома	Наименование	Кол-во листов	Приказ	
				Ввода	Отмены					Ввода	Отмены
1.	РМ-2888	Установка шумозащитных клапанов /взамен деревянных/ в окна раздельной конструкции производства ОАО "ДОК-1" и ОАО "ДОК-5".									
		Ведомость состава альбома.	1								
		Пояснительная записка.	6								
		Номенклатура изделий.	4								
		Рабочие чертежи изделий.	26								

Инв.? подл. | Подпись и дата | Взам. инв.?

gost.e-ecolog.ru

Изм	Кол.уч.	Лист	№Док.	Подпись	Дата

РМ-2888

Информационная карта

стадия	лист	листов
Р	1к	

МНИИТЭП мастерская №5