1-3/М4

ПРАВИТЕЛЬСТВО МОСКВЫ
МОСКОМАРХИТЕКТУРА
МОСКОВСКИЙ НАУЧНО-ИССЛЕДОВАТЕЛЬСКИЙ И ПРОЕКТНЫЙ ИНСТИТУТ
ТИПОЛОГИИ, ЭКСПЕРИМЕНТАЛЬНОГО ПРОЕКТИРОВАНИЯ

САНИТАРНО-ТЕХНИЧЕСКИЕ КАБИНЫ

РС-0375-01

КАБИНА САНИТАРНО-ТЕХНИЧЕСКАЯ

УК 1.2

АРХИТЕКТУРНО-СТРОИТЕЛЬНАЯ ЧАСТЬ

Рабочие чертежи

г. Москва 2004 г.

Инв. № 4446

gost.e-ecolog.ru

ПРАВИТЕЛЬСТВО МОСКВЫ
МОСКОМАРХИТЕКТУРА
МОСКОВСКИЙ НАУЧНО-ИССЛЕДОВАТЕЛЬСКИЙ И ПРОЕКТНЫЙ ИНСТИТУТ
ТИПОЛОГИИ, ЭКСПЕРИМЕНТАЛЬНОГО ПРОЕКТИРОВАНИЯ

САНИТАРНО-ТЕХНИЧЕСКИЕ КАБИНЫ

РС-0375-01

КАБИНА САНИТАРНО-ТЕХНИЧЕСКАЯ

УК 1.2

Рабочие чертежи

Гл. инженер МНИИТЭП Е.Е. Никитин

Начальник МТО С.Г. Гуров

Гл. специалист МТО Э.С. Каганович

Согласовано:
Калибровский завод
Технический директор Г.В. Хухлаев

Даниловский завод
Технический директор Ф.М. Филипов

Введен в действие МНИИТЭП
приказ № 27-ТО от 24.06.04г.

г. Москва 2004 г.

Инв. № 4416

Формат	Обозначение	Наименование	Стр.
А3	РС 0375.00.00.00.00	Содержание	2 – 3
А3	РС 0375.00.00.00.00 ПЗ	Пояснительная записка	4 – 6
А3	РС 0375.00.00.00.00 НИ	Номенклатура. Основные показатели	7 – 9
А3	РС 0375.00.00.00.00 РС	Ведомость расхода стали	10 - 11
А3	РС 0375.00.00.00.00 РМ	Ведомость расхода материалов	
		Ведомость столярных изделий	12 – 13
А3	РС 0375.01.00.00.00 НИА	Номенклатура заготовок асбестоцементных панелей	14 – 15
А3	РС 0375.01.00.00.00	Кабина санитарно – техническая типа УК 1.2. Спецификация	16
А3	РС 0375.01.00.00.00 СБ	Кабина санитарно – техническая типа УК 1.2. Сборочный чертеж.	17 – 25
А4	РС 0375.01.00.00.01	Деталь металлическая соединительная МС3.	26
А4	РС 0375.01.00.00.02 СБ	Деталь металлическая соединительная МС4. Сборочный чертеж.	26
А4	РС 0375.01.00.00.03	Деталь металлическая соединительная МС5.	27
А4	РС 0375.01.00.00.04	Деталь металлическая соединительная МС6.	27
А4	РС 0375.01.00.00.05	Деталь металлическая соединительная МС7.	28
А4	РС 0375.01.00.00.06	Деталь металлическая соединительная МС8.	28
А3	РС 0375.01.01.00.00	Днище Д1. Спецификация.	29
А3	РС 0375.01.01.00.00 СБ	Днище Д1. Сборочный чертеж.	30 – 31
А3	РС 0375.01.01.01.00 СБ	Каркас пространственный КП Д1. Сборочный чертеж.	32 – 33
А3	РС 0375.01.01.01.01 СБ	Сетка гнутая С1. Сборочный чертеж.	34
А3	РС 0375.01.01.01.02 СБ	Сетка гнутая С2. Сборочный чертеж.	35
А3	РС 0375.01.01.01.03 СБ	Сетка гнутая С3. Сборочный чертеж.	36
А3	РС 0375.01.01.01.04 СБ	Сетка гнутая С4. Сборочный чертеж.	36
А4	РС 0375.01.01.01.01	Изделие закладное МН8.	37
А4	РС 0375.01.01.01.02	Изделие закладное МН9.	37
А4	РС 0375.01.01.01.03	Изделие закладное МН10.	38
А4	РС 0375.01.01.01.04	Изделие закладное МН11.	39
А4	РС 0375.01.01.01.05	Изделие закладное МН12.	39
А4	РС 0375.01.01.01.06	Изделие закладное МН13.	40
А4	РС 0375.01.01.01.07	Изделие арматурное МА1.	40

НАЧ. ОТД.	ГУРОВ	
ГА СПЕЦ.	КАГАНОВИЧ	

РС 0375 00.00.00.00

Содержание

СТАДИЯ	ЛИСТ	ЛИСТОВ
Р	1	2

МНИИТЭП МТО

Копировал

Формат	Обозначение	Наименование	Стр.
А3	РС 0375.01.02.00.00	Панель стеновая ПС1. Спецификация.	41
А3	РС 0375.01.02.00.00 СБ	Панель стеновая ПС1. Сборочный чертеж.	42
А3	РС 0375.01.03.00.00	Панель стеновая ПС2. Спецификация.	43
А3	РС 0375.01.03.00.00 СБ	Панель стеновая ПС2. Сборочный чертеж.	44
А3	РС 0375.01.04.00.00 СБ	Панель стеновая ПС3. Сборочный чертеж.	45
А3	РС 0375.01.05.00.00	Панель стеновая ПС 4. Спецификация.	46
А3	РС 0375.01.05.00.00 СБ	Панель стеновая ПС 4. Сборочный чертеж.	47
А3	РС 0375.01.06.00.00	Панель стеновая ПС 5. Спецификация.	48
А3	РС 0375.01.06.00.00 СБ	Панель стеновая ПС 5. Сборочный чертеж.	49
А3	РС 0375.01.07.00.00 СБ	Панель потолочная ПП 1. . Сборочный чертеж.	50
А3	РС 0375.01.09.00.00 СБ	ОШ-У К1,2.Панель ограждения монтажной шахты для кабин типа У К1,2 . Сборочный чертеж.	51,52
А3	РС 0375.01.09.01.00 СБ	Дверная коробка ДК1. Сборочный чертеж.	53 – 54
А4	РС 0375.01.09.01.01	Деталь деревянная ДД1.	55
А4	РС 0375.01.09.01.02	Деталь деревянная ДД2.	55
А4	РС 0375.01.09.02.00 СБ	Дверная створка Д1. Сборочный чертеж.	56

Формат	Обозначение	Наименование	Стр.
	РС 0375.01.09.03.00 СБ	Щит нижний Щ1. Сборочный чертеж	56
	РС 0375.01.09.04.00 СБ	Щит верхний Щ2. Сборочный чертеж	57
	РС 0375.01.10.00.00 СБ	Дверные блоки. Сборочный чертеж	58
	РС 0375.01.11.00.00	П – 1.1.КС. Подстолье под рукомойник	59
	РС 0375.01.12.00.00 СБ	Металлический элемент МЭ 1.1.п. Сборочный чертеж.	60 – 61
	РС 0375.01.13.00.00	Короб вентиляционной. Общий вид.	62
	РС 0375.01.14.00.00	Лист опалубочный	63
	РС 0375.00.00.00.00 КИ	Карта информационная	64

I Общая часть.

Данный альбом выполнен по договору № 1 – 3 /М4 с Департаментом строительства .

Альбом содержит рабочие чертежи строительной части унифицированной разобщенной сантехкабины типа У К 1.2 .

Эти кабины предназначены для комплектации жилых домов г. Москвы.

Сантехкабины могут быть применены в существующих сериях жилых домов при соответствующей корректировке плит перекрытий, а также в других новых сериях жилых домов.

Кабины указанного типа имеют правое и левое исполнение строительной части.

В альбоме помещены чертежи кабин типа У К 1.2 правого исполнения.

Кабины левого исполнения следует изготавливать по этим же чертежам, рассматривая их в зеркальном отражении. Правое или левое исполнение строительной части кабин условно определяется положением монтажной шахты (места размещения стояков водоснабжения и канализации) справа или слева относительно входа в ванное помещение.

Сантехкабины заводского изготовления состоят из пространственного колпака, собираемого из двухслойных и однослойных панелей, устанавливаемых на железобетонное днище – панель пола.

Двухслойные стеновые панели имеют толщину 40 мм и состоят из двух асбестоцементных листов, соединенных между собой с помощью алюминиевых заклепок через деревянные или асбестоцементные прокладки.

Стеновые панели соединяются между собой с помощью крепежных деталей, имеющих резьбовое соединение, а их соединение с железобетонным днищем осуществляется сваркой крепежных деталей стен с закладными деталями поддона.

Для защиты от коррозии в процессе эксплуатации метизы должны иметь антикоррозийное покрытие.

Стальные изделий сантехкабин должны быть защищены от коррозии одним из вариантов лакокрасочных покрытий группы III с индексом «а» по приложению 15 СНиП 2.03.11-85 с общей толщиной покрытия 80 мкм.

В туалетном помещении кабины У К 1.2 под умывальником предусматривается устройство деревянного подстолья для закрытия сантехнических горизонтальных трубных разводок водопровода и канализации кабин.

Стояки канализации и водопровода кабин размещены в монтажной шахте, закрываемой с фасада шахты панелью ограждения.

Вентиляция кабин осуществляется отдельно монтируемым вентблоком, размещаемым в габарите кабин. Присоединение кабин к вентблоку производится на постройке.

В кабинах канализационные стояки и разводки приняты из ПВХ труб.

Монтаж санитарно-технического оборудования и трубопроводов производится по альбому РС 0375-02.

Для оборудования кабин применяются: стальная ванна размером 1 700 х 750 мм, умывальник, рукомойник, унитаз с бачком.

Пространство под внешним бортом ванны закрывается декоративным экраном, устанавливаемым в распор между бортом ванны и полом с помощью специальных упоров (ножек).

Эксплуатационное обслуживание трубных разводок, запорно-регулирующей арматуры и их ремонт осуществляется изнутри кабин при открытой двери ограждения монтажной шахты.

II. Конструкция сборочных элементов кабин.

I. Днище (панель пола). Изготавливается из тяжелого бетона класса В15 по прочности на сжатие (на мелком заполнителе с крупностью, применяемого ппо гоСТ 26633-91). Облицовка внутренней поверхности днища – пола предусмотрена крупноразмерной глазурованной керамической плиткой по согласованию с заказчиком.

Ребра в дверных проемах облицовываются одноцветной глазурованной плиткой. Откосы ребер окрашиваются в цвет плитки пола по подготовленной поверхности ребер.

Водонепроницаемость днища должна соответствовать требованиям ГОСТ 18048-80*.

Формовка днища производться лицевой поверхностью вниз (к форме). Армирование днища предусматривается гнутыми сетками, которые изготавливаются с помощью контактной точечной сварки в соответствии с требованиями ГОСТ 14098 – 91. Все места взаимного пересечения: сеток с сетками, стержней сеток (в углах) друг с другом связать вязальной проволокой Ø 1 – 1,2 мм (кроме оговоренных в чертежах мест сварки).

Днище имеет монтажные детали, с помощью которых производится подъем кабины, а также петли для извлечения самого днища из опалубки, срезаемые перед установкой днища на сборочный конвейер. Монтажные петли срезаются после установки кабины на постройке в проектное положение.

Для изготовления петель применять сталь класса А1 марок СтЗсп и СтЗпс. Полуспокойную сталь марки СТЗпс разрешается применять, если исключена возможность монтажа кабин на постройке при температуре минус 40 и ниже (об этом получатель сантехкабин должен быть предупрежден). Качество стали для изготовления арматурных изделий, петель и закладных деталей должно удовлетворять требованиям ГОСТ 380 – 88*, ГОСТ 5781 – 82*. Контроль прочности стали, бетона и конструкции в целом должен осуществляться в соответствии с ГОСТ 13015.1 – 81* и ГОСТ 8829 – 85.

Изделия рассчитаны на усилия, возникающие при извлечении из формы, при прочности бетона 70% от проектного класса В15 по прочности на сжатие. При изготовлении днища соблюдать требования ГОСТ 13015.0 – 83*

НАЧ. ОТД.	Г УРОВ			РС 0375 00.00.00 ПЗ		
ГЛ. СПЕЦ.	КАГАНОВИЧ					
				ПОЯСНИТЕЛЬНАЯ ЗАПИСКА	СТАДИЯ	ЛИСТ	ЛИСТОВ
					Р	1	3
					МНИИТЭП МТО		

1030085

2. Асбестоцементные панели стен и потолка. Изготавливаются из предварительно раскроенных асбестоцементных плоских листов толщиной 10 мм. Двухслойные стеновые панели выполняются из внутренних и наружних прессованных или непрессованных асбестоцементных листов, соединенных между собой алюминиевыми заклепками через деревянные или асбестоцементные прокладки толщиной 20 мм.

Деревянные прокладки панелей обрабатываются антисептиками.

К панелям алюминиевыми заклепками крепятся стальные крепежные детали, которыми стеновые панели соединяются между собой и с железобетонным днищем.

В панелях предусмотрены отверстия для пропуска труб, установки электроблока и для подсоединения к системе вентиляции.

Панели потолка и задняя стеновая панель кабины УК1.2 изготавливаются из одинарного прессованного асбестоцементного листа толщиной 10 мм.

3. Панели ограждения монтажных шахт. Выполняются щитовой конструкции и состоят из дверного полотна, навешанного на петлях, и съемных щитов, укрепленных на шурупах или гвоздях. Дверное полотно и съемные щиты устанавливаются на дверной коробке панели, которая крепится к стенам кабины монтажной рамкой.

4. Дверные блоки. Состоят из коробок, выполненных брусков специального профиля, и дверного полотна толщиной 40 мм. Дверные блоки поставляются с навешанными дверными полотнами.

5. Экран ванны. Изготавливается из древесины хвойных пород и декоративного бумажно – слоистого пластика. Устанавливается под передним бортом ванны на двух пластмассовых ножках и крепится в распор между боротом ванны и полом кабины.

6.Деревянное подстолье изготавливается из древесностружечной плиты и декоративного бумажно – слоистого пластика.

7. Электрооборудование. В кабине УК 1.2 предусмотрена установка: в ванном помещении – светильников с лампами накаливания и штепсельных розеток; в туалете – светильника с лампой накаливания, альбом РС 0375-03.

III. Отделка.

В данном альбоме предусмотрена отделка стен и потолка кабин поливинилхлоридным декоративным вспененным материалом по ТУ 400-1-411-126-87.

Как вариант допускается внутренняя отделка кабин воднодисперсионной краской белого цвета; при этом заделка внутренних углов кабины выполняется тканевой лентой. Внутренняя отделка выполняется по согласованию с Заказчиком, привязчивом проекта.

Отделку дверных полотен, панели ограждения монтажной шахты и деревянных наличников (для обрамления дверного блока) производить по согласованию с Заказчиком, привязчивом проекта.

Открытые части металлических трубопроводов окрашивать нитроэмалью или воднодисперсионной краской светлых тонов.

Технологию оклейки стен сантехкабин и клеи принять по инструкции ЦНИЛ «Мосстройпластмасс».

Заделка внутренних углов кабины выполняется кантом ПВХ, наклеенным на клее ТГФ (при отделке стен и потолка ПВХ материалом).

По периметру сопряжения ванны со стенами кабины установить на клее 88Н нащельник ПВХ тип 1.3.1 ГОСТ 19111 – 77.

IV. Допуски на изготовление строительной части кабин.

Допускаемые отклонения от проектных размеров готовых кабин не должны превышать:

- по длине, ширине и высоте	10 мм
- по размерам и расположению дверных проемов	5 мм
- по разности длин диагоналей стен кабины	15 мм
- общие или местные искривления наружных и внутренних поверхностей стен	до 3 мм

Допуски на габариты днища принимать по ТУ 5937-082-04001232-2002.

Дополнительные требования.

1. Перед массовым выпуском кабин по чертежам данного альбома должно быть произведено изготовление опытных образцов и их испытание на жесткость и прочность конструкции при подъемах, транспортировании и монтаже на строительных площадках.
2. Транспортирование кабин должно производиться на специально оборудованных машинах – кабиновозах.
3. Подъем кабины на заводе – изготовителе и на постройке должен производиться за четыре монтажные петли (имеющие на днище СТК) с помощью специальной траверсы, предотвращающей опрокидывание кабины при подъеме и обеспечивающей самобалансирование усилий в грузовых стропах и распределяющей нагрузку от кабины равномерно на каждую из 4-х петель (с гарантированным включением в работу всех 4-х петель одновременно).
4. Кабины со смонтированным оборудованием отпускаются потребителю в запломбированном виде.
5. Необходимо обеспечивать установку сантехкабин при их транспортировании на прокладки, предохраняющие от примерзания днищ кабин к основанию, на которое они ставятся.

При транспортировании должны быть приняты меры по фиксации кабин с целью исключения их смещения при торможениях и т.п. воздействиях.

Должны быть исключены ударные воздействия на кабину при ее подъеме и монтаже.

6. При складировании и транспортировании кабины устанавливаются не деревянные прокладки сечения 150 х 100 (н), располагаемые по всей длине двух ребер поддонов в соответствии с приведенными схемами:

а) на кабиновозах

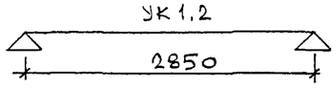

б) на складе

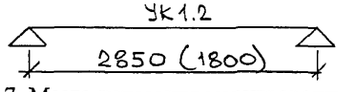

7. Место нанесения маркировочных надписей обозначено знаком ▼ и показано на общих видах кабин в сборочных чертежах.

На поверхности передней стены кабины на высоте 1,5 м должны быть нанесены несмываемой краской следующие маркировочные знаки:

- наименование вышестоящей организации;
- товарный знак предприятия - изготовителя;
- марка кабины;
- масса кабины – в т;
- штамп технического контроля;
- предупредительные надписи: «На верху кабины не стоять»
  «Подъем спецтраверсой».

8. В проектах производства работ по монтажу здания должны обязательно оговариваться условия подъема и складирования сантехкабин, указанные в п. № 3,5,6.

АК 10300АС

Тип сантехкабины		Разобщенная УК1.2				
Марка строительной части		УК1.2п	УК1.2л			
Э с к и з		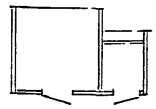	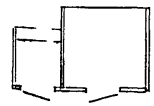			
Полные марки кабин, к которым не присоединяются кухонные мойки	Типовых этажей	УК1.2п-БМ-32	УК1.2л-БМ-32			
	Типовых этажей с ревизией	УК1.2п-РБМ-32	УК1.2л-РБМ-32			
	Верхних этажей	УК1.2п-ВБМ-32	УК1.2л-ВБМ-32			
Полные марки кабин, к которым присоединяются кухонные мойки	Типовых этажей	УК1.2п-32	УК1.2л-32			
	Типовых этажей с ревизией	УК1.2п-Р-32	УК1.2л-Р-32			
	Верхних этажей	УК1.2п-В-32	УК1.2л-В-32			

Пояснения:

I. Полная марка кабин включает в себя:

а) индексы, характеризующие строительную часть (УК1.2п; УК1.2л)

б) индексы, характеризующие особенности санитарно-технических разводок (например, РБМ, ВБМ).

2. Расшифровка марок санитарно-технических кабин:

а) УК1.2п; УК1.2л – обозначение типа кабины, где:

I.2 – отличительный индекс, присвоенный разобщенной кабине с уширенным туалетным помещением, "УК" обозначают – "унифицированная кабина"; индексы "п" и "л" обозначают, соответственно, правое и левое исполнение строительной части

Нач.отд.	Гуров		РС 0375 00.00.00.00 НИ
Гл.спец.	Каганович		Номенклатура.

Стадия	Лист	Листов
Р	I	3

МНИИТЭП МТО

Инв.№ подл. | Подпись и дата | Взам.инв.№

кабины.

б) индекс "Р", поставленный через тире после марки строительной части, обозначает наличие ревизии на канализационном стояке ;

в) индекс "В", поставленный через тире после марки строительной части, обозначает кабину со специальным устройством разводок, предназначенную:
- для установки на верхних этажах первой зоны при двухзонном водоснабжении;
- для установки в первых этажах, когда по условиям планировки кабина смещается от основных стояков, идущих к кабинам вышележащих этажей.

г) индекс "БМ" (без мойки) обозначает , что кабина не предназначена для присоединения кухонных моек.

д) все типы сантехнических разводок выполнены в одном варианте - правом, левый вариант кабины см. в зеркальном отображении.

4. Полные марки кабин проставляются на поэтажных планах в проектах жилых домов и наносятся на кабины после их изготовления и приемки службой ОТК завода-изготовителя.
5. При применении сантехкабин УК 1.2 в проектах с двухзонными системами холодного и горячего водоснабжения к типу кабины УК1.2 добавляется индекс "Д"-двухзонная.
6. Сантехкабины типа УК1.2д-разрабатываются по отдельному заказу.

Карт. 4416

№№ п/п	Эскиз	Марка	Размеры, мм Д	Ш	В	Общая площ. / Полезная площ. м²	Объем изделия м³	Расход основных материалов: бетон м³	сталь кг	а/ц лист -6=10 м²	древесина хв. дор. м³	Справочная масса: строит. части кг	сантехоборуд. кг	Примеч.
1	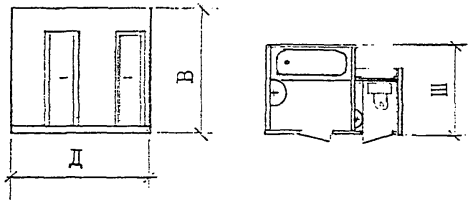	УК 1.2п	2850	1800	2600	5,13	13,34	0,292	44,17	44,07	0,073	1750,0	2000.0	
2	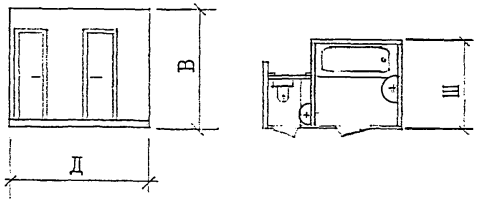	УК 1.2л				4,10								

Кат. 4416

МАРКА ЭЛЕМЕНТА	ИЗДЕЛИЯ АРМАТУРНЫЕ							ИЗДЕЛИЯ ЗАКЛАДНЫЕ										
	АРМАТУРА КЛАССА						ВСЕГО кг	АРМАТУРА КЛАССА						ПРОКАТ МАРКИ				ВСЕГО кг
	АШ		ВрI		Проволока П-20			AI				АШ		С245				
	ГОСТ 5781-82*		ГОСТ 6727-80*		ГОСТ 3282-74*			ГОСТ 5781-82*						ГОСТ 380-88*				
	ø8	Итого	ø4	Итого	øI,2	Итого		ø8	øI0	øI2	Итого	ø8	Итого	-4x20	-4x30	Итого		
УК 1.2	I0,60	I0,60	5,44	5,44	0,25	0,25	I6,29	0,24	I,38	3,92	5,54	I,00	I,00	0,70	2,28	2,98		9,52

МАРКА ЭЛЕМЕНТА	ИЗДЕЛИЯ МОНТАЖНЫЕ										КРЕПЛЕНИЯ САНТЕХНИЧЕСКИЕ						ОБЩИЙ РАСХОД СТАЛИ
	ПРОКАТ МАРКИ								ГОСТ 14918-80*	Всего кг	ПРОКАТ МАРКИ					Всего кг	
	С235			С245							С235	С245					
	ГОСТ 380-88*										ГОСТ 380-88*						
	∟25x4	∟40x4	Итого	-4x40	-4x20		-3x25	Итого	δ=0,8		∟25x4	-4x30	Итого				
УК 1.2	5,08	0,51	5,59	2,88	I,02		0,3	4,20	2,47	I2,3	5,88	0,18	6,06			6,06	44,17

Нач.от.	Гуров	
Гл.спец.	Каганович	

РС 0375 00.00.00.00 РС

Ведомость расхода стали.

Стадия	Лист	Листов
Р	1	2

МНИИТЭП МТО

ИНВ № ПОДЛ 1030085 | ПОДПИСЬ И ДАТА | ВЗАМ ИНВ №

Калт 4416 Формат А3

| №№ п/п | Марка кабины | Изделия крепежные (метизы) | | |

Марка сантехкабины	ОСНОВНЫЕ МАТЕРИАЛЫ									ИЗДЕЛИЯ СТОЛЯРНЫЕ (заказные)					
	Тяжелый бетон	Плитка керамическая	Асбестоцементные листы		Древесина хв. пород				ДВП „СТ"			РС 0319 доп.I			
	Класс прочности на сжатие В15	ГОСТ 6787-90	ГОСТ 18124-95		ГОСТ 8486-86*Е, 24454-80*Е				ГОСТ 4598-86*	Дверной блок	Экран ванны	Подстолье под рукомойник		Панель ограждения монтажной шахты	
	γ=2400 кг/м^3	крупноразмерная	прессован.	непрессован.	сечением			Всего							
			б=10		40х20				б=5		ЭК-I	Пп-1.1кс		ОШ-УК 1.2	
	м^3	м^2	м^2	м^2	м^3			м^3		шт.	шт.	шт.		шт.	
УК 1.2	0,292	3,8	9,49	33,77	0,071			0,071	0,29	2	I	I		I	

Нач.от.	Гуров	
Гл.спец	Каганович	

РС 0375 00.00.00.00 РМ

Ведомость расхода материалов. Ведомость столярных изделий.

Стадия	Масса	Масштаб
Р		

Лист I | Листов 2

МНИИТЭП МТО

Формат А3

Капт. 4416

1030025

Предметы хозяйственного оборудования

№№ п/п	МАРКА КАБИНЫ	* Поручень хромированный ПП000	* Вешалка трехрожковая хромированная	* Полочка туалетная с хромиров. ободком	* Трубка стеклопластиковая (штанга для ванны)	Решетка вентиляционная РВП-4	* Бумагодержатель хромированный КПТ-13	* Штангодержатель полиэтиленовый	* Зеркало 600х400 с деревян. основанием		
		по чертежам Туласантех.	ТУ 21-02-219-69	ТУ 21-76-124-80	ТУ 400-1-411-94-78	ГОСТ 13448-82			ГОСТ 17716-71		
		шт.	шт.	шт.	шт.	шт.	шт.	шт.	шт.		
I	ЧК 1.2	I	I	I	I	2	I	2	I		

* Кабина комплектуется указанными предметами по взаимному согласованию завода-изготовителя сантехкабин и заказчика.

Карт. 4416

Обозначение	Заготовки панелей марок:	№ позиций	Эскиз позиций	Марка листа	К-во шт.	Размера, мм Д	Ш	Расход а/ц листов δ=10мм (ГОСТ 18124-95) Общая площадь м² прессован.	непрессов.	Масса всех поз кг	Общая площадь марки м²	Общая масса марки кг	К-во панелей на кабину	Марка кабины
РС 0375 01.02.00.00СБ	ПС1	1	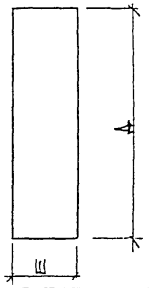	Л1	2	2490	360	–	1,79	28,68	10,04	160,68	1	УК 1.2
		2		Л2	2	2490	470	–	4,82	77,29				
		3	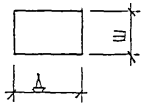	Л3	2	695	425	–	0,59	9,45				
		4		Л4	2	1590	315	–	1,00	16,03				
		5	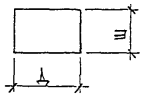	Л5	2	685	315	–	0,43	6,90				
		6 6' 6''	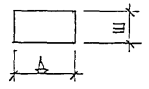	Л6 Л7 Л8	2 2 2	785 2050 750	425 130 130	–	0,67 0,54 0,20	10,68 8,53 3,12				
РС 0375 01.03.00.00СБ	ПС2		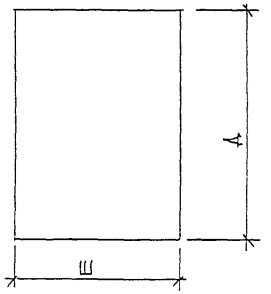	Л7	2	2490	1720	–	8,56	137,05	8,56	137,05	1	
РС 0375 01.05.00.00СБ	ПС4			Л7	2	2490	1720	–	8,56	137,05	8,56	137,05	1	

Нач. отд.	Гуров	
Гл. спец.	Каганович	

РС 0375 01.00.00.00 НИА

Номенклатура заготовок асбестоцементных панелей.

Стадия	Лист	Листов
Р	1	2

МНИИТЭП МТО

Инв. № подл. | Подпись и дата | Взам. инв. №

Карт. 4416 Формат А3

Обозначения	Заготовки панелей марок:	№№ позиций	Эскиз позиций	Марка листа	К-во шт.	Размеры, мм Д	Ш	Расход а/ц листов δ=10мм (ГОСТ 18124-95) Общая площадь м² прессован.	непрессов.	Масса всех поз. кг	Общая площадь марки м²	Общая масса марки кг	К-во панелей на кабину	Марки кабины
РС 0375 01.04.00.00СБ	ПС3	1	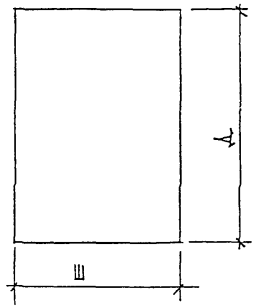	Л8	1	2490	1740	4,33	-	77,94	5,13	90,74	1	ЧК1.2
		2	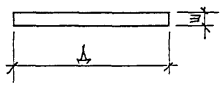	Л9	2	1630	130	-	0,42	6,72				
		3	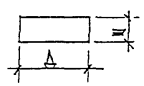	Л10	2	720	260	-	0,38	6,08				
РС 0375 01.06.00.00СБ	ПС5	1	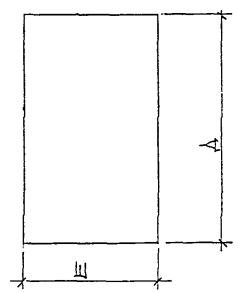	Л11	2	2490	1480	-	7,36	117,76	7,36	117,76	1	
РС 0375 01.07.00.00СБ	ПШ	1	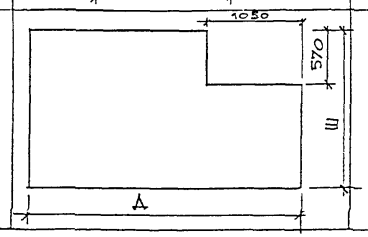	Л12	1	2850	1760	4,42	-	83,98	4,42	83,98	1	

Формат	Зона	Позиция	Обозначение	Наименование	Кол.	Примеч.
А3		I8	РС 0375 01.11.00.00 СБ	Подстолье под рукомойник П-IIКС	I	12,52кг
А3		20	РМ-I455	Экран ванны ЭК-I	I	8,62кг
А3		2I	РС-0375-03	Электрооборудование		
А3		22	РС-0375-02	Сантехоборудование		
А4		26	РС 03I9 0I.26.00.00 доп.1	Деталь металлическая МС2	4	0,34кг
А4		27	РС 0375 0I.15.00.00	Лист опалубочный	I	I,3Iкг
				Стандартные изделия		
		45		Болт М6х30.0I6 ГОСТ 7798-70*	5	0,05кг
		46		Гайка М6.0I6 ГОСТ 59I5-70*	5	0,0Iкг
		47		Шайба 6.0I6 ГОСТ II37I-78*	I0	0,02
		50		Шуруп I-6х80 ГОСТ II45-80*	5	0,07кг
		55		Шуруп I-4х30 ГОСТ II45-80*	33	0,07кг
		56		Шуруп I-4х50 ГОСТ II44-80*	30	0,I3кг
		60		Гвоздь 2х40 ГОСТ 4028-63*	26	0,03кг
		80		Предметы хоз.оборудования		

Формат	Зона	Позиция	Обозначение	Наименование	Кол.	Примеч.
				Документация		
А3			РС 0375 00.00.00.00 ПЗ	Пояснительная записка		
А3			РС 0375 0I.00.00.00 СБ	Сборочный чертеж		
				Сборочные единицы		
А3		I	РС 0375 0I.0I.00.00 СБ	Днище ДI	I	732,I0кг
А3		2	РС 0375 0I.02.00.00 СБ	Панель стеновая ПСI	I	242,66кг
А3		3	РС 0375 0I.03.00.00 СБ	Панель стеновая ПС2	I	I44,69кг
А3		4	РС 0375 0I.04.00.00 СБ	Панель стеновая ПС3	I	97,90кг
А3		5	РС 0375 0I.05.00.00 СБ	Панель стеновая ПС4	I	I43,5Iкг
А3		6	РС 0375 0I.06.00.00 СБ	Панель стеновая ПС5	I	I22,5Iкг
А3		7	РС 0375 0I.07.00.00 СБ	Панель потолочная ППI	I	83,98кг
А3		I0	РС 0375 0I.I0.00.00 СБ	Металлический монтажный элемент МЭI.Iп 2,16кг	3	6,48кг
А3		16	РС 0375 01.08.00.00 СБ	Дверные блоки	2	75,00
А3		I7	РС 0375 0I.09.00.00 СБ	Панель ограждения монтажной шахты ОШ-УК1.2	I	46,09кг

Нач.от.	Гуров		РС 0375 0I.00.00.00
Гл.спец.	Каганович		
			Кабина санитарно-техническая типа УК 1.2 Спецификация.

Стадия	Лист	Листов
Р	I	I

МНИИТЭП МТО

Инв. № подл. 10300025 | Подпись и дата | Взам. инв. №

Карт. 4416 Формат А3

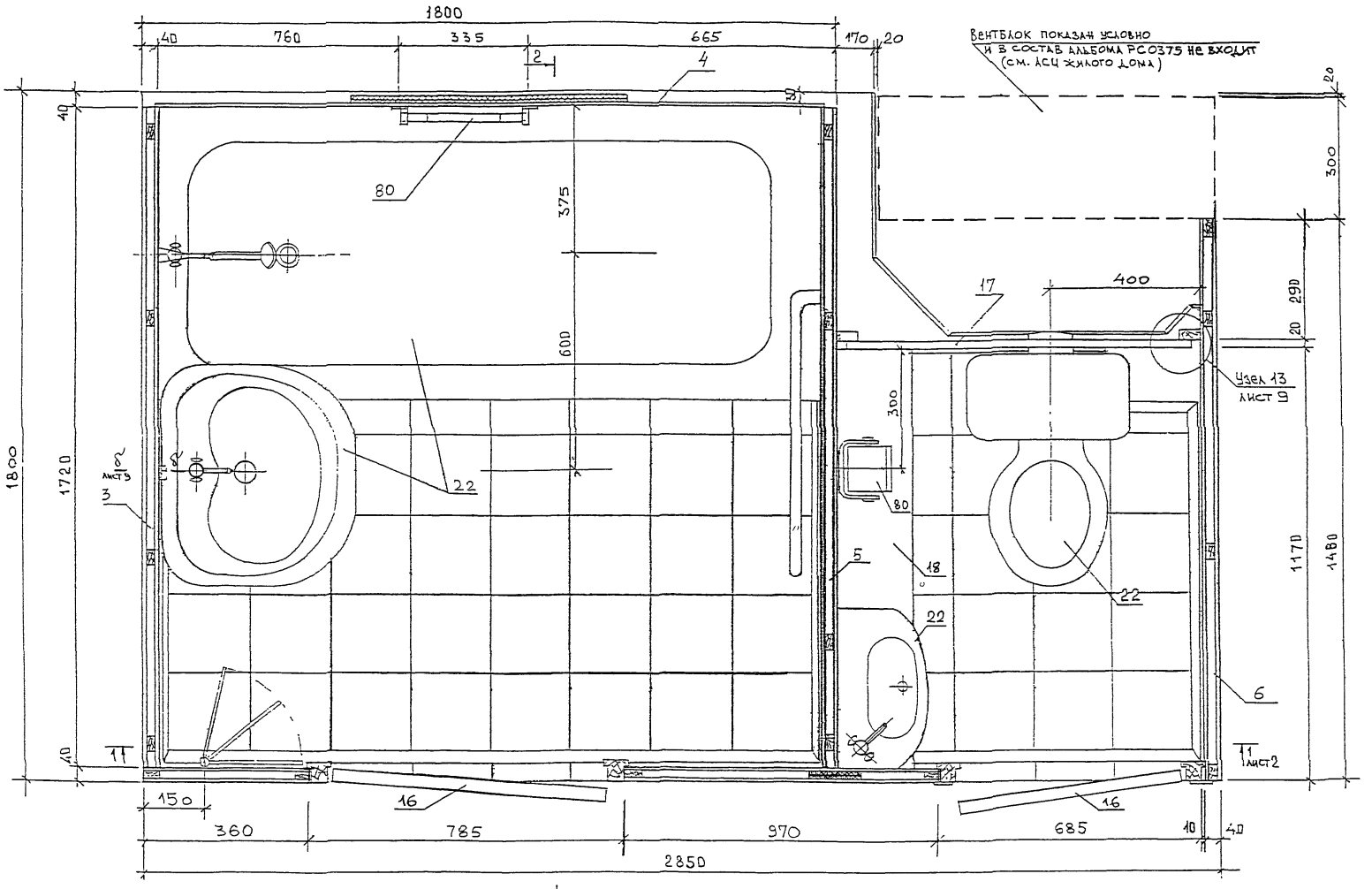

2
лист2

Крепление унитаза к ж.б. днищу осуществляется на кастике с применением пластмассовых дюбелей ф10 мм и шурупов ф6 мм. Ввиду большой номенклатуры крупноразмерной плитки, раскладка плитки (200×200 мм) на данном чертеже показана условно и уточняется в каждом конкретном случае по согласов. с заказчиком

Зам. дир.	Аникин		
Нач.отд.	Гуров		
Гл.спец.	Каганович		

РС 0375 01.00.00,00 СБ

Кабина санитарно-техническая типа УК 1.2 п. Сборочный чертеж.

Стадия	Лист	Листов
РЧ	1	9

МНИИТЭП МТО

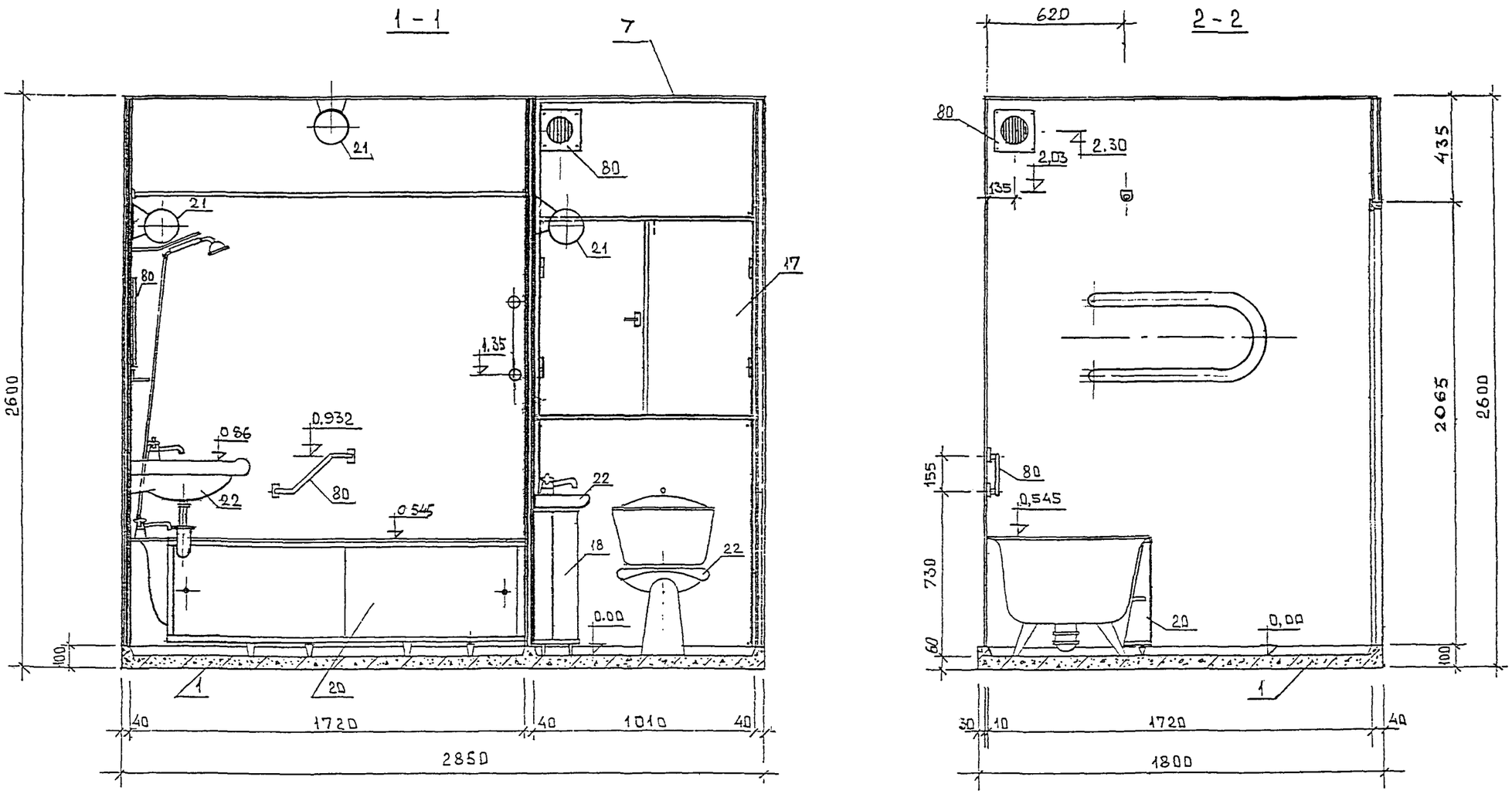

РС 0375 01.00.00.00 СБ	ЛИСТ 2

Формат А3

Копт 4416

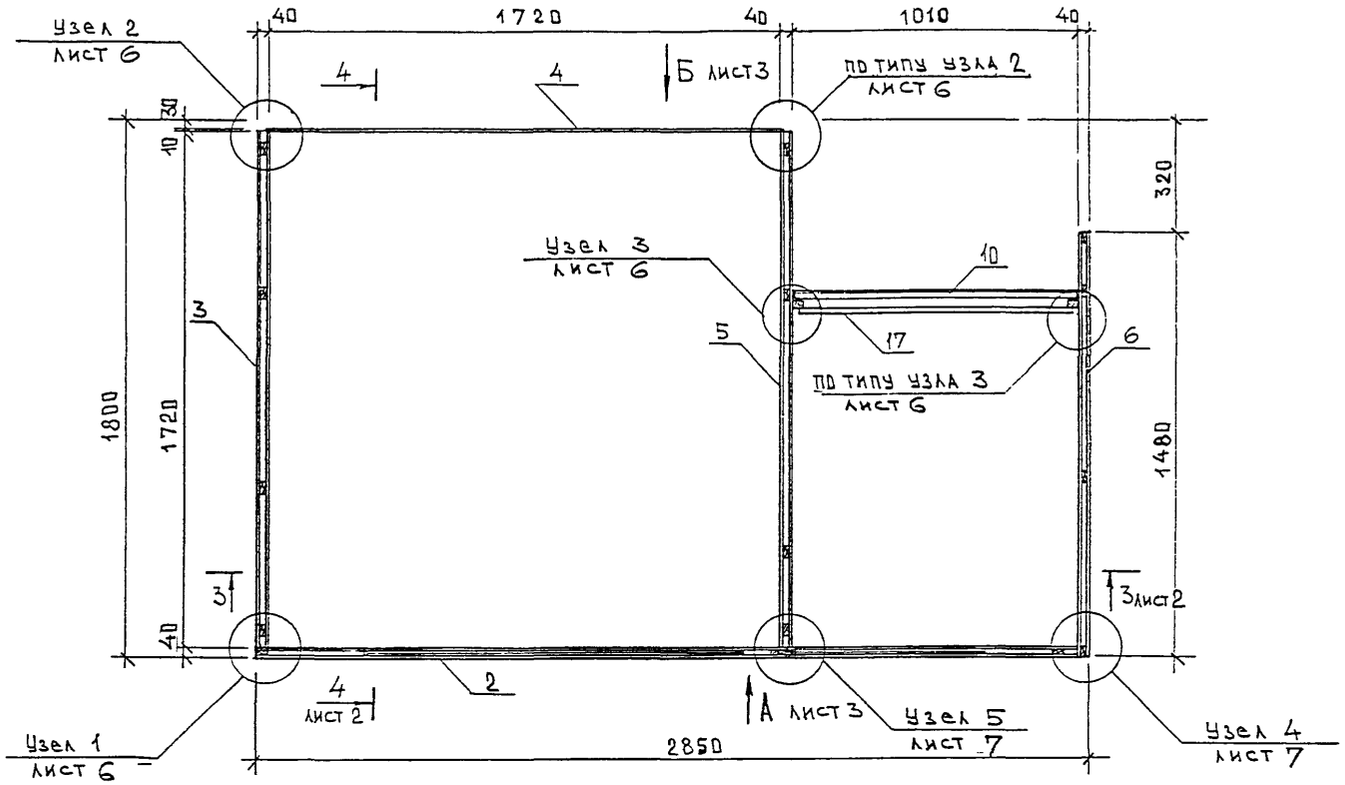

План на уровне дверного проема

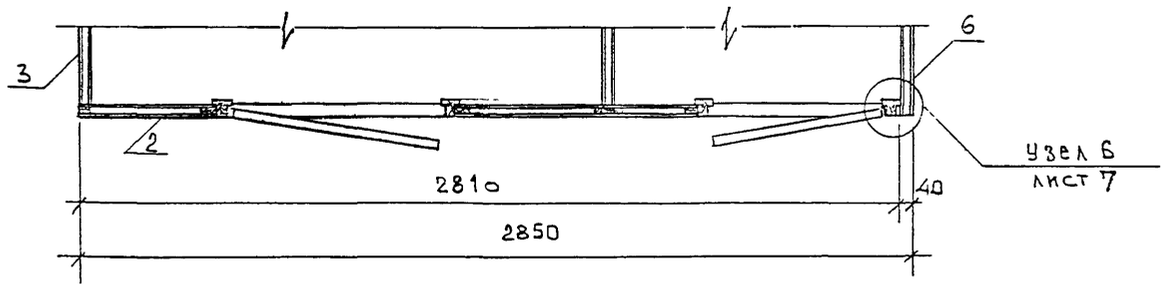

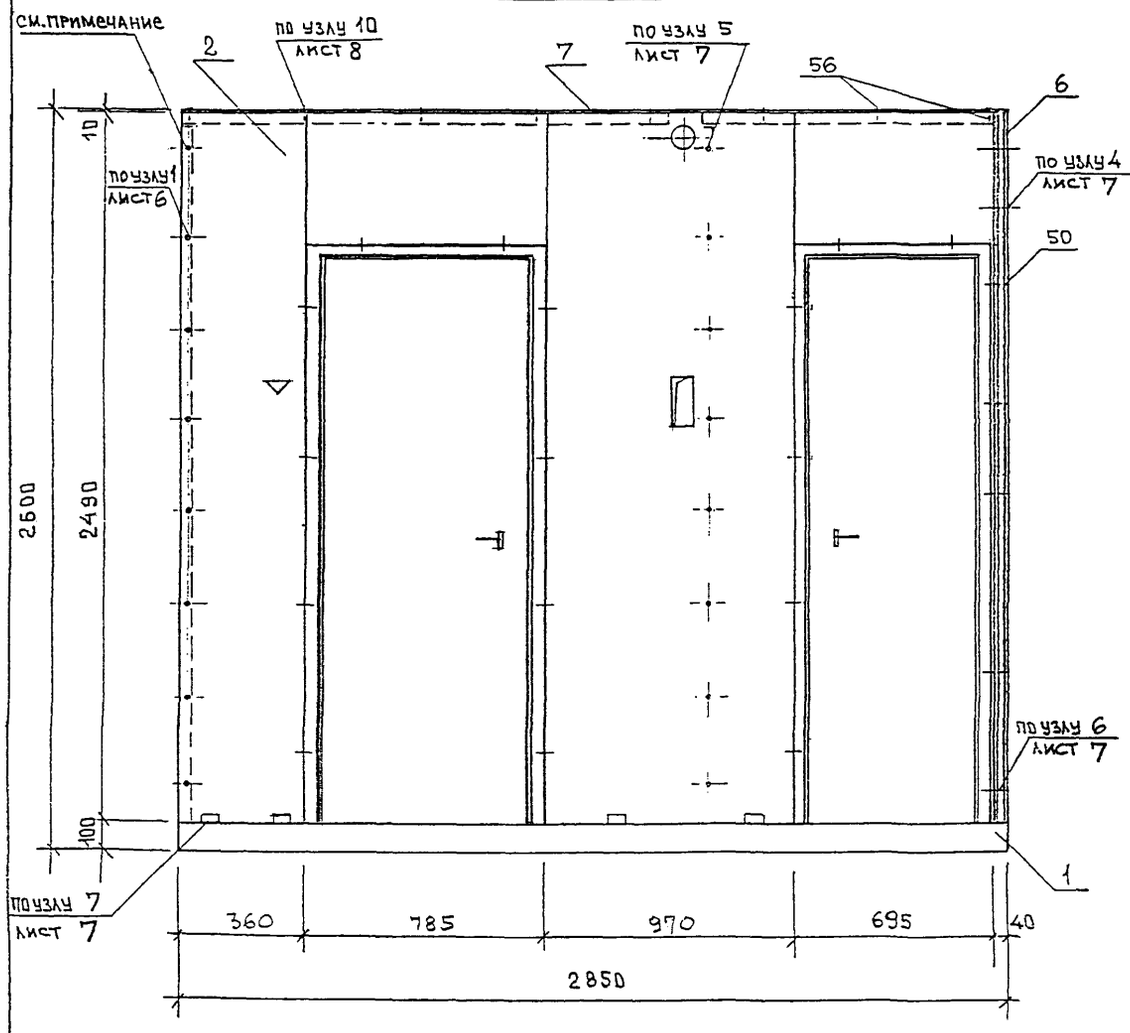

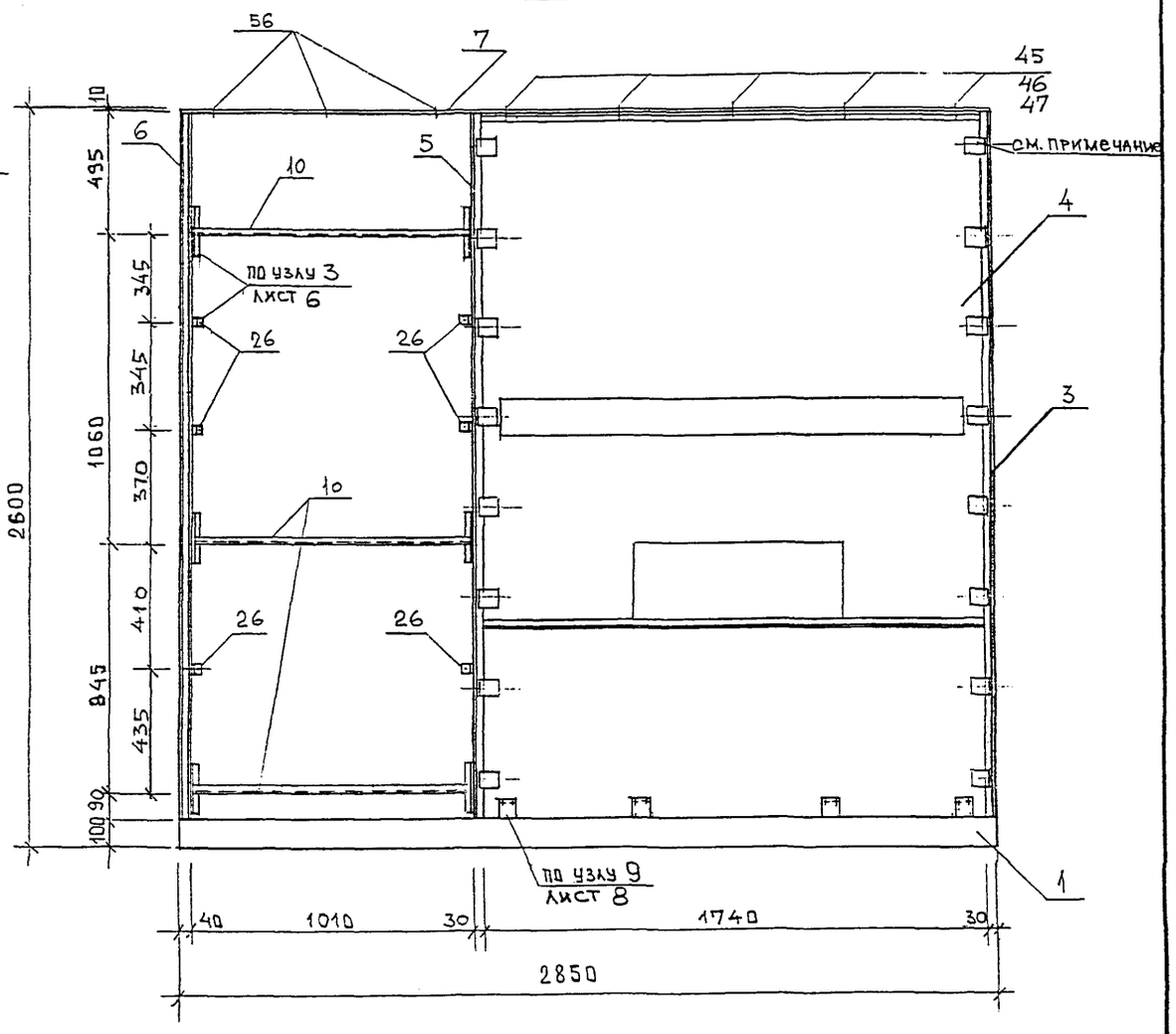

▽ – см. пояснительную записку "Дополнительные требования".

Привязку осей отв. и металлических соединительных деталей см. на листах стеновых панелей.

РС 0375 01.00.00.00 СБ	ЛИСТ 4

арх 1030025

Карт 4416

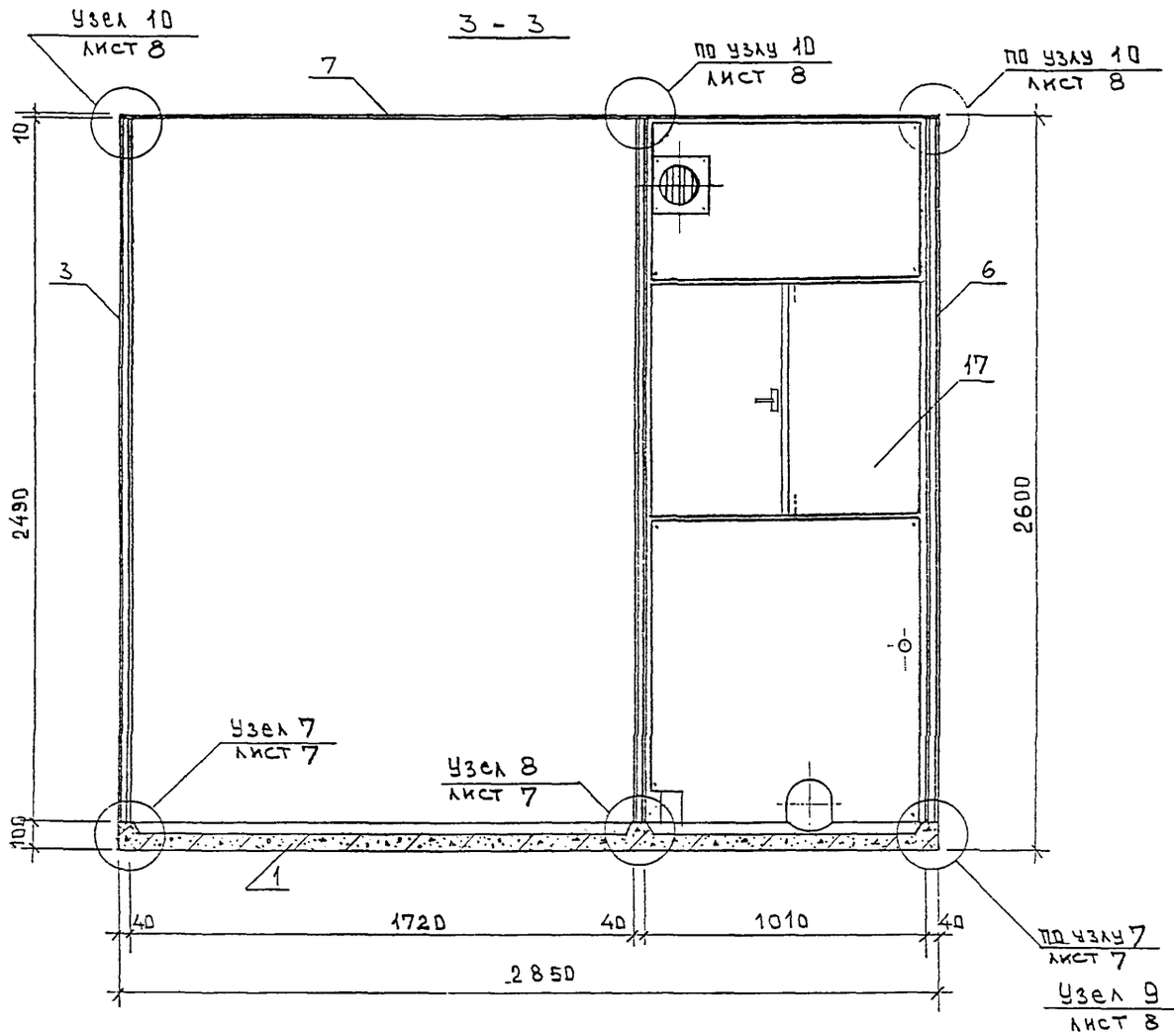

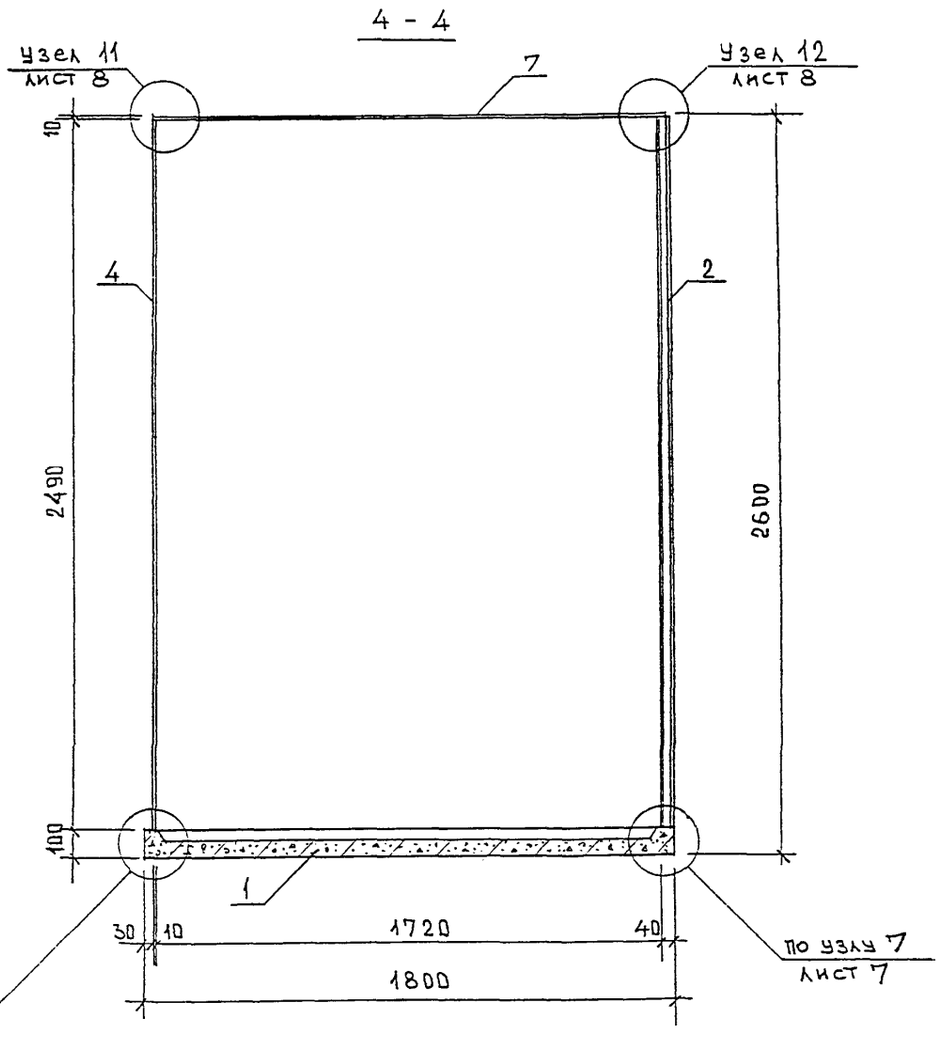

РС 0375 01.00.00.00 СБ	Лист 5

Инв. № подл.

Карт. 4496

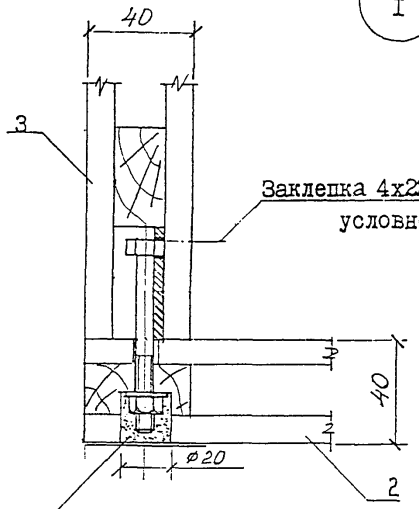

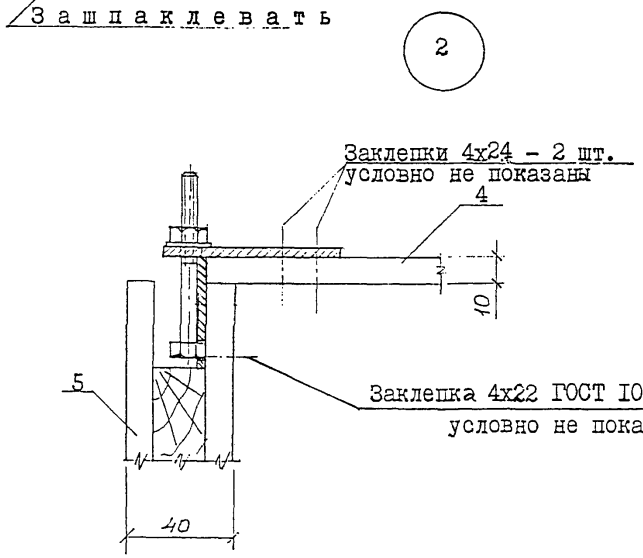

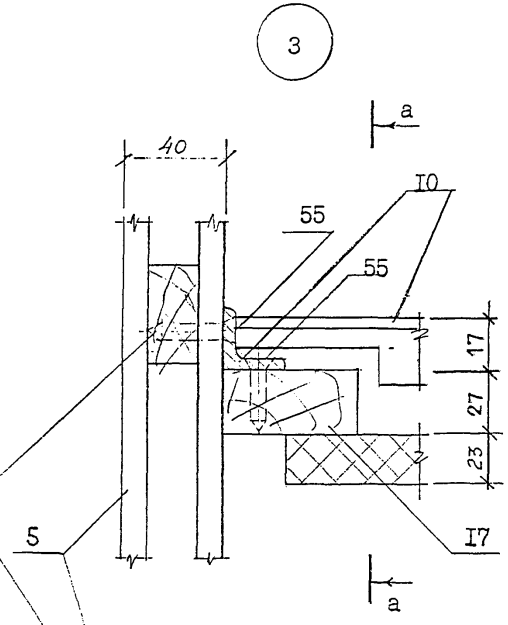

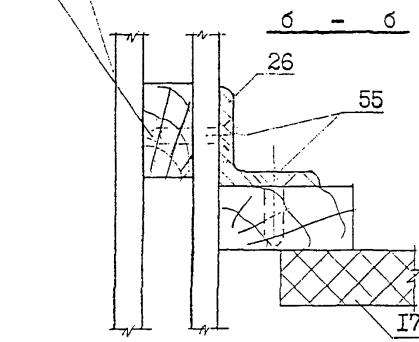

Как вариант допускается изготовление детали МС2 (поз.26) из полосовой стали б=3мм, сеч. 45х28, ℓ=20 мм методом гнутья.

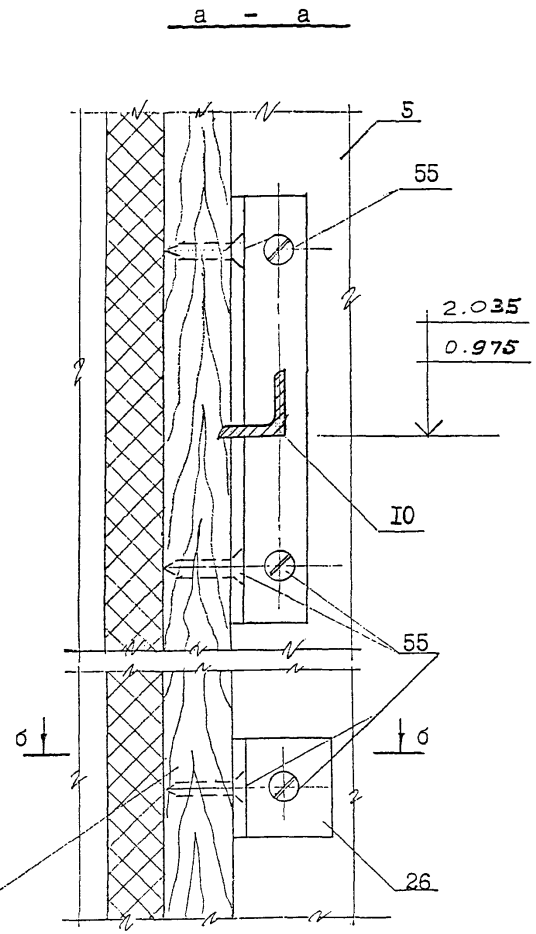

Внутренняя отделка стен условно не показана.

РС 0375 0I.00.00.00 СБ	Лист 6

Формат А3

Инв. 10300345

Карт. 4416

4

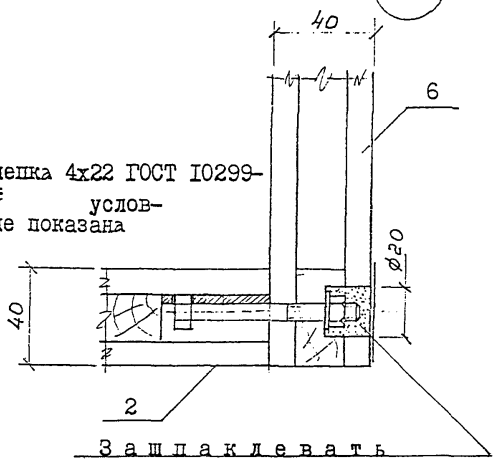

6

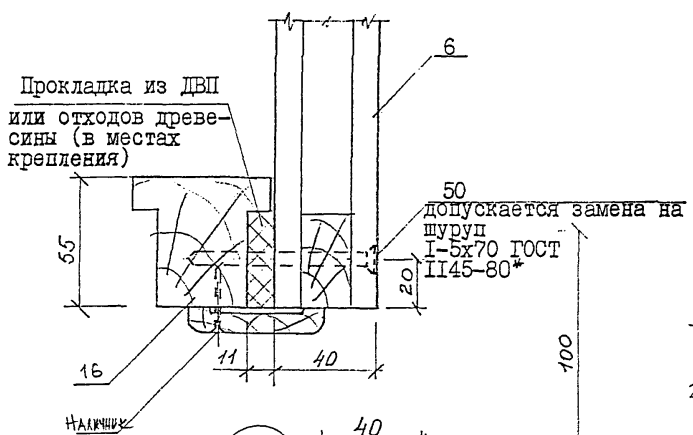

8

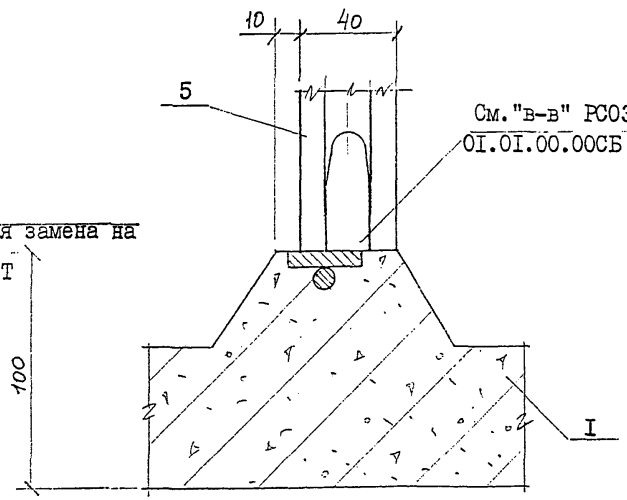

5

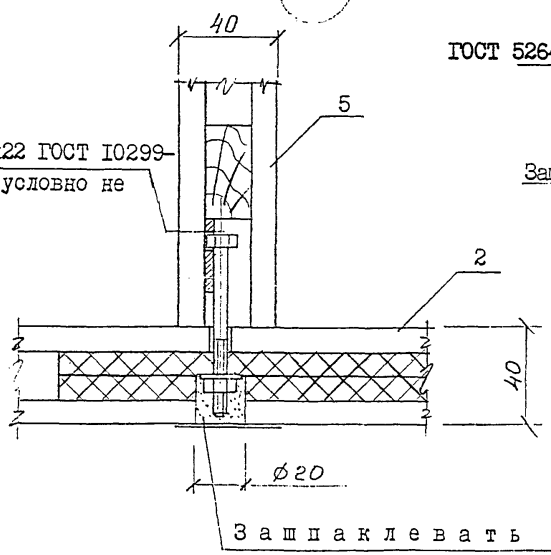

7

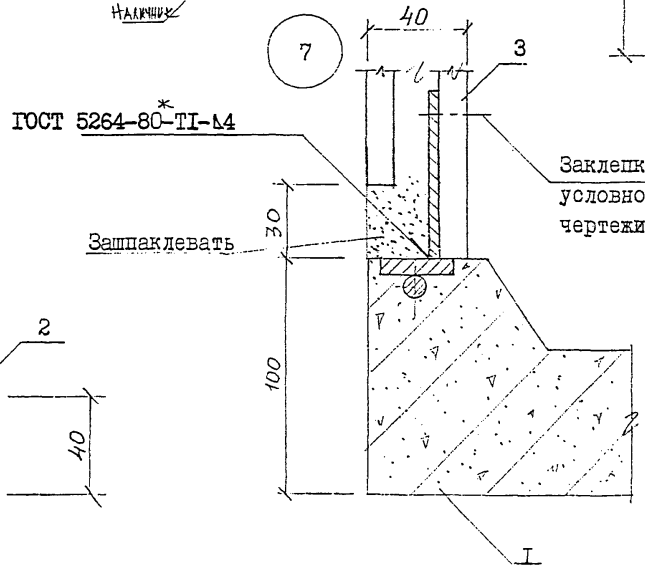

Внутренняя отделка стен условно не показана.

РС 0375 0І.00.00.00 СБ	Лист 7

Формат А3

Инв. № 10380/45

Карт. 4416

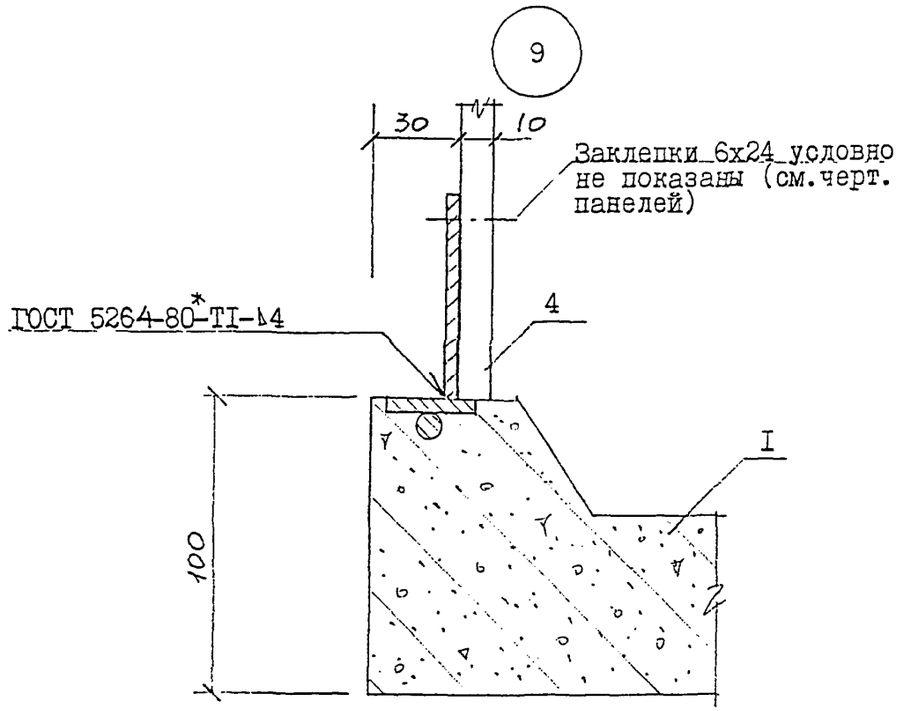

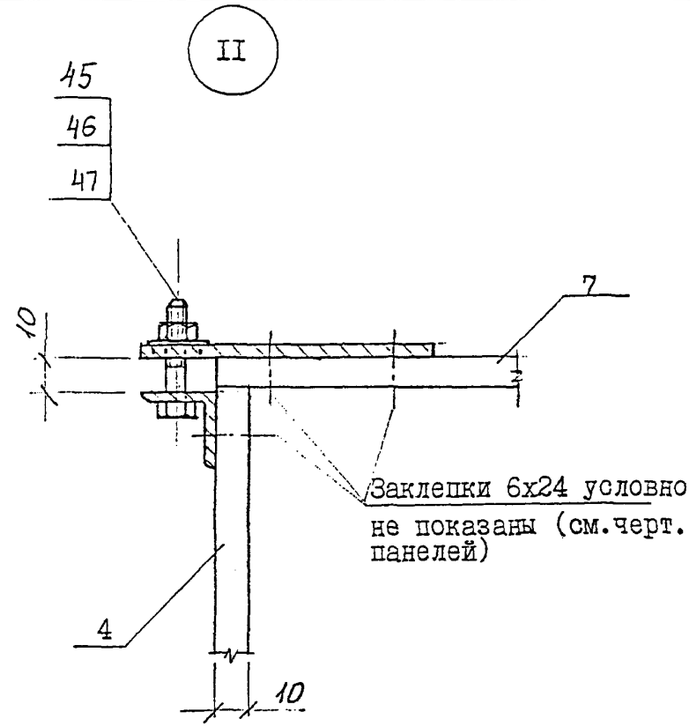

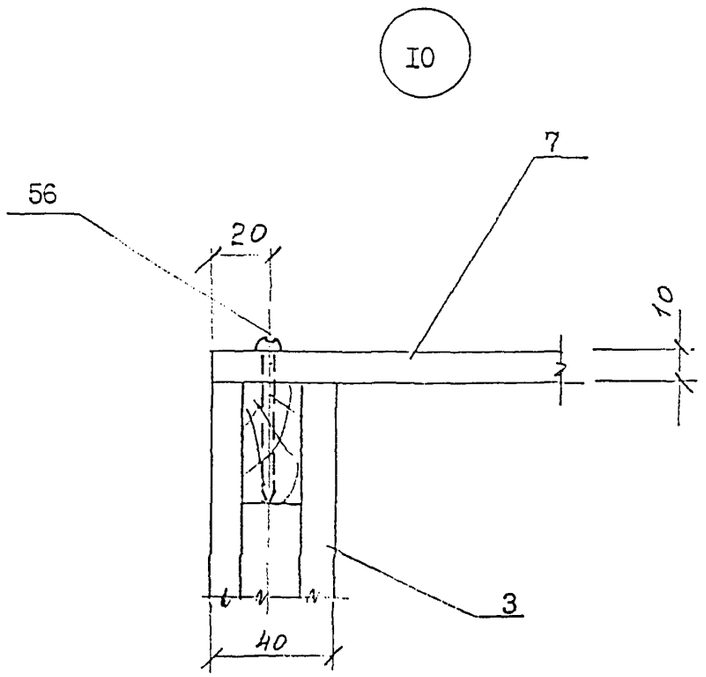

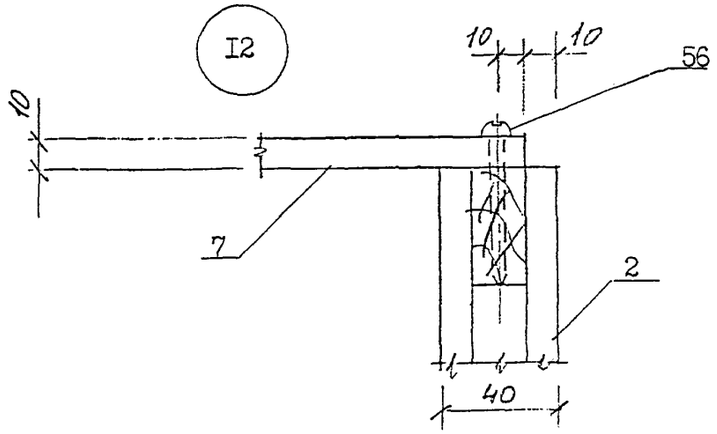

Внутренняя отделка стен условно не показана.

РС 0375 0I.00.00.00 СБ	Лист 8

Формат А3

Арх 1030035

Капт. 4416

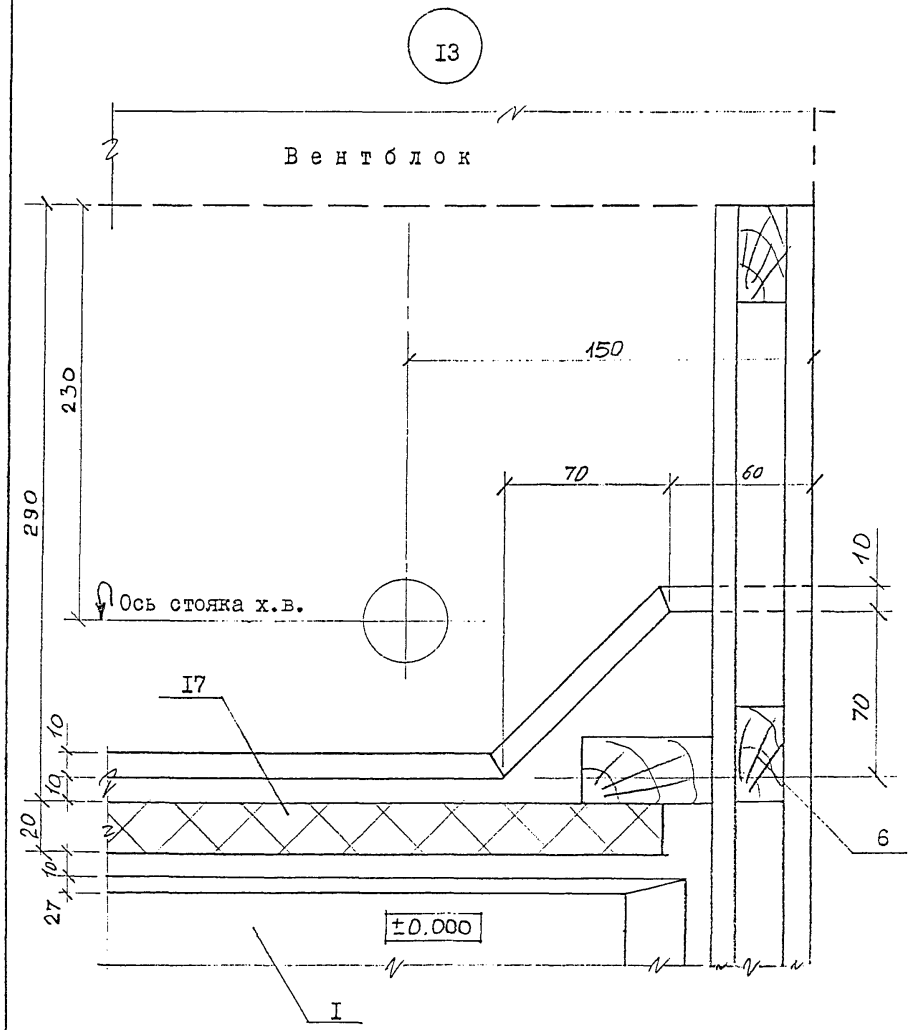

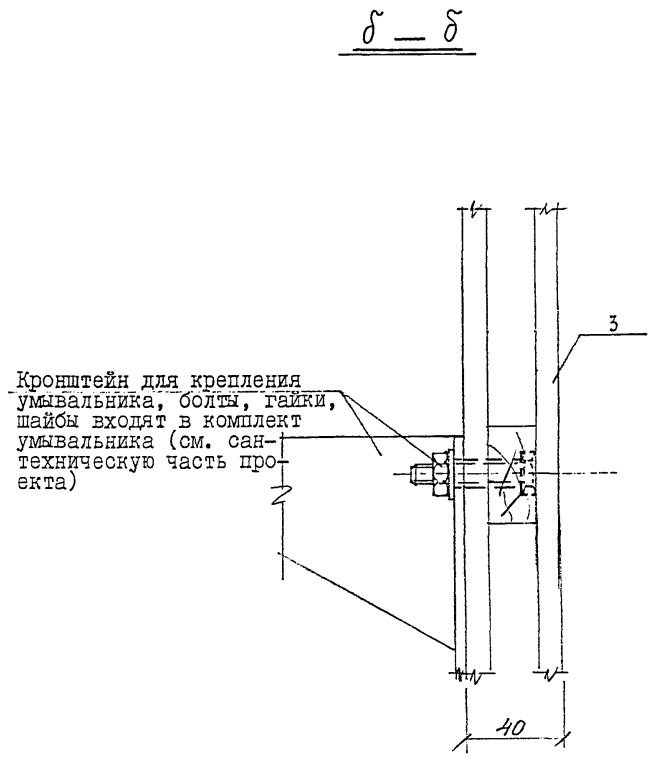

РС 0375 0I.00.00.00 СБ	Лист 9

Формат А3

Карт 4416

а/сх 1030025

Форма 3 ГОСТ 21.103-78

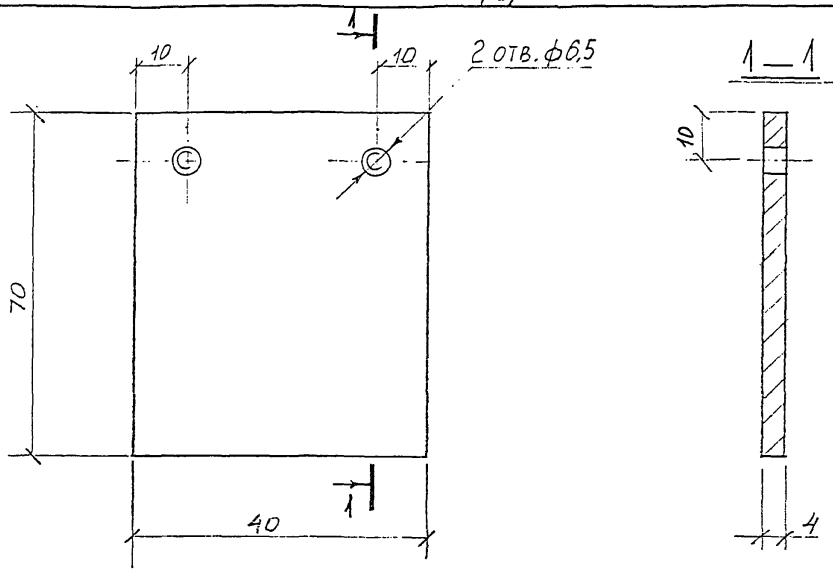

Поз.	Наименование	Кол.	Примеч.
	Полоса -4х 0х40 ГОСТ103-76*		
	ℓ=70 С245 ГОСТ 380-88*	I	0,09кг

Нач.отд.	Гуров		
Гл.спец.	Каганович		

РС 0375 0I.00.00.0I

Деталь металлическая соединительная МС3.

Стадия	Масса	Масштаб
Р	0,09 кг	
Лист I	Листов I	

МНИИТЭП МТО

Инв.№ подл. | Подпись и дата | Взам. инв.№

а/с 1030025

Формат А4

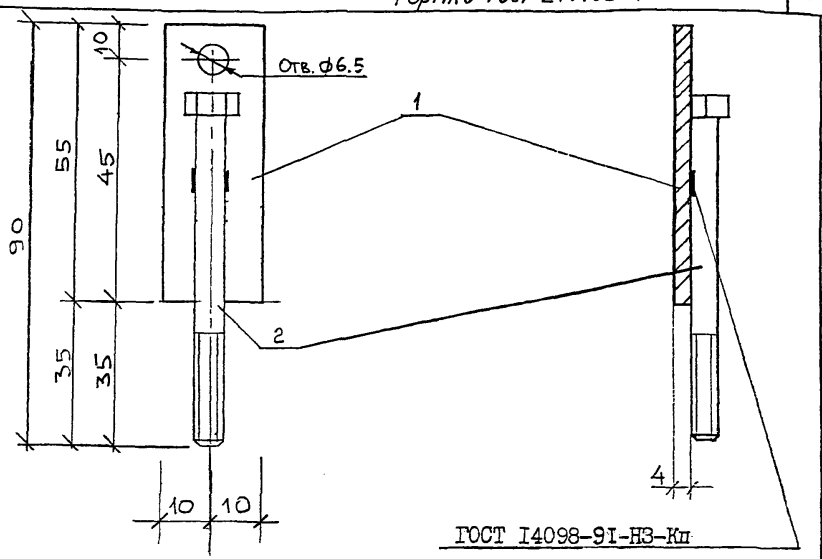

Поз.	Наименование	Кол.	Прим.
1	Лист-4х20х55 ГОСТ19904-90 С245 ГОСТ 380-88*	1	0,03кг
2	БОЛТ М6х70 ГОСТ7798-70*	1	0,018кг
	Гайка М6 ГОСТ5915-70*	1	0,002кг
	Шайба 6 ГОСТ11371-78*	1	0,001кг

Гайка и шайба, входящие в комплект детали, условно не показаны.

Нач. отд.	Гуров		РС 0375 01.00.00.02 СБ
Гл. спец.	Каганович		
			Деталь металлическая соединительная МС4. Сборочный чертеж.

Стадия	Масса	Масштаб
Р	0,06 кг	
Лист 1	Листов 1	

МНИИТЭП МТО

Инв. № подл. | Подпись и дата | Взам. инв. №

Карт. 4416

Формат А4

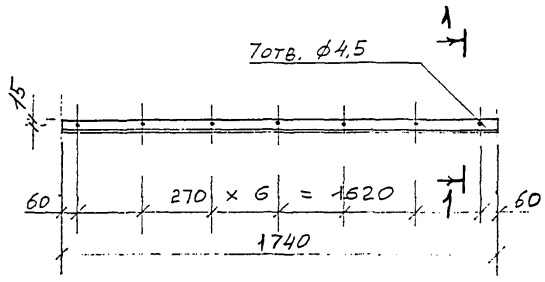

1 — 1

Поз.	Наименование	Кол.	Примеч.
	Уголок ГОСТ 8509-93		
	L 25х4 ℓ= 1740	1	2,54кг

Нач.отд.	Туров		
Гл.спец.	Каганович		

РС 0375 01.00.00.03

Деталь металлическая соединительная МС5.

Стадия	Масса	Масштаб
Р	2,54 кг	
Лист 1	Листов 1	

МНИИТЭП
МТО

Инв.№подл. | Подпись и дата | Взам.инв.№

Арх. 1030025

Формат А4

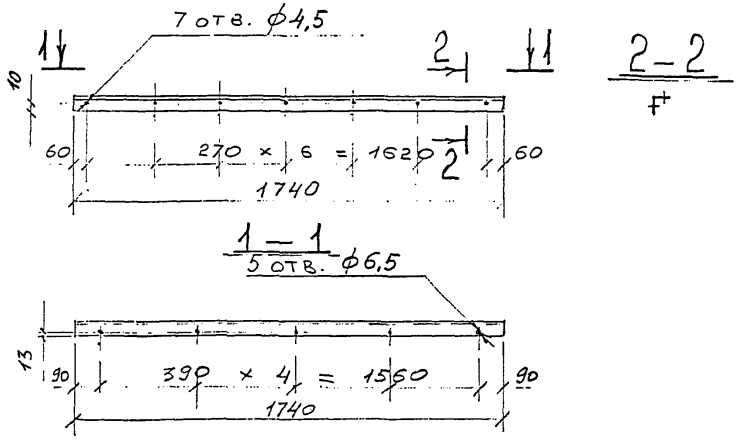

Поз.	Наименование	Кол.	Примеч.
	Уголок ГОСТ 8509-93		
	∟ 25х4 ℓ= 1740	I	2,54кг

Нач.отд.	Гуров		
Гл.спец.	Каганович		

РС 0375 01.00.00.04

Деталь металлическая соединительная МС6.

Стадия	Масса	Масштаб
Р	2,54 кг	
Лист I	Листов I	

МНИИТЭП МТО

Инв. № подл. | Подпись и дата | Взам. инв. №

Формат А4

Форма 3 ГОСТ 21.103-78

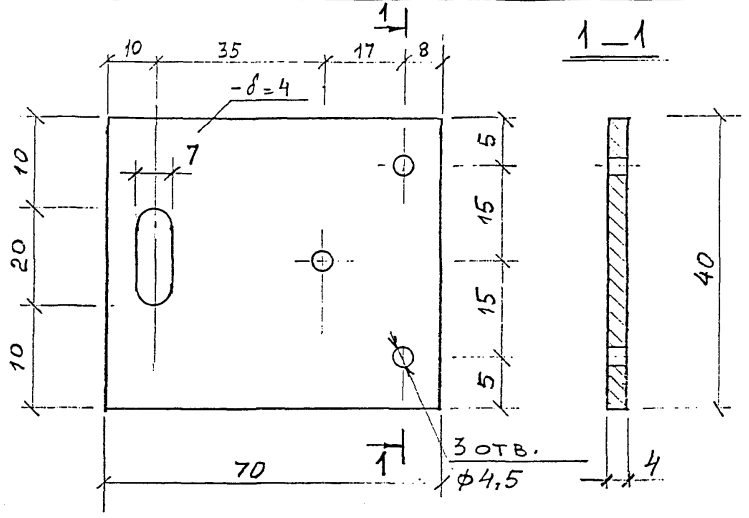

Поз.	Наименование	Кол.	Примеч.
	Полоса $\frac{-4\times40\times70\ \text{ГОСТ 103-76}^{*}}{\text{С245 ГОСТ 380-88}^{*}}$	1	0,09кг

Нач.отд.	Гуров		
Гл.спец.	Каганович		

РС 0375 01.00.00.05

Деталь металлическая соединительная МС7.

Стадия	Масса	Масштаб
Р	0,13 кг	
Лист 1	Листов 1	

МНИИТЭП МТО

Инв.№ подл. | Подпись и дата | Взам. инв.№

Арх. 1030025

Формат А4

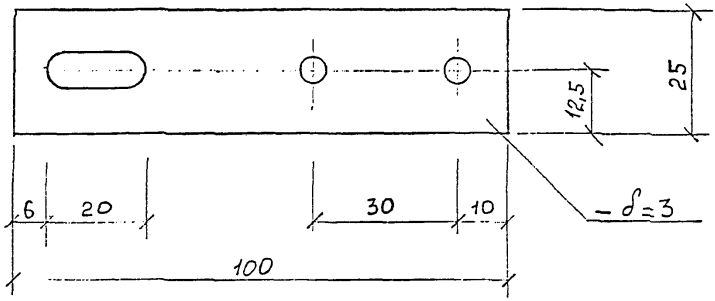

Поз.	Наименование	Кол.	Примеч.
	Лист-3х25хI00 ГОСТI9904-90 С245 ГОСТ 380-88*	I	0,06кг

Нач.отд.	Гуров		РС 0375 0I.00.00.06
Гл.спец.	Каганович		

Деталь металлическая соединительная МС8.

Стадия	Масса	Масштаб
Р	0,06 кг	

Лист I Листов I

МНИИТЭП МТО

Инв.№ подл. | Подпись и дата | Взам. инв.№

Карт 4416 Формат А4

Формат	Зона	Позиция	Обозначение	Наименование	Кол.	Примеч.
				Документация		
А3			РС 0375 00.00.00.00 ПЗ	Пояснительная записка		
А3			РС 0375 0I.0I.00.00 СБ	Сборочный чертеж		
				Сборочные единицы		
А3		I	РС 0375 0I.0I.0I.00 СБ	Каркас пространственный		
				КПД	I	22,70кг
А4		2	РС 0375 0I.0I.0I.03	Изделие закладное МН10	2	0,06кг
				Материалы		
БЧ		I0		Бетон В15 γ=2400кг/м^3		
				0,292м^3	кг	701,0
БЧ		II		Плитка керамическая крупноразмерная		
				3,8м^2	кг	3I,I

Нач.отд.	Гуров		РС 0375 0I.0I.00.00
Гл.спец.	Каганович		
			Днище Д1. Спецификация.

Стадия	Лист	Листов
Р	I	I

МНИИТЭП МТО

Инв.№ подл. | Подпись и дата | Взам.инв.№

Копировал Формат А3

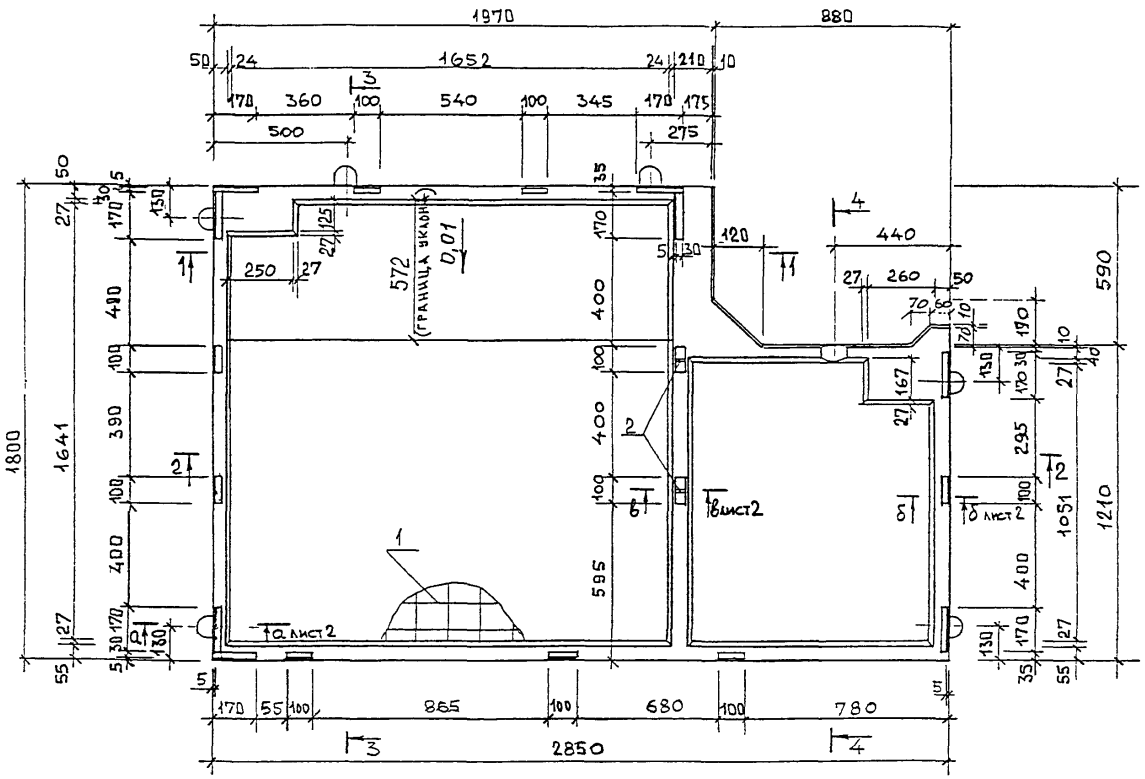

1. На заднем ребре ж.б.поддона расположены петли (изделия закладные МН12), предназначенные только для извлечения поддона из формы. Эти петли срезаются перед сборкой колпака на поддоне.

2. На боковых ребрах поддона расположены монтажные петли (изделия закладные МН11), за которые производится перемещение поддона в рабочем положении и подъем собранной кабины. Эти петли срезаются после установки кабины на постройке в проектное положение.

3. Как вариант, допускается армирование ж.б.днища плоскими сетками и вертикальными каркасами.

Нач.отд.	Гуров		РС 0375 0I.0I.00.00 СБ
Гл.спец.	Каганович		
			Днище Д1. Сборочный чертеж.

Стадия	Масса	Масштаб
Р	732,10 кг	

Лист 1 Листов 2

МНИИТЭП МТО

Инв.№ подл. | Подпись и дата | Взам.инв.№

Копия чертежа формат А3

а - а

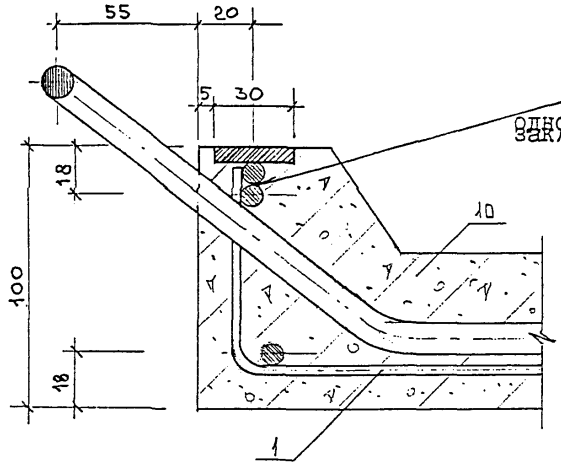

б - б

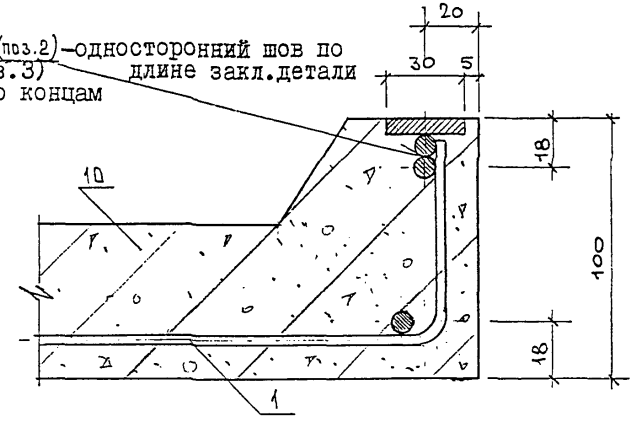

ГОСТ 14098-91 -С23-Рэ- (поз.2) -односторонний шов по длине закл.детали
ГОСТ 14098-91-С23-Рэ (поз.3) односторонний шов $l_ш$=65мм по концам закл. дет.

в - в

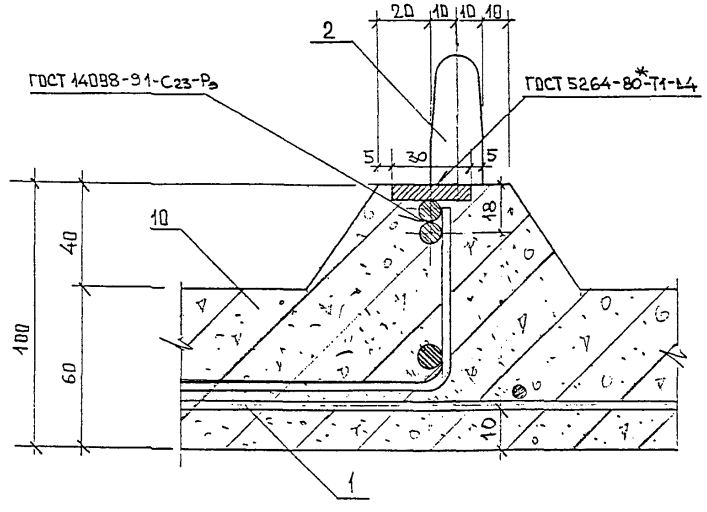

РС 0375 01.01.00.00 СБ	лист 2

Формат А3

Карт 4416

а/х1030035

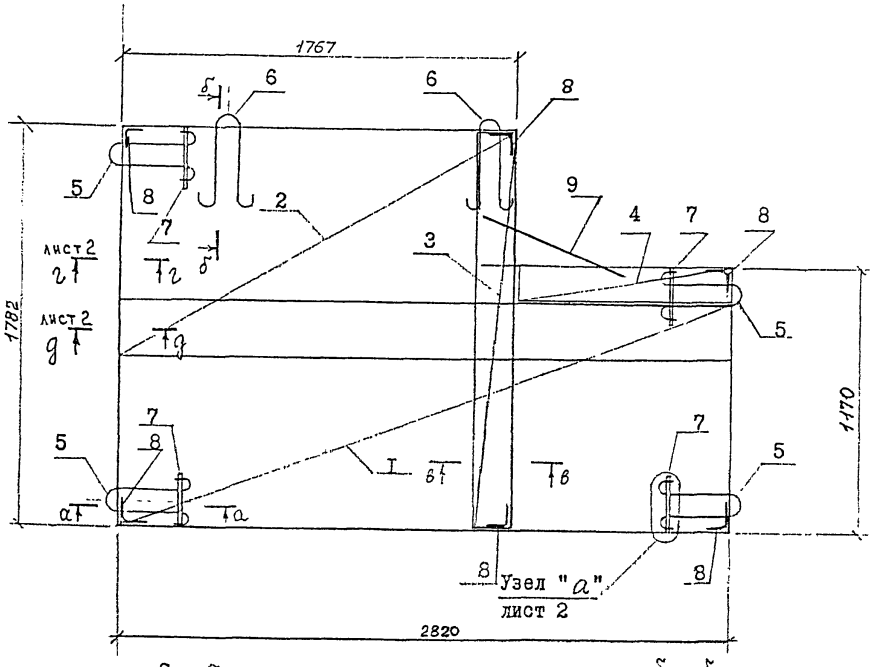

Формат	Зона	Позиция	Обозначение	Наименование	Кол.	Примеч.
				Документация		
А3			РС 0375 00.00.00.00 ПЗ	Пояснительная записка		
А3			РС 0375 0I.0I.0I.00 СБ	Сборочный чертеж		
				Сборочные единицы		
А3		I	РС 0375 0I.0I.0I.0I СБ	Сетка гнутая С1	I	7,31кг
А3		2	РС 0375 0I.0I.0I.02 СБ	Сетка гнутая С2	I	5,72кг
А4		3	РС 0375 0I.0I.0I.03 СБ	Сетка гнутая С3	I	I,85кг
А4		4	РС 0375 0I.0I.0I.04 СБ	Сетка гнутая С4	I	I,I6кг
				Детали		
А4		5	РС 0375 0I.0I.0I.04	Изделие закладное МНII-0,98кг	4	3,92кг
А4		6	РС 0375 0I.0I.0I.05	Изделие закладное МНI20,69кг	2	I,38кг
А4		7	РС 0375 0I.0I.0I.06	Изделие закладное МНI30,I6кг	4	0,64кг
А4		8	РС 0375 0I.0I.0I.07	Изделие арматурное МАI-0,04 кг	I2	0,48кг
БЧ		9		Арматура ГОСТ 578I-82*		
				⌀ 8 АШ ℓ=600	I	0,24кг

Поз. "9" укладывать в форму (при сборке арматурных изделий) с защитным слоем 10 мм (от тыльной поверхности облицовочной плитки).

Нач.отд.	Гуров	
Гл.спец.	Кагацкову	

РС 0375 0I.0I.0I.00 СБ

Каркас пространственный КПД I. Сборочный чертеж.

Стадия	Масса	Масштаб
Р	22,70 кг	I:20

Лист I | Листов 2

МНИИТЭП МТО

Формат А3

СОГЛАСОВАНО

Инв. № подл. | Подпись и дата | Взаим. инв. №

Совмещение сеток С1 (поз."1") и С2 (поз."2") в единый элемент
(развертка)

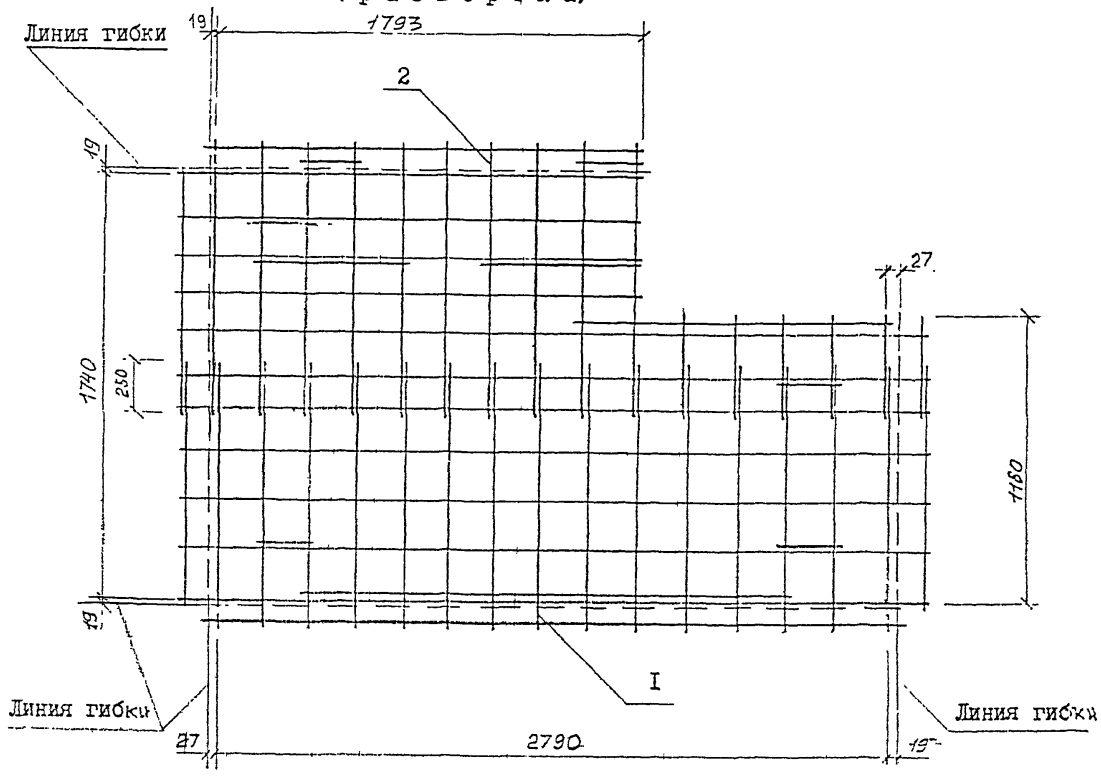

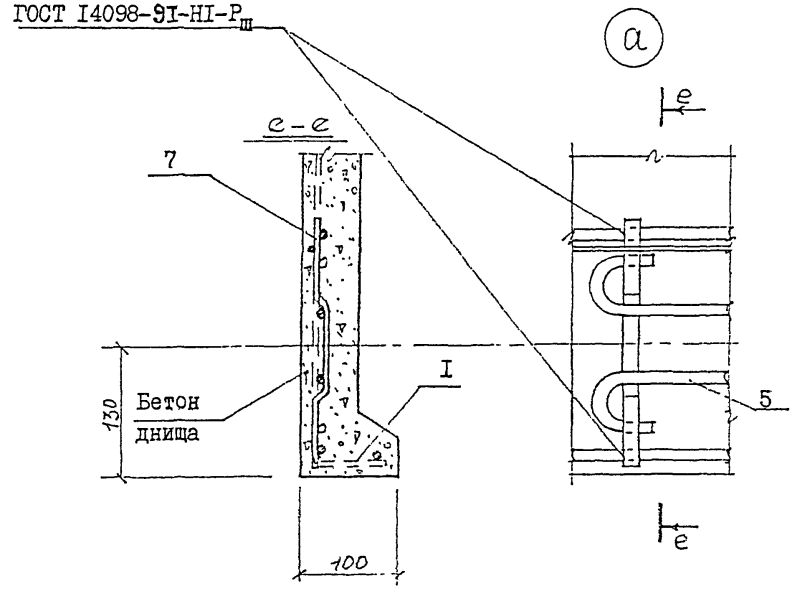

В узле "а" бетон показан условно.

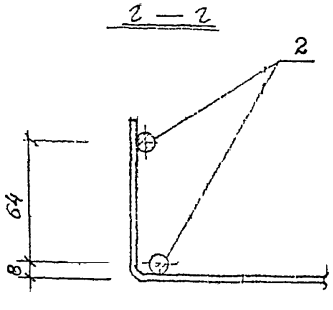

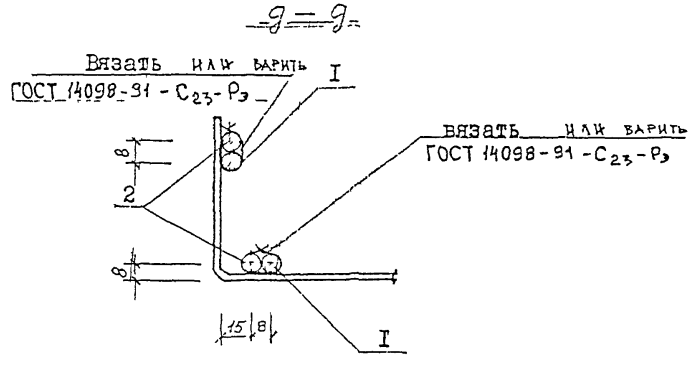

Инв. № подл.	Подпись и дата	Взам. инв. №

РС 0375 01.01.01.00СБ

Лист 2

Кат. 4416

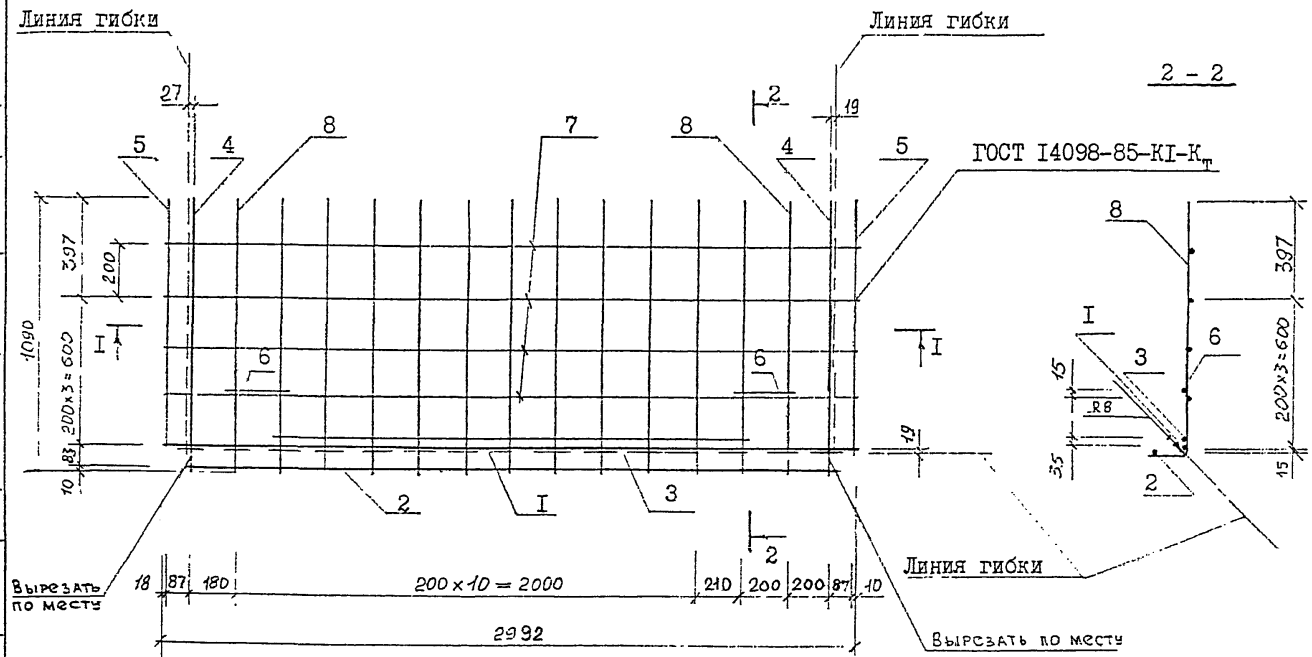

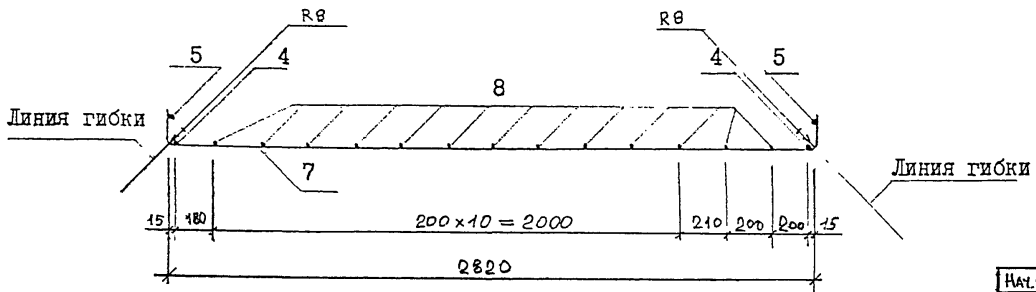

Поз.	Наименование	Кол.	Примеч.
	Арматура ГОСТ 5781-82*		
I	⌀8AIII ℓ = 2992 I,I8кг	I	I,I8кг
2	⌀8AIII ℓ = 2810 I,II кг	I	I,II кг
3	⌀8AIII ℓ = 2020 0,80кг	I	0,80кг
4	⌀8AIII ℓ = I090 0,43кг	2	0,86кг
5	⌀8AIII ℓ = I0I0 0,40кг	2	0,80кг
6	⌀8AIII ℓ = 220 0,09кг	2	0,I8кг
	Проволока ГОСТ 6727-80*		
7	4BpI ℓ = 2992 0,27кг	4	1,08кг
8	4BpI ℓ = I090 0,I0кг	I3	I,30кг

Нач.отд.	Гуров		
Гл.спец.	Кандакович		

РС 0375 0I.0I.0I.0I СБ

Сетка гнутая СI.
Сборочный чертеж.

Стадия	Масса	Масштаб
Р	7,31 кг	

Лист I | Листов I

МНИИТЭП МТО

Формат А3

Копировал

СОГЛАСОВАНО

Взаим. инв. №

Подпись и дата

Инв. № подл. 10280025

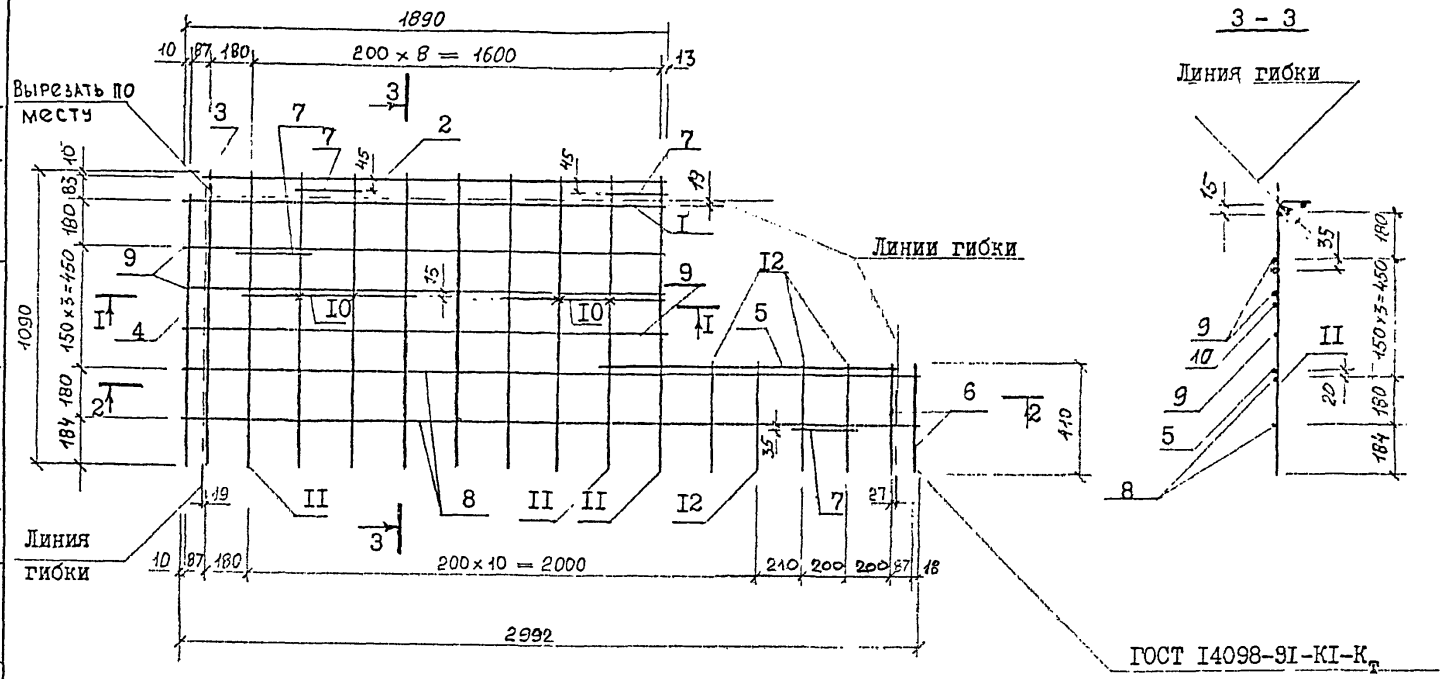

3 - 3

I - I

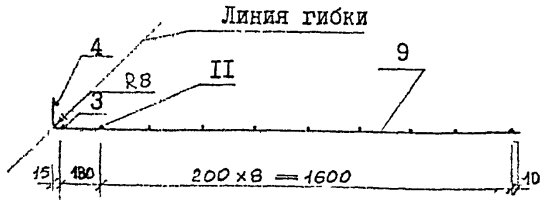

В местах, отмеченных "х", стержень позиции "IO" вязать к стержням поз. "II" после установки петель (МН2).

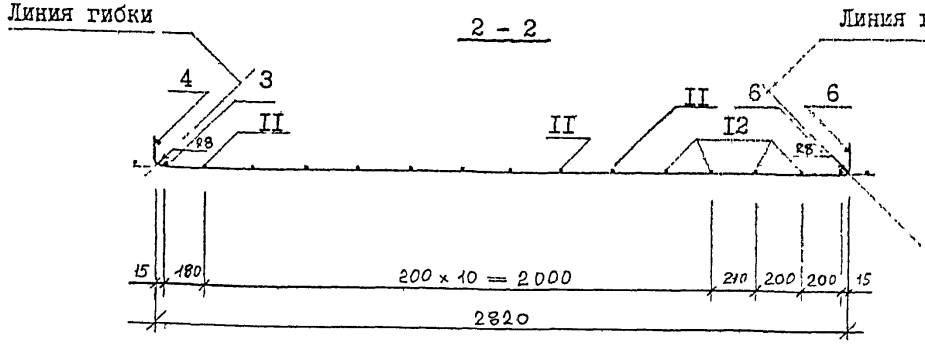

Поз.	Наименование		Кол.	Примеч.
	Арматура ГОСТ 5781-82*			
I	⌀8AIII ℓ=1860	0.73кг	I	0,73кг
2	⌀8AIII ℓ=1770	0,70кг	I	0,70кг
3	⌀8AIII ℓ=1090	0,43кг	I	0,43кг
4	⌀8AIII ℓ=1010	0,40кг	I	0,40кг
5	⌀8AIII ℓ=1220	0,48кг	I	0,48кг
6	⌀8AIII ℓ= 410	0,16кг	2	0,32кг
7	⌀8AIII ℓ= 220	0,09кг	4	0,36кг
	Проволока ГОСТ 6727-80*			
8	4BpI ℓ=2992	0,27кг	2	0,55кг
9	4BpI ℓ=1890	0,17кг	3	0,51кг
IO	4BpI ℓ=620	0,06кг	3	0,18кг
II	4BpI ℓ=1090	0,10кг	9	0,90кг
I2	4BpI ℓ=410	0,04кг	4	0,16кг

Нач.отд.	Гуров	
Гл.спец.	Катанович	

РС 0375 01.01.01.02 СБ

Сетка гнутая С2. Сборочный чертеж.

Стадия	Масса	Масштаб
Р	5,72 кг	
Лист I	Листов I	

ЦНИИТЭП МТО

Формат А3

Копировал

СОГЛАСОВАНО

Взаим. инв. №

Подпись и дата

Инв. № подл. 10303

Форма 3 ГОСТ 21.103-78

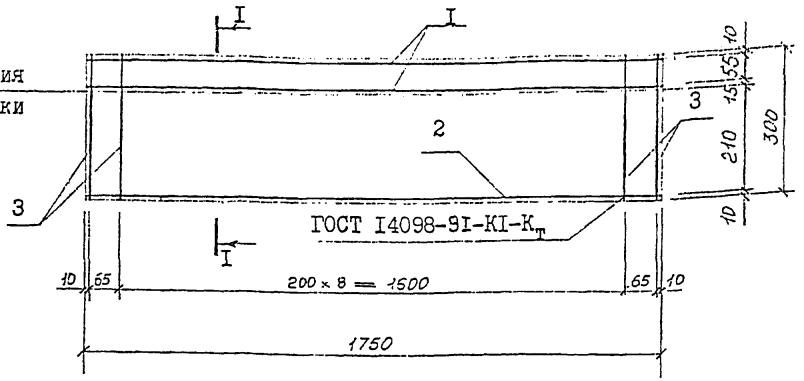

I - I
(рабочее положение)

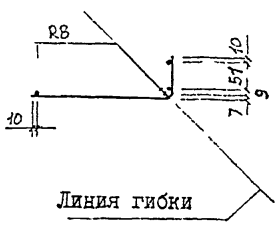

Поз.	Наименование	Кол.	Примеч
	Арматура ГОСТ 5781-82*		
I	ø8AIII ℓ=1750 0,691кг	2	1,38кг
	Проволока ГОСТ 6727-80*		
2	4BpI ℓ=1750	I	0,16кг
3	4BpI ℓ=300 0,028кг	II	0,31кг

Нач.отд.	Гуров		РС 0375 0I.0I.0I.03 СБ
Гл.спец.	Каганович		
			Сетка гнутая С3. Сборочный чертеж.

Стадия	Масса	Масштаб
Р	1,85 кг	
Лист 1	Листов 1	

МНИИТЭП МТО

Инв.№ подл. | Подпись и дата | Взам. инв.№

Арх 103025

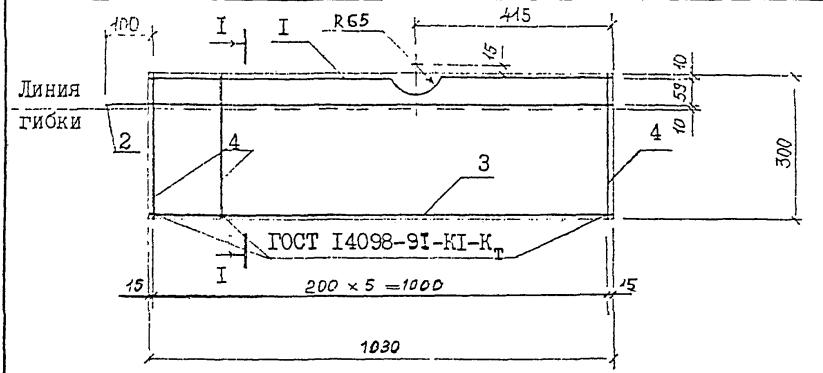

I - I
(рабочее положение)

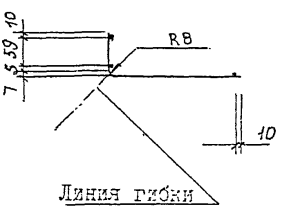

Поз.	Наименование	Кол.	Примеч.
	Арматура ГОСТ 5781-82*		
I	⌀8AIII ℓ=1060	I	0,42кг
2	⌀8AIII ℓ=1130	I	0,45кг
	Проволока ГОСТ 6727-80*		
3	4BpI ℓ=1030	I	0,09кг
4	4BpI ℓ=300 0,028кг	7	0,20кг

Нач.отд.	Гуров		РС 0375 01.01.01.04 СБ
Гл.спец.	Каганович		
			Сетка гнутая С4. Сборочный чертеж.

Стадия	Масса	Масштаб
Р	I,I6 кг	
Лист I	Листов I	

МНИИТЭП МТО

Инв.№ подл. | Подпись и дата | Взам. инв.№

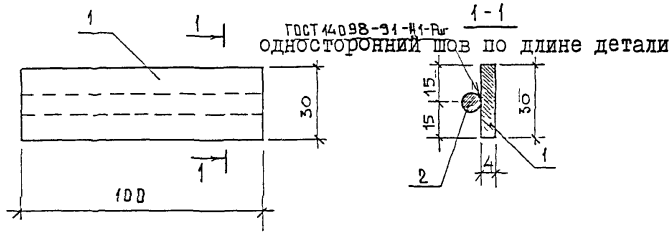

Поз.	Наименование	Кол.	Примечан.
I	Полоса $\frac{-4\times30\times100\ ГОСТ103-76^{*}}{С245\ ГОСТ380-88^{*}}$		
		I	0,10кг
2	Арматура ГОСТ5781-82*		
	⌀8AIII ℓ=100 0,04кг	I	0,04кг

Нач.отд.	Гуров		РС 0375 0I.0I.0I.0I
Гл.спец.	Каганович		
			Изделие закладное МН8.

Стадия	Масса	Масштаб
Р	0,14 кг	
Лист I	Листов I	

МНИИТЭП МТО

Формат А4

Взам. инв. № | Подпись и дата | Инв. № подл.

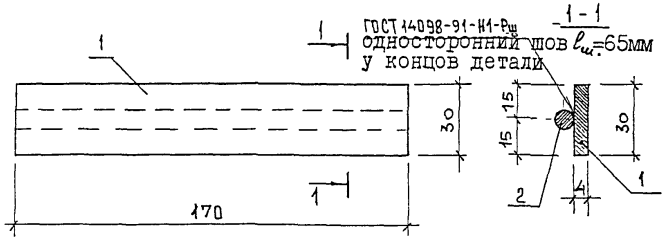

Поз.	Наименование	Кол.	Примеч.
1	Полоса -4х30х170 ГОСТ103-76*		
	Ст3сп5 ГОСТ380-88*		
		1	0,16кг
2	Арматура ГОСТ5781-82*		
	⌀8AIII ℓ=170 0,07кг	1	0,07кг

Нач.отд.	ГУРОВ		
Гл.спец.	КАГАНОВИЧ		

РС 0375 01.01.01.02

Изделие закладное МН9.

Стадия	Масса	Масштаб
Р	0,23 кг	
Лист 1	Листов 1	

МНИИТЭП МТО

Инв.№ 4416 Формат А4

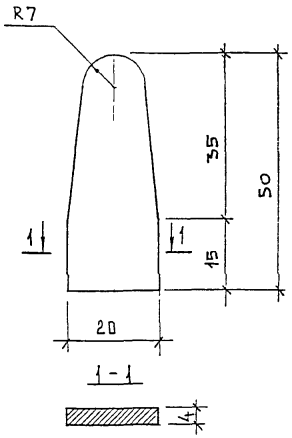

Поз.	Наименование	Кол.	Примеч.
I	Полоса $\frac{-4x20x50\ ГОСТ103-76^{*}}{С245\ ГОСТ380-88^{*}}$		
		I	0,032кг

Нач.отд.	Гуров		
Гл.спец.	Каганович		

РС 0375 0I.0I.0I.03

Изделие закладное МН10.

Стадия	Масса	Масштаб
Р.	0.032 кг	
Лист I	Листов I	

МНИИТЭП

МТО

Инв.№ подл. | Подпись и дата | Взам.инв.№

Формат А4

Форма 3 ГОСТ 21.003-78

38

МНИИТЭП

Карт Шеб.

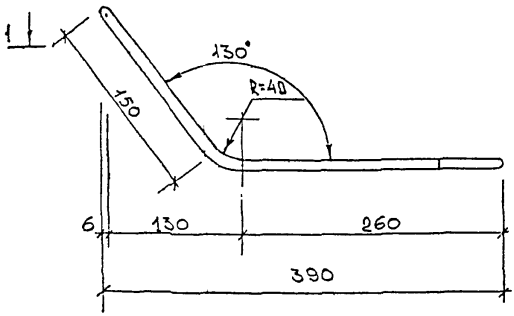

1 - 1

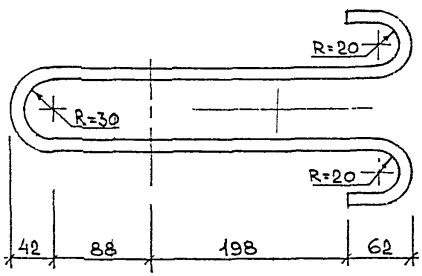

Поз.	Наименование	Кол.	Примеч.
	Арматура ГОСТ 5781-82*		
	⌀12AI ℓ =1100	1	0.98кг

О МАРКЕ СТАЛИ ДЛЯ ПЕТЕЛЬ ДОПОЛНИТЕЛЬНО СМ. ПОЯСНИТЕЛЬНУЮ ЗАПИСКУ.

Нач.отд.	Гуров		РС 0375 01.01.01.04
Гл.спец.	Каганович		
			Изделие закладное МН11
			Ст3 сп ГОСТ 380-88

стадия	Масса	Масштаб
Р	0.98 кг	
Лист 1	Листов 1	
МНИИТЭП МТО		

Инв.№ подл. | Подпись и дата | Взам.инв.№

Формат А4

1080025

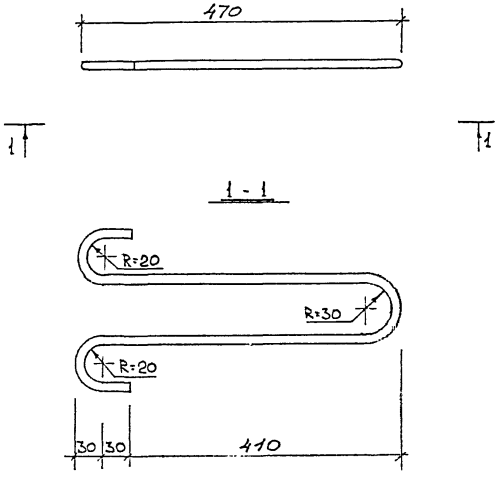

Поз.	Наименование	Кол.	Примеч.
	Арматура ГОСТ 5781-82*		
	ø10А1 ℓ= 1129	1	0,69кг

О МАРКЕ СТАЛИ ДЛЯ ПЕТЕЛЬ ДОПОЛНИТЕЛЬНО СМ. ПОЯСНИТЕЛЬНУЮ ЗАПИСКУ

НАЧ.ОТД.	ГУРОВ		
ГЛ.СПЕЦ.	КАГАНОВИЧ		

РС 0375 01.01.01.05

Изделие закладное МН12

Стадия	Масса	Масштаб
р	0,69 кг	
Лист 1		Листов 1

Ст 3 сп ГОСТ 380-88

МНИИТЭП МТО

Взам.инв.№ | Подп.и дата | Инв.№подл.

Карт. 4416

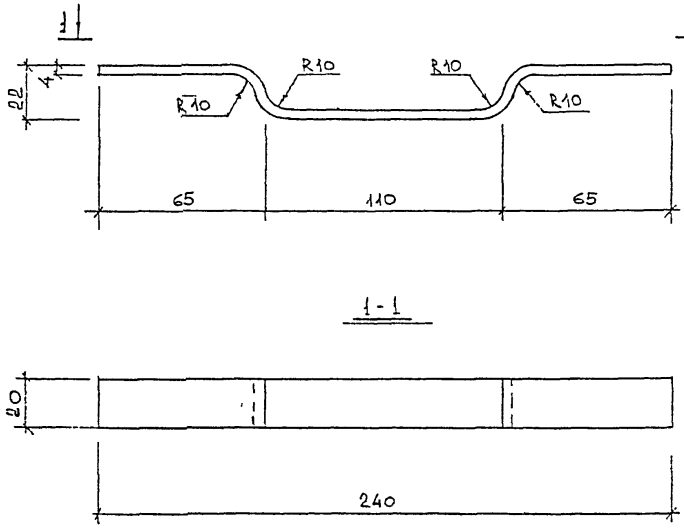

Поз.	Наименование	Кол.	Примеч.
	Сталь полосовая ГОСТ 103-		
	76* -20х4 ℓ=255	1	0,16кг

Нач.отд.	Гуров		РС 0375 01.01.01.06
Гл.спец.	Каганович		
			Изделие закладное МН13.
			Ст3пс5-1 ГОСТ-535-88

Стадия	Масса	Масштаб
р	0.16 кг	
Лист 1	Листов 1	

МНИИТЭП МТО

Взам. инв. № | Подпись и дата | Инв. № подл.

Формат А4

Арх. 1030025

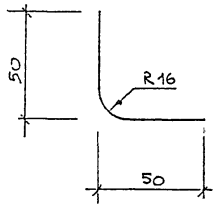

Поз.	Наименование	Кол.	Приме
	Арматура ГОСТ 5781-82*		
	⌀8AI ℓ=99	I	0,04кг

Инв.№подл. | Подпись и дата | Взам.инв.№

Нач.отд.	Гуров		
Гл.спец.	Каганьвич		

РС 0375 OI.OI.OI.07

Изделие арматурное MAI.

Стадия	Масса	Масштаб
Р	0,04 кг	

Лист I Листов I

МНИИТЭП
МТО

Карт. 4416

Формат	Зона	Позиция	Обозначение	Наименование	Кол.	Примеч.
БЧ		I2		40×20 ℓ=2435 0,00195м³	I	0,98кг
БЧ		I3		40х20 ℓ=315 0,00025м³	I	0,I3кг
А4		I4	РС 0375 0I.00.00.0I	Деталь металлическая		
				соединительная МС3 0,09	4	0,36кг
А4		I5	РС 0375 0I.00.00.02	Деталь металлическая		
				соединительная МС4 0,06	2	0,I2кг
				Заказные изделия		
А3		I6	РС 0375 0I.I0.00 СБ	Дверной блок	2	75,0 кг
				Стандартные изделия		
БЧ		I7		Заклепка 6х24	8	0,055кг
				ГОСТ I0299-80*		
БЧ		I8		Заклепка 4х22	30	0,067кг
				ГОСТ I0300-80*		
БЧ		I9		Заклепка 4х50	I23	0,6Iкг
				ГОСТ I0300-80*		
БЧ		20		Гвоздь К3х80 ГОСТ4028-63*	I6	0,07 кг
БЧ		2I		Заклепка 4х22	2	0,007кг
				ГОСТ I0299-80*		

Формат	Зона	Позиция	Обозначение	Наименование	Кол.	Примеч.
				Документация		
А3			РС 0375 00.00.00.00ПЗ	Пояснительная записка		
А3			РС 0375 0I.02.00.00СБ	Сборочный чертеж		
				Детали		
				Листы асбестоцементные		
				плоские ГОСТ I8I24-95		
БЧ		I		Л1		
				ЛП-НП-2,490х0,36 -I0 0,9м² 14,34кг	2	28,68 кг
БЧ		2		Л2		
				ЛП-НП-2,490х0,970-I0 2,4Iм² 38,64кг	2	77,29 кг
БЧ		3		Л3		
				ЛП-НП-0,695х0,425-I0 0,295м² 4,73кг	2	9,45 кг
БЧ		4		Л4		
				ЛП-НП-1,590х0,315-I0 0,50Iм² 8,0Iкг	2	16,03 кг
БЧ		5		Л5		
				ЛП-НП-0,740х0,315-10 0,233м² 3,73кг	2	7,46 кг
БЧ		6		Л6		
				ЛП-НП-0,785х0,425-10 0,334м² 5,34кг	2	10,68 кг
"		6'		Л7 2,050×0,13-10 0,27м² 4,26кг	2	8,53 кг
"		6''		Л8 0,750×0,13-10 0,1м² 1,56кг	2	3.12 кг
				Бруски из древесины хв.		
				пород по ГОСТ 8486-86*Е,		
				2695-83*, 24454-80*Е сеч.:		
БЧ		7		40х20 ℓ=2050 0,0049м³	3	2,46кг
БЧ		8		40х20 ℓ=I645 0,00I3м³	I	0,66кг
БЧ		9		40х20 ℓ=I055 0,0008м³	I	0,42кг
БЧ		I0		40х20 ℓ=I590 0,00I3 м³	I	0,64кг
БЧ		II		40х20 ℓ=I055 0,0008м³	I	0,42кг

Нач.отд.	Гуров		РС 0375 0I.02.00.00
Гл.спец.	Каганович		
			Панель стеновая ПСI. Спецификация.

Стадия	Лист	Листов
Р	I	I

МНИИТЭП МТО

Инв.№ подл. | Подпись и дата | Взам.инв.№

Копировал А3

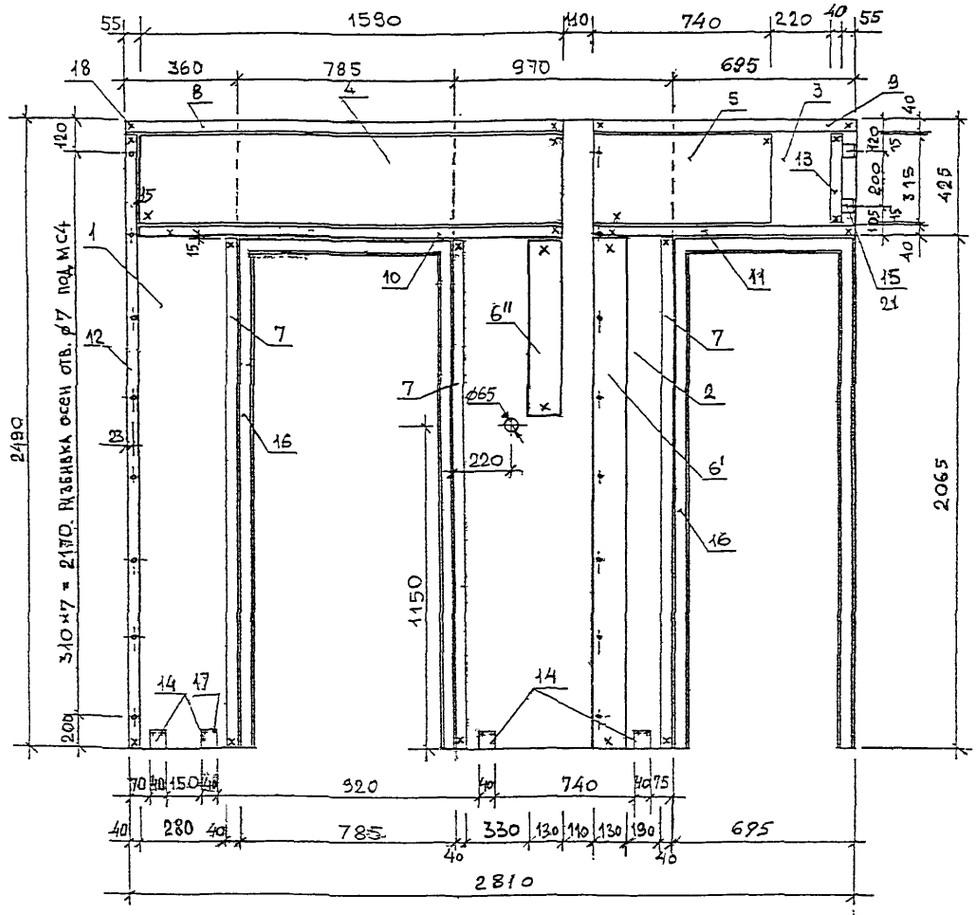

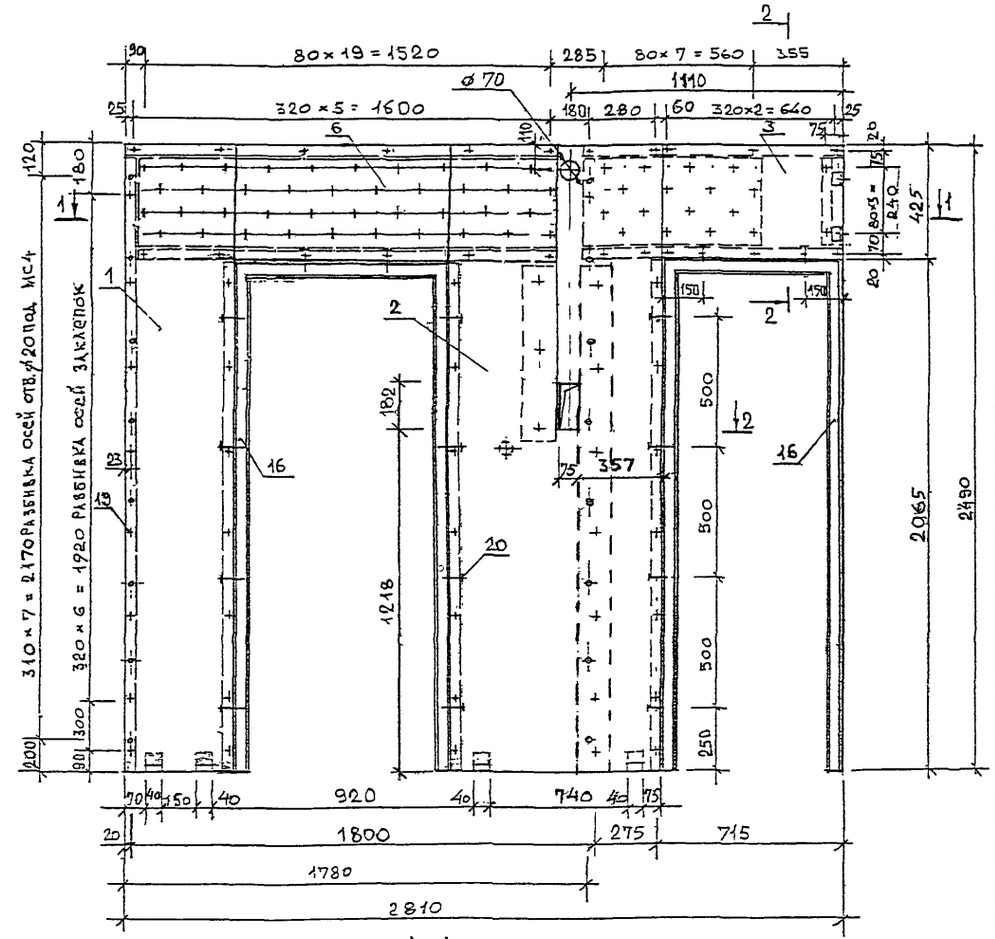

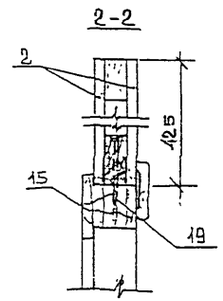

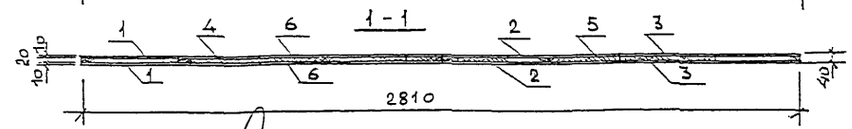

Разбивку отверстий ⌀10 мм и крепежных деталей МС4 (КД1) на панелях для „ДС3" выполнять с шагом 183+(354×7)+183.

НАЧ.ОТД.	ГУРОВ		
ГЛ.СПЕЦ.	КАТАНОВИЧ		

РС 0375 01.02.00.00СБ

Панель стеновая ПС1.
Сборочный чертеж.

Стадия	Масса	Масштаб
Р	242.66	
Лист 1	Листов 1	

МНИИТЭП
МТО

Инв. № подл.	Подпись и дата	Взам. инв. №
10300		

Формат	Зона	Позиция	Обозначение	Наименование	Кол.	Примеч.
БЧ		9		Заклепка 6х24 ГОСТ 10299-80*	8	0,055кг
БЧ		10		Заклепка 4х22 ГОСТ 10300-80*	26	0,06 кг
БЧ		11		Заклепка 4х50 ГОСТ 10300-80*	56	0,284кг

Формат	Зона	Позиция	Обозначение	Наименование	Кол.	Примечан
				Документация		
А3			РС 0375 00.00.00.00ПЗ	Пояснительная записка		
А3			РС 0375 01.03.00.00СБ	Сборочный чертеж		
				Детали		
БЧ		1		Л7		
				Лист асбестоцементный		
				плоский ЛП-НП-2,490х1,720-		
				10 ГОСТ 18124-95 4,28м^2	2	137,05кг
				Бруски из древесины хв.		
				пород по ГОСТ 8486-86*Е,		
				2695-83*,24454-80*Е,сеч.:		
БЧ		2		40х20х2435 0,0078м^3	4	3,90кг
БЧ		3		40х20х1720 0,0014м^3	1	0,70кг
БЧ		4		40х20х 730 0,0017м^3	3	0,88кг
БЧ		5		40х20х 200 0,0006м^3	4	0,32кг
А4		6	РС 0375 01.00.00.01	Деталь металлическая		
				соединительная МС3 0,09	4	0,36кг
А4		7	РС 0375 01.00.00.02	Деталь металлическая		
				соединительная МС4 0,06	16	0,96кг
				Стандартные изделия		
БЧ		8		Заклепка 4х22	16	0,037кг
				ГОСТ 10299-80*		

Инв № подл. | Подпись и дата | Взам. инв. №

Нач.отд.	Гуров		РС 0375 01.03.00.00
Гл.спец.	Каганович		

Панель стеновая ПС2.
Спецификация.

Стадия	Лист	Листов
Р	1	1

МНИИТЭП
МТО

Инв. № 4886 Формат А3

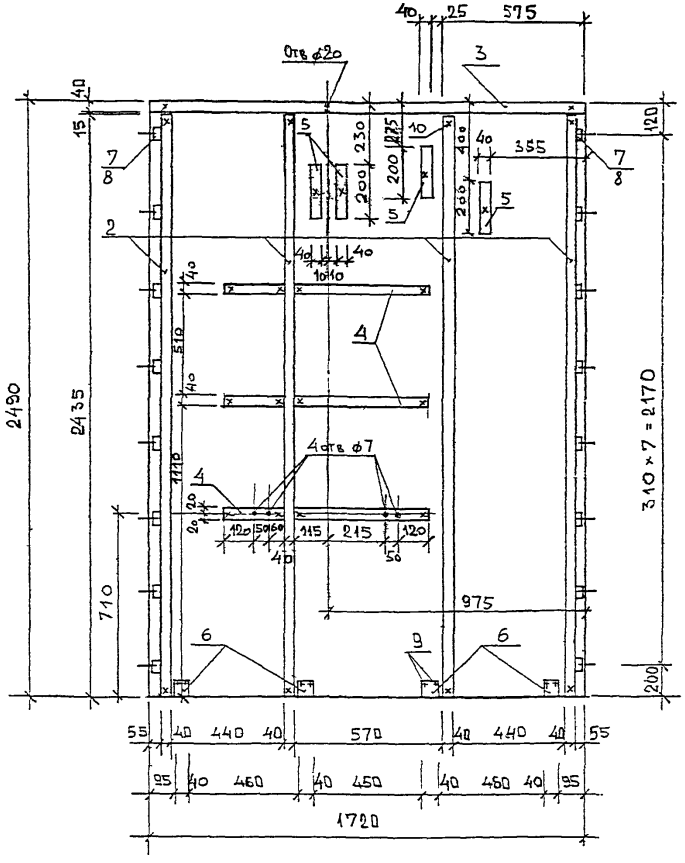

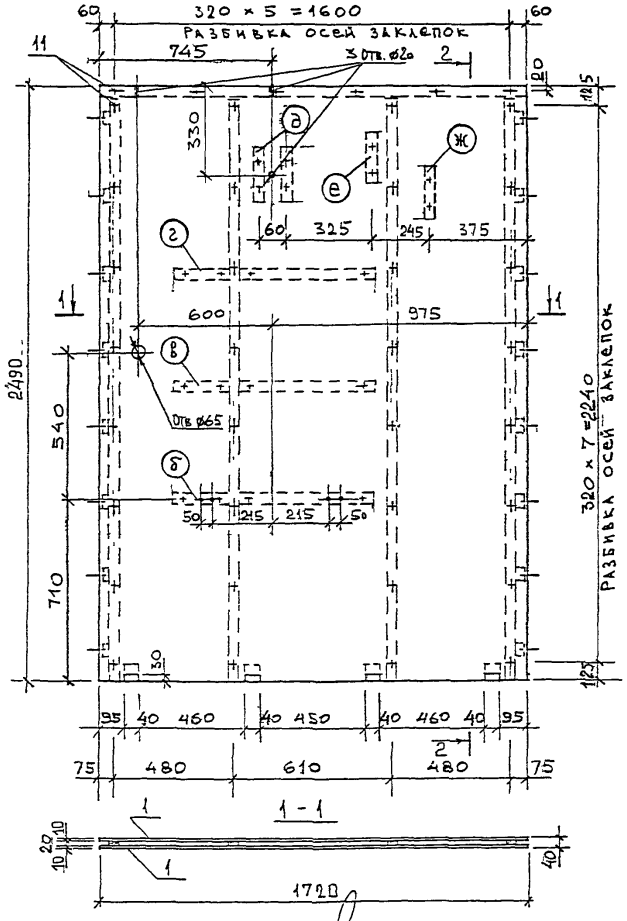

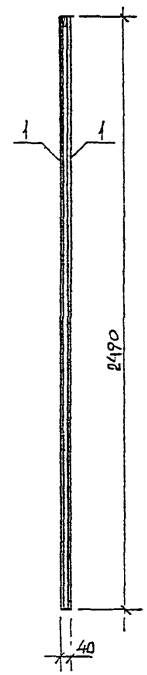

Маркировка дерев. прокладок для крепления:

- Ⓑ — умывальника
- Ⓒ — туалетной полочки
- Ⓖ — зеркала
- Ⓓ — светильника
- Ⓔ — держателя
- Ⓘ — душевой сетки

Нач.отд	Гуров		РС 0375 01.03.00.00 СБ
Гл.спец	Каганович		
			Панель стеновая ПС2. Сборочный чертеж.

Стадия	Масса	Масштаб
Р	144,69 кг	

Лист 1 Листов 1

МНИИТЭП МТО

Инв. № подл. | Подпись и дата | Взам. инв. №

Формат А3

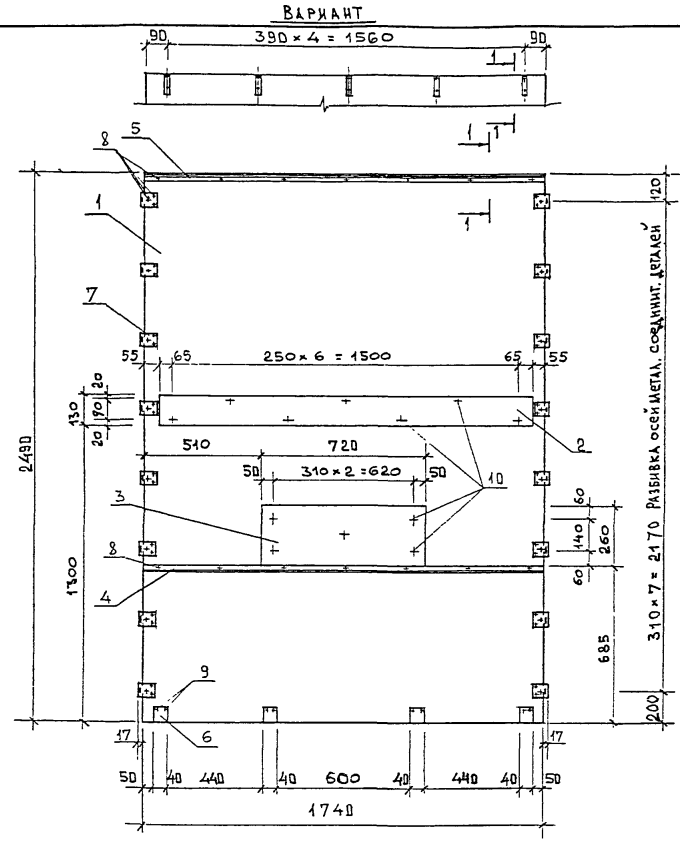

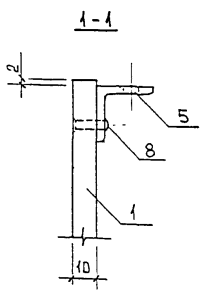

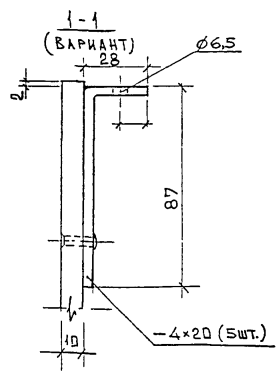

Формат	Зона	Позиция	Обозначение	Наименование	Кол.	Примеч.
				Документация		
А3			РС 0375 00.00.00.00 ПЗ	Пояснительная записка		
А3			РС 0375 01.04.00.00 СБ	Сборочный чертеж		
				Детали		
БЧ		I		Л8 Лист асбестоцементный плоский ЛН-П-2,490×1,740-10 ГОСТ 18124-95 4,33м²	I	77,94кг
БЧ		2		Л9 ЛШ-НШ-I,630×0,130-10 0,42м²	2	6,72кг
БЧ		3		Л10 ЛШ-НШ-0,720×0,260-10 0,37м²	2	6,08кг
А4		4	РС 0375 01.00.00.03	Деталь металлическая соединительная МС5	I	2,54кг
А4		5	РС 0375 01.00.00.04	Деталь металлическая соединительная МС6	I	2,54кг
А4		6	РС 0375 01.00.00.01	Деталь металлическая соединительная МС3 0,09	4	0,36кг
А4		7	РС 0375 01.00.00.05	Деталь металлическая соединительная МС7 0,09	I6	I,44кг
				Стандартные изделия		
		8		Заклепка 4х24 ГОСТ I0299-80*	62	0,I7кг
		9		Заклепка 6х24 ГОСТ I0299-80*	8	0,06кг
		I0		Заклепка 4х42 ГОСТ I0300-80*	I2	0,05кг

Нач.отд.	Гуров		РС 0375 01.04.00.00 СБ
Гл.спец.	Каганович		

Панель стеновая ПС3.
Сборочный чертеж.

Стадия	Масса	Масштаб
Р	97,90 кг	

Лист I | Листов I

МНИИТЭП МТО

Инв. № подл. | Подпись и дата | Взам. инв. №

Формат	Зона	Позиция	Обозначение	Наименование	Кол.	Примеч.
				Стандартные изделия		
		I0		Заклепка 4х22		
				ГОСТ I0299-80*	16	0,037кг
		II		Заклепка 6х24		
				ГОСТ I0299-80*	2	0,0I4кг
		I2		Заклепка 4х22		
				ГОСТ I0300-80*	I7	0,04кг
		I3		Заклепка 4х50		
				ГОСТ I0300-80*	5I	0,25кг

Формат	Зона	Позиция	Обозначение	Наименование	Кол.	Примеч.
				Документация		
А3			РС 0375 00.00.00.00 ПЗ	Пояснительная записка		
А3			РС 0375 0I.05.00.00 СБ	Сборочный чертеж		
				Детали		
БЧ		I		Л5		
				Лист асбестоцементный		
				плоский		
				ЛП-НП-2,490хI,720-I0		
				ГОСТ I8I24-95 4,28м^2	2	I37,05кг
				Бруски из древесины хв.		
				пород по ГОСТ 8486-86*Е, сеч.:		
		2		40х20х2435 0,0078м^3	4	3,90кг
		3		40х20хI720 0,00I4м^3	I	0,70кг
		4		40х20х 785 0,0006м^3	I	0,3Iкг
		5		40х20х 200 0,0003м^3	2	0,16кг
		6		40х20х I65 0,000Iм^3	I	0,07кг
		7		40х20хI50 0,000Iм^3	I	0,06кг
А4		8	РС 0375 0I.00.00.02	Деталь металлическая		
				соединительная МС4 0,06кг	I6	0,96кг
А4		9	РС 0375 0I.00.00.0I	Деталь металлическая		
				соединительная МС3 0,09	I	0,09 кг

Инв № подл. | Подпись и дата | Взам. инв. №

Нач. отд.	Гуров	
Гл. спец.	Каганович	

РС 0375 0I.05.00.00

Панель стеновая ПС4.
Спецификация.

Стадия	Лист	Листов
Р	I	I

МНИИТЭП
МТО

Копировал Формат А3

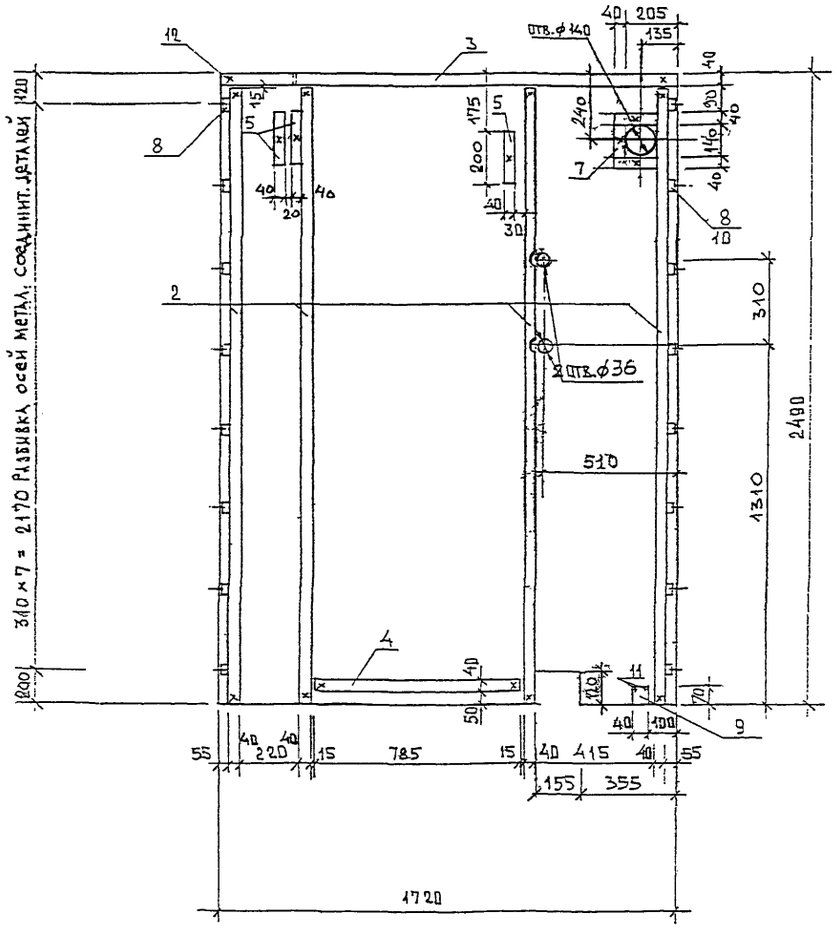

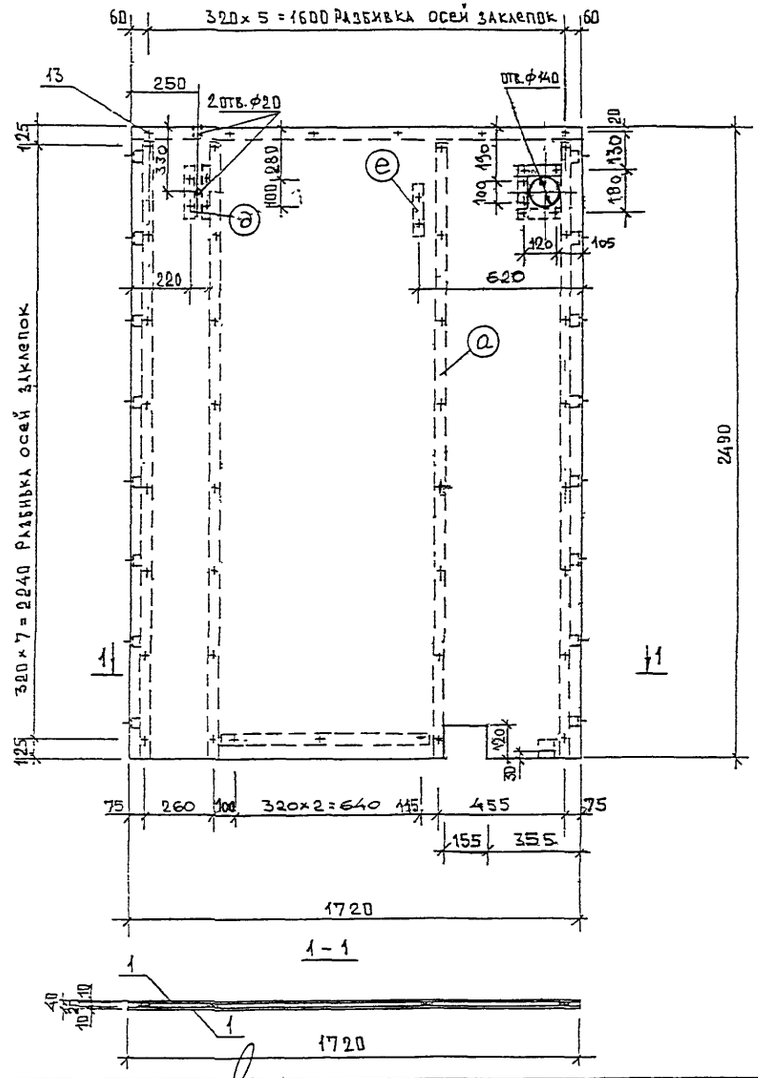

Маркировка дерев. прокладок для крепления:
ⓐ - панели ограждения монтаж. шахты и метал. элемента МЭ1.
ⓐ - светильника.
ⓔ - штангодержателя

Нач.отд.	Гуров	
Гл.спец.	Катанович	

РС 0375 01.05.00.00 СБ

Панель стеновая ПС4.
Сборочный чертеж.

Стадия	Масса	Масштаб
Р	43,51 кг	

Лист 1 | Листов 1

МНИИТЭП
МТО

Инв. № подл. | Подпись и дата | Взам. инв. №

Формат	Зона	Позиция	Обозначение	Наименование	Кол.	Примеч.
		7		Заклепка 4х50	36	0,183кг
				ГОСТ10300-80*		

Формат	Зона	Позиция	Обозначение	Наименование	Кол.	Примеч.
				Документация		
А3			РС 0375 00.00.00.00 ПЗ	Пояснительная записка		
А3			РС 0375 01.06.00.00 СБ	Сборочный чертеж		
				Детали		
БЧ		1		Л11		
				Лист асбестоцементный плоский		
				ЛП-НП-2,490х1,480-10		
				ГОСТ 18124-95 3,68м^2	2	117,76кг
				Бруски из древесины хв.		
				пород по ГОСТ 8486-86*Е,		
				2695-83*, 24454-80*Е, сеч.:		
		2		40х20х2435 0,0019м^3	4	3,80кг
		3		40х20х1480 0,0012м^3	1	0,59кг
		4	РС 0375 01.00.00.01	Деталь металлическая		
				соединительная МС3 0,09	3	0,3кг
				Стандартные изделия		
		5		Заклепка 6х24	6	0,04кг
				ГОСТ 10299-80*		
		6		Заклепка 4х22	10	0,02кг
				ГОСТ 10300-80*		

Инв.№ подл. | Подпись и дата | Взам. инв.№

Нач.отд.	Гуров		РС 0375 01.06.00.00
Гл.спец.	Каганович		
			Панель стеновая ПС5. Спецификация.

Стадия	Лист	Листов
Р	1	1

МНИИТЭП МТО

Копировал Формат А3

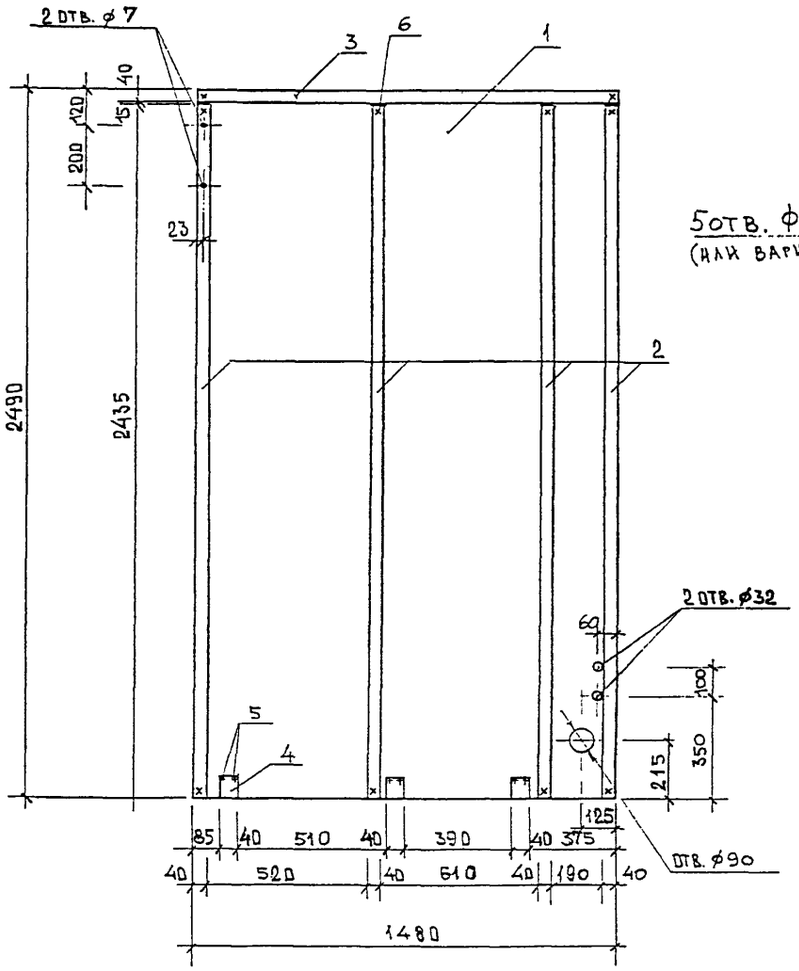

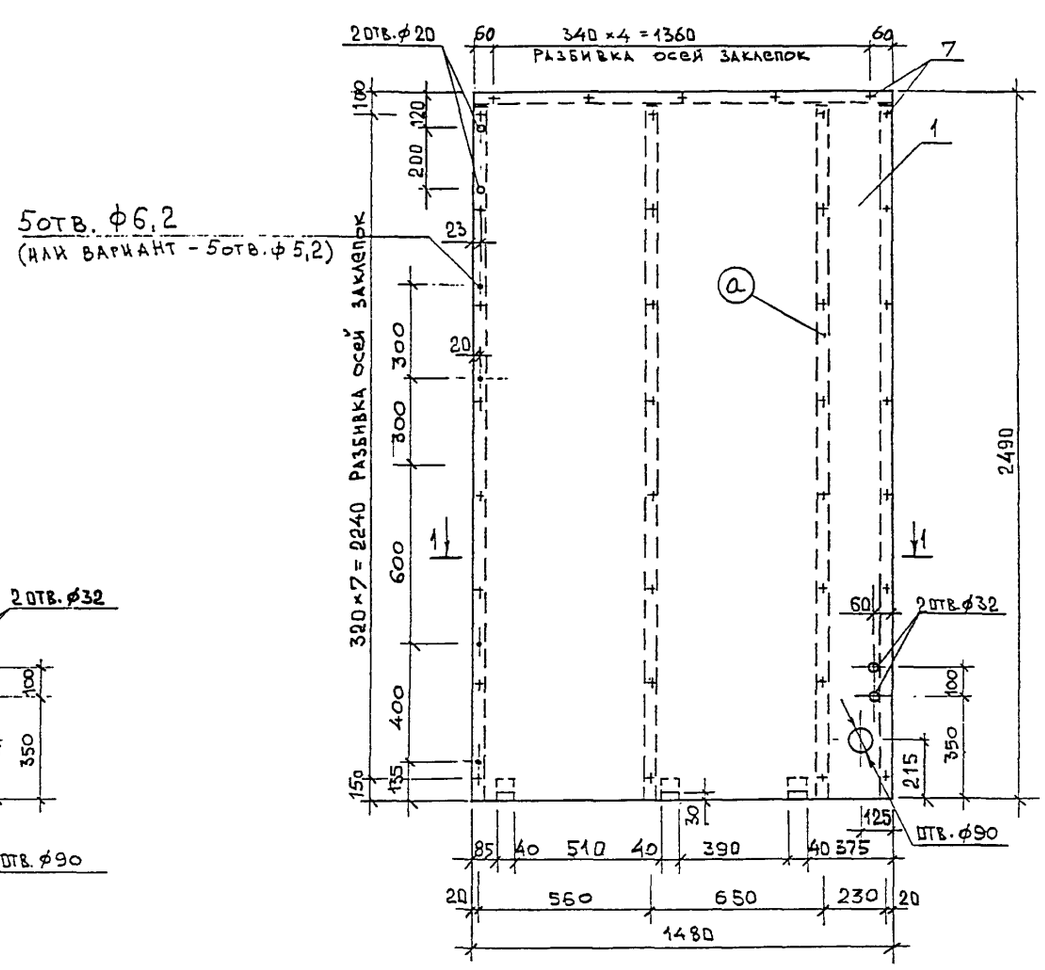

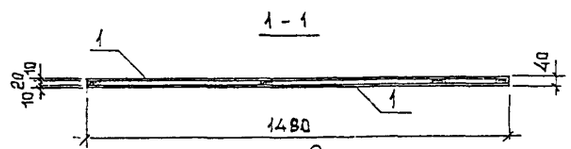

ⓐ Маркировка дерев. прокладок для крепления:
ⓐ - панели ограждения монтаж. шахты и метал. элемента МЭ1.

Нач. отд.	Гуров		
Гл. спец.	Каганович		

РС 0375 ОI.06.00.00 СБ

Панель стеновая ПС5.
Сборочный чертеж.

Стадия	Масса	Масштаб
Р	122,51 кг	

Лист 1 | Листов 1

МНИИТЭП
МТО

Инв. № подл. | Подпись и дата | Взам. инв. №
10300

Карт. 4416 Формат А3

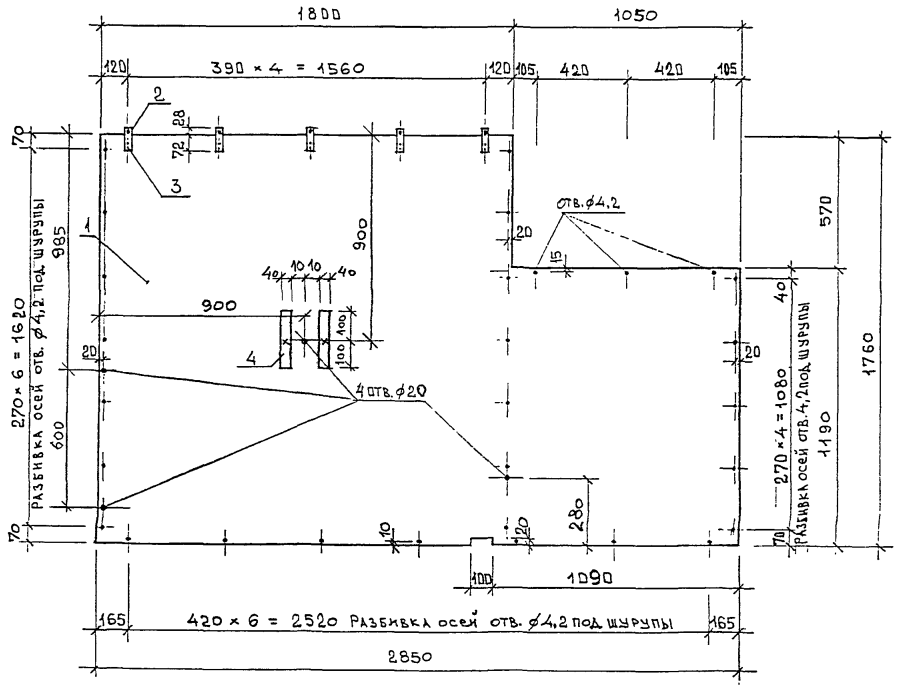

Формат	Зона	Позиция	Обозначение	Наименование	Кол.	Примеч.
				Документация		
А3			РС 0375 00.00.00.00 ПЗ	Пояснительная записка		
А3			РС 0375 01.07.00.00 СБ	Сборочный чертеж		
				Детали		
БЧ		1		ПП2		
				Лист асбестоцементный		
				плоский ГОСТ 18124-95		
				ЛН-П-2,850×1,760-10 4,42м^2	1	83,98кг
А4		2	РС 0375 01.00.00.06	Деталь металлическая		
				соединительная МС8 0,06кг	5	0,3кг
				Стандартные изделия		
		3		Заклепка 4х24	10	0,03кг
				ГОСТ 10299-80*		
		4		Бруски из древесины хв. пород		
				40×20 ℓ=200 0,00032	2	0,16кг

Нач.отд.	Гуров		
Гл.спец.	Каганович		

РС 0375 01.07.00.00 СБ

Панель потолочная ПП1. Сборочный чертеж.

Стадия	Масса	Масштаб
Р	83,98 кг	
Лист 1	Листов 1	

МНИИТЭП МТО

Инв. № подл. | Подпись и дата | Взам. инв. №

Копировал А3

Панель ОШ-1.1КС

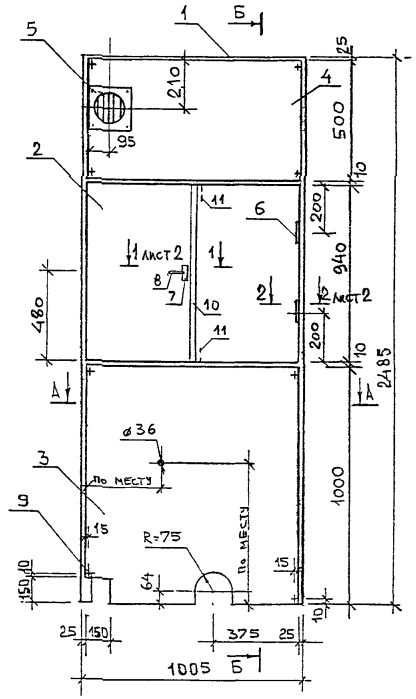

Б-Б

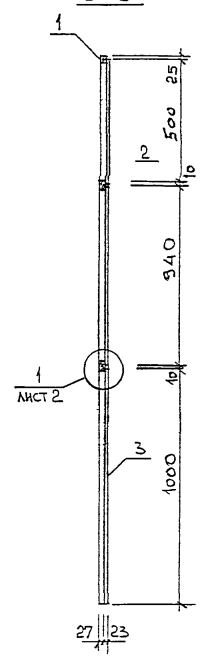

Формат	Зона	Позиция	Обозначение	Наименование	Кол.	Примеч.
				Документация		
А3			РС 0375 00.00.00.00ПЗ	Пояснительная записка		
А3			РС 0375 01.09.00.00СБ	Сборочный чертеж		
				Сборочные единицы		
А3		1	РС 0375 01.09.01.00СБ	Дверная коробка ДК1.	1	7,13кг
				Сборочный чертеж.		
А4		2	РС 0375 01.09.02.00СБ	Дверная створка ДС. 7,38кг	2	14,76кг
				Сборочный чертеж.		
А4		3	РС 0375 01.09.03.00СБ	Щит нижний Щ1.	1	15,68кг
				Сборочный чертеж.		
А4		4	РС 0375 01.09.04.00СБ	Щит верхний Щ2.	1	7,84
				Сборочный чертеж.		
БЧ		5		Решетка вентиляционная		
				РВП4 ГОСТ 13448-82 шт.	1	0,085кг
БЧ		6		Петля ПН7-1 компл.	2	0,157кг
				ГОСТ 5088-94		
БЧ		7		Завертка ЗР4-1 компл.	1	0,151кг
				ГОСТ5090-86		
БЧ		8		Ручка Р1 ГОСТ5090-86 ком.	1	0,084кг
БЧ		9		Шуруп 1-3х25	8	0,014кг
				ГОСТ 11145-80*		
БЧ		10		Нащельник 15×6×940 мм	1	0.04кг
БЧ		11		Задвижка накладная	2	

Нач отд.	Гуров	
Гл. спец	Каганович	

РС 0375 01.09.00.00 СБ

ОШ-1.1КС. Панель ограждения монтажной шахты для кабин типа УК 1.2 п. Сборочный чертеж.

Стадия	Масса	Масштаб
Р	46,09 кг	

Лист 1 Листов 2

МНИИТЭП МТО

Инв № подл. | Подпись и дата | Взам инв №

Копировал

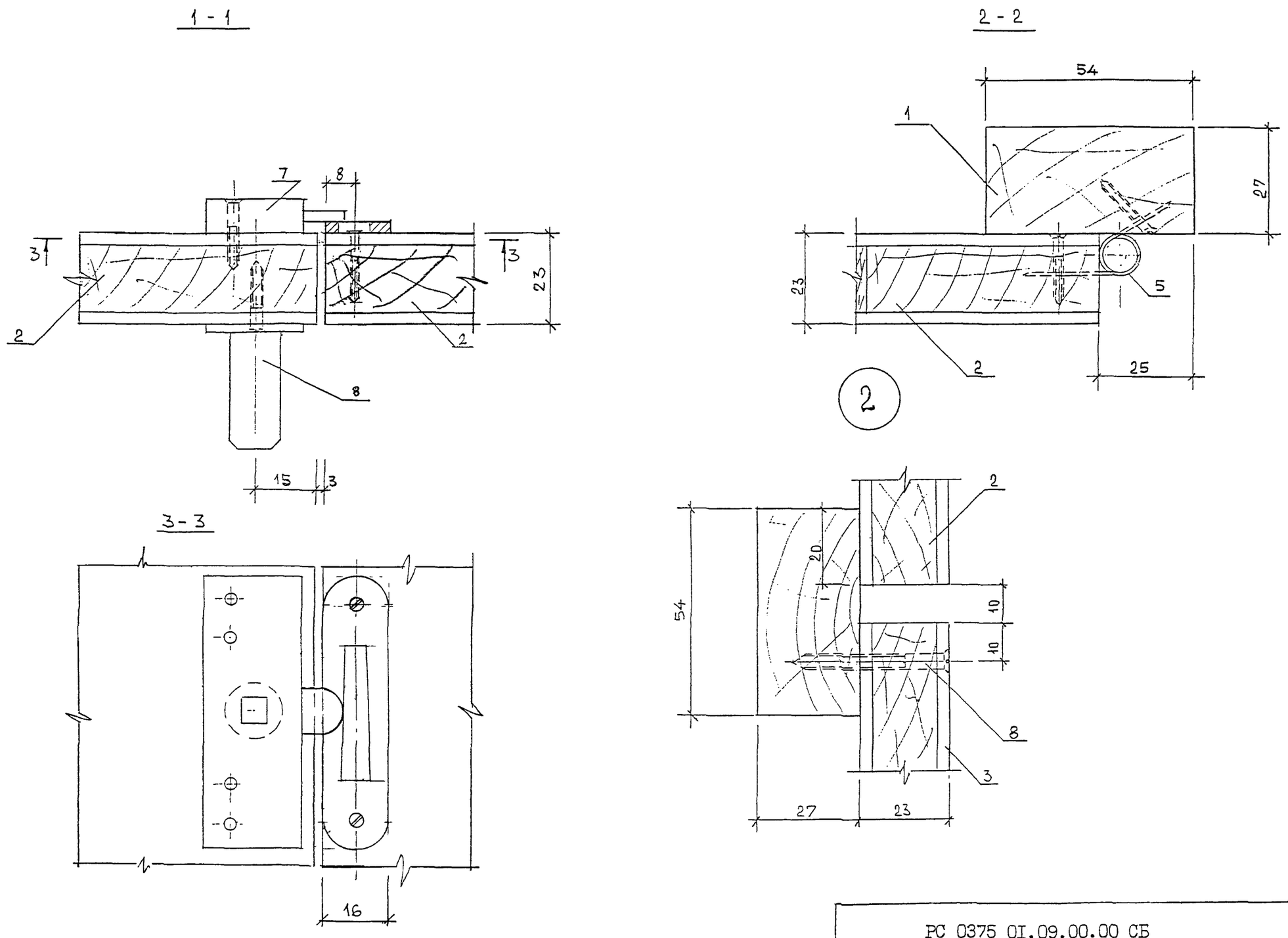

РС 0375 01.09.00.00 СБ	ЛИСТ 2

Формат А3

Арх 1030028

Ка/тт. 4416

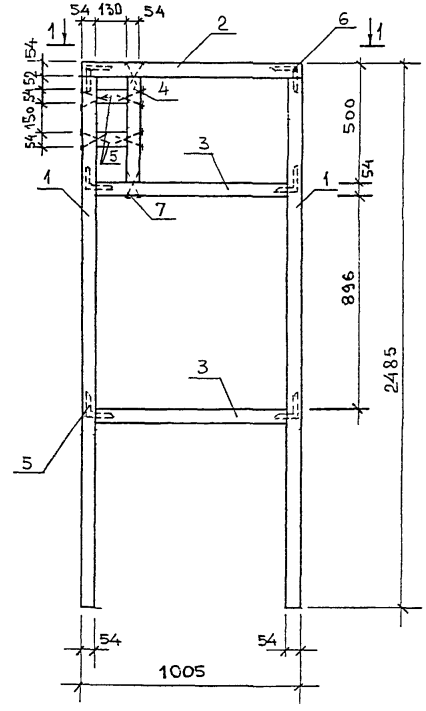

Формат	Зона	Позиция	Обозначение	Наименование	Кол.	Примеч.
				Документация		
А3			РС 0375 00.00.00.00 ПЗ	Пояснительная записка		
А3			РС 0375 01.09.01.00 СБ	Сборочный чертеж		
				Детали		
А4		1	РС 0375 01.09.01.01	Деталь деревянная ДД1 2,0кг	2	4,0кг
А4		2	РС 0375 01.09.01.02	Деталь деревянная ДД2 0,7кг	1	0,7кг
				Бруски из древесины хвойных пород по ГОСТ 8486-86*Е, 2695-83*, 24454-80*Е сеч.:		
БЧ		3		54х27х997 0,0015м^3	2	1,45кг
БЧ		4		54х27х446 0,0006м^3	1	0,32кг
БЧ		5		54×27×130 0,0002м^3	2	0,13
				Стандартные изделия		
		5		Угольник УГ125-1 комп. ГОСТ 5091-78*	6	0,36кг
		6		Шуруп 1-3х25 ГОСТ 11145-80*	2	0,05кг
		7		Гвоздь КЗх80 ГОСТ 4028-63*	12	0,06кг

Нач. отд.	Гулов	
Гл. спец.	Катанович	

РС 0375 01.09.01.00 СБ

Дверная коробка ДК1. Сборочный чертеж.

Стадия	Масса	Масштаб
Р	7,13 кг	
Лист 1	Листов 2	

МНИИТЭП МТО

Инв. № подл. 10580 | Подпись и дата | Взам. инв. №

Копировал Формат А3

2

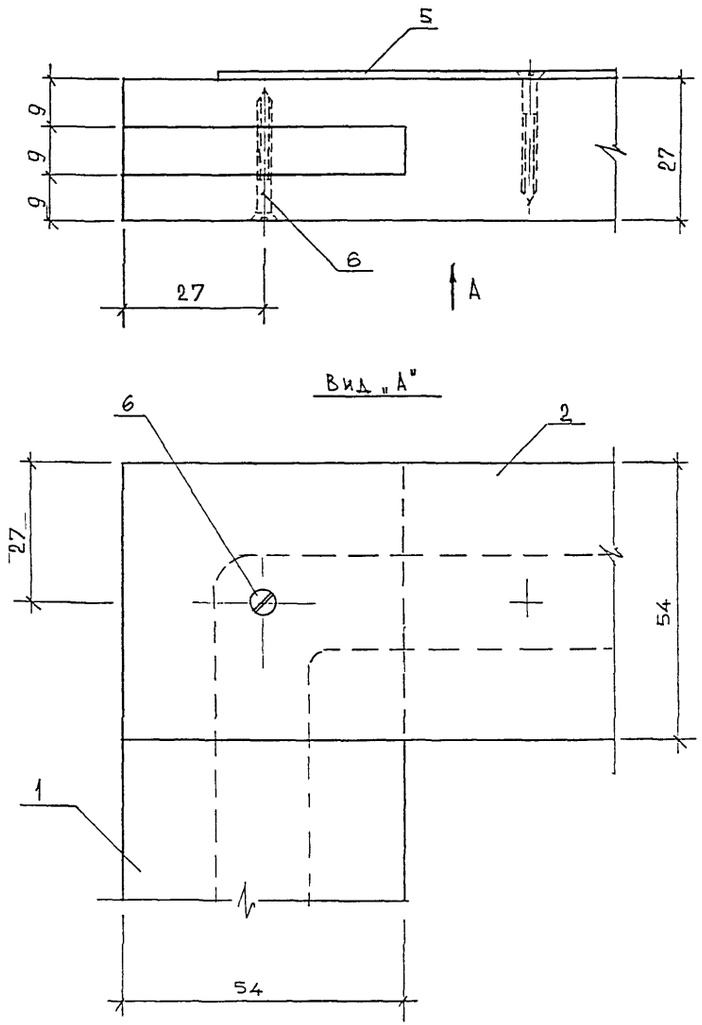

РС 0375 01.09.01.00 СБ	ЛИСТ 2

Формат А3

Карт. 4416

а/х 1030025

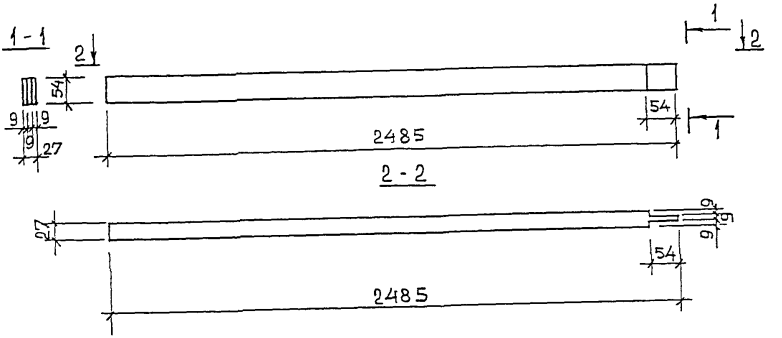

Поз.	Наименование	Кол.	Примечан.
	Брусок из древесины хв. пород по ГОСТ 8486-86*Е, 2695-83*, 24454-80*Е сеч. 54х27х2485 0,004м^3	I	2,0 кг

Инв. № подл.	Подпись и дата	Взам. инв. №	

Нач. отд.	Гуров		РС 0375 01.09.01.01
Гл. спец.	Каганович		
			Деталь деревянная ДД.

Стадия	Масса	Масштаб
Р	2,0 кг	
Лист 1	Листов 1	

МНИИТЭП
МТО

Формат А4

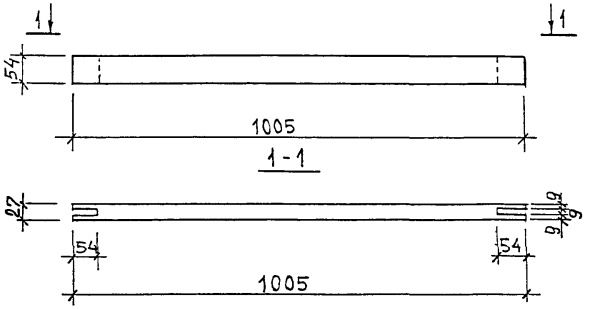

Поз.	Наименование	Кол.	Примеч.
	Брусок из древесины хв. пород по ГОСТ 8486-86*Е, 2695-83*, 24454-80*Е сеч. 54х27х1005 0,0014м³	I	0,7 кг

Нач.отд.	Гуров		РС 0375 01.09.01.02
Гл.спец.	Каганович		
			Деталь деревянная ДД2.

Стадия	Масса	Масштаб
Р	0,7 кг	
Лист I	Листов I	

МНИИТЭП МТО

Копировал

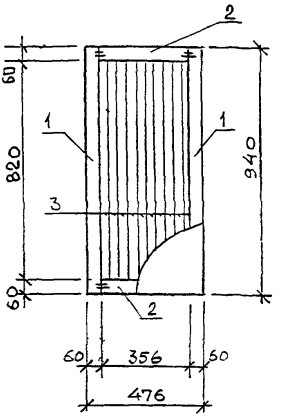

Поз.	Наименование	Кол.	Примеч.
	Бруски из древесины хв.		
	пород ГОСТ 8486-86*Е,		
	2695-83*, 24454-80*Е сеч.		
I	60х16 ℓ=940, 0,0009м^3	2	0,9 кг
2	60х16 ℓ= 356 0,0003м^3	2	0,34кг
3	40х16 ℓ= 820 0,0005м^3	9	2,36кг
	ДВП марки Т ГОСТ4598-86*		
4	476х 940 б=3,2 0,90м^2	2	3,78кг

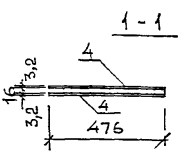

*) - размер получается набором брусков с учетом минусовых допусков по ширине.

Нач.отд.	Гуров		РС 0375 01.09.02.00 СБ
Гл.спец.	Кагановичу		
			Дверная створка ДГ. Сборочный чертеж.

Стадия	Масса	Масштаб
Р	7,38 кг	
Лист 1	Листов 1	

МНИИТЭП МТО

Формат А4

Инв.№ подл. | Подпись и дата | Взам.инв.№

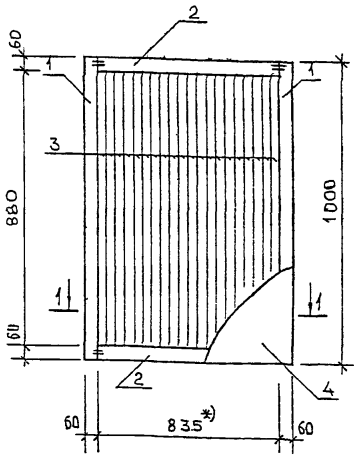

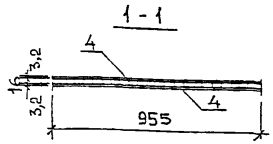

Поз.	Наименование	Кол.	Примеч.
	Бруски из древесины хв.		
	пород ГОСТы 8486-86*Е,		
	2695-83*, 24454-80*Е сеч.		
I	60х16 ℓ=1000 0,0010м^3	2	0,96кг
2	60х16 ℓ= 835 0,0008м^3	2	0,8 кг
3	40х16 ℓ= 880 0,0006м^3	21	5,9 кг
	ДВП марки Т ГОСТ4598-86*		
4	955х1000 б=3,2 0,96м^2	2	8,02кг

*) – размер получается набором брусков с учетом минусовых допусков по ширине.

НАЧ.ОТД.	ГУРОВ		
ГЛ.СПЕЦ.	КАТАНОВИЧ		

РС 0375 ОI.09.03.00 СБ

Щит нижний ЩН.
Сборочный чертеж.

Стадия	Масса	Масштаб
Р	15,68 кг	
Лист I		Листов I

МНИИТЭП
МТО

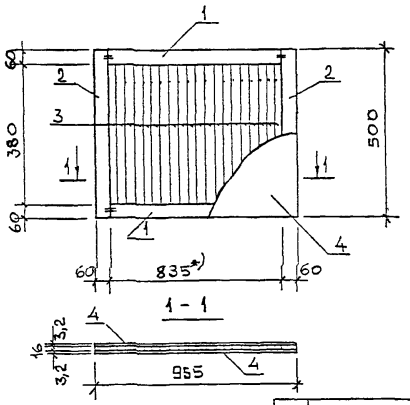

Поз.	Наименование	Кол.	Примеч.
	Бруски из древесины хв.		
	пород ГОСТы 8486-86*Е,		
	2695-83*, 24454-80*Е сеч.		
I	60х16 ℓ=835 0,0008м^3	2	0,8 кг
2	60х16 ℓ=500 0,0005м^3	2	0,48 кг
3	40х16 ℓ=380 0,0002м^3	21	2,55кг
	ДВП марки Т ГОСТ 4598-86*		
4	955х500 б=3,2 0,48м^2	2	4,01кг

*) – размер получается набором брусков с учетом минусовых допусков по ширине.

Нач.отд. Гуров	РС 0375 01.09.04.00 СБ	
Гл.спец. Кагановыч	Щит верхний Щ2. Сборочный чертеж.	Стадия: Р; Масса: 7,84 кг; Масштаб:
		Лист 1; Листов 1
		МНИИТЭП МТО

Взам. инв. №

Подпись и дата

Инв. № подл.

Формат А4

Стадия	Масса	Масштаб
Лист		Листов
МНИИТЭП		

Инв. № подл. | Подп. и дата | Взам. инв. №

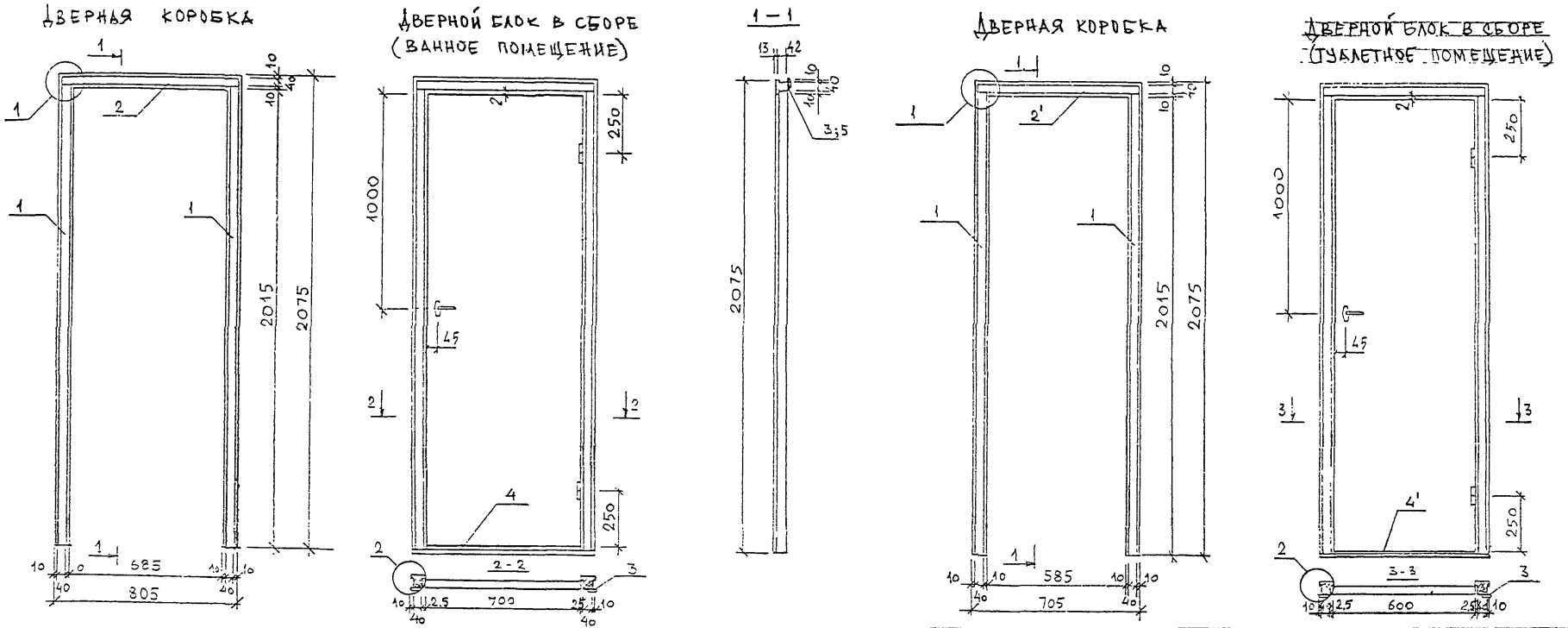

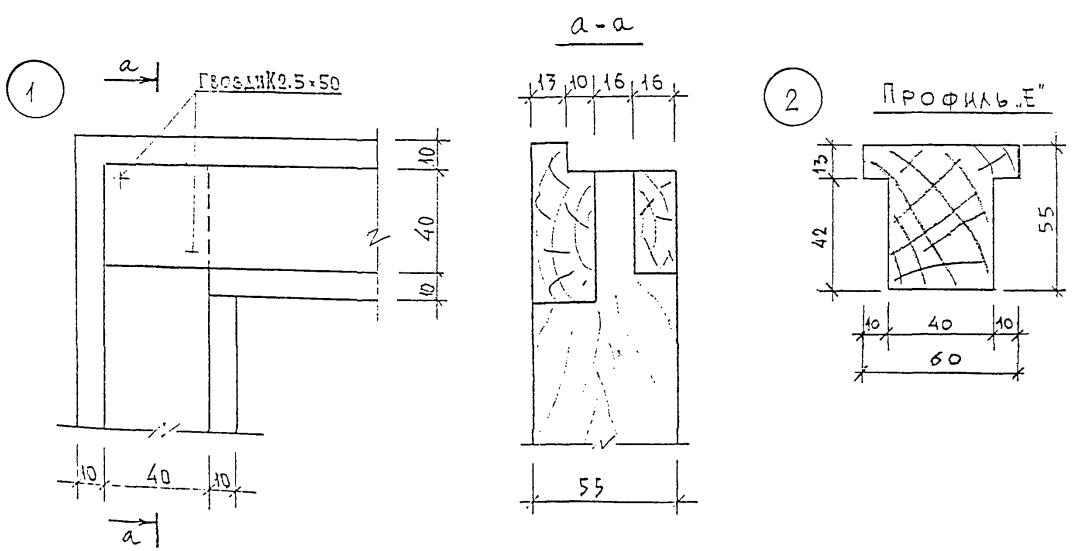

	NN ПОЗ.	НАИМЕНОВАНИЕ	РАЗМЕРЫ В ММ Д	Ш	В	КОЛ. ШТ	ОБЪЕМ $М^3$	МАССА КГ
ДВЕРНОЙ БЛОК (ВАННОЕ ПОМЕЩЕНИЕ) Масса 39,7кг	1	ПРОФИЛЬ „Е"	2065	55	60	2	0.0136	6.81
	2	ПРОФИЛЬ „Е"	805	55	60	1	0.0026	1.33
	3	НАЛИЧНИК „Н-1"	2085	54	13	2	0.0029	1.45
	3'	НАЛИЧНИК „Н-1"	830	54	13	1	0.0006	0.30
	4	МОНТАЖНАЯ РЕЙКА	805	60	18-25	1	0.0009	0.44
		ДВЕРНОЕ ПОЛОТНО	700	40	2000	1	0.056	28.0
		ЗАЩЕЛКА ЗЩ1Д-2				1		0.66
		ПЕТЛЯ ПН-1				2		0.68
ДВЕРНОЙ БЛОК (ТУАЛЕТНОЕ ПОМЕЩЕНИЕ) Масса 35,4кг	1	ПРОФИЛЬ „Е"	2065	55	60	2	0.0136	6.81
	2'	ПРОФИЛЬ „Е"	705	55	60	1	0.0023	1.16
	3	НАЛИЧНИК „Н-1"	2085	54	13	2	0.0029	1.45
	5	НАЛИЧНИК „Н-1"	730	54	13	1	0.0005	0.26
	4'	МОНТАЖНАЯ РЕЙКА	705	60	18-25	1	0.0008	0.38
		ДВЕРНОЕ ПОЛОТНО	600	40	2000	1	0.048	24.0
		ЗАЩЕЛКА ЗЩ1Д-2				1		0.66
		ПЕТЛЯ ПН-1				2		0.68

НАЧ.ОТД.	ГУРОВ	
ГЛ.СПЕЦ.	КАГАНОВИЧ	

РС 0375 01.10.00.00 СБ

ДВЕРНЫЕ БЛОКИ.
СБОРОЧНЫЙ ЧЕРТЕЖ.

СТАДИЯ	ЛИСТ	ЛИСТОВ
Р.Ч.	31	1

МНИИТЭП МТО

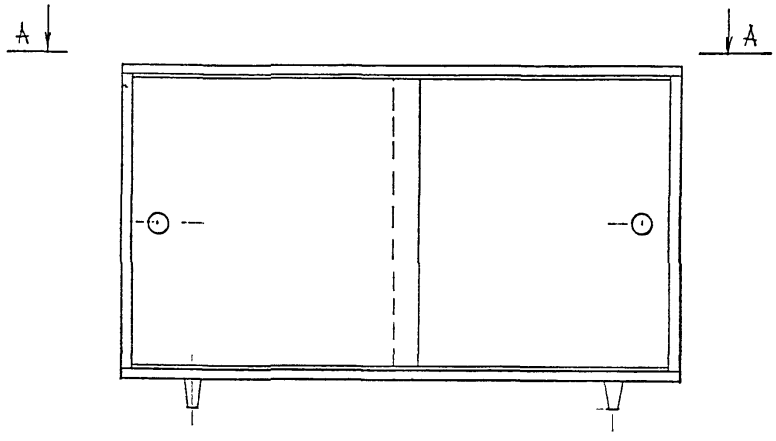

А-А

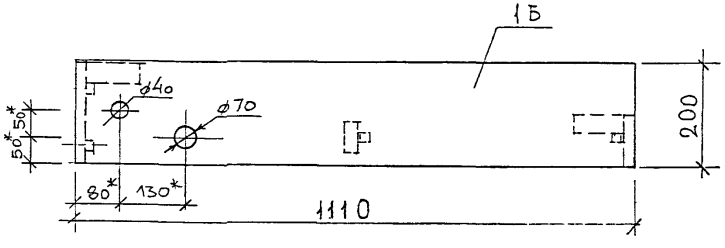

Крышка подстолья П-1.1КС

поз. 1Б

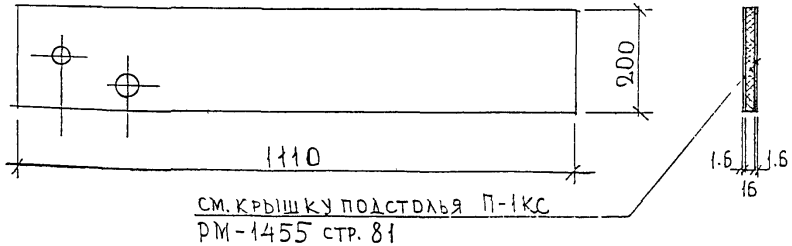

см. крышку подстолья П-1КС
РМ-1455 стр. 81

ПОДСТОЛЬЕ П-1.1КС ПРЕДСТАВЛЯЕТ СОБОЙ ПОДСТОЛЬЕ П-1КС С ИЗМЕНЕННОЙ КРЫШКОЙ И УВЕЛИЧЕННОЙ ДЛИНОЙ (1110 мм). ОСТАЛЬНОЕ, С УЧЕТОМ ИЗМЕНЕНИЙ, СМ. ПОДСТОЛЬЕ П-1КС В АЛЬБОМЕ РМ-1455 (ОТКОР. 01.06.90г) ИСКЛЮЧИВ ПОЗ. 10.

*) СПРАВОЧНЫЕ РАЗМЕРЫ, УТОЧНЯЮТСЯ ПО МЕСТУ.

Нач.отд.	Гуров		РС 0375 01.11.00.00
Гл спец.	Каганович		
			П-1.1КС. ПОДСТОЛЬЕ ПОД РУКОМОЙНИК.

Стадия	Лист	Листов
Р	1	1

МНИИТЭП МТО

Повторно

1-1

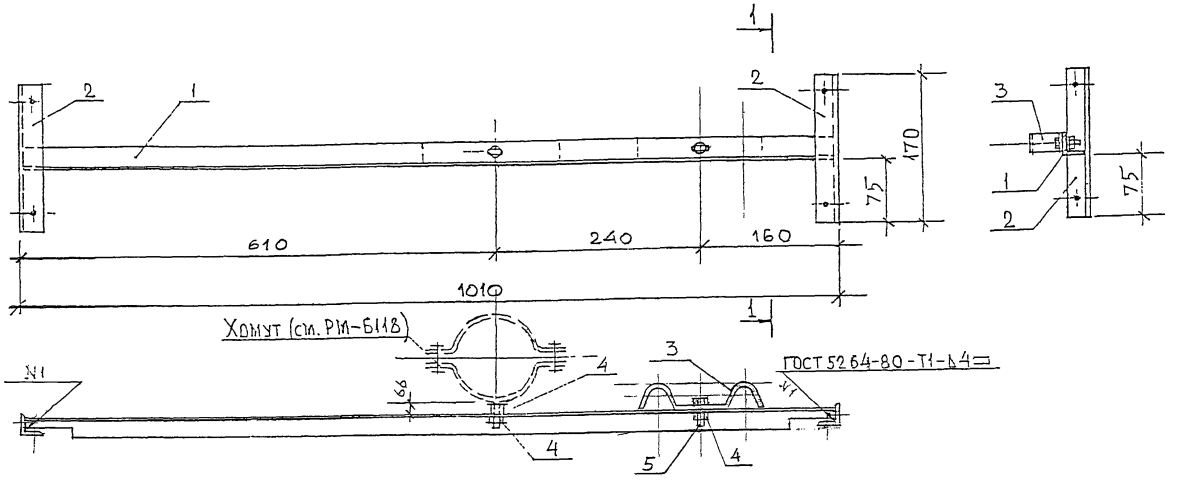

Формат	Зона	Поз.	Обозначение	Наименование	Кол.			Примеч.
				Сборочные единицы				
А3			РС 0375.01.10.00.00 СБ	Металлич. эл-т МЭ1.1 2,16кг				
				Детали				
А4		1	01.10.01.00	Уголок 1,46кг	1			
А4		2	01.10.02.00	Опорный уголок 0,25	2	0,5		
А4		3		Крепежная дет. КД1 -9×30 С=193 0,18кг	1	0,18		РС 0322
Б.Ч.		4		Гайка М8 ГОСТ 5915-70*	3	0,015		В комплекте
Б.Ч.		5		Болт М8×30 ГОСТ 5915-70*	1	0,009		

Крепление опуска ф15 с вставкой под водосчетчик выполнить по месту.

Нач. отд.	Гуров		РС 0375 01.12 00.00 СБ
Гл. спец.	Катанович		
			Металлический элемент МЭ 1.1п Сборочный чертеж.

Стадия	Лист	Листов
Р	1	3

МНИИТЭП МТО

Альбом 501

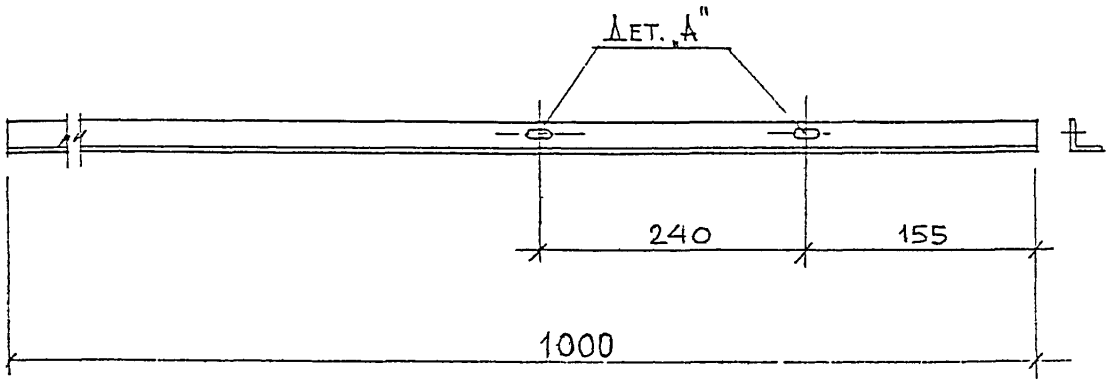

Деталь „А"

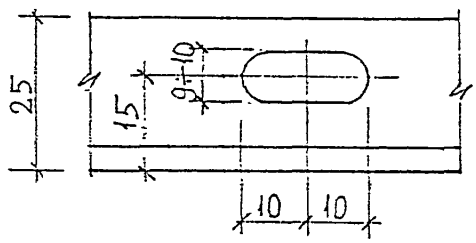

Нач.отд.	Гуров		РС 0375 01.12.01.00
Гл.спец.	Каганович		

Уголок

Уголок $\frac{25\times25\times4\ \text{ГОСТ}\ 8509\text{-}93}{\text{С}\ 235}$

Стадия	Лист	Листов
Р	2	1

МНИИТЭП
МТО

Взам инв.N | Подп. и дата | Инв.N подл.

арх 1030025

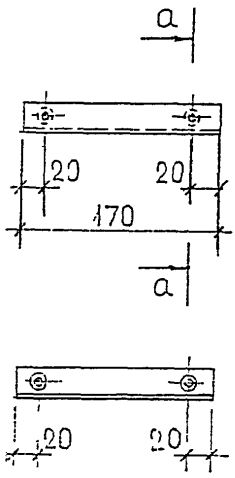

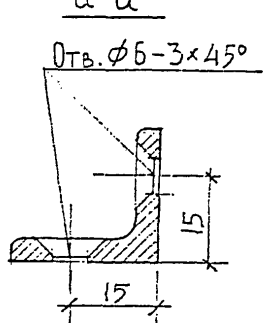

Нач.отд.	Гуров			РС 0375 01.12.02.00		
Гл.спец.	Каганович					
				Опорный уголок	Стадия	Лист	Листов
					Р	3	1
				Уголок 25х25х4 ГОСТ 8509-93 / С 235	МНИИТЭП МТО	

Инв. 4416

Общий вид

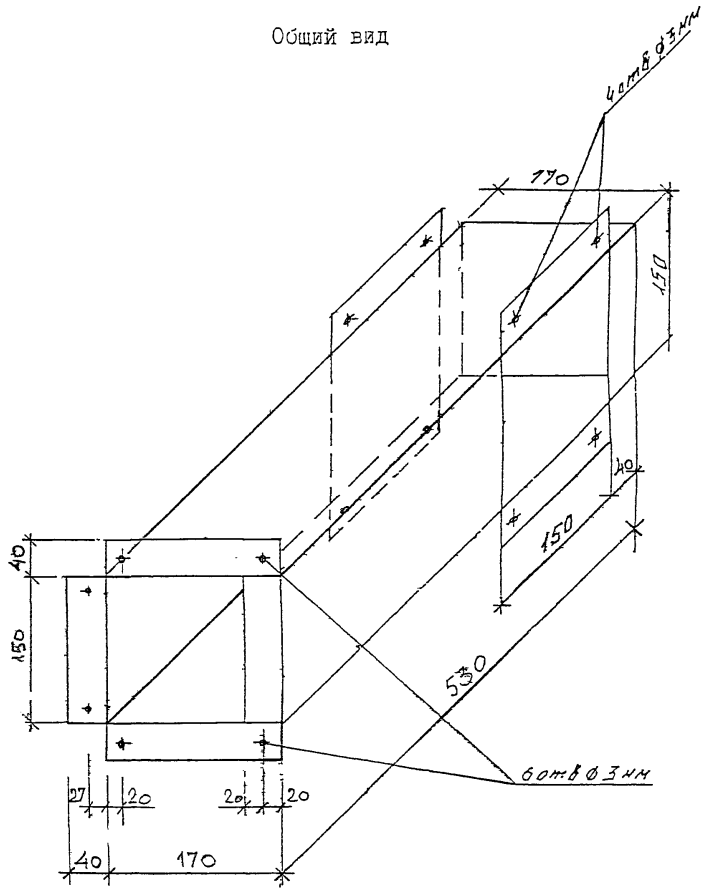

Сталь оцинкованная $\delta = 0{,}8$ мм, $F \approx 0{,}37$ м². Масса 2,47 кг

Нач.отд. Гуров				РС 0375 01.13.00.00			
Гл.спец. Каганович							
				Короб вентиляционный Общий вид.	Стадия	Масса	Масштаб
					Р	2,47 кг	
					Лист 1	Листов 1	
					М Н И И Т Э П М Т О		

10300 а

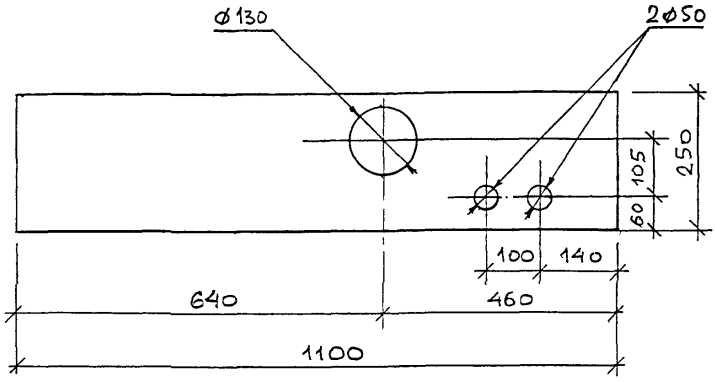

Нач.отд.	Гуров			РС 0375 01.14.00.00			
Гл.спец.	Каганович						
				ЛИСТ ОПАЛУБОЧНЫЙ	Стадия	Лист	Листов
					Р	1	1
				ЛИСТ СЕЧ. 5×250 ДВП СТ ГОСТ 4598-86	МНИИТЭП МТО		

Взам инв.N

Подп. и дата

Инв.N подл.

Арх 1030025

Нач.отд.	Гуров		
Гл.спец.	Каганович		

Стадия	Лист	Листов
Р		

МНИИТЭП
МТО

Карта НИК

№№ п/п	Шифр	Наименование	Кол. лист.	Дата ввода	Дата отмены
I	РС 0375-01	Кабина санитарно-техническая типа УК 1.2 из асбестоцементных панелей			
		Содержание, листы 2-3.	2		
		Пояснительная записка, листы 4-6.	3		
		Номенклатура, листы 7-9.	3		
		Ведомость расхода стали, листы 10, 11.	2		
		Ведомость расхода материалов.			
		Ведомость столярных изделий, листы 12, 13.	2		
		Номенклатура заготовок а/ц панелей, листы 14, 15.	2		
		Рабочие чертежи, листы 16-63	48		
		~~Информационная карта, лист 64~~	1	Приказ №27-ТО от 24.06.04г	

№№ п/п	Шифр	Наименование	Кол. лист.	Дата ввода	Дата отмены

Инв. № подл. | Подпись и дата | Взам. инв. №

РС 0375 00.00.00.00 КИ

Карта информационная.

Стадия	Лист	Листов
	1	1

МНИИТЭП МТО

gost.e-ecolog.ru