Правительство Москвы
Комитет по архитектуре и градостроительству г. Москвы
МНИИТЭП

ПРОЕКТЫ НА ОСНОВЕ КОНСТРУКЦИЙ И ИЗДЕЛИЙ ТЕРРИТОРИАЛЬНОГО КАТАЛОГА
ЖЕЛЕЗОБЕТОННЫЕ КОНСТРУКЦИИ ПАНЕЛЬНЫХ ЖИЛЫХ ДОМОВ ПРОИЗВОДСТВА АО ДСК-1

РС1 - 7809

ПАНЕЛИ ВНУТРЕННИХ СТЕН ЧЕРДАЧНЫЕ И МАШИННЫХ ПОМЕЩЕНИЙ ЛИФТОВ

Москва 2004г.

gost.e-ecolog.ru

Правительство Москвы
Комитет по архитектуре и градостроительству г. Москвы
МНИИТЭП

ПРОЕКТЫ НА ОСНОВЕ КОНСТРУКЦИЙ И ИЗДЕЛИЙ ТЕРРИТОРИАЛЬНОГО КАТАЛОГА
ЖЕЛЕЗОБЕТОННЫЕ КОНСТРУКЦИИ ПАНЕЛЬНЫХ ЖИЛЫХ ДОМОВ ПРОИЗВОДСТВА АО ДСК-1

РС1 - 7809

ПАНЕЛИ ВНУТРЕННИХ СТЕН ЧЕРДАЧНЫЕ И МАШИННЫХ ПОМЕЩЕНИЙ ЛИФТОВ

РАБОЧИЕ ЧЕРТЕЖИ

Главный инженер института — Е.Е. Никитин
Главный конструктор института — Г.И. Шапиро
Начальник ОСК — М.В. Ванаг
Главный специалист ОСК — Н.Н. Баско

Москва 2004г.

?? П.П.	МАРКА ИЗДЕЛИЯ ПО ГОСТ	МАРКА ИЗДЕЛИЯ ПО ПРОЕКТУ	ЭСКИЗ ИЗДЕЛИЙ	ПАРАМЕТРЫ ИЗДЕЛИЙ: РАЗМЕРЫ ММ Д	Ш	В	ПЛОЩАДЬ $м^2$	ОБЪЕМ $м^3$	ПРОЕКТНАЯ МАССА Т	ОБЪЕМ, $м^3$: ТЯЖЕЛЫЙ БЕТОН $\gamma = 2400\ кг/м^3$, КЛАСС В 22.5							ТИП КОНСТРУКЦИЙ	№ СТРАНИЦ Р.Ч.
1	2	3	4	5	6	7	8	9	10	11	12	13	14	15	16	17	18	19
1		ЛВЧ 1860-6-ЧС	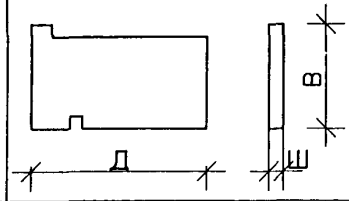	5980	180	3180												
2		ЛВЧ 1860-7-ЧС	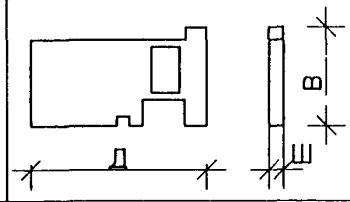	5980	180	3180												
3		ЛВЧ 1860-8-ЧС	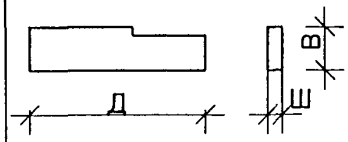	5980	180	1180												
4		ЛВЧ 1860-9-ЧС	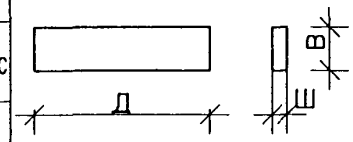	5980	180	1180												
5		ЛВЧ 1860-10-ЧС		5980	180	1180												
6																		

Договор 1-148

НАЧ. ОТД.	ВАНАГ	
ГЛ. СПЕЦ.	БАСКО	
РУК. ГР.	КОМИССАРОВА	
РАЗРАБ.	ТЕЛЕСНИЦКАЯ	
ПРОВЕР.	КОМИССАРОВА	
Н. КОНТР.	ГУРЕВИЧ	

РС 1-7809. НИ.

НОМЕНКЛАТУРА ИЗДЕЛИЙ

СТАДИЯ	ЛИСТ	ЛИСТОВ
Р	1	3

МНИИТЭП ОСК

СОГЛАСОВАНО

ГЛ. ИНЖ. М.1 ЯНКО

ГИП МАСТ. МАКЛАКОВА

ИНД. № ПОДЛ. | ПОДПИСЬ И ДАТА | ВЗАМ. ИНВ. №

1	2	3	4	5	6	7	8	9	10	11	12	13	14	15	16	17	18	19
7		ЛВЧ 1860-12-ЧС	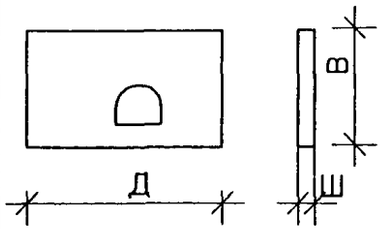	5980	180	2510												
8		ЛВЧ 1860-13-ЧС		5980	180	2510												
9		ЛВЧ 1442-1-ЧС	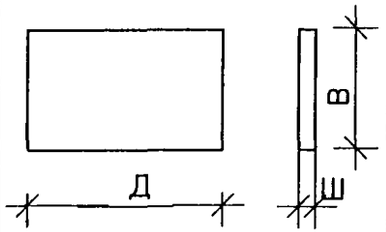	4180	140	1940												
10		ЛВЧ 1445-1-ЧС		4500	140	1940												
11		ЛВЧ 1442-2-ЧС	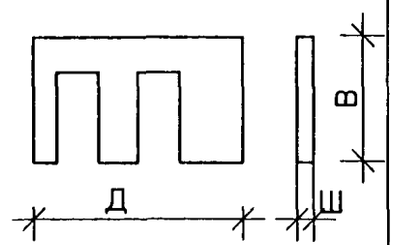	4180	140	1940												
12		ЛВЧ 1442-3-ЧС	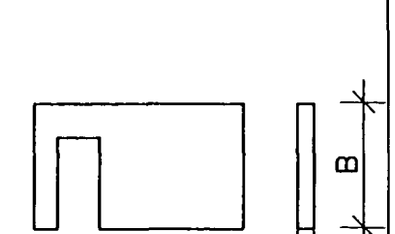	4180	140	1940												

ИНД. № ПОДЛ. | ПОДПИСЬ И ДАТА | ВЗАМ. ИНВ. №

1	2	3	4	5	6	7	8	9	10	11	12	13	14	15	16	17	18	19
13		ЛВМ 1458-1-ЧС	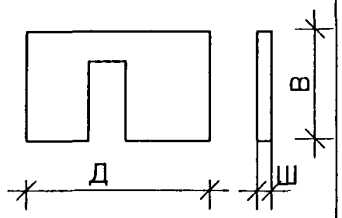	5800	140	2510												
14		ЛВМ 1458-2-ЧС	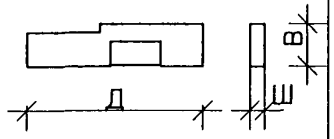	5800	140	1180												

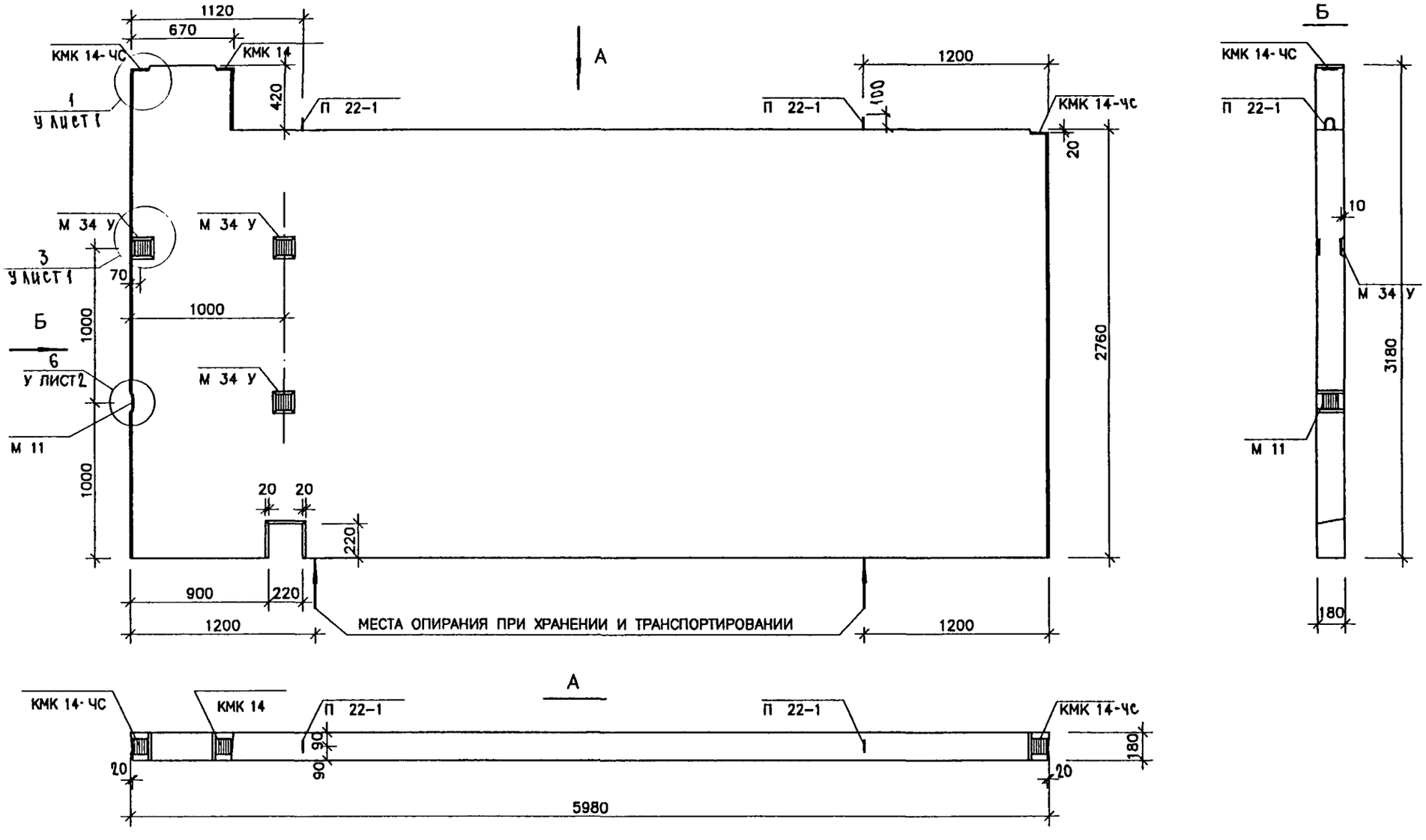

Согласование

Гл. инж. м 1	ЯНКО	
ГИП м 1	МАКЛАКОВА	

Инв. № подл. | Подпись и дата | Взам. инв. №

НАЧ. ОТД.	ВАНАГ	
ГЛ. СПЕЦ.	БАСКО	
РУК. ГР.	КОМИССАРОВА	
РАЗРАБ.	ТЕЛЕСНИЦКАЯ	
ПРОВЕР.	КОМИССАРОВА	
Н. КОНТР.	ГУРЕВИЧ	

РС 1-7809. 01 СБ.

ПАНЕЛЬ ЛВЧ 1860-6-ЧС
СБОРОЧНЫЙ ЧЕРТЕЖ

СТАДИЯ	ЛИСТ	ЛИСТОВ
Р.	1	2

М Н И И Т Э П
О С К

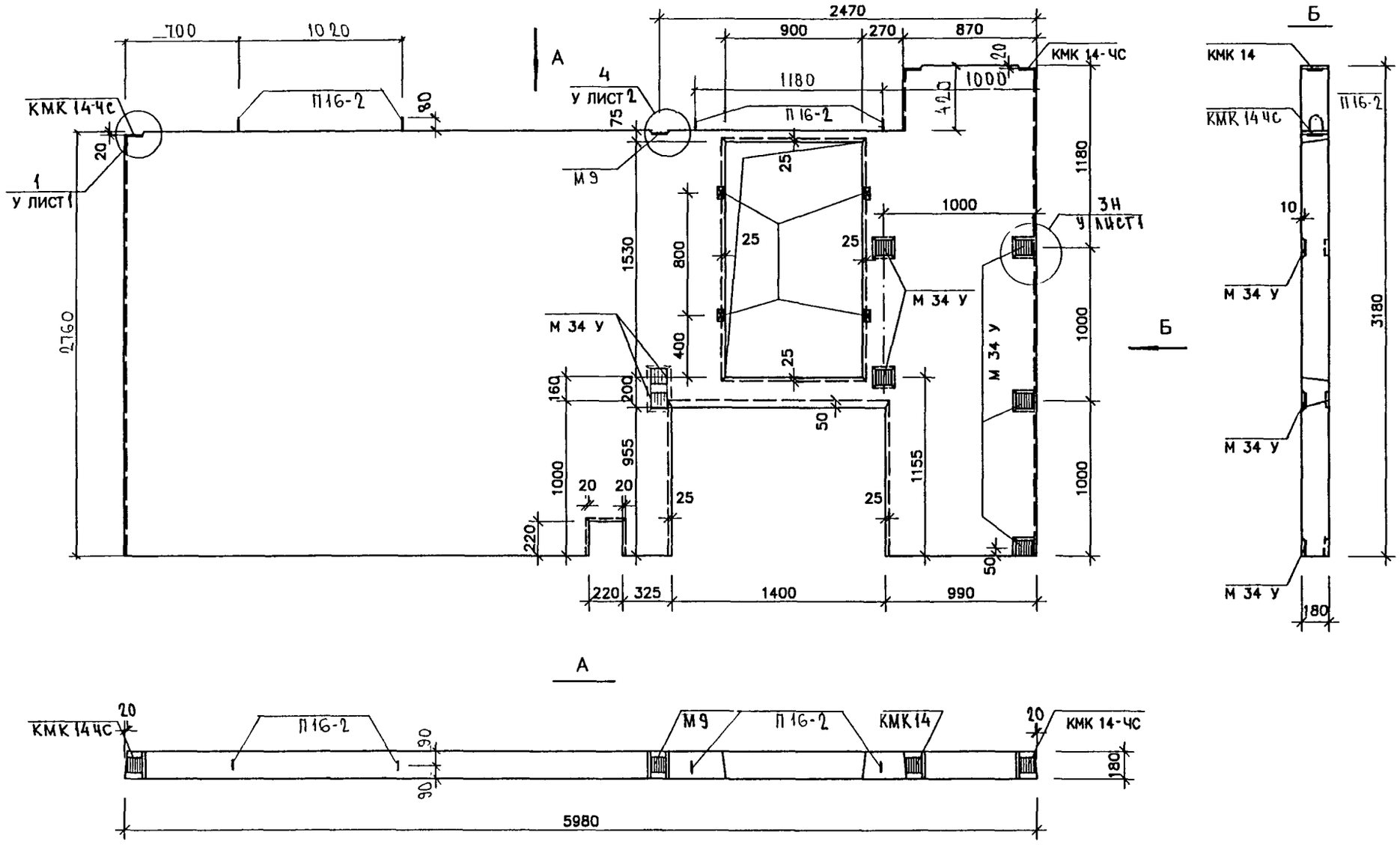

Согласование

ГЛ. ИНЖ. М 1	ЯНКО	
ГИП М 1	МАКЛАКОВА	

Инв. № подл. | Подпись и дата | Взам. инв. №

НАЧ. ОТД.	ВАНАГ	
ГЛ. СПЕЦ.	БАСКО	
РУК. ГР.	КОМИССАРОВА	
РАЗРАБ.	ТЕЛЕСНИЦКАЯ	
ПРОВЕР.	КОМИССАРОВА	
Н. КОНТР.	ГУРЕВИЧ	

РС 1-7809 02 СБ.

ПАНЕЛЬ ЛВЧ 1860-7-ЧС
СБОРОЧНЫЙ ЧЕРТЕЖ

СТАДИЯ	ЛИСТ	ЛИСТОВ
Р.	1	2

М Н И И Т Э П
О С К

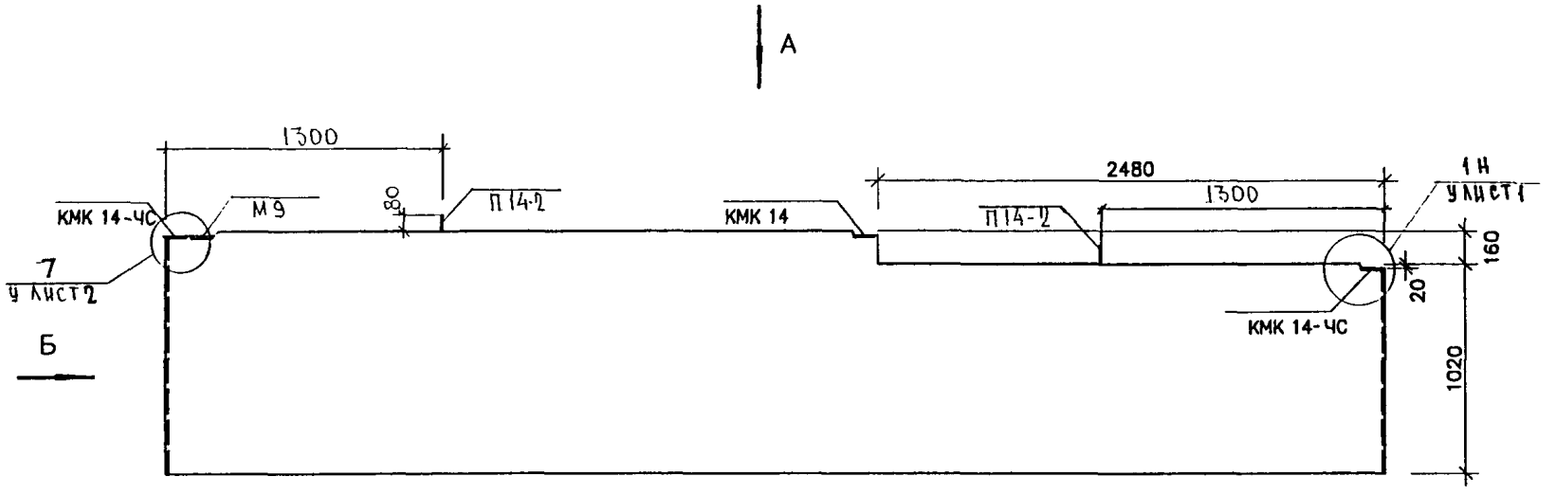

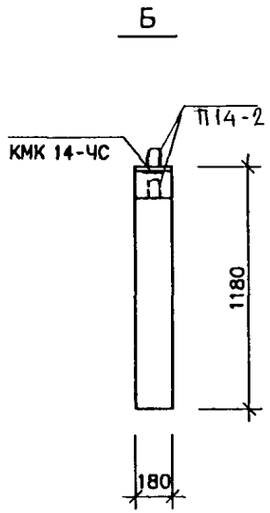

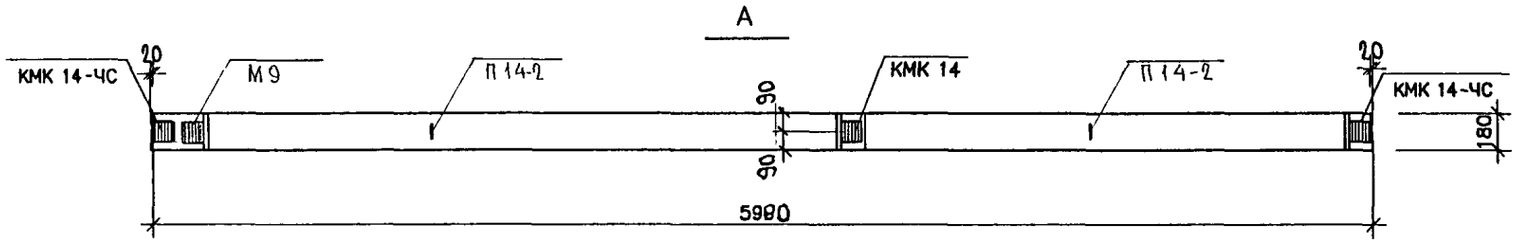

НАЧ. ОТД.	ВАНАГ	
ГЛ. СПЕЦ.	БАСКО	
РУК. ГР.	КОМИССАРОВА	
РАЗРАБ.	ТЕЛЕСНИЦКАЯ	
ПРОВЕР.	КОМИССАРОВА	
Н. КОНТР.	ГУРЕВИЧ	

РС1-7809. 03СБ.

ПАНЕЛЬ ЛВЧ 1860-8-ЧС
СБОРОЧНЫЙ ЧЕРТЕЖ

СТАДИЯ	ЛИСТ	ЛИСТОВ
Р.	1	2

МНИИТЭП
ОСК

Согласование
ГЛ. ИНЖ. М 1 ЯНКО
ГИП М 1 МАКЛАКОВА

взам. инв. №
подпись и дата
инд. № подл.

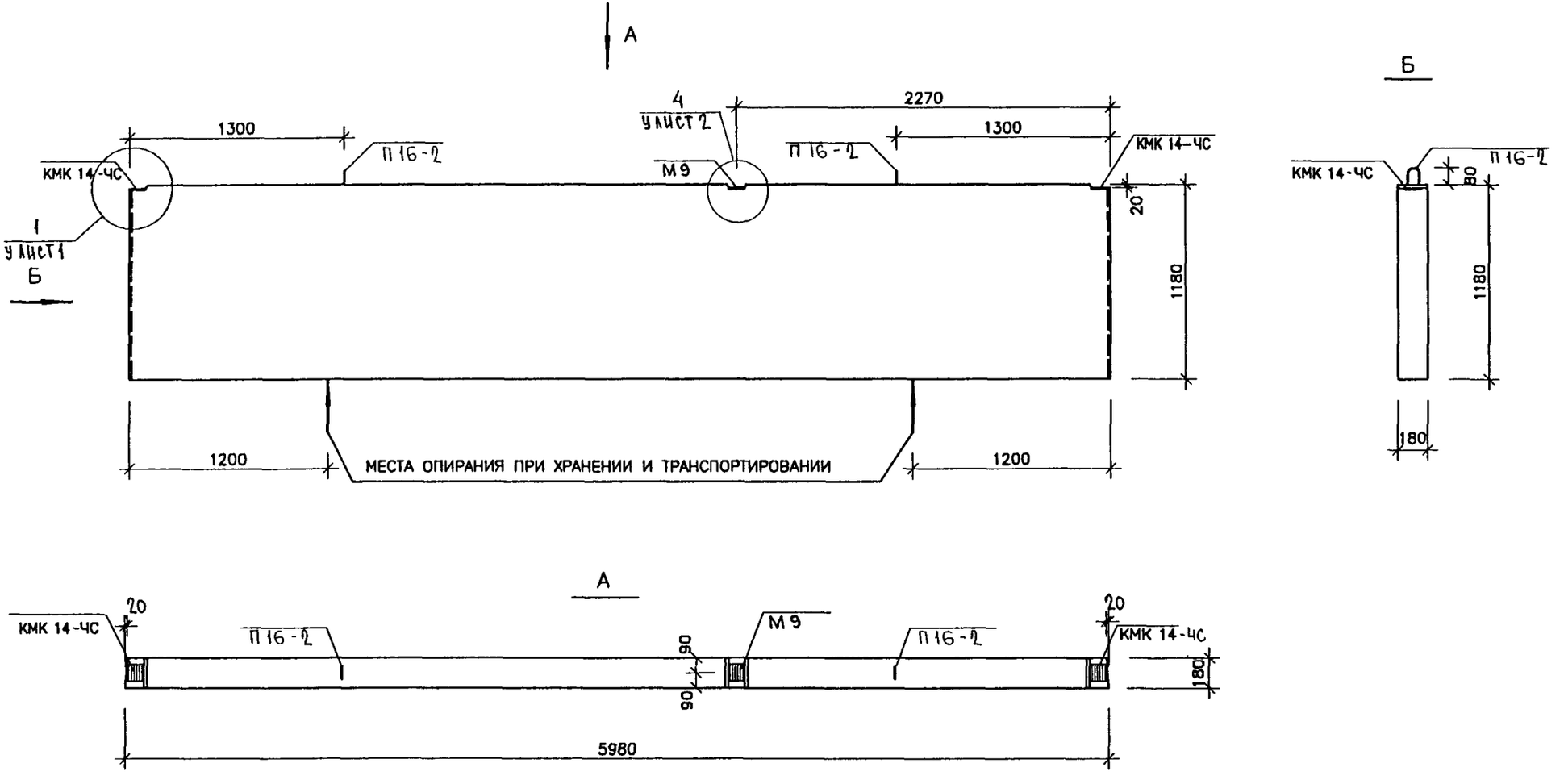

Согласование

Гл.инж.м 1	ЯНКО	
ГИП м 1	МАКТАКОВА	

Взам.инв.№

Подпись и дата

Инв.№подл.

НАЧ.ОТД.	ВАНАГ	
ГЛ.СПЕЦ.	БАСКО	
РУК.ГР.	КОМИССАРОВА	
РАЗРАБ.	ТЕЛЕСНИЦКАЯ	
ПРОВЕР.	КОМИССАРОВА	
Н.КОНТР.	ГУРЕВИЧ	

РС 1-7809. Д4 СБ.

ПАНЕЛЬ ЛВЧ 1860-9-ЧС
СБОРОЧНЫЙ ЧЕРТЕЖ

СТАДИЯ	ЛИСТ	ЛИСТОВ
Р.	1	2

МНИИТЭП
ОСК

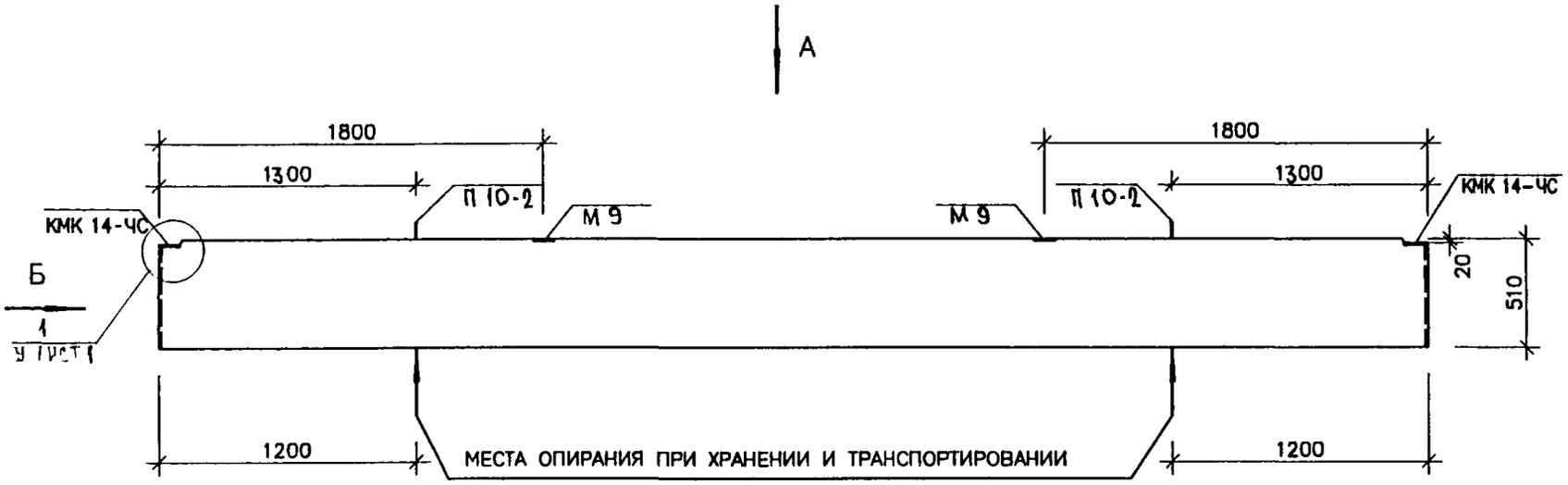

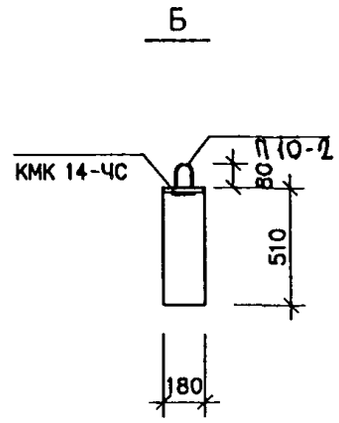

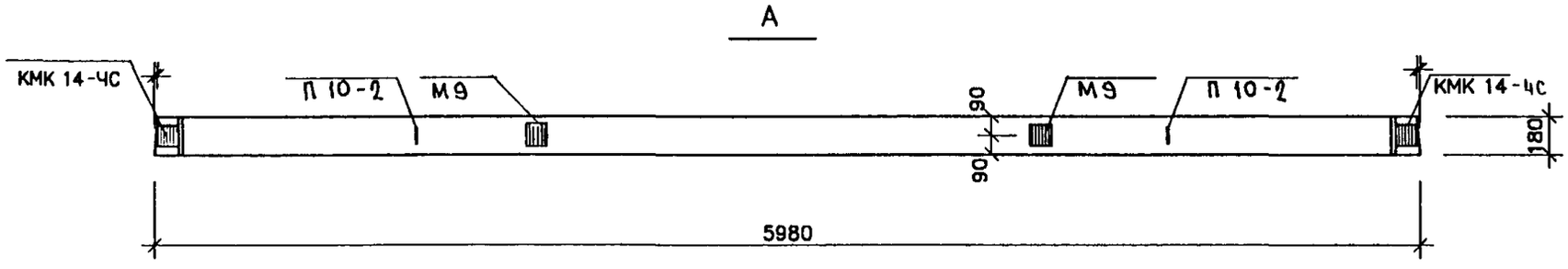

Согласование

Гл.инж.м 1	ЯНКО	
Гип м 1	МАКЛАКОВА	

Инв.№подл. | Подпись и дата | Взам.инв.№

НАЧ.ОТД.	ВАНАГ	
ГЛ.СПЕЦ.	БАСКО	
РУК.ГР.	КОМИССАРОВА	
РАЗРАБ.	ТЕЛЕСНИЦКАЯ	
ПРОВЕР.	КОМИССАРОВА	
Н.КОНТР.	ГУРЕВИЧ	

РС1-7809. 05СБ.

ПАНЕЛЬ ЛВЧ 1860-10-ЧС
СБОРОЧНЫЙ ЧЕРТЕЖ

СТАДИЯ	ЛИСТ	ЛИСТОВ
Р.	1	1

МНИИТЭП ОСК

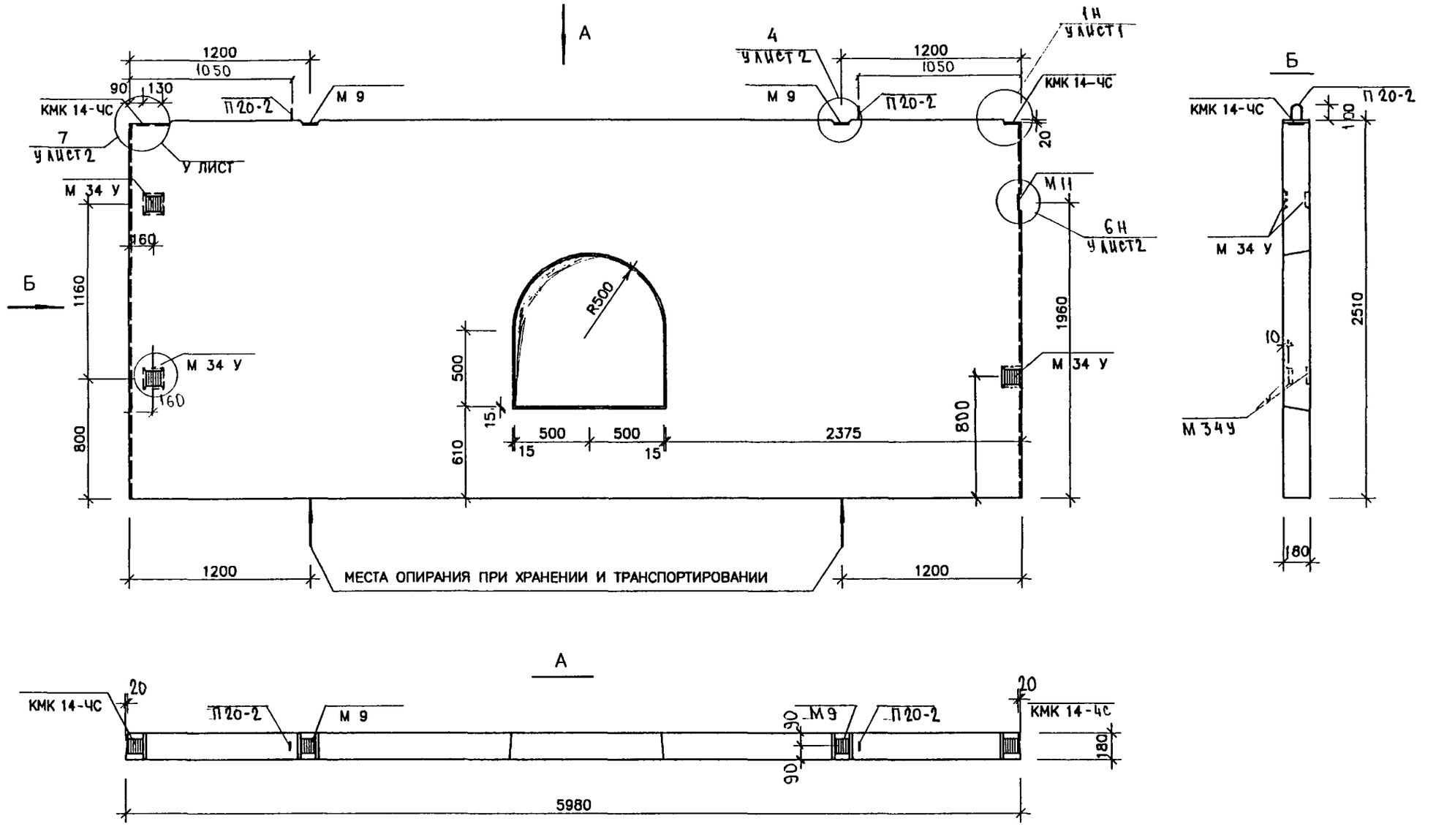

Согласование

ГИП	М 1	МАКЛАКОВА
ГЛ.ИНЖ.М 1		ЯНКО

Инв.№подл. | Подпись и дата | Взам.инв.№

НАЧ.ОТД.	ВАНАГ	
ГЛ.СПЕЦ.	БАСКО	
РУК.ГР.	КОМИССАРОВА	
РАЗРАБ.	ТЕЛЕСНИЦКАЯ	
ПРОВЕР.	КОМИССАРОВА	
Н.КОНТР.	ГУРЕВИЧ	

РС 1-7809

ПАНЕЛЬ ЛВЧ 1860-12-ЧС
СБОРОЧНЫЙ ЧЕРТЕЖ

СТАДИЯ	ЛИСТ	ЛИСТОВ
Р.	1	2

М Н И И Т Э П
О С К

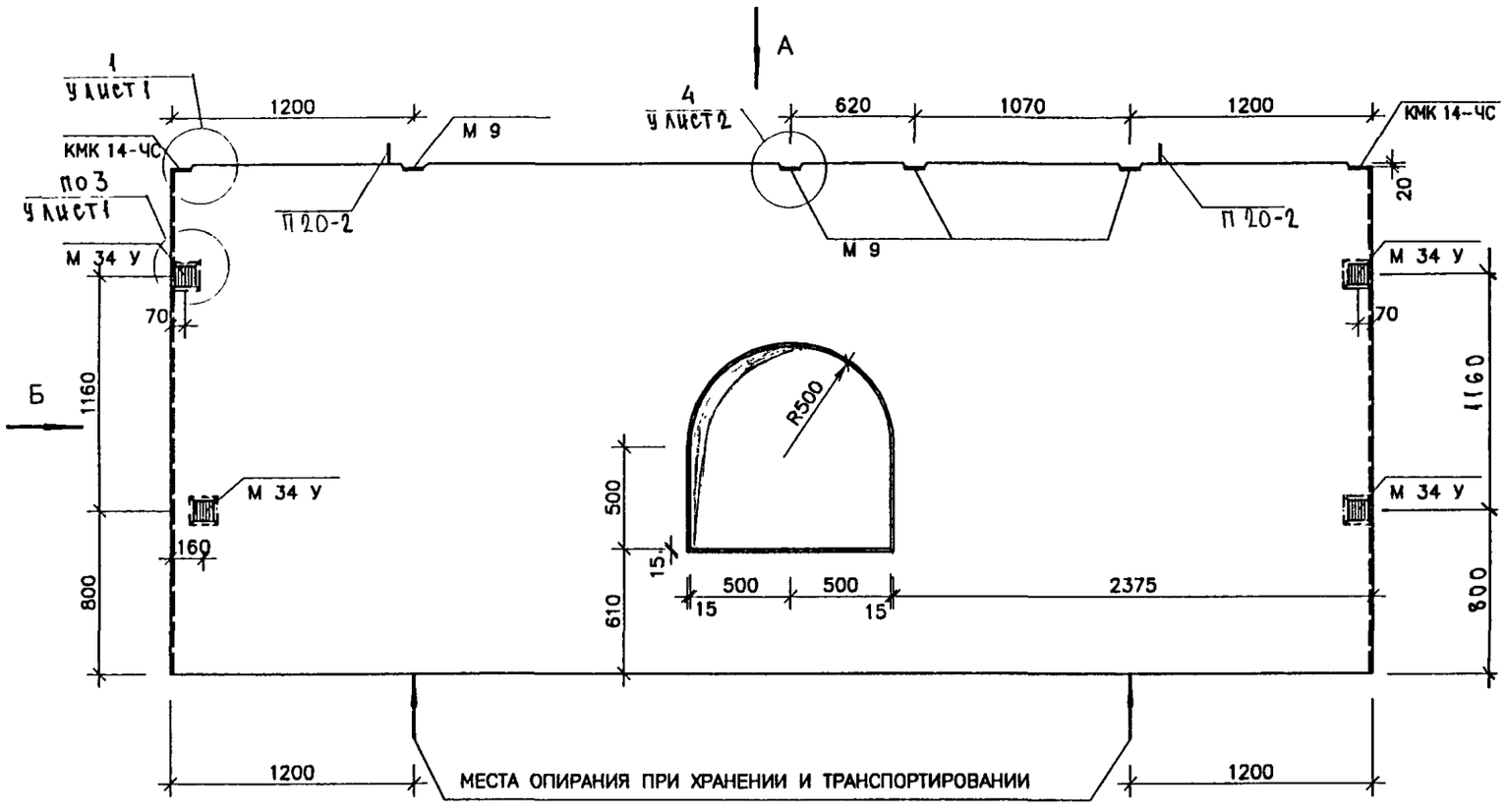

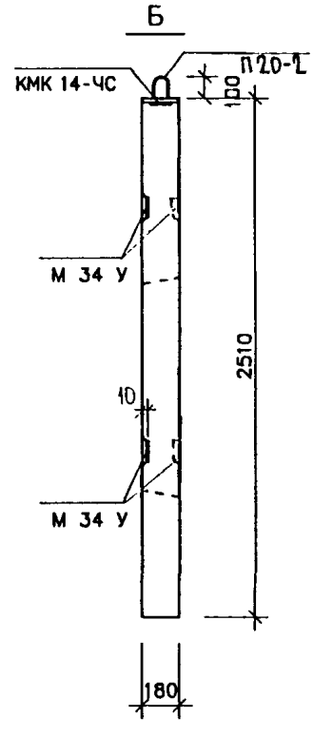

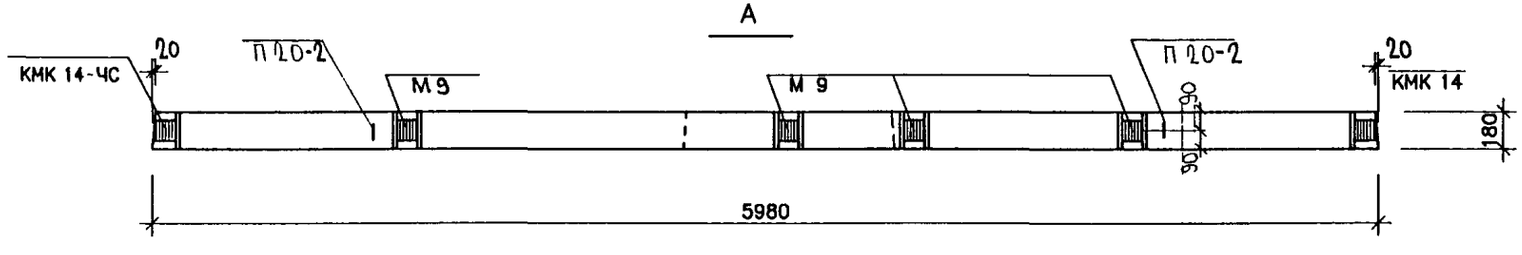

Согласование

ГИП	М 1	МАКЛАКОВА
ГЛ. ИНЖ. М 1		ЯНКО

Инв. № подл. | Подпись и дата | Взам. инв. №

НАЧ. ОТД.	ВАНАГ	
ГЛ. СПЕЦ.	БАСКО	
РУК. ГР.	КОМИССАРОВА	
РАЗРАБ.	ТЕЛЕСНИЦКАЯ	
ПРОВЕР.	КОМИССАРОВА	
Н. КОНТР.	ГУРЕВИЧ	

РС 1-7809

ПАНЕЛЬ ЛВЧ 1860-13-ЧС
СБОРОЧНЫЙ ЧЕРТЕЖ

СТАДИЯ	ЛИСТ	ЛИСТОВ
Р.	1	2

М Н И И Т Э П
О С К

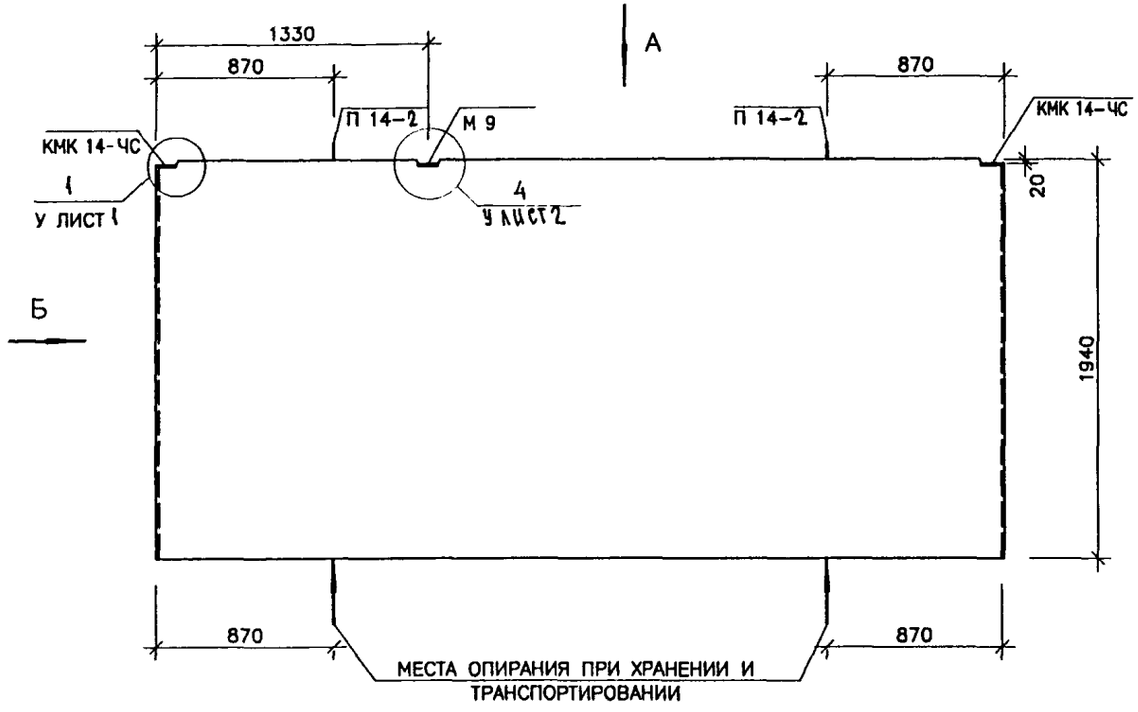

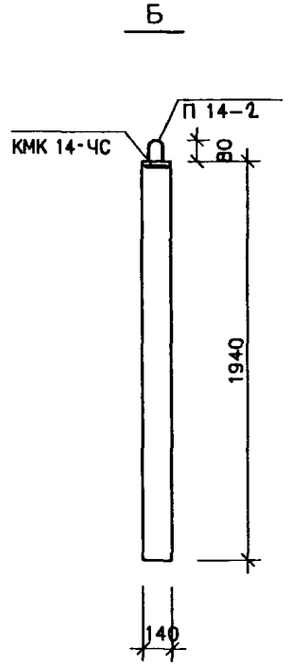

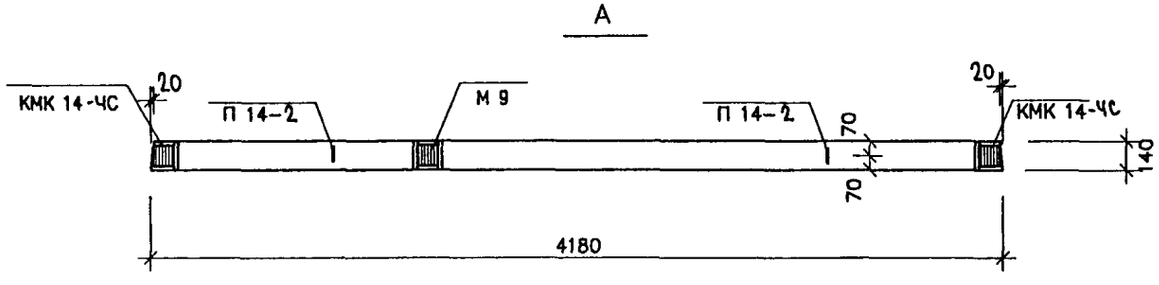

Согласование

Гл.инж.м 1	ЯНКО	
ГИП м 1	МАКЛАКОВА	

Инд.№подл.	подпись и дата	взам.инв.№

НАЧ.ОТД.	ВАНАГ	
ГЛ.СПЕЦ.	БАСКО	
РУК.ГР.	КОМИССАРОВА	
РАЗРАБ.	ТЕЛЕСНИЦКАЯ	
ПРОВЕР.	КОМИССАРОВА	
Н.КОНТР.	ГУРЕВИЧ	

РС 1-7809

ПАНЕЛЬ ЛВЧ 1442-1-ЧС
СБОРОЧНЫЙ ЧЕРТЕЖ

СТАДИЯ	ЛИСТ	ЛИСТОВ
Р.	1	2

МНИИТЭП ОСК

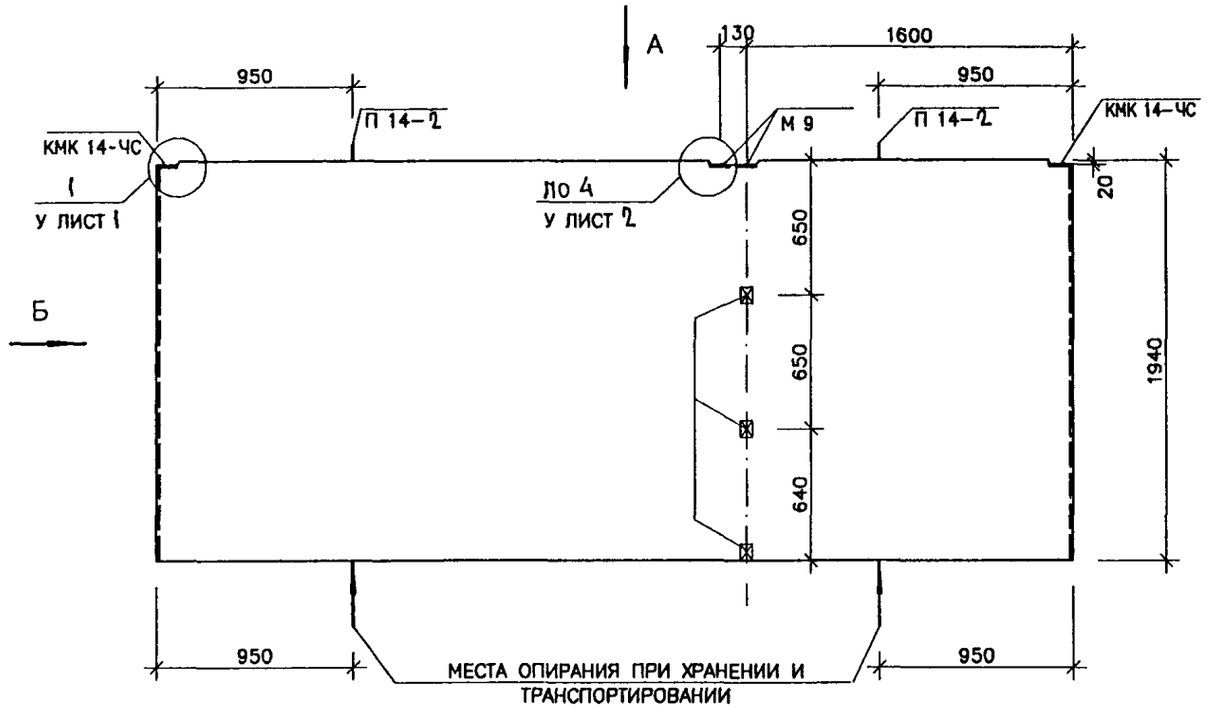

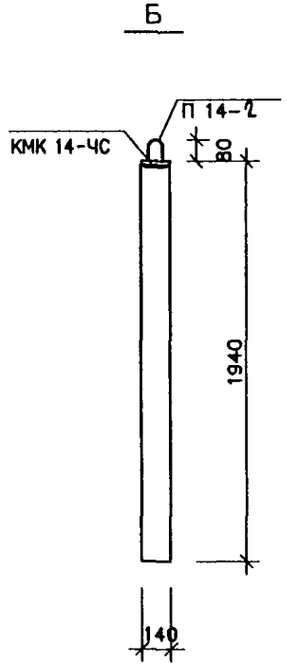

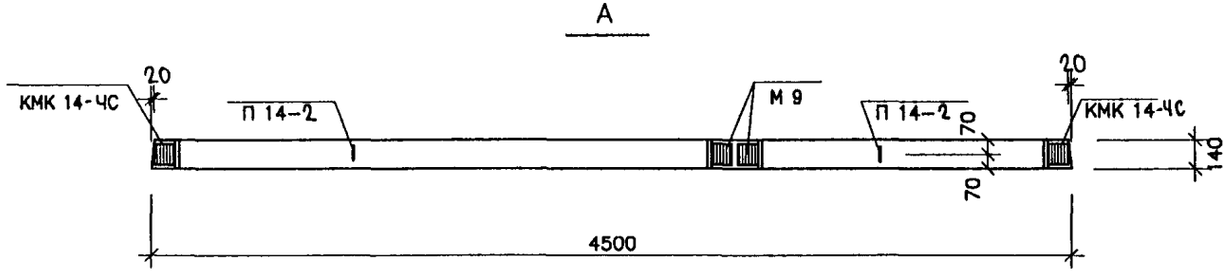

Согласование

Гл.инж.м 1	Янко	
ГИП м 1	Наклакова	

Инв.№подл.	Подпись и дата	Взам.инв.№

Нач.отд.	Ванаг	
Гл.спец.	Баско	
Рук.гр.	Комиссарова	
Разраб.	Телесницкая	
Провер.	Комиссарова	
Н.контр.	Гуревич	

РС 1-7809

ПАНЕЛЬ ЛВЧ 1445-1-ЧС
СБОРОЧНЫЙ ЧЕРТЕЖ

Стадия	Лист	Листов
Р	1	2

МНИИТЭП
ОСК

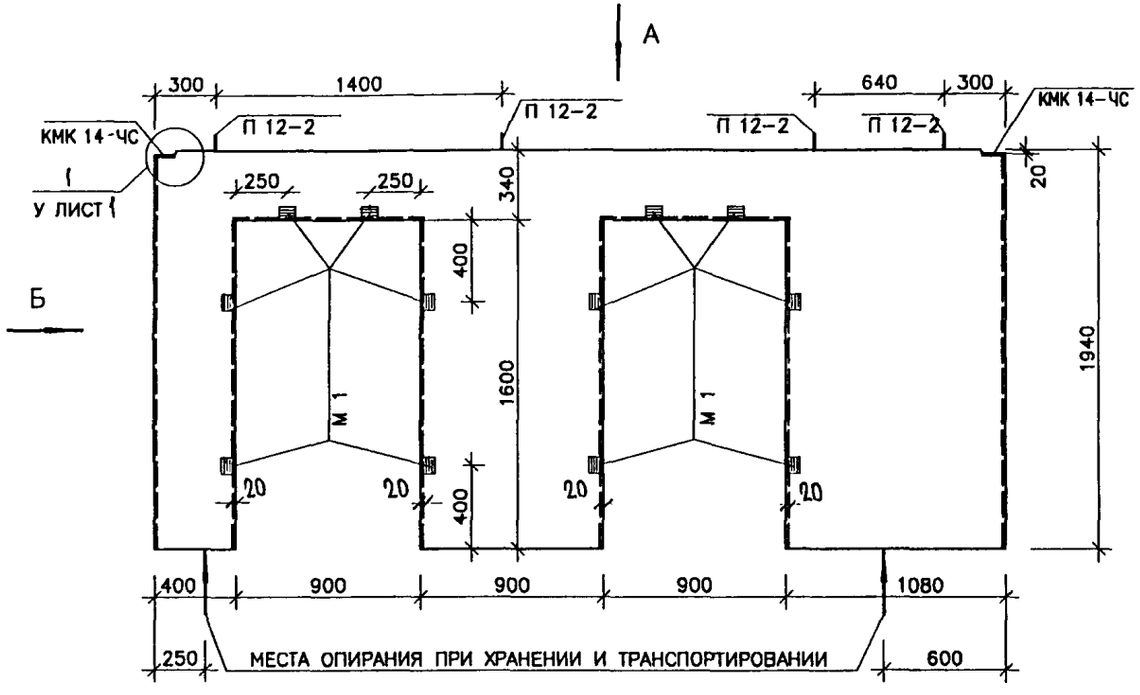

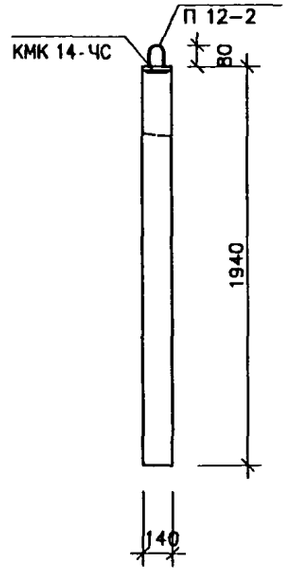

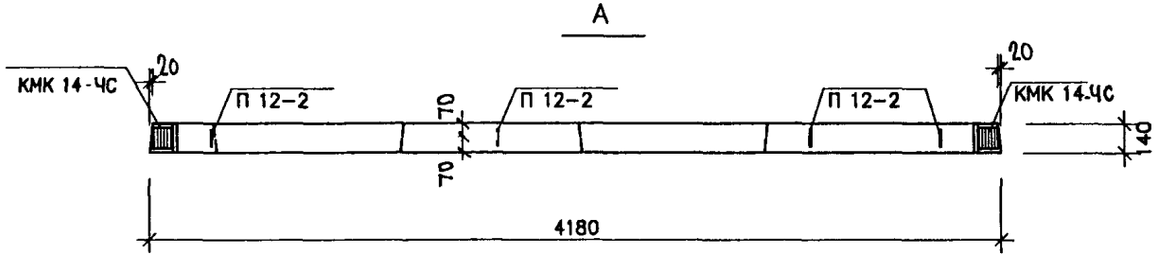

Согласование

Гл.инж.м 1	ЯНКО	
ГИП М 1	МАКЛАКОВА	

Инв.№подл. | Подпись и дата | Взам.инв.№

НАЧ.ОТД.	ВАНАГ	
ГЛ.СПЕЦ.	БАСКО	
РУК.ГР.	КОМИССАРОВА	
РАЗРАБ.	ТЕЛЕСНИЦКАЯ	
ПРОВЕР.	КОМИССАРОВА	
Н.КОНТР.	ГУРЕВИЧ	

РС 1-7809

ПАНЕЛЬ ЛВЧ 1442-2-ЧС
СБОРОЧНЫЙ ЧЕРТЕЖ

СТАДИЯ	ЛИСТ	ЛИСТОВ
Р.	1	2

МНИИТЭП
ОСК

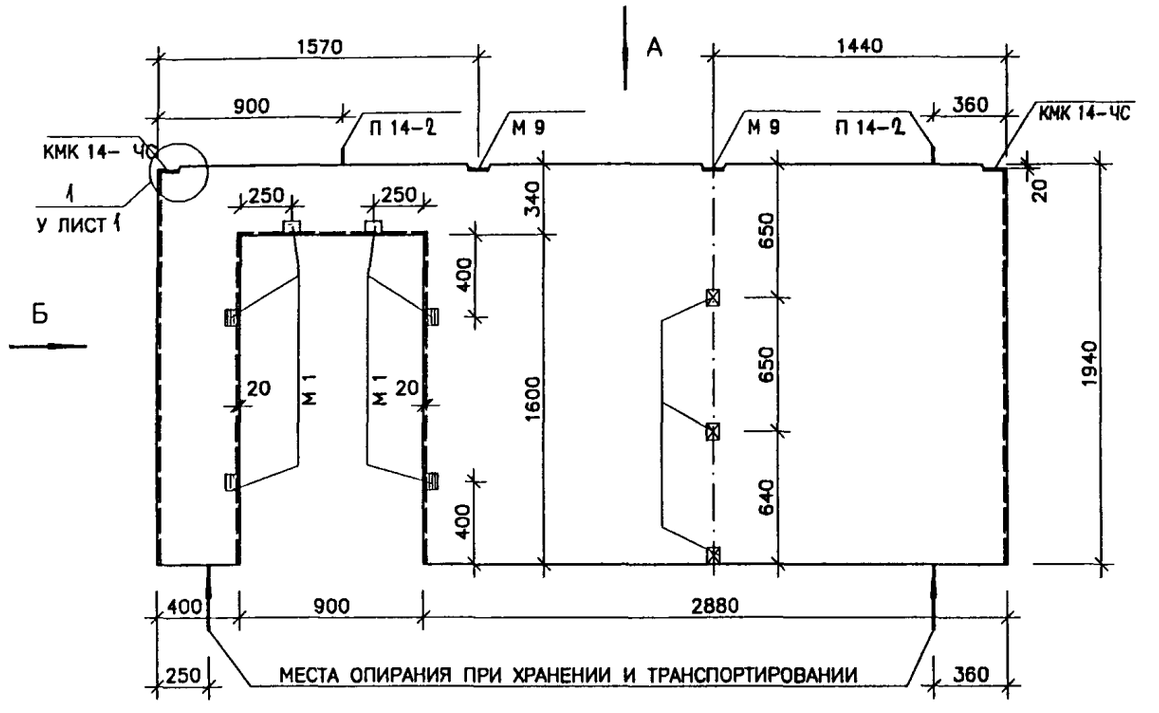

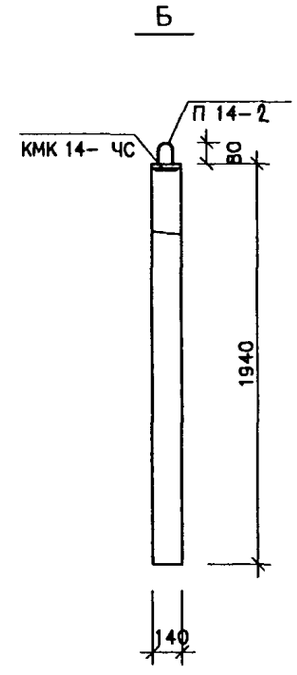

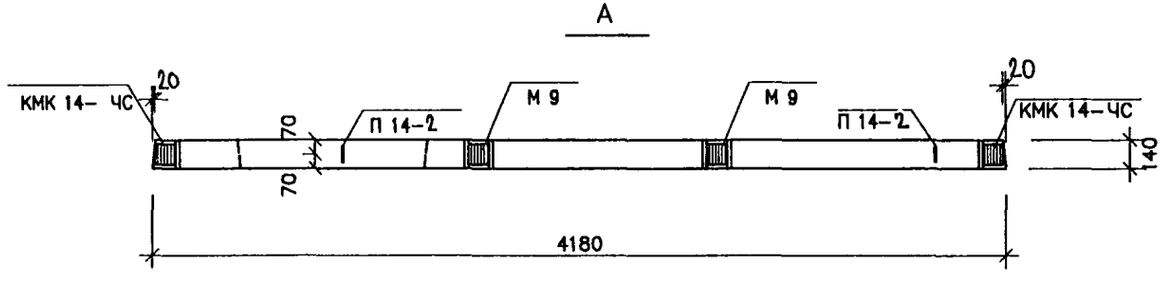

Согласование

Гл.инж.м 1	Янко	
ГИП м 1	Наплакова	

Инв.№подл.	Подпись и дата	Взам.инв.№

Нач.отд.	Ванаг	
Гл.спец.	Баско	
Рук.гр.	Комиссарова	
Разраб.	Телесницкая	
Провер.	Комиссарова	
Н.контр.	Гуревич	

РС 1-7809

ПАНЕЛЬ ЛВЧ 1442-3-ЧС
СБОРОЧНЫЙ ЧЕРТЕЖ

Стадия	Лист	Листов
Р.	1	2

М Н И И Т Э П
О С К

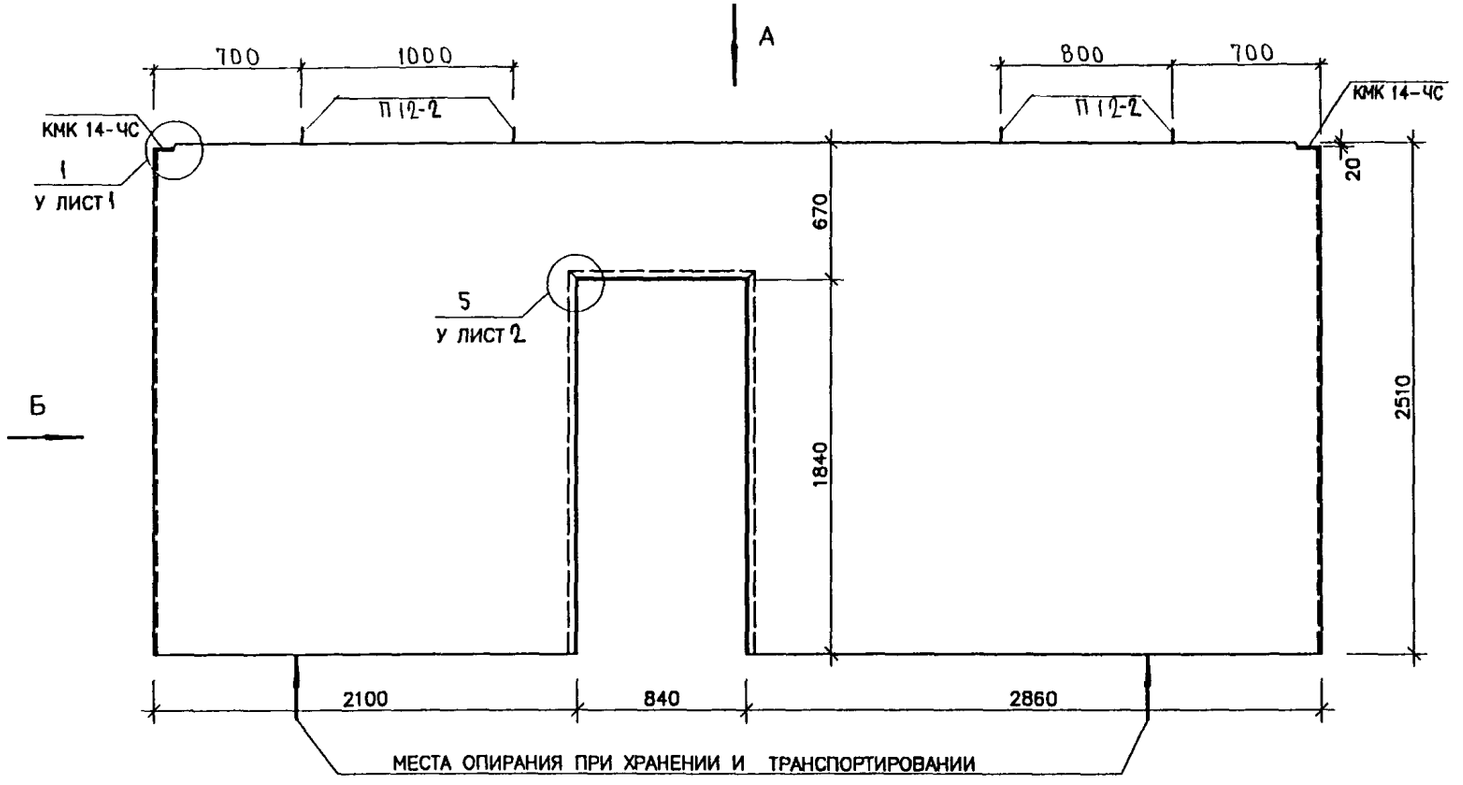

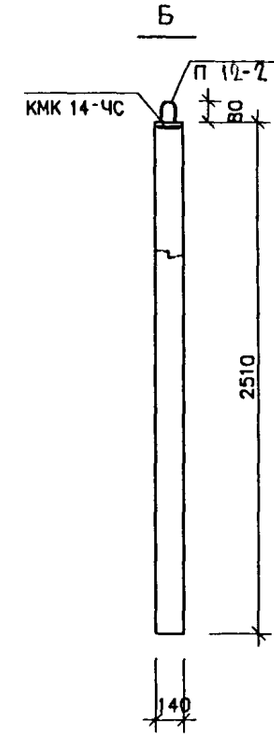

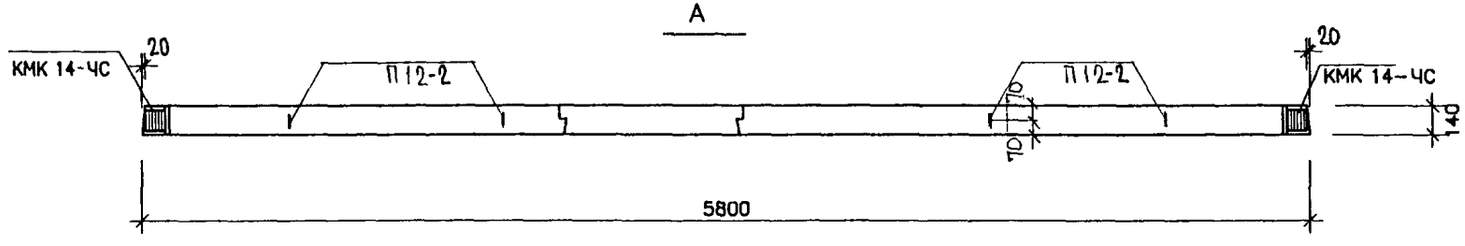

Согласование

Гл.инж.м 1	ЯНКО	
ГИП м 1	МАКЛАКОВА	

Инв.№подл. | Подпись и дата | Взам.инв.№

НАЧ.ОТД.	ВАНАГ	
ГЛ.СПЕЦ.	БАСКО	
РУК.ГР.	КОМИССАРОВА	
РАЗРАБ.	ТЕЛЕСНИЦКАЯ	
ПРОВЕР.	КОМИССАРОВА	
Н.КОНТР.	ГУРЕВИЧ	

РС 1-7809

ПАНЕЛЬ ЛВМ 1458-1-ЧС
СБОРОЧНЫЙ ЧЕРТЕЖ

СТАДИЯ	ЛИСТ	ЛИСТОВ
Р.	1	2

М Н И И Т Э П
О С К

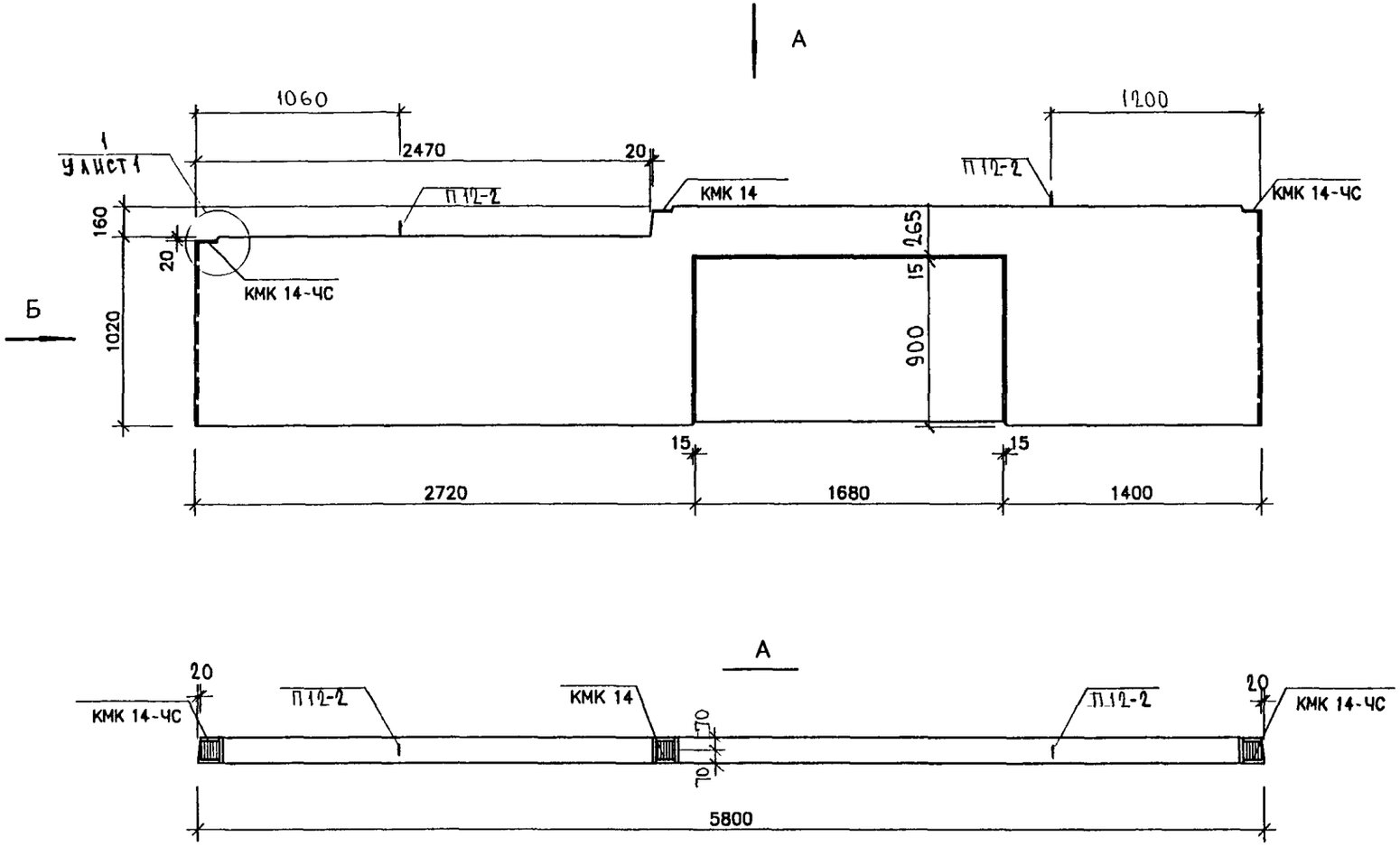

Согласование

Гл.инж.м.1	ЯНКО	
ГИП м 1	МАКЛАКОВА	

Инв.№подл. | Подпись и дата | Взам.инв.№

НАЧ.ОТД.	ВАНАГ		
ГЛ.СПЕЦ.	БАСКО		
РУК.ГР.	КОМИССАРОВА		
РАЗРАБ.	ТЕЛЕСНИЦКАЯ		
ПРОВЕР.	КОМИССАРОВА		
Н.КОНТР.	ГУРЕВИЧ		

РС 1-7809

ПАНЕЛЬ ЛВМ1458-2-ЧС
СБОРОЧНЫЙ ЧЕРТЕЖ

СТАДИЯ	ЛИСТ	ЛИСТОВ
Р.	1	2

М Н И И Т Э П
О С К

193 47 297

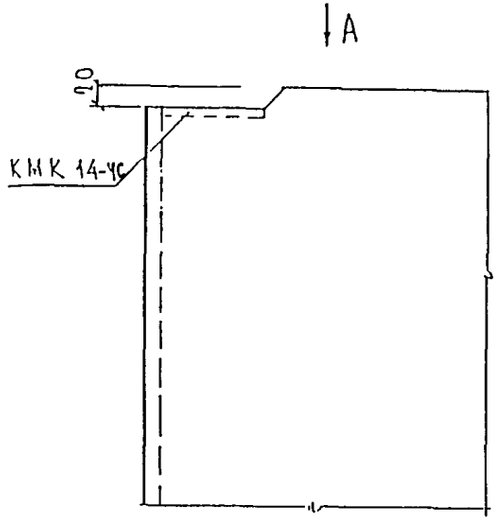

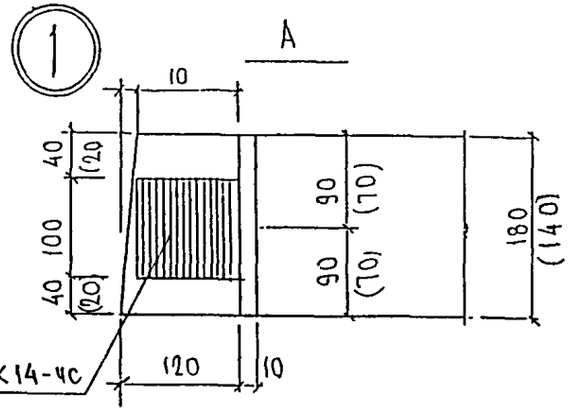

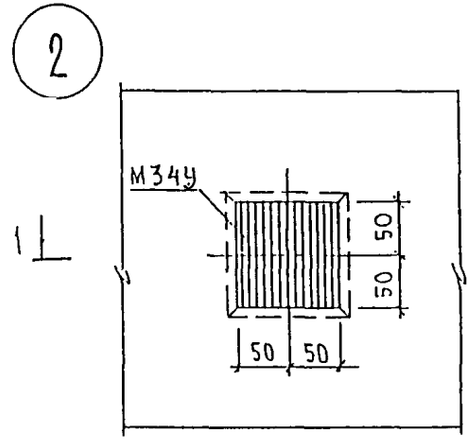

1-1

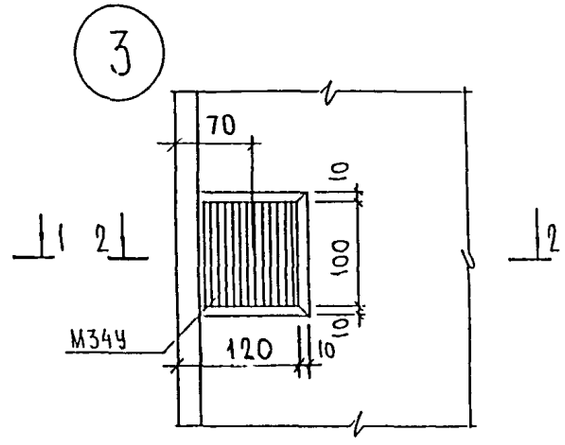

2-2

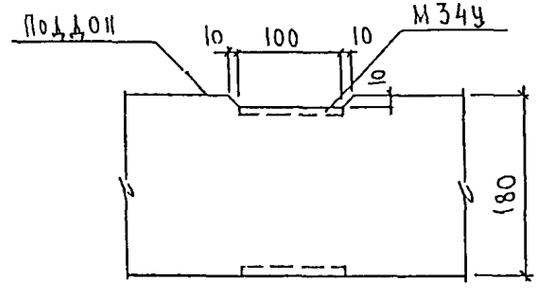

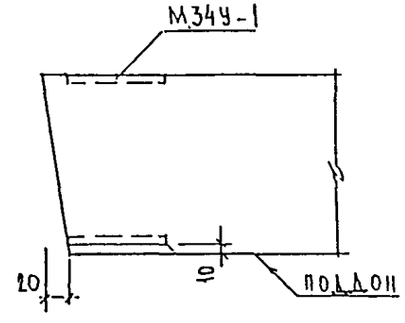

Согласование

Гл.инж.м 1	ЯНКО	
ГИП м 1	МАКЛАКОВА	

Инв.№подл. | Подпись и дата | Взам.инв.№

НАЧ. ОТД.	ВАНАГ	
ГЛ. СПЕЦ.	БАСКО	
РУК. ГР.	КОМИССАРОВА	
РАЗРАБ.	ТЕЛЕСНИЦКАЯ	
ПРОВЕР.	КОМИССАРОВА	
Н. КОНТР.	ГУРЕВИЧ	

РС 1-7809. У.

Узлы габаритные

СТАДИЯ	ЛИСТ	ЛИСТОВ
Р.	1	2

МНИИТЭП ОСК

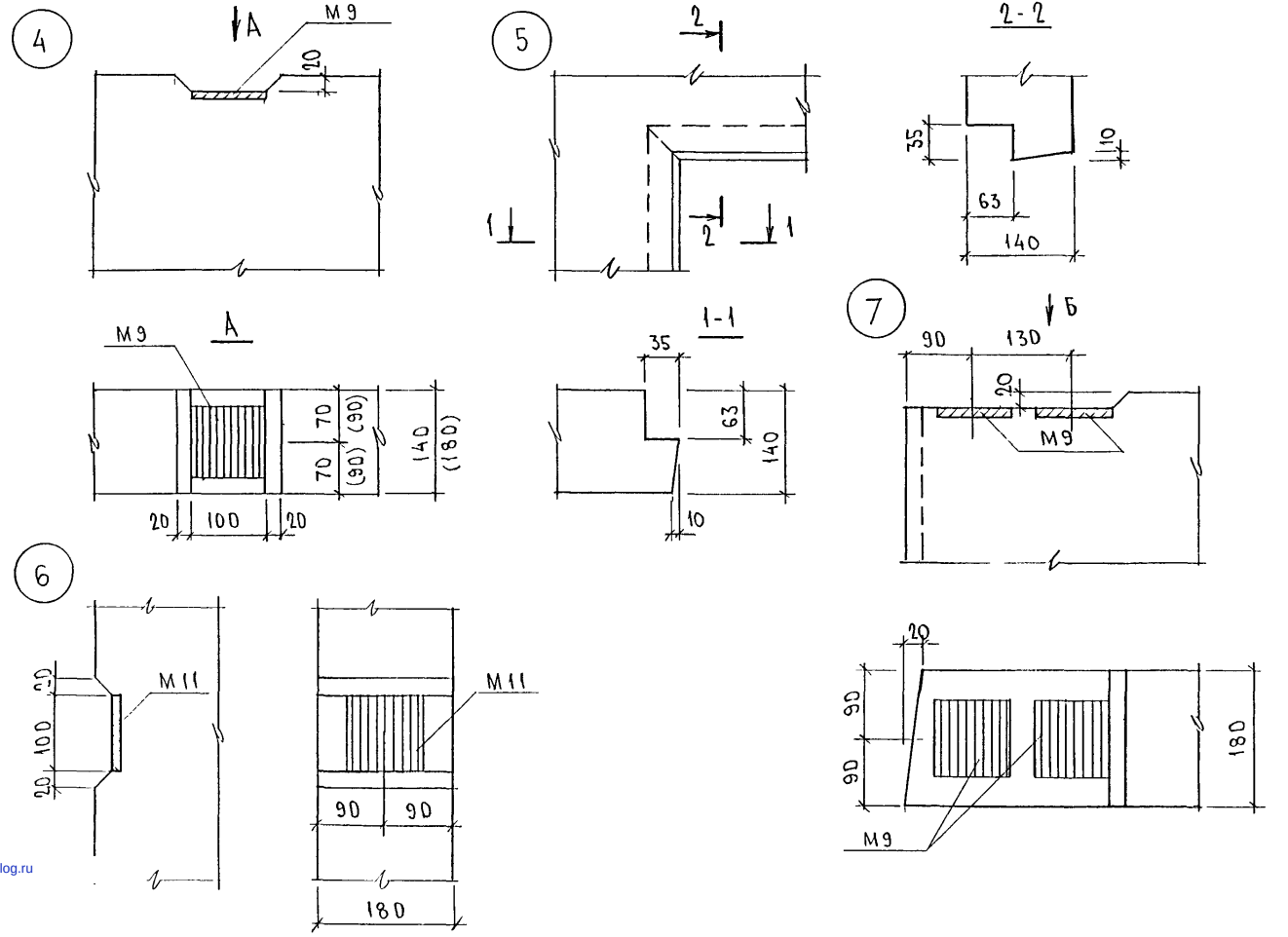

gost.e-ecolog.ru

Инв. № подл. | Подпись и дата | Взам. инв. №