Правительство Москвы
Комитет по архитектуре и градостроительству г. Москвы
МНИИТЭП

ПРОЕКТЫ НА ОСНОВЕ КОНСТРУКЦИЙ И ИЗДЕЛИЙ ТЕРРИТОРИАЛЬНОГО КАТАЛОГА
ЖЕЛЕЗОБЕТОННЫЕ КОНСТРУКЦИИ ПАНЕЛЬНЫХ ЖИЛЫХ ДОМОВ ПРОИЗВОДСТВА АО ДСК-1

РС1 - 3120

ПАНЕЛИ ВНУТРЕННИХ СТЕН ТОЛЩИНОЙ 14 и 18 см.

РАБОЧИЕ ЧЕРТЕЖИ

Москва 2004г.

gost.e-ecolog.ru

Правительство Москвы
Комитет по архитектуре и градостроительству г. Москвы
МНИИТЭП

ПРОЕКТЫ НА ОСНОВЕ КОНСТРУКЦИЙ И ИЗДЕЛИЙ ТЕРРИТОРИАЛЬНОГО КАТАЛОГА
ЖЕЛЕЗОБЕТОННЫЕ КОНСТРУКЦИИ ПАНЕЛЬНЫХ ЖИЛЫХ ДОМОВ ПРОИЗВОДСТВА АО ДСК-1

РС1 - 3120

ПАНЕЛИ ВНУТРЕННИХ СТЕН ТОЛЩИНОЙ 14 и 18 см.

РАБОЧИЕ ЧЕРТЕЖИ

Главный инженер института	Е.Е. Никитин
Главный конструктор института	Г.И. Шапиро
Начальник ОСК	М.В. Ванаг
Главный специалист ОСК	Н.Н. Баско

Москва 2004г.

Обозначение	Наименование	Стр
РС1-3120.1 ПЗ.	Пояснительная записка	4,5
РС1-3120. НИ.	Номенклатура изделий	6-8
РС1-3120. РС.	Ведомость расхода стали	9,10
РС1-3120. 01СБ.	Панели В1855-71У-Т-4С; В1855-71У-4С Сборочный чертеж	11-16
РС1-3120. 02 СБ.	Панель В1827-1У-4С. Сборочный чертеж	17,18
РС1-3120. 03 СБ.	Панель В1824-1У-4С. Сборочный чертеж.	19,20
РС1-3120. 04 СБ.	Панели В1855-70У-Т-4С; В1855-70У-4С Сборочный каркас	21-23
РС1-3120. 05СБ.	Панель В1821-1У-4С. Сборочный чертеж.	24,25
РС1-3120. 06 СБ.	Панель АВ1448-1УА-4С. Сборочный чертеж.	26-31
РС1-3120. 07СБ.	Панель АВ1858-70У-4С. Сборочный чертеж	32-33
РС1-3120 08СБ.	Панель АВ 1858-71У-4С. Сборочный чертеж.	34,35
РС1-3120. 09СБ.	Панель АВ 1858-72У-4С. Сборочный чертеж.	36,37
РС1-3120. 10 СБ.	Панель АВ1862-72У-4С. Сборочный чертеж.	38-42
РС1-3120. 11 СБ.	Панель АВ 1862-71У-4С. Сборочный чертеж.	43,44
РС1-3120. 12 СБ.	Панель АВ 1862-70У-4С. Сборочный чертеж.	45,46
РС1-3120. 13СБ.	Панель АВ 1862-5У-К-4С. Сборочный чертеж	47,48
РС1-3120. У	Узлы габаритные	49-52
РС1-3120 УЭ	Узлы по электрике.	53
РС1-3120 УА	Узлы арматурные	54-57
РС1-3120.	Каркасы. Сборочный чертеж.	58-68
РС1-3120.	Гнутые каркасы. Сборочный чертеж	69
РС1-3120.	Объемные каркасы. Сборочный чертеж	70
РС1-3120.	Сетки. Сборочный чертеж.	71,72
РС1-3120.	Петли. Сборочный чертеж.	73
РС1-3120	Закладные детали. Сборочный чертеж.	74-76
РС1-3120	Информационная карта	77

Договор: 1-148

РС1-3120

Содержание

МНИИТЭП ОСК

1. Настоящий альбом РС1-3120 содержит рабочие чертежи панелей внутренних стен толщиной 18см и 14см для жилых домов серии П 44Т производства АО ДСК-1 с учетом требований по предотвращению прогрессирующего обрушения при чрезвычайных ситуациях (Дополнение 25).

2. Изделия запроектированы с учетом их изготовления в стальных горизонтальных формах и кассетным способом. Способ изготовления указан на схемах армирования изделий.

Перевод изделий из горизонтального положения в вертикальное производится без помощи кантователя.

3. Изделия рассчитаны и законструированы в соответствии со СНиП 2.03.01-84*, Пособием по проектированию жилых зданий вып.3.

4. Панели должны изготовляться в соответствии с требованиями ГОСТ 12504-80* "Панели стеновые внутренние бетонные и железобетонные для жилых и общественных зданий" и ГОСТ 13015.0-83*

5. Для изделий принят тяжёлый бетон средней плотности γ=2400 кг/м^3, класса по прочности на сжатие В25, марка по морозостойкости F50.

6. Отпускная прочность бетона на сжатие с учётом усилий, возникающих при выеме из формы и сроков монтажа здания, должна быть не менее 70% – в летнее время и не менее 85% – в зимнее время от класса по прочности на сжатие.

При этом предприятие-изготовитель обязано гарантировать достижение бетоном проектной прочности, соответствующей его классу в возрасте 28 суток.

7. Армирование изделий предусмотрено из сварных каркасов и отдельных стержней, собираемых в объёмный каркас в кондукторе и соединенных в местах пересечения контактной точечной сваркой по ГОСТ 14098-91 /КI-КТ/.

Каркасы следует изготавливать из горячекатаной арматурной стали классов AI, AIII /ГОСТ 5781-82/и холоднотянутой арматуркой проволоки класса Вр-I /ГОСТ 6727-80/.

Качество изготовления арматурных каркасов должно удовлетворять требованиям ГОСТ 10922-90.

8. Монтажные петли изготавливаются из горячекатаной арматурной стали класса AI марок Ст3сп2 и Ст3пс2 /ГОСТ 5781-82/.

В случае применения стали Ст3пс2 завод-изготовитель обязан предупредить заказчика о запрещении подъёма изделий и их монтажа при температуре ниже минус 40°С.

9. В изделиях предусмотрены сварные закладные детали, чертежи которых приведены в настоящем альбоме.

Для изготовления закладных деталей применяется сталь марки Ст3кп2/ГОСТ 535-88/ арматурная сталь класса AII/ГОСТ5781-82/ и класса А400С /ТСН 102-00/.

Закладные детали должны изготовляться в соответствии с ГОСТ 10922-90, ГОСТ 14098-91.

10. Замена арматурной стали классов AIII и AII в арматурных изделиях и закладных деталях на термомеханически упрочненную свариваемую арматуру класса А400С и класса А500С производится в соответствии с Территориальными строительнми нормами г.Москвы ТСН 102-00 "Железобетонные конструкции с арматурой классов А500С и А400С."

11. Значение действительных отклонений геометрических параметров изделий не должны превышать величин, указанных в ГОСТ 12504-80* п.3.9.

12. Подъём, погрузка и выгрузка панелей должны производиться краном с захватом за подъёмные петли с применением подъёмных приспособлений, обеспечивающих самобалансирование усилий в грузовых стропах и соблюдением мер, исключающих возможность повреждения изделий.

13. Изделия должны храниться на складе в вертикальном положении рассортированными по маркам, установленными на деревянные прокладки в местах, указанных на рабочих чертежах. Панели перевозятся на специально оборудованных панелевозах, обеспечивающих неподвижность панелей и сохранность лицевых поверхностей.

14. Систематический контроль всех параметров бетона, арматурной стали, а также изделий в целом должны осуществляться в соответствии с требованиями ГОСТ 12504-80*, ГОСТ 13015.0-83*.

15. Перед применением в строительстве панели должны быть испытаны неразрушающим методом в соответствии с ГОСТ 12504-80* п.5.2.

Нач.отд.	Ванаг			РС1-3120.ПЗ.	
Гл.спец.	Баско			Пояснительная записка	Стадия Р; Лист 1; Листов 2
					МНИИТЭП ОСК

16. Минимальный предел огнестойкости несущих панелей не менее REI 120, класс конструктивной пожарной опасности С0, класс пожарной опасности внутренних панелей К0, что соответствует СНиП 21-01-97* "Пожарная безопасность зданий и сооружений".

17. Исходное сырьё должно применяться с обязательным радиологическим контролем.

18. Маркировка изделий соответствует принятой в проекте.

19. Принятое обозначение по маркировке узлов.

2	номер узла
У ЛИСТ I	номер листа, на котором расположен узел

№№ п.п	Марка изделия по ГОСТ	Марка изделия по проекту	Эскиз изделия	Параметры изделия: Размеры, мм: Д	Ш	В	Площадь, м²	Объем, м³	Проектная масса, т	Объем, м³: Тяжелый бетон γ=2400 кг/м³, класс В22,5							Тип конструкций	№ страниц, рц.
1	2	3	4	5	6	7	8	9	10	11	12	13	14	15	16	17	18	19
1		В1855-71У-Т-ЧС	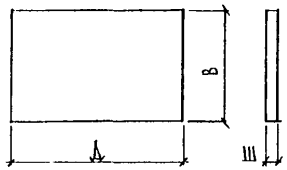	5520	180	2630	14.52	2.60	6.24	2.60								11÷16
2		В1855-71У-ЧС																
3		В1827-1У-ЧС		2720	180	2380	6,47	1.16	2.78	1.16								17;18
4		В1824-1У-ЧС		2430	180	2630	6.39	1,14	2,74	1.14								19,20
5		В1855-70У-Т-ЧС	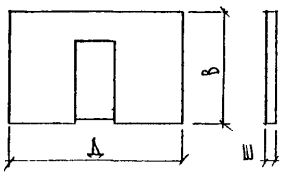	5520	180	2630	12.70	2.27	5.45	2.27								21-23
6		В1855-70У-ЧС																
7		В1821-1У-ЧС	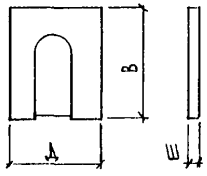	2080	180	2630	3.56	0.62	1.49	0.62								24,25

Договор 1-148

НАЧ ОТД.	ВАНАГ	
ГЛ.СПЕЦ	БАСКО	
ГЛ.СПЕЦ		
ЗАВ ГР	НИКОЛАЕВА	
РАЗРАБ	НИКОЛАЕВА	
ПРОВЕР	КОМИССАРОВА	
Н.КОНТР	ГУРЕВИЧ	

РС1-3120.НН

Номенклатура

СТАДИЯ	ЛИСТ	ЛИСТОВ
Р	1	3

МНИИТЭП ОСК

ГЛ.ИНЖ. М.1 ЯНКО

1	2	3	4	5	6	7	8	9	10	11	12	13	14	15	16	17	18	19
8		АВ1448-19А-4С	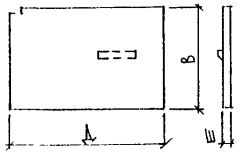	4800	140	2630	12.55	1.77	4.25	1.77								26-31
9		АВ1862-719-4С	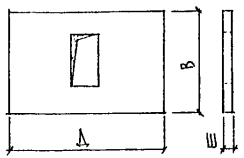	6180	180	2630	14.79	2.64	6.34	2.64								43,44
10		АВ1862-729-4С		6180	180	2630	14.95	2.67	6.41	2.67								38-42
11		АВ1858-729-4С	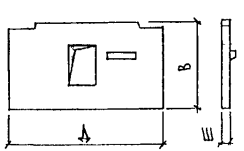	5800	180	2780	14.43	2.59	6.22	2.59								36,37
12		АВ1858-709-4С		5800	180	2780	14.27	2.56	6.14	2.56								32,33
13		АВ1858-719-4С		5800	180	2780	14.04	2.51	6.02	2.51								34,35

Н.ИН. | ПОДП | АТА | Д.И.

РС1-3120.113.

Лист 2

Формат А3

1	2	3	4	5	6	7	8	9	10	11	12	13	14	15	16	17	18	19
14		АВ1862-704-4С	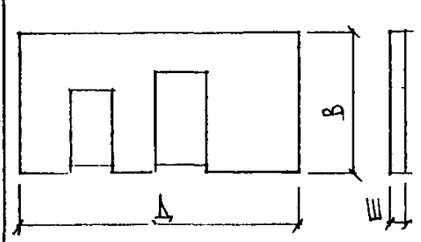	618D	18D	263D	10,54	1,90	4,55	1,9D								45, 46
15		АВ1862-54-К-4С	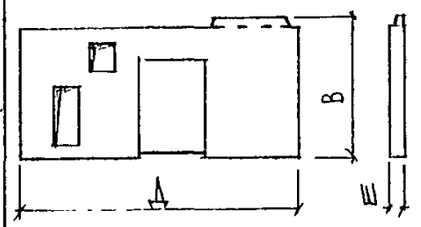	618D	18D	278D	12.83	2,24	5.38	2.24								47,48

№№ п/п	Марка панели	Изделия арматурные																Изделия закладные								Расход стали	
		Арматура класса																Прокат марки									
		A I ГОСТ 5781-82								A III ГОСТ 5781-82						Bp I ГОСТ 6727-80			Всего	A 400C ТСН 102-00			Ст3 КП2 ГОСТ 103-76					Всего	Общий	на м² изделия
		⌀18	⌀16	⌀14	⌀12	⌀20	⌀6	⌀8	Итого	⌀12	⌀10	⌀8	⌀6	Итого	⌀5	⌀4	Итого		⌀12	⌀10	Итого	100×6	100×8	60×8	60×6	Итого			
1	В1855-7Т-Т4				11,34		21,21		32,55			14,76			14,76		1,98	1,98	49,29	2,92	3,00	5,92	4,23	3,76			7,99	13,91	63,20	4,35
2	В1855-7Т-4С				11,34		22,37		33,71			11,56			11,56		1,99	1,99	47,26	2,92	2,63	5,55	3,29	3,76			7,05	12,6	59,86	4,12
3	В1827-7Т-4С			3,06			11,16		14,22			7,74			7,74		1,03	1,03	22,99	2,92	1,48	4,40	0,94	3,76			4,70	9,10	32,09	4,96
4	В1824-7Т-4С			3,06			10,69		13,75			10,32			10,32		1,04	1,04	25,11	5,84	2,27	8,11	1,41	7,52			8,93	17,04	42,15	6,60
5	В1855-7Т4-Т4					8,78	19,11		27,9			21,62	1,47	0,52	23,61	1,70	2,15	3,85	55,36	1,46	3,22	4,68	4,70	1,88			6,58	11,26	66,62	5,25
6	В1855-7Т4-4С					8,78	20,27		29,05			18,42	1,47	0,52	20,41	1,70	2,16	3,86	53,32	1,46	2,85	4,31	3,76	1,88			5,64	9,95	63,27	4,98
7	В1821-7Т-4С				2,00		1,68		3,68			20,64	2,99	5,36	28,99	1,38	1,05	2,43	35,10		1,84	1,84	2,82				2,82	4,66	39,76	11,17
8	АВ1448-1Т4-4С КАССЕТНОЕ ПРО-80	6,48					22,15		28,63			8,36			8,36		3,18	3,18	40,17	2,92	1,46	4,38	0,94	3,76		0,28	4,98	9,36	49,53	3,95

Нач. отд.	Ванаг	
Гл. спец.	Баско	
Рук. гр.	Н.Н. Коллева	
Разработ.	Хведелидзе	
Проверил	Николаева	
Норм.контр.	Гуревич	

РС1-3120 РС.

Ведомость расхода стали на элемент в кг

Стадия	Лист	Листов
Р	1	1

МНИИТЭП ОСК

Взам. инв. № | Подпись и дата | Инв. № подл.

№№ п.п.	Марка панели	Изделия арматурные																	Изделия закладные										Расход стали	
		Арматура класса																				Прокат марки								
		A I ГОСТ 5781-82								A III ГОСТ 5781-82						Bp I ГОСТ 6727-80			Всего	A 400C ТСН 102-00			Ст3 КП2 ГОСТ 103-76						Всего	Общий	на м² изделия
		∅18	∅16	∅14	∅12	∅20	∅6	∅8	Итого		∅12	∅10	∅8	∅6	Итого	∅5	∅4	Итого		∅12	∅10	Итого	100×6	100×8	60×8	60×6		Итого			
9	АВ 1448-19А-4С горизонт. фор-ние	6,12					17,19		23,31		16,32	14,88			31,20		3,09	3,09	57,60	2,92	1,46	4,38	0,94	3,76		0,28		4,98	9,36	66,96	5,34
10	АВ 1858-70ч-4С					8,24	17,44		25,68			43,38	2,98	1,04	47,40	3,10	3,99	7,09	80,17		4,02	4,02	4,70			0,28		4,98	9,00	89,17	6,25
11	АВ 1858-71ч-4С					8,24	17,28		25,52		7,10	35,43	2,98	1,04	46,55	3,88	3,86	7,74	79,81		3,10	3,10	2,82			0,28		3,10	6,20	86,01	6,13
12	АВ 1858-72ч-4С					8,24	17,45		25,69			43,38	2,98	1,04	47,40	3,44	3,99	7,43	80,52		4,02	4,02	4,70			0,28		4,98	9,00	89,52	6,20
13	АВ 1862-5у-К-4С		9,80				2,12		11,92		16,70	37,37	5,76	19,45	79,28	1,52	3,54	5,06	96,26		2,23	2,23	1,41		2,28			3,69	5,92	102,18	7,96
14	АВ 1862-70ч-4С		9,80				1,46	0,93	12,19		28,30	34,79		21,80	84,89		2,16	2,16	99,24		2,33	2,33	2,35					2,35	4,68	103,92	9,86
15	АВ 1862-71-4С		9,80				2,72		12,52			34,86	2,98	11,90	49,74	2,46	2,18	4,64	66,90		4,17	4,17	6,11					6,11	10,28	77,18	5,22
16	АВ 1862-72ч-4С		9,80				2,72		12,52			34,86	2,98	11,90	49,74	2,80	2,18	4,98	67,24		4,17	4,17	6,11					6,11	10,28	77,52	5,18

Инв. № подл. | Подпись и дата | Взам. инв. №

Инв. № подл. | Подпись и дата | Взам. инв. №

Формат	Зона	Позиц.	Обозначение		Наименование	Кол. на испол. 01	02	03	04	05	06	07				Примеч.
					Документация											
А3			РС1-3120.	01 СБ.	Сборочный чертеж	X	X									
			РС1-3120.	02 СБ	Сборочный чертеж			X								
			РС1-3120.	03 СБ	Сборочный чертеж				X							
			РС1-3120	04 СБ	Сборочный чертеж					X	X					
			РС1-3120	05 СБ	Сборочный чертеж							X				
			РС1-3120	ПЗ	Пояснительная записка	X	X	X	X	X	X	X				
			РС1-3120	РС	Ведомость расхода стали	X	X	X	X	X	X	X				
			РС1-3120	У	Узлы габаритные	X	X			X	X	X				
			РС1-3120	УЭ	Узлы по электрике	X	X	X	X	X	X	X				
			РС1-3120	УА	Узлы арматурные	X	X	X	X	X	X	X				

Нач. отд.	Ваиаг	
ГА спец.	Баско	
Рук. гр.	Николаева	
Разраб.	Хведелидзе	
Провер.	Николаева	
Н. контр.	Гуревич	

РС1-3120. 01 ÷ 05 СБ.

Панели В1855-71У-Т-4С; В1855-71У-4С; В1827-1У-4С; В1824-1У-4С; В1855-70У-Т-4С; В1855-70У-4С; В1821-1У-4С.

Стадия	Лист	Листов
Р	1	5

МНИИТЭП ОСК

Форма 1 ГОСТ 2.113-75

Инв. № подл. | Подпись и дата | Взам. инв. №

Формат	Зона	Позиц.	Обозначение	Наименование	Кол. на испол. 01	02	03	04	05	06	07				Примеч.
				Сборочные единицы											
А3		1	РС1-3120	Закладная деталь М9	1	1		1	2	2					
		2		М100	3	2			3	2	2				
		3		КМК5-4С	2	2	2	4	1	1					
		4		КМК14-4С	2	2	2	2	2	2	2				
		5													
		6													
		7	РС1-3120	Петля П22-2	2	2									
		8		П20-5					2	2					
		9		П14-9			2	2							
		10		П12-16							2				
		11													
		12													
		13	РС1-3120	Каркас К1	4	5		3	4	5					
		14		К2	2	1			2	1					
		15		К3			3								

Марка	В1855-71У-Т-4С	В1855-71У-4С	В1827-1У-4С	В1824-1У-4С	В1855-70У-Т-4С	В1855-70У-4С	В1821-1У-4С

РС1-3120. 01 ÷ 05 СБ.

Лист 2

Форма 16 ГОСТ 2.113-75

Инв № подл.	Подпись и дата	Взам. инв №

Формат	Зона	Позиц.	Обозначение	Наименование	Кол. на испол. 01	02	03	04	05	06	07				Примеч.
А3		16	РС1-3120	КАРКАС К4			2								
		17		К6					2	2					
		18		К7					1	1					
		19		К8							1				
		20		К10							3				
		21		К11							1				
		22		К16							1				
		23		К2А	2	2		2	1	1					
		24													
		25													
		26	РС1-3120	ОБЪЕМНЫЙ КАРКАС ОК1					1	1					
		27		ОК2							1				
		28													
		29													
		30	РС1-3120	ГНУТЫЙ КАРКАС ГК1	2	2			1	1					
		31		ГК2			2								
		32		ГК3				2							

Марка	01	02	03	04	05	06	07			
	61855-704-1-НС	61855-704-НС	61827-14-НС	61824-14-НС	61855-704-НС	61855-704-НС	61821-14-НС			

РС1-3120. 01÷05 СБ.

Лист 3

Форма 1В ГОСТ 2.113-75

Инв № подл.	Подпись и дата	Взам. инв №

Формат	Зона	Позиц.	Обозначение	Наименование	Кол. на испол. 01	02	03	04	05	06	07				Примеч.
А3		33	РС1-3120	ГНУТЫЙ КАРКАС ГК4					1	1					
		34		ГК5					1	1					
		35		ГК6							1				
		36													
		37													
		38		Детали											
		39		стержни											
		40		Сталь класса AIII ГОСТ 5781-82*											
А3		41	РС1-3120	ОС5					2	2	2				
		42													
Б/А		43		⌀10 AIII ℓ=600 0,49кг	4	4	4	8	2	2					
		44													
		45													
		46		⌀6 AIII ℓ=600 0,13кг							22				
		47		ℓ=400 0,09кг							22				
		48													
		49													

Марка	01	02	03	04	05	06	07			
	61855-704-1-НС	61855-704-НС	61827-14-НС	61824-14-НС	61855-704-НС	61855-704-НС	61821-14-НС			

РС1-3120. 01÷05 СБ.

Лист 4

Форма 1В ГОСТ 2.113-75

Инв. № подл.	Подпись и дата	Взам. инв. №

Формат	Зона	Позиц.	Обозначение	Наименование	Кол. на испол. 01	02	03	04	05	06	07				Примеч.
				Сталь класса АI ГОСТ 5781-82*											
А3		50	РС1-3120	ОС 68	6	6			6	6					
		51													
5/4		52		Ф6АI L=5460 1.21кг	7	7									
		53		L=2660 0.59кг			7								
		54		L=2370 0.53кг				7							
		55		L=2400 0.53кг					7	7					
		56		L=2120 0.47кг					7	7					
				МАТЕРИАЛЫ											
				Тяжелый бетон γ=2400 кг/м³; В22,5, м³	2,60	2,60	1,16	1,14	2,27	2,27	0,62				
		57		Деревянные антисептированные пробки 160×80×60 шт					6	6					
		58		Деревянные антисептированные пробки 25×60×178 шт	6	6			6	6					
				Втулка резиновая шт.	2	2									
			ТУ6-19-051-518-84	Трубка ПВХ ЭГТПЭ-25 dн25; м	5,26	5,26									
				Марка	В1855-71у-ТЧ	В1855-71у-ЧС	В1827-1у-ЧС	В1824-1у-ЧС	В1855-70у-ТЧС	В1855-70у-ЧС	В1821-1у-ЧС				

РС1-3120. 01÷05 СБ.

Лист 5

Форма 1в ГОСТ 2 113-75

Инв. № подл.	Подпись и дата	Взам. инв. №

Формат	Зона	Позиц.	Обозначение	Наименование	Кол. на испол.										Примеч.

Лист

Форма 1в ГОСТ 2 113-75

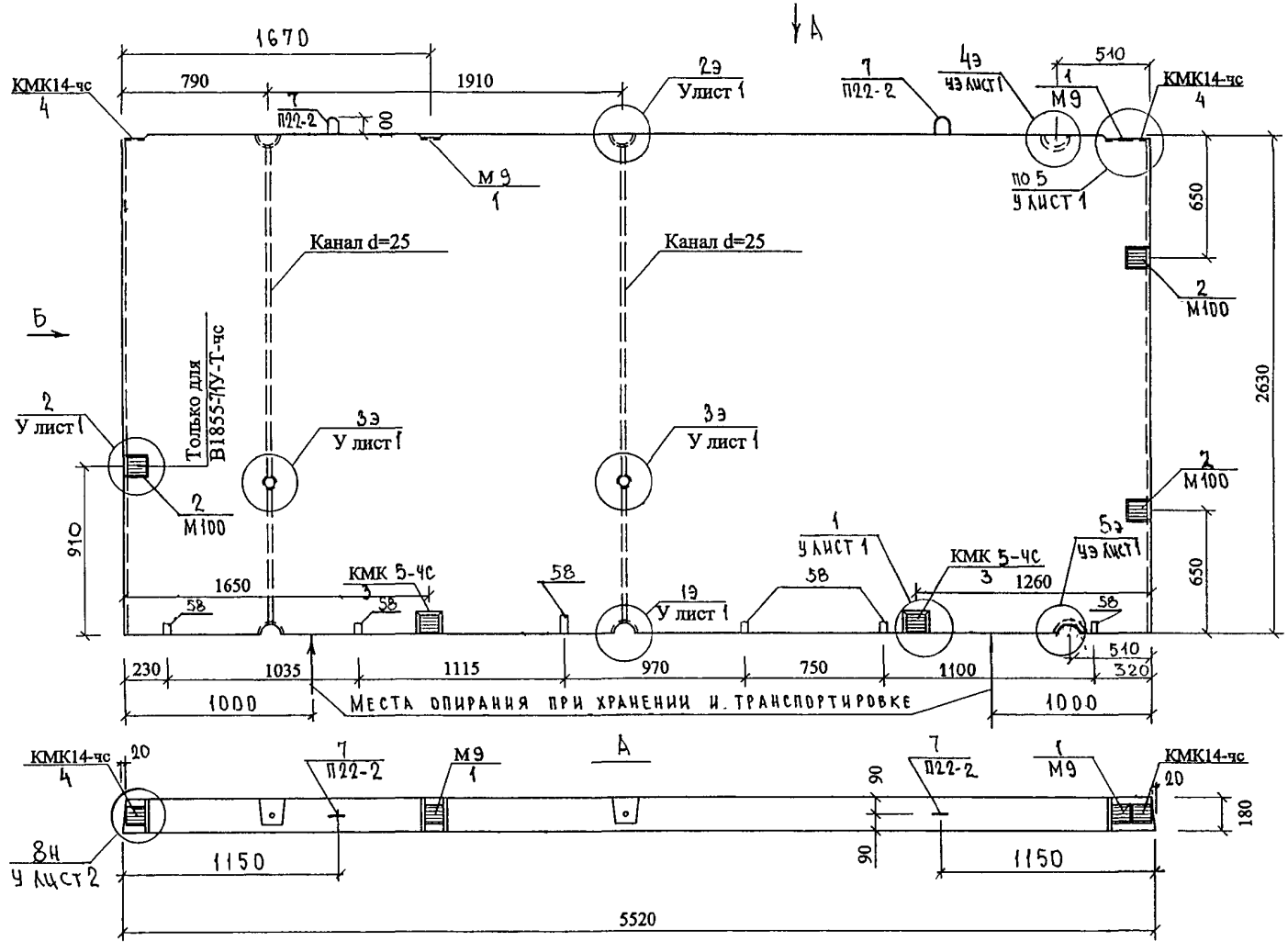

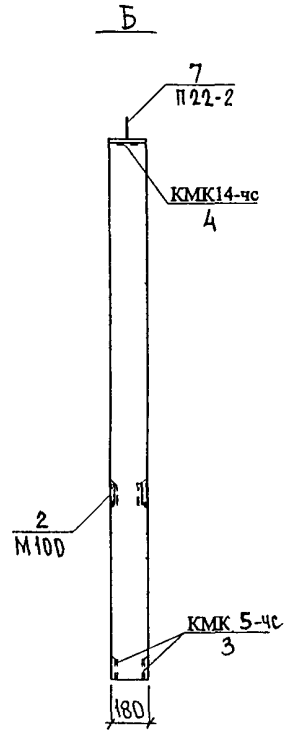

СОГЛАСОВАНО.

ГИП М.1	НИКОЛАЕВА	
ГЛ.СПЕЦ ЭО	САВИНКИН	

НАЧ.ОТД.	ВАНАГ	
ГЛ.СПЕЦ.	БАСКО	
РГИ	НИКОЛАЕВА	
РАЗРАБ	НИКОЛАЕВА	
ПРОВЕР.	КОМИССАРОВА	
Н.КОНТР	ГУРЕВИЧ	

РС 1-3120.01 СБ.

ПАНЕЛИ В1855-7/У-Т-чс,
В1855-7/У-чс

СБОРОЧНЫЙ ЧЕРТЕЖ

СТАДИЯ	ЛИСТ	ЛИСТОВ
Р	1	2

МНИИТЭП
ОСК

Схема армирования В1855-71 У-Т-4С

(кассетное производство)

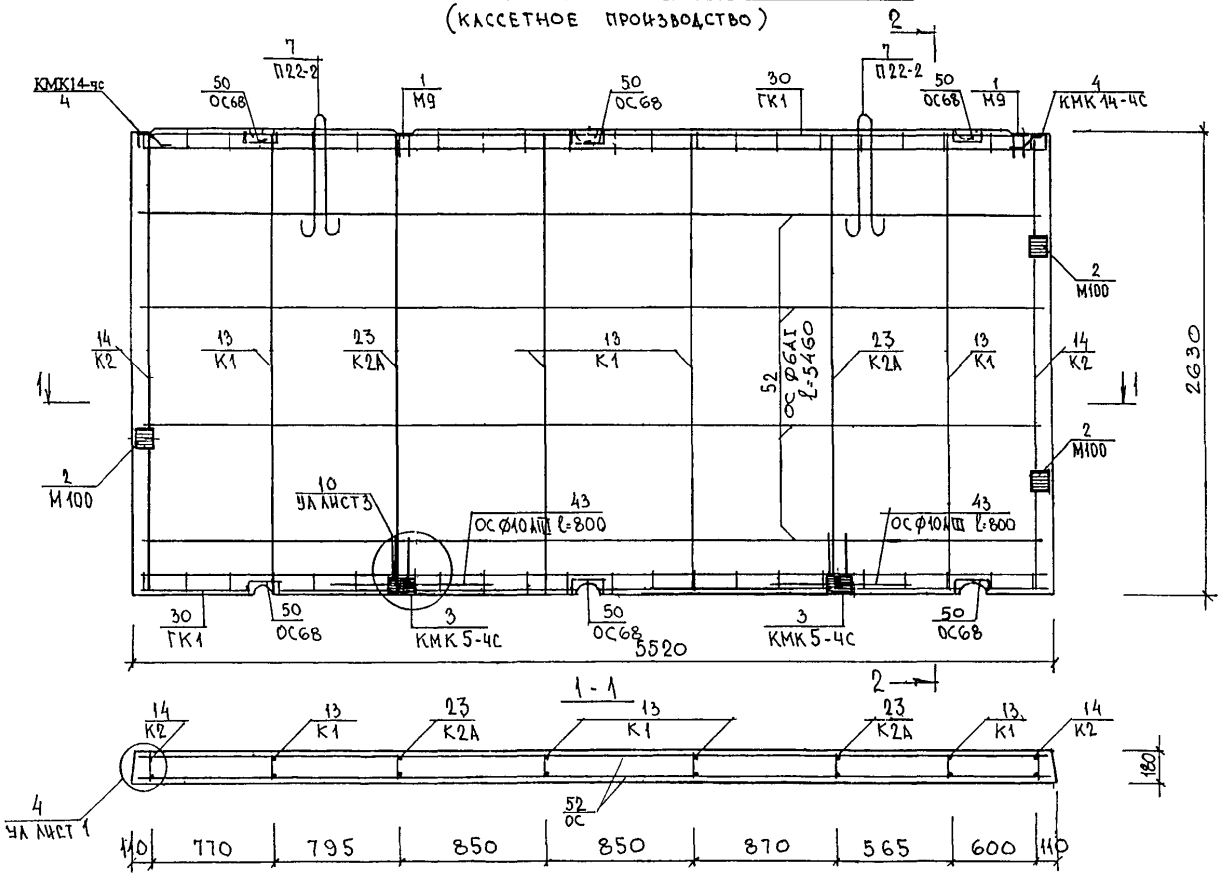

2-2

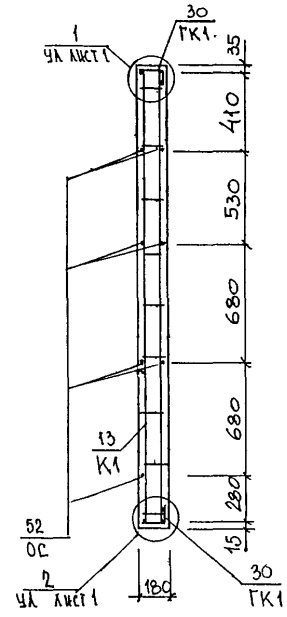

Инв. № подл.	Подпись и дата	Взам. инв. №

РС1-3120. 01 СБ.	Лист 2

Схема армирования В 1855-71 У-4с

(кассетное производство)

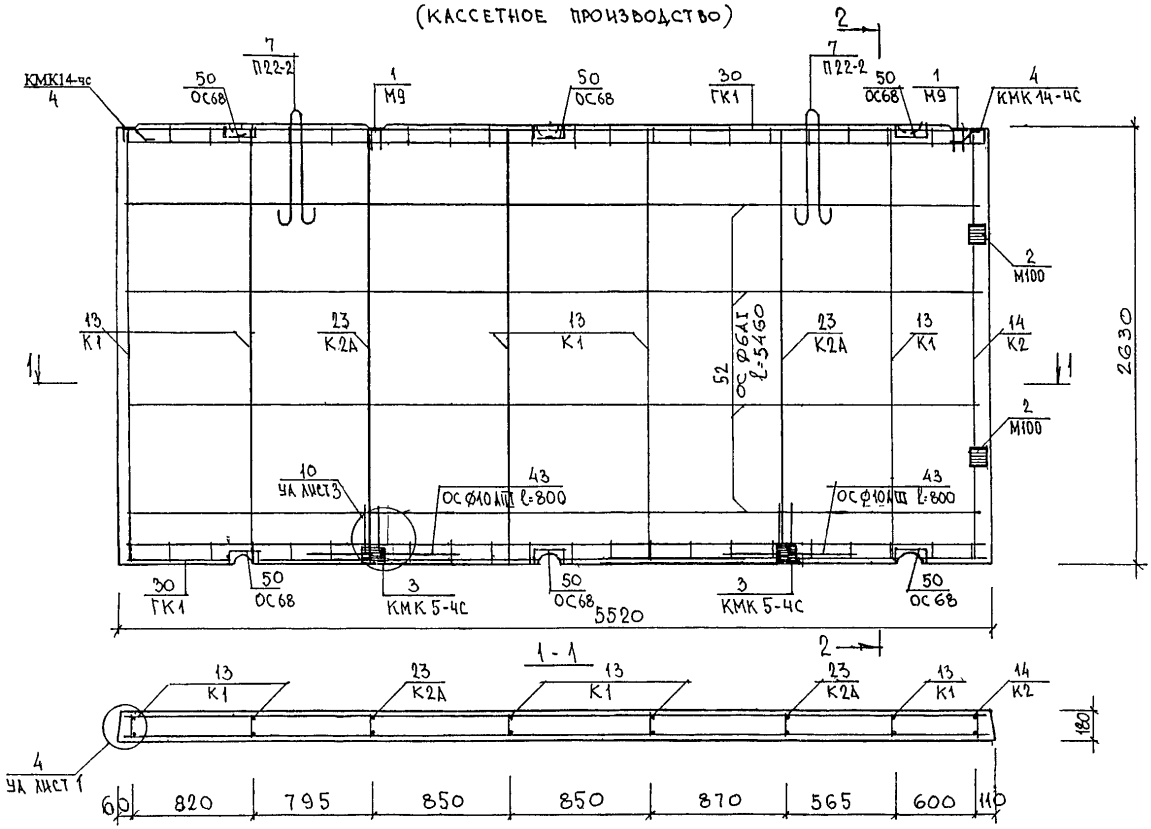

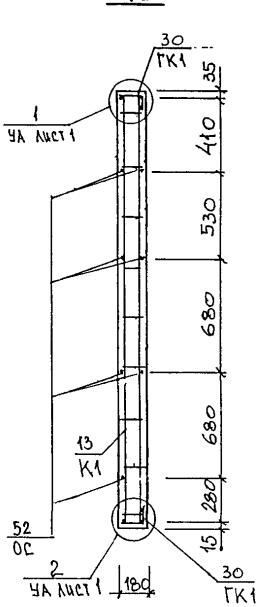

Инв. № подл.	Подпись и дата	Взам. инв. №

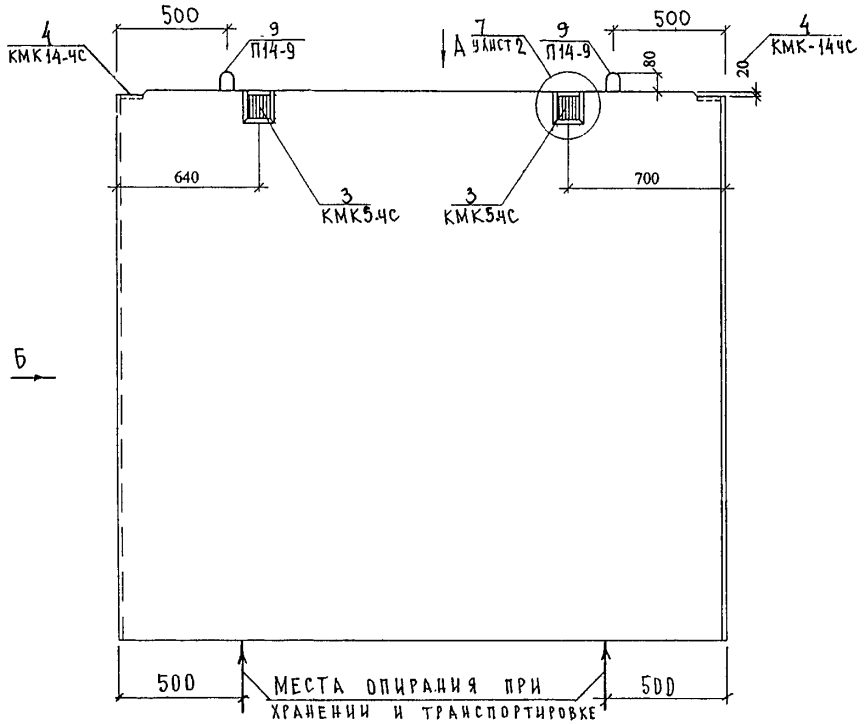

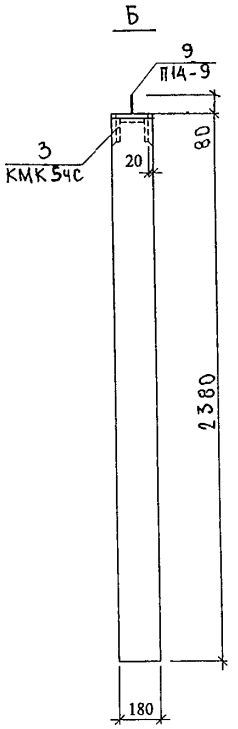

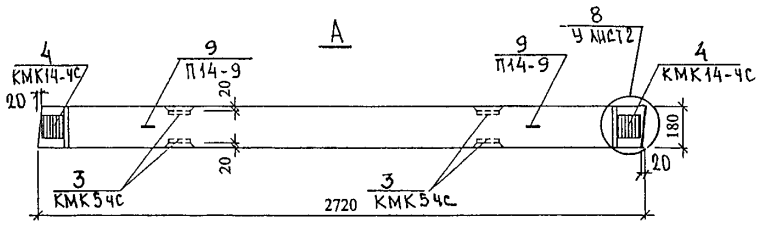

Нач.отд.	Ванаг	
Гл.спец.	Баско	
РГИ	Николаева	
Разраб.	Николаева	
Провер.	Комиссарова	
Н.контр.	Гуревич	

РС 1-3120.02сб.

Панель В1827-14-4С

Сборочный чертеж

Стадия	Лист	Листов
Р	1	2

МНИИТЭП ОСК

Согласовано.
ГИП М.Л. Маклакова

Схема армирования В1827-1у-4С

(кассетное производство)

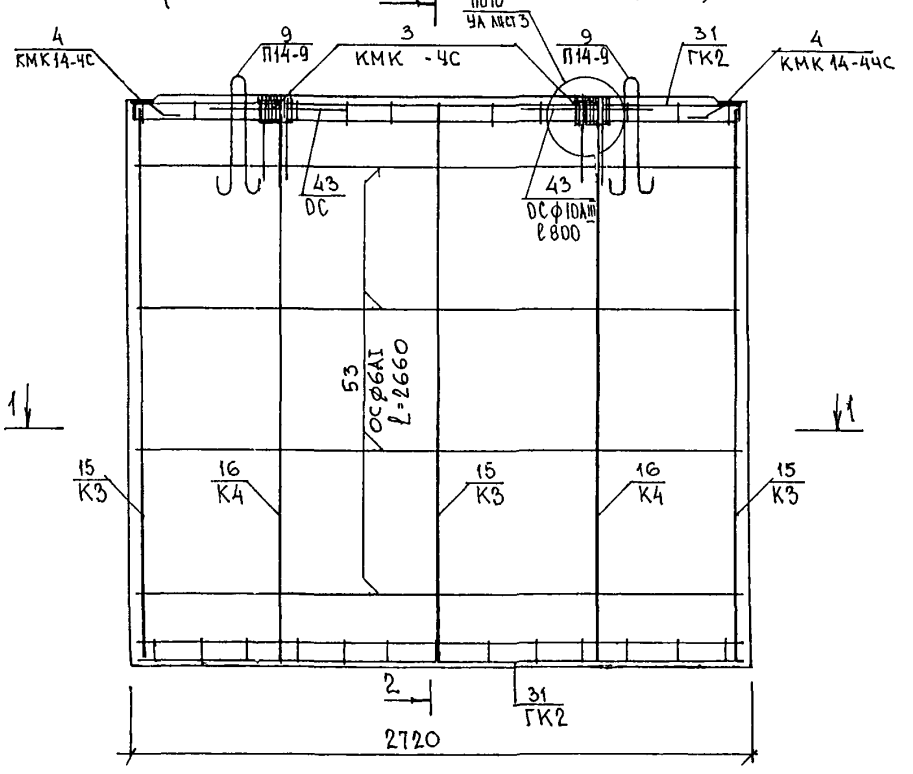

1-1

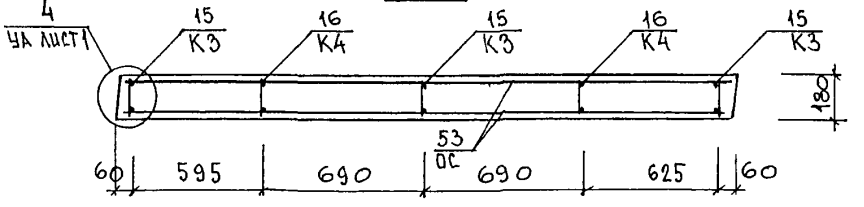

2-2

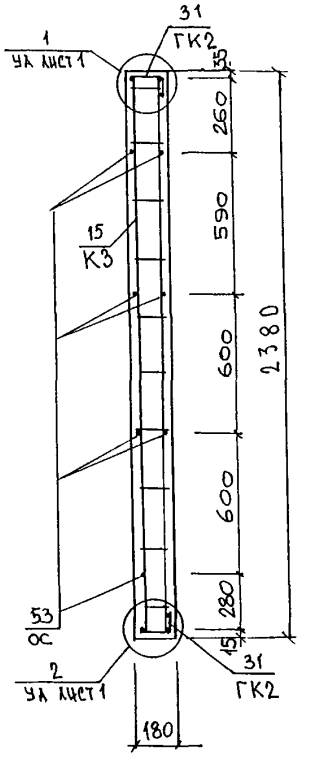

РС1-3120. 02 СБ.	Лист 2

Инв. № подл. | Подпись и дата | Взам. инв. №

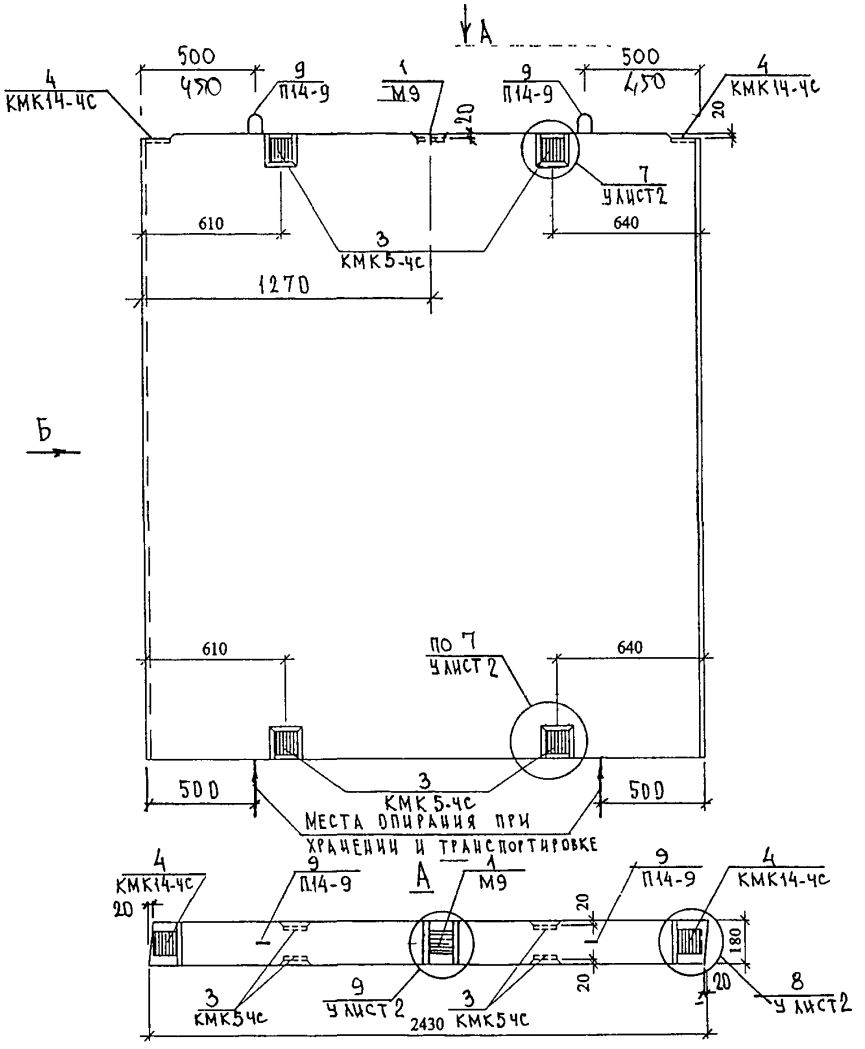

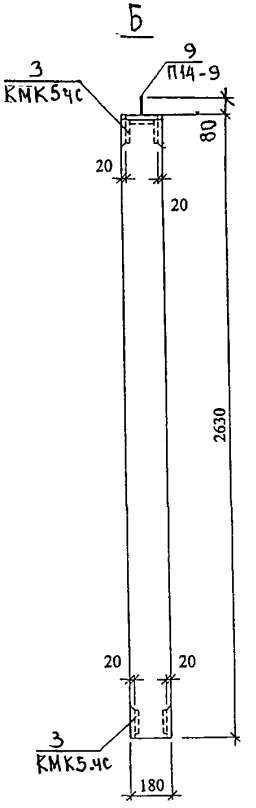

НАЧ.ОТД.	ВАНАГ		РС 1-3120.03СБ.		
ГАСПЕЦ	БАСКО				
РГИ	НИКОЛАЕВА				
РАЗРАБ	НИКОЛАЕВА		ПАНЕЛЬ В1824-19-4С	СТАДИЯ	ЛИСТ	ЛИСТОВ
ПРОВЕР.	КОМИССАРОВА			Р	1	2
			СБОРОЧНЫЙ ЧЕРТЕЖ	МНИИТЭП ОСК		
Н.КОНТР	ГУРЕВИЧ					

Инв.№ подл. | Подп. и дата | Взам.инв.№ | Инв.№ дубл. | Подп. и дата

Схема армирования в 1824-1у-4с

(кассетное производство)

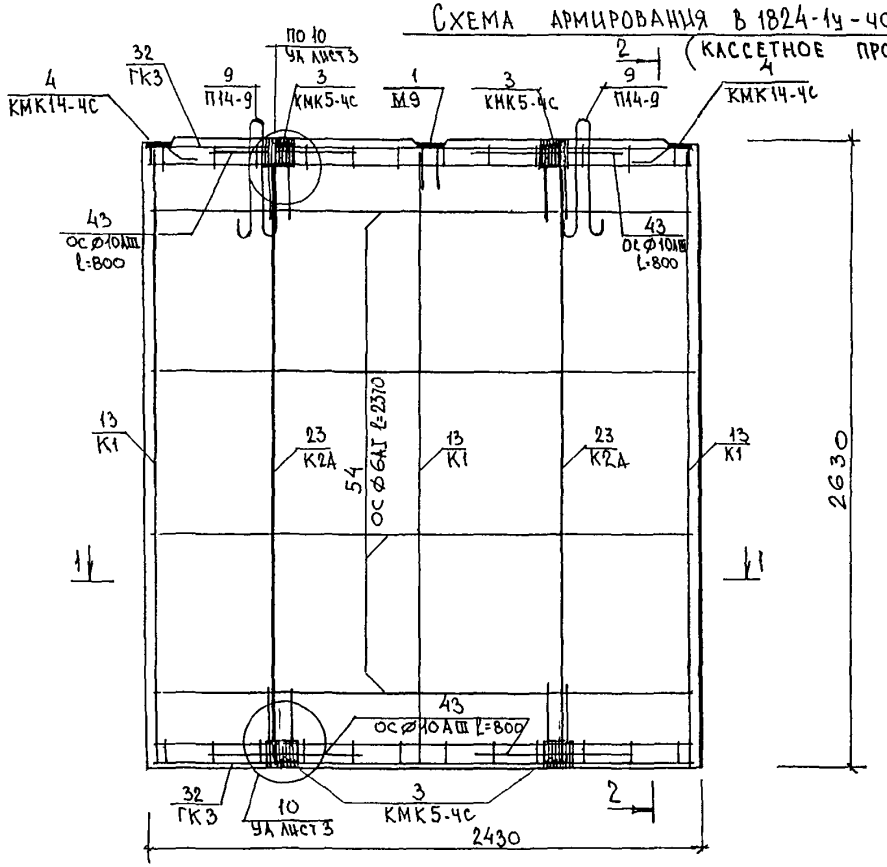

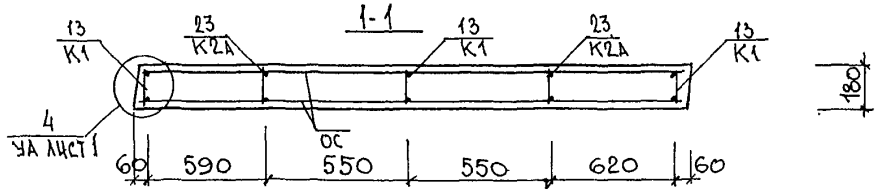

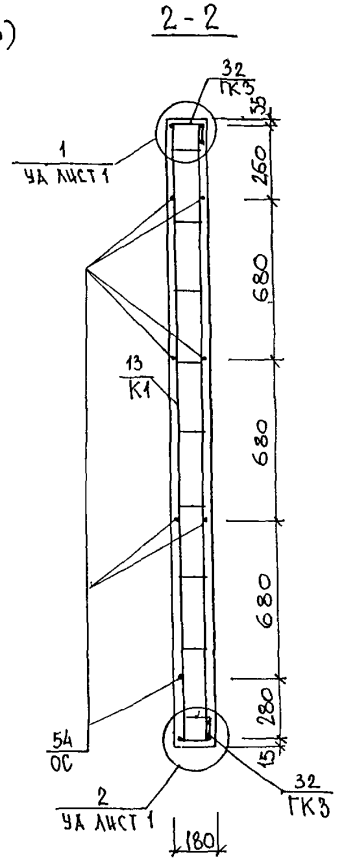

Инв. № подл.	Подпись и дата	Взам. инв. №

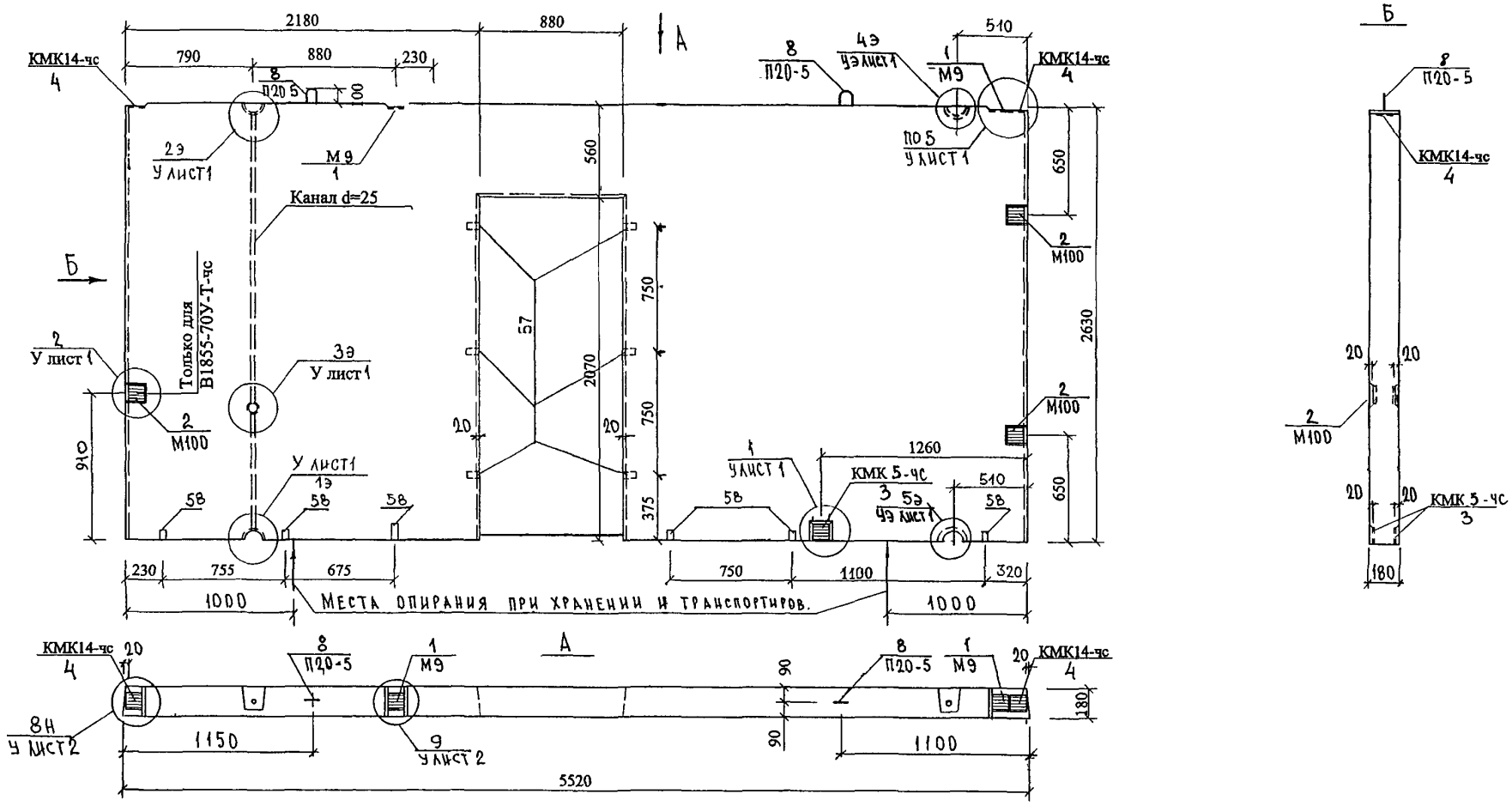

Нач.отд.	Ванаг			РС 1-3120. 04 СБ.
Гл.спец.	Баско			
РГИ	Николаева			Панели В1855-70У-Т-чс, В1855-70У-чс
Разраб	Николаева			Сборочный чертеж
Провер.	Комиссарова			
Н контр	Гуревич			

Стадия	Лист	Листов
Р	1	3

МНИИТЭП ОСК

Согласовано.
Гип М.1 Макалкова
Гл.спец. ЭО Савинкин

Схема армирования В1855-704-Т-4С
(кассетное производство)

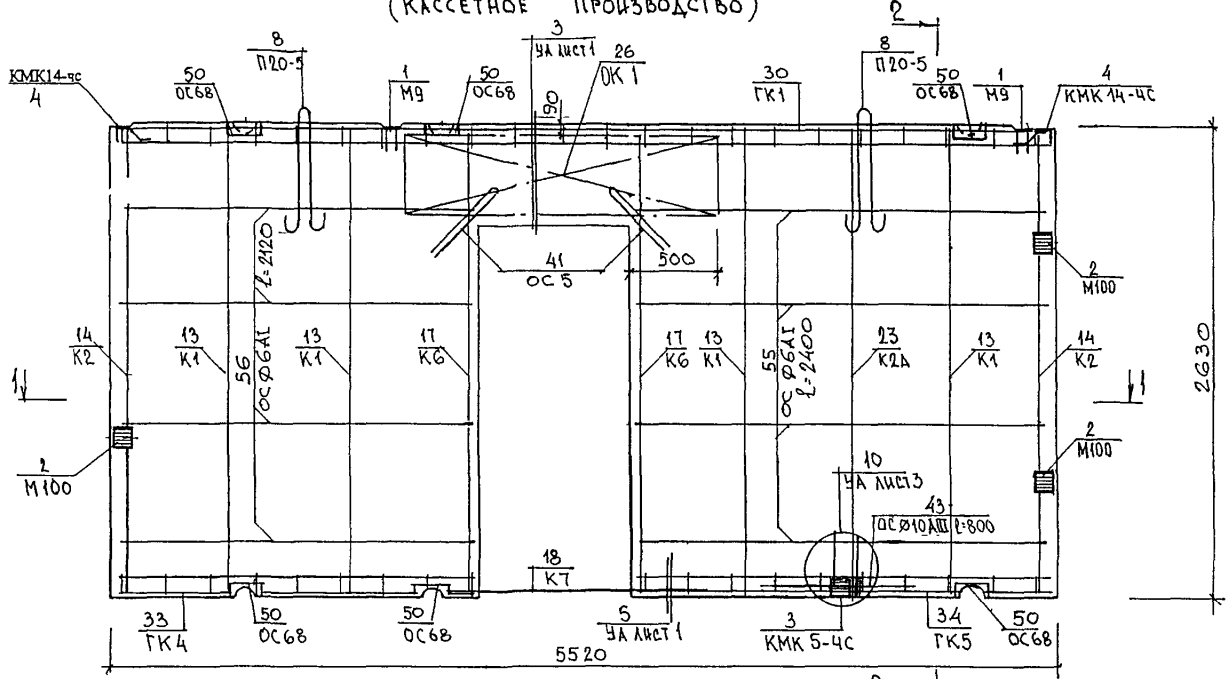

1 - 1

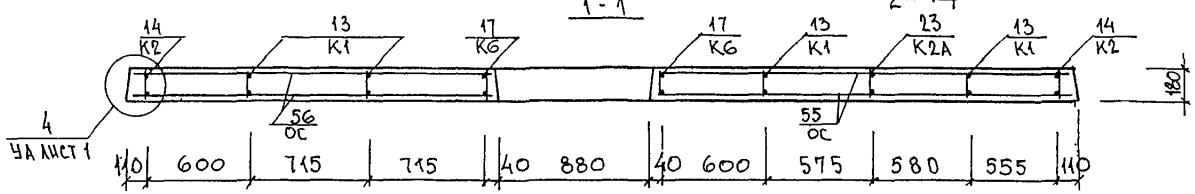

2-2

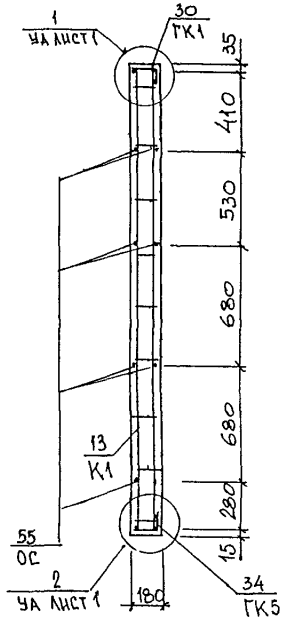

Инв. № подл. | Подпись и дата | Взам. инв. №

Схема армирования В1855-70Ч-4С
(кассетное производство)

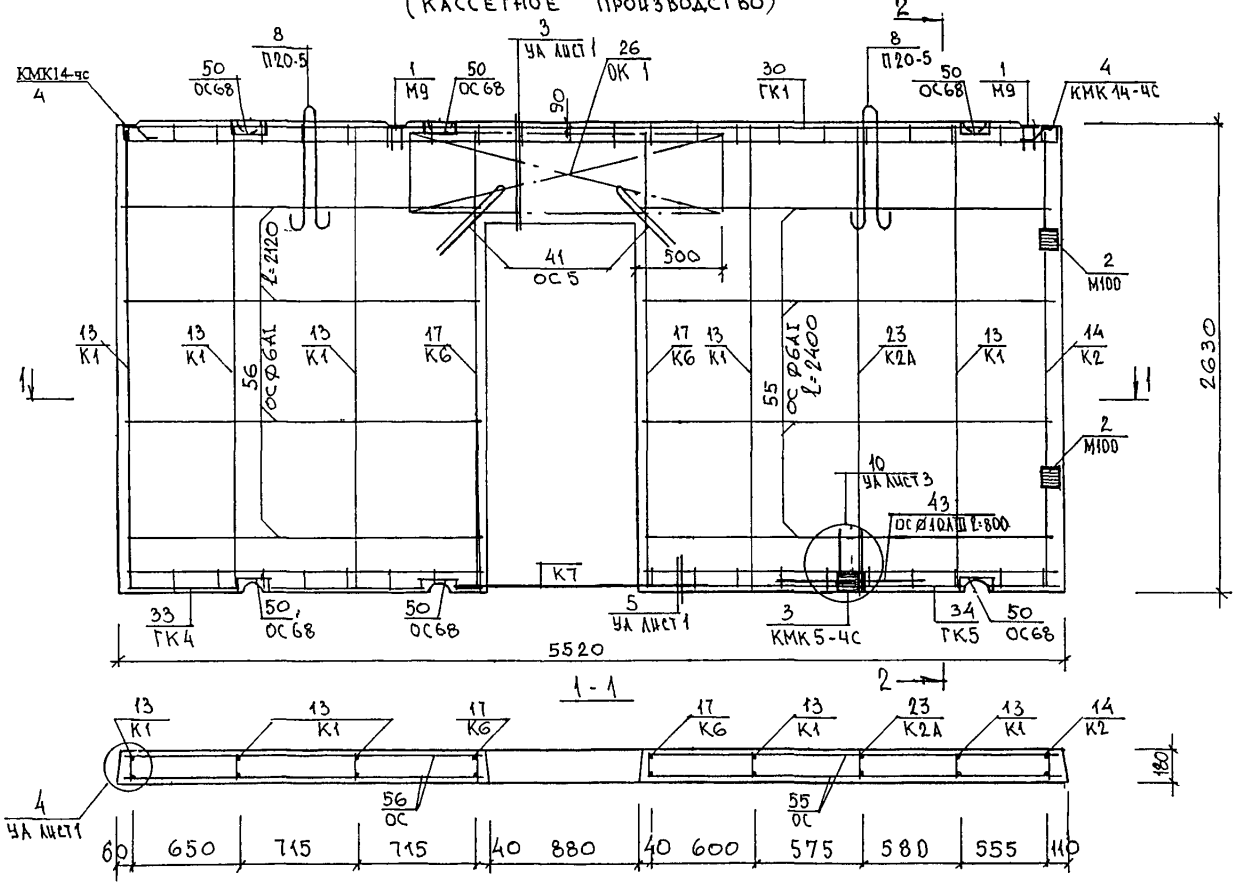

Инв. № подл.	Подпись и дата	Взам. инв. №

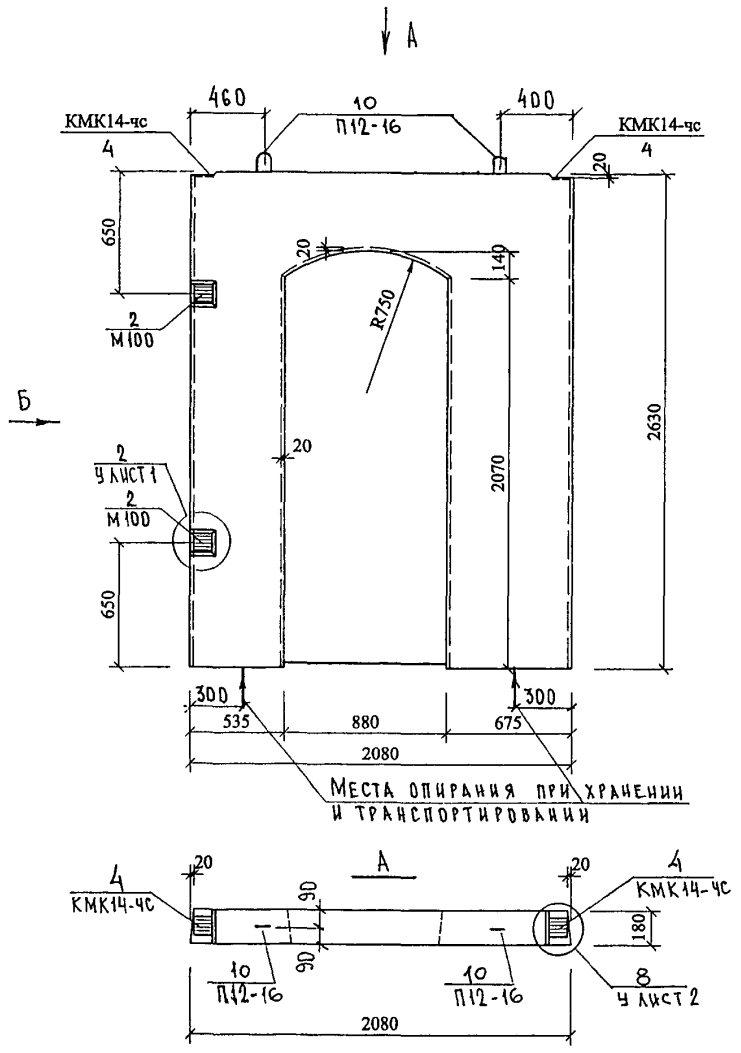

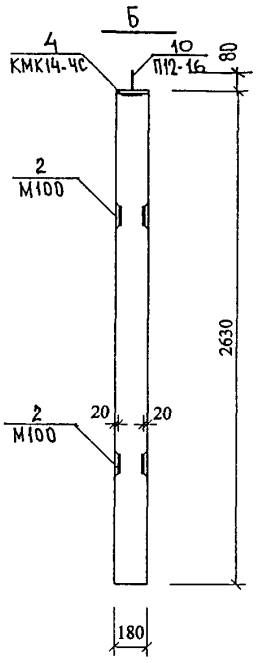

Нач.отд.	Ванаг	
Гл.спец.	Баско	
РГИ	Николаева	
Разраб.	Николаева	
Провер.	Комиссарова	
Н.контр.	Гуревич	

РС 1-3120. 05 СБ.

Панель В1821-14-чс

Сборочный чертеж

Стадия	Лист	Листов
Р	1	2

МНИИТЭП ОСК

Гл.инж.м.1 Янко

Гип м.1 Макарова

Схема армирования В 1821-14-4С

(кассетное производство)

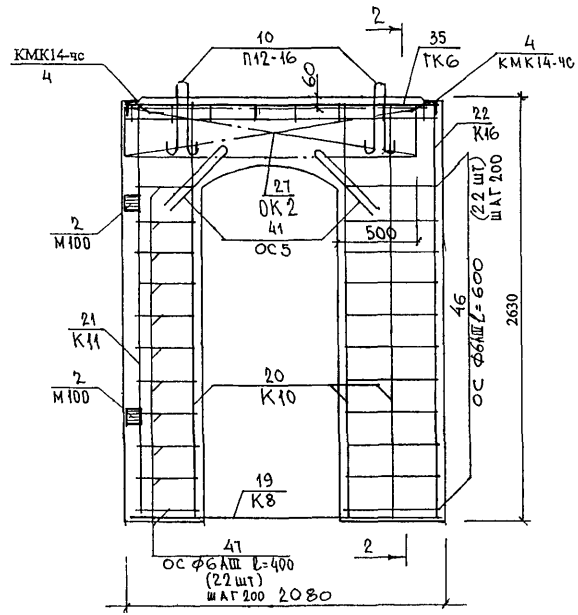

2-2

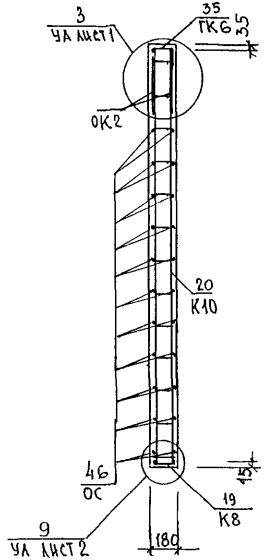

1-1

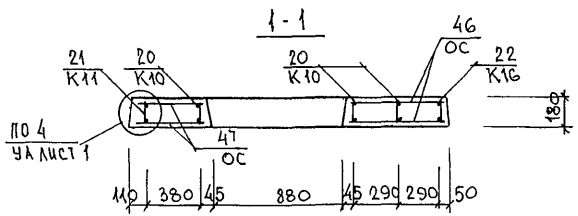

Инв. № подл. | Подпись и дата | Взам. инв. №

Инв. № подл. | Подпись и дата | Взам. инв. №

Формат	Зона	Позиц.	Обозначение	Наименование	Кол. на испол. 01	02	03	04	05	Примеч.
				Документация						
А3			РС1-3120. 06СБ	Сборочный чертеж	X	X				
			РС1-3120. 07СБ	Сборочный чертеж			X			
			РС1-3120 08СБ	Сборочный чертеж				X		
			РС1-3120 09СБ	Сборочный чертеж					X	
			РС1-3120. ПЗ	Пояснительная записка	X	X	X	X	X	
			РС1-3120. РС	Ведомость расхода стали	X	X	X	X	X	
			РС1-3120. У	Узлы габаритные	X	X	X	X	X	
			РС1-3120. УЭ	Узлы по электрике	X	X				
			РС1-3120. УА	Узлы арматурные	X	X	X	X	X	

Нач.отд.	Ванаг	
Гл.спец.	Баско	
Р.Г.И.	Николаева	
Разраб.	Николаева	
Проверил	Хведелидзе	
Н.контр.	Гуревич	

РС1-3120. 06 ÷ 09СБ

Панели АВ1448-1УА-чс, АВ1858-709-чс, АВ1858-714-чс, АВ1858-724-чс

Стадия	Лист	Листов
Р	1	6

МНИИТЭП ОСК

Форма 18 ГОСТ 2.113-75

Инв. № подл. | Подпись и дата | Взам. инв. №

Формат	Зона	Позиц.	Обозначение	Наименование	Кол. на испол. 01	02	03	04	05	Примеч.
				Сборочные единицы						
А3		1	РС1-3120.	Закладная деталь КМК14-чс	1	1	3	3	3	
		2		КМК5*чс	2	2				
		3		М34У			2		2	
		4		М9	1	1	3	3	3	
		5		М1-3	1	1	1	1	1	
		8	РС1-3120	Петля П18-3	2					
		9		П18-8		2				
		10		П20-8			2	2	2	
		13	РС1-3120	Каркас К11			1		1	
		14		К12	6					
		15		К13	2					

Марка	АВ1448-1УА-чс (кассетн. пр.)	АВ1448-1УА-чс (торцев. форм)	АВ1858-709-чс	АВ1858-714-чс	АВ1858-724-чс

РС1-3120. 06 ÷ 09СБ

Лист 2

Форма 18 ГОСТ 2.113-75

Инв. № подл.	Подпись и дата	Взам. инв. №

Формат	Зона	Позиц.	Обозначение	Наименование	Кол. на испол. 01	02	03	04	05	Примеч.
А3		16	РС1-3120	Каркас К14	1					
		17		К15		1				
		18		К18			4	5	4	
		19		К19			3	3	3	
		20		К20			1		1	
		21		К21			2	2	2	
		22		К22			2			
		23		К23					2	
		24		К24						
		25		К25				2		
		26		К26			1	1	1	
		27		К27			1	1	1	
		28		К28			1	1	1	
		29		К34		7				
				Марка	ЛВ1448-1УЛ-УС (Кас. пр-во)	ЛВ1448-1УЛ-УС (Гориз. форм)	ЛВ1858-7ПУ-УС	ЛВ1858-7ПУ-УС	ЛВ1858-7ПУ-УС	

РС1-3120. 06 ÷ 09СБ

Лист 3

Форма 1в ГОСТ 2 113-75

Инв. № подл.	Подпись и дата	Взам. инв. №

Формат	Зона	Позиц.	Обозначение	Наименование	Кол. на испол. 01	02	03	04	05	Примеч.
А3		33	РС1-3120	Гнутый каркас ГК 7	1	1				
		34		ГК 8	1	1				
		35		ГК 9			1	1	1	
		39	РС1-3120	Объемный каркас ОК3			1		1	
		40		ОК4				1		
		43	РС1-3120	Сетка С1	1	1				
		44		С2			1	1	1	
				Стержни						
		47	РС1-3120	ОС 5			4	4	4	
		48		ОС 68	2	2				
				Марка	ЛВ1448-1УЛ-УС (Кас. пр-во)	ЛВ1448-1УЛ-УС (Гориз. форм)	ЛВ1858-7ПУ-УС	ЛВ1858-7ПУ-УС	ЛВ1858-7ПУ-УС	

РС1-3120. 06 ÷ 09 СБ.

Лист 4

Форма 1в ГОСТ 2 113-75

ИНВ. № ПОД.	ПОДПИСЬ И ДАТА	ВЗАМ. ИНВ. №

Формат	Зона	Позиц.	Обозначение	Наименование	Кол. на испол. 01	02	03	04	05						Примеч.
				Детали											
				Стержни											
				Арм-ра класса А III ГОСТ 5781-82											
Б/ч		52		ф12 l=4740 4.21 кг		2									
		53		l=4450 3.95 кг		2									
		56		ф10 l=5740 3.54 кг			2	2	2						
		57		l=800 0.49 кг	4	4									
		—		Арм-ра класса А I ГОСТ 5781-82											
		61		ф6 l=5740 1.27 кг			2	2	2						
		62		l=4740 1.05 кг	7	6									
		63		l=2380 0.53 кг			12	6	12						
		64		l=2300 0.51 кг				6							
				Марка	АВ1448-1УЛ-ЧС (КАС. ПР-ВО)	АВ1448-1УЛ-ЧС (ГОРИЗ. ФОРМ)	АВ1858-70У-ЧС	АВ1858-71У-ЧС	АВ1858-72У-ЧС						

РС1-3120. 06 ÷ 09 СБ

Лист 5

Форма 1в ГОСТ 2.113-75

ИНВ. № ПОД.	ПОДПИСЬ И ДАТА	ВЗАМ. ИНВ. №

Формат	Зона	Позиц.	Обозначение	Наименование	Кол. на испол. 01	02	03	04	05						Примеч.
				Материалы											
				Тяжелый бетон В22.5, $м^3$	1.77	1.77	2.56	2.51	2.59						
		68		Деревянные антисептиров пробки 120×80×40, шт	3	3									
			ТУ 6-19-051-518-84	Трубка ПВХ ЭГТПЭ-32, dн32; м	5,16	5,16									
				Резиновая втулка для гнезда под выключатель; шт	1	1									
				Марка	АВ1448-1УЛ-ЧС (КАС. ПР-ВО)	АВ1448-1УЛ-ЧС (ГОРИЗ. ФОРМ)	АВ1858-70У-ЧС	АВ1858-71У-ЧС	АВ1858-72У-ЧС						

РС1-3120. 06 ÷ 09 СБ

Лист 6

Форма 1в ГОСТ 2.113-75

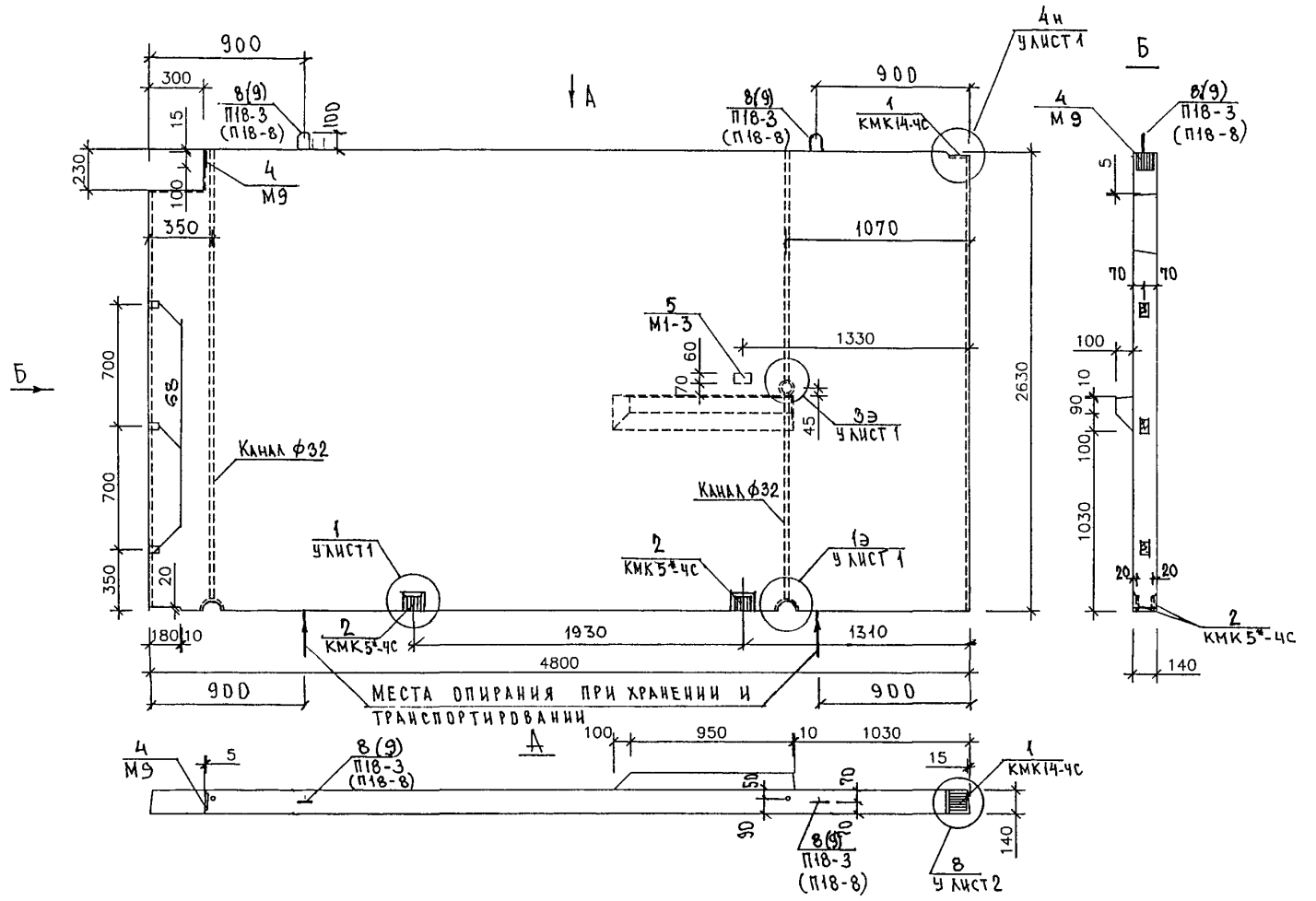

СОГЛАСОВАНО:
Ж.Н. ЯНК
Н.Н. М.1 МАКЛАКОВА
ГЛ.СПЕЦ. ЭО САВИНКИН

НАЧ.ОТД.	ВАНАГ			РС1-3120. 06 СБ.
ГЛ.СПЕЦ.	БАСКО			
РГИ	НИКОЛАЕВА			
РАЗРАБ.	НИКОЛАЕВА			ПАНЕЛЬ ЛВ 1448-1УЛ-4С
ПРОВЕРИЛ	КОМИССАРОВА			СБОРОЧНЫЙ ЧЕРТЕЖ
Н КОНТР.	ГУРЕВИЧ			

СТАДИЯ	ЛИСТ	ЛИСТОВ
Р	1	2

МНИИТЭП
ОСК

Схема армирования АВ 1448-1ул-4С

(кассетное производство)

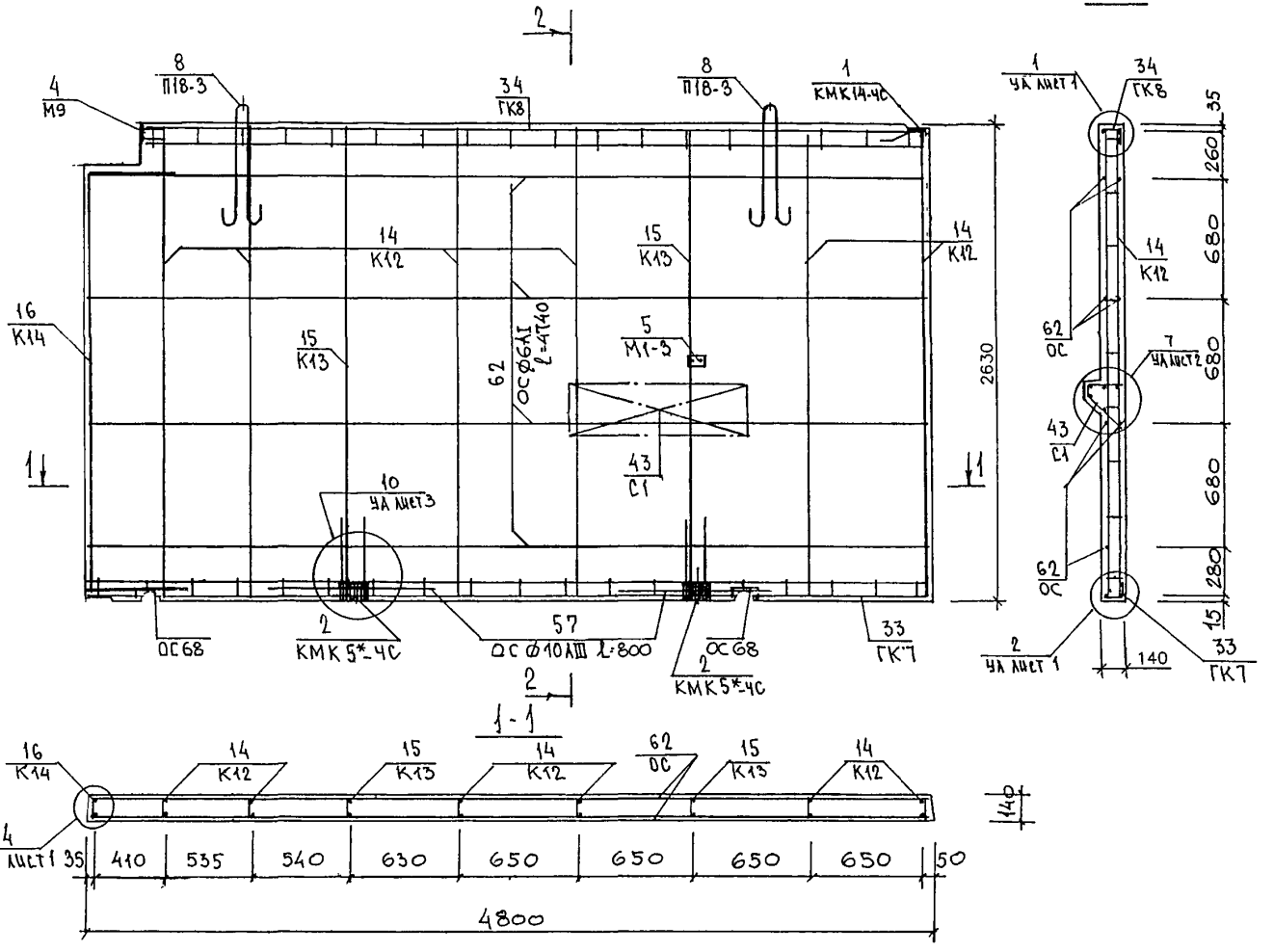

Инв. № подл.	
Подпись и дата	
Взам. инв. №	

РС1-3120.06 СБ.

Лист 2

Схема армирования АВ 1448-1ул-4С

(горизонтальное формование)

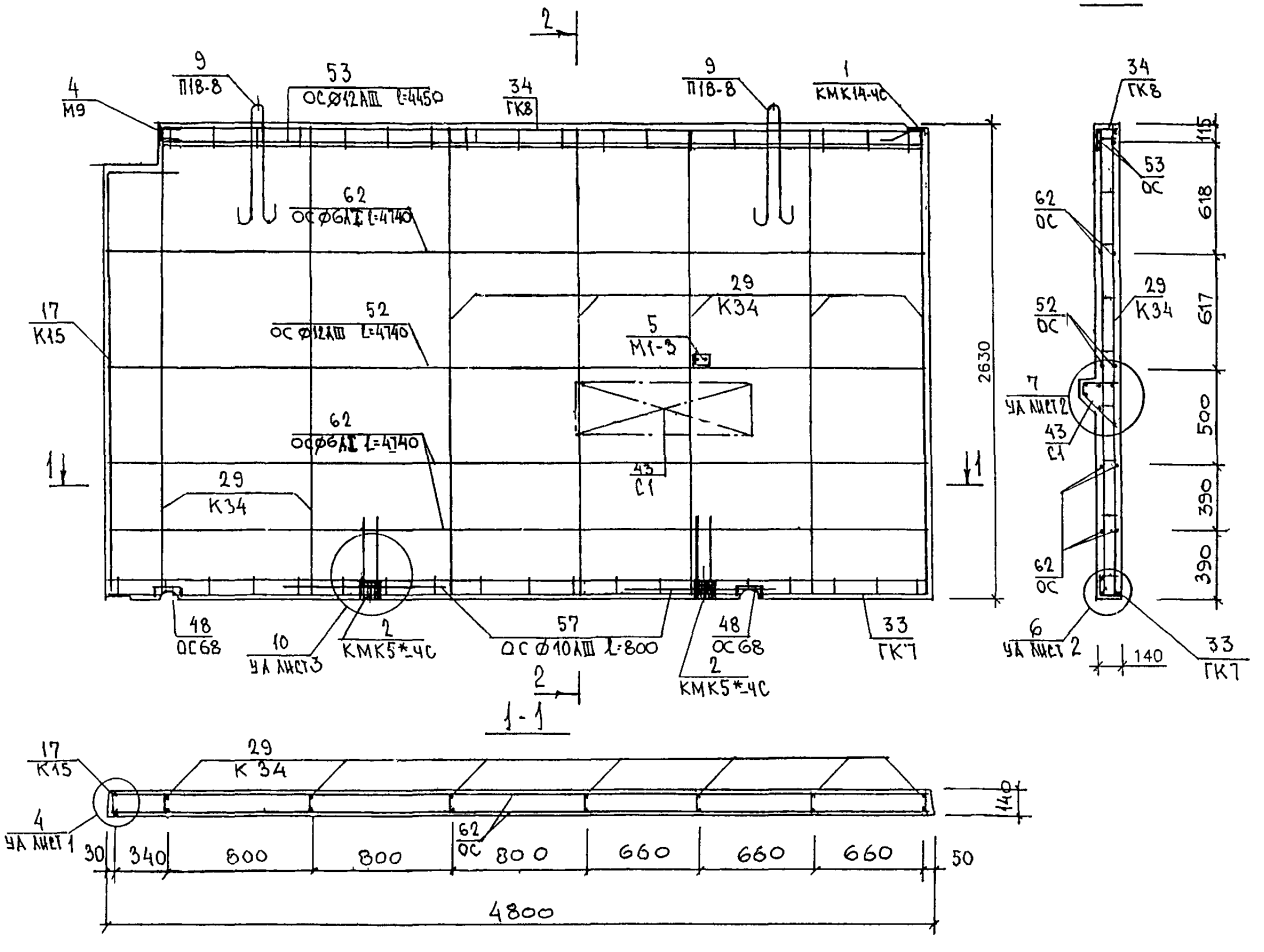

Вертикальные каркасы устанавливаются большим диаметром к поддону

Инв. № подл. | Подпись и дата | Взам. инв. №

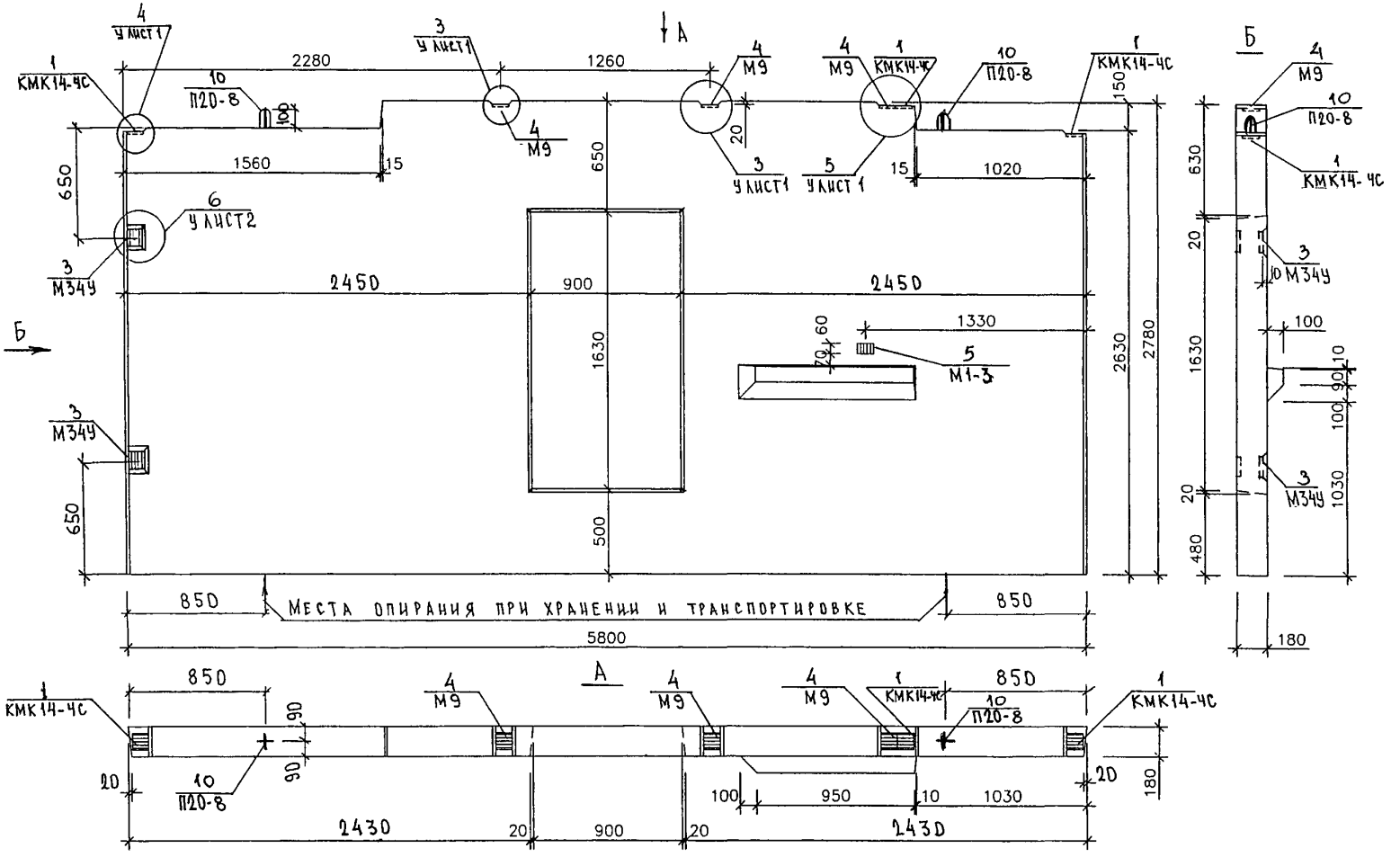

НАЧ.ОТД.	ВАНАГ			РС 1-3120. 07 СБ.
ГЛ.СПЕЦ.	БАСКО			
РГИ	НИКОЛАЕВА			
РАЗРАБ	НИКОЛАЕВА			ПАНЕЛЬ ЛВ1858-70У-4С
ПРОВЕР.	КОМИССАРОВА			СБОРОЧНЫЙ ЧЕРТЕЖ
Н.КОНТР	ГУРЕВИЧ			

СТАДИЯ	ЛИСТ	ЛИСТОВ
Р	1	2

МНИИТЭП ОСК

СОГЛАСОВАНО.
ГИП М.1 МАКЛАКОВА

Схема армирования ЛВ 1858-704-4С

(горизонтальное формование)

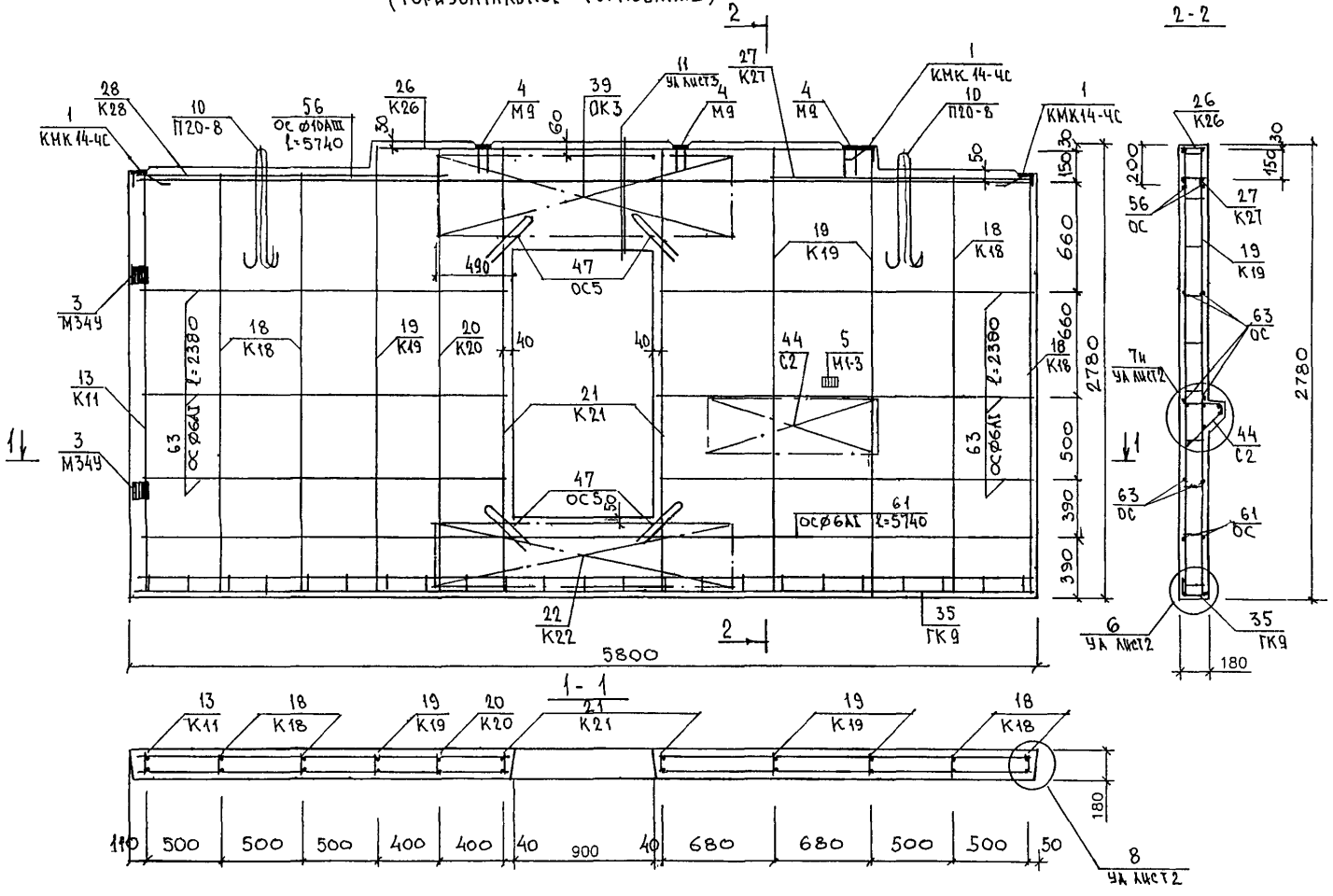

Вертикальные каркасы устанавливаются бо́льшим диаметром к поддону.

Инв. № подл.	Подпись и дата	Взам. инв. №

РС1-3120. 07 СБ.

Лист 2

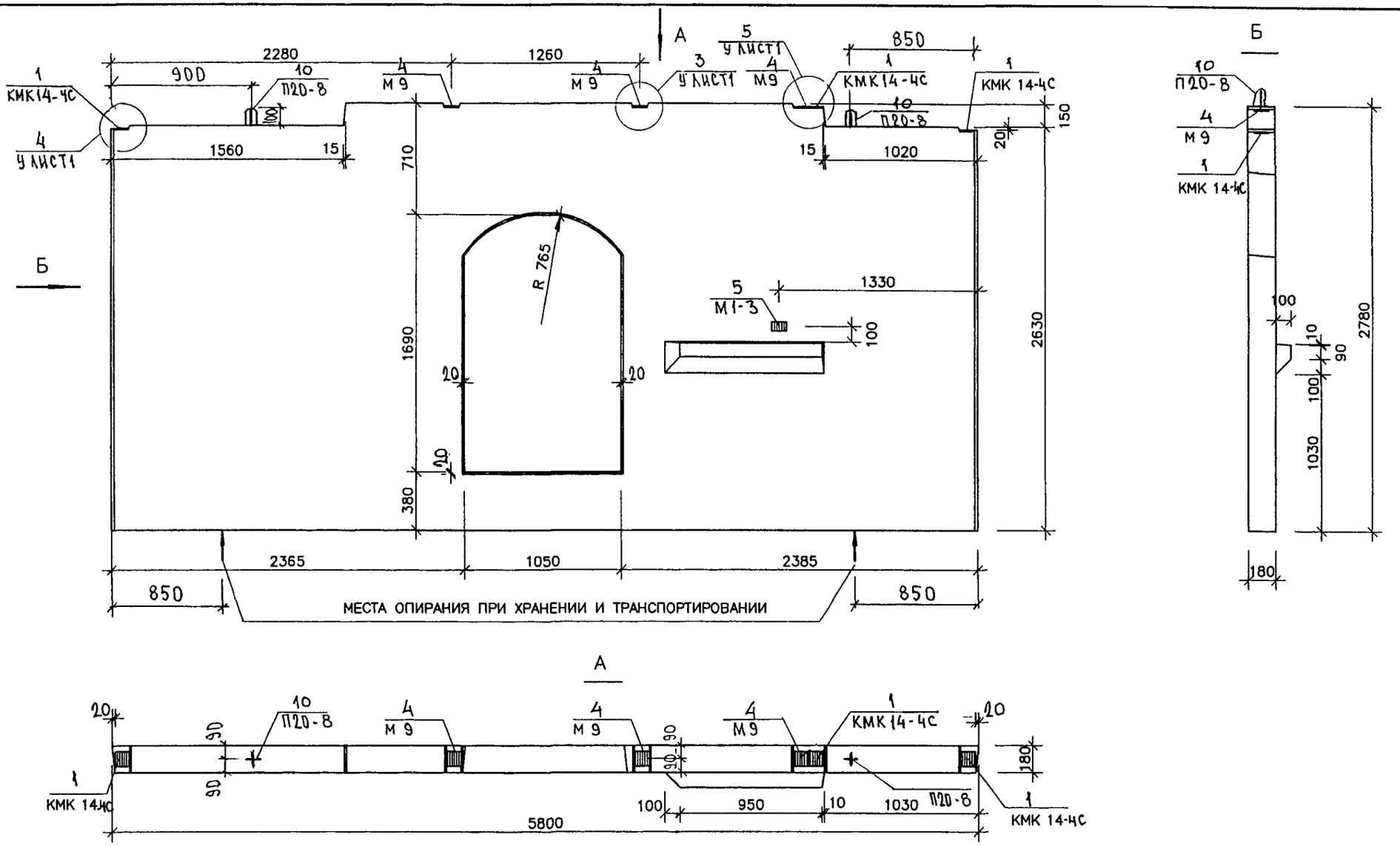

НАЧ. ОТД.	ВАНАГ	
ГЛ. СПЕЦ.	БАСКО	
РУК. ГР.	КОМИССАРОВА	
РАЗРАБ.	ТЕЛЕСНИЦКАЯ	
ПРОВЕР.	КОМИССАРОВА	
Н. КОНТР.	ГУРЕВИЧ	

РС1-3120. 08 СБ.

ПАНЕЛЬ ЛВ 1858-71У-ЧС

СБОРОЧНЫЙ ЧЕРТЕЖ

СТАДИЯ	ЛИСТ	ЛИСТОВ
Р.	1	2

МНИИТЭП ОСК

СОГЛАСОВАНИЕ

ИНД. №ПОДЛ. | ПОДПИСЬ И ДАТА | ВЗАМ. №ПОДЛ. | ПИП М 1 | ЯНКО | МАКЛАКОВА

Схема армирования АВ 1858-71 у - 4С

(горизонтальное формование)

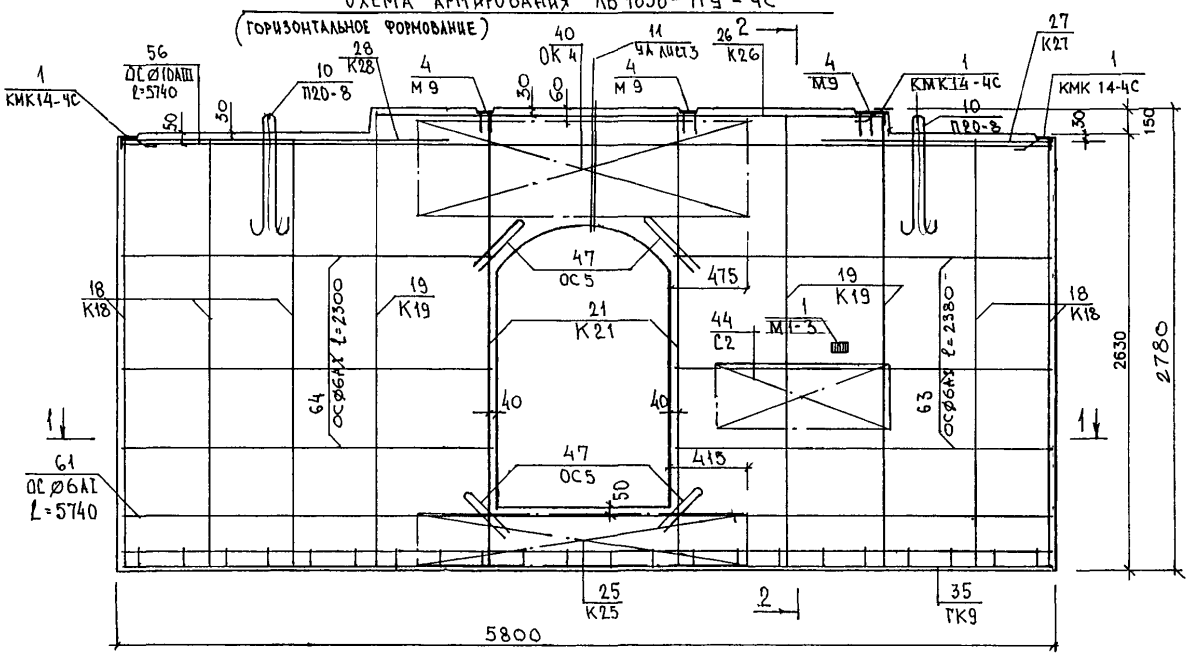

2-2

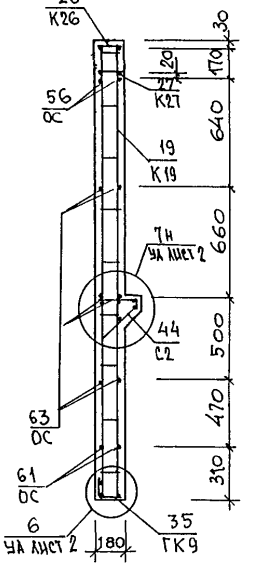

1-1

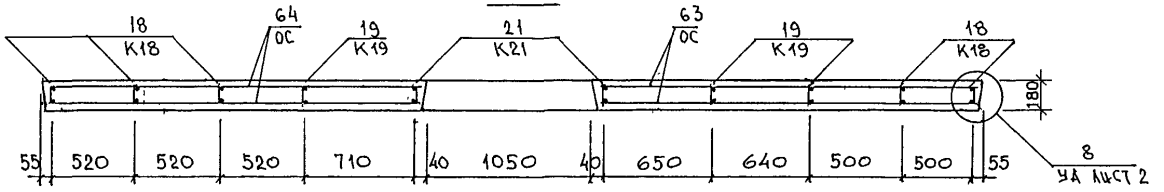

Вертикальные каркасы устанавливаются бо́льшим диаметром к поддону.

РС1-3120. ОВ СБ.

Лист 2

Инв.№ подл. | Подпись и дата | Взам. инв.№

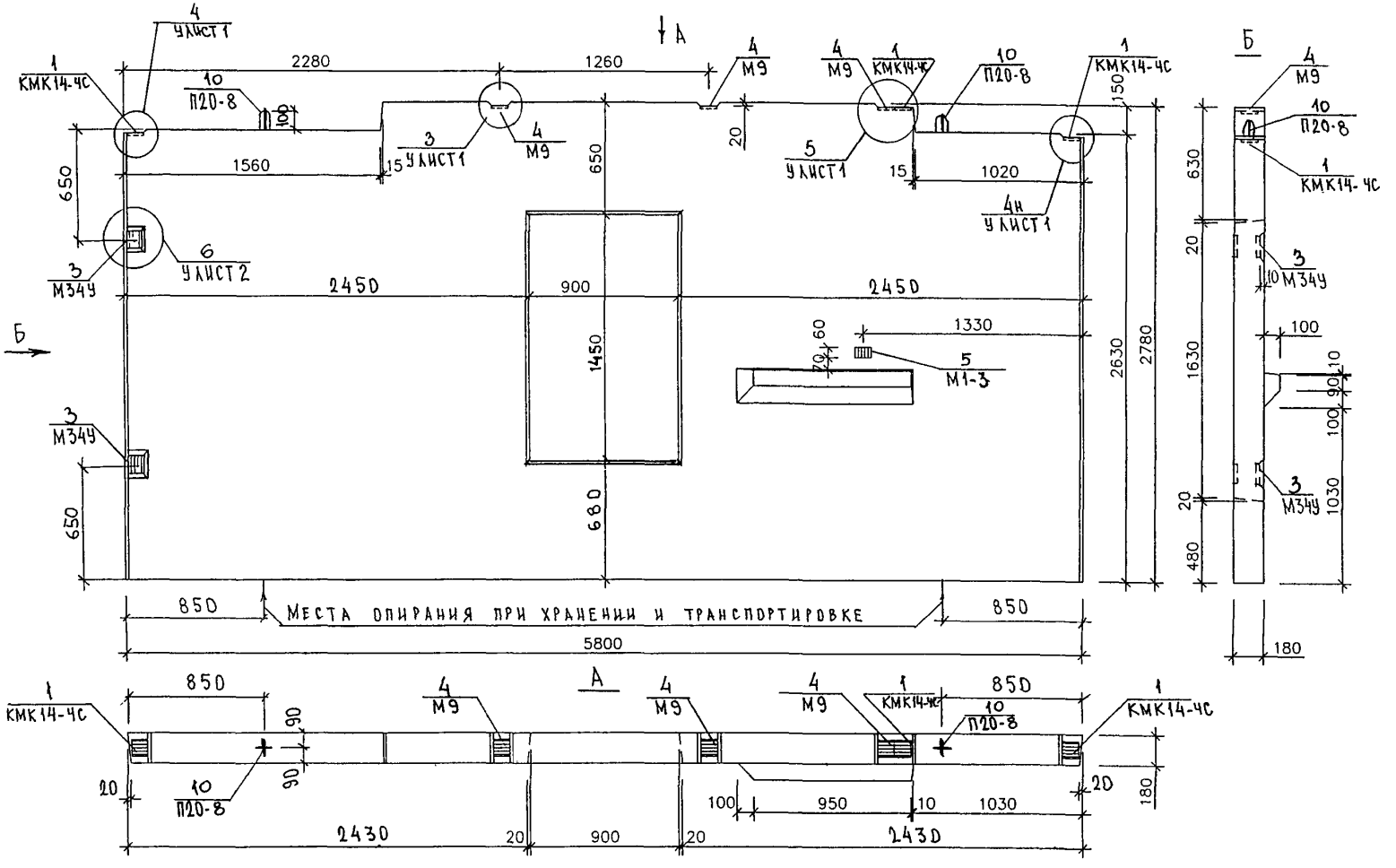

НАЧ.ОТД.	ВАНАГ		
ГЛ.СПЕЦ.	БАСКО		
РГИ	НИКОЛАЕВА		
РАЗРАБ	НИКОЛАЕВА		
ПРОВЕР.	КОМИССАРОВА		
Н КОНТР	ГУРЕВИЧ		

РС 1-3120. 09 СБ

ПАНЕЛЬ ЛВ 1858-72У-4С

СБОРОЧНЫЙ ЧЕРТЕЖ

СТАДИЯ	ЛИСТ	ЛИСТОВ
Р	1	2

МНИИТЭП ОСК

СОГЛАСОВАНО.
ИНЖ ... ЯН
ГИП М 1 МАКЛАКОВА

Схема армирования ЛВ 1858-72Ч-4С

(горизонтальное формование)

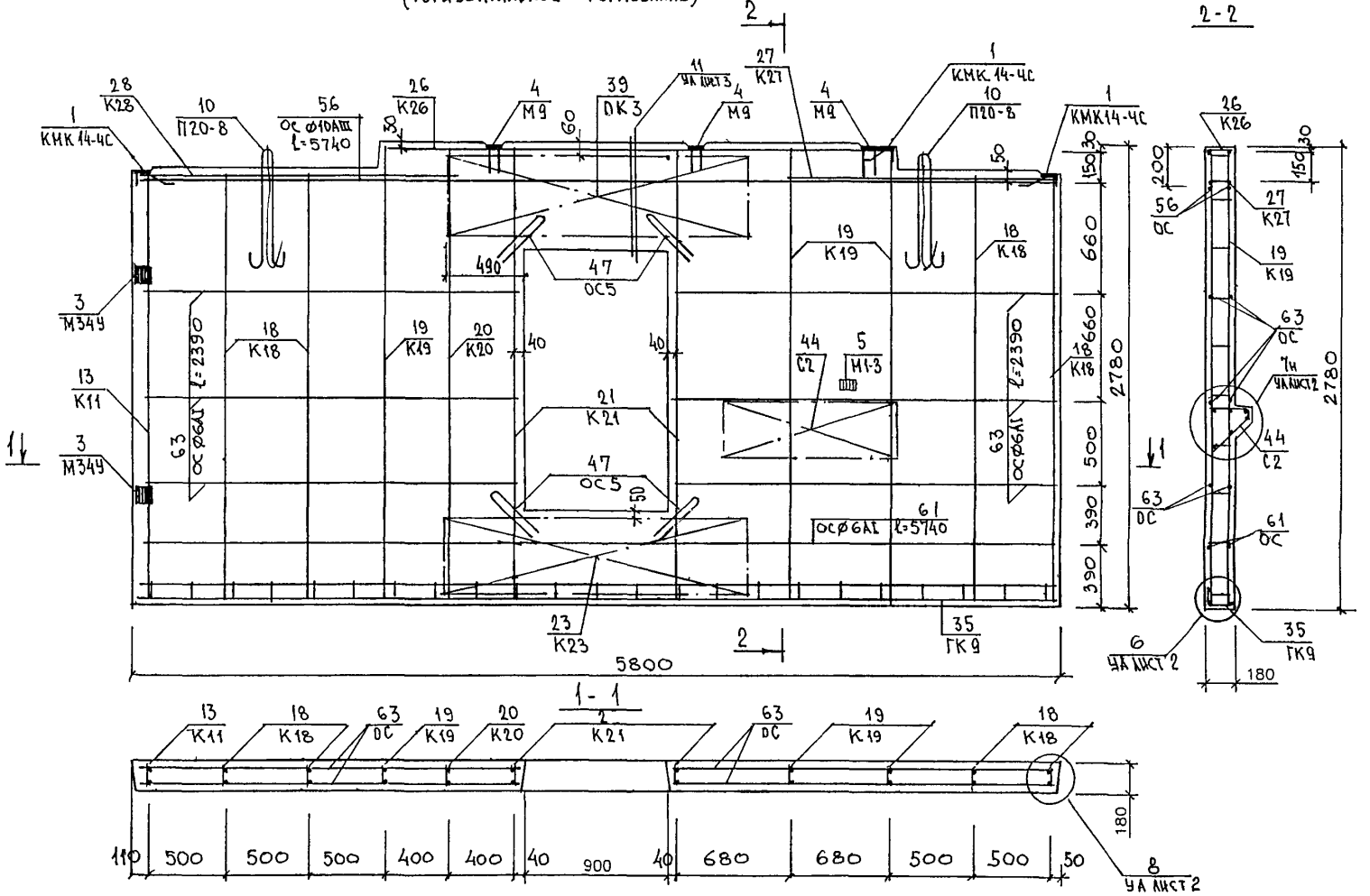

Вертикальные каркасы устанавливаются бо́льшим диаметром к поддону

Инв. № подл. | Подпись и дата | Взам. инв. №	РС1-3120. 09 СБ.	Лист 2

Инв. № подл. | Подпись и дата | Взам. инв. №

Формат	Зона	Позиц.	Обозначение	Наименование	Кол. на испол. 01	02	03	04	Примеч.
				Документация					
А3			РС1-3120. 10СБ	Сборочный чертеж	X				
			РС1-3120. 11СБ	Сборочный чертеж		X			
			РС1-3120. 12СБ	Сборочный чертеж			X		
			РС1-3120 13СБ	Сборочный чертеж				X	
			РС1-3120. ПЗ	Пояснительная записка	X	X	X	X	
			РС1-3120. ВС	Ведомость расхода стали	X	X	X	X	
			РС1-3120 У	Узлы габаритные	X	X	X	X	
			РС1-3120 УА	Узлы арматурные				X	

Форма 18 ГОСТ 2.113-75

Нач.отд	Ванаг	
Гл.спец	Баско	
РГИ	Николаева	
Разраб	Николаева	
Проверил	Хведелидзе	
Н.контр	Гуревич	

РС1-3120. 10 ÷ 13 СБ.

Панели АВ1862-72У-4С, АВ1862-71У-4С, АВ1862-70У-4С, АВ1862-5У-К-4С

Стадия	Лист	Листов
Р	1	5

МНИИТЭП ОСК

Инв. № подл. | Подпись и дата | Взам. инв. №

Формат	Зона	Позиц.	Обозначение	Наименование	Кол. на испол. 01	02	03	04	Примеч.
				Сборочные единицы					
А3		1	РС1-3120	Закладная деталь КИК1Н-4С	2	2	2	2	
		2		М9	3	3	3	1	
		3		М34У	4	4			
		4		М2-2И				6	
		7	РС1-3120	Петля П16-5	4	4	4	4	
		10	РС1-3120	Каркас К5	2	2			
		11		К22		2			
		12		К23	2				
		13		К30	8	8	4	5	
		14		К31	2	2	2	3	
		15		К32	1	1	1		

Форма 18 ГОСТ 2.113-75

Марка	АВ1862-72У-4С	АВ1862-71У-4С	АВ1862-70У-4С	АВ1862-5У-К-4С

РС1-3120. 10 ÷ 13 СБ.

Лист 2

Инв. № подл.	Подпись и дата	Взам. инв. №

Формат	Зона	Позиц.	Обозначение	Наименование	Кол. на испол. 01	02	03	04							Примеч.
А3		16	РС1-3120	КАРКАС К33	1	1									
		17		К35			1								
		18		К36			1								
		19		К37			1								
		20		К38			2								
		21		К39			2								
		22		К40			2								
		23		К41			1								
		24		К42			1								
		25		К43											
		26		К44				1							
		27		К45				1							
		28		К46				2							
		29		К47				2							
		30		К48				2							
		31		К49				1							
		32		К50				1							
				Марка	АВ1862-724-КС	АВ1862-714-КС	АВ1862-704-КС	АВ1862-54-К-КС-1							

РС1-312D.10÷13СБ

Лист 3

Форма 1б ГОСТ 2.113-75

Инв. № подл.	Подпись и дата	Взам. инв. №

Формат	Зона	Позиц.	Обозначение	Наименование	Кол. на испол. 01	02	03	04							Примеч.
А3	-	33	РС1-3120	К51				1							
		34		К52				1							
		39	РС1-3120	Сетка С3				1							
		40		С4				1							
				Детали											
				Стержни											
		44	РС1-3120	ГС1				2							
				Сталь класса AIII ГОСТ 5781-82											
Б/ч		47		ф10 ℓ=1000 0,62кг				2							
		48		ℓ=800 0,49кг											
		49		ℓ=700 0,43кг											
				Марка	АВ1862-724-КС	АВ1862-714-КС	АВ1862-704-КС	АВ1862-54-К-КС-2							

РС1-3120.10÷13СБ.

Лист 4

Форма 1б ГОСТ 2.113-75

Инв № подл.	Подпись и дата	Взам. инв №

Формат	Зона	Позиц.	Обозначение	Наименование	Кол на испол. 01	02	03	04	Примеч.
БЧ		52		ф6 ℓ=6120 1.35кг	2	2			
		53		ℓ=2530 0.57кг	8	8			
		54		ℓ=2430 0.54кг			6		
		55		ℓ=2190 1.35кг				6	
		56		ℓ=1050 0.65кг				4	
		57		ℓ=960 0.21кг				6	
		58		ℓ=840 0.19кг			18		
		59		ℓ=440 0.27кг			18		
		60		ℓ=240 0.15кг				4	
				МАТЕРИАЛЫ					
				Тяжелый бетон В22,5; м³	2,67	2,64	1,90	2,24	
		62		Деревянные антисептированные пробки 120×80×60				6	

Марка	АВ1862-7ПУ-Ж	АВ1862-7ПУ-Ж	АВ1862-7ПУ-Ч	АВ1862-5У-Ж-Ч2

РС1-3120.10÷13СБ.

Лист 5

Форма 1б ГОСТ 2.113-75

Инв № подл.	Подпись и дата	Взам. инв №

Формат	Зона	Позиц.	Обозначение	Наименование	Кол на испол.	Примеч.

Лист

Форма 1б ГОСТ 2.113-75

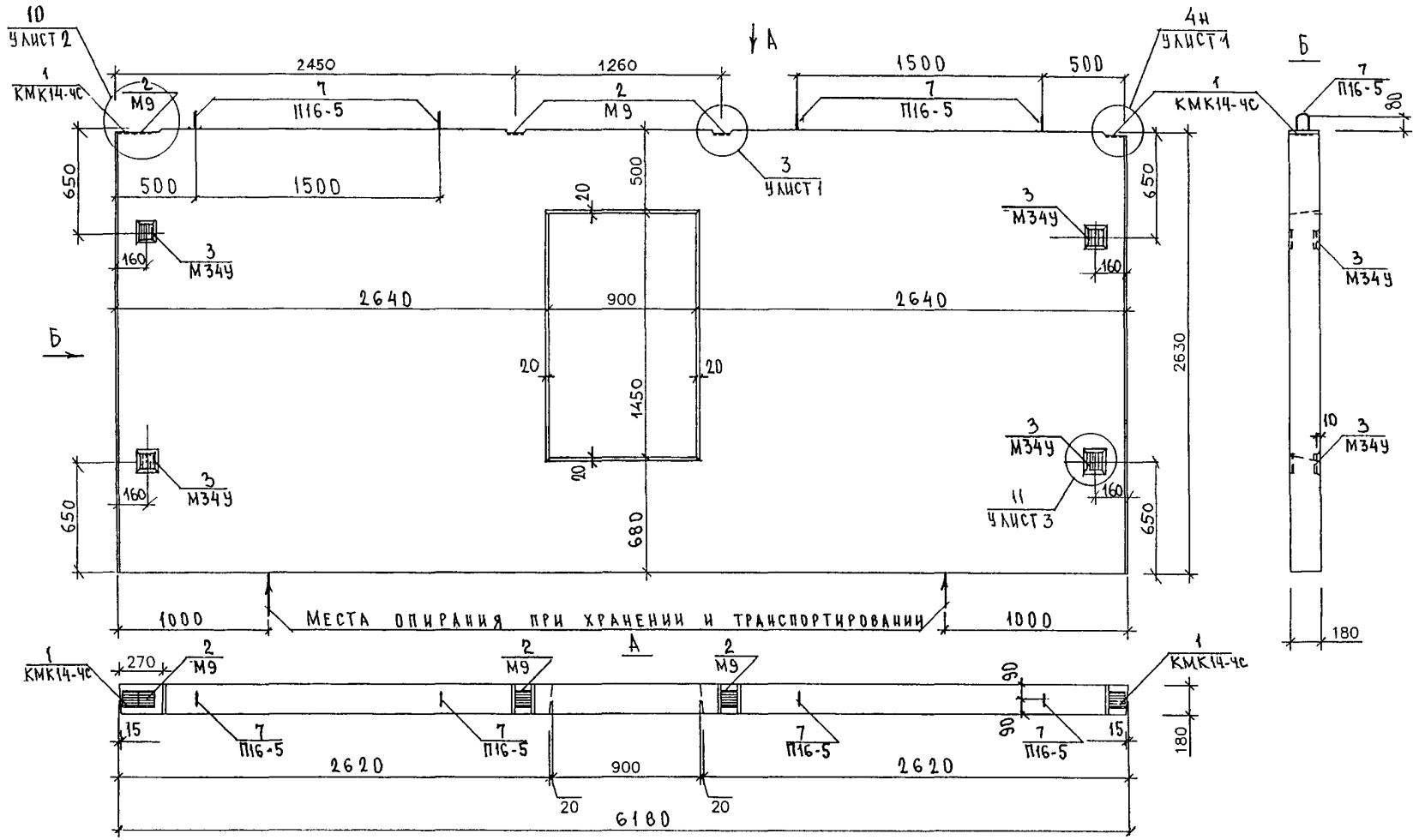

Нач.отд.	Ванаг	
Гл.спец.	Баско	
РГИ	Николаева	
Разраб.	Николаева	
Провер.	Комиссарова	
Н.контр.	Гуревич	

РС 1-3120.10 СБ.

Панель АВ 1862-72У-4С

Сборочный чертеж

Стадия	Лист	Листов
Р	1	2

МНИИТЭП ОСК

Схема армирования ЛВ 1862-72у-4С
(горизонтальное формование)

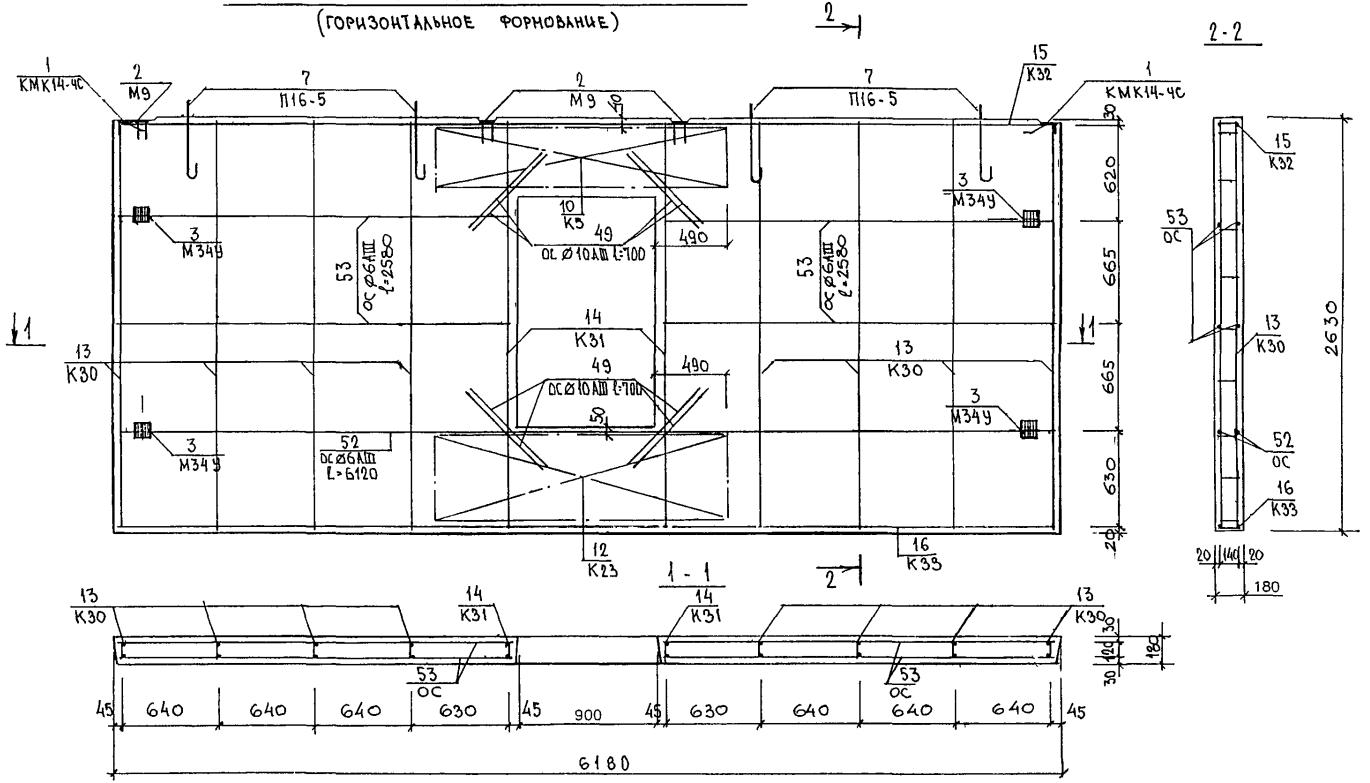

Каркас К30 устанавливается большим диаметром к поддону

Инв. № подл. | Подпись и дата | Взам. инв. №

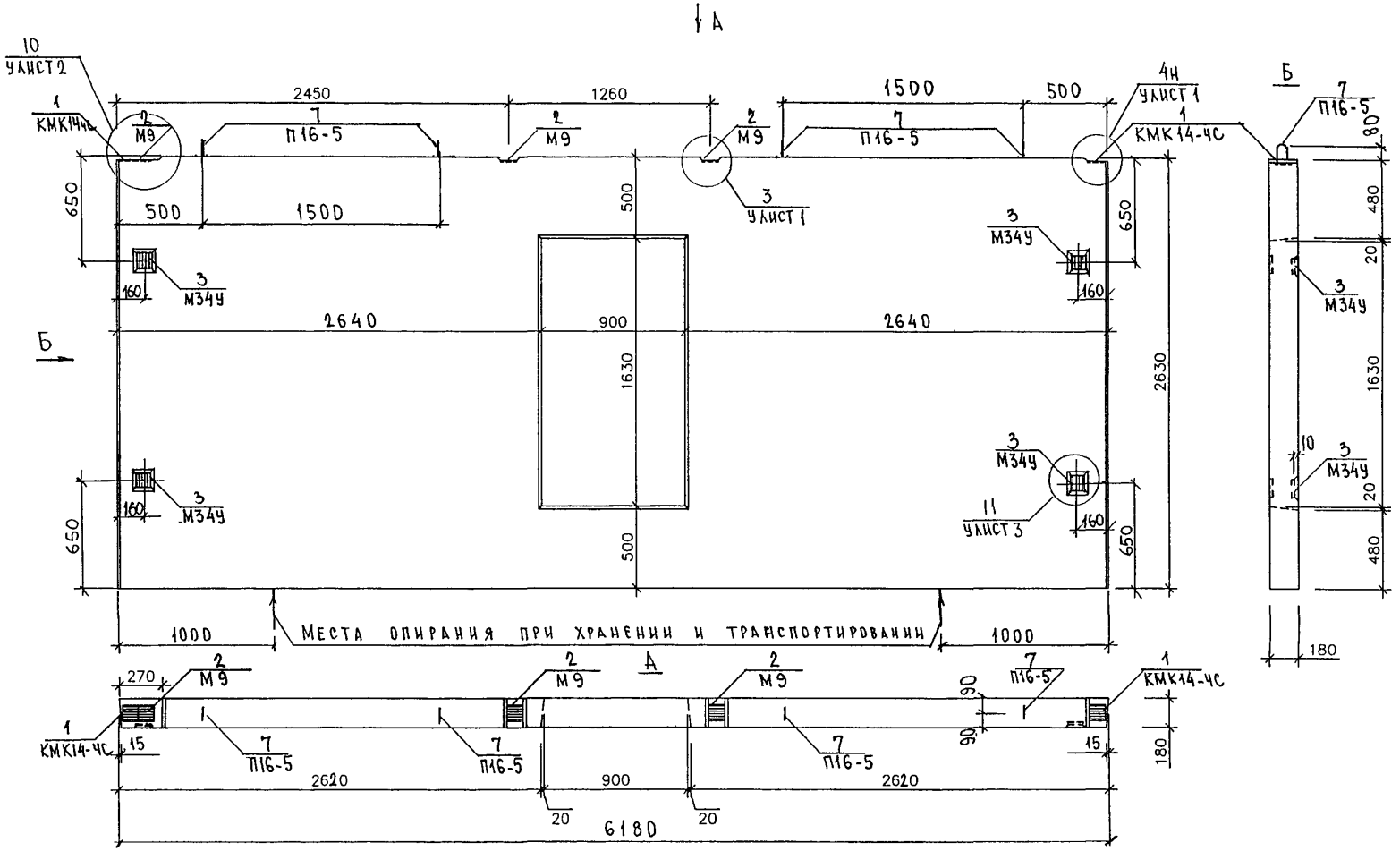

Нач.отд.	Ванаг			РС1-3120.11СБ.	
Гл.спец.	Баско				
РГИ	Николаева				
Разраб.	Николаева			Панель АВ1862-7Ш-4С	Стадия: Р; Лист: 1; Листов: 2
Провер.	Комиссарова			Сборочный чертеж	МНИИТЭП ОСК
Н.контр.	Гуревич				

Гип м.1 Маклакова
Гл.инж.м.1 Янко
СОГ ОВ1

Схема армирования ЛВ 1862-71 у-4С

(горизонтальное формование)

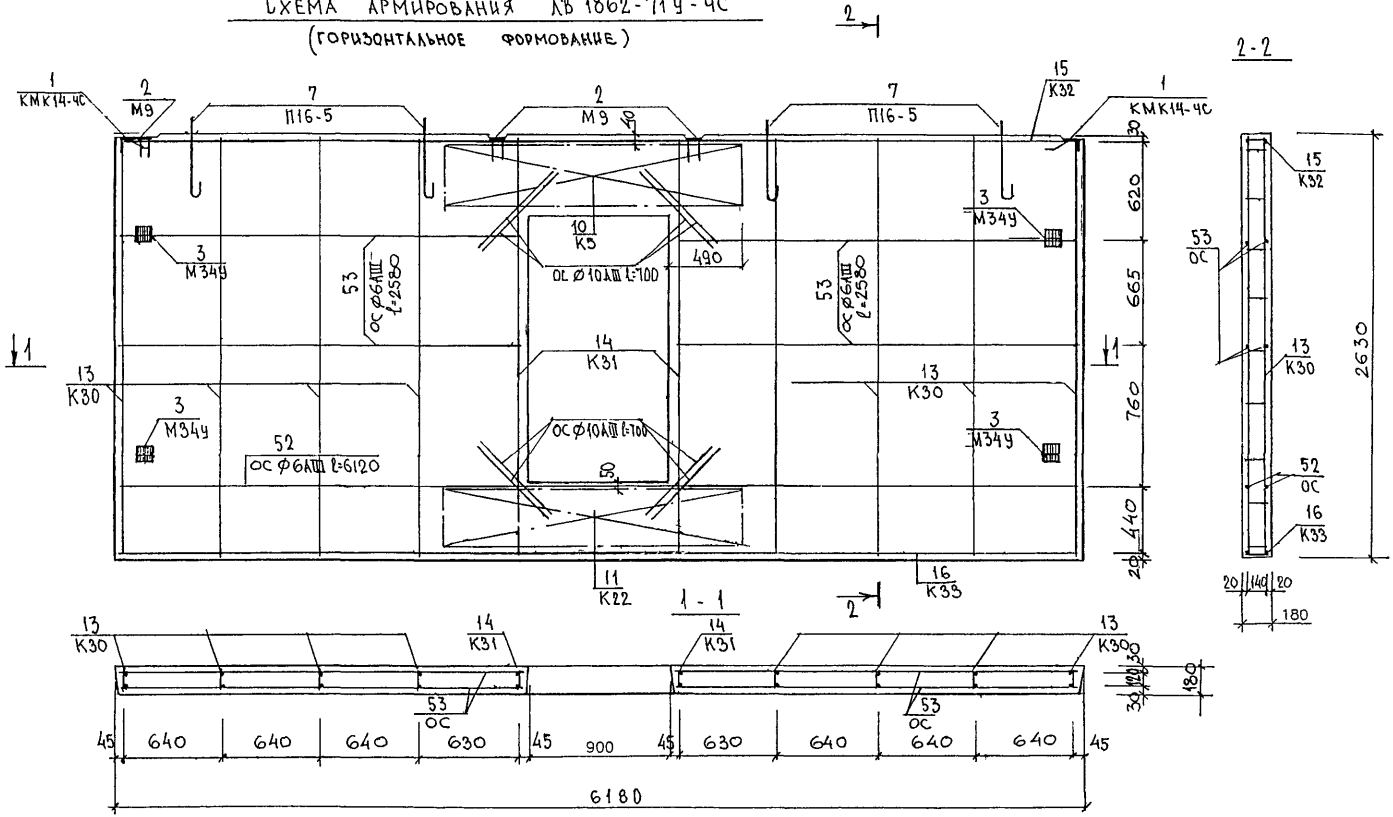

Каркас К30 устанавливается большим диаметром к поддону

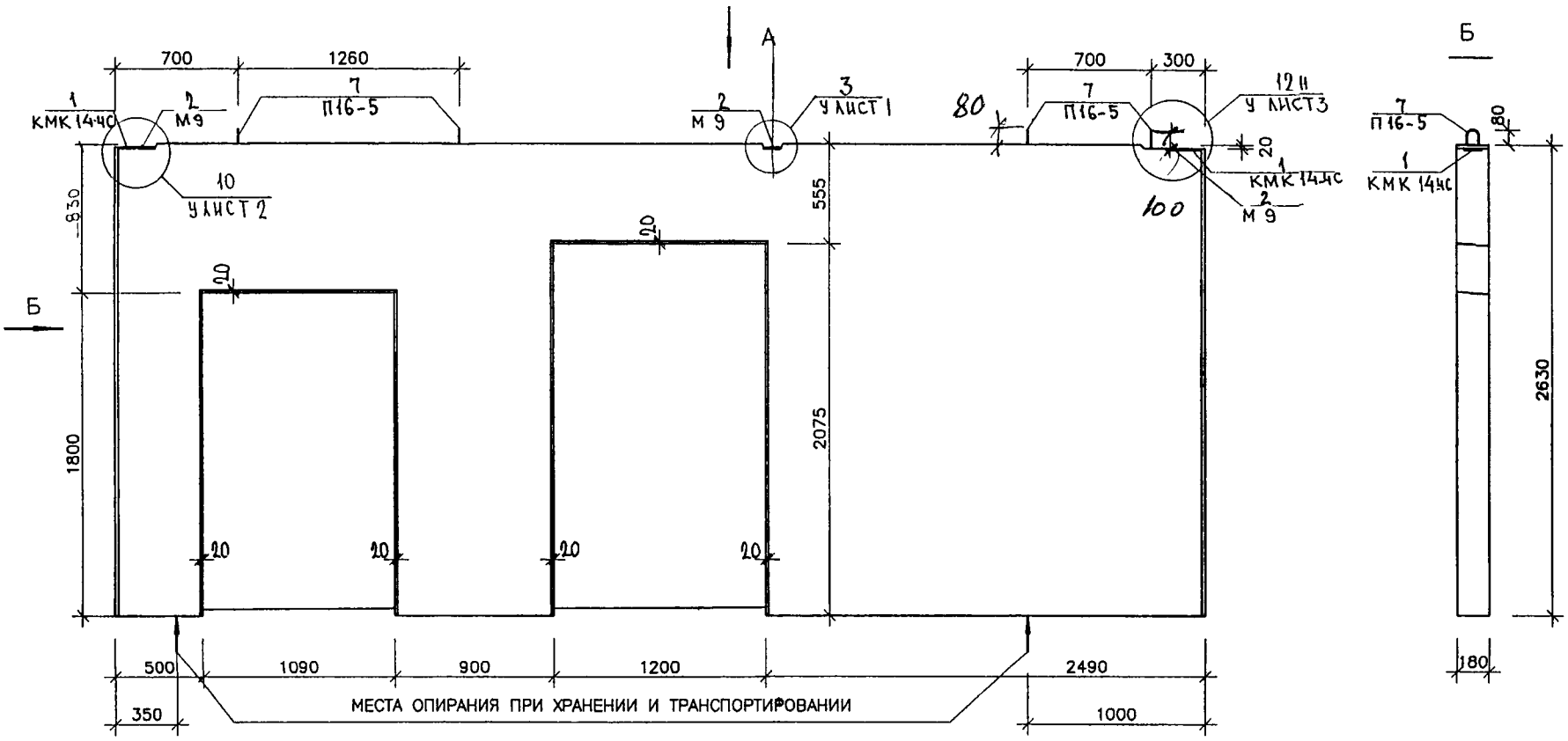

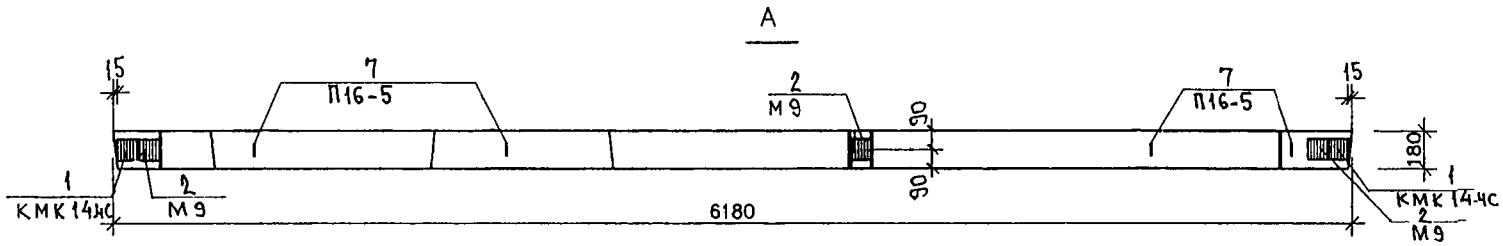

НАЧ. ОТД.	ВАНАГ	
ГЛ. СПЕЦ.	БАСКО	
РУК. ГР.	КОМИССАРОВА	
РАЗРАБ.	ТЕЛЕСНИЦКАЯ	
ПРОВЕР.	КОМИССАРОВА	
Н. КОНТР.	ГУРЕВИЧ	

РС 1-3120. 12 СБ

ПАНЕЛЬ ЛВ 1862-70У-ЧС
СБОРОЧНЫЙ ЧЕРТЕЖ

СТАДИЯ	ЛИСТ	ЛИСТОВ
Р.	1	1

МНИИТЭП
ОСК

СОГЛАСОВАНИЕ
ГИП М 1 МАКЛАКОВА
ИНВ.№ ПОДЛ. | ПОДПИСЬ И ДАТА | ВЗАМ.№ ПОДЛ.

Схема армирования ЛВ 1862-70У-ЧС

(горизонтальное формование)

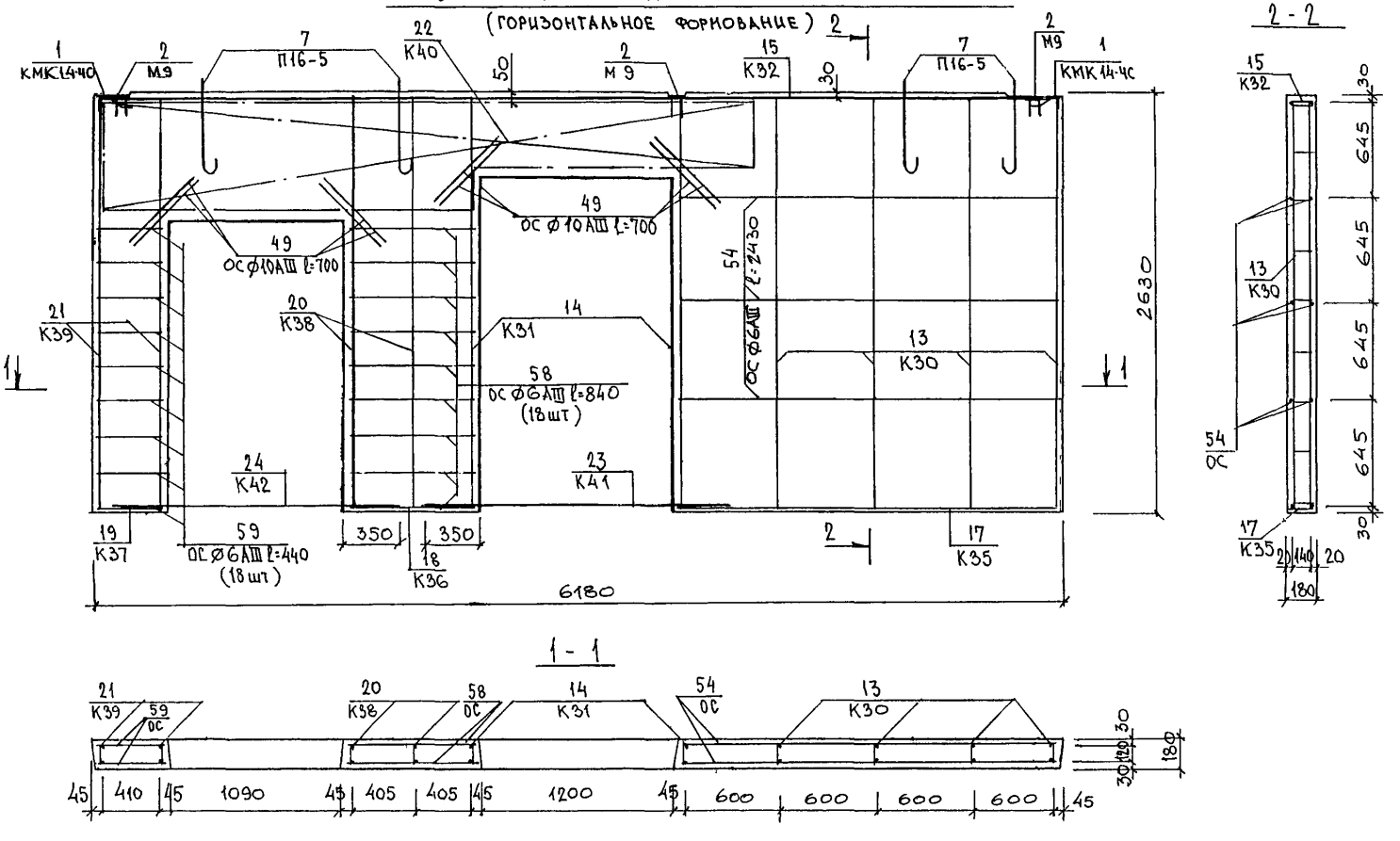

Вертикальные каркасы устанавливаются бо́льшим диаметром к поддону.

РС1-3120. 12 СБ.	Лист 2

Инв. № подл. | Подпись и дата | Взам. инв. №

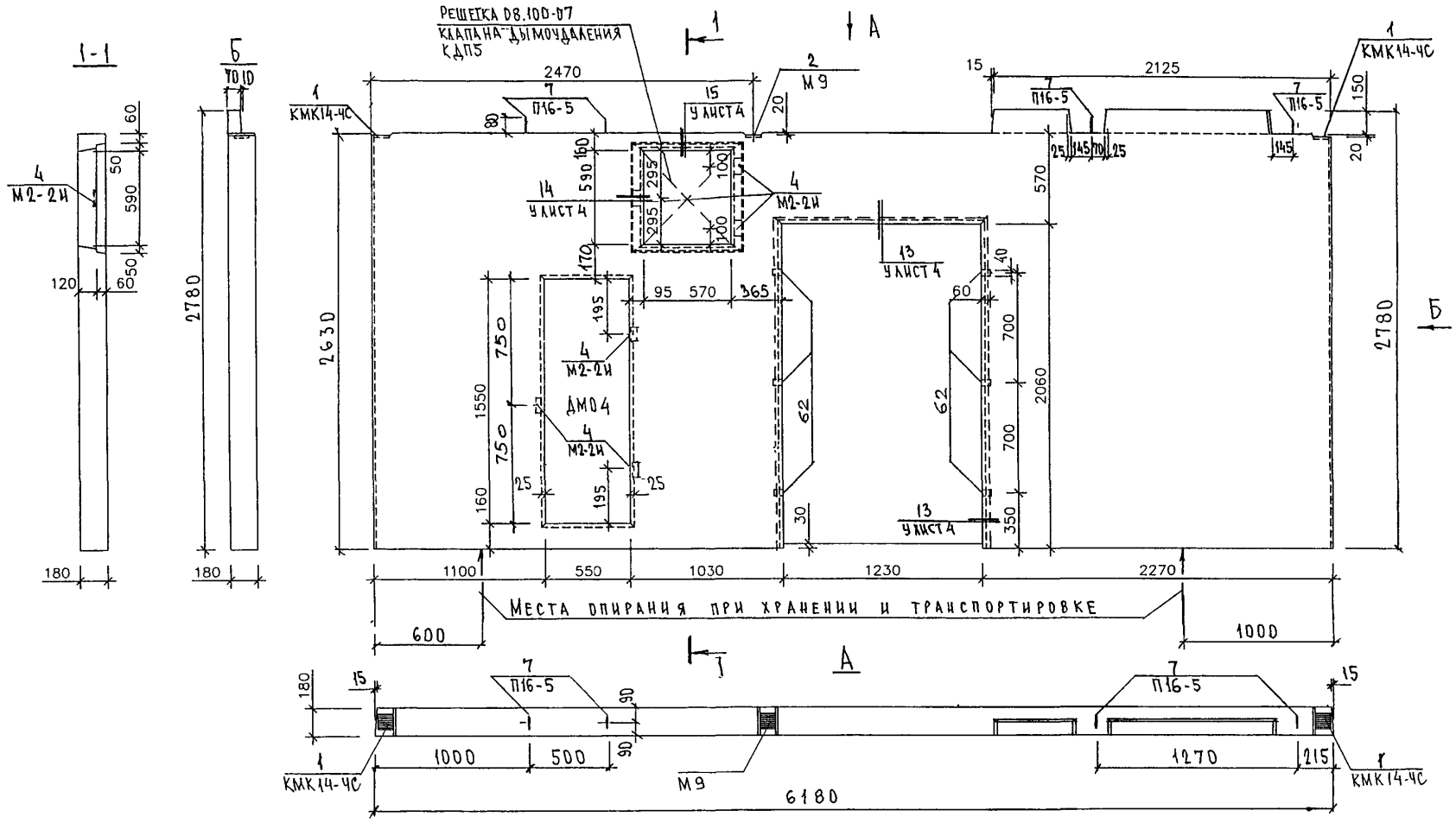

Решетку 08.100-07 клапана дымоудаления КДП5 см. альбом РТ 1402
Металлический дверной блок ДМО-4 см. альбом РС 8703
Узлы установки двери ДМО-4 — см. стр.
Детали установки решетки 08.100-07 клапана дымоудаления КДП 5 см. стр

Нач.отд.	Ванаг	
Гл.спец.	Баско	
РГИ	Николаева	
Разраб	Николаева	
Провер.	Комиссарова	
Н контр	Гуревич	

РС1-3120. 13 СБ.

Панель ЛВ 1862-5У-К-4С
Сборочный чертеж

Стадия	Лист	Листов
Р	1	2

МНИИТЭП ОСК

Согласовано.
Нж.1. Янк
Гип М.1 Маклакова

Схема армирования АВ 1862-5у-К-4С

(горизонтальное формование)

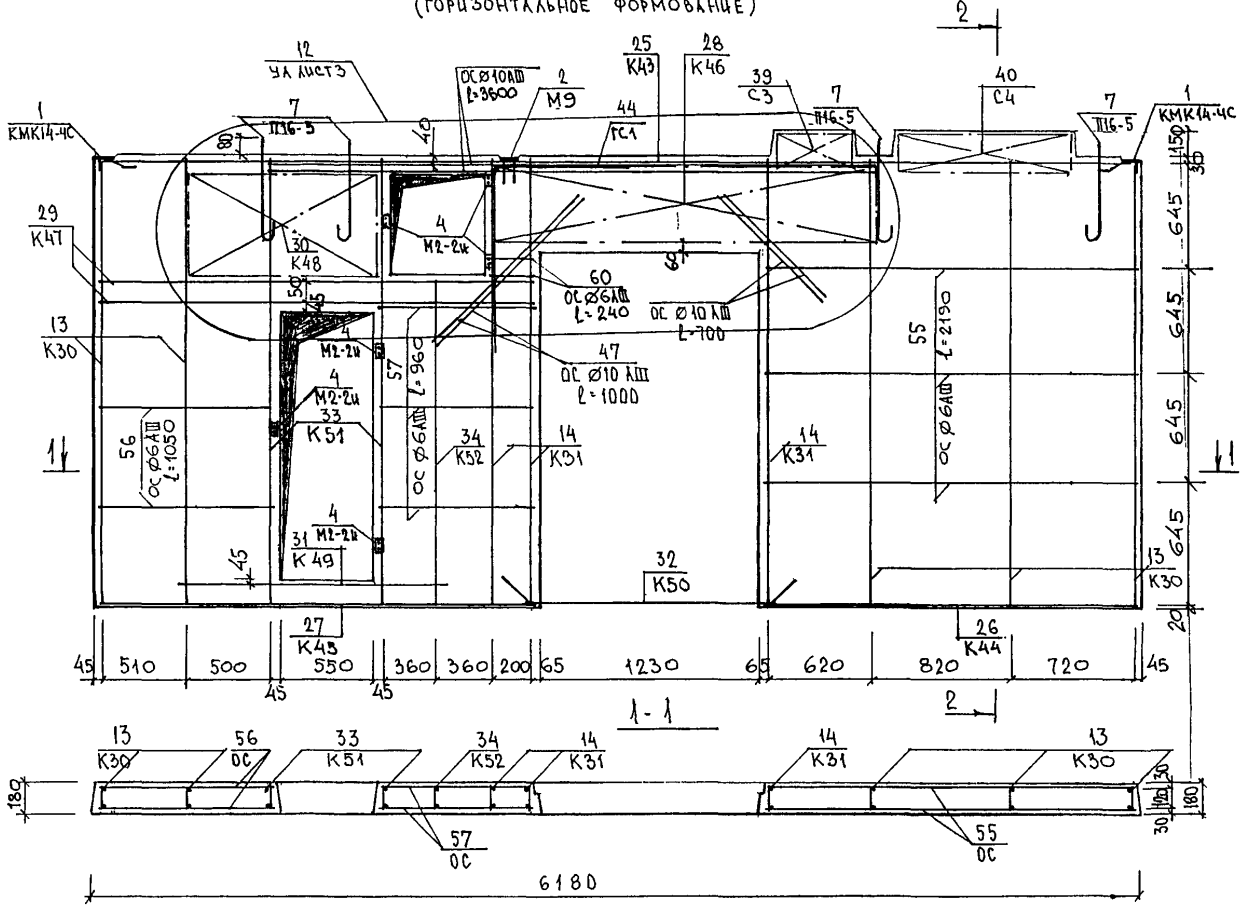

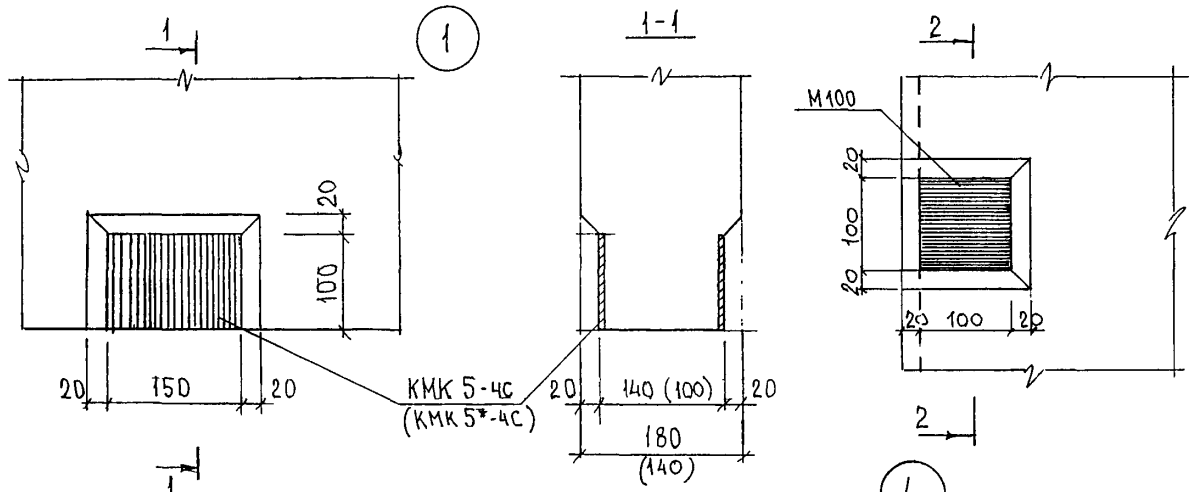

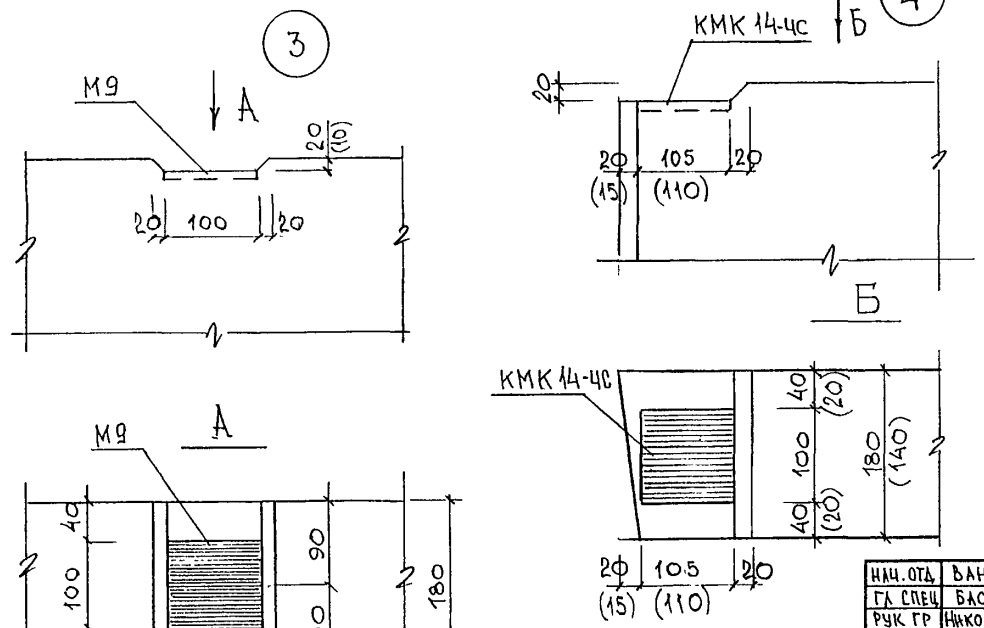

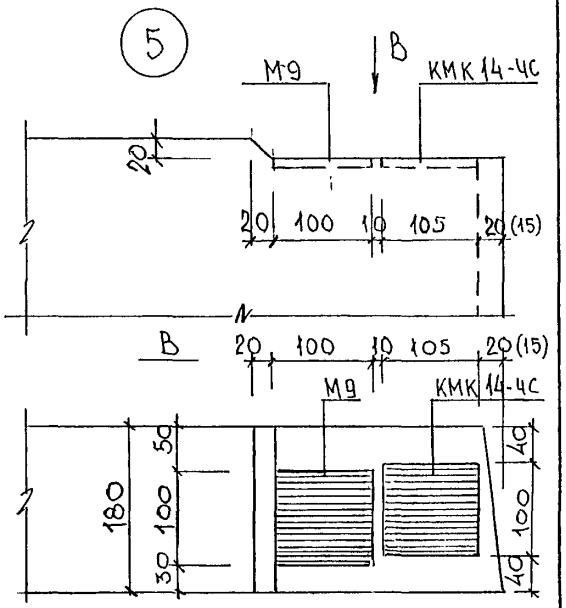

НАЧ. ОТД	БАНАГ	
ГЛ СПЕЦ	БАСКО	
РУК ГР	НИКОЛАЕВА	
РАЗРАБ	ХВЕДЕЛИДЗЕ	
ПРОВЕР.	НИКОЛАЕВА	
Н. КОНТР.	ГУРЕВИЧ	

РС 1-3120. У

УЗЛЫ ГАБАРИТНЫЕ

СТАДИЯ	ЛИСТ	ЛИСТОВ
Р	1	4

МНИИТЭП ОСК

ГИП М.Г. МАКЛАКОВА

6

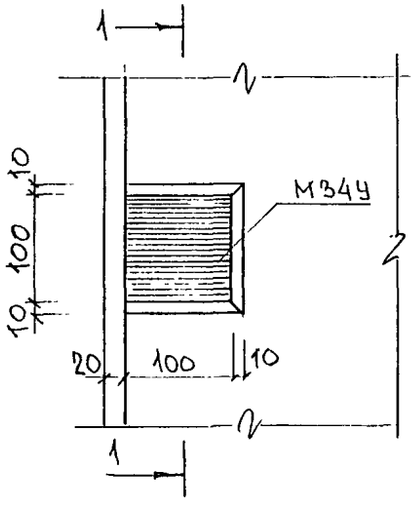

1 - 1

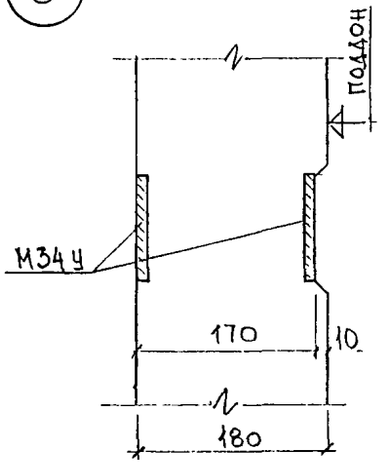

8

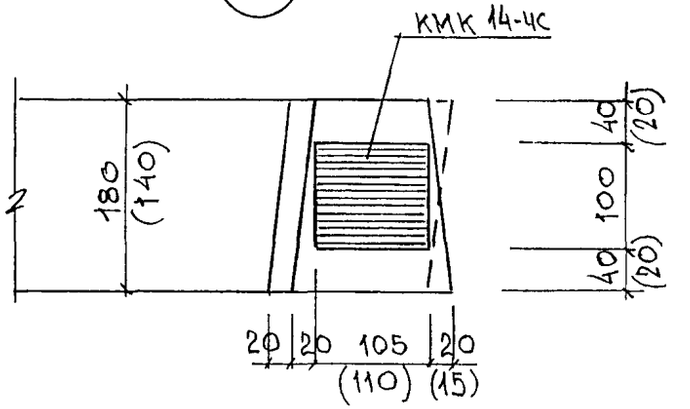

7

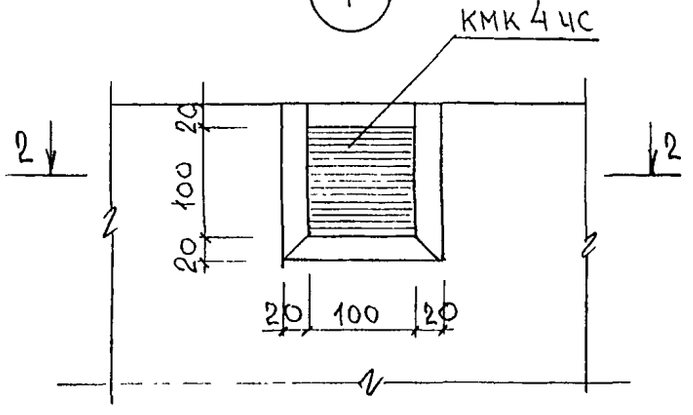

2 - 2

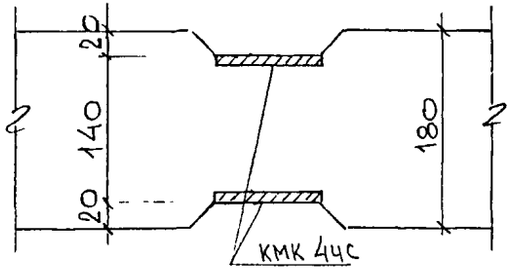

9

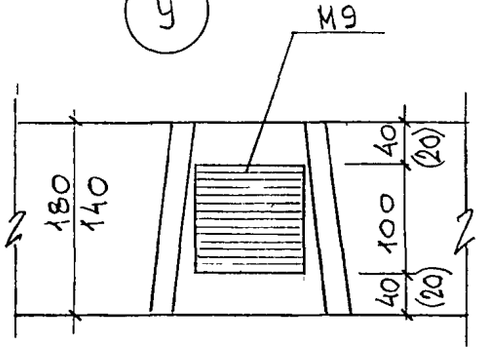

10

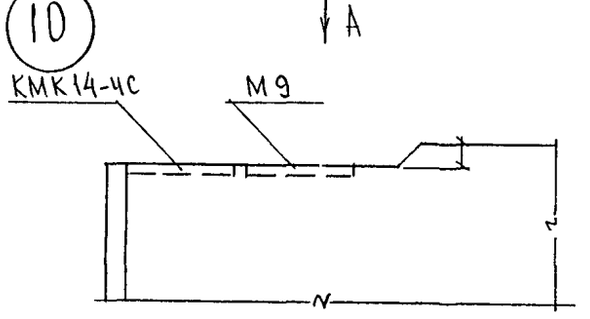

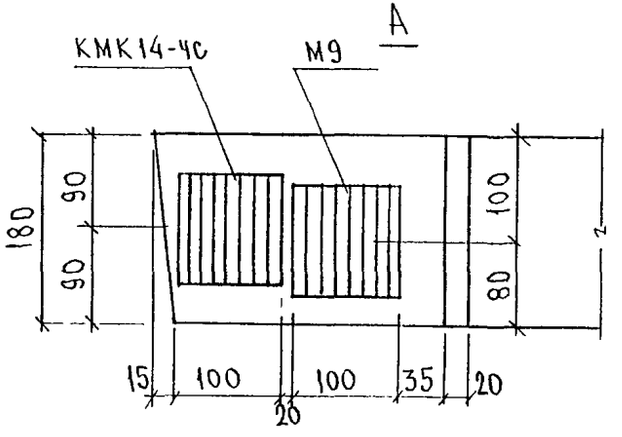

Инв. № подл. | Подпись и дата | Взам. инв. №

РС1-3120. У

Лист 2

11

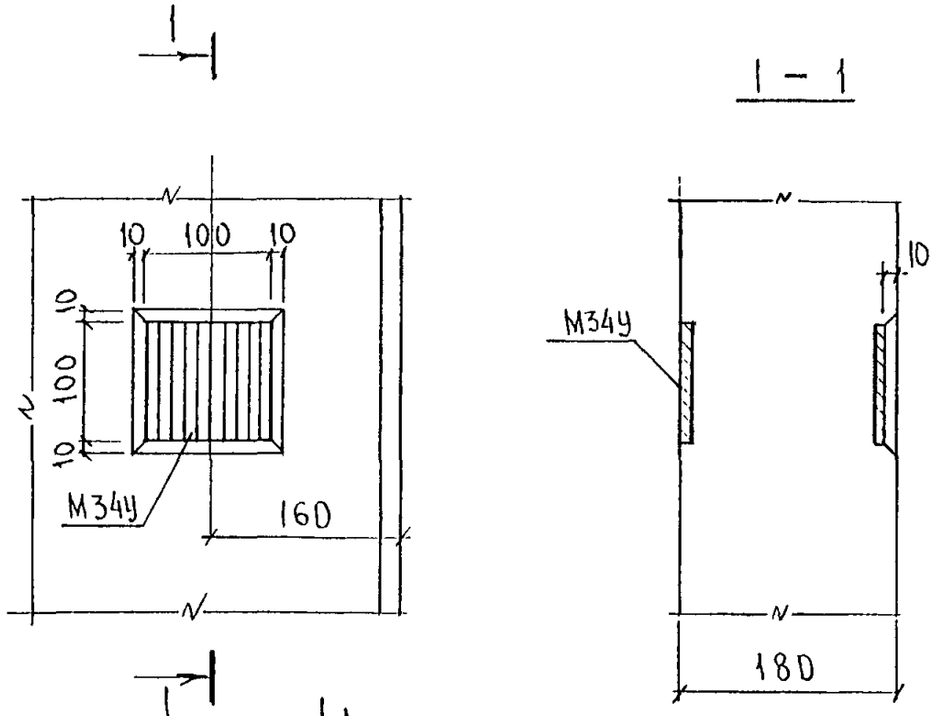

12

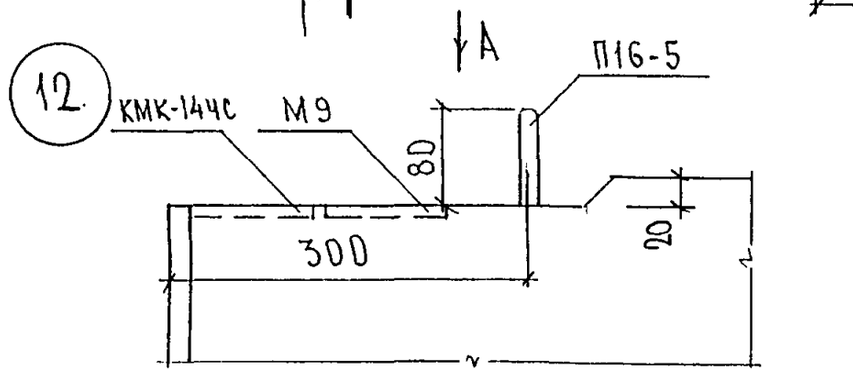

Инв № подл. | Подпись и дата | Взам. инв. №

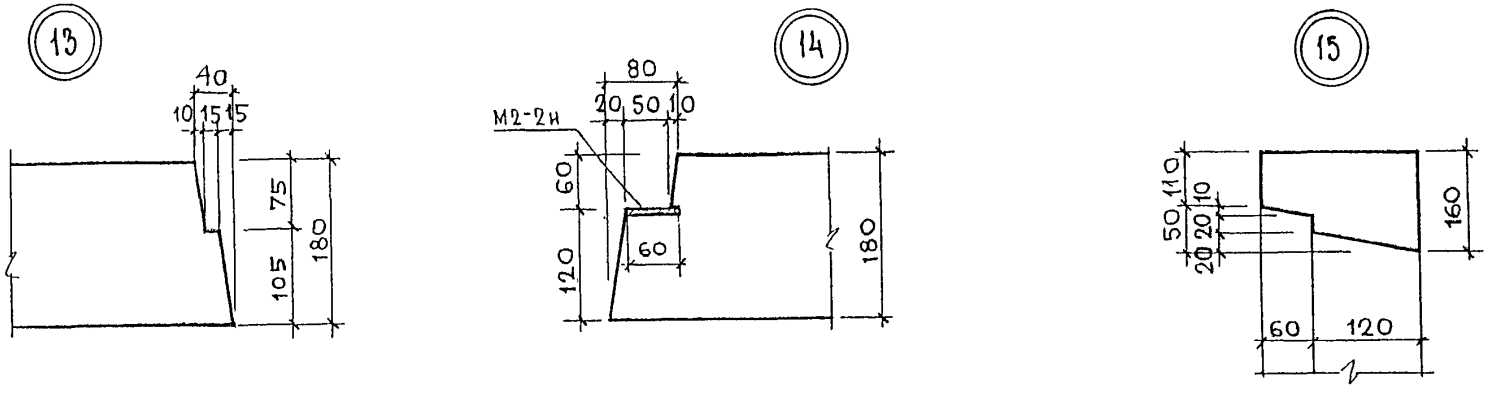

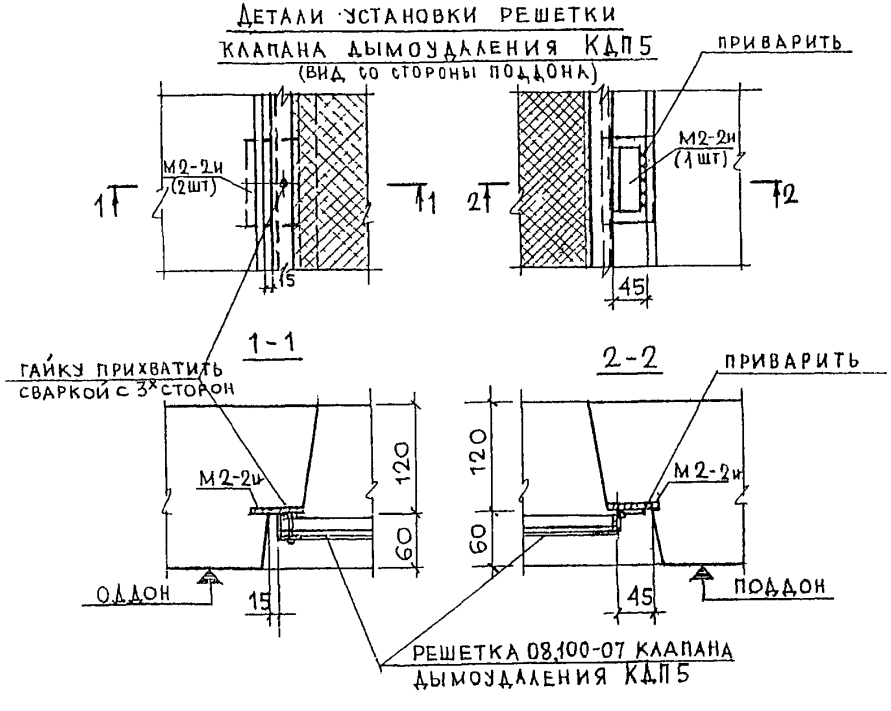

ИНВ. № ПОДЛ	ПОДПИСЬ И ДАТА	ВЗАМ ИНВ №

РС 1 - 3120. У

ЛИСТ 4

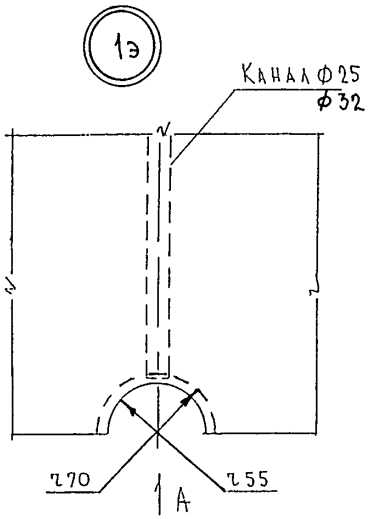

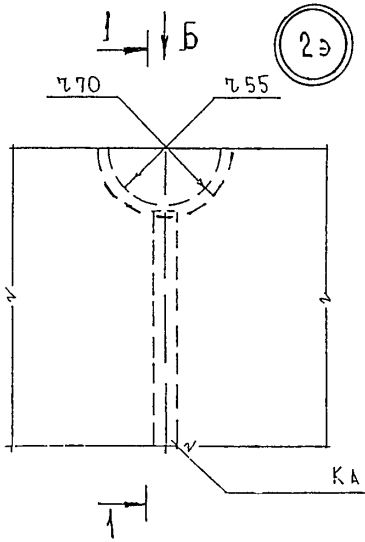

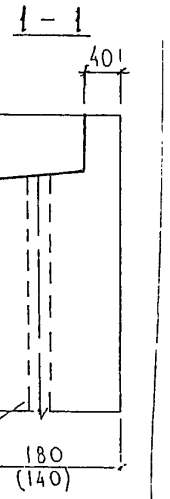

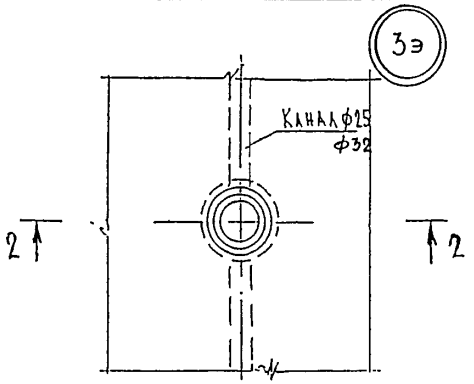

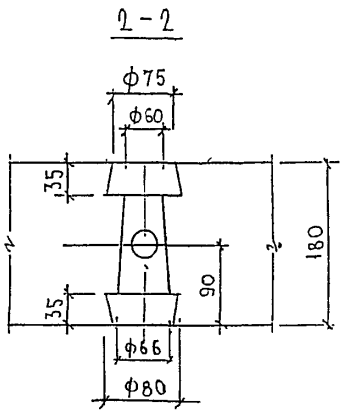

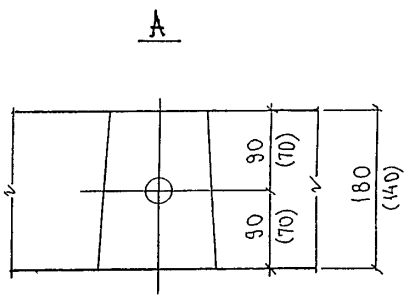

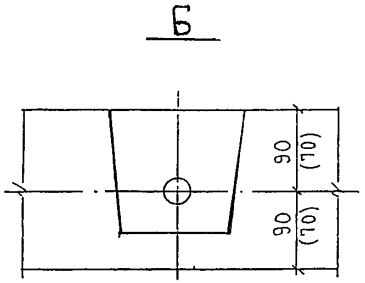

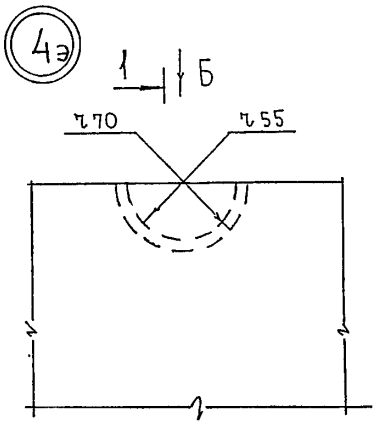

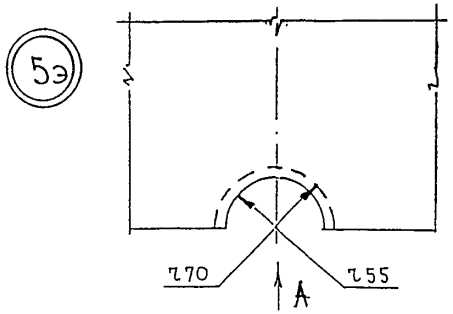

Нач. отд.	Ванаг	
Гл. спец.	Баско	
Рук. гр.	Николаева	
Разраб.	Уведенадзе	
Провер.	Николаева	
Н. контр.	Гуревич	

РС1-3120. ЭЭ

Узлы по электрике

Стадия	Лист	Листов
Р	1	1

МНИИТЭП ОСК

Согласовано
Гл. спец. ЭО Савинкин

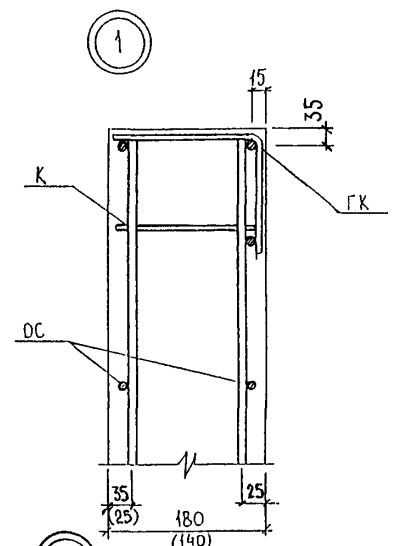

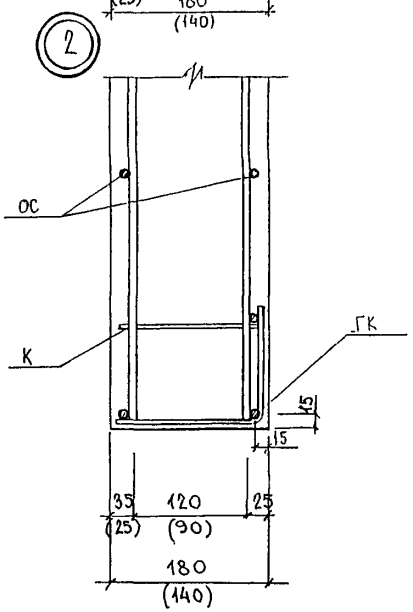

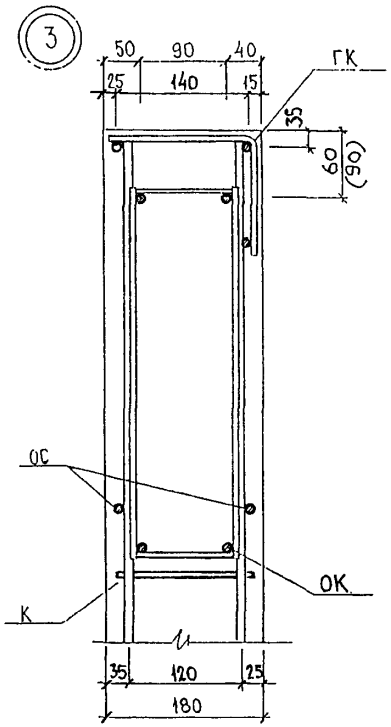

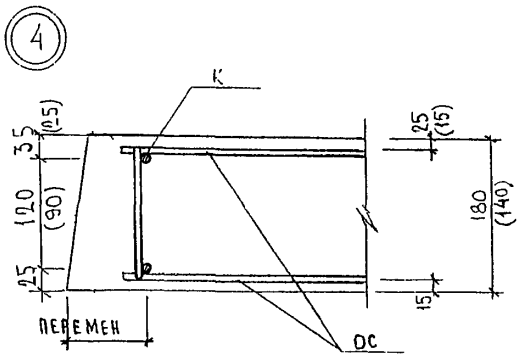

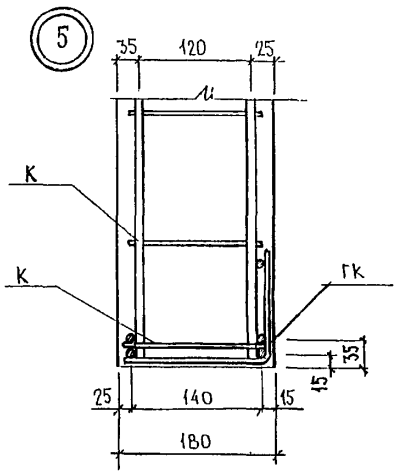

Размеры в скобках даны для панелей толщиной 140мм

Нач.отд.	Ванаг		РС1-3120. УА		
Гл.спец.	Баско				
Рук.гр	Николаева		Узлы арматурные	Стадия	Лист	Листов
Разраб.	Хведелидзе			Р	1	4
Провер.	Николаева			МНИИТЭП ОСК		
Н.контр.	Гуревич					

6

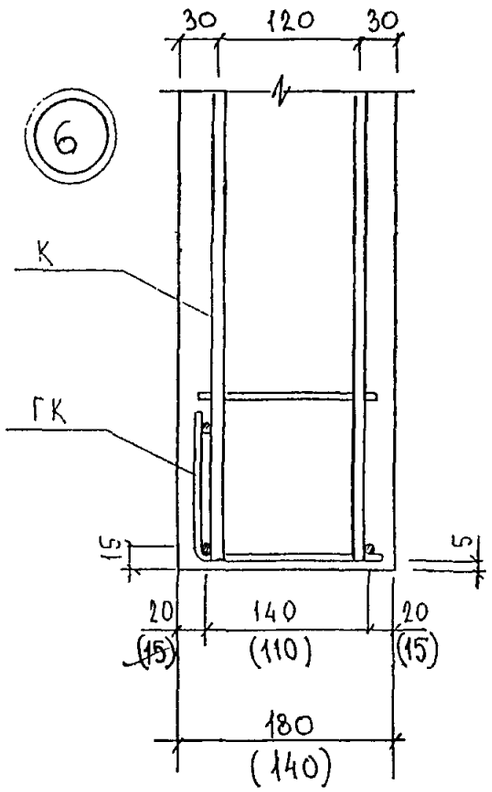

7

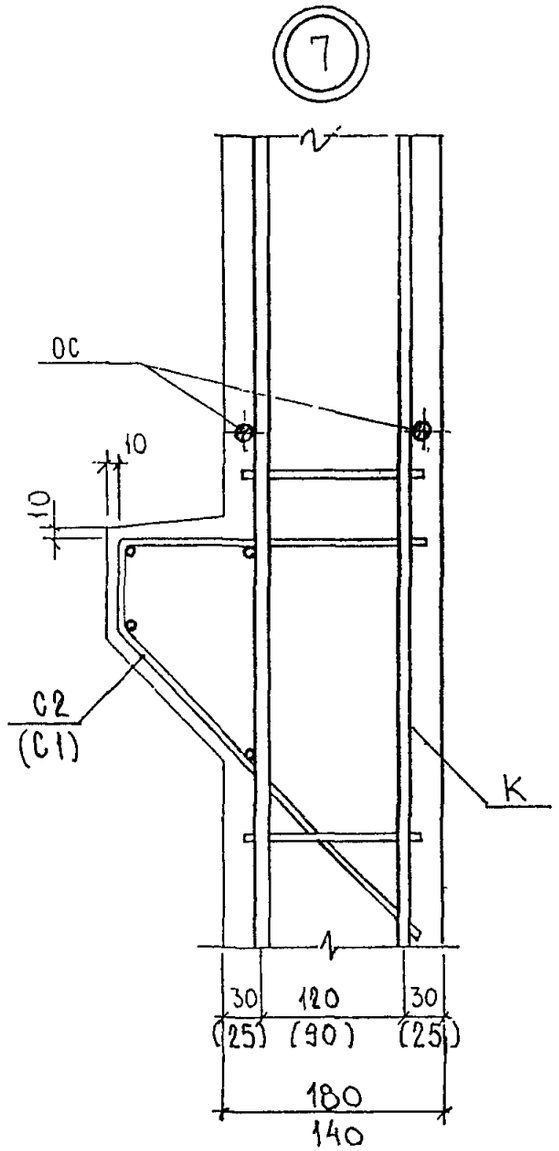

8

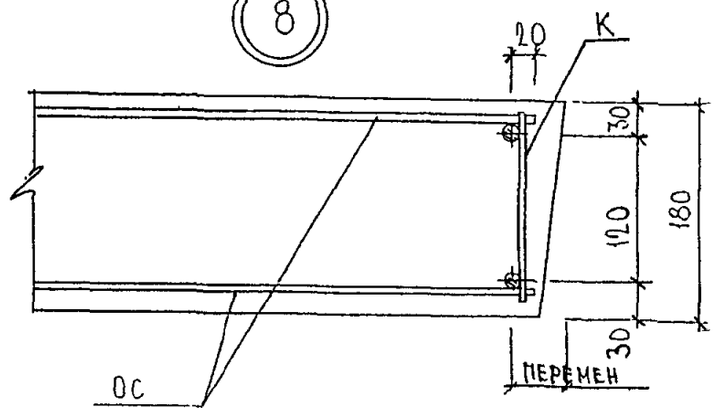

9

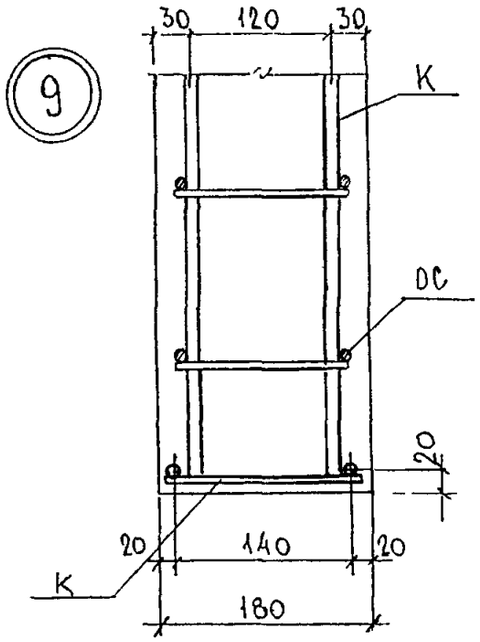

ИНВ.№ ПОДЛ | ПОДПИСЬ И ДАТА | ВЗАМ ИНВ.№

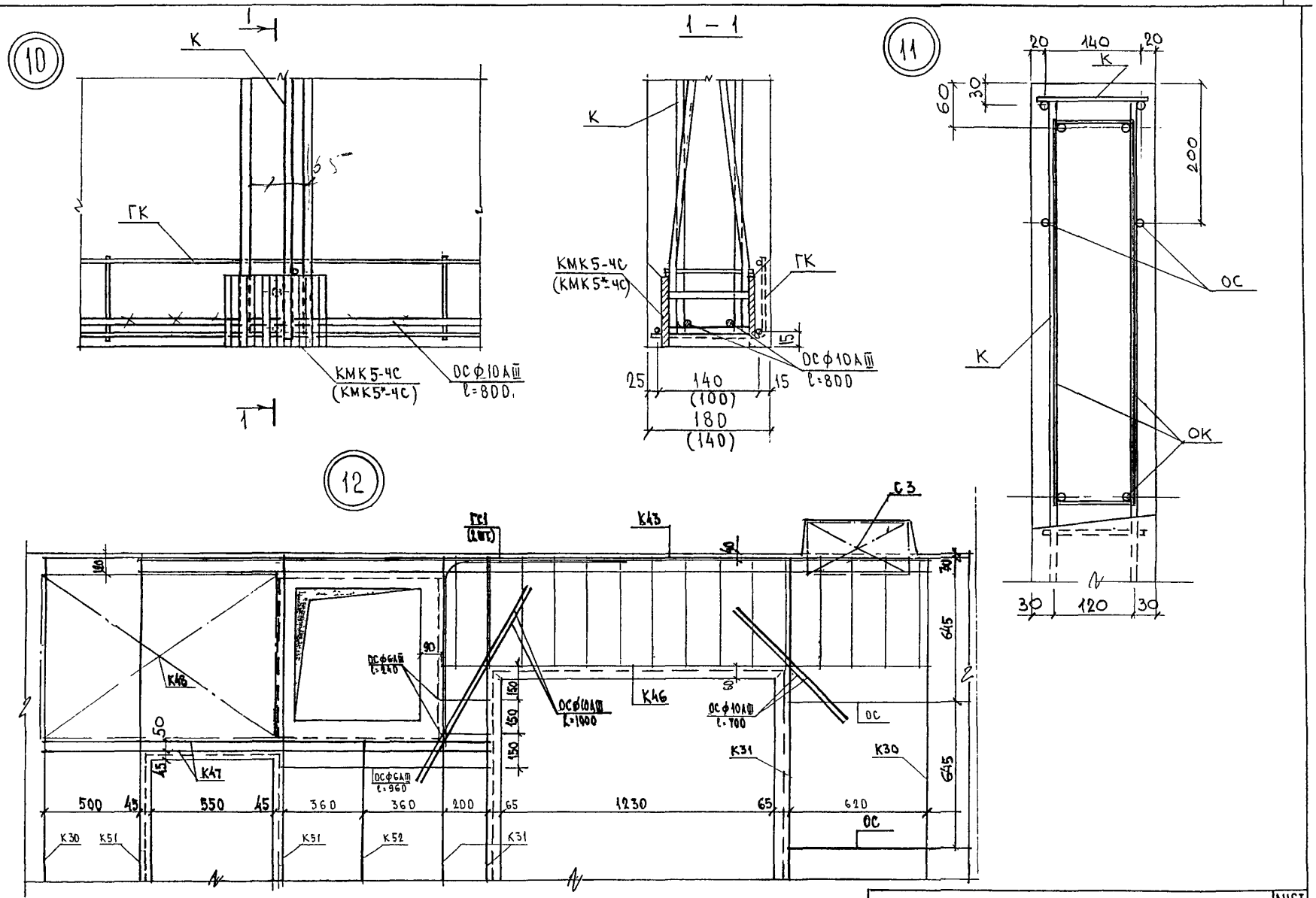

ИНВ. № ПОДЛ	ПОДПИСЬ И ДАТА	ВЗАМ. ИНВ. №

РС1-3120.УА.

ЛИСТ 3

13

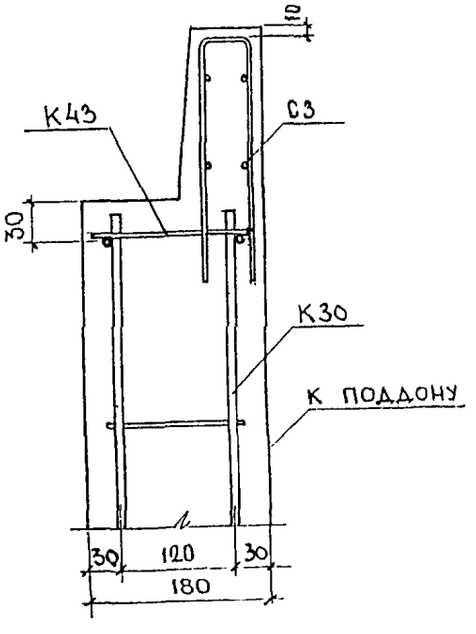

ИНВ. № ПОДЛ. | ПОДПИСЬ И ДАТА | ВЗАМ. ИНВ. №

Рис. 1

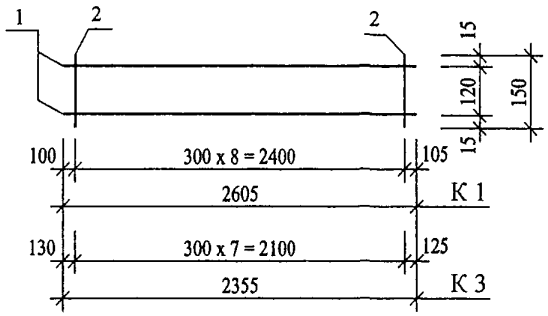

Рис. 2

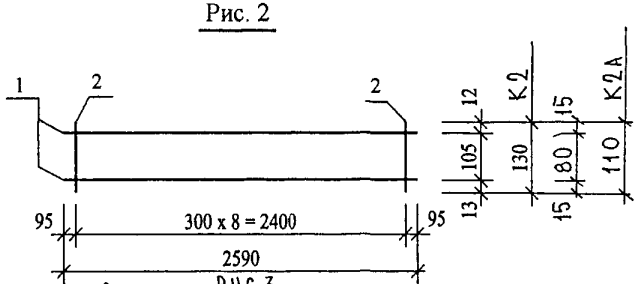

РИС.3

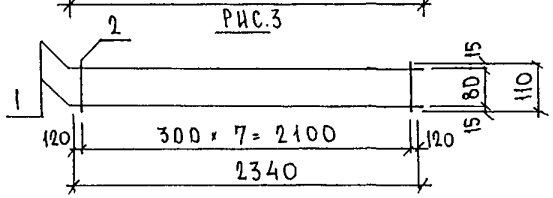

РИС.4

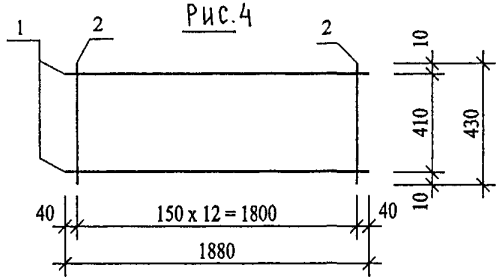

Рис.	Марка	Поз	Наименование	Кол. шт.	Обозначение	Масса позиций кг.	Масса изделия кг.
1	К 1	1	∅ 6 AI L = 2605	2		1,16	1,28
		2	∅ 4 Bp I L = 150	9		0,12	
	К 3	1	∅ 6 AI L = 2355	2		1,05	1,16
		2	∅ 4 Bp I L = 150	8		0,11	
2	К 2	1	∅ 10 AIII L = 2590	2		3,20	3,31
		2	∅ 4 Bp I L = 130	9		0,11	
3	К 4	1	∅ 10 AIII L = 2340	2		2,89	2,97
		2	∅ 4 Bp I L = 110	8		0,08	
4	К 5	1	∅ 10 AIII L = 1880	2		2,32	3,12
		2	∅ 5 Bp I L = 430	13		0,80	
2	К2А	1	ϕ 10 A III L = 2590	2		3.20	3.29
		2	ϕ 4 Bp I L = 110	9		0.09	

Арматура класса Bp-I по ГОСТ 6727-80, A-I, A-III по ГОСТ 5781-82.
Сварные соединения по ГОСТ 14098-91 (К1-Кт).

Нач. отд.	Ванаг		РС1-3120
Гл. спец.	Баско		
Рук. гр.	Николаева		
Разработ.	Парфенов		Каркасы
Проверил	Николаева		Сборочный чертеж
Норм.контр.	Гуревич		

Стадия	Лист	Листов
Р	1	1

МНИИТЭП ОСК

ВЗАМ. ИНВ. № | ПОДПИСЬ И ДАТА | ИНД. № ПОДЛ.

Alex Арматурные изделия

Рис. 1

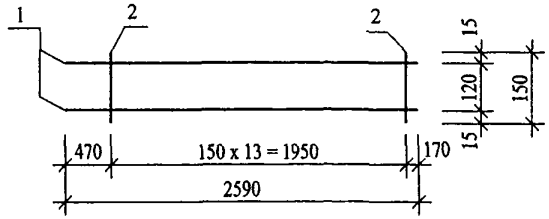

Рис. 2

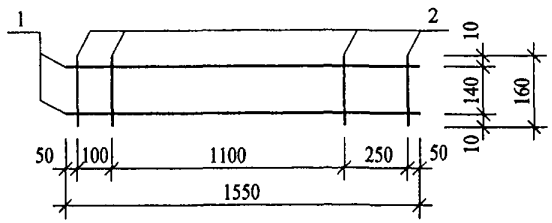

Рис. 3

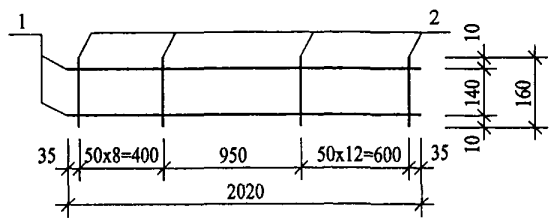

Рис. 4

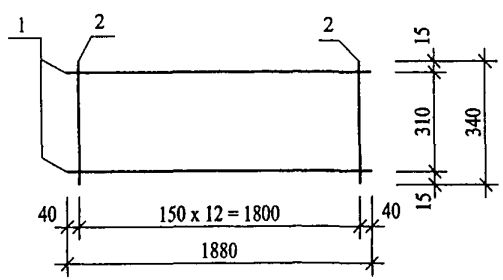

Рис.	Марка	Поз.	Наименование	Кол. шт.	Обозначение	Масса позиций кг.	Масса изделия кг
1	К 6	1	∅ 10 AIII L = 2590	2		3,20	
		2	∅ 4 Bp I L = 130	14		0,17	3,37
2	К 7	1	∅ 8 AIII L = 1550	2		1,22	
		2	∅ 8 AIII L = 160	4		0,25	1,47
3	К 8	1	∅ 8 AIII L = 2020	2		1,60	
		2	∅ 8 AIII L = 160	22		1,39	2,99
4	К 9	1	∅ 10 AIII L = 1880	2		2,32	
		2	∅ 5 Bp I L = 340	13		0,64	2,96

Арматура класса Bp-I по ГОСТ 6727-80, A-III по ГОСТ 5781-82.
Сварные соединения по ГОСТ 14098-91 (К1-Кт).

Нач отд	Ванаг	
Гл спец	Баско	
Рук гр.	Николаева	
Разработ	Парфенов	
Проверил	Николаева	
Норм.контр.	Гуревич	

РС1-3120

Каркасы

Сборочный чертеж

Стадия	Лист	Листов
Р	1	1

МНИИТЭП ОСК

ВЗАМ. ИНВ. № | ПОДПИСЬ И ДАТА | ИНВ. № ПОДЛ.

Alex Арматурные изделия

Рис 1

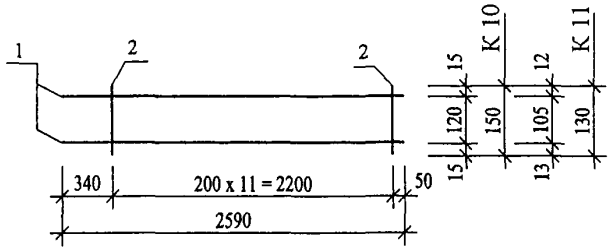

Рис 2

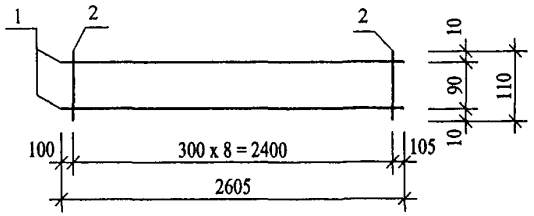

Рис 3

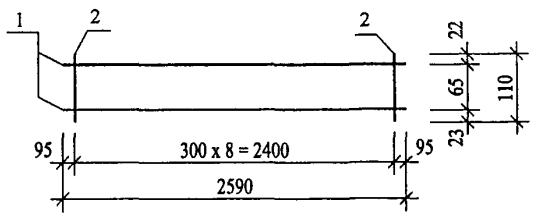

Рис	Марка	Поз.	Наименование	Кол шт	Обозначение	Масса позиций кг	Масса изделия кг
1	К 10	1	∅ 10 AIII L = 2590	2		3,20	
		2	∅ 4 Bp I L = 150	12		0,17	3,37
	К 11	1	∅ 10 AIII L = 2590	2		3,20	
		2	∅ 4 Bp I L = 130	12		0,14	3,34
2	К 12	1	∅ 6 AI L = 2605	2		1,16	
		2	∅ 4 Bp I L = 110	9		0,09	1,25
3	К 13	1	∅ 10 AIII L = 2590	2		3,20	
		2	∅ 4 Bp I L = 110	9		0,09	3,29

Арматура класса Bp-I по ГОСТ 6727-80,A-I, A-III по ГОСТ 5781-82
Сварные соединения по ГОСТ 14098-91 (К1-Кт)

Нач отд	Ванаг	
Гл спец	Баско	
Рук гр	Николаева	
Разработ	Парфенов	
Проверил	Николаева	
Норм контр	Гуревич	

РС1-3120

Каркасы

Сборочный чертеж

Стадия	Лист	Листов
Р	1	1

МНИИТЭП
ОСК

ИНВ. № ПОДЛ. | ПОДПИСЬ И ДАТА | ВЗАМ. ИНВ №

Alex Арматурные изделия

Рис. 1

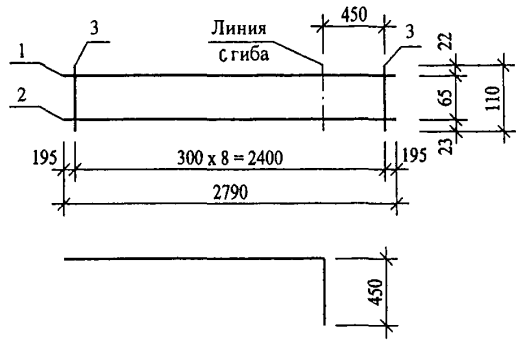

Рис. 2

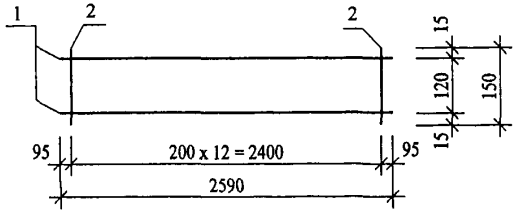

Рис. 3

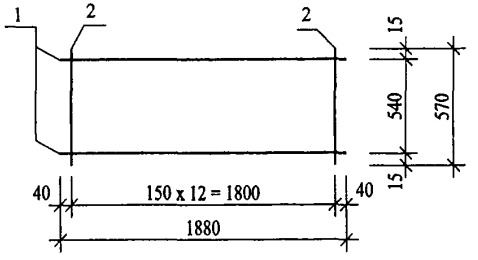

Рис	Марка	Поз	Наименование	Кол шт.	Обозначение	Масса позиций кг.	Масса изделия кг.
1	К 14	1	∅ 6 AI L = 2790	1		0,62	
		2	∅ 6 AI L = 2790	1		0,62	
		3	∅ 4 Bp I L = 110	9		0,09	1,33
	К 15	1	∅ 10 AIII L = 2790	1		1,72	
		2	∅ 6 AI L = 2790	1		0,62	
		3	∅ 4 Bp I L = 110	9		0,09	2,43
2	К 16	1	∅ 10 AIII L = 2590	2		3,20	
		2	∅ 4 Bp I L = 150	13		0.18	3,38
3	К 17	1	∅ 10 AIII L = 1880	2		2,32	
		2	∅ 5 Bp I L = 570	13		1,07	3,39

Арматура класса Bp-I по ГОСТ 6727-80,A-I, A-III по ГОСТ 5781-82.
Сварные соединения по ГОСТ 14098-91 (К1-Кт).

Нач отд	Ванаг	
Гл. спец	Баско	
Рук гр.	Николаева	
Разработ	Парфенов	
Проверил	Николаева	
Норм.контр.	Гуревич	

РС1-3120

Каркасы

Сборочный чертеж

Стадия	Лист	Листов
Р	1	1

МНИИТЭП ОСК

ВЗАМ. ИНВ. № | ПОДПИСЬ И ДАТА | ИНД. № ПОДЛ.

Alex Арматурные изделия

Рис. 1

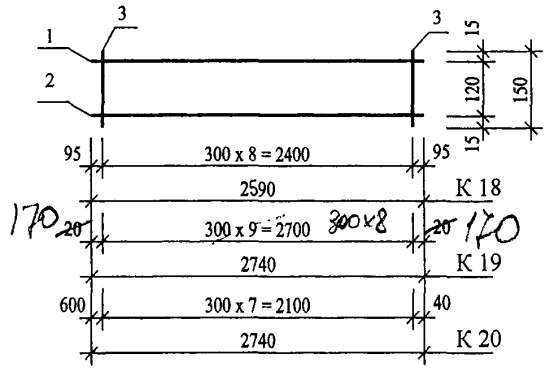

Рис. 2

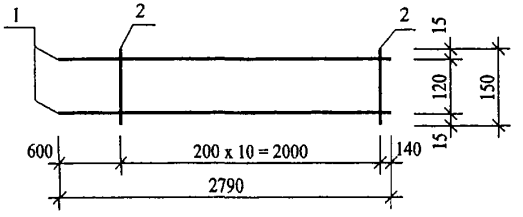

Рис. 3

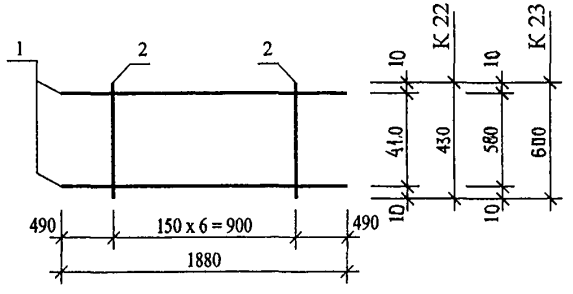

Рис.	Марка	Поз.	Наименование	Кол. шт.	Обозначение	Масса позиций кг.	Масса изделия кг.
1	К 18	1	∅ 10 AIII L = 2590	1		1.60	
		2	∅ 6 AI L = 2590	1		0.57	
		3	∅ 4 Bp I L = 150	9		0,12	2.29
	К 19	1	∅ 10 AIII L = 2740	1		1,69	
		2	∅ 6 AI L = 2740	1		0,61	
		3	∅ 4 Bp I L = 150	10		0,14	2,44
	К 20	1	∅ 10 AIII L = 2740	1		1,69	
		2	∅ 6 AI L = 2740	1		0,61	
		3	∅ 4 Bp I L = 150	8		0,11	2,41
2	К 21	1	∅ 10 AIII L = 2740	2		3,38	
		2	∅ 4 Bp I L = 150	11		0,15	3,53
3	К 22	1	∅ 8 AIII L = 1880	2		1,49	
		2	∅ 5 Bp I L = 430	7		0,43	1,92
	К 23	1	∅ 8 AIII L = 1880	2		1,49	
		2	∅ 5 Bp I L = 600	7		0,60	2,09

Арматура класса Bp-I по ГОСТ 6727-80,A-I, A-III по ГОСТ 5781-82.
Сварные соединения по ГОСТ 14098-91 (К1-Кт).

Нач. отд.	Ванаг	
Гл. спец.	Баско	
Рук. гр.	Николаева	
Разработ.	Парфенов	
Проверил	Николаева	
Норм.контр.	Гуревич	

РС1-3120

Каркасы

Сборочный чертеж

Стадия	Лист	Листов
Р	1	1

МНИИТЭП ОСК

ИНД. № ПОДЛ. | ПОДПИСЬ И ДАТА | ВЗАМ. ИНВ. №

Alex Арматурные изделия

Рис 1

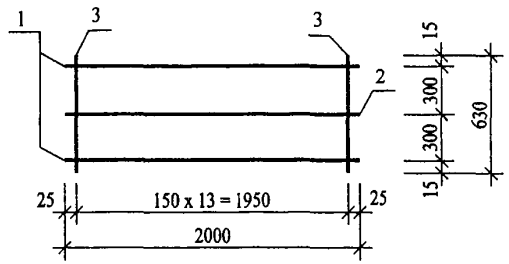

Рис. 2

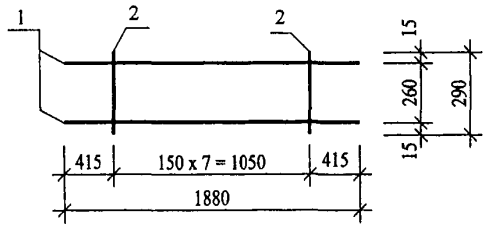

Рис. 3

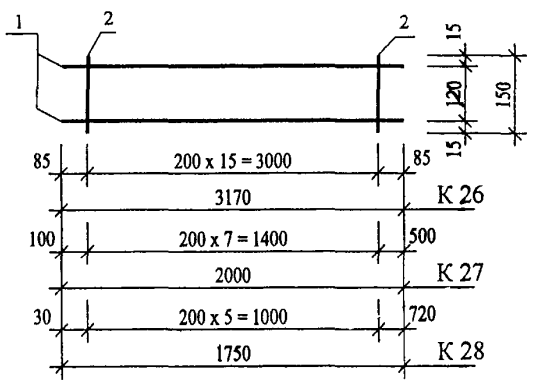

Рис.	Марка	Поз.	Наименование	Кол. шт.	Обозначение	Масса позиций кг.	Масса изделия кг.
1	К 24	1	∅ 12 AIII L = 2000	2		3,55	
		2	∅ 5 Bp I L = 2000	1		0,29	
		3	∅ 5 Bp I L = 630	14		1,27	5,11
2	К 25	1	∅ 8 AIII L = 1880	2		1,49	
		2	∅ 5 Bp I L = 290	8		0,33	1,82
3	К 26	1	∅ 10 AIII L = 3170	2		3,91	
		2	∅ 4 Bp I L = 150	16		0,22	4,13
	К 27	1	∅ 10 AIII L = 2000	2		2,47	
		2	∅ 4 Bp I L = 150	8		0,11	2,58
	К 28	1	∅ 10 AIII L = 1750	2		2,16	
		2	∅ 4 Bp I L = 150	6		0,08	2,24

Арматура класса Bp-I по ГОСТ 6727-80, A-III по ГОСТ 5781-82.
Сварные соединения по ГОСТ 14098-91 (К1-Кт).

Нач отд	Ванаг		РС1-3120
Гл спец	Баско		
Рук гр.	Николаева		
Разработ	Парфенов		Каркасы
Проверил	Николаева		Сборочный чертеж
Норм.контр.	Гуревич		

Стадия	Лист	Листов
Р	1	1

МНИИТЭП ОСК

ВЗАМ. ИНВ. № | ПОДПИСЬ И ДАТА | ИНВ. № ПОДЛ.

Alex Арматурные изделия

Рис. 1

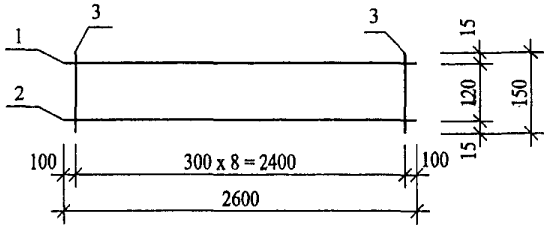

Рис. 2

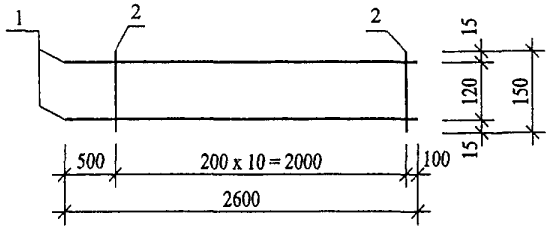

Рис. 3

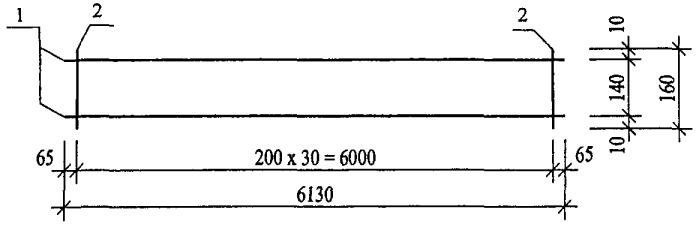

Рис.	Марка	Поз.	Наименование	Кол. шт.	Обозначение	Масса позиций кг.	Масса изделия кг.
1	К 30	1	∅ 10 AIII L = 2600	1		1,60	
		2	∅ 6 AIII L = 2600	1		0,58	
		3	∅ 4 Bp I L = 150	9		0,12	2,30
2	К 31	1	∅ 10 AIII L = 2600	2		3,21	
		2	∅ 4 Bp I L = 150	11		0,15	3,36
3	К 32	1	∅ 10 AIII L = 6130	2		7,56	
		2	∅ 4 Bp I L = 160	31		0,46	8,02
	К 33	1	∅ 6 AI L = 6130	2		2,72	
		2	∅ 4 Bp I L = 160	31		0,46	3,18

Арматура класса Bp-I по ГОСТ 6727-80,A-I, A-III по ГОСТ 5781-82.
Сварные соединения по ГОСТ 14098-91 (К1-Кт).

Нач. отд.	Ванаг	
Гл. спец.	Баско	
Рук. гр.	Николаева	
Разработ.	Парфенов	
Проверил	Николаева	
Норм.контр.	Гуревич	

РС1-3120

Каркасы

Сборочный чертеж

Стадия	Лист	Листов
Р	1	1

МНИИТЭП
ОСК

ВЗАМ. ИНВ. № | ПОДПИСЬ И ДАТА | ИНВ. № ПОДЛ.

Alex Арматурные изделия

Рис. 1

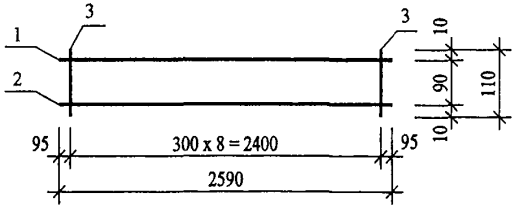

Рис. 2

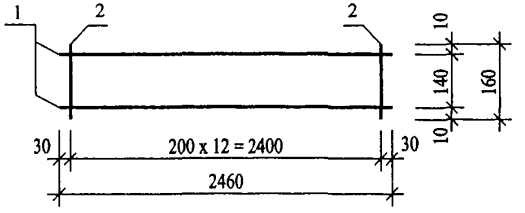

Рис. 3

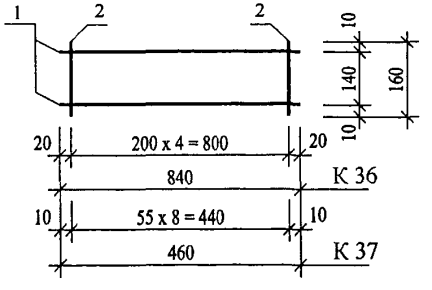

Рис.	Марка	Поз	Наименование	Кол. шт.	Обозначение	Масса позиций кг.	Масса изделия кг.
1	К 34	1	∅ 10 AIII L = 2590	1		1,60	
		2	∅ 6 AI L = 2590	1		0,57	
		3	∅ 4 Bp I L = 110	9		0,09	2,26
2	К 35	1	∅ 6 AI L = 2460	2		1,09	
		2	∅ 4 Bp I L = 110	13		0,13	1,22
3	К 36	1	∅ 6 AI L = 840	2		0,37	
		2	∅ 4 Bp I L = 160	5		0,07	0,44
	К 37	1	∅ 8 AI L = 460	2		0,36	
		1	∅ 8 AI L = 160	9		0,57	0,93

Арматура класса Bp-I по ГОСТ 6727-80,A-I, A-III по ГОСТ 5781-82.
Сварные соединения по ГОСТ 14098-91 (К1-Кт).

Нач. отд.	Ванаг	
Гл. спец.	Баско	
Рук. гр.	Николаева	
Разработ.	Парфенов	
Проверил	Николаева	
Норм.контр.	Гуревич	

РС1-3120

Каркасы

Сборочный чертеж

Стадия	Лист	Листов
Р	1	1

МНИИТЭП ОСК

ВЗАМ. ИНВ. № | ПОДПИСЬ И ДАТА | ИНВ. № ПОДЛ.

Alex Арматурные изделия

Рис. 1

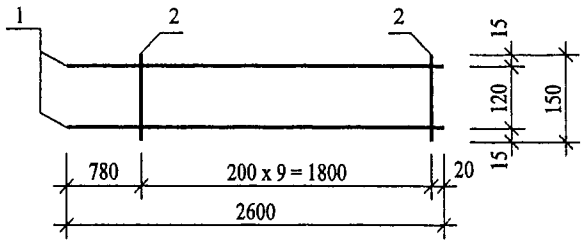

Рис. 2

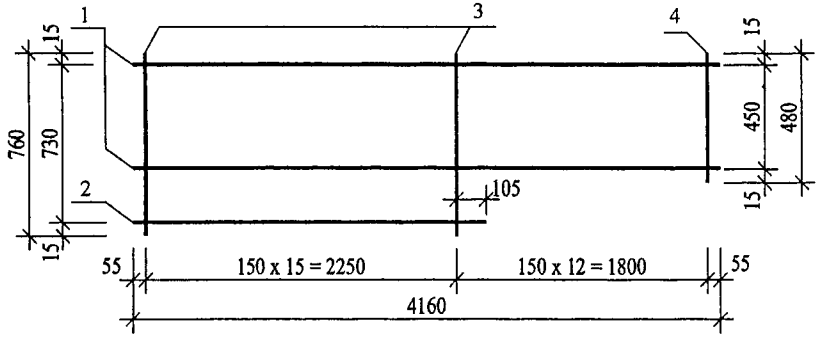

Рис. 3

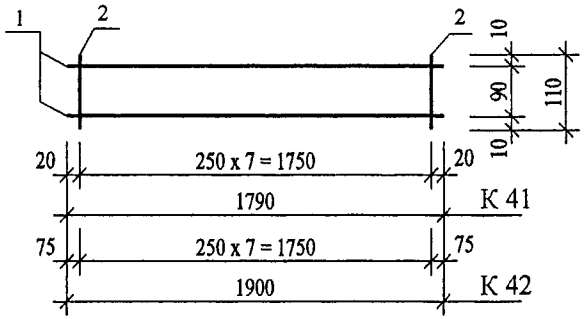

Рис.	Марка	Поз.	Наименование	Кол. шт.	Обозначение	Масса позиций кг.	Масса изделия кг.
1	К 38	1	∅ 10 AIII L = 2600	2		3,21	
		2	∅ 4 Bp I L = 150	10		0,14	3,35
	К 39	1	∅ 12 AIII L = 2600	2		4,62	
		2	∅ 4 Bp I L = 150	10		0,14	4,76
2	К 40	1	∅ 12 AIII L = 4160	2		7,39	
		2	∅ 12 AIII L = 2410	1		2,14	
		3	∅ 6 AIII L = 760	16		2,70	
		4	∅ 6 AIII L = 480	12		1,28	13,51
3	К 41	1	∅ 10 AIII L = 1790	2		2,21	
		2	∅ 4 Bp I L = 110	8		0,08	2,29
	К 42	1	∅ 10 AIII L = 1900	2		2,34	
		2	∅ 4 Bp I L = 110	8		0,08	2,42

Арматура класса Bp-I по ГОСТ 6727-80,A-I, A-III по ГОСТ 5781-82.
Сварные соединения по ГОСТ 14098-91 (К1-Кт).

Нач. отд.	Ванаг	
Гл. спец.	Баско	
Рук. гр.	Николаева	
Разработ.	Парфенов	
Проверил	Николаева	
Норм.контр.	Гуревич	

РС1-3120

Каркасы

Сборочный чертеж

Стадия	Лист	Листов
Р	1	1

МНИИТЭП
ОСК

ВЗАМ. ИНВ. №
ПОДПИСЬ И ДАТА
ИНД. №. ПОДЛ.

Alex Арматурные изделия

Рис. 1

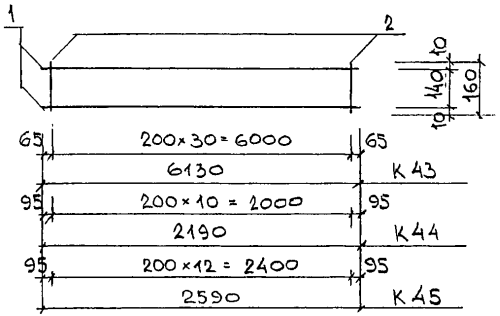

Рис. 2

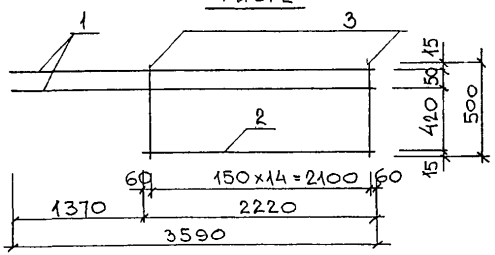

Рис. 3

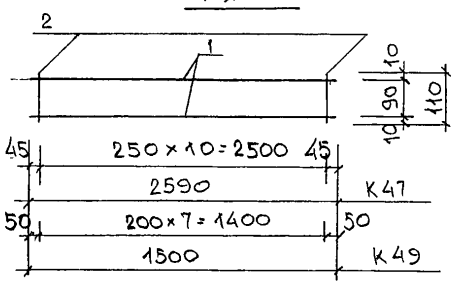

Рис.	Марка	Поз.	Наименование		Кол.	Обозначение	Масса	Масса
1	К43	1	⌀10 AIII	ℓ=6130	2		7,56	8,02
		2	⌀4 BpI	ℓ=160	31		0,46	
	К44	1	⌀6 AI	ℓ=2190	2		0,97	1,13
		2	⌀4 BpI	ℓ=160	11		0,16	
	К45	1	⌀6 AI	ℓ=2590	2		1,15	1,34
		2	⌀4 BpI	ℓ=160	13		0,19	
2	К46	1	⌀12 AIII	ℓ=3590	2		6,38	10,01
		2	⌀12 AIII	ℓ=2220	1		1,97	
		3	⌀6 AIII	ℓ=500	15		1,66	
3	К47	1	⌀8 AIII	ℓ=2590	2		2,05	2,16
		2	⌀4 BpI	ℓ=110	11		0,11	
	К49	1	⌀6 AIII	ℓ=1500	2		0,67	0,75
		2	⌀4 BpI	ℓ=110	8		0,08	

Арматура класса Bp-I по ГОСТ 6727-80, A-I, A-III по ГОСТ 5781-82.
Сварные соединения по ГОСТ 14098-91 (К1-Кт).

Нач. отд.	Ванаг	
Гл. спец.	Баско	
Рук. гр.	Николаева	
Разраб.	Хведелидзе	
Провер.	Николаева	
Н. контр.	Гуреьин	

РС1-3120

Каркасы
Сборочный чертеж

Стадия	Лист	Листов
Р	1	1

МНИИТЭП
ОСК

Инв. № подл. | Подп. и дат | Взам. инв. №

Формат А3

К48

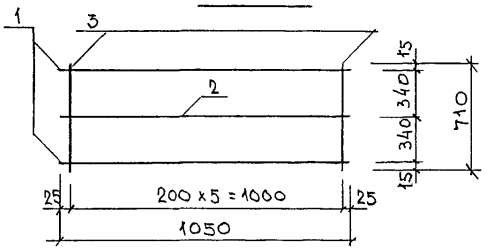

К50

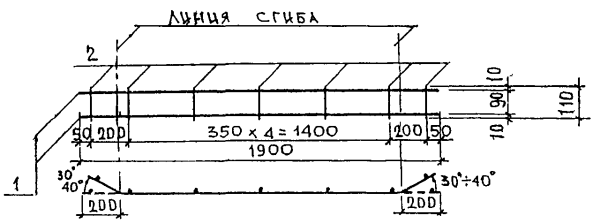

К51; К52

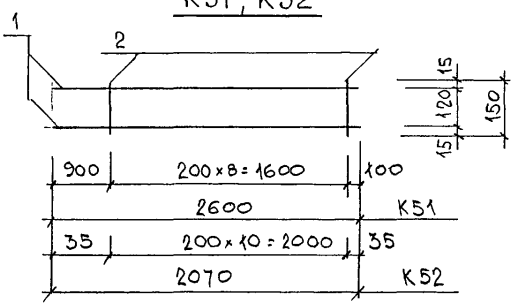

Марка	Поз.	Наименование		Кол.	Обозначение	Масса	Масса
К48	1	ф8 AIII	ℓ = 1050	2		0,83	
	2	ф5 BpI	ℓ = 1050	1		0,15	
	3	ф5 BpI	ℓ = 710	6		0,61	1,59
К50	1	ф10 AIII	ℓ = 1900	2		2,34	
	2	ф4 BpI	ℓ = 110	7		0,07	2,41
К51	1	ф10 AIII	ℓ = 2600	2		3,21	
	2	ф4 BpI	ℓ = 150	9		0,12	3,33
К52	1	ф10 AIII	ℓ = 2070	2		2,55	
	2	ф4 BpI	ℓ = 150	11		0,15	2,70

Арматура класса Bp-I по ГОСТ 6727-80, A-III по ГОСТ 5781-82.
Сварные соединения по ГОСТ 14098-91 (К1-Кт)

Нач.отд.	Данаг	
Гл.спец.	Баско	
Рук.гр.	Николаева	
Разраб.	Хведелидзе	
Провер.	Николаева	
Н.контр.	Гуревич	

РС1-3120

Каркасы
Сборочный чертеж

Стадия	Лист	Листов
Р	1	1

МНИИТЭП
ОСК

Инв.№ | Подл. | Дата | Взам.инв.№

Формат А3

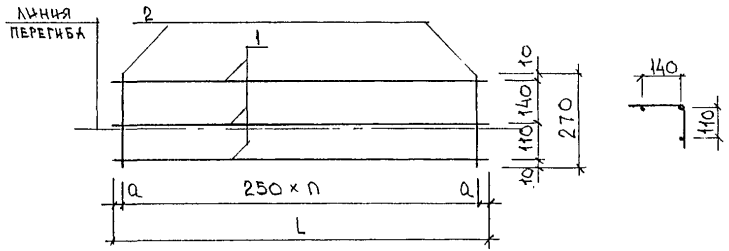

Марка	L	n	a
ГК1	5460	21	105
ГК2	2660	10	80
ГК3	2370	9	60
ГК4	2120	8	60
ГК5	2400	9	75
ГК6	2020	8	10
ГК7	4740	18	120
ГК8	4440	17	95
ГК9	5740	22	120

Марка	поз.	Наименование		кол.	Обозначение	Масса	Масса
ГК1	1	⌀6AI	ℓ = 5460	3		3,64	
	2	⌀4BpI	ℓ = 270	22		0,55	4,19
ГК2	1	⌀6AI	ℓ = 2660	3		1,77	
	2	⌀4BpI	ℓ = 270	11		0,27	2,04
ГК3	1	⌀6AI	ℓ = 2370	3		1,58	
	2	⌀4BpI	ℓ = 270	10		0,25	1,83
ГК4	1	⌀6AI	ℓ = 2120	3		1,41	
	2	⌀4BpI	ℓ = 270	9		0,22	1,63
ГК5	1	⌀6AI	ℓ = 2400	3		1,60	
	2	⌀4BpI	ℓ = 270	10		0,25	1,85
ГК6	1	⌀6AI	ℓ = 2020	3		1,34	
	2	⌀4BpI	ℓ = 270	9		0,22	1,56
ГК7	1	⌀6AI	ℓ = 4740	3		3,16	
	2	⌀4BpI	ℓ = 270	19		0,47	3,63
ГК8	1	⌀6AI	ℓ = 4440	3		2,96	
	2	⌀4BpI	ℓ = 270	18		0,45	3,41
ГК9	1	⌀6AI	ℓ = 5740	3		3,82	
	2	⌀4BpI	ℓ = 270	23		0,57	4,39

Арматура класса AI по ГОСТ 5781-82*; BpI по ГОСТ 6727-80*
Сварные соединения $К_1$-$К_7$ по ГОСТ 14098-91

Нач.отд.	Ванаг	
Гл.спец.	Баско	
Рук.гр.	Николаева	
Разраб.	Хведелидзе	
Провер.	Николаева	
Н.контр.	Гуревич	

РС1-3120

Гнутые каркасы
Сборочный чертеж

Стадия	Лист	Листов
Р	1	1

МНИИТЭП
ОСК

Инв.№ подл. | Подпись и дата | Взам.инв.№

Формат А3

Рис. 1

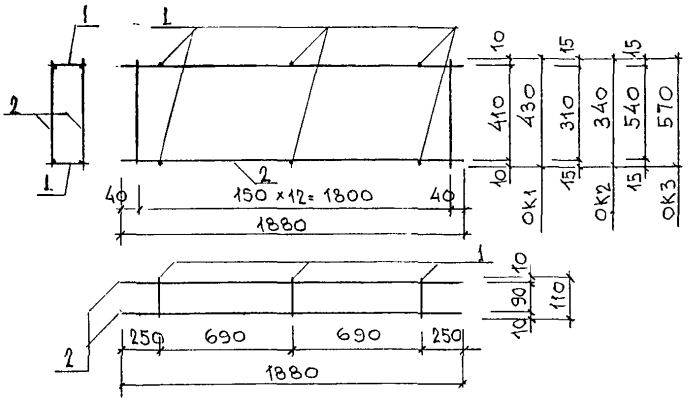

Рис. 2

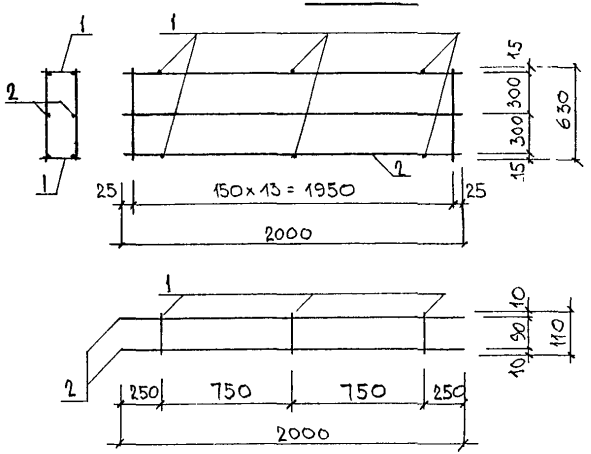

Рис.	Марка	Поз.	Наименование		Кол.	Обозначение	Масса	Масса
1	ОК1	1	ф5 Bpl	l=110	6		0.10	6.34
		2	К5	3,12 кг	2		6.24	
	ОК2	1	ф5 Bpl	l=110	6		0,10	6.02
		2	К9	2,96 кг	2		5,92	
	ОК3	1	ф5 Bpl	l=110	6		0.10	6.88
		2	К17	3,39 кг	2		6.78	
2	ОК4	1	ф5 Bpl	l=110	6		0.10	10.32
		2	К24	5.11 кг	2		10.22	

Арматура класса Bpl по ГОСТ 6727-80*
Сварные соединения К1-К7 по ГОСТ 14098-91

Нач.отд	Ванаг		РС1-3120
Гл.спец	Баско		
Рук.гр	Николаева		
Разраб	Хведелидзе		Объемные каркасы. Сборочный чертеж
Провер	Николаева		Стадия: Р; Лист: 1; Листов: 1
Н.контр	Гуревич		МНИИТЭП ОСК

Инв № подл | Подпись и дата | Взам инв №

Формат А3

Рис. 1

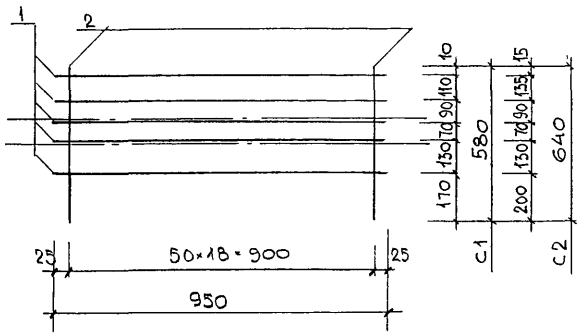

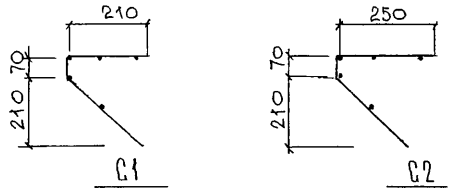

Рис. 2

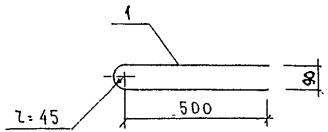

Рис. 3

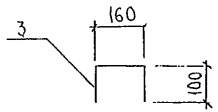

Рис	Марка	поз.	Наименование		кол.	Обозначение	Масса	Масса
1	С1	1	⌀4 BpI	ℓ = 950	5		0,44	1,45
		2	⌀4 BpI	ℓ = 580	19		1,01	
	С2	1	⌀4 BpI	ℓ = 950	5		0,44	1,56
		2	⌀4 BpI	ℓ = 640	19		1,12	
2	ОС5	1	⌀6 AIII	ℓ = 1150	1		0,26	0,26
3	ОС68	1	⌀6 AI	ℓ = 360	1		0,08	0,08

Арматура класса BpI по ГОСТ 6727-80*
Сварные соединения К1-К7 по ГОСТ 14098-91

Нач.отд	Ванаг	
Гл.спец	Баско	
Рук. гр	Николаева	
Разраб.	Хведелидзе	
Провер.	Николаева	
Н. контр	Гуревич	

РС 1 - 3120

Сетки
Сборочный чертеж.
ОС5 ; ОС 68

Стадия	Лист	Листов
Р	1	1

МНИИТЭП
ОСК

Инв. № подл. | Подпись и дата | Взам. инв. №

Формат А3

С3 ; С4

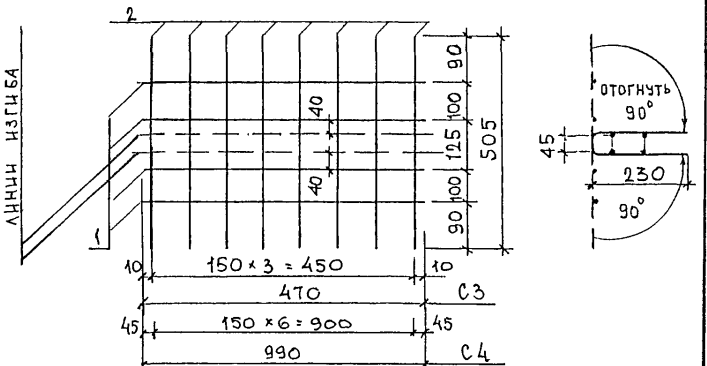

ГС1

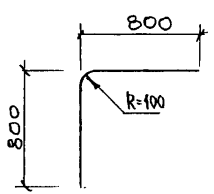

МАРКА	ПОЗ.	НАИМЕНОВАНИЕ	КОЛ.	ОБОЗНАЧЕНИЕ	МАССА	МАССА
С3	1	Ø4ВрI ℓ = 470	4		0,17	
	2	Ø4ВрI ℓ = 505	4		0,19	0,36
С4	1	Ø4ВрI ℓ = 990	4		0,36	
	2	Ø4ВрI ℓ = 505	7		0,32	0,68
ГС1	1	Ø10АIII ℓ = 1600	1		0,99	0,99

Арматура класса Вр-I по ГОСТ 6727-80, А-III по ГОСТ 5781-82.
Сварные соединения по ГОСТ 14098-91 (К1-Кт).

НАЧ.ОТД.	ВАНАГ	
ГЛ.СПЕЦ.	БАСКО	
РУК.ГР.	НИКОЛАЕВА	
РАЗРАБ.	ХВЕДЕЛИДЗЕ	
ПРОВЕР.	НИКОЛАЕВА	
Н.КОНТР.	ГУРЕВИЧ	

РС1-3120

СЕТКИ
СБОРОЧНЫЙ ЧЕРТЕЖ

СТАДИЯ	ЛИСТ	ЛИСТОВ
Р	1	1

МНИИТЭП
ОСК

Формат А3

Рис. 1

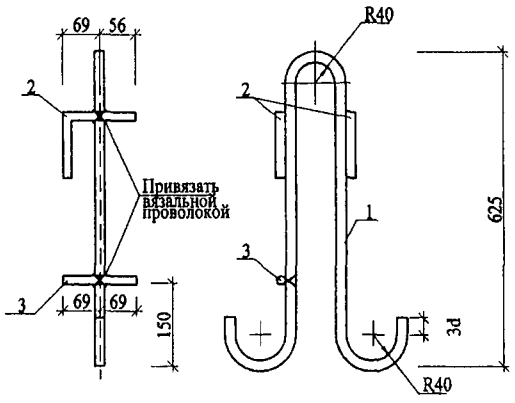

Рис. 2

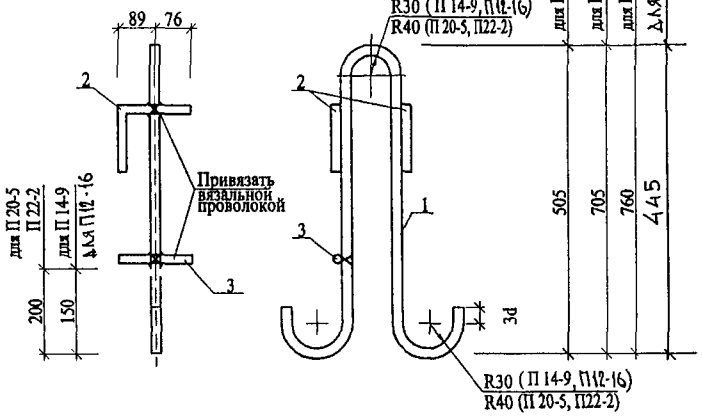

Рис. 3

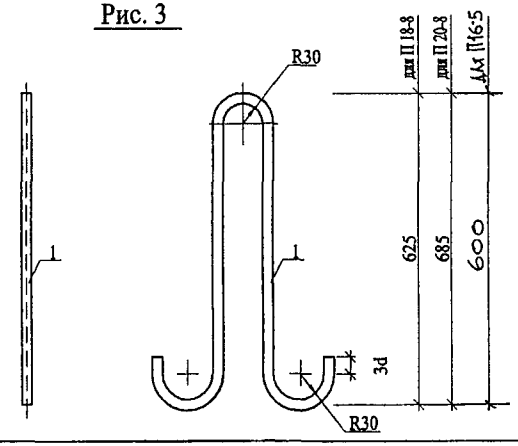

Рис.	Марка	Поз.	Наименование	Кол	Обозначение	Масса	Масса
1	П18-3	1	∅ 18 AI L = 1620	1		3,24	
		2	∅ 6 AI L = 290	2		0,13	
		3	∅ 6 AI L = 138	1		0,03	3,40
2	П14-9	1	∅ 14 AI L = 1270	1		1,53	
		2	∅ 6 AI L = 290	2		0,13	
		3	∅ 6 AI L = 178	1		0,04	1,70
	П20-5	1	∅ 20 AI L = 1780	1		4,39	
		2	∅ 6 AI L = 290	2		0,13	
		3	∅ 6 AI L = 178	1		0,04	4,56
	П22-2	1	∅ 22 AI L = 1900	1		5,67	
		2	∅ 6 AI L = 290	2		0,13	
		3	∅ 6 AI L = 178	1		0,04	5,84
	П12-16	1	∅ 12 AI L = 1130	1		1,00	
		2	∅ 6 AI L = 290	2		0,13	
		3	∅ 6 AI L = 178	1		0.04	1,17
3	П18-8	1	∅ 18 AI L = 1530	1		3,06	3,06
	П20-8	1	∅ 20 AI L = 1670	1		4,12	4,12
	П16-5	1	∅ 16 AI L = 1550	1		2,45	2,45

Арматура класса А Iпо ГОСТ 5781-82

Нач отд	Ванаг	
Гл спец	Баско	
Рук гр.	Николаева	
Разработ	Томилин	
Проверил	Николаева	
Норм.контр.	Гуревич	

РС1-3120

Петли

Сборочный чертеж

Стадия	Лист	Листов
Р	1	1

МНИИТЭП
ОСК

ИНД. № ПОДЛ. | ПОДПИСЬ И ДАТА | ВЗАМ. ИНВ. №

Рис. 1

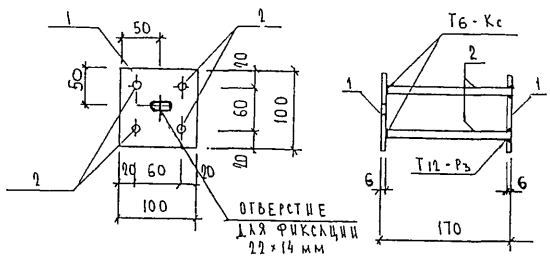

Рис. 2

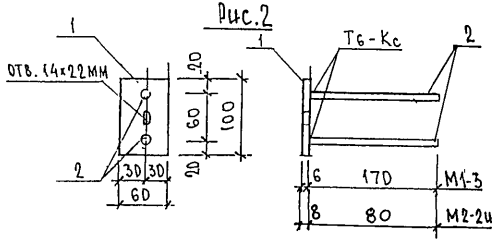

Рис. 3

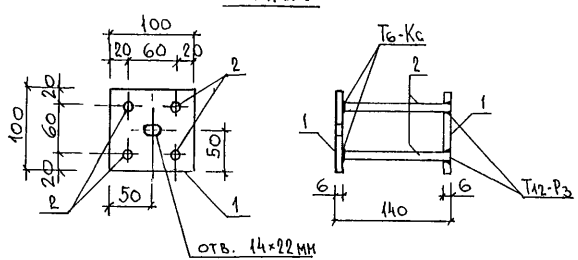

Рис.	Марка	Поз.	Наименование	Кол.	Обозначение	Масса	Масса
1	М34-у	1	100×6 ℓ=100	2		0,94	
		2	⌀10 А400С ℓ=185	4		0,46	1,40
2	М1-3	1	-60×6 ℓ=100	1		0.28	
		2	⌀10 А400С ℓ=180	2		0.22	0,50
3	М100	1	-100×6 ℓ=100	2		0,94	
		2	⌀10 А400С ℓ=150	4		0,37	1,31
2	М2-2и	1	-60×8 ℓ=100	1		0,38	
		2	⌀10 А400С ℓ=95	2		0,12	0,50

Полосовая сталь (ГОСТ 103-76*) марки Ст 3кп по ГОСТ 535-88
Арматура класса А400С /ТСН 102-00/

Нач.отд	Ванат	
Гл.спец	Баско	
Рук.гр.	Николаева	
Разраб.	Хведелидзе	
Провер.	Николаева	
Н.контр.	Гуревич	

РС1-3120

Закладные детали
Сборочный чертеж.

Стадия	Лист	Листов
Р	1	1

МНИИТЭП ОСК

Инв.№ подл. | Подпись и дата | Взам.инв.№

Формат А3

КМК-14 чс

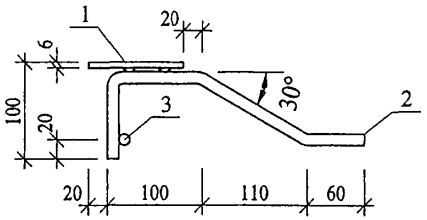

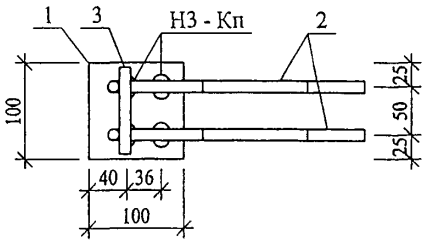

М 9

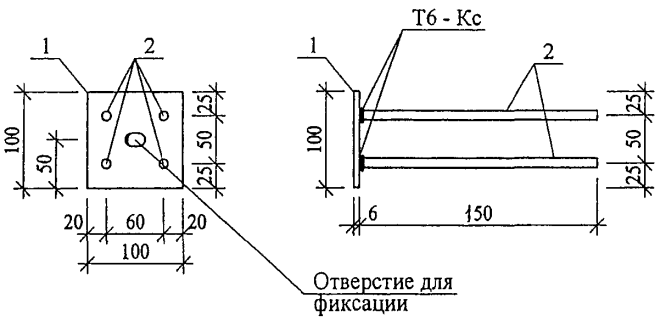

Рис.	Марка	Поз.	Наименование		Кол	Обозначение	Масса	Масса
1	КМК-14 чс	1	- 100 х 6	L = 100	1		0.47	
		2	Ø 10 А 400с	L = 400	2		0.49	
		3	Ø 10 А 400с	L = 90	1		0.06	1.02
2	М 9	1	- 100 х 6	L = 100	1		0.47	
		2	Ø 10 А 400с	L = 165	4		0.41	0.88

Полосовая сталь по ГОСТ 103-76*
из стали марки Ст3кп по ГОСТ 535-88. Сварка по ГОСТ 14098-91.
Арматура класса А400 с /ТСН 102-00/

Нач отд	Ванаг		
Гл спец	Баско		
Рук гр	Николаева		
Разработ	Золотарев		
Проверил	Николаева		
Норм.контр.	Гуревич		

РС1 - 3120

Закладные детали
Сборочный чертеж

Стадия	Лист	Листов
Р	1	1

МНИИТЭП
ОСК

Взам. инв. №
Подпись и дата
Инв. № подл.

ОСК

Рис. 1

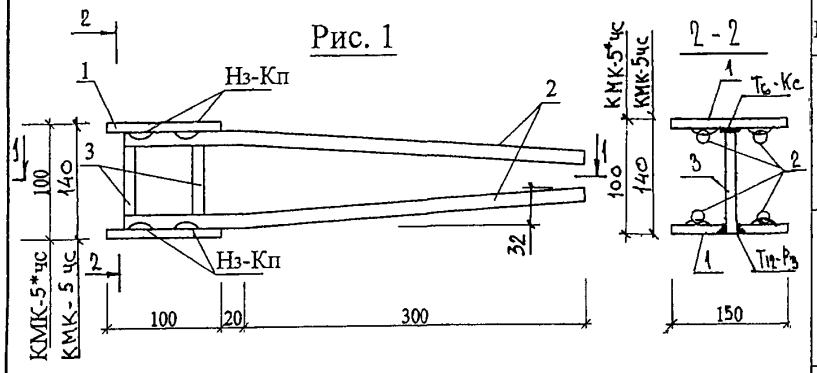

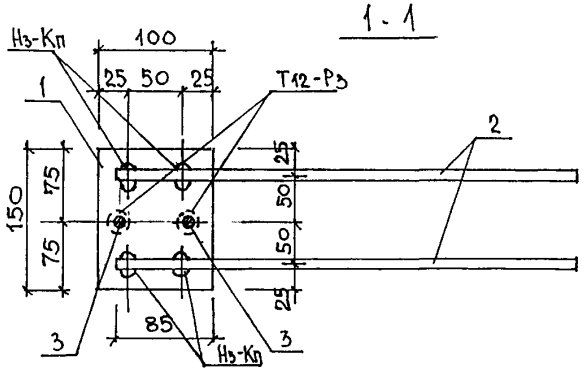

Рис	Марка	Поз.	Наименование	Кол.	Обозначение	Масса	Масса
1	КМК-5чс	1	— 100х8 L = 150	2		1,88	3,53
		2	∅ 12 А400С L = 410	4		1,46	
		3	∅ 10 А400С L = 155	2		0,19	
1	КМК-5*чс	1	— 100х8 L = 150	2		1,88	3,48
		2	∅ 12 А400С L = 410	4		1,46	
		3	∅ 10 А400С L = 115	2		0,14	

Арматура класса А400С по ТСН 102-00, полосовая сталь (ГОСТ103-76*) марки Ст3КП по ГОСТ 535-88.
Сварные соединения по ГОСТ 14098-91.

Нач. отд	Ванат	
Гл. спец	Баско	
Рук. гр.	Николаева	
Разраб.	Хведелидзе	
Провер	Николаева	
Н. контр	Гуревич	

РС1 - 3120

Закладная деталь
Сборочный чертеж

Стадия	Лист	Листов
Р	1	1

МНИИТЭП
ОСК

Инв. № подл. | Подпись и дата | Взам. инв. №

Формат А3

ШИФР	НАИМЕНОВАНИЕ	Кол-во листов	ДАТА ввода	ДАТА отмены
РС1-3120	Панели внутренних стен толщиной 14 и 18 см			
	Содержание	1		
	Пояснительная записка	2		
	Номенклатура изделий	3		
	Ведомость расхода стали	2		
	Рабочие чертежи	38		
	Узлы габаритные	4		
	Узлы арматурные	4		
	Узлы по электрике	1		
	Арматурные изделия	16		
	Закладные детали	3		

РС1-3120

ИНФОРМАЦИОННАЯ КАРТА

Стадия	Лист	Листов
Р	1	1

МНИИТЭП ОСК

gost.e-ecolog.ru