ПРАВИТЕЛЬСТВО МОСКВЫ
КОМИТЕТ ПО АРХИТЕКТУРЕ И ГРАДОСТРОИТЕЛЬСТВУ Г. МОСКВЫ

МОСКОВСКИЙ НАУЧНО-ИССЛЕДОВАТЕЛЬСКИЙ И ПРОЕКТНЫЙ ИНСТИТУТ
ТИПОЛОГИИ, ЭКСПЕРИМЕНТАЛЬНОГО ПРОЕКТИРОВАНИЯ

МНИИТЭП

# ИЗДЕЛИЯ ОСТЕКЛЕНИЯ ЛОДЖИЙ И БАЛКОНОВ

# С ПРИМЕНЕНИЕМ АЛЮМИНИЕВЫХ ПРОФИЛЕЙ

# ДЛЯ ЖИЛЫХ ДОМОВ СЕРИИ П46М

## РМ-2923-03

Главный инженер Е.Е.Никитин

Начальник МТО С.Г.Гуров

Главный специалист МТО Т.И.Бочкарева

СОГЛАСОВАНО

Первый заместитель Руководителя
Дивизиона алюминиевых строительных
конструкций РУСАЛ

А.В.Майборода

«РусАлюмСтрой»

Договор № 1-2/М4

2004г.

gost.e-ecolog.ru

ПРАВИТЕЛЬСТВО МОСКВЫ
КОМИТЕТ ПО АРХИТЕКТУРЕ И ГРАДОСТРОИТЕЛЬСТВУ Г. МОСКВЫ

МОСКОВСКИЙ НАУЧНО-ИССЛЕДОВАТЕЛЬСКИЙ И ПРОЕКТНЫЙ ИНСТИТУТ
ТИПОЛОГИИ, ЭКСПЕРИМЕНТАЛЬНОГО ПРОЕКТИРОВАНИЯ

МНИИТЭП

# ИЗДЕЛИЯ ОСТЕКЛЕНИЯ ЛОДЖИЙ И БАЛКОНОВ С ПРИМЕНЕНИЕМ АЛЮМИНИЕВЫХ ПРОФИЛЕЙ ДЛЯ ЖИЛЫХ ДОМОВ СЕРИИ П46М

РМ-2923-03

2004г.

РМ-2923-03

# СОДЕРЖАНИЕ


Стр.

1. Пояснительная записка и номенклатура конструкций остекления ..... 4, 5
2. Монтажные схемы 6..9
3. Марки конструкций остекления ..... 10, 11, 12
4. Рама окна ..... 13
5. Рама створки ..... 14
6. Узлы I – VII ..... 15... 18
7. Приложение №1 ..... 19... 25
8. Приложение №2 ..... 26, 27


Согласовано:

Взам инв.N

Подп. и дата

Инв.N подл.

| Изм. | Кол.у | Лист | N док | Подп. | Дата |
|---|---|---|---|---|---|
| Разраб | | Бочкарева | | | |
| Пров | | Деев | | | |
| Н.контр. | | | | | |
| Утв | | | | | |

РМ-2923-03

Изделия остекления лоджий и балконов с применением алюминиевых профилей для жилых домов серии П46М

| Стадия | Лист | Листов |
|---|---|---|
| | | |

СОДЕРЖАНИЕ

МНИИТЭП МТО

## ПОЯСНИТЕЛЬНАЯ ЗАПИСКА

В соответствии с Распоряжением Правительства Москвы от 09.09.2002 г. № 1328 - рп ГУП г. Москвы МНИИТЭПом по заданию Управления экономической политики в строительной отрасли разработаны альбомы оконных конструкций, узлов и деталей для жилых домов массовых серий П3М, П44Т, П46М, П55М с применением алюминиевых прессованных профилей в следующем составе:

1. РМ – 2923 – 01, 02, 03, 04 – изделия остекления лоджий и балконов с применением алюминиевых профилей.
2. РМ – 2924 – 01, 02, 03, 04 – изделия остекления лоджий и балконов с применением тонкостенных стальных гнутых профилей.

Изделия остекления лоджий и балконов с применением алюминиевых профилей для жилых домов массовых серий:

1. РМ – 2923 – 01 – жилые дома П3М;
2. РМ – 2923 – 02 – жилые дома П44Т;
3. РМ – 2923 – 03 – жилые дома П46М
4. РМ – 2923 – 03 – жилые дома П55М.

До середины 1999 г . остекление лоджий и балконов жилых домов П46М было официально не разрешено, поэтому конструкция и рисунок его выбирался произвольно, что не только ухудшало архитектуру фасадов зданий, но и повышало опасность эксплуатации так называемых выносных конструкций остекления лоджий и балконов.

Постановлением Правительства Москвы от 13.07.1999 г. № 625 и далее № 415 от 07.06.2000 г. были утверждены изменения к МГСН 3.01.96 разрешающие остекление лоджий и балконов.

В соответствии с Распоряжением Премьера Правительства Москвы от 25.01.2000 г. № 44 РП ГУП г. Москвы МНИИТЭПом и ОАО «Моспроект» были разработаны варианты остекления лоджий и балконов жилых домов массовых серий с применением выпускаемых промышленностью (завода «Мосметаллоконструкция» г. Видное) алюминиевых профилей.

## КОНСТРУКТИВНЫЕ РЕШЕНИЯ

Конструкции остекления лоджий и балконов для жилых домов серии П46М выполнены из алюминиевых профилей, которые изготавливаются методом прессования из специального алюминиевого сплава АД 31 и дополнительно окрашивают в заводских условиях.

В конструкции остекления входят прямоугольные рамы с раздвижными створками заводской сборки, которые комплектуются наружными и внутренними нащельниками, верхними и нижними сливами.

Ограждения устанавливаются в строительный проем и должны иметь правильную геометрическую форму, а разность длин диагоналей створок и рам не должны превышать 2 – 3 мм.

Фурнитура (замки, регулируемые ролики), ограничители, фиксирующие защелки, щеточные уплотнители устанавливаются на заводе – изготовителе.

Конструкция ограждения изготовлена из негорючего материала и выполнена в соответствии с принятыми противопожарными нормами (СниП 21-01-97* «Пожарная безопасность зданий и сооружений»).

В качестве уплотнителей стекол створок используются специальные П – образные резиновые профили. Открытая часть створочного профиля закрывается специальным профилем, который также выполняет функции вертикального ограничения(от нежелательного снятия створки из рамного проема), а также для запирания створок с помощью специального замка.

Остекление раздвижных створок ограждений проводится до их установки в раму (S стекла = 4 мм, ГОСТ 111 –90).

Алюминиевые профиля окрашиваются порошковыми эмалями на заводе-изготовителе в цвет, указанный авторами привязками типового проекта жилого дома. Окрашиваются длинномерные профильные заготовки, из которых в дальнейшем изготавливаются детали для сборки конструкций.

## МОНТАЖ КОНСТРУКЦИЙ

Монтаж конструкций ограждений должен производиться организацией, имеющей государственную лицензию на проведение монтажных строительных работ.

Для опирания конструкций остекления используется поручень ограждения из стальной трубы с заделкой оцинкованным листом пространства между поручнем и железобетонным ограждением.

Рама конструкций фиксируется в строительном проеме связанными между собой в обвязку нащельниками и сливами, выставляется по уровню и отвесу и, после, закрепляются к строительным конструкциям с помощью крепежных элементов (винты, шурупы).

Установка остекленных раздвижных створок осуществляется после монтажа рамы ограждения в стеновом проеме.

С помощью ролика производится регулировка оптимального вертикального зазора между створкой и рамой ограждения.

Верхний слив и боковые нащельники имеют специальную конфигурацию для прокладки самоклеющейся герметизирующей ленты «Герлен – Д», что исключает возможность протечек в местах примыкания их к плитам. В случаях дефектов поверхности проема и недостаточном примыкании элементов обвязки, допускается дополнительное крепление их винтами или шурупами через отверстия в профиле рамы.

Согласовано:

Взам инв.N

Подп. и дата

Инв.N подл.

| | | | | | | | | |
|---|---|---|---|---|---|---|---|---|
| | | | | | | РМ-2923-03 | | ПЗ |
| | | | | | | Изделия остекления лоджий и балконов с применением алюминиевых профилей для жилых домов серии П46М | | |
| Изм. | Кол.у | Лист | N док | Подп. | Дата | | | |
| Разраб. | | Бочкарева | | | | | Стадия | Лист | Листов |
| Пров. | | Деев | | | | | | 1 | 15 |
| Н.контр. | | | | | | ПОЯСНИТЕЛЬНАЯ ЗАПИСКА | МНИИТЭП МТО | |
| Утв. | | Гуров | | | | | | |

Для отвода попавшей на раму ограждения воды и конденсата в нижнем профиле рамы предусмотрены дренажные отверстия, а также углубления в наружной части профиля, через которые влага отводится на слив.

После монтажа конструкций ограждения, со стороны улицы сопряжение обвязки с плитами обрабатывается силиконовым герметиком для наружных работ.

Резку погонажных изделий, сверление, установку заклепок и винтов производят ручным электромеханическим инструментом.

Подсчет массы конструкций показывает, что масса всех монтажных элементов не превышает 100 кг. Это позволяет вести монтажные работы без применения специальных подъемных механизмов, т.е. вручную.

При выполнении монтажных работ попадание строительного раствора, цемента, извести на поверхность не допускается.

## ЭКСПЛУАТАЦИЯ КОНСТРУКЦИЙ

Эксплуатация конструкций ограждений и уход за ними должны осуществляться в сроки и способами обеспечивающими:

1. требуемую долговечность ограждений и его отдельных элементов;
2. надежную работу приборов и механизмов открывания – закрывания створок ограждений в течение всего заданного срока службы;
3. герметичность остекления створных элементов должны обеспечиваться своевременной (по мере износа и старения) заменой герметизирующих и уплотнительных материалов и изделий;
4. конструкции не реже 2-х раз в год и обязательно перед заморозками и в начале весны должны очищаться от пыли и грязи.

Очистка раздвижных застекленных створок с наружной стороны осуществляется после их демонтажа из рамы в соответствии с инструкцией по монтажу и эксплуатации.

Установка очищенных створок в раму производится в обратном порядке с обязательной установкой фиксаторов – заглушек.

При нарушении целостности стекла, откатная створка снимается с направляющих рамы и частично разбирается (снимается нижний ригель створки). После установки нового стекла действия производятся в обратном порядке.

## НОМЕНКЛАТУРА КОНСТРУКЦИЙ ОСТЕКЛЕНИЯ ЛОДЖИЙ И БАЛКОНОВ

Марки конструкций остекления лоджий и балконов, масса их изделий и расход алюминия представлены в таблице 1.

| №№ п/п | Марка конструкций остекления | Масса (кг) | | Примечание |
|---|---|---|---|---|
| | | Общая | Алюминия | |
| | ОЛП 2 – 4 | 47,56* | 22,55 | См. лист 6 |
| | ОЛП 2 – 5 | 47,56* | 22,55 | См. лист 6 |
| | ОЛП 2 – 11 | 47,56* | 22,55 | См. лист 6 |
| | ОЛП 2 – 12 | 47,56* | 22,55 | См. лист 6 |
| | | | | |
| | ОЛП 2 – 1 | 47,12* | 22,85 | См. лист 5 |
| | ОЛП 2 – 9 | 47,12* | 22,85 | См. лист 5 |
| | ОЛП 2 – 10 | 47,12* | 22,85 | См. лист 5 |
| | | | | |
| | ОЛП 1 – 2 | 76,78* | 30,36 | См. лист 3 |
| | ОЛП 1 – 3 | 76,78* | 30,36 | См. лист 3 |
| | | | | |
| | ОЛП 2 – 2 | 44,22* | 21,50 | См. лист 4 |
| | ОЛП 2 – 3 | 44,22* | 21,50 | См. лист 4 |

* масса общая дана без учета стекла.

## РЕКОМЕНДАЦИИ ПО ПРИМЕНЕНИЮ УНИФИЦИРОВАННЫХ ИЗДЕЛИЙ ПРИ ПРОЕКТИРОВАНИИ ИНДИВИДУАЛЬНЫХ КОНСТРУКЦИЙ.

В остеклении лоджий и балконов применен рамный принцип заполнения проемов. Конструкции рам для всех типов ограждения выполнены из унифицированных профилей, деталей и узлов. Створки рам, в зависимости от их расположения, также унифицированы для всех конструкций.

Верхние и нижние сливы, боковые нащельники выполнены также из унифицированых профилей.

Для разработки конструкций остекления лоджий и балконов по индивидуальным проектам необходимо и достаточно определить размеры рам, створок, сливов и нащельников.

Согласовано:

Взам инв.N

Подп. и дата

Инв.N подл.

| Изм. | Кол.у | Лист | N док | Подп. | Дата |
|---|---|---|---|---|---|
| Разраб. | | Бочкарева | | | |
| Пров. | | Деев | | | |
| Н.контр. | | | | | |
| Утв. | | Гуров | | | |

РМ-2923-03 ПЗ

Изделия остекления лоджий и балконов с применением алюминиевых профилей для жилых домов серии П46М

| Стадия | Лист | Листов |
|---|---|---|
| | 2 | 15 |

ПОЯСНИТЕЛЬНАЯ ЗАПИСКА

МНИИТЭП МТО

РМ-2923-03

# ОЛП 1-2, ОЛП 1-3 (ЗЕРКАЛЬНА ОЛП 1-2)

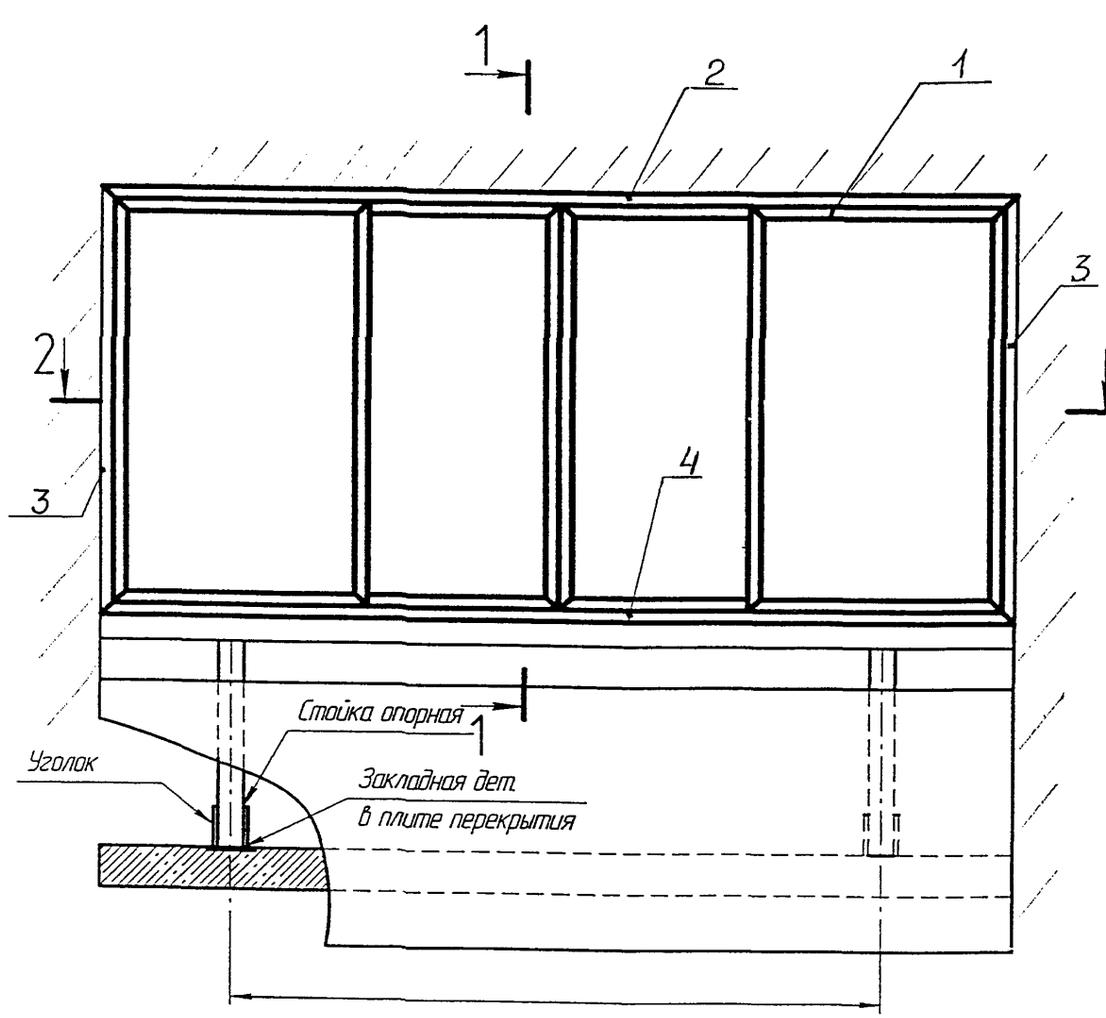


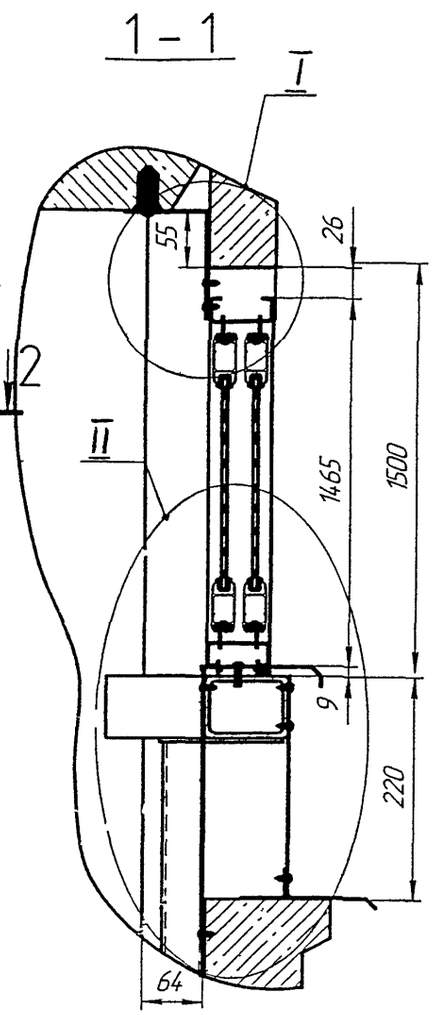


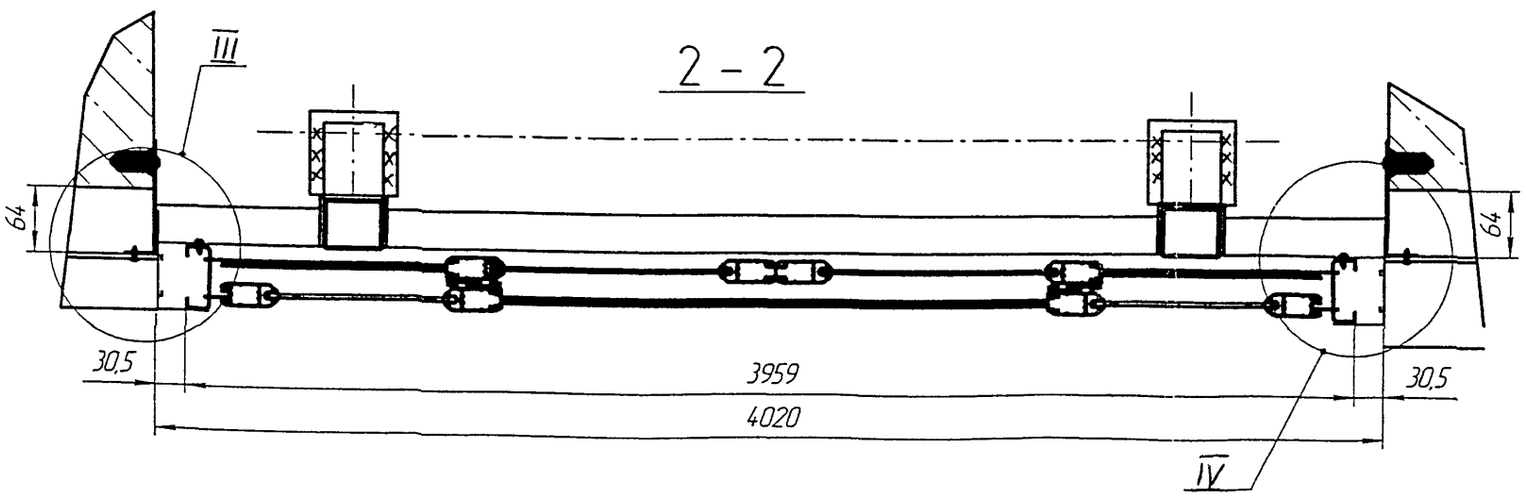


| № поз. | НАИМЕНОВАНИЕ | Кол. | ПРИМЕЧАНИЕ |
|---|---|---|---|
| 1 | ОКНО ОЛА-18-40* | 1 | См. лист 7 |
| 2 | НАЩЕЛЬНИК ВЕРХНИЙ | 1 | |
| 3 | НАЩЕЛЬНИК БОКОВОЙ | 2 | |
| 4 | СЛИВ | 1 | |

*Марка изделия по альбому ЗАО "МОСМЕК", Арх.№ М-058

Масса общая: 76,78 кг

Масса алюминия: 30,36 кг

| | | | | | | | | |
|---|---|---|---|---|---|---|---|---|
| | | | | | | РМ-2923-03 | | |
| | | | | | | Изделия, узлы и детали остекления лоджий и балконов жилых домов массовых серий с применением алюминиевыхпрофилей. П46М | | |
| Изм. | Кол.у | Лист | N док | Подп. | Дата | | | |
| Разраб | | Бочкарева | | | | ОЛП 1-2, ОЛП 1-3 | Стадия | Лист 3 / Листов 15 |
| Пров | | Деев | | | | | | |
| Н контр | | | | | | МОНТАЖНАЯ СХЕМА | МНИИТЭП МТО | |
| Утв | | | | | | | | |

Взам инв N | Подп и дата | Инв N подл

## ОЛП 2-2, ОЛП 2-3 (ЗЕРКАЛЬНА ОЛП 2-2)

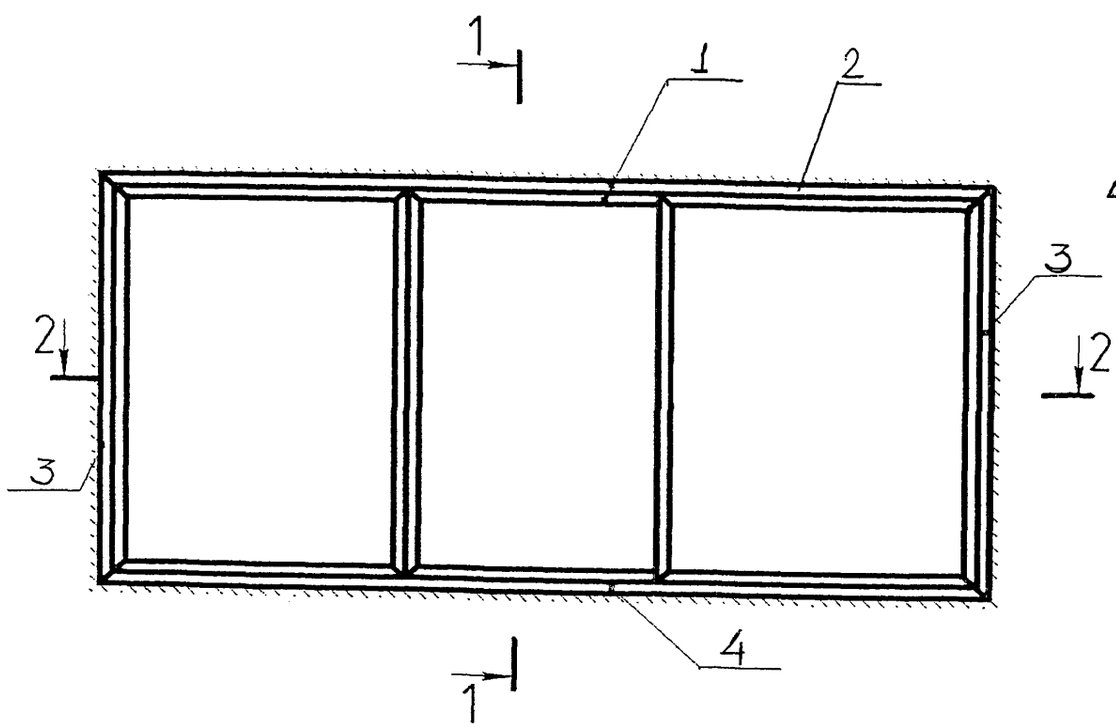


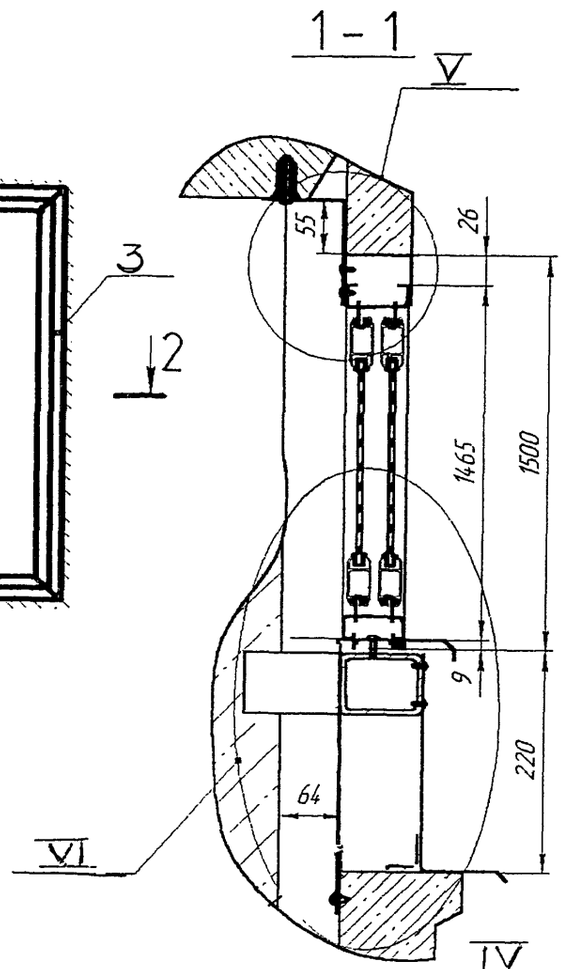


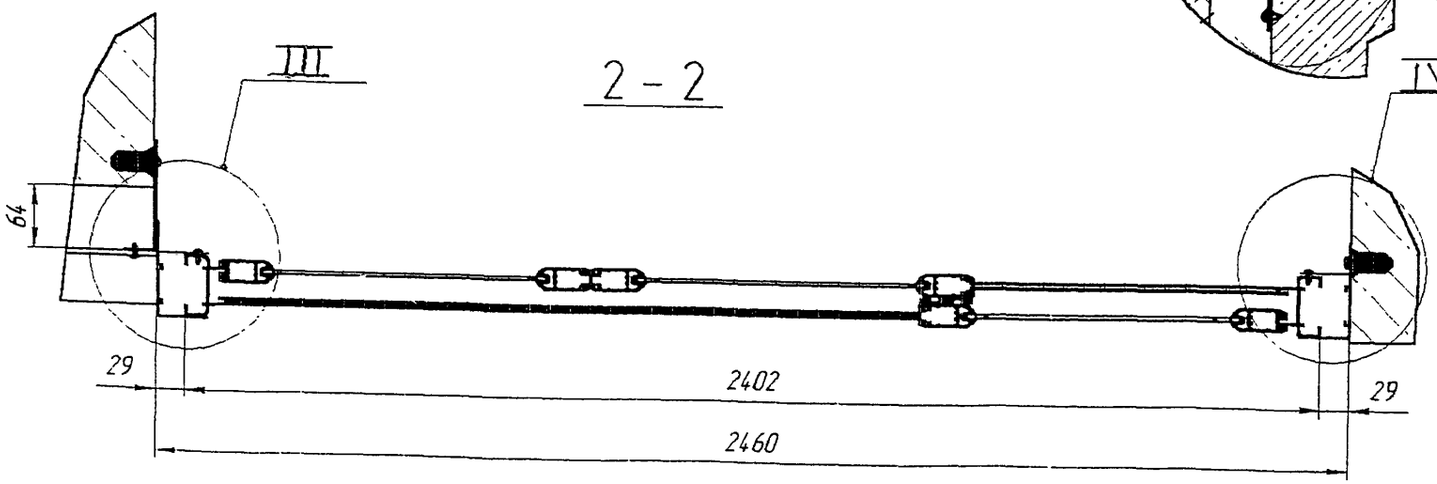


| № поз. | НАИМЕНОВАНИЕ | Кол. | ПРИМЕЧАНИЕ |
|---|---|---|---|
| 1 | ОКНО ОЛА-18-24* | 1 | См. лист 8 |
| 2 | НАЩЕЛЬНИК ВЕРХНИЙ | 1 | |
| 3 | НАЩЕЛЬНИК БОКОВОЙ | 2 | |
| 4 | СЛИВ | 1 | |

*Марка изделия по альбому ЗАО "МОСМЕК", Арх.№ М-056

Масса общая: 44,2 кг
Масса алюминия: 21,50 кг

| | | | | | | | |
|---|---|---|---|---|---|---|---|
| | | | | | | РМ-2923-03 | |
| | | | | | | Изделия, узлы и детали остекления лоджий и балконов жилых домов массовых серий с применением алюминиевыхпрофилей. П46М | |
| Изм | Кол.у | Лист | N док | Подп | Дата | | |
| Разраб | | Бочкарева | | | | ОЛП 2-2, ОЛП 2-3 | Стадия: — / Лист: 4 / Листов: 15 |
| Пров | | Деев | | | | | |
| Н.контр | | | | | | МОНТАЖНАЯ СХЕМА | МНИИТЭП МТО |
| Утв | | | | | | | |

Согласовано

Взам.инв.N

Подп. и дата

Инв.N подл.

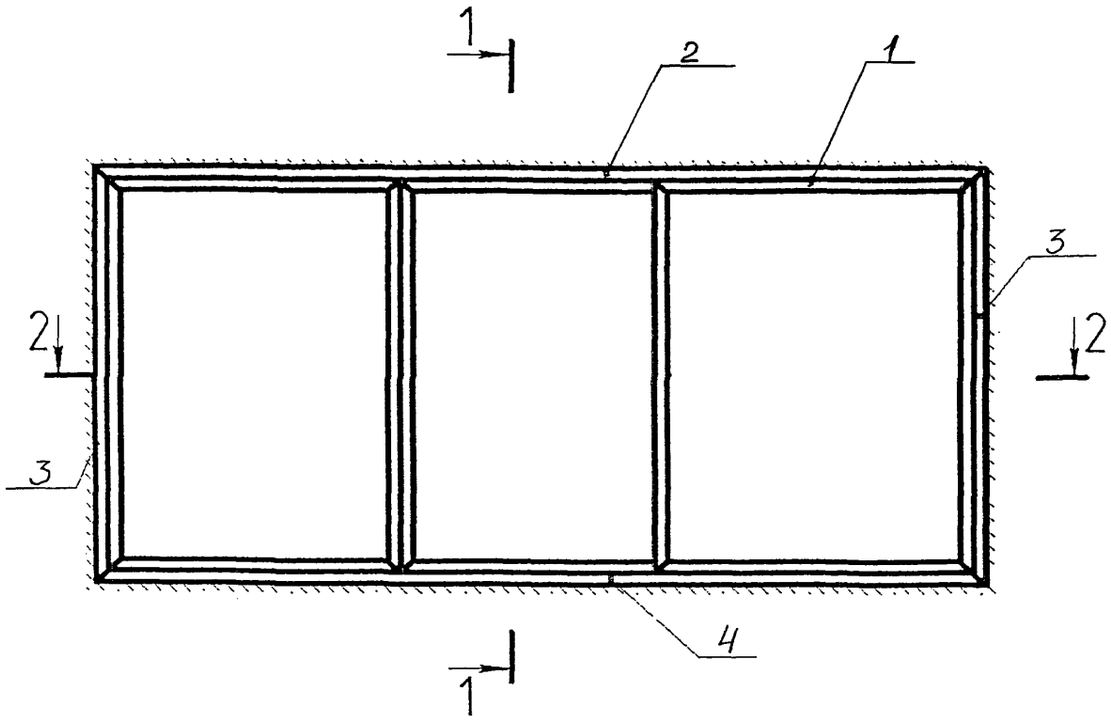


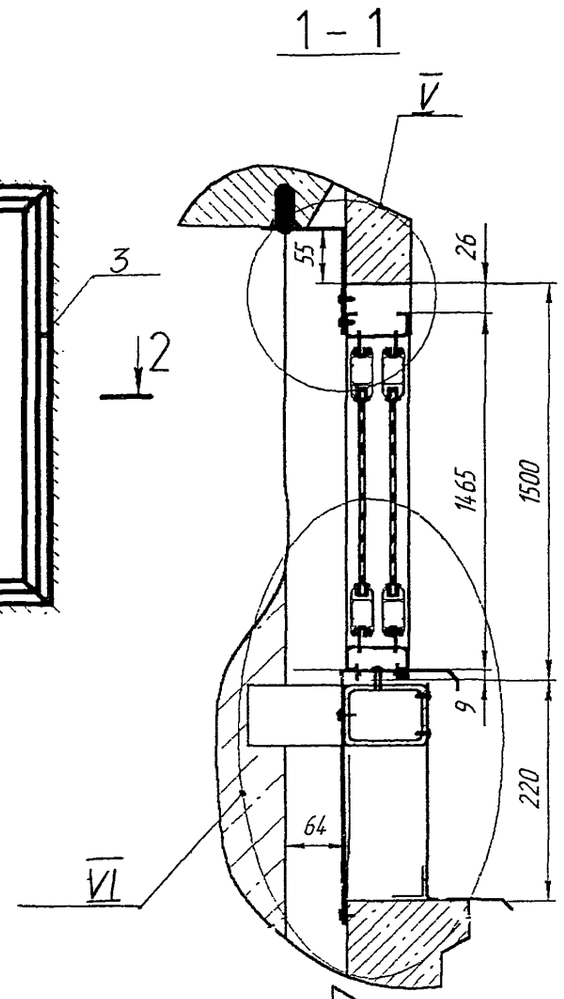


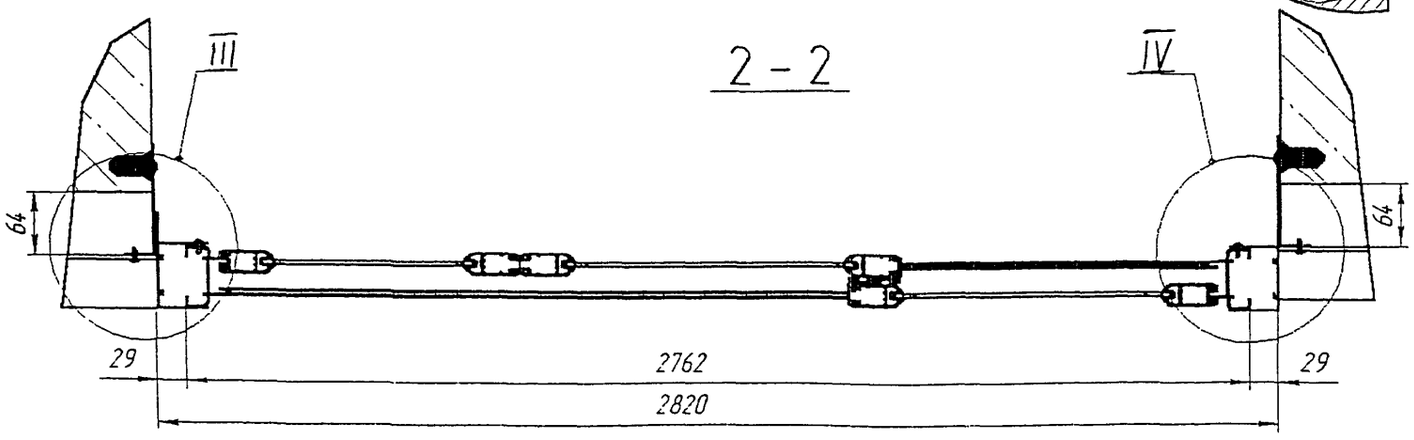


| № поз. | НАИМЕНОВАНИЕ | Кол. | ПРИМЕЧАНИЕ |
|---|---|---|---|
| 1 | ОКНО ОЛА-18-28* | 1 | См.лист 9 |
| 2 | НАЩЕЛЬНИК ВЕРХНИЙ | 1 | |
| 3 | НАЩЕЛЬНИК БОКОВОЙ | 2 | |
| 4 | СЛИВ | 1 | |

*Марка изделия по альбому ЗАО "МОСМЕК", Арх.№ М-057

Масса общая: 47,12 кг
Масса алюминия: 22,85 кг

Согласовано

Взам инв N

Подп и дата

Инв N подл.

| Изм | Кол у | Лист | N док | Подп | Дата | РМ-2923-03 | | |
|---|---|---|---|---|---|---|---|---|
| | | | | | | Изделия, узлы и детали остекления лоджий и балконов жилых домов массовых серий с применением алюминиевыхпрофилей. П46М | | |
| Разраб | | Бочкарева | | | | ОЛП 2-1, ОЛП 2-9, ОЛП 2-10 | Стадия | Лист 5 / Листов 15 |
| Пров | | Деев | | | | | | |
| Н контр | | | | | | МОНТАЖНАЯ СХЕМА | МНИИТЭП МТО | |
| Утв | | | | | | | | |

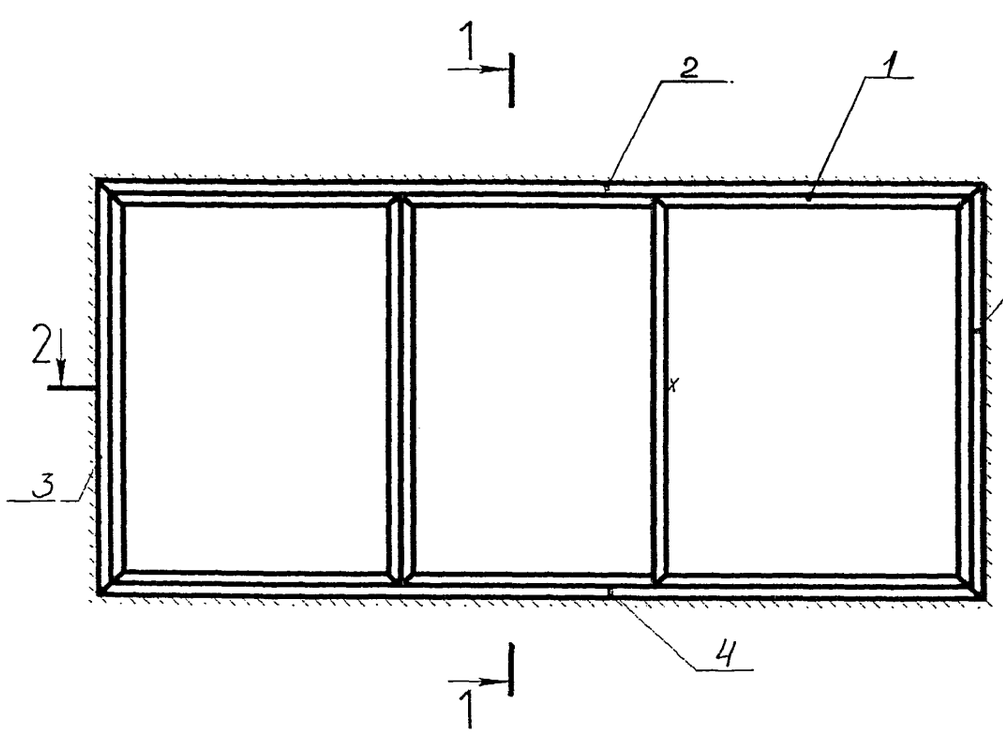


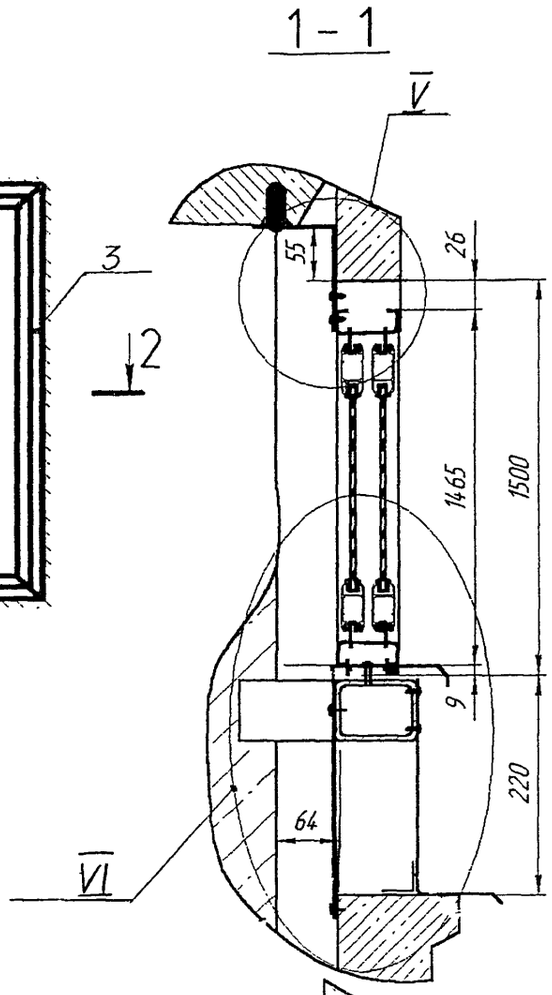


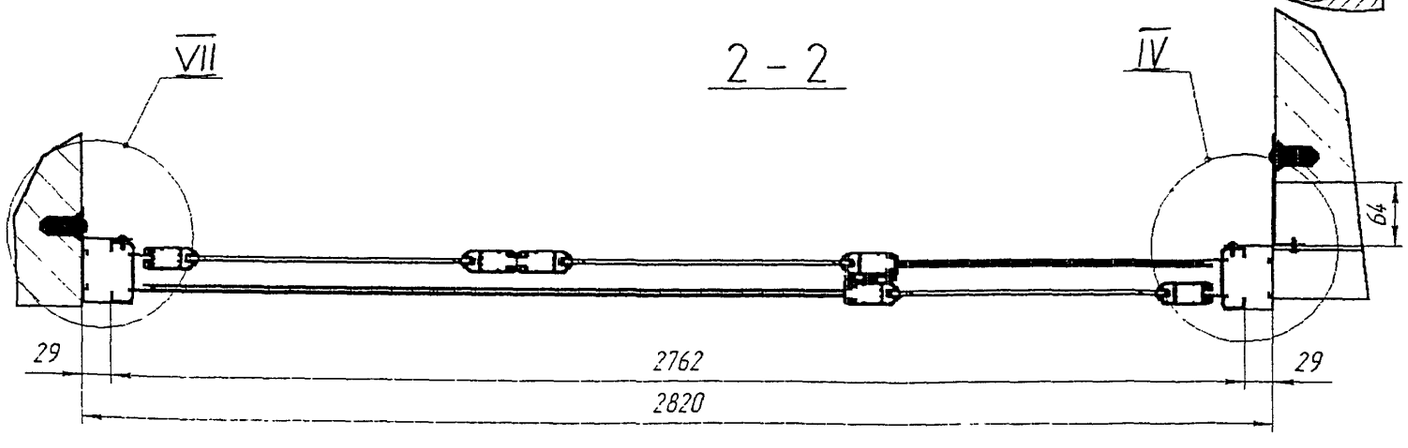


| № поз. | НАИМЕНОВАНИЕ | Кол. | ПРИМЕЧАНИЕ |
|---|---|---|---|
| 1 | ОКНО ОЛА-18-28 * | 1 | см. лист 9 |
| 2 | НАЩЕЛЬНИК ВЕРХНИЙ | 1 | |
| 3 | НАЩЕЛЬНИК БОКОВОЙ | 2 | |
| 4 | СЛИВ | 1 | |

*Марка изделия по альбому ЗАО "МОСМЕК", Арх.№ М-057

Масса общая: 47,56 кг
Масса алюминия: 22,85 кг

| | | | | | | | |
|---|---|---|---|---|---|---|---|
| Изм. | Кол.уч. | Лист | N док. | Подп. | Дата | РМ-2923-03 | |
| | | | | | | Изделия, узлы и детали остекления лоджий и балконов жилых домов массовых серий с применением алюминиевыхпрофилей. П46М | |
| Разраб | | Бочкарева | | | | ОЛП 2-4, ОЛП 2-5 ОЛП 2-11, ОЛП 2-12 | Стадия: — Лист: 6 Листов: 15 |
| Пров | | Деев | | | | | |
| Н.контр. | | | | | | МОНТАЖНАЯ СХЕМА | МНИИТЭП МТО |
| Утв. | | | | | | | |

Согласовано

Взам. инв. N

Подп. и дата

Инв. N подл.

РМ-2923-03

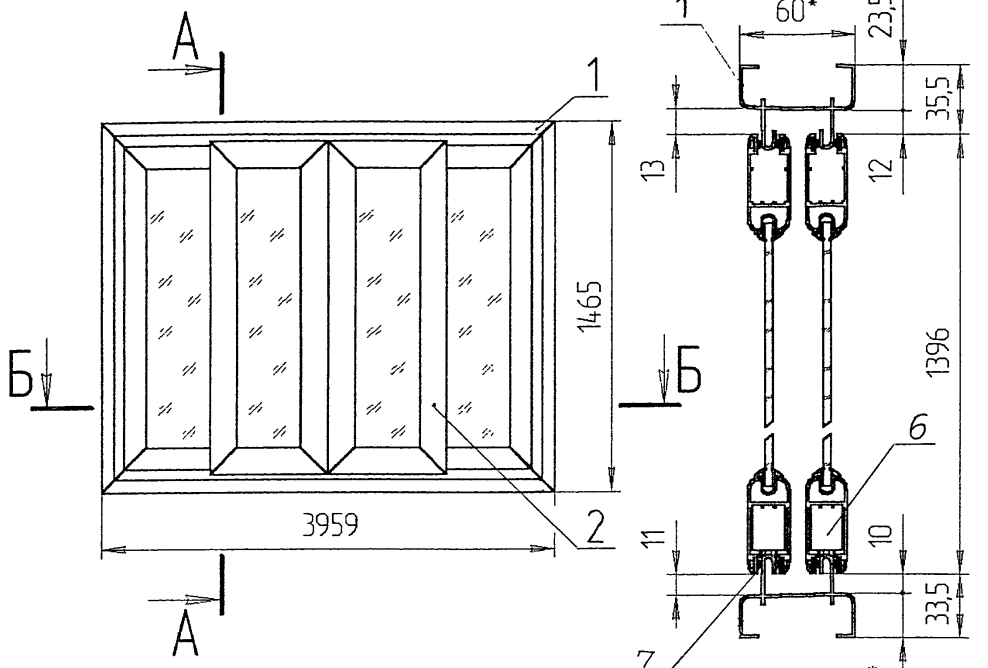


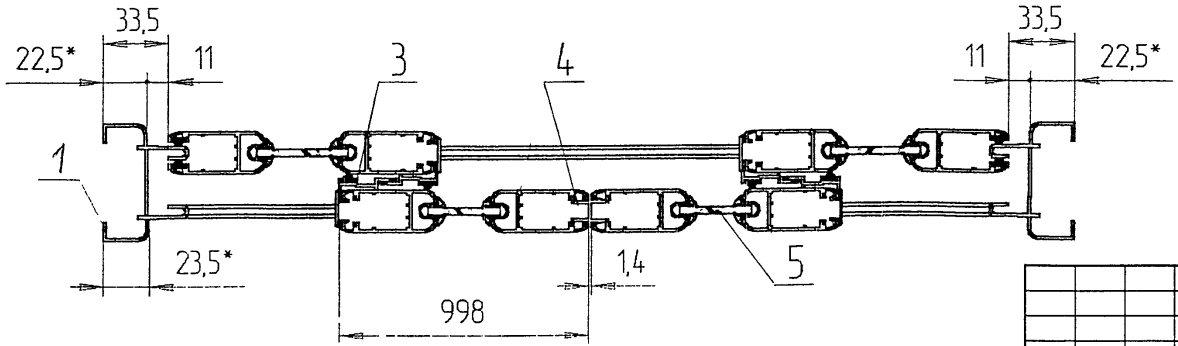


| № поз. | НАИМЕНОВАНИЕ | Кол. | ПРИМЕЧАНИЕ |
|---|---|---|---|
| | | | |
| 1 | РАМА ОКНА | 1 | См. лист 10 |
| | | | |
| 2 | РАМА СТВОРКИ | 4 | См. лист 11 |
| 3 | ПРИТВОР БОКОВОЙ | 4 | |
| 4 | ПРИТВОР ТОРЦЕВОЙ | 1 | |
| 5 | СТЕКЛО | 4 | |
| | t=4мм , ГОСТ 111-90 | | |
| 6 | РОЛИК VR-01 | 8 | |
| 7 | УПЛОТНИТЕЛЬ ЩЕТОЧНЫЙ VF-04 (п/м) | - | |

*Размеры для справок

Масса общая: 24,78 кг
Масса алюминия: 22,516 кг
Масса стекла: 47,7кг
Масса общая со стеклом: 72,48 кг

Согласовано:

Взам инв.N

Подп. и дата

Инв.N подл.

| Изм. | Кол.у | Лист | N док | Подп. | Дата | РМ-2923-03 | | |
|---|---|---|---|---|---|---|---|---|
| | | | | | | Изделия остекления лоджий и балконов с применением алюминиевых профилей для жилых домов серии П46М | | |
| Разраб | | Бочкарева | | | | ОЛП 1-2, ОЛП 1-3 | Стадия | Лист 7 / Листов 15 |
| Пров | | Деев | | | | | | |
| Н.контр. | | | | | | ОКНО ОЛА-18-40 | МНИИТЭП МТО | |
| Утв | | | | | | | | |

РМ-2923-03

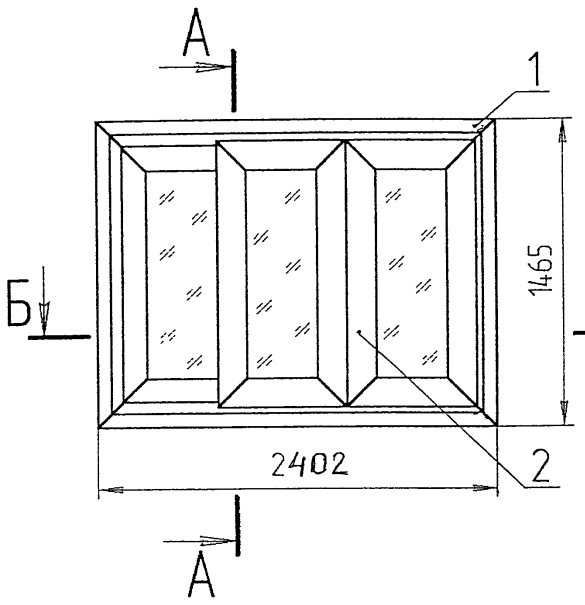


А-А

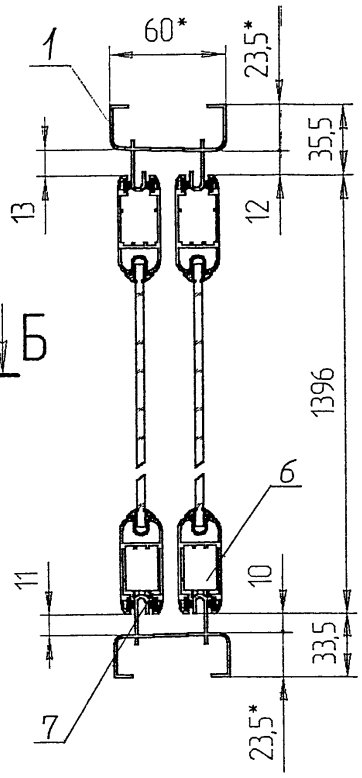


Б-Б

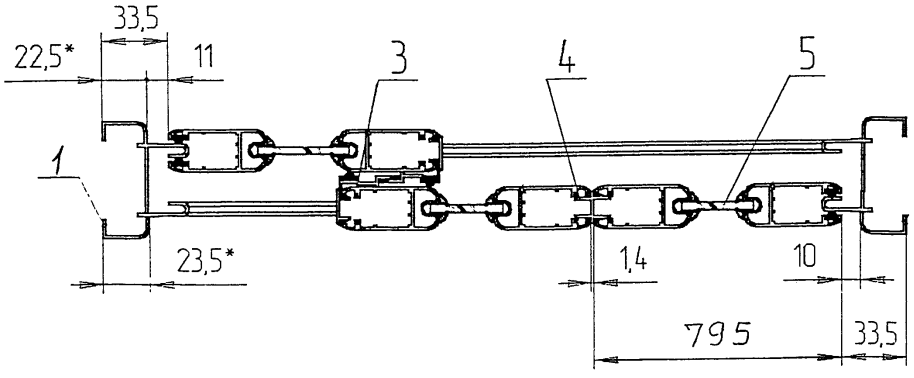


| № поз. | НАИМЕНОВАНИЕ | Кол. | ПРИМЕЧАНИЕ |
|---|---|---|---|
| | | | |
| 1 | РАМА ОКНА (B=2402, H=1465) | 1 | См. лист 10 |
| 2 | РАМА СТВОРКИ ( b=795, h=1396) | 3 | См. лист 11 |
| | | | |
| 3 | ПРИТВОР БОКОВОЙ | 2 | |
| 4 | ПРИТВОР ТОРЦЕВОЙ | 1 | |
| 5 | СТЕКЛО | 3 | |
| | t=4мм , ГОСТ 111-90 | | |
| 6 | РОЛИК VR-01 | 6 | |
| 7 | УПЛОТНИТЕЛЬ ЩЕТОЧНЫЙ VF-04 (п/м) | - | |

*Размеры для справок

Масса общая: 17,185 кг
Масса алюминия: 15,63 кг
Масса стекла: 27,804 кг
Масса общая со стеклом: **44,989кг**

Согласовано.

Взам инв.N

Подп. и дата

Инв.N подл.

| Изм. | Кол.у | Лист | N док | Подп. | Дата | РМ-2923-03 | | |
|---|---|---|---|---|---|---|---|---|
| | | | | | | Изделия остекления лоджий и балконов с применением алюминиевых профилей для жилых домов серии П46М | | |
| Разраб | | Бочкарева | | | | ОЛП 2-2, ОЛП 2-3 | Стадия | Лист 8 / Листов 15 |
| Пров | | Деев | | | | | | |
| Н.контр. | | | | | | ОКНО ОЛА-18-24 | МНИИТЭП МТО | |
| Утв | | | | | | | | |

РМ-2923-03

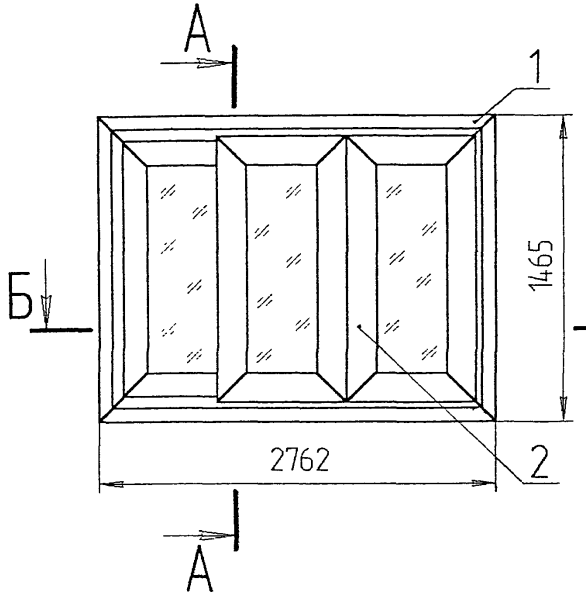


А-А

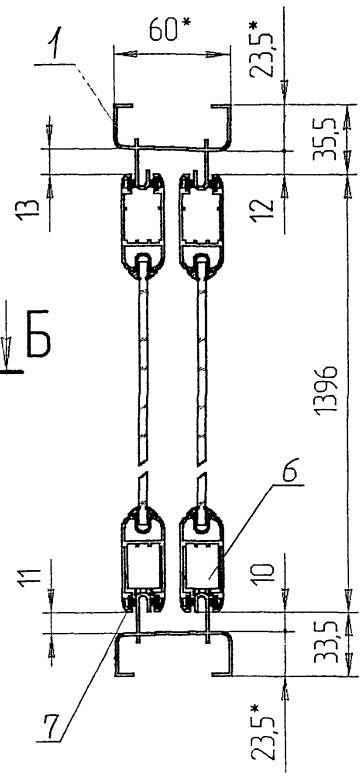


Б-Б

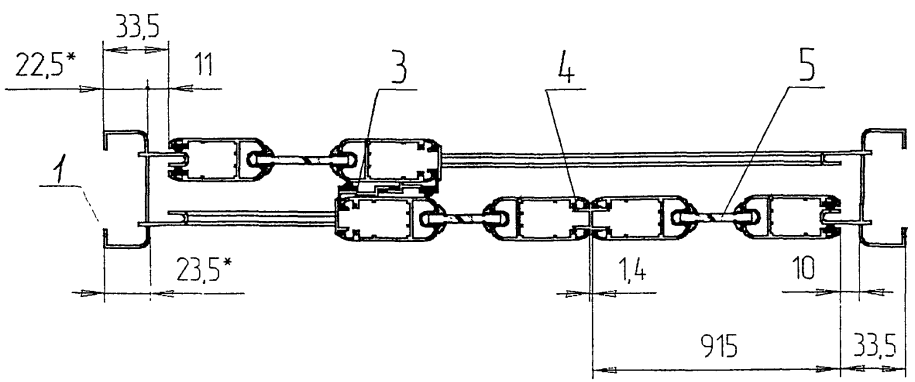


| № поз. | НАИМЕНОВАНИЕ | Кол. | ПРИМЕЧАНИЕ |
|---|---|---|---|
| | | | |
| 1 | РАМА ОКНА (В=2762, Н=1465) | 1 | См. лист 10 |
| | | | |
| 2 | РАМА СТВОРКИ (в=915, h=1396) | 3 | См. лист 11 |
| 3 | ПРИТВОР БОКОВОЙ | 2 | |
| 4 | ПРИТВОР ТОРЦЕВОЙ | 1 | |
| 5 | СТЕКЛО | 4 | |
| | t=4мм , ГОСТ 111-90 | | |
| 6 | РОЛИК VR-01 | 6 | |
| 7 | УПЛОТНИТЕЛЬ ЩЕТОЧНЫЙ VF-04 (п/м) | - | |

*Размеры для справок

Масса общая: 18,264кг
Масса алюминия: 16,622 кг
Масса стекла: 32,517кг
Масса общая со стеклом: 50,781 кг

| Изм. | Кол.у | Лист | N док | Подп. | Дата | РМ-2923-03 | | |
|---|---|---|---|---|---|---|---|---|
| | | | | | | Изделия остекления лоджий и балконов с применением алюминиевых профилей для жилых домов серии П46М | | |
| Разраб | | Бочкарева | | | | ОЛП 2-4, ОЛП 2-5, ОЛП 2-11,ОЛП 2-12, ОЛП 2-1, ОЛП 2-9 ,ОЛП 2-10 | Стадия | Лист 9 / Листов 15 |
| Пров | | Деев | | | | | | |
| Н.контр. | | | | | | ОКНО ОЛА-18-28 | МНИИТЭП МТО | |
| Утв | | | | | | | | |

Согласовано:

Взам инв.N

Подп. и дата

Инв.N подл.

РМ-2923-03

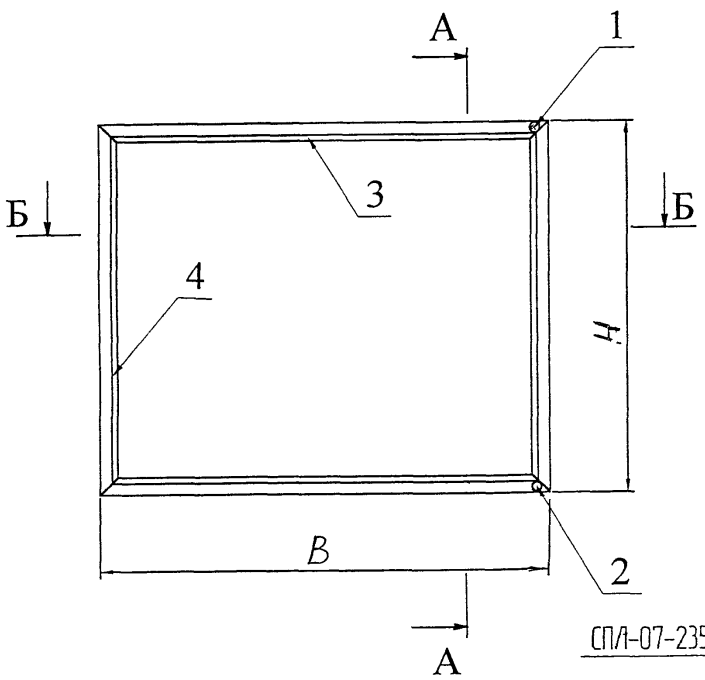


А-А

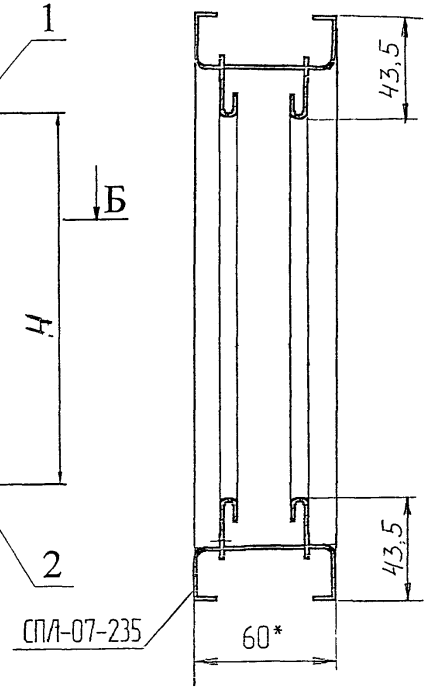


Б-Б

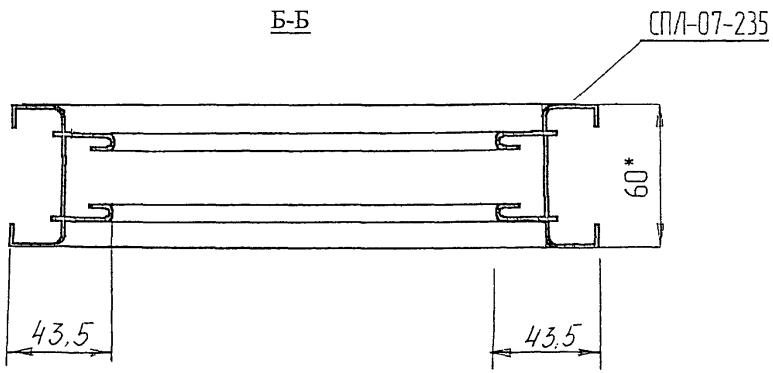


| № поз. | НАИМЕНОВАНИЕ | Кол. | ПРИМЕЧАНИЕ |
|---|---|---|---|
| | | | |
| 1 | УЗЕЛ СОЕДИНЕНИЯ (УР7-1) | 1 | По документации ЗАО"МОСМЕК" |
| 2 | УЗЕЛ СОЕДИНЕНИЯ (УР7-3) | 1 | По документации ЗАО"МОСМЕК" |
| 3 | РИГЕЛЬ | 2 | |
| 4 | СТОЙКА | 2 | |

*Размеры для справок

| Изм. | Кол.у | Лист | N док | Подп. | Дата |
|---|---|---|---|---|---|
| Разраб | | Бочкарева | | | |
| Пров | | Деев | | | |
| Н.контр. | | | | | |
| Утв | | | | | |

РМ-2923-03

Изделия остекления лоджий и балконов с применением алюминиевых профилей для жилых домов серии П46М

| Стадия | Лист | Листов |
|---|---|---|
| | 10 | 15 |

РАМА ОКНА

МНИИТЭП МТО

Инв.N подл. | Подп. и дата | Взам.инв.N | Инв.N дубл. | Подп. и дата

РМ-2923-03

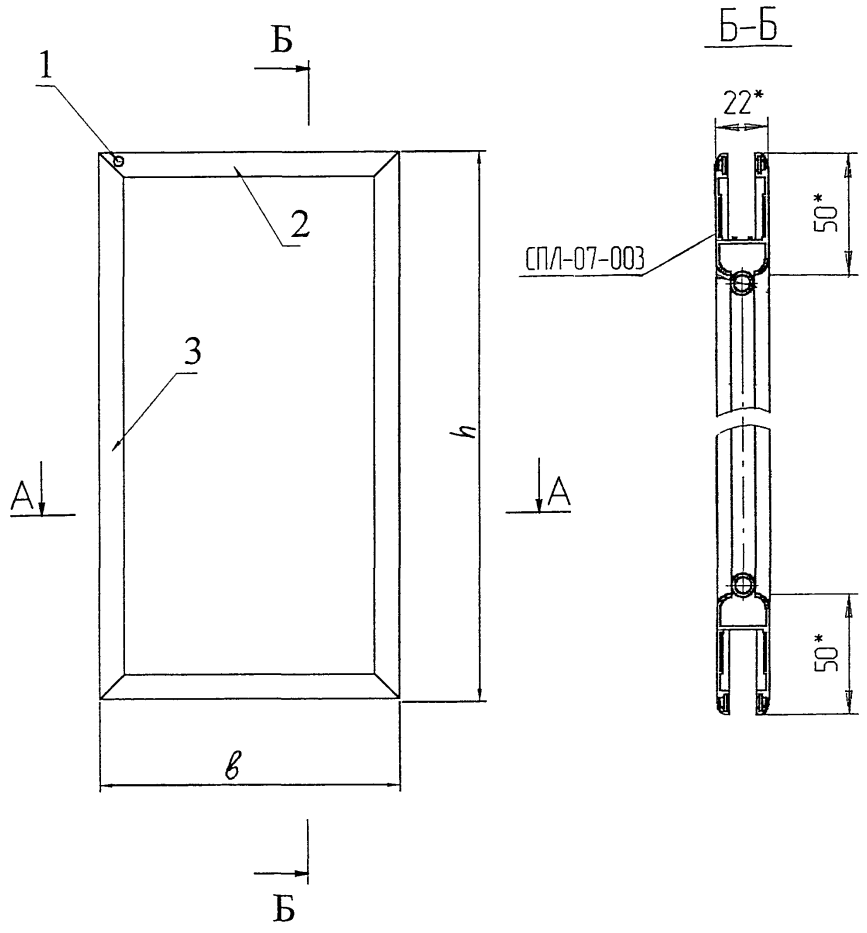


| № поз. | НАИМЕНОВАНИЕ | Кол. | ПРИМЕЧАНИЕ |
|---|---|---|---|
| | | | |
| 1 | УЗЕЛ СОЕДИНЕНИЯ (УР7-2) | 4 | По документации ЗАО"МОСМЕК" |
| 2 | РИГЕЛЬ | 2 | |
| 3 | СТОЙКА | 2 | |

*Размеры для справок

| | | | | | | | |
|---|---|---|---|---|---|---|---|
| Изм. | Кол.у | Лист | N док | Подп. | Дата | РМ-2923-03 | |
| | | | | | | Изделия остекления лоджий и балконов с применением алюминиевых профилей для жилых домов серии П46М | |
| Разраб | | Бочкарева | | | | | Стадия: — / Лист: 11 / Листов: 15 |
| Пров | | Деев | | | | | |
| Н.контр. | | | | | | РАМА СТВОРКИ | МНИИТЭП МТО |
| Утв | | | | | | | |

Инв N подл | Подп и дата | Взам инв.N

РМ-2923-03

## Узел II

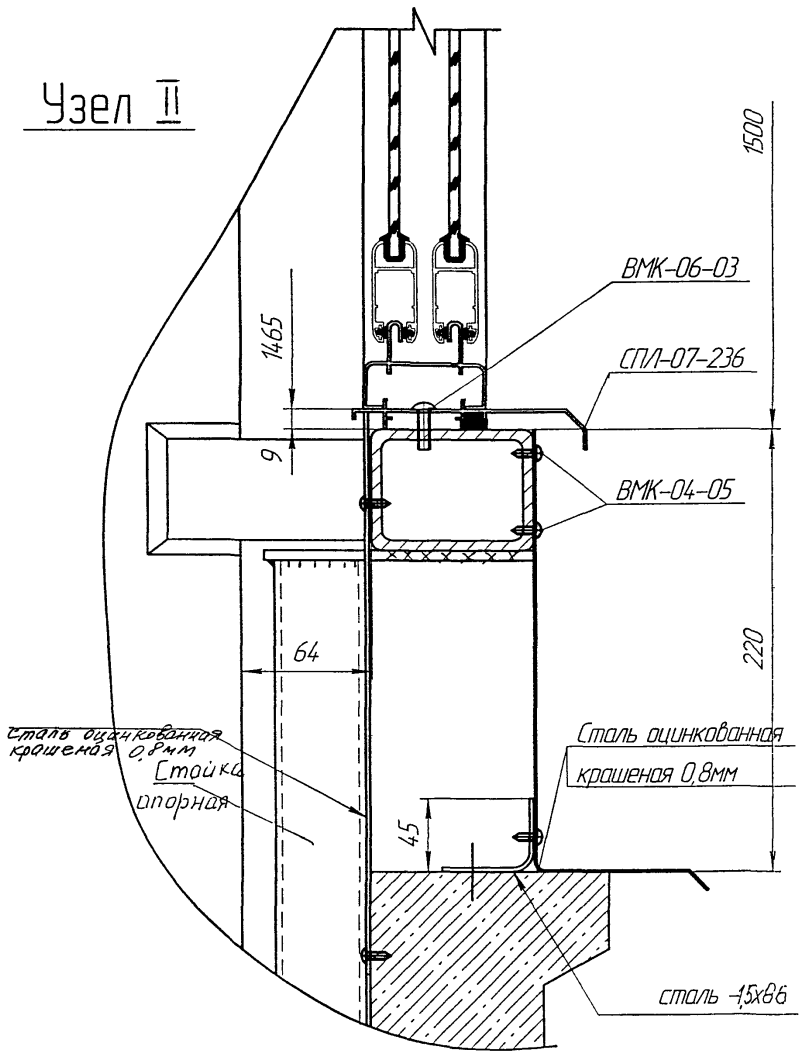


## Узел I

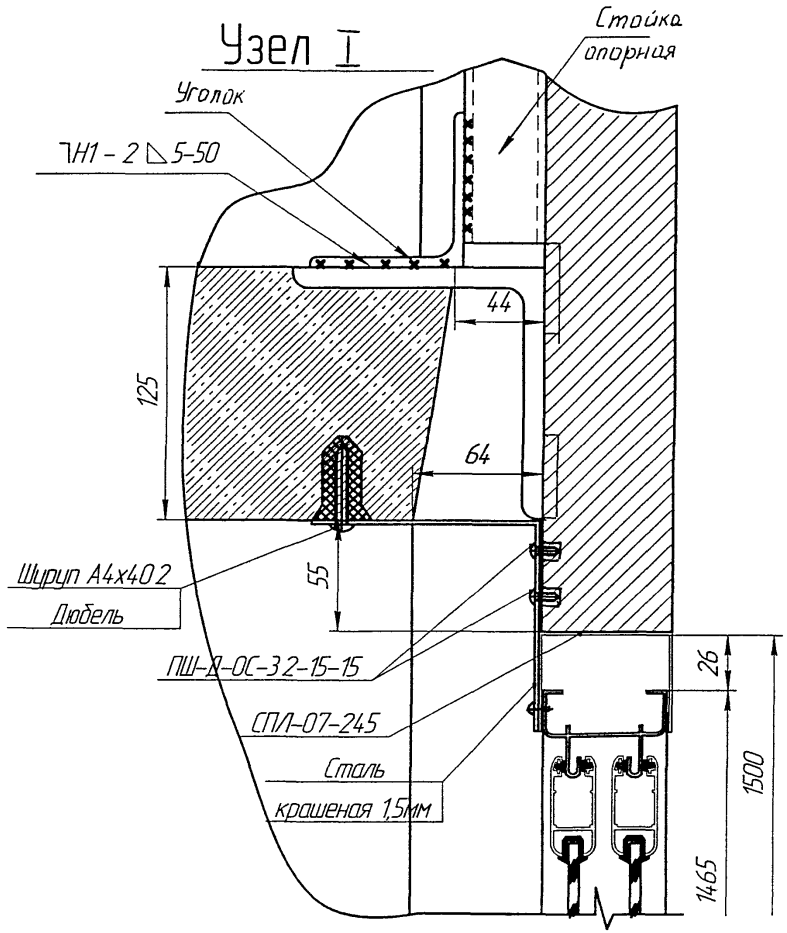


Согласовано:

Взам.инв.N

Подп. и дата

Инв.N подл.

| | | | | | | | |
|---|---|---|---|---|---|---|---|
| | | | | | | РМ-2923-03 | |
| | | | | | | Изделия остекления лоджий и балконов с применением алюминиевых профилей для жилых домов серии П46М | |
| Изм. | Кол.у | Лист | N док | Подп. | Дата | | |
| Разраб | | Бочкарева | | | | | Стадия: — / Лист: 12 / Листов: 15 |
| Пров | | Деев | | | | | |
| Н.контр. | | | | | | УЗЛЫ I, II | МНИИТЭП МТО |
| Утв | | | | | | | |

РМ-2923-03

## Узел III

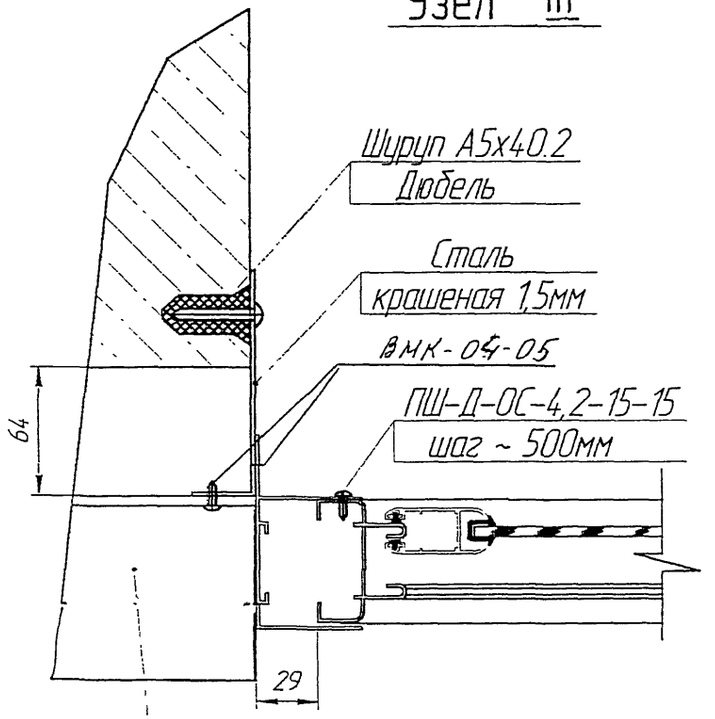


## Узел IV

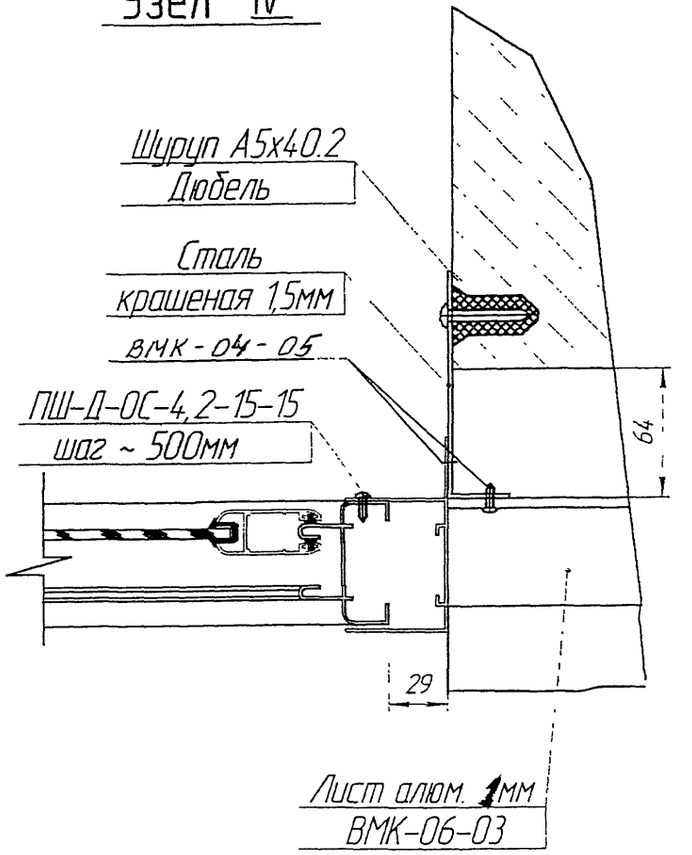


Согласовано:

Взам инв.N

Подп. и дата

Инв.N подл.

| | | | | | | | |
|---|---|---|---|---|---|---|---|
| | | | | | | РМ-2923-03 | |
| | | | | | | Изделия остекления лоджий и балконов с применением алюминиевых профилей для жилых домов серии П46М | |
| Изм. | Кол.у | Лист | N док | Подп. | Дата | | |
| Разраб | | Бочкарева | | | | Стадия | Лист 13 / Листов 15 |
| Пров | | Деев | | | | | |
| Н.контр. | | | | | | УЗЛЫ III, IV | МНИИТЭП МТО |
| Утв | | | | | | | |

РМ-2923-03

## Узел VI

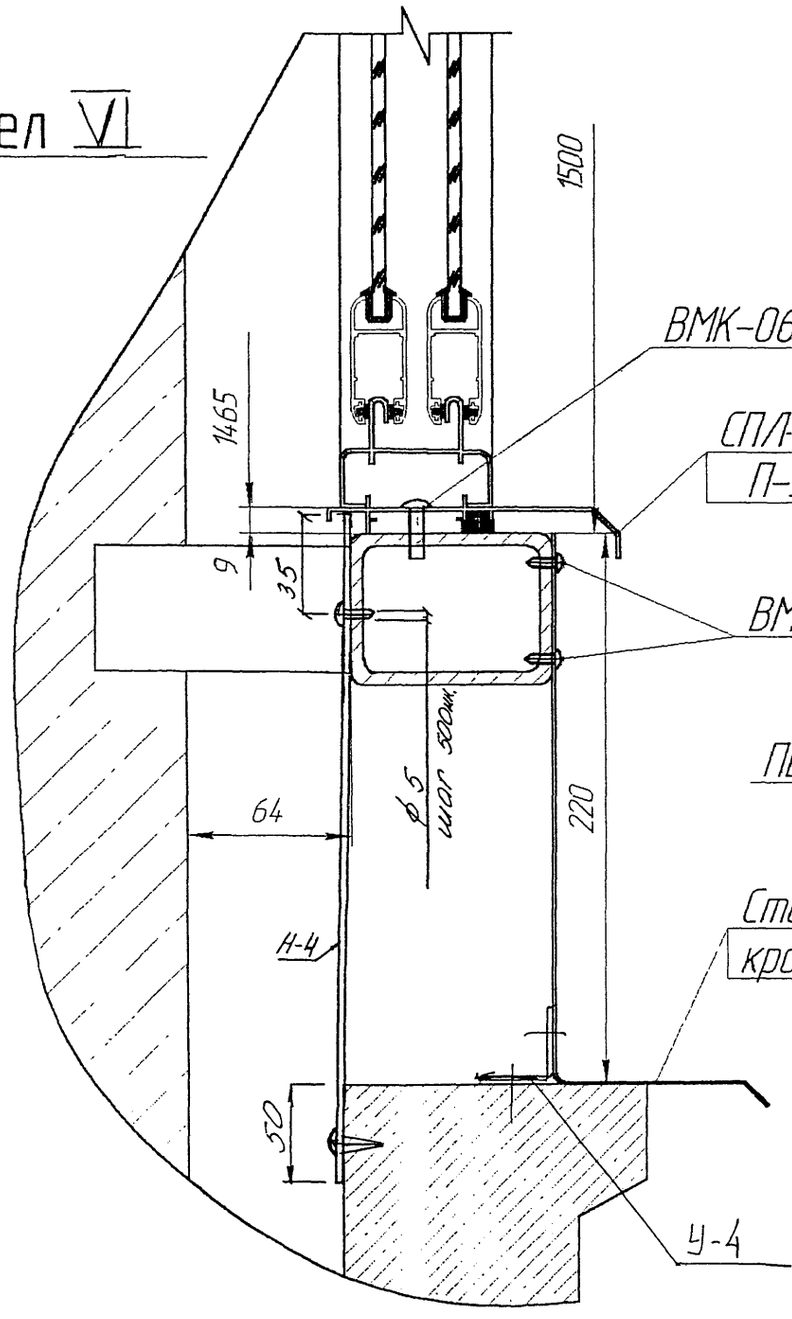


## Узел V

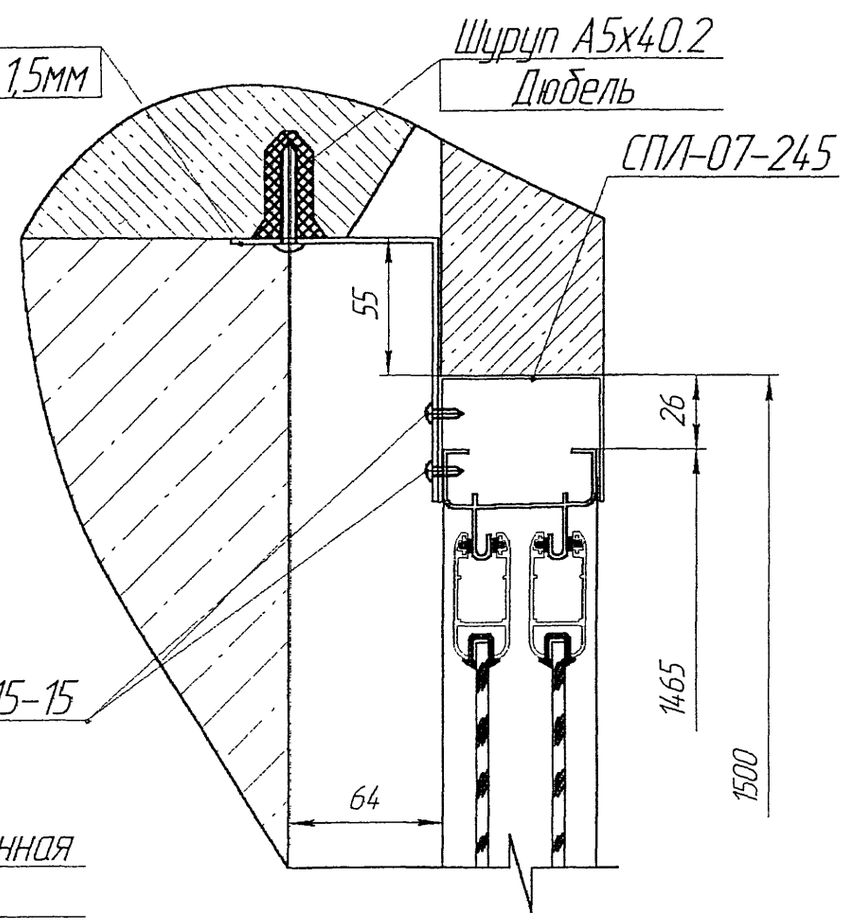


Согласовано:

Инв.N подл. | Подп. и дата | Взам.инв.N

| Изм. | Кол.у | Лист | N док | Подп. | Дата |
|---|---|---|---|---|---|
| Разраб | | Бочкарева | | | |
| Пров | | Деев | | | |
| Н.контр. | | | | | |
| Утв | | | | | |

РМ-2923-03

Изделия остекления лоджий и балконов с применением алюминиевых профилей для жилых домов серии П46М

| Стадия | Лист | Листов |
|---|---|---|
| | 14 | 15 |

УЗЛЫ V, VI

МНИИТЭП МТО

РМ-2923-03

# Узел VII

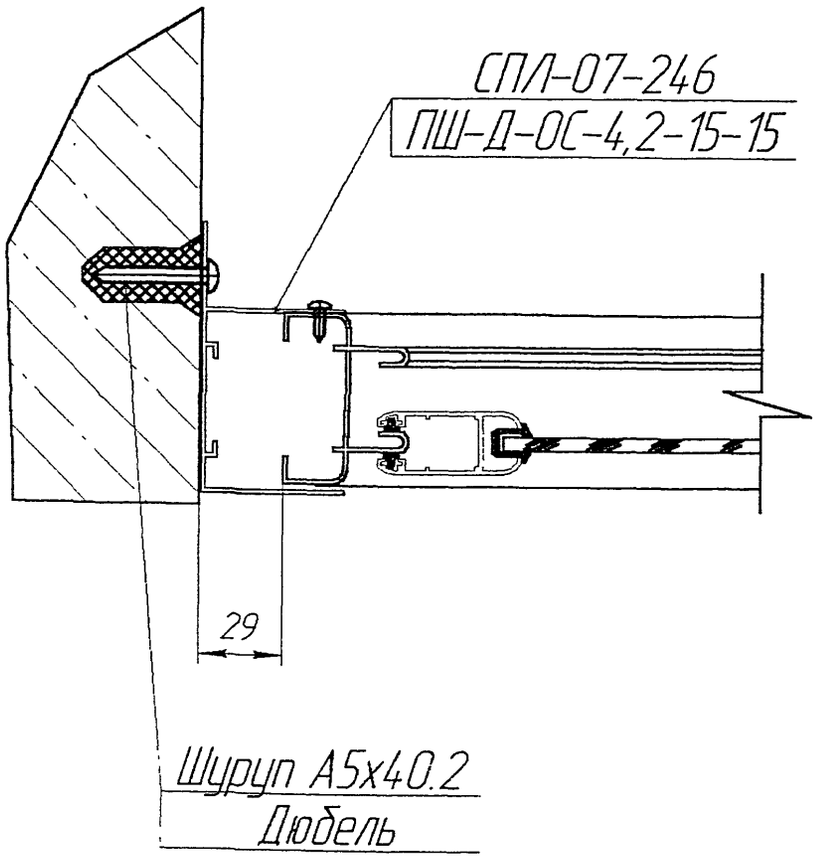


Согласовано:

Взам инв.N

Подп. и дата

Инв.N подл.

| Изм. | Кол.у | Лист | N док | Подп. | Дата |
|---|---|---|---|---|---|
| Разраб | | Бочкарева | | | |
| Пров | | Деев | | | |
| Н.контр. | | | | | |
| Утв | | | | | |

РМ-2923-03

Изделия остекления лоджий и балконов с применением алюминиевых профилей для жилых домов серии П46М

| Стадия | Лист | Листов |
|---|---|---|
| | 15 | 15 |

УЗЕЛ VII

МНИИТЭП МТО

# ОСНОВНЫЕ АЛЮМИНИЕВЫЕ ПРОФИЛИ,
# ПРИМЕНЯЕМЫЕ В ИЗДЕЛИЯХ
# ДЛЯ ОСТЕКЛЕНИЯ ЛОДЖИЙ И БАЛКОНОВ

(ПРИЛОЖЕНИЕ №1)

| Шифр профиля | Сечение | Масса 1п/м., кг. | Перимет, мм. |
|---|---|---|---|
| СПЛ-07-003<br>профиль откатной створки |  | 0,593 | 294 |
| СПЛ-07-004<br>стойка угловая 155° |  | 1,16 | 386 |
| СПЛ-07-005<br>элемент стойки с переменным углом 40 мм |  | 0,661 | 222 |
| СПЛ-07-006<br>элемент стойки переменным углом 60 мм. |  | 0,846 | 262 |
| СПЛ-07-007<br>профиль рамный 2 дорожки закрытый |  | 0,992 | 314 |
| СПЛ-07-215<br>поворотный элемент |  | 0,464 | 204 |
| СПЛ-07-216<br>поворотный элемент |  | 0,443 | 194 |
| СПЛ-07-217<br>профиль притворный торцевой для откатной створки |  | 0,188 | 105 |
| СПЛ-07-224<br>профиль рамный 3 дорожки | 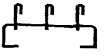 | 1,103 | 532 |

| Шифр профиля | Сечение | Масса 1п/м., кг. | Перимметр, мм. |
|---|---|---|---|
| СПЛ-01-001<br>профиль рамный 25х40 мм. |  | 0,726 | 270 |
| СПЛ-01-002<br>профиль створочный для распашной створки 45 мм. |  | 0,907 | 361 |
| СПЛ-01-003<br>профиль импостный 25 мм. |  | 0,836 | 336 |
| СПЛ-01-007<br>сухарь импостный |  | 2,06 | 285 |
| СПЛ-01-013<br>профиль рамный 35х40 мм. |  | 0,807 | 288 |
| СПЛ-01-204<br>сухарь угловой |  | 3,37 | 272 |
| СПЛ-01-223<br>штапик |  | 0,262 | 165 |
| СПЛ-03-013<br>профиль створочный для распашной створки 55 мм. |  | 1,02 | 372 |
| СПЛ-03-206<br>сухарь угловой |  | 5,05 | 485 |

| Шифр профиля | Сечение | Масса 1п/м., кг. | Перимметр, мм. |
|---|---|---|---|
| СПЛ-07-225<br>профиль поворотный |  | 0,609 | 250 |
| СПЛ-07-228<br>профиль поворотный |  | 0,537 | 214 |
| СПЛ-07-229<br>сухарь сборный |  | 0,815 | 162 |
| СПЛ-07-230<br>сухарь сборный |  | 0,848 | 161 |
| СПЛ-07-232<br>нащельник |  | 0,824 | 307 |
| СПЛ-07-233<br>отлив |  | 0,764 | 195 |
| СПЛ-07-234<br>профиль рамный 60 мм. |  | 0,667 | 336 |
| СПЛ-07-235<br>профиль рамный 2 дорожки |  | 0,786 | 381 |
| СПЛ-07-236<br>отлив нижний | 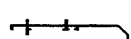 | 0,656 | 328 |

| Шифр профиля | Сечение | Масса 1п/м., кг. | Перимет-р, мм. |
|---|---|---|---|
| СПЛ-07-246<br>нащельник верхний | 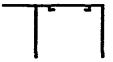 | 0,843 | 417 |
| СПЛ-07-247<br>профиль бокового притвора откатной створки |  | 0,277 | 152 |
| СПЛ-07-248<br>адаптор |  | 0,142 | 67 |
| СПЛ-07-249<br>нащельник нижний 135 мм. | 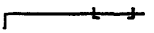 | 0,71 | 352 |
| СПЛ-07-250<br>нащельник 110 мм. | 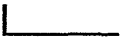 | 0,748 | 279 |
| СПЛ-07-251<br>нащельник 40 мм. |  | 0,721 | 208 |
| СПЛ-07-252<br>угловой нащельник 115°30' |  | 0,369 | 139 |
| СПЛ-07-253<br>угловой нащельник 127°30' |  | 0,282 | 108 |
| СПЛ-07-254<br>нащельник нижний 120 мм | 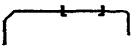 | 0,783 | 387 |

| Шифр профиля | Сечение | Масса 1п/м., кг. | Перимметр, мм. |
|---|---|---|---|
| СПЛ-07-237<br>нащельник верхний | 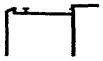 | 0,913 | 386 |
| СПЛ-07-238<br>нащельник верхний составной |  | 0,512 | 272 |
| СПЛ-07-239<br>нащельник вертикальный |  | 0,818 | 394 |
| СПЛ-07-240<br>нащельник вертикальный |  | 0,266 | 139 |
| СПЛ-07-241<br>Угловой элемент 14° |  | 0,32 | 160 |
| СПЛ-07-242<br>элемент верхнего нащельника |  | 0,228 | 123 |
| СПЛ-07-243<br>адаптор |  | 0,233 | 115 |
| СПЛ-07-244<br>нащельник нижний 115 мм. | 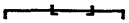 | 0,64 | 317 |
| СПЛ-07-245<br>нащельник боковой |  | 0,659 | 326 |

| Шифр профиля | Сечение | Масса 1п/м., кг. | Перимет-р, мм. |
|---|---|---|---|
| СПЛ-07-255<br>сухарь угловой |  | 2,805 | 196 |
| СПЛ-07-256<br>сухарь угловой стойки |  | 2,22 | 328 |
| СПЛ-07-257<br>элемент стойки с переменным углом 40 мм. |  | 0,482 | 244 |
| СПЛ-07-258<br>элемент стойки с переменным углом 60 мм. |  | 0,675 | 334 |
| СПЛ-07-259<br>угловой элемент 45° |  | 0,409 | 204 |
| СПЛ-07-260<br>угловой элемент 22°30' |  | 0,339 | 171 |
| СПЛ-07-261<br>адаптор |  | 0,225 | 111 |
| СПЛ-07-262<br>нащельник нижний 170 мм. | 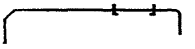 | 0,987 | 487 |

# УПЛОТНИТЕЛИ И КОМПЛЕКТУЮЩИЕ,

# ПРИМЕНЯЕМЫЕ В ИЗДЕЛИЯХ

# ДЛЯ ОСТЕКЛЕНИЯ ЛОДЖИЙ И БАЛКОНОВ

(ПРИЛОЖЕНИЕ №2)



Уплотнение ППУ–84
Рабочая толщина 4 мм



Уплотнение ППУ–85



Уплотнение ППУ–99



Уплотнение ППУ–122-1
Рабочая толщина 4 мм



Щетка под створку VF-04
("Schlegel" PB-068.06003P)



Ролик VR-01
("PROVEDAL" C640)

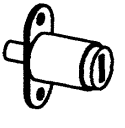

Замок
"ARMSTRONG", "RONIS"



Декоративная заглушка дренажного
отверстия С.346.00.00.00



Подкладка клиновая С.351.00.00.00



Подкладка клиновая С.352.00.00.00



Винт В5х12 (саморез)



Винт В5х20 (саморез)



Винт М4х12



Винт М5х10



Винт М5х12



Винт В4х14 (саморез)

gost.e-ecolog.ru