Правительство Москвы
Комитет по архитектуре и градостроительству г. Москвы
МНИИТЭП

ПРОЕКТЫ НА ОСНОВЕ КОНСТРУКЦИЙ И ИЗДЕЛИЙ ТЕРРИТОРИАЛЬНОГО КАТАЛОГА
ЖЕЛЕЗОБЕТОННЫЕ КОНСТРУКЦИИ ПАНЕЛЬНЫХ ЖИЛЫХ ДОМОВ ПРОИЗВОДСТВА АО ДСК-1

РС1 - 7415

ПЛИТЫ ПОКРЫТИЯ ТРЕХСЛОЙНЫЕ БЕТОННЫЕ ДЛЯ БЕЗРУЛОННОЙ КРОВЛИ

РАБОЧИЕ ЧЕРТЕЖИ

Москва 2004г.

gost.e-ecolog.ru

Правительство Москвы
Комитет по архитектуре и градостроительству г. Москвы
МНИИТЭП

ПРОЕКТЫ НА ОСНОВЕ КОНСТРУКЦИЙ И ИЗДЕЛИЙ ТЕРРИТОРИАЛЬНОГО КАТАЛОГА
ЖЕЛЕЗОБЕТОННЫЕ КОНСТРУКЦИИ ПАНЕЛЬНЫХ ЖИЛЫХ ДОМОВ ПРОИЗВОДСТВА АО ДСК-1

РС1 - 7415

ПЛИТЫ ПОКРЫТИЯ ТРЕХСЛОЙНЫЕ БЕТОННЫЕ ДЛЯ БЕЗРУЛОННОЙ КРОВЛИ

РАБОЧИЕ ЧЕРТЕЖИ

Главный инженер института	Е.Е. Никитин
Главный конструктор института	Г.И. Шапиро
Начальник ОСК	М.В. Ванаг
Главный специалист ОСК	Н.Н. Баско

Москва 2004г.

ОБОЗНАЧЕНИЕ	НАИМЕНОВАНИЕ	Стр.
РС 1-7415 ПЗ.	Пояснительная записка.	4-7
РС 1-7415 НИ.	Номенклатура изделий.	8,9
РС 1-7415 РС.	Ведомость расхода стали	10,11
РС 1-7415 01 СБ.	Плита ПФЧ 3668-1-ЧС. Сборочный чертеж.	12-16
РС 1-7415 02 СБ.	Плита ПФЧ 2668-1-ЧС. Сборочный чертеж.	17-19
РС 1-7415 03 СБ	Плита ПФЧ 3048-1-ЧС. Сборочный чертеж.	20-24
РС 1-7415 04 СБ.	Плита ПФЧ 1845-1-ЧС. Сборочный чертеж.	25-27
РС 1-7415 У.	Узлы габаритные.	28,29
РС 1-7415 УА.	Узлы арматурные.	30
РС 1-7415 ПУ.	Пакеты утеплителя.	31-34
РС 1-7415	Каркасы. Сборочный чертеж.	35-42
РС 1-7415	Сетки. Сборочный чертеж.	43-45
РС 1-7415	Скоба.	46
РС 1-7415	Петли Сборочный чертеж.	47-49
РС 1-7415	Закладные детали. Сборочный чертеж.	50,51
РС 1-7415	Информационная карта	52

Договор № 1-148

РС 1-7415.

Содержание

Стадия	Лист	Листов
Р	1	1

МНИИТЭП
ОСК

1. Настоящий альбом РТ 1-7415 содержит рабочие чертежи трехслойных бетонных плит покрытия с повышенными теплотехническими характеристиками (с 3% уклоном) для чердачной крыши с теплым чердаком и безрулонной кровлей, предназначенных для жилых домов серии П44Т производства АО ДСК 1 с учетом требований по предотвращению прогрессирующего обрушения при чрезвычайных ситуациях (Дополнение 25)
   Теплотехнические характеристики плит покрытия в целом удовлетворяют по потребительскому подходу требованиям второго этапа энергосбережений Московских норм МГСН 2.01.99г.
2. Изделия запроектированы с учетом их изготовления в стальных горизонтальных формах применительно к действующей технологии Краснопресненского завода ЖБК.
   Плиты изготавливаются потолочной поверхностью вверх (ребрами и наружным слоем к поддону).
3. Изделия рассчитаны и законструированы в соответствии со СНиП 2.03.01-84* на воздействие усилий, возникающих при подъеме из формы, транспортировании, монтаже и эксплуатации.
4. Изделия должны изготавливаться в соответствии с требованиями ГОСТ 13015.0 - 83* и Техническими условиями, утвержденными в установленном порядке
5. Плиты покрытия состоят из трех слоев: наружного и внутреннего железобетонного слоя и среднего теплоизоляционного слоя
   Связь наружного и внутреннего слоев осуществляется железобетонными ребрами
   Плиты состоят.
   - внутренний слой толщиной 40 мм,
   - наружный слой переменной толщины (см. рабочие чертежи с раскладкой утеплителя),
   - теплоизоляционный слой толщиной 125, 150 мм
6. Для изготовления трехслойных плит покрытия принят тяжелый бетон средней плотности γ=2400 кг/м^3, класса по прочности на сжатие В30.
   Марка бетона по морозостойкости и водонепроницаемости для наружного и внутреннего слоя, выходящего на лоток, не менее F 200, W 6, для остальной части внутреннего слоя F 50; W – не нормируется
7. Для теплоизоляционного слоя приняты плиты полистирольного пенопласта ПСБ марки 25 (толщиной 125 мм, 150 мм по ГОСТ 15588-86 *)
   Коэффициент теплопроводности полистирольного пенопласта должен быть не более λ = 0,038 Вт/м^2 °С в сухом состоянии.
   Утеплитель укладывается по всей плоскости плит с обязательным контролем за соблюдением толщин бетонных ребер
8. Наружные поверхности кровельных плит, подверженные атмосферным воздействиям, должны иметь гидроизоляционное покрытие, утвержденное в установленном порядке, обеспечивающее защиту от атмосферных воздействий в различное время года и долговечность
9. Отпускная прочность бетона плит покрытия на сжатие из условий транспортирования, монтажа и эксплуатации должна быть не менее 70% в теплый период и 85% в холодный период года от класса по прочности на сжатие
   При этом предприятие-изготовитель обязано гарантировать достижение бетоном прочности, соответствующей его классу в возрасте 28 суток.
10. Армирование изделий предусмотрено из сварных сеток, каркасов и отдельных стержней.
    Каркасы, сетки и отдельные стержни следует изготавливать из горячекатаной арматурной стали классов AIII (ГОСТ 5781-82) и холоднотянутой арматурной проволоки класса Вр-I (ГОСТ 6727-80).
    Качество изготовления арматурных каркасов и сеток должно удовлетворять требованиям ГОСТ 10922-90.
11. Подъемные петли привариваются к продольным стержням петлевых каркасов в соответствии с ГОСТ 14098-91 (С23-Рэ).
    Сварка должна производиться аттестованным сварщиком.
    Обратить внимание на недопустимость поджегов петель при приварке их к каркасам.
    Монтажные (подъемные) петли должны изготавливаться из горячекатаной арматурной стали класса AI марок Ст3сп2 или Ст3пс2 (ГОСТ 5781-82).
    В случае, если возможен монтаж изделий при температуре ниже минус 40С, для монтажных петель не допускается применять сталь марки Ст3пс2.
12. В изделиях предусмотрены сварные закладные детали, чертежи которых приведены в настоящем альбоме
    Для изготовления сварных закладных деталей применяется сталь марки Ст3кп2 (ГОСТ 535-88) и арматурная сталь класса AII (ГОСТ 5781-82) - для анкеров.
    Закладные детали должны изготавливаться в соответствии с требованиями ГОСТ 10922-90, ГОСТ 14098-91.
13. Замена арматурной стали классов А-III и А-II в арматурных изделиях и закладных деталях на термомеханически упрочненную свариваемую арматуру класса А400С и класса А500С производится в соответствии с Территориальными Строительными нормами г. Москвы ТСН 102-00 "Железобетонные конструкции с арматурой классов А500С и А400С.
14. .Значения действительных отклонений геометрических параметров изделий не должны превышать:
    - по длине ± 10 мм
    - по ширине и толщине ± 5 мм
    - по размерам и положению отверстий вырезов и выступов ±10 мм
    - по положению закладных деталей в плоскости ± 10 мм
      из плоскости ± 3 мм

    Поверхности, подвергающиеся атмосферным воздействиям, должны отвечать требованиям категории А2, потолочные поверхности – категории А6, остальные поверхности - категории А7.

*) Плиты полистирольного пенопласта должны соответствовать гигиеническому сертификату, согласованному в установленном порядке.

Нач.отд.	Ванаг		
Гл.спец.	Васко		

РС1-7415.ПЗ

Пояснительная записка

Стадия	Лист	Листов
Р	1	3

МНИИТЭП ОСК

15. Подъем плит покрытия из формы осуществляется за 4 петли, расположенные на потолочной поверхности
Перевод изделий в рабочее положение производится с помощью кантователя. Дальнейшее перемещение и монтаж плит производится за 4 петли , расположенные на наружной поверхности с помощью приспособлений, обеспечивающих баланс усилий в грузовых стропах.
16. Изделия хранятся на складе и транспортируются в горизонтальном рабочем положении с опиранием на деревянные прокладки, указанные на рабочих чертежах. Длина прокладок не менее 60 см.
17. Систематический контроль всех параметров бетона, арматурной стали, а также изделия в целом должен осуществляться в соответствии с требованиями ГОСТ – 13015 0-83*.
18 Перед массовым изготовлением плит покрытия необходимо.
- провести испытания на прочность, жесткость и трещиностойкость в соответствии с ГОСТ 8829 – 94, схемами приложения нагрузки, приведенными в альбоме
19 Исходное сырье для наружного и внутреннего слоев должно применяться с обязательным радиологическим контролем
20 Предел огнестойкости плит покрытия с учетом дополнительных требований по потере целостности RE 30 и класс пожарной опасности строительных конструкций КО, установленные СНиП 21-01-97 «Пожарная безопасность *зданий и сооружений», обеспечиваются конструкцией трехслойных плит* покрытия
21 Маркировка плит покрытия соответствует принятой в проекте
22. Маркировка узлов

2 — номер узла
уа лист 5 — номер листа, на котором расположен узел

Инв.№ подл. | Подпись и дата | Взам. инв.№

NN п/п	Марка плиты	Схемы опирания и приложения нагрузок	Расчетные нагрузки $q^{p}_{св}$ кгс/м²	Расчетные нагрузки $q^{p}_{сн}$ ($q^{p}_{врем}$) кгс/м²	Контрольные нагрузки при испытании на прочность (без учета собственного веса) $q_к=(q^{p}_{св}+q^{p}_{сн})\,c-q^{н}_{св}$ (c=1,5) кгс/м²	
1	ПРЧ 3658-1-4С	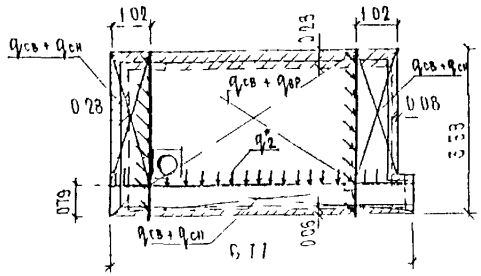	400	300	548	
2	ПРЧ 3663 1 4С	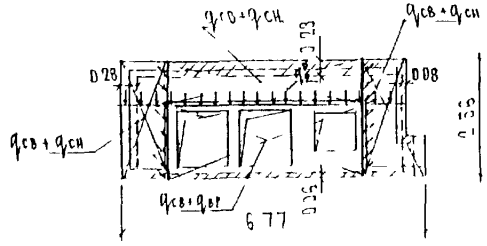	610	300	630	
3	ПРЧ 3048 1-4С	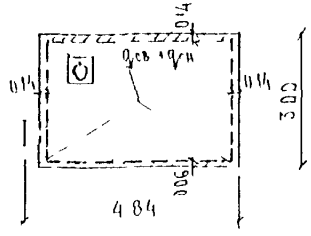	445	300	568	

Нагрузка по контуру q^{p}_{2} - 1тс/пм передается на нижестоящие конструкции

РС1 7415 ПЗ. Лист 3

Инв. № подл. | Подпись и дата | Взам. инв. № | Инв. № дубл. | Подпись и дата

NN п/п	Марка плиты	Схемы опирания и приложения нагрузок	Расчетные нагрузки $q^{P}_{св}$ кгс/м²	Расчетные нагрузки $q^{P}_{сн}$ кгс/м²	Контрольные нагрузки при испытании на прочность (без учета собственного веса) $q_к=(q^{P}_{св}+q^{P}_{сн})\cdot c-q^{н}_{св}$ (c=1.3) кгс/м²	
4.	ПФ4 1845-1-4	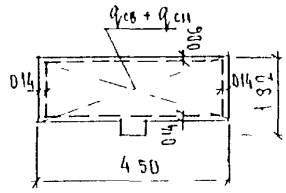	490	300	579	

Инв. № подл. | Подпись и дата | Взам. инв. №

№№ п.п	Марка изделия по ГОСТ	Марка изделия по проекту	Эскиз изделия	Параметры изделия: Размеры, мм: Д	Ш	В	Площадь, м²	Объем, м³	Проектная масса, т	Объем, м³: Тяжелый бетон γ=2400 кг/м³	Утеплит. ПСБ γ=25 кг/м³	Класс: В30						Тип конструкции	№ страниц, р.ч.
1	2	3	4	5	6	7	8	9	10	11	12	13	14	15	16	17	18	19
1		ПФ42668 1-4С	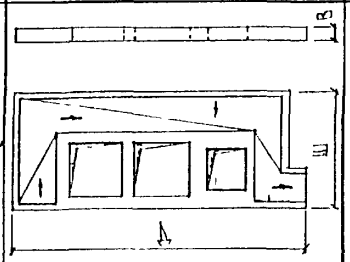	6770	2560	350	13.11	3.91	7.25	3.01	0.90								17-19
2		ПФ43668 1-4С	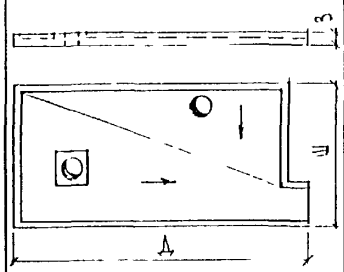	6770	3580	350	22.91	5.80	8.12	3 36	2.44								12-16
3		ПФ41845-1-4С	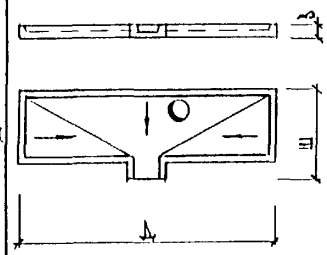	4500	1820	350	6.78	1,79	3.04	1.26	0.53								25-27

НАЧ. ОТД.	ВАНАГ	
ГЛ.СПЕЦ.	БАСКО	
ГЛ.СПЕЦ.		
ЗАВ. ГР.	НИКОЛАЕВА	
РАЗРАБ.	НИКОЛАЕВА	
ПРОВЕР.	КОМИССАРОВА	
Н.КОНТР.	ГУРЕВИЧ	

РС1-7415.ПЗ.

Номенклатура

СТАДИЯ	ЛИСТ	ЛИСТОВ
Р	1	2

МНИИТЭП ОСК

ИНВ № ПОДЛ.	ПОДПИСЬ И ДАТА	ВЗАМ. ИНВ №	ГЛ. ИН.К.М.1	ГИП М.1	ЯНКО	МАКЛАКОВА

1	2	3	4	5	6	7	8	9	10	11	12	13	14	15	16	17	18	19
4		ПФ430481-4т	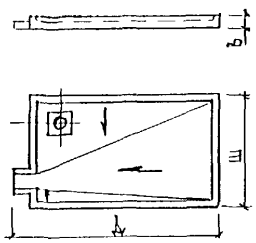	4840	3000	350	13,52	3,51	5,46	2,26	1,25							20-24

Инв.№ подл. | Подпись и дата | Взам. инв.№

П. П	МАРКА ПАНЕЛИ	ИЗДЕЛИЯ АРМАТУРНЫЕ														ИЗДЕЛИЯ ЗАКЛАДНЫЕ						РАСХОД СТАЛИ	
		АРМАТУРА КЛАССА														АРМАТУРА КЛАССА		ПРОКАТ МАРКИ					
		A I ГОСТ 5781-82			A III ГОСТ 5781-82							Bp I ГОСТ 6727-80				A II ГОСТ 5781-82		СТ3 КП2 ГОСТ 103-76					
		∅ 20	∅ 18	ИТОГО	∅ 18	∅ 16	∅ 14	∅ 12	∅ 10	∅ 8	ИТОГО	∅ 5	∅ 4	ИТОГО	ВСЕГО	∅ 10	ИТОГО	100×8	50×8	ИТОГО	ВСЕГО	ОБЩИЙ	НА $м^2$ ИЗДЕЛИЯ
1	ПФЧ 3668-1-ЧС	29.40		29.40	14.12	57.98	17.22	11.97	9.17	36.52	146.98	6.52	63.52	70.04	246.42	2.23	2.23	1.50	1.25	2.75	4.98	251.40	10.91
2	ПФЧ 2668-1-ЧС		22.64	22.64		59.80	24.32	11.04	28.64	10.40	134.2	9.46	36.16	45.62	202.46	1.63	1.63	1.50	0.50	2.00	3.13	206.09	15.58

НАЧ. ОТД	ВАНАГ	
ГЛ. СПЕЦ	БАСКО	
РУК. ГР.	НИКОЛАЕВА	
РАЗРАБ.	ТЕЛЕСНИЦКАЯ	
ПРОВЕР.	НИКОЛАЕВА	
Н. КОНТР.	ГУРЕВИЧ	

РС 1- 7415. РС.

ВЕДОМОСТЬ РАСХОДА СТАЛИ НА ЭЛЕМЕНТ В КГ.

СТАДИЯ	ЛИСТ	ЛИСТОВ
Р	1	2

МНИИТЭП О С К

СОГЛАСОВАНО:

ИНД. ? ПОДЛ. | ПОДПИСЬ И ДАТА

П.П	МАРКА ПАНЕЛИ	ИЗДЕЛИЯ АРМАТУРНЫЕ														ИЗДЕЛИЯ ЗАКЛАДНЫЕ						РАСХОД СТАЛИ	
		АРМАТУРА КЛАССА														АРМАТУРА КЛАССА		ПРОКАТ МАРКИ					
		A I ГОСТ 5781-82				A III ГОСТ 5781-82						Bp I ГОСТ 6727-80				A II ГОСТ 5781-82		СТ3 КП2 ГОСТ 103-76					
		Ø 16	Ø 12		Итого	Ø 16	Ø 14	Ø 12	Ø 10	Ø 8	ИТОГО	Ø 5	Ø 4	ИТОГО	ВСЕГО	Ø 10	ИТОГО	100×8	100×6	ИТОГО	ВСЕГО	ОБЩИЙ	НА $М^2$ ИЗДЕЛИЯ
3	ПФ4 3048-1-4С	23,88			23,88	9,32	32,25	19,33	9,92	14,72	85,54	5,43	37,22	42,65	152,07	6,33	6,33	3,00	4,23	7,23	13,56	165,63	12,25
4	ПФ4 1845-1-4С		10,34		10,34		25,56	9,93	9,33	2,56	47,38	3,87	23,10	26,97	84,69	5,04	5,04	3,00	2,82	5,82	10,86	95,56	14,09

НАЧ.ОТД.	ВАНАГ	
ГЛ.СПЕЦ.	БАСКО	
РУК.ГР.	НИКОЛАЕВА	
РАЗРАБ.	ТЕЛЕСНИЦКАЯ	
ПРОВЕР.	НИКОЛАЕВА	
Н.КОНТР.	ГУРЕВИЧ	

РС 1- 7415. РС.

ВЕДОМОСТЬ РАСХОДА СТАЛИ НА ЭЛЕМЕНТ В КГ.

СТАДИЯ	ЛИСТ	ЛИСТОВ
Р	2	2

МНИИТЭП О С К

СОГЛАСОВАНО:

ИНД.? ПОДЛ. ПОДПИСЬ И ДАТА

Инв. № подл. | Подпись и дата | Взам. инв. №

Формат	Зона	Позиц.	Обозначение	Наименование	Кол. на испол. 01	02	Примеч.
				Документация			
А3			РС1-7415 .ПФЧ.01СБ	Сборочный чертеж	X		
			РС1-7415 .ПФЧ.02СБ	Сборочный чертеж		X	
			РС1-7415 .ПЗ	Пояснительная записка	X	X	
			РС1-7415 .РС	Ведомость расхода стали	X	X	
			РС1-7415 .У.	Узлы габаритные	X	X	
			РС1-7415 .УА	Узлы арматурные	X	X	
				Сборочные единицы			
А3		1	РС1-7415	Закладная деталь МН31-2	3	3	
		2		МК-2	5	2	
		3					

Форма 1 ГОСТ 2.113-75

Нач. отд.	Бачаг	
ГА спец.	Баско	
РГИ	Николаева	
Разраб.	Николаева	
Провер.	Хведелидзе	
Н. контр.	Гуревич	

РС1-7415.ПФЧ.01,02СБ

Плиты ПФЧ 3668-1-4С
ПФЧ 2668-1-4С

Стадия	Лист	Листов
Р	1	

МНИИТЭП
ОСК

Инв. № подл. | Подпись и дата | Взам. инв. №

Формат	Зона	Позиц.	Обозначение	Наименование	Кол. на испол. 01	02	Примеч.
А3		7	РС1-7415	Петля П20-6	3		
		8		П20-6А	1		
		9		П18-6		4	
		12	РС1-7415	Каркас К1	1	1	
		13		К2	1	1	
		14		К3	1		
		15		К4	1	1	
		16		К5	1	1	
		17		К6	1		
		18		К7	3		
		19		К8	2		
		20		К9		1	
		21		К10		1	
		22		К11		2	

Форма 1б ГОСТ 2.113-75

Марка	ПФЧ3668-1-4С	ПФЧ2668-1-4С

РС1-7415.ПФЧ.01,02СБ.

Лист 2

Инв № подл	Подпись и дата	Взам инв №

Формат	Зона	Позиц	Обозначение	Наименование	Кол. на испол. 01	02	Примеч
А3		23	РС1-7415	Каркас К12		6	
		24		К13		1	
		25		К14		4	
		26		К15		4	
		27		К16		1	
		28		К17	2		
		29		К18	2		
		30	РС1-7415	Сетка С1	3		
		31		С2	3		
		32		С3		4	
		33		С4		2	
		34		С5		2	
		35		С6		2	
		36		С7	2	2	
		37		С8		2	
				Детали			
		39	РС1-7415	Скоба СК1	30	20	
				Марка	ПФ43668-1ч	ПФ42668-1ч	

РС1-7415.ПФЧ.01,02 СБ

Лист 3

Формат 1в ГОСТ 2.113-75

Инв № подл	Подпись и дата	Взам инв №

Формат	Зона	Позиц	Обозначение	Наименование	Кол. на испол. 01	02	Примеч
				Стержни			
				Сталь класса А III ГОСТ 5781-82			
Б/Ч		42		ф10 ℓ=1050 0.65 кг		1	
		44		ф8 ℓ=6720 2.65 кг	2		
		45		ℓ=6330 2.50 кг	4	2	
		46		ℓ=4500 1.78 кг		1	
		47		ℓ=500 0.20 кг	4		
				Материалы			
				Тяжелый бетон В30; м³	3.36	3.01	
				Утеплитель ПСБ, м³	2.44	0.90	
				Марка	ПФ43668-1ч С	ПФ42668-1ч С	

РС1-7415.ПФЧ.01,02СБ.

Лист 4

Формат 1в ГОСТ 2.113-75

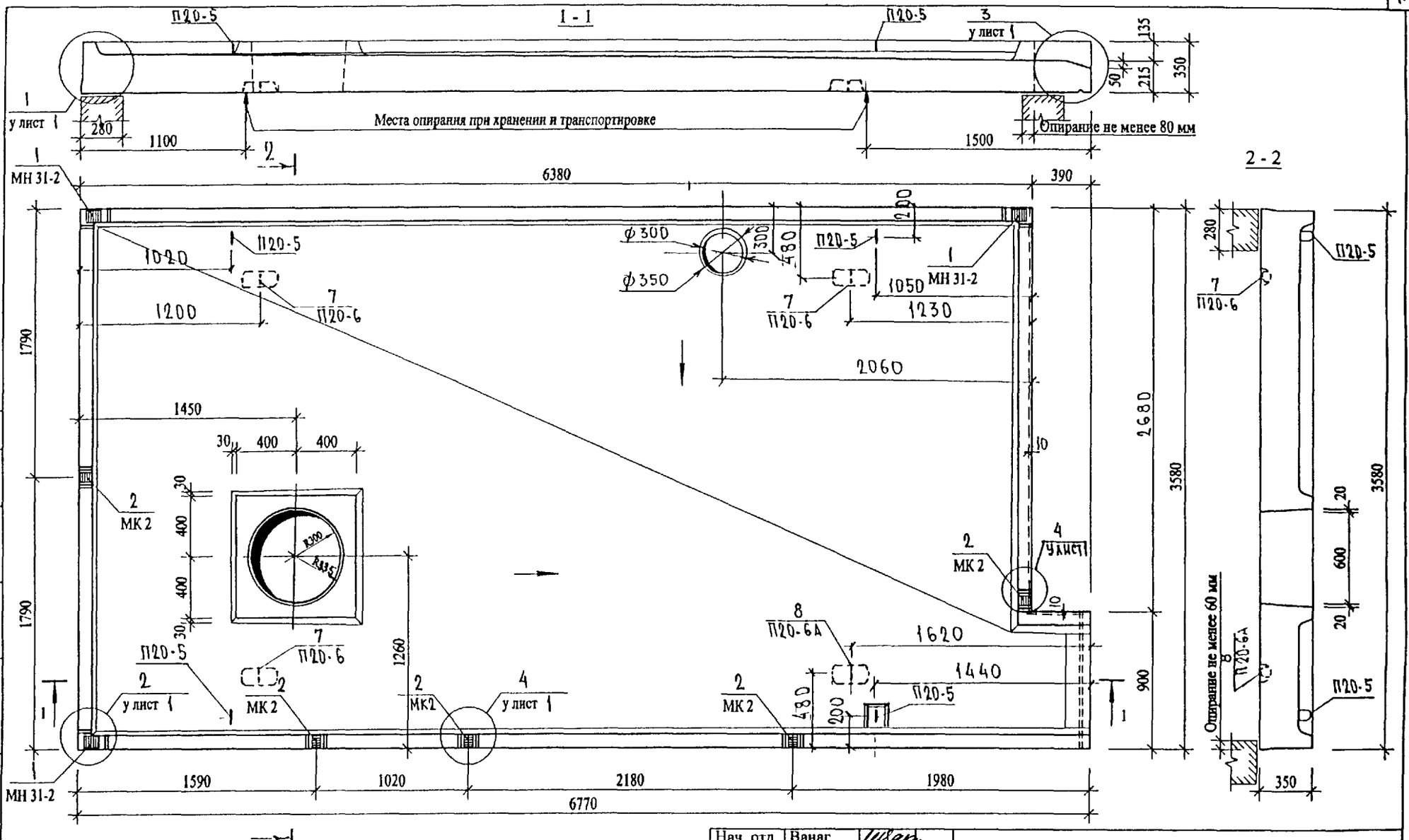

Нач отд	Ванаг	
Гл. спец	Баско	
Рук груп	Николаева	
Разработ	Парфенов	
Проверил	Николаева	
Норм.контр.	Гуревич	

РС1-7415 .ПФЧ.01 СБ.

Плита ПФЧ 3668-1-ЧС

Сборочный чертеж

Стадия	Лист	Листов
Р	1	3

МНИИТЭП ОСК

СОГЛАСОВАНО

Гл. инж. м.1 Янко

Гип маст.1 Маклакова

ИНД № ПОДЛ | ПОДПИСЬ И ДАТА | ВЗАМ ИНВ.№

8 07 04

Схема раскладки утеплителя ПФЧ 3668-1-4С

1 – 1

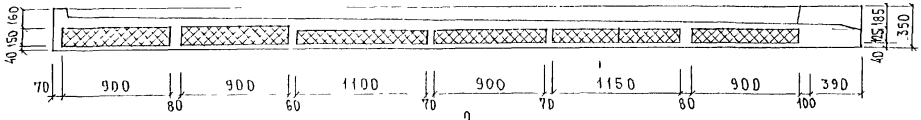

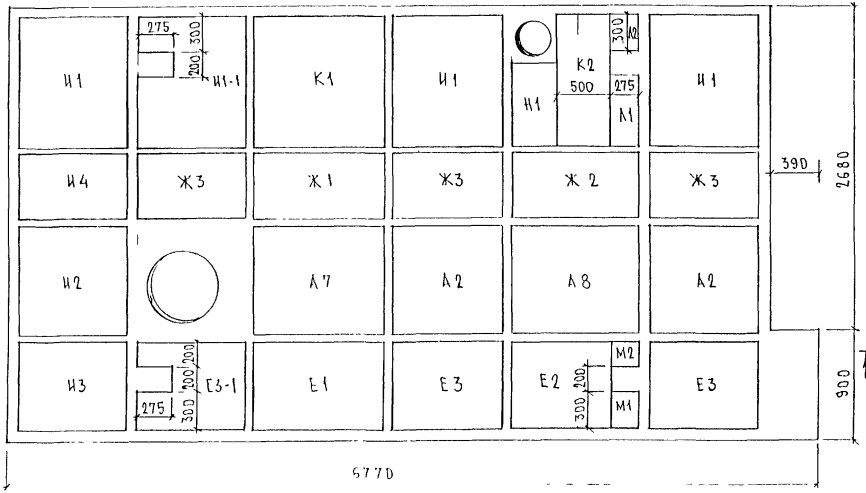

2 – 2

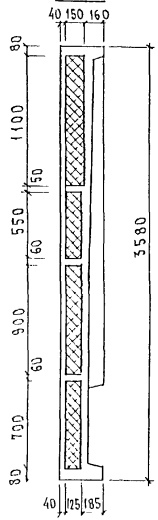

Инв. № подл. | Подпись и дата | Взам. инв. №

Схема армирования ПФ43668-1-4с

1 – 1

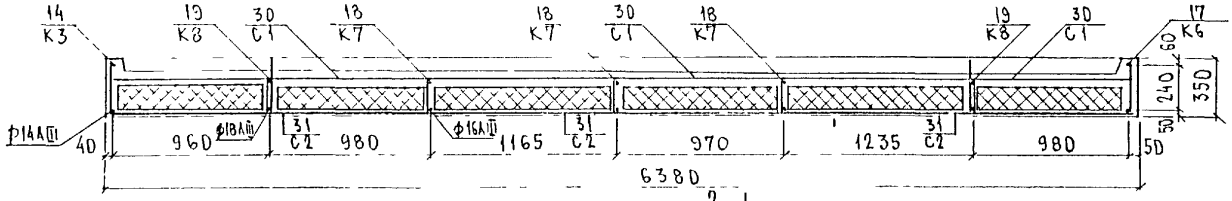

2 – 2

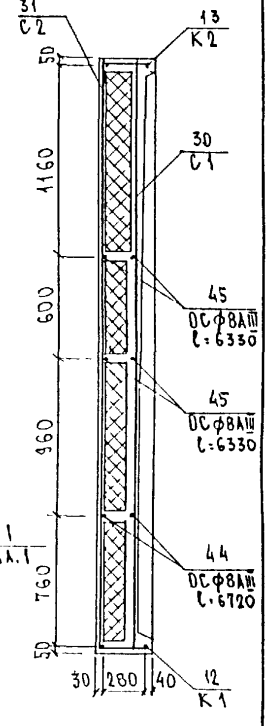

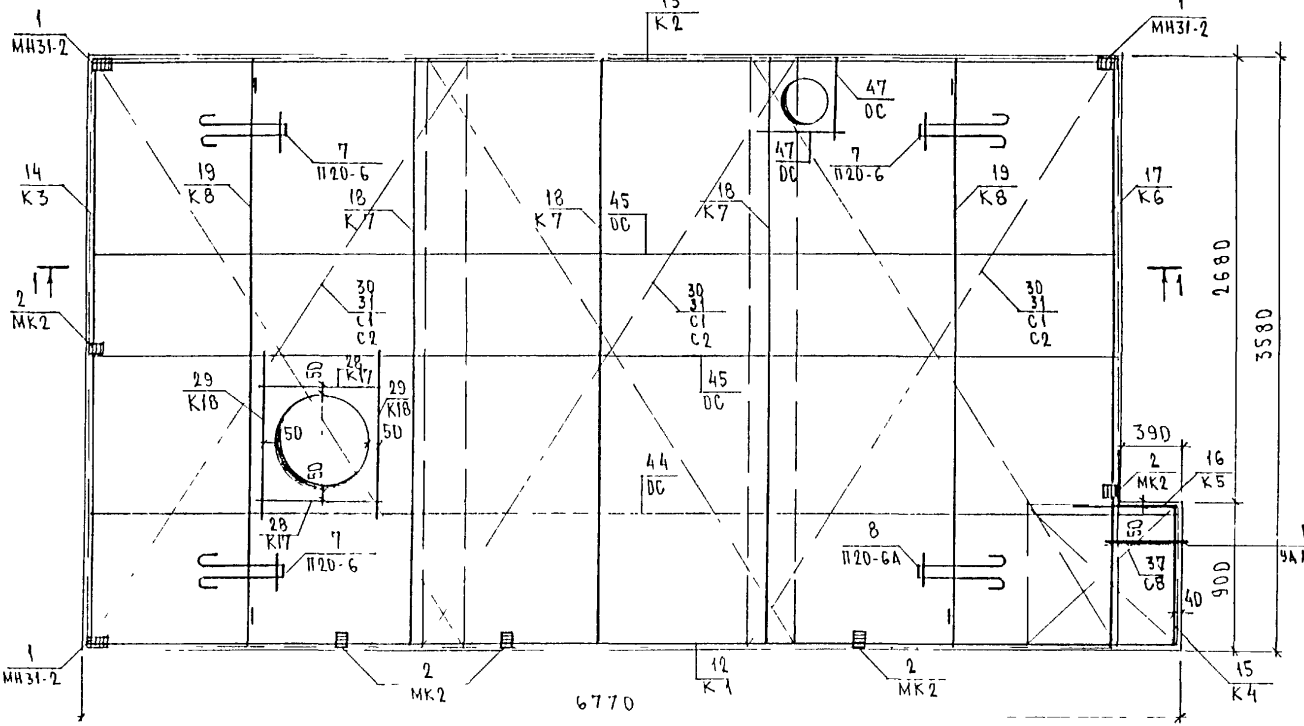

Сетки, попадающие в отверстия, вырезать по месту

Инв.№ подл. | Подпись и дата | Взам. инв.№

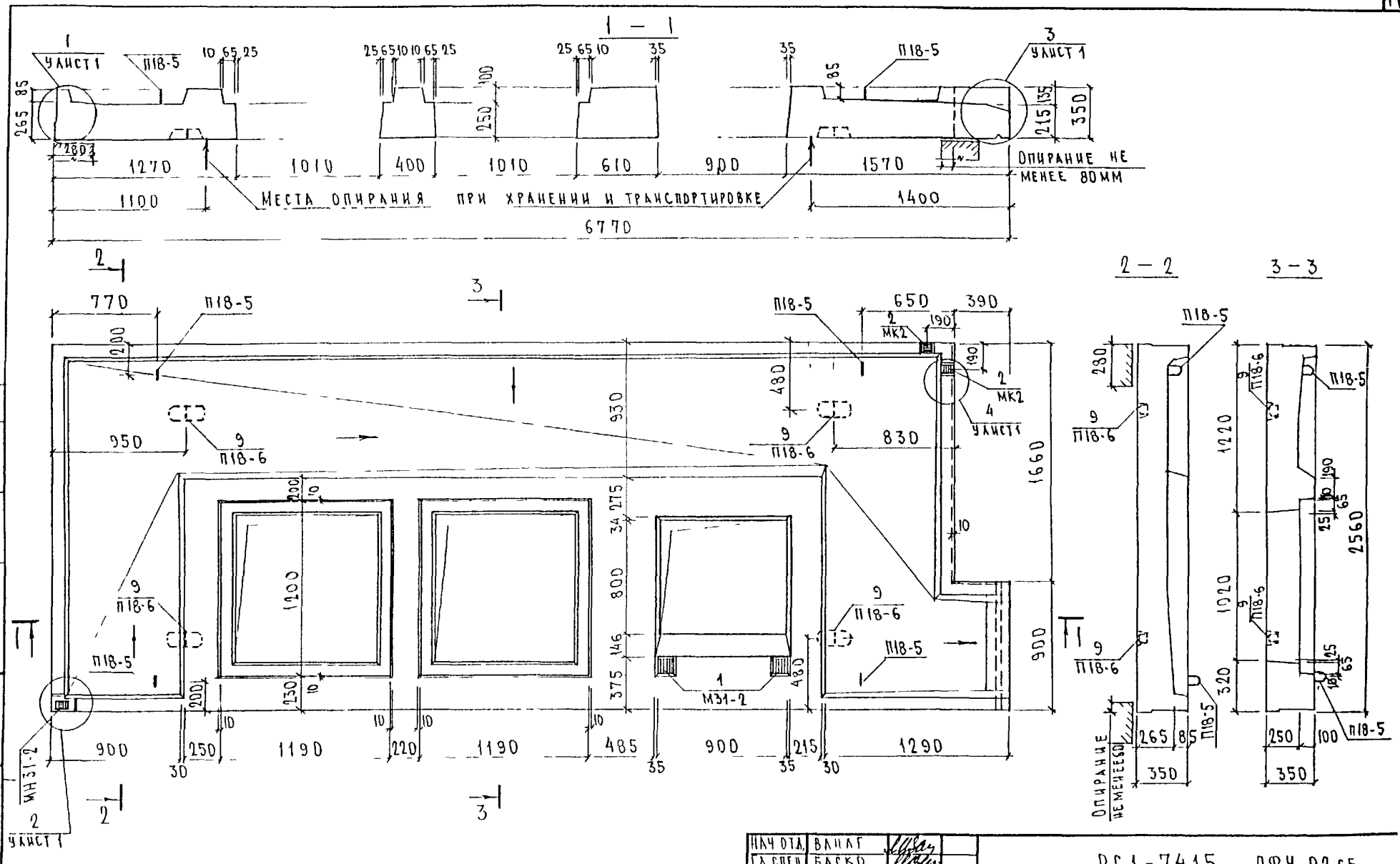

Согласовано

ГА ИНЖ М І	ЯНКО	
ГИП М І	МАКЛАКОВА	

Взам

НАЧ ОТД.	ВАНАГ	
ГА СПЕЦ.	БАСКО	
РГП	НИКОЛАЕВА	
РАЗРАБ	НИКОЛАЕВА	
ПРОВЕР	ХВЕДЕЛИДЗЕ	
Н КОНТР	ГУРЕВИЧ	

РС1-7415 .ПФЧ 02 СБ

Плита ПФЧ 2668-1-4С

Сборочный чертеж

СТАДИЯ	ЛИСТ	ЛИСТОВ
Р	1	3

МНИИТЭП ОСК

Схема раскладки утеплителя ПФЧ 2668-1-40

1 – 1

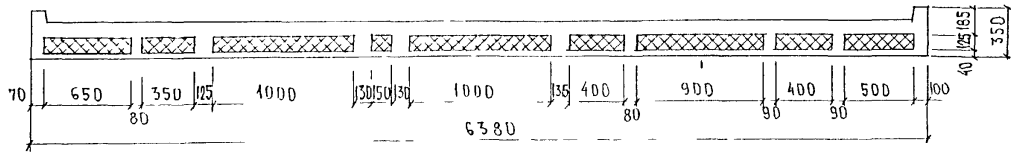

2 – 2

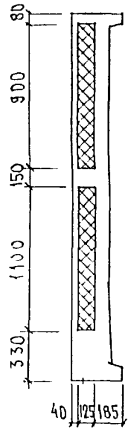

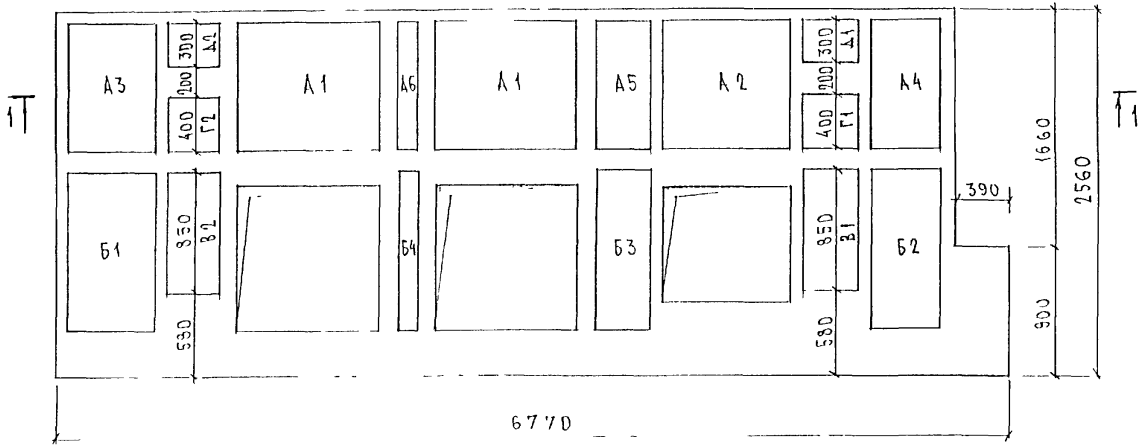

Инв. № подл. | Подпись и дата | Взам. инв. №

Схема армирования ПФЧ 2668-1-4С

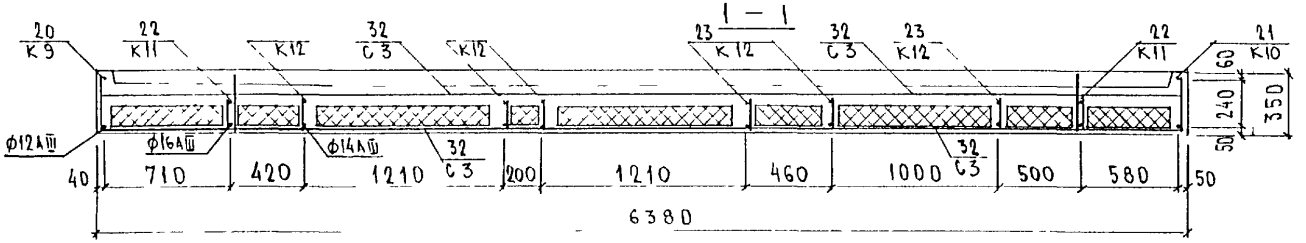

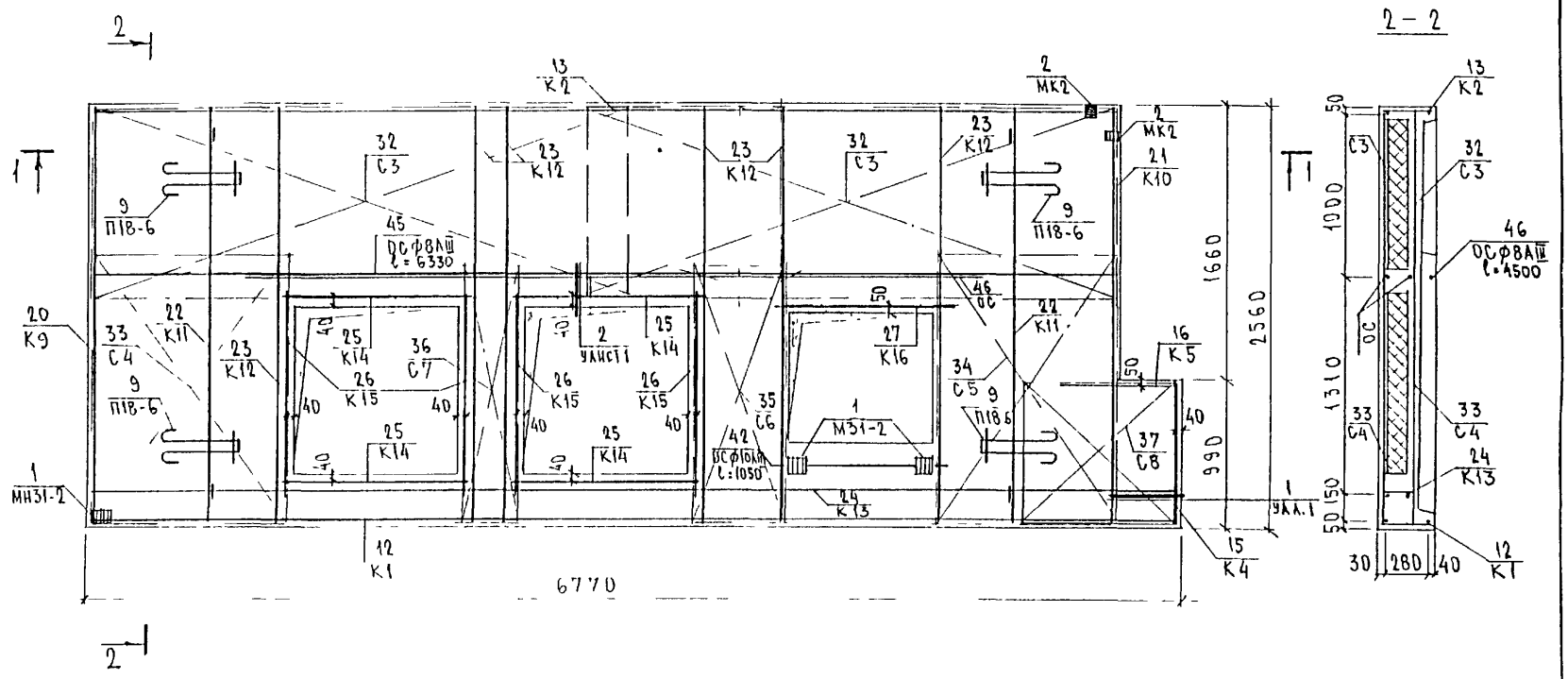

Инв. № подл. | Подпись и дата | Взам. инв. №

Инв. № подл.	Подпись и дата	Взам. инв. №

Формат	Зона	Позиц.	Обозначение	Наименование	Кол. на испол. 01	02	Примеч.
				Документация			
А3			РС1-7415 ПЧФ ОЗСБ	Сборочный чертеж	X		
			РС1-7415 ПЧФ. 04СБ	Сборочный чертеж		X	
			РС1-7415. ПЗ	Пояснительная записка	X	X	
			РС1-7415 ВС	Ведомость расхода стали	X	X	
			РС1-7415 У	Узлы габаритные	X	X	
				Сборочные единицы:			
А3		1	РС1-7415	Закладная деталь МН31-2	6	6	
		2		КМК14-1	9	6	
		3	РС1-7415	Петля П12-1		2	
		4		П12-6		4	
		5		П16-1	2		
		6		П16-6	3		
		7		П16-6А	1		

НАЧ ОТД	ВАНИН	
ГА СПЕЦ	БАСКО	
РГИ	НИКОЛАЕВА	
РАЗРАБ.	НИКОЛАЕВА	
ПРОВЕРИЛ	ЧВЕДЕЛИДЗЕ	
Н КОНТР	ГУРЕВИЧ	

РС1-7415.ПФЧ.03.04СБ

ПЛИТЫ ПФЧ 3048-1-4С
ПФЧ 1845-1-4С

Стадия	Лист	Листов
Р	1	4

МНИИТЭП
ОСБ

Форма 18 ГОСТ 2.113-75

Инв. № подл.	Подпись и дата	Взам. инв. №

Формат	Зона	Позиц.	Обозначение	Наименование	Кол. на испол. 01	02	Примеч.
А3		8	РС1-7415	Каркас К19	2	1	
		9		К20	1		
		10		К21	1		
		11		К22	1		
		12		К23	2		
		13		К24	3		
		14		К25	1		
		15		К26	1		
		16		К27	2		
		17		К28	2		
		18		К30			
		19		К31		2	
		20		К32		3	
		21		К33		1	
		22		К34		2	
		23		К35		1	

Марка	ПФЧ3048-1-4С	ПФЧ1845-1-4С

РС1-7415.ПФЧ.03.04СБ

Лист 2

Форма 18 ГОСТ 2.113-75

20

Инв. № подл.	Подпись и дата	Взам. инв. №

Формат	Зона	Позиц.	Обозначение	Наименование	Кол. на испол. 01	02	Примеч.
А3		24	РС1-7415	КАРКАС К36		1	
		27	РС1-7415	СЕТКА С9	2	2	
		28		С10	2		
		29		С11	2		
		30		С12		2	
		31		С13		2	
				ДЕТАЛИ			
		34	РС1-7415	СКОБА СК	20	20	
				СТЕРЖНИ			
				СТАЛЬ КЛАССА А III ГОСТ 5781-82			
Б/1		38		⌀9 l=4450 1,76 кг	6	2	
				МАРКА	ПФ43048 1ЧС	ПФ41845-1ЧС	

РС1-7415. ПФ4 03,04 СБ

Лист 3

Форма 1в ГОСТ 2 113-75

Инв. № подл.	Подпись и дата	Взам. инв. №

Формат	Зона	Позиц.	Обозначение	Наименование	Кол. на испол. 01	02	Примеч.
				МАТЕРИАЛЫ			
				ТЯЖЕЛЫЙ БЕТОН В30; м³	2,26	1,26	
				УТЕПЛИТЕЛЬ ПСБ, м³	1,25	0,53	
				МАРКА	ПФ43048 1ЧС	ПФ41845 1ЧС	

РС1-7415. ПФ4. 03,04 СБ.

Лист 4

Форма 1в ГОСТ 2 113-75

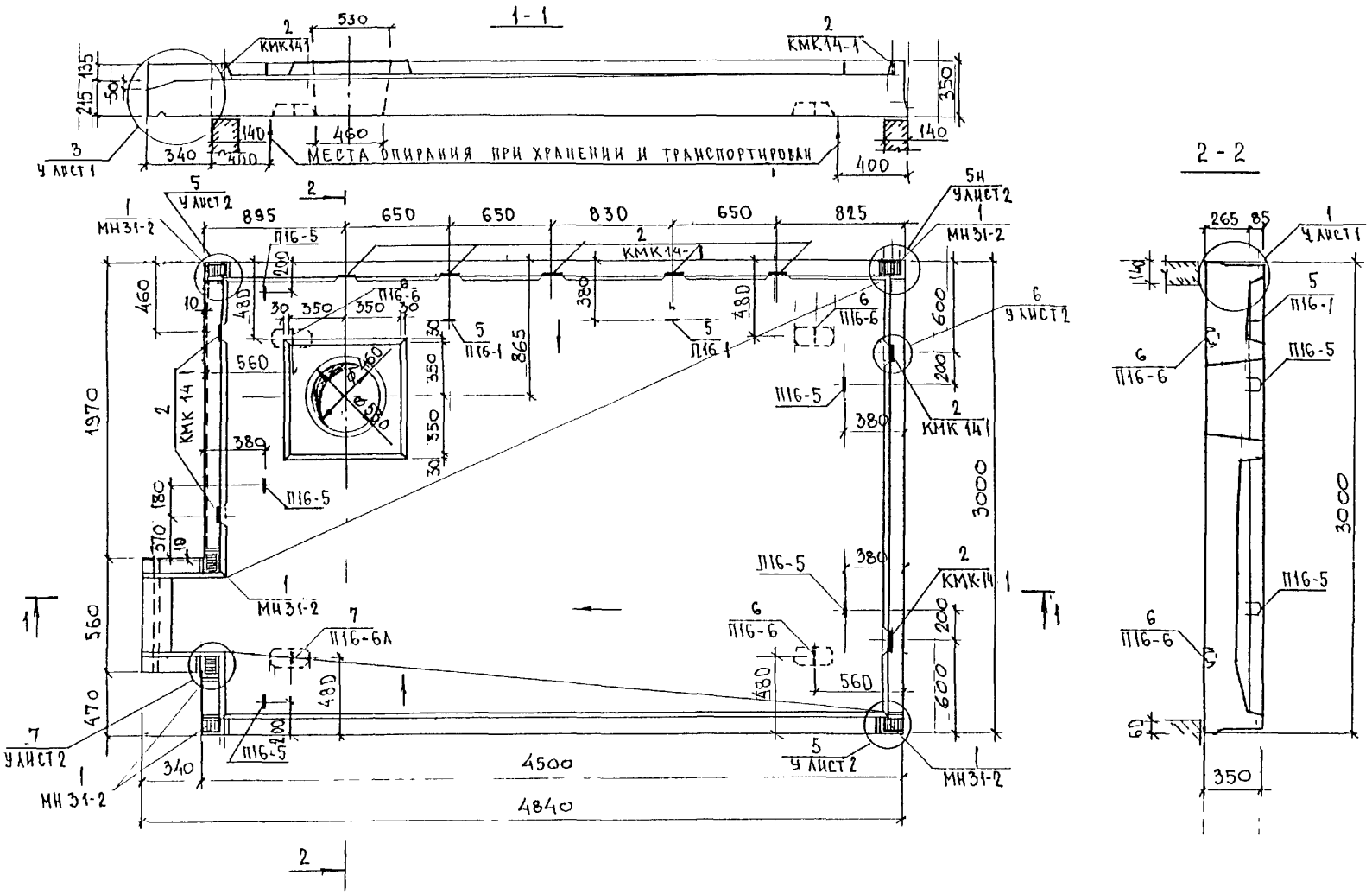

НАЧ. ОТД.	ВАНАГ	
ГЛ. СПЕЦ.	БАСКО	
РУК. ГР.	НИКОЛАЕВА	
РАЗРАБ.	ТЕЛЕСПИЦКАЯ	
ПРОВЕР.	НИКОЛАЕВА	
Н. КОНТР.	ГУРЕВИЧ	

РС1-7415. ПФЧ.03 СБ.

ПЛИТА ПФЧ 3048-1-4С
СБОРОЧНЫЙ ЧЕРТЕЖ

СТАДИЯ	ЛИСТ	ЛИСТОВ
Р	1	3

ИНИИТЭП
ОСК

СОГЛАСОВАНО
ГЛ. ИНЖ. И 1 — ЯНКО
ГИП М.1 — МАКЛАКОВА
09.07.04г.

Схема раскладки утеплителя ПФЧ 3048-1-4С

1-1

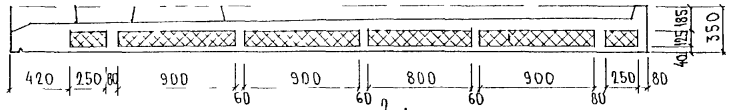

2-2

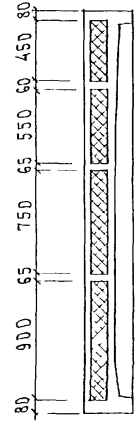

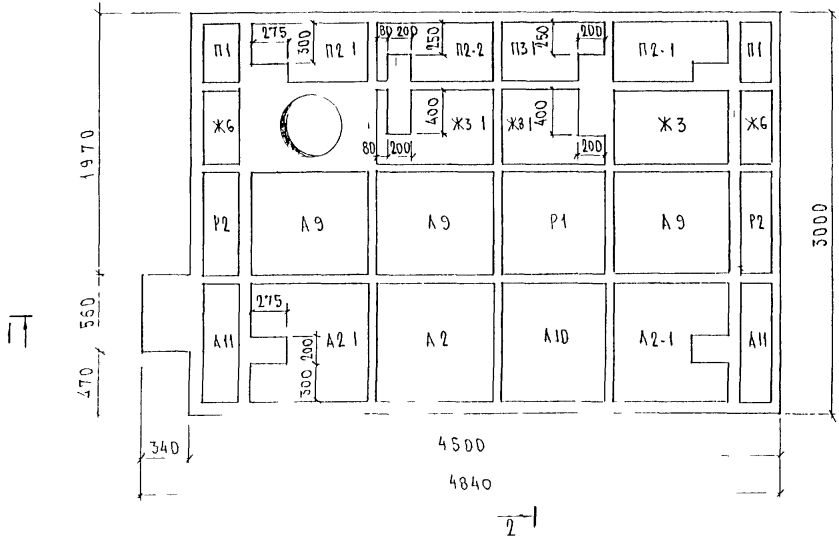

Инв. № подл. | Подпись и дата | Взам. инв. №

Схема армирования ПФЧ 3048-1-4С

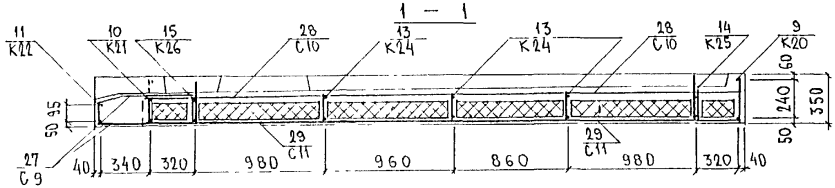

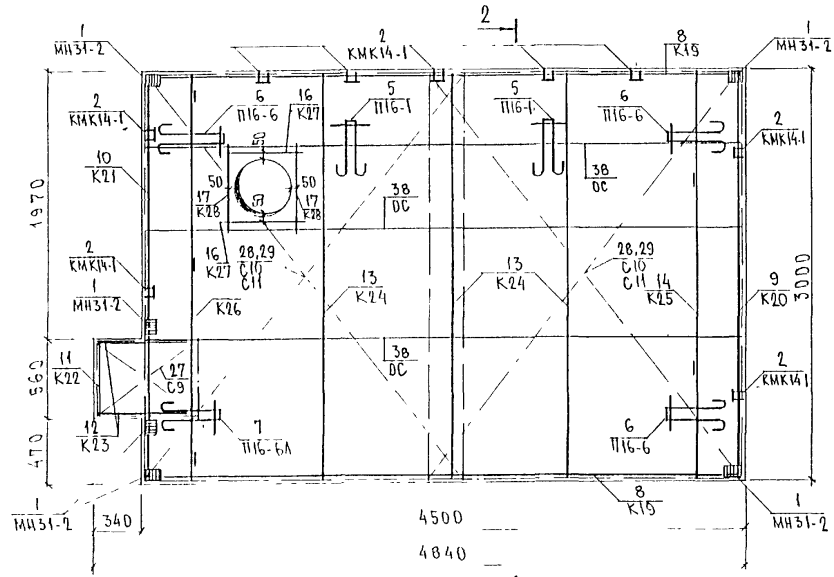

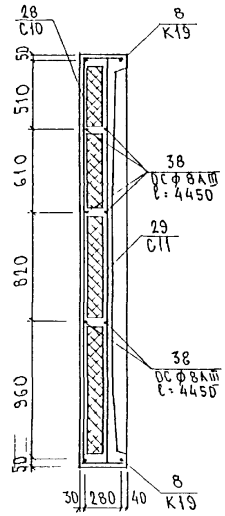

Сетки, попадающие в отверстия, вырезать по месту.

Инв. № подл.	Подпись и дата	Взам. инв. №

РС1-7415.ПФЧ.03СБ. Лист 3

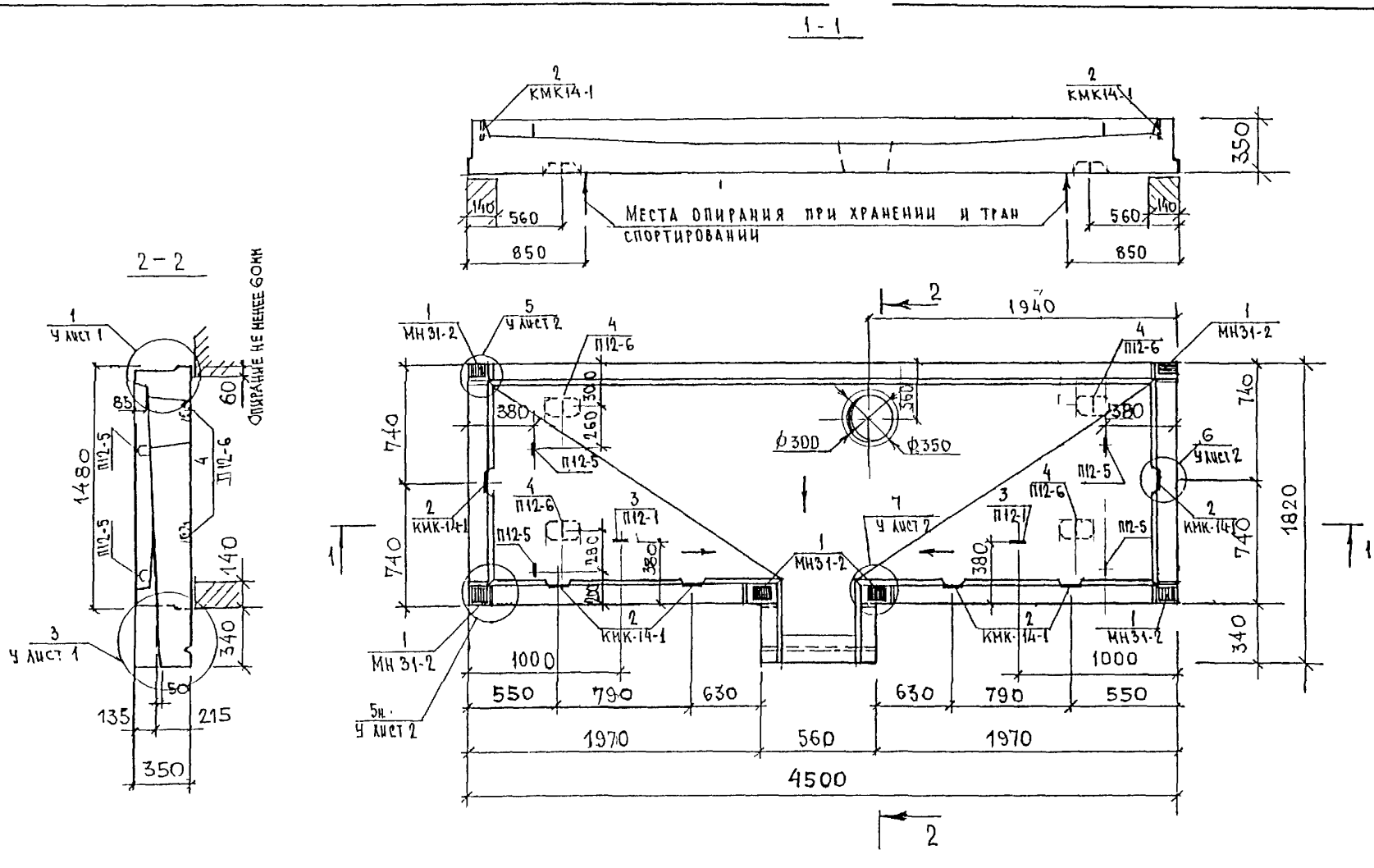

НАЧ. ОТД.	ВАНАГ	
ГЛ. СПЕЦ.	БАСКО	
РУК. ГР.	НИКОЛАЕВА	
РАЗРАБ.	ХВЕДЕЛИДЗЕ	
ПРОВЕР.	НИКОЛАЕВА	
Н. КОНТР.	ГУРЕВИЧ	

РС1 - 7415. ПФЧ.04 СБ.

ПЛИТА ПФЧ 1845-1-4С
СБОРОЧНЫЙ ЧЕРТЕЖ

СТАДИЯ	ЛИСТ	ЛИСТОВ
Р	1	3

МНИИТЭП
ОСК

СОГЛАСОВАНО
ГЛ. ИНЖ. М.1 ЯНКО
ГИП МАСТ. 1 МАКЛАКОВА
8С7С4Г

Схема раскладки утеплителя ПФЧ 1845-1-4С

1 – 1

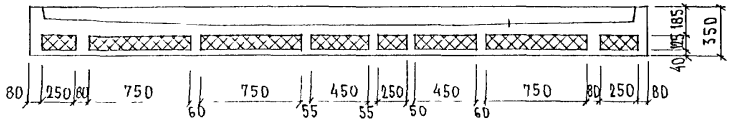

2 – 2

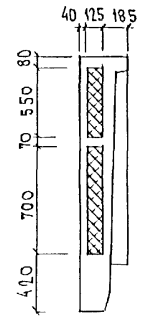

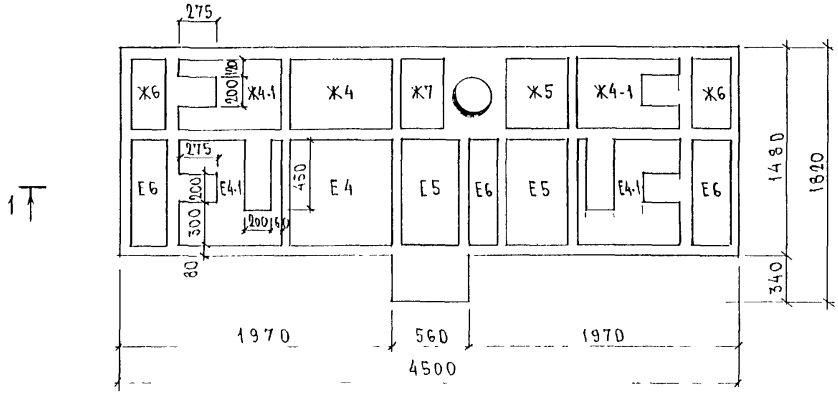

Инв. № подл. | Подпись и дата | Взам. инв. №

Схема армирования ПФЧ 1845-1-ЧС

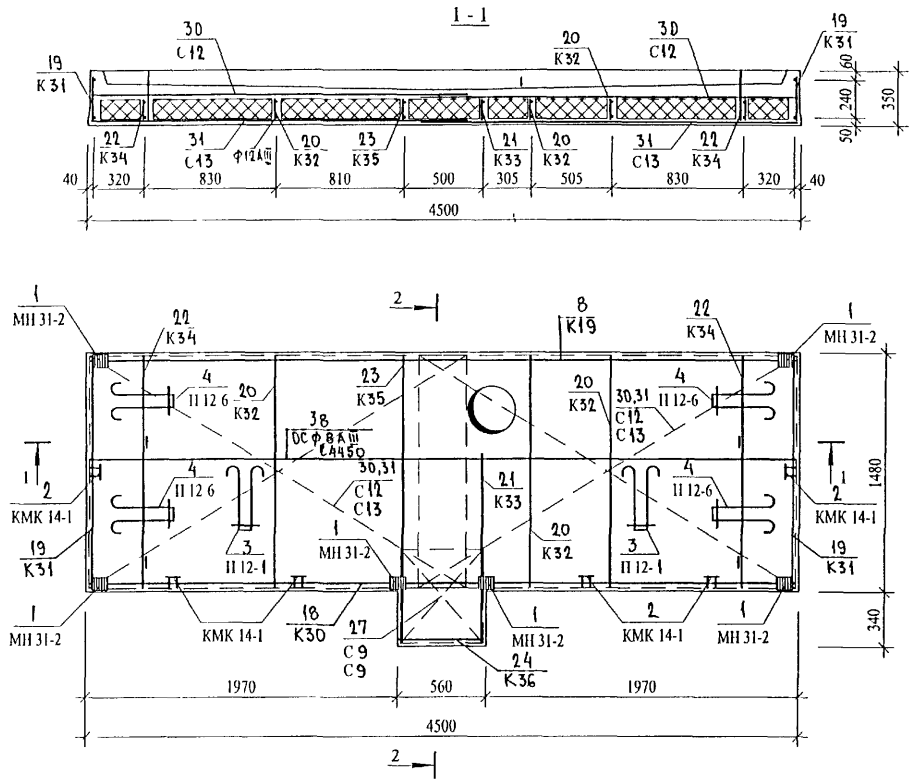

Сетки, попадающие в отверстия, вырезать по месту.

Инв. № подл.	Подпись и дата	Взам. инв. №

РС1-7415. ПФЧ. 04СБ.

Лист 3

1.

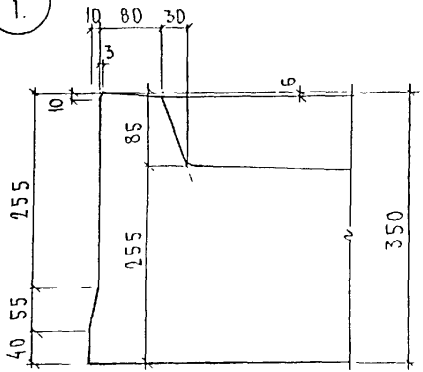

3.

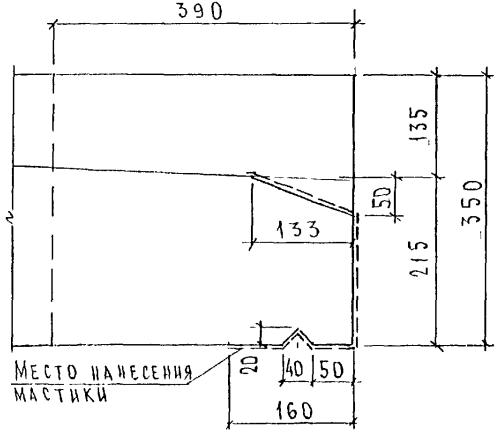

2.

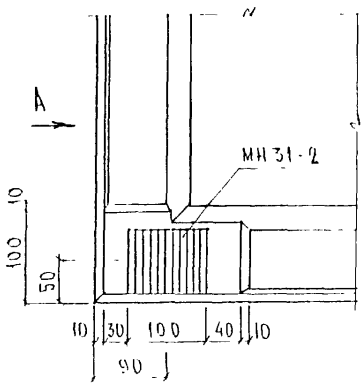

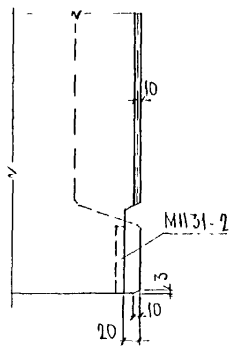

4

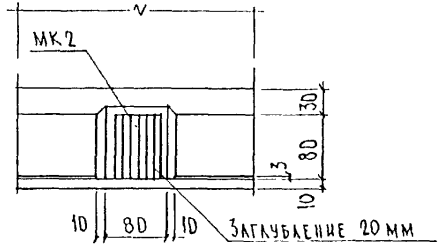

НАЧ ОТД	ВАНАГ		РС1-7415.У	
ГЛ. СПЕЦ	БАСКО			
РГИ	НИКОЛАЕВА			
РАЗРАБ	НИКОЛАЕВА		Узлы	СТАДИЯ: Р; ЛИСТ: 1; ЛИСТОВ: 1
ПРОВЕРИЛ	ХВЕДЕЛИДЗЕ			МНИИТЭП ОСК
Н.КОНТР.	ГУРЕВИЧ			

СОГЛАСОВАНО
ДП М 1 МАКЛАКОВА

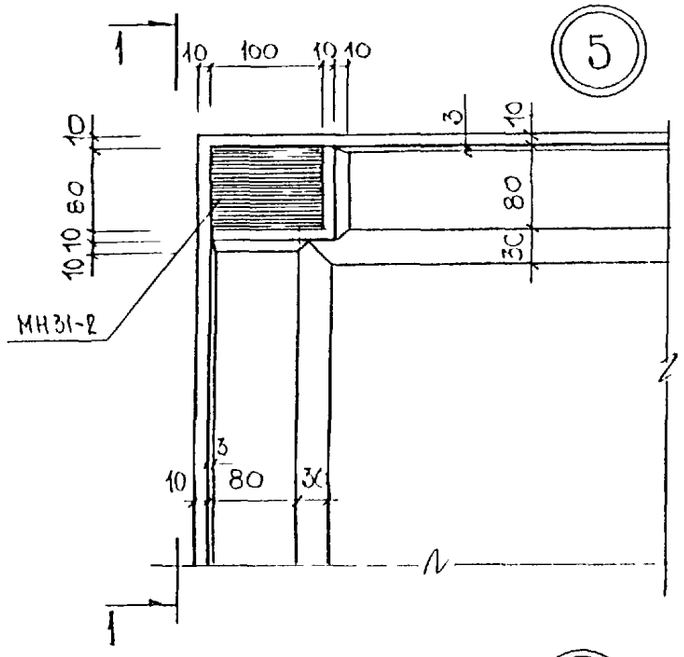

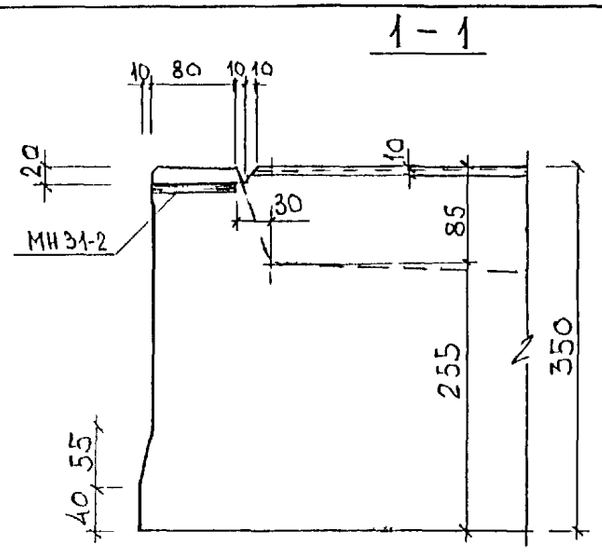

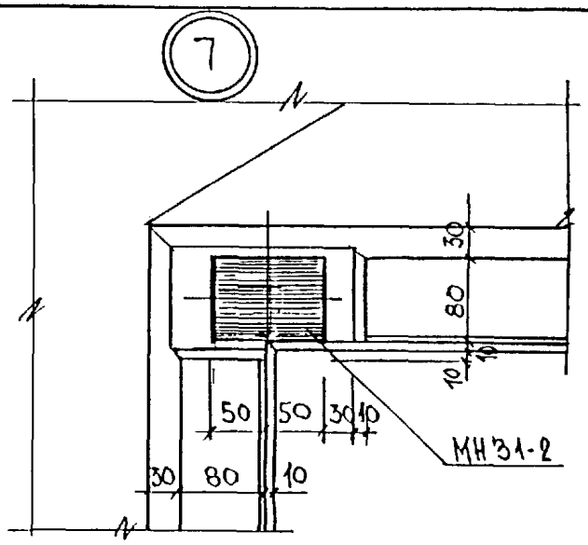

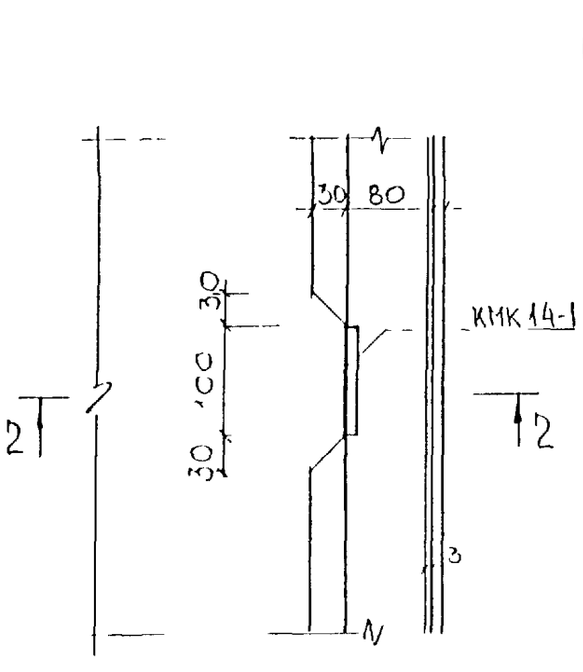

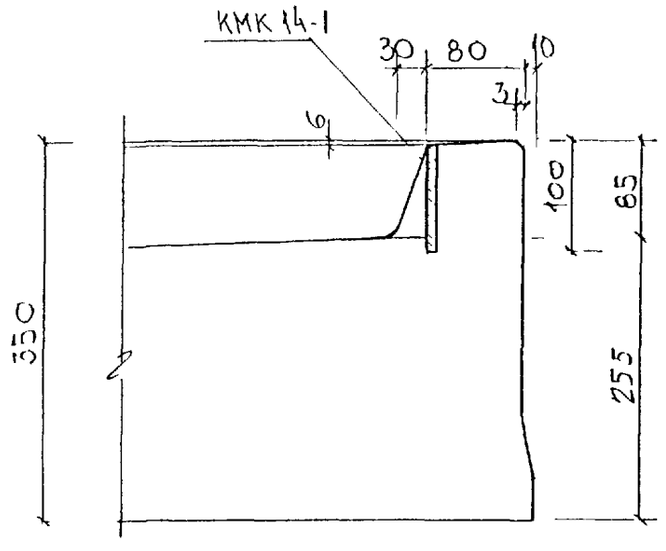

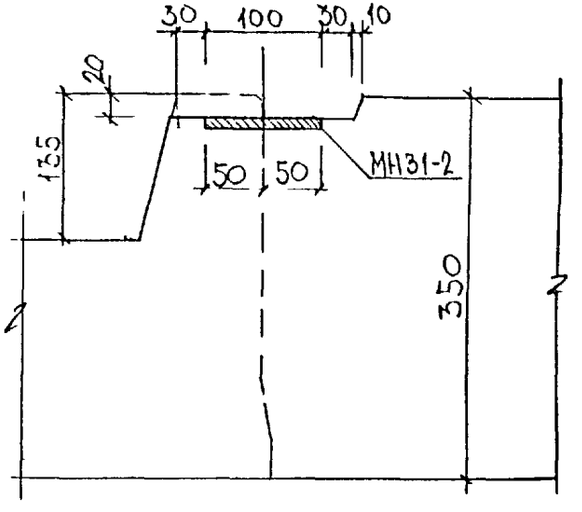

Инв. № подл. | Подпись и дата | Взам. инв. №

РС 1 - 7415. У

Лист 2

1

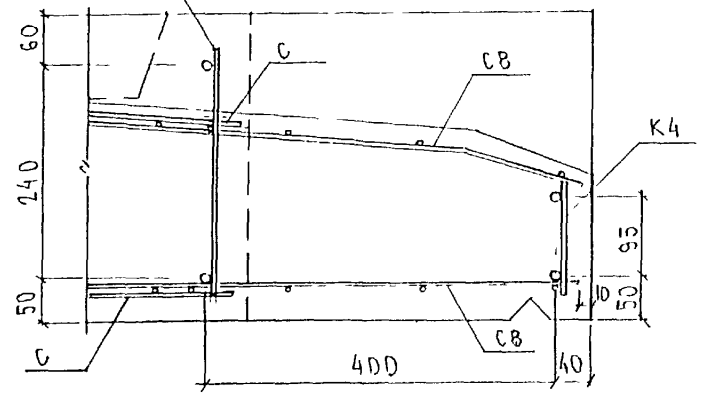

2

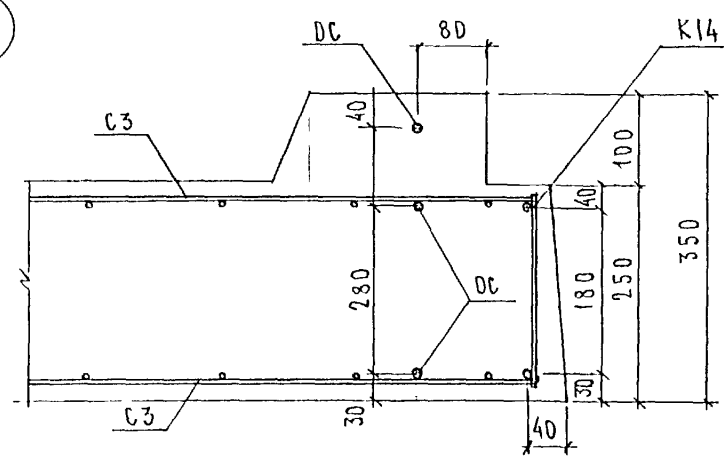

Нач.отд.	Ванаг		РС1-7415. УЛ
Гл.спец.	Баско		
РГИ	Николаева		
Разраб.	Николаева		Узлы арматурные
Проверил	Хведелидзе		Стадия: Р; Лист: 1; Листов: 1
Н.контр.	Гуревич		МНИИТЭП ОСК

Рис. 1

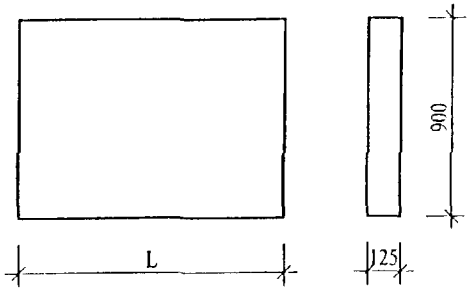

Марка	L
А 1	1000
А 2	900
А 3	650
А 4	500
А 5	400
А 6	150
А 7	1100
А 8	1150
А 9	750
А 10	800
А 11	250

А 2-1

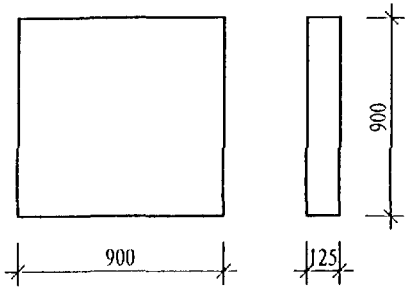

Рис. 2

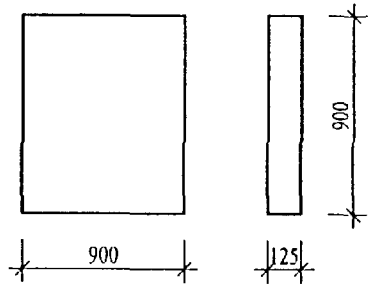

Марка	L
Б 1	650
Б 2	500
Б 3	400
Б 4	150

ИНД № ПОДЛ | ПОДПИСЬ И ДАТА | ВЗАМ ИНВ №

Нач отд	Ванаг		
Гл спец	Баско		
Рук груп	Николаева		
Разработ	Парфенов		
Проверил	Николаева		
Норм контр	Гуревич		

РС1-7415. ПУ

Пакеты утеплителя

Стадия	Лист	Листов
Р	1	4

МНИИТЭП
ОСК

Рис. 1

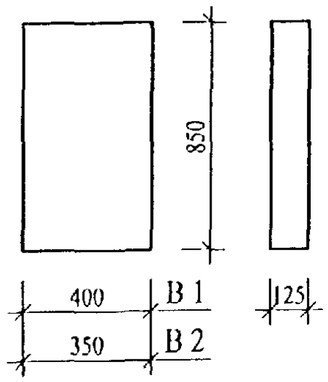

Рис. 2

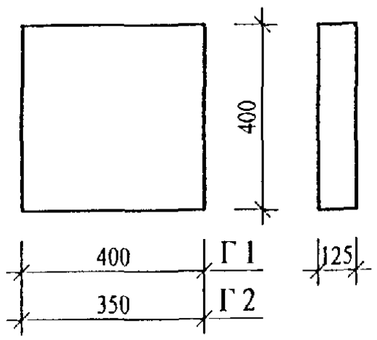

Рис. 3

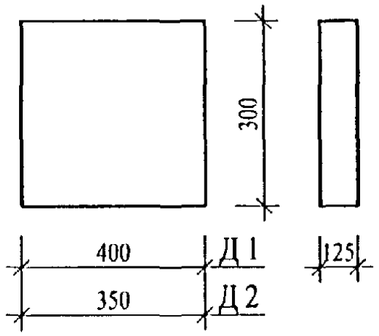

Рис. 4

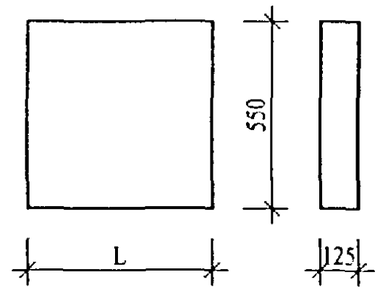

Марка	L
Ж 1	1100
Ж 2	1150
Ж 3	900
Ж 4	750
Ж 5	450
Ж 6	250
Ж 7	300

Ж 3-1

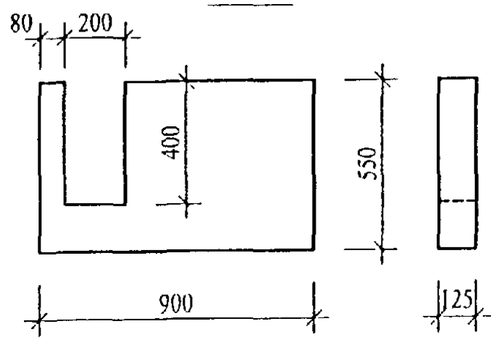

Ж 4-1

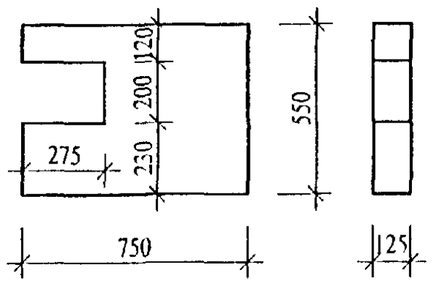

Ж 8-1

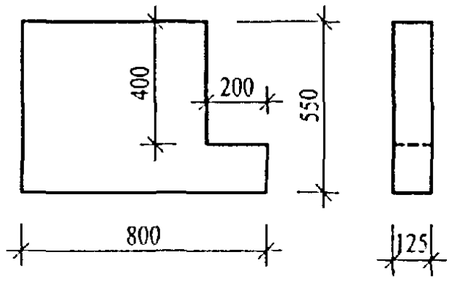

ИНД № ПОДЛ | ПОДПИСЬ И ДАТА | ВЗАМ ИНВ №

Рис.1

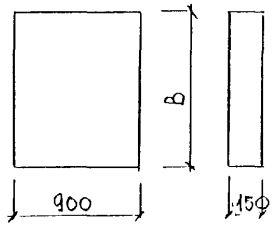

МАРКА	В
И1	1100
И2	900
И3	700
И4	550

И1-1

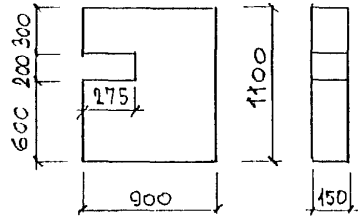

Рис.3

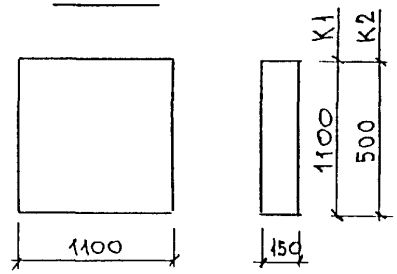

Рис.4

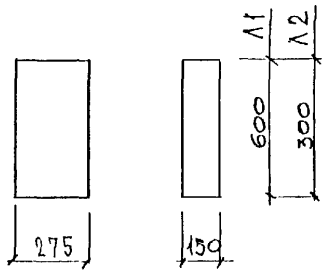

Рис.5

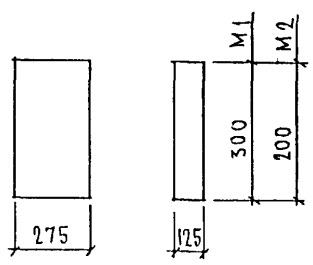

Рис.6

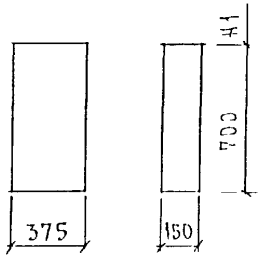

Инв.№ подл. | Подпись и дата | Взам. инв.№

Рис. 1

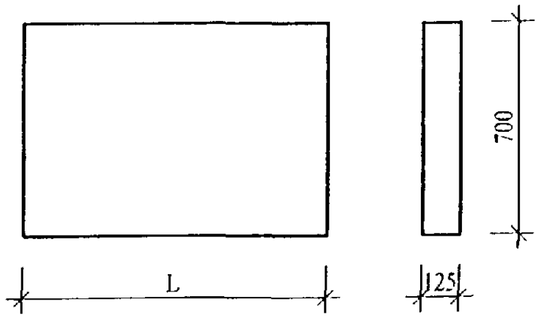

Марка	L
Е 1	1100
Е 2	875
Е 3	900
Е 4	750
Е 5	450
Е 6	250

Е 4-1

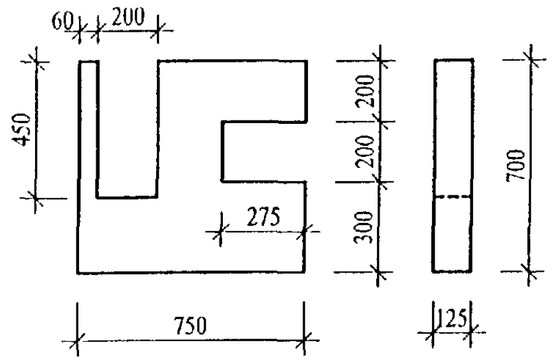

Е 3-1

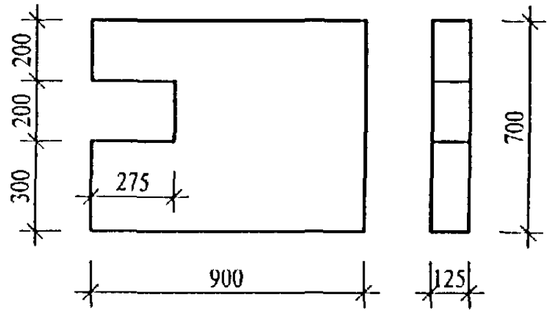

Рис. 2

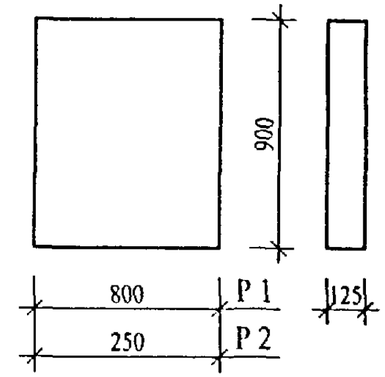

П 1

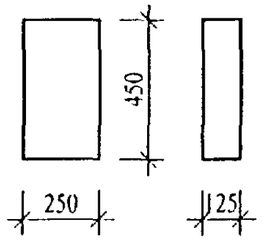

П 2-1

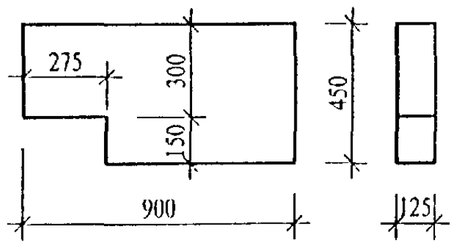

П 2-2

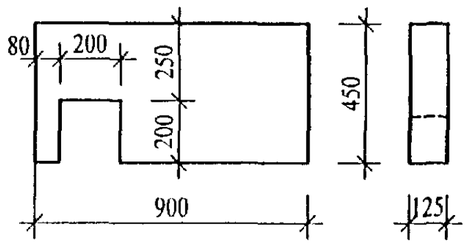

П 3-1

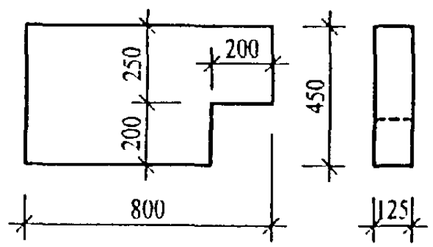

ИНД № ПОДЛ | ПОДПИСЬ И ДАТА | ВЗАМ ИНВ №

РИС.1

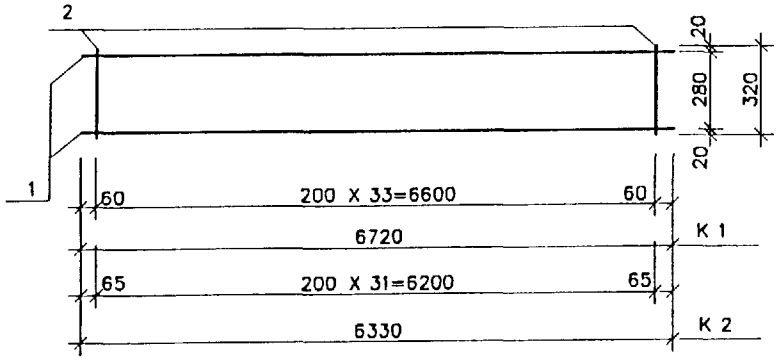

РИС.2

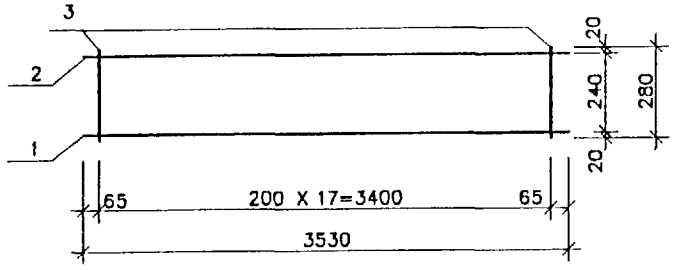

РИС.3

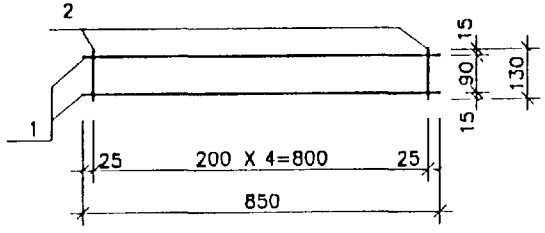

РИС.4

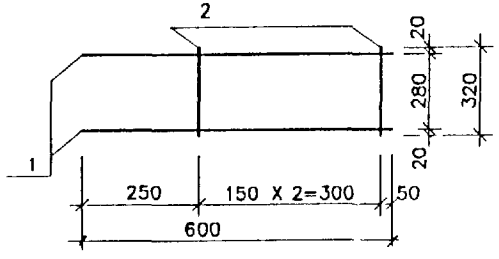

РИС.	МАРКА	ПОЗ.	НАИМЕНОВАНИЕ	КОЛ.	ОБОЗНАЧЕНИЕ	МАССА	МАССА
1	К 1	1	Ø 16 A III L=6720	2		21.24	
		2	Ø 5Bp I L=320	34		1.57	22.81
	К 2	1	Ø 16 A III L=6330	2		20.00	
		2	Ø 5Bp I L=320	32		1.47	21.47
2	К 3	1	Ø 14 A III L=3530	1		4.27	
		2	Ø 10 A III L=3530	1		2.18	
		3	Ø 5Bp I L=280	18		0.73	7.18
3	К 4	1	Ø 12 A III L=850	2		1.51	
		2	Ø 5Bp I L=130	5		0.09	1.60
4	К 5	1	Ø 12 A III L=600	2		1.07	
		2	Ø 5Bp I L=320	3		0.14	1.21.

АРМАТУРА КЛАССА A III ПО ГОСТ 5781-81, Bp I ПО ГОСТ 6727-80.
СВАРКА ПО ГОСТ 14098-91 (К1-К7).

НАЧ.ОТД.	ВАНАГ	
ГЛ.СПЕЦ.	БАСКО	
РУК.ГР.	НИКОЛАЕВА	
РАЗРАБ.	ТЕЛЕСНИЦКАЯ	
ПРОВЕР.	НИКОЛАЕВА	
Н.КОНТР.	ГУРЕВИЧ	

РС 1-7415

КАРКАСЫ
СБОРОЧНЫЙ ЧЕРТЕЖ

СТАДИЯ	ЛИСТ	ЛИСТОВ
Р.	1	1

МНИИТЭП
ОСК

РИС.1

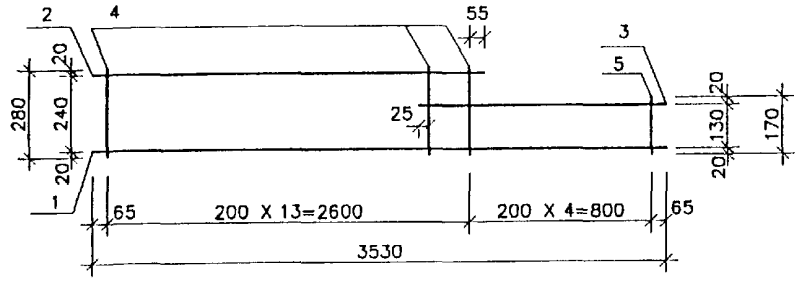

РИС.2

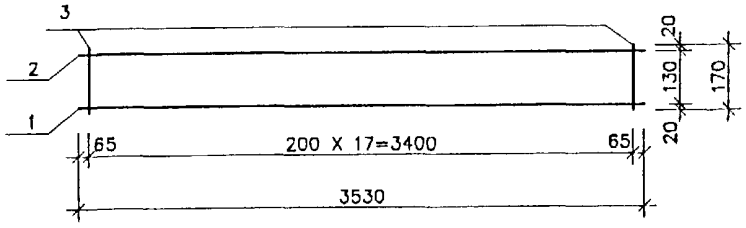

РИС.3

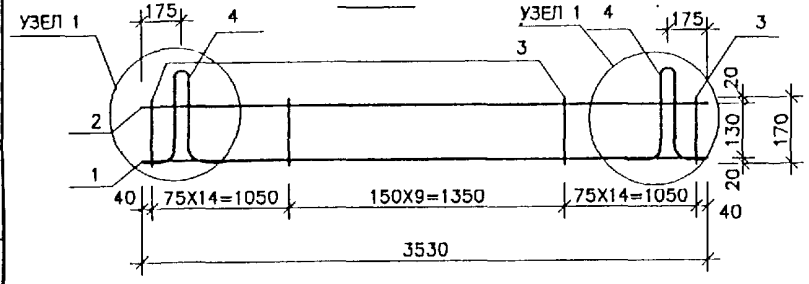

УЗЕЛ 1

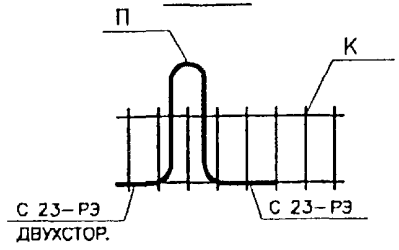

РИС	МАРКА	ПОЗ.	НАИМЕНОВАНИЕ	КОЛ.	ОБОЗНАЧЕНИЕ	МАССА	МАССА
1	К 6	1	Ø 14 А III L=3530	1		4.27	
		2	Ø 10 А III L=2720	1		1.68	
		3	Ø 10 А III L=1090	1		0.67	
		4	Ø 5Вр I L=280	14		0.56	
		5	Ø 5Вр I L=170	4		0.10	7.28
2	К 7	1	Ø 16 А III L=3530	1		5.58	
		2	Ø 12 А III L=3530	1		3.13	
		3	Ø 5Вр I L=170	18		0.44	9.15
3	К 8	1	Ø 18 А III L=3530	1		7.06	
		2	Ø 14 А III L=3530	1		4.27	
		3	Ø 8 А III L=170	38		2.55	
		4	П 20-5 2.79 КГ.	2		5.58	19.46

АРМАТУРА КЛАССА А III ПО ГОСТ 5781-82, Вр I ПО ГОСТ 6727-80.
СВАРКА ПО ГОСТ 14098-91 (К1-К7).

НАЧ.ОТД.	ВАНАГ	
ГЛ.СПЕЦ.	БАСКО	
РУК.ГР.	НИКОПАЕВА	
РАЗРАБ.	ТЕЛЕСНИЦКАЯ	
ПРОВЕР.	НИКОПАЕВА	
Н.КОНТР.	ГУРЕВИЧ	

РС 1-7415

КАРКАСЫ
СБОРОЧНЫЙ ЧЕРТЕЖ

СТАДИЯ	ЛИСТ	ЛИСТОВ
Р.	1	1

МНИИТЭП
ОСК

РИС.1

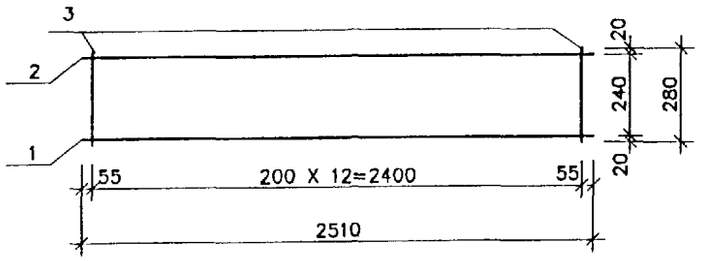

РИС.2

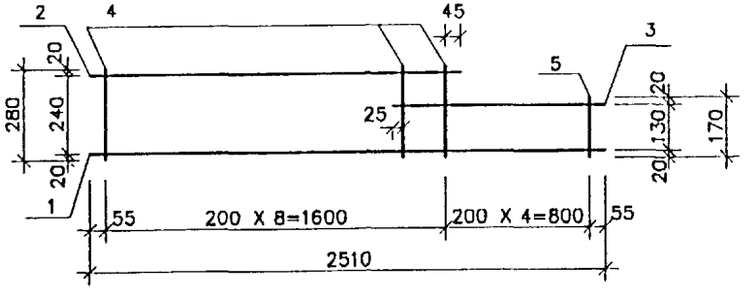

РИС.3

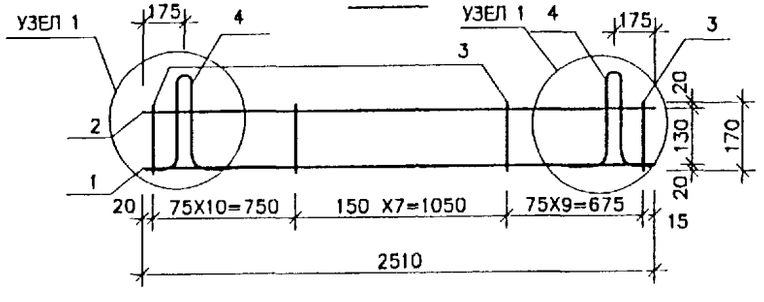

РИС	МАРКА	ПОЗ	НАИМЕНОВАНИЕ	КОЛ	ОБОЗНАЧЕНИЕ	МАССА	МАССА
1	К 9	1	Ø 12 A III L=2510	1		2.23	
		2	Ø 10 A III L=2510	1		1.55	
		3	Ø 5Bp I L=280	13		0.52	4.30
2	К 10	1	Ø 12 A III L=2510	1		2.23	
		2	Ø 10 A III L=1700	1		1.05	
		3	Ø 10 A III L=1080	1		0.67	
		4	Ø 5Bp I L=280	9		0.36	
		5	Ø 5Bp I L=170	4		0.10	4.41
3	К 11	1	Ø 16 A III L=2510	1		3.97	
		2	Ø 14 A III L=2510	1		3.04	
		3	Ø 8 A III L=170	27		1.81	
		4	П 18-5 2.26 КГ.	2		4.52	13.34

АРМАТУРА КЛАССА A III ПО ГОСТ 5781-82, Bp I ПО ГОСТ 6727-80.
СВАРКА ПО ГОСТ 14098-91 (К1-КТ).

НАЧ.ОТД.	ВАНАГ	
ГЛ.СПЕЦ.	БАСКО	
РУК.ГР.	НИКОЛАЕВА	
РАЗРАБ.	ТЕЛЕСНИЦКАЯ	
ПРОВЕР.	НИКОЛАЕВА	
Н.КОНТР.	ГУРЕВИЧ	

РС 1-7415

КАРКАСЫ
СБОРОЧНЫЙ ЧЕРТЕЖ

СТАДИЯ	ЛИСТ	ЛИСТОВ
Р.	1	1

МНИИТЭП
ОСК

РИС.1

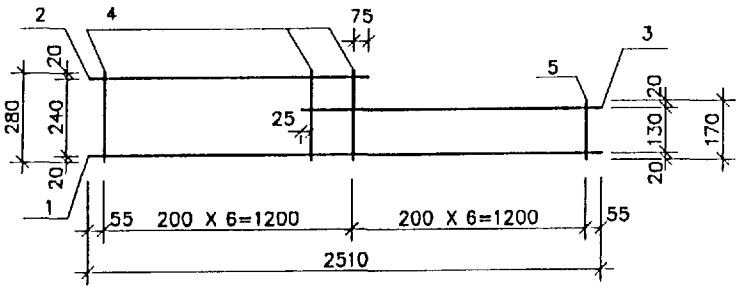

РИС.2

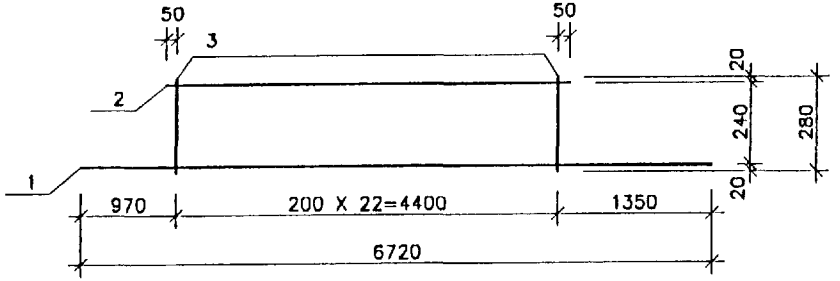

РИС.3

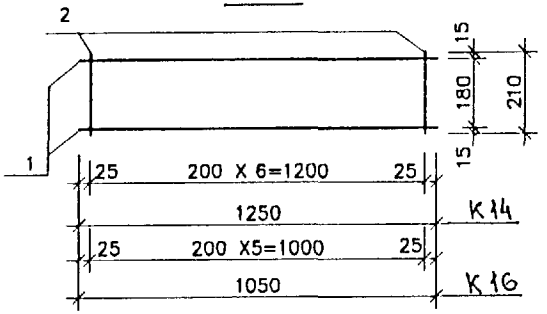

РИС.4

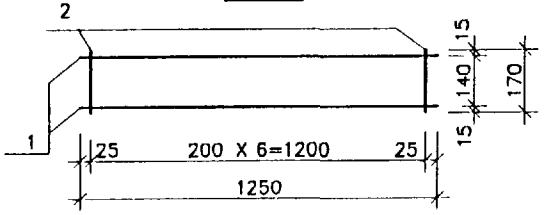

РИС.	МАРКА	ПОЗ.	НАИМЕНОВАНИЕ	КОЛ.	ОБОЗНАЧЕНИЕ	МАССА	МАССА
1	К 12	1	Ø 14 А III L=2510	1		3.04	
		2	Ø 10 А III L=1330	1		0.82	
		3	Ø 10 А III L=1480	1		0.91	
		4	Ø 5Вр I L=280	7		0.28	
		5	Ø 5Вр I L=170	6		0.15	5.20
2	К 13	1	Ø 16 А III L=6720	1		10.62	
		2	Ø 12 А III L=4500	1		4.00	
		3	Ø 5Вр I L=280	23		0.93	15.55
3	К 14	1	Ø 10 А III L=1250	2		1.54	
		2	Ø 5Вр I L=210	7		0.21.	1.75
	К 16	1	Ø 10 А III L=1050	2		1.30	
		2	Ø 5Вр I L=210	6		0.18	1.48
4	К 15	1	Ø 10 А III L=1250	2		1.54	
		2	Ø 5Вр I L=170	7		0.17	1.71

АРМАТУРА КЛАССА А III ПО ГОСТ 5781-82, Вр I ПО ГОСТ 6727-80.
СВАРКА ПО ГОСТ 14098-91 (К1-К7).

НАЧ. ОТД.	ВАНАГ	
ГЛ. СПЕЦ.	БАСКО	
РУК. ГР.	НИКОЛАЕВА	
РАЗРАБ.	ТЕЛЕСНИЦКАЯ	
ПРОВЕР.	НИКОЛАЕВА	
Н. КОНТР.	ГУРЕВИЧ	

РС 1-7415

КАРКАСЫ
СБОРОЧНЫЙ ЧЕРТЕЖ

СТАДИЯ	ЛИСТ	ЛИСТОВ
Р.	1	1

М Н И И Т Э П
О С К

Рис.1

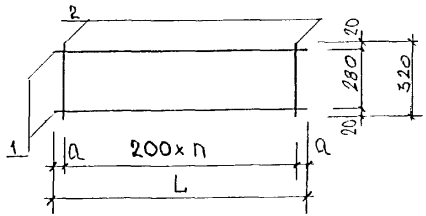

Марка	L	n	a
К17	780	3	90
К19	4450	22	25
К27	680	3	40

Рис.2

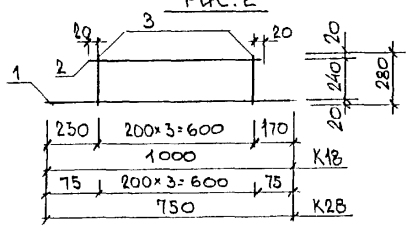

Рис.3

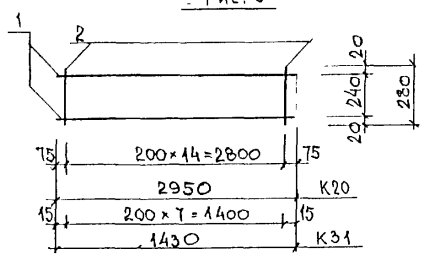

Рис.	Марка	Поз.	Наименование		Кол.	Обозначение	Масса	Масса
1	К17	1	⌀10АIII	l = 780	2		0,96	
		2	⌀5ВрI	l = 320	4		0,18	1,14
	К19	1	⌀14АIII	l = 4450	2		10,77	
		2	⌀5ВрI	l = 320	23		1,06	11,83
	К27	1	⌀10АIII	l = 680	2		0,84	
		2	⌀5ВрI	l = 320	4		0,18	1,02
2	К18	1	⌀10АIII	l = 1000	1		0,62	
		2	⌀10АIII	l = 640	1		0,39	
		3	⌀5ВрI	l = 280	4		0,16	1,17
	К28	1	⌀10АIII	l = 750	1		0,46	
		2	⌀10АIII	l = 640	1		0,39	
		3	⌀5ВрI	l = 280	4		0,16	1,01
3	К20	1	⌀12АIII	l = 2950	2		5,24	
		2	⌀5ВрI	l = 280	15		0,60	5,84
	К31	1	⌀10АIII	l = 1430	2		1,76	
		2	⌀5ВрI	l = 280	8		0,32	2,08

АРМАТУРА КЛАССА А III ПО ГОСТ 5781-82, Вр I ПО ГОСТ 6727-80.
СВАРКА ПО ГОСТ 14098-91 (К1-КТ).

НАЧ.ОТД.	ВАНАГ	
ГЛ.СПЕЦ.	БАСКО	
РУК.ГР.	НИКОЛАЕВА	
РАЗРАБ.	ХВЕДЕЛИДЗЕ	
ПРОВЕР.	НИКОЛАЕВА	
Н.КОНТР.	ГУРЕВИЧ	

РС 1-7415

КАРКАСЫ
СБОРОЧНЫЙ ЧЕРТЕЖ.

Стадия	Лист	Листов
Р	1	1

МНИИТЭП
ОСК

ИНВ № ПОДЛ | ПОДПИСЬ И ДАТА | ВЗАМ ИНВ №

Формат А3

Рис. 1

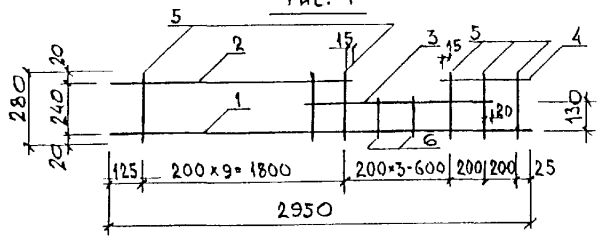

Рис. 2

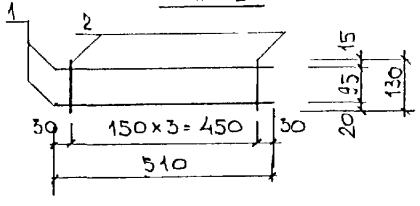

Рис 3

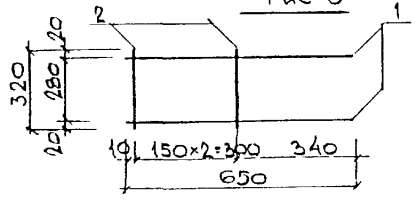

Рис. 4

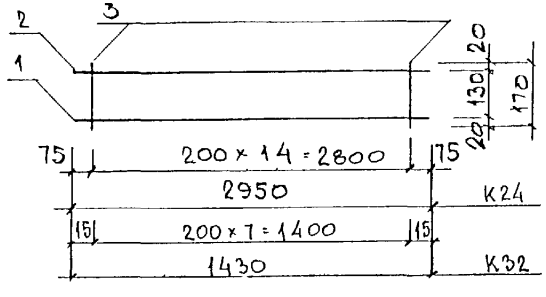

Рис	Марка	Поз.	Наименование		Кол	Обозначение	Масса	Масса
1	К21	1	⌀12 AIII	ℓ=2950	1		2,62	
		2	⌀12 AIII	ℓ=1930	1		1,71	
		3	⌀12 AIII	ℓ=1040	1		0,92	
		4	⌀12 AIII	ℓ=440	1		0,39	
		5	⌀5 BpI	ℓ=280	15		0,52	
		6	⌀5 BpI	ℓ=160	2		0,05	6,21
2	К22	1	⌀12 AIII	ℓ=510	2		0,91	
		2	⌀5 BpI	ℓ=130	4		0,07	0,98
3	К23	1	⌀12 AIII	ℓ=650	2		1,15	
		2	⌀5 BpI	ℓ=320	3		0,14	1,29
4	К24	1	⌀14 AIII	ℓ=2950	1		3,57	
		2	⌀10 AIII	ℓ=2950	1		1,82	
		3	⌀5 BpI	ℓ=170	15		0,37	5,76
	К32	1	⌀12 AIII	ℓ=1430	1		1,27	
		2	⌀10 AIII	ℓ=1430	1		0,88	
		3	⌀5 BpI	ℓ=170	8		0,20	2,35

Арматура класса A III по ГОСТ 5781-82, Bp I по ГОСТ 6727-80.
Сварка по ГОСТ 14098-91 (К1-К7).

Нач. отд.	Ванаг	
Гл. спец.	Баско	
Рук. гр.	Николаева	
Разраб.	Хведелидзе	
Провер.	Николаева	
Н. контр.	Гуревич	

РС 1-7415

Каркасы
Сборочный чертеж

Стадия	Лист	Листов
Р	1	1

МНИИТЭП
ОСК

Инв. № подл. | Подпись и дата | Взам. инв. №

Формат А3

РИС 1

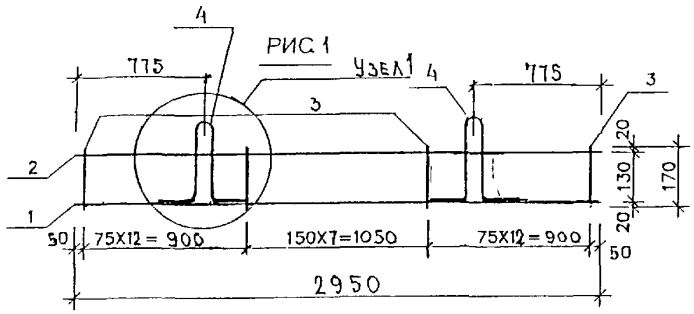

РИС 2

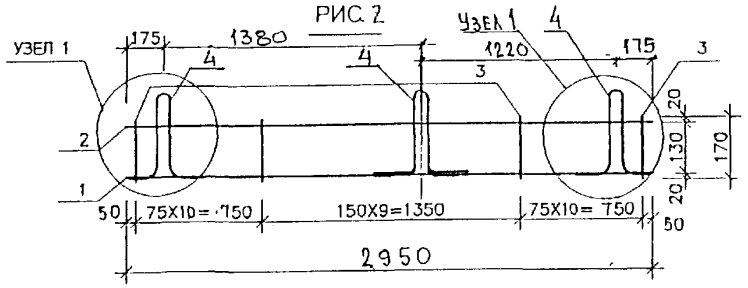

РИС 3

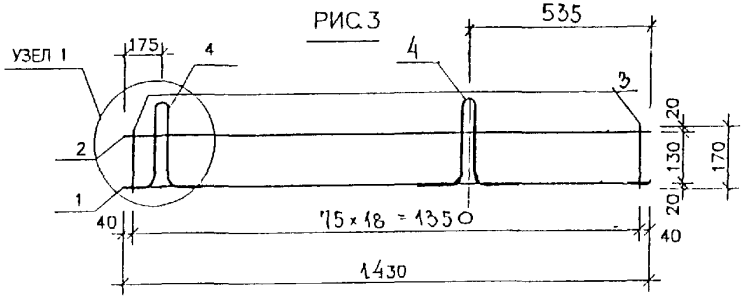

Рис.	Марка	Поз.	Наименование	Кол.	Обозначение	Масса	Масса
1	К25	1	ф16 А III ℓ = 2950	1		4,66	
		2	ф12 А III ℓ = 2950	1		2,62	
		3	ф8 А III ℓ = 170	32		2,15	
		4	П16-5 1,74 кг	2		3,48	12,91
2	К26	1	ф16 А III ℓ = 2950	1		4,66	
		2	ф12 А III ℓ = 2950	1		2,62	
		3	ф8 А III ℓ = 170	30		2,01	
		4	П16-5 1,74 кг	3		5,22	14,51
3	К34	1	ф14 А III ℓ = 1430	1		1,73	
		2	ф12 А III ℓ = 1430	1		1,27	
		3	ф8 А III ℓ = 170	19		1,28	
		4	П12-5 0,98 кг	2		1,96	6,24

Арматура класса А III по ГОСТ 5781–82.
Сварка по ГОСТ 14098–91 (К1–К7).

Нач. отд.	Ванаг	
Гл. спец.	Баско	
Рук. гр.	Николаева	
Разраб.	Хведелидзе	
Провер	Николаева	
Н. контр	Гуревич.	

РС1-7415

Каркасы
Сборочный чертеж.

Стадия	Лист	Листов
Р	1	1

МНИИТЭП
ОСК

Инв. № подл. | Подпись и дата | Взам. инв. №

Формат А3

Рис. 1

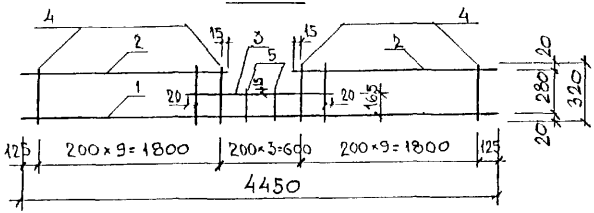

Рис. 2

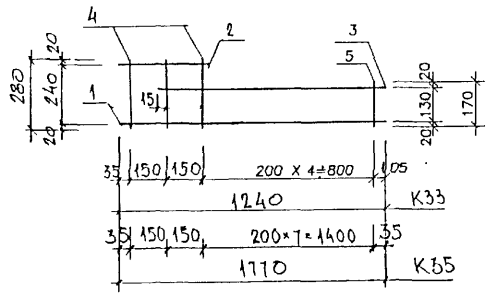

Рис. 3

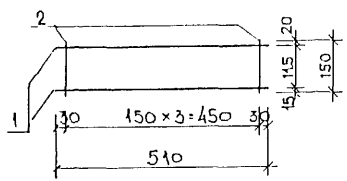

Рис.	Марка	Поз.	Наименование		Кол.	Обозначение	Масса	Масса
1	К30	1	ф 14 AIII	ℓ = 4450	1		5,38	12.31
		2	ф 14 AIII	ℓ = 1940	2		4,69	
		3	ф 14 AIII	ℓ = 1040	1		1,26	
		4	ф 5 BpI	ℓ = 320	20		0,92	
		5	ф 5 BpI	ℓ = 200	2		0,06	
2	К33	1	ф 12 AIII	ℓ = 1240	1		1,10	2,20
		2	ф 10 AIII	ℓ = 350	1		0,22	
		3	ф 10 AIII	ℓ = 1070	1		0,66	
		4	ф 5 BpI	ℓ = 280	3		0,12	
		5	ф 5 BpI	ℓ = 170	4		0,10	
	К35	1	ф 12 AIII	ℓ = 1770	1		1,57	3,07
		2	ф 10 AIII	ℓ = 350	1		0,22	
		3	ф 10 AIII	ℓ = 1600	1		0,99	
		4	ф 5 BpI	ℓ = 280	3		0,12	
		5	ф 5 BpI	ℓ = 170	7		0,17	
3	К36	1	ф 12 AIII	ℓ = 510	2		0,91	1,00
		2	ф 5 BpI	ℓ = 150	4		0,09	

АРМАТУРА КЛАССА А III ПО ГОСТ 5781-82, Bp I ПО ГОСТ 6727-80.
СВАРКА ПО ГОСТ 14098-91 (К1-К7).

Нач. отд.	Ваиаг	
Гл. спец.	Баско	
Рук. гр.	Николаева	
Разраб.	Х. Веделадзе	
Провер.	И. Николаева	
Н. контр.	Гуревич	

РС 1-7415

КАРКАСЫ
Сборочный чертеж

Стадия	Лист	Листов
Р	1	1

МНИИТЭП
ОСК

Инв. № подл. | Подпись и дата | Взам. инв. №

Формат А3

РИС.1

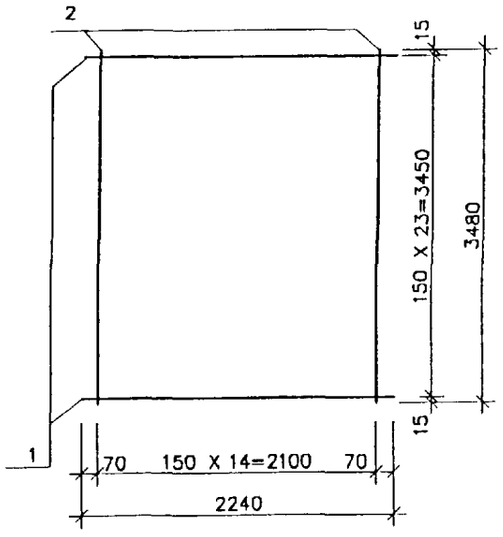

РИС.2

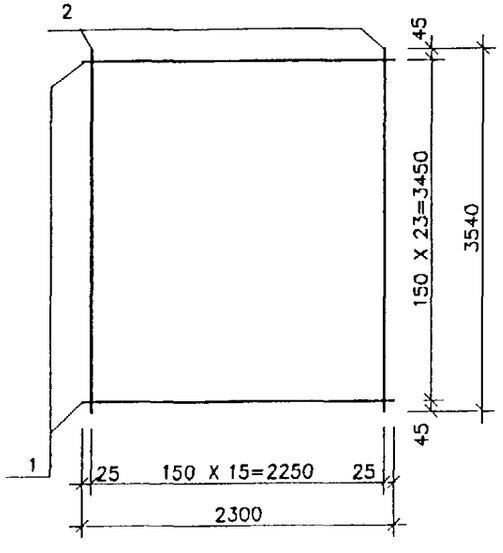

РИС	МАРКА	ПОЗ.	НАИМЕНОВАНИЕ	КОЛ.	ОБОЗНАЧЕНИЕ	МАССА	МАССА
1	С 1	1	Ø 4Вр I L=2240	24		4.96	
		2	Ø 4Вр I L=3480	15		4.80	9.76
2	С 2	1	Ø 4Вр I L=2300	24		5.08	
		2	Ø 4Вр I L=3540	16		5.21	10.29

АРМАТУРА КЛАССА Вр I ПО ГОСТ 6727-80.
СВАРКА ПО ГОСТ 14098-91 (К1-К7).

НАЧ.ОТД.	ВАНАГ		РС 1-7415
ГЛ.СПЕЦ.	БАСКО		
РУК.ГР.	НИКОЛАЕВА		
РАЗРАБ.	ТЕЛЕСНИЦКАЯ		СЕТКИ СБОРОЧНЫЙ ЧЕРТЕЖ
ПРОВЕР.	НИКОЛАЕВА		
Н.КОНТР.	ГУРЕВИЧ		

СТАДИЯ	ЛИСТ	ЛИСТОВ
Р	1	1

МНИИТЭП
ОСК

РИС.1

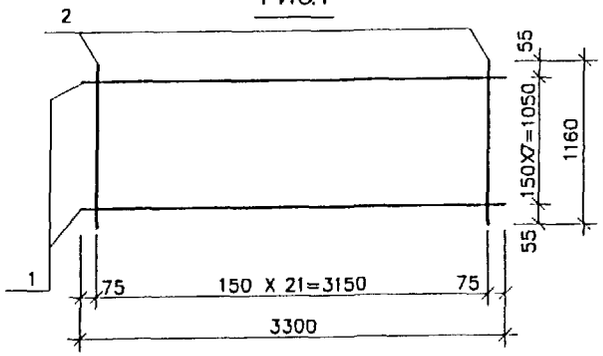

РИС.2

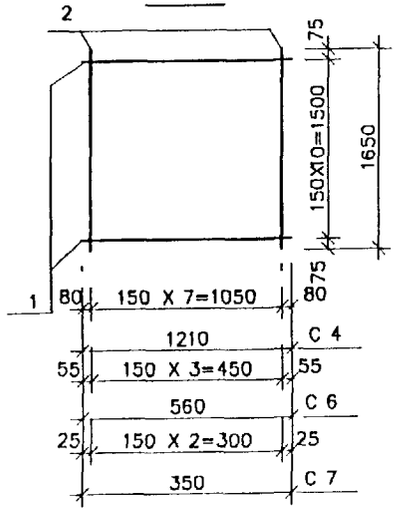

РИС.3

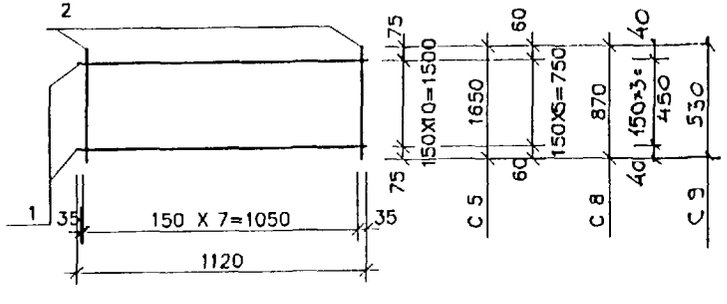

РИС.	МАРКА	ПОЗ.	НАИМЕНОВАНИЕ	КОЛ.	ОБОЗНАЧЕНИЕ	МАССА	МАССА
1	С 3	1	Ø 4Вр I L=3300	8		2.43	
		2	Ø 4Вр I L=1160	22		2.35	4.78
2	С 4	1	Ø 4Вр I L=1210	11		1.22	
		2	Ø 4Вр I L=1650	8		1.21	2.43
	С 6	1	Ø 4Вр I L=560	11		0.57	
		2	Ø 4Вр I L=1650	4		0.61	1.18
	С 7	1	Ø 4Вр I L=350	11		0.35	
		2	Ø 4Вр I L=1650	3		0.46	0.81
3	С 5	1	Ø 4Вр I L=1120	11		1.13	
		2	Ø 4Вр I L=1650	8		1.21	2.34
	С 8	1	Ø 4Вр I L=1120	6		0.62	
		2	Ø 4Вр I L=870	8		0.64	1.26
	С 9	1	Ø 4Вр I L=1120	4		0.41	
		2	Ø 4Вр I L=530	8		0.39	0.80

АРМАТУРА КЛАССА Вр I ПО ГОСТ 6727-80.
СВАРКА ПО ГОСТ 14098-91 (К1-К7).

НАЧ.ОТД.	ВАНАГ	
ГЛ.СПЕЦ.	БАСКО	
РУК.ГР.	НИКОЛАЕВА	
РАЗРАБ.	ТЕЛЕСНИЦКАЯ	
ПРОВЕР.	НИКОЛАЕВА	
Н.КОНТР.	ГУРЕВИЧ	

РС 1- 7415

СЕТКИ
СБОРОЧНЫЙ ЧЕРТЕЖ

СТАДИЯ	ЛИСТ	ЛИСТОВ
Р.	1	1

МНИИТЭП
ОСК

Рис. 1

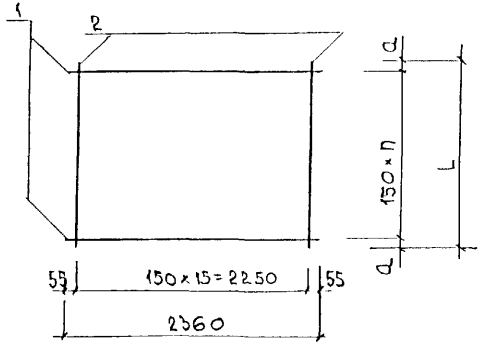

Марка	L	n	a
С10	2900	19	25
С11	2960	19	55
С12	1380	9	15
С13	1440	9	45

Рис	Марка	поз.	Наименование		кол.	Обозначение	Масса	Масса
1	С 10	1	ф 4 Bp I	L=2360	20		4.34	
		2	ф 4 Bp I	L = 2900	16		4.27	8.61
	С 11	1	ф 4 Bp I	L = 2360	20		4,34	
		2	ф 4 Bp I	L = 2960	16		4.36	8,70
	С 12	1	ф 4 Bp I	L = 2360	10		2,17	
		2	ф 4 Bp I	L = 1380	16		2,03	4,20
	С 13	1	ф 4 Bp I	L = 2360	10		2,17	
		2	ф 4 Bp I	L = 1440	16		2,12	4,29

Арматура класса Bp I по ГОСТ 6727–80.
Сварка по ГОСТ 14098–91 (К1–К7).

Нач. отд.	Ванат		РС 1 – 7415
Гл. спец.	Баско		
Рук. гр	Николаева		Сетки Сборочный чертеж
Разраб	Хведелидзе		Стадия Р; Лист 1; Листов 1
Провер	Николаева		МНИИТЭП ОСК
Н. контр.	Гуревич		

Инв. № подл. | Подпись и дата | Взам. инв. №

Формат А3

Рис 1

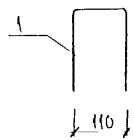

Рис.	Марка	поз.	Наименование	кол.	Обозначение	Масса	Масса
1	СК1	1	Ø4 ВрI l=505	1		0.05	0.05

Арматура класса ВрI по ГОСТ 6727-80

Нач отд	Ваниг	
Гл спец	Баско	
Рук. гр	Николаева	
Разраб	Хведелидзе	
Провер	Николаева	
Н. контр	Гуревич	

РС1-7415

СК1

Стадия	Лист	Листов
Р	1	1

МНИИТЭП ОСК

Инв № подл | Подпись и дата | Взам инв №

Формат А3

РИС. 1

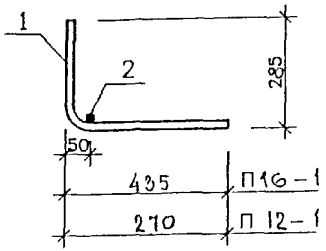

Рис.	Марка	поз.	Наименование		кол.	Обозначение	Масса	Масса
	П16-1	1	ф 16 AI	ℓ = 1600	1		2.53	
		2	ф 10 AIII	ℓ = 300	1		0.18	2,71
	П12-1	1	ф 12 AI	ℓ = 1200	1		1,07	
		2	ф 10 AIII	ℓ = 300	1		0,18	1.25

АРМАТУРА КЛАССА A I, AIII ПО ГОСТ 5781-81
СВАРКА ПО ГОСТ 14098-91 (К1-К7).

Нач.отд	БАНАГ		
Гл.спец	БАСКО		
Рук.гр.	НИКОЛАЕВА		
Разраб	КВЕДЕЛИДЗЕ		
Провер.	НИКОЛАЕВА		
Н.контр	ГУРЕВИЧ		

РС 1 - 7415

Петли

Стадия	Лист	Листов
Р	1	1

МНИИТЭП
ОСК

Инв № подл | Подпись и дата | Взам инв №

Формат А3

РИС.1

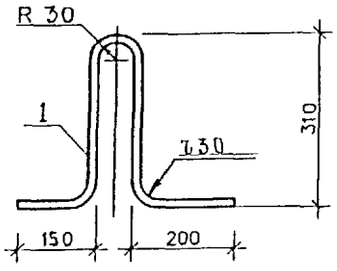

РИС 2

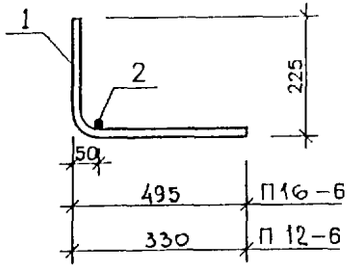

РИС.3

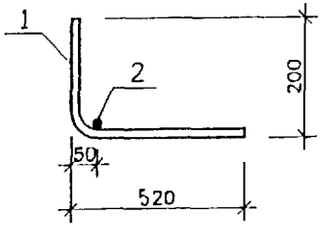

РИС.	МАРКА	ПОЗ.	НАИМЕНОВАНИЕ	КОЛ.	ОБОЗНАЧЕНИЕ	МАССА	МАССА
1	П 16-5	1	Ø 16 A I L=1100	1		1.74	1.74
	П 12-5	1	Ø 12 A I L=1100	1		0.98	0.98
2	П 16-6	1	Ø 16 A I L=1600	1		2.53	
		2	Ø 10 A III L=300	1		0.18	2.71
	П 12-6	1	Ø 12 A I L=1200	1		1.07	
		2	Ø 10 A III L=300	1		0.18	1.25
3	П 16-6А	1	Ø 16 A I L=1600	1		2.53	
		2	Ø 10 A III L=300	1		0.18	2.71

АРМАТУРА КЛАССА A I, AIII ПО ГОСТ 5781-81
СВАРКА ПО ГОСТ 14098-91 (К1-К7).

НАЧ. ОТД.	ВАНАГ	
ГЛ. СПЕЦ.	БАСКО	
РУК. ГР.	НИКОЛАЕВА	
РАЗРАБ.	ТЕЛЕСНИЦКАЯ	
ПРОВЕР.	НИКОЛАЕВА	
Н. КОНТР.	ГУРЕВИЧ	

РС1-7415

ПЕТЛИ

СТАДИЯ	ЛИСТ	ЛИСТОВ
Р.	1	1

МНИИТЭП
ОСК

РИС.1

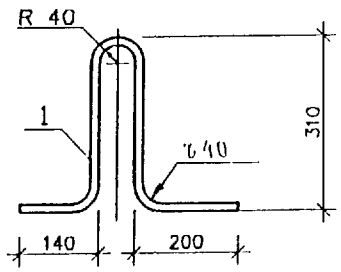

РИС.2

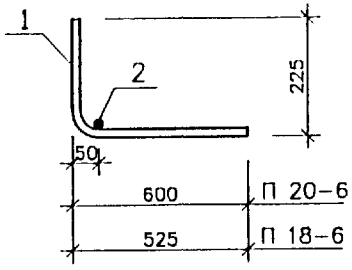

РИС.3

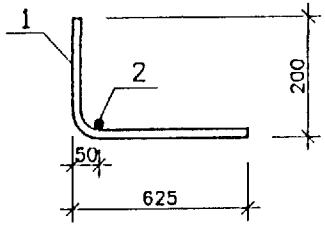

РИС.	МАРКА	ПОЗ.	НАИМЕНОВАНИЕ	КОЛ.	ОБОЗНАЧЕНИЕ	МАССА	МАССА
1	П 20-5	1	Ø 20 A I L=1130	1		2.79	2.79
	П 18-5	1	Ø 18 A I L=1130	1		2.26	2.26
2	П 20-6	1	Ø 20 A I L=1850	1		4.56	
		2	Ø 10 A III L=300	1		0.18	4.74
	П 18-6	1	Ø 18 A I L=1700	1		3.40	
		2	Ø 10 A III L=300	1		0.18	3.58
3	П 20-6А	1	Ø 20 A I L=1850	1		4.56	
		2	Ø 10 A III L=300	1		0.18	4.74

АРМАТУРА КЛАССА A I, AIII ПО ГОСТ 5781-81
СВАРКА ПО ГОСТ 14098-91 (К1-К7).

НАЧ.ОТД.	ВАНАГ	
ГЛ.СПЕЦ.	БАСКО	
РУК.ГР.	НИКОЛАЕВА	
РАЗРАБ.	ТЕЛЕСНИЦКАЯ	
ПРОВЕР.	НИКОЛАЕВА	
Н.КОНТР.	ГУРЕВИЧ	

РС1-7415

ПЕТЛИ

СТАДИЯ	ЛИСТ	ЛИСТОВ
Р.	1	1

М Н И И Т Э П
О С К

Рис. 1

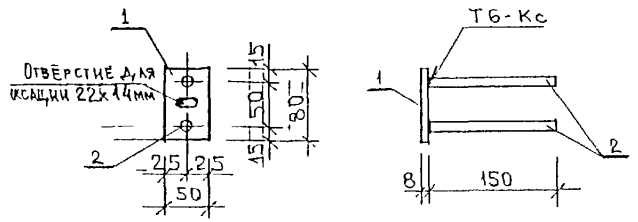

Рис. 2

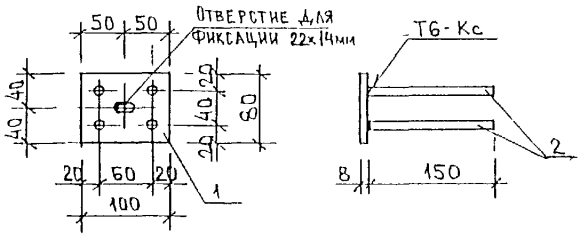

Рис.	Марка	Поз.	Наименование		Кол.	Обозначение	Масса	Масса
1	МК 2_	1	-50×8	ℓ=80	1		0,25	
		2	⌀10 AII	ℓ=165	2		0,20	0,45
2	МН 31-2	1	-100×8	ℓ=80	1		0,50	
		2	⌀10 AII	ℓ=165	4		0,41	0,91

Полосовая сталь ГОСТ 103-76 марки Ст 3кп по ГОСТ 535-88.
Арматура класса AII по ГОСТ 5781-82

Нач. отд.	Ваиаг		РС1-7415
Гл. спец.	Баско		
Рук. гр.	Николаева		Закладные детали. Сборочный чертеж
Разраб.	Хведелидзе		Стадия: Р; Лист: 1; Листов: 1
Провер.	Николаева		МНИИТЭП ОСК
Н. контр.	Гуревич		

Инв. № подл. | Подпись и дата | Взам. инв. №

Формат А3

Рис. 1

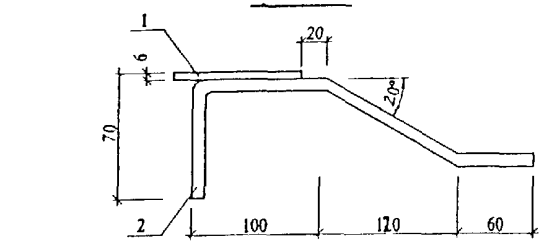

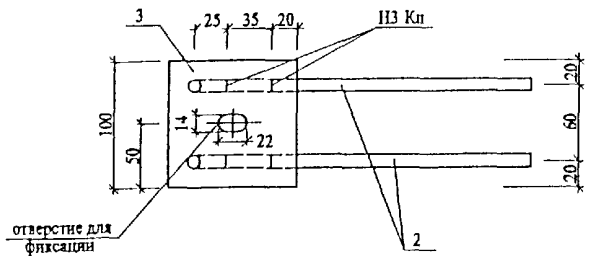

Рис	Марка	Поз.	Наименование	Кол	Обозначение	Масса	Масса
1	КМК 14-1	1	— 100х6 L = 100	1		0,47	
		2	∅ 10 A II L = 350	2		0,43	0,90

Арматура класса BpI по ГОСТ 6727-80, класса A I, A III по ГОСТ 5781-82
Сварные соединения по ГОСТ 14098-91 (К1-Кт).

Нач отд	Ванаг		РС1-7415
Гл. спец	Баско		
Рук гр.	Николаева		
Разработ.	Томилин		Закладные детали. Сборочный чертеж
Проверил	Николаева		
Норм.контр.	Гуревич		

Стадия	Лист	Листов
Р	1	1

МНИИТЭП ОСК

ИНД. № ПОДЛ. | ПОДПИСЬ И ДАТА | ВЗАМ. ИНВ. №

ОБОЗНАЧЕНИЕ	НАИМЕНОВАНИЕ	СТР.
РС 1-7415	ПЛИТЫ ПОКРЫТИЯ ТРЕХСЛОЙНЫЕ БЕТОННЫЕ ДЛЯ БЕЗРУЛОННОЙ КРОВЛИ	

СОДЕРЖАНИЕ	1
ПОЯСНИТЕЛЬНАЯ ЗАПИСКА	4
НОМЕНКЛАТУРА	2
ВЕДОМОСТЬ РАСХОДА СТАЛИ	2
РАБОЧИЕ ЧЕРТЕЖИ	16
УЗЛЫ ГАБАРИТНЫЕ	2
УЗЛЫ АРМАТУРНЫЕ	1
ПАКЕТЫ УТЕПЛИТЕЛЯ	4
АРМАТУРА	12
ПЕТЛИ	3
ЗАКЛАДНЫЕ ДЕТАЛИ	2

ИНД. ПОДЛ. | ПОДПИСЬ И ДАТА | ВЗАМ. ИНВ

РС 1-7415

ИНФОРМАЦИОННАЯ КАРТА

СТАДИЯ	ЛИСТ	ЛИСТОВ
Р	1	1

М Н И И Т Э П
О С К

gost.e-ecolog.ru