Правительство Москвы
Комитет по архитектуре и градостроительству г. Москвы
МНИИТЭП

ПРОЕКТЫ НА ОСНОВЕ КОНСТРУКЦИЙ И ИЗДЕЛИЙ ТЕРРИТОРИАЛЬНОГО КАТАЛОГА
ЖЕЛЕЗОБЕТОННЫЕ КОНСТРУКЦИИ ПАНЕЛЬНЫХ ЖИЛЫХ ДОМОВ ПРОИЗВОДСТВА АО ДСК-1

# РС1 - 1728

# ПАНЕЛИ ВНУТРЕННИХ СТЕН ЦОКОЛЯ

РАБОЧИЕ ЧЕРТЕЖИ

Москва 2004г.

gost.e-ecolog.ru

Правительство Москвы
Комитет по архитектуре и градостроительству г. Москвы
МНИИТЭП

ПРОЕКТЫ НА ОСНОВЕ КОНСТРУКЦИЙ И ИЗДЕЛИЙ ТЕРРИТОРИАЛЬНОГО КАТАЛОГА
ЖЕЛЕЗОБЕТОННЫЕ КОНСТРУКЦИИ ПАНЕЛЬНЫХ ЖИЛЫХ ДОМОВ ПРОИЗВОДСТВА АО ДСК-1

# РС1 - 1728

# ПАНЕЛИ ВНУТРЕННИХ СТЕН ЦОКОЛЯ

РАБОЧИЕ ЧЕРТЕЖИ

| | | |
|---|---|---|
| Главный инженер института | | Е.Е. Никитин |
| Главный конструктор института | | Г.И. Шапиро |
| Начальник ОСК | | М.В. Ванаг |
| Главный специалист ОСК | | Н.Н. Баско |

Москва 2004г.

| ОБОЗНАЧЕНИЕ | НАИМЕНОВАНИЕ | СТР. |
|---|---|---|
| РС 1-1728 ПЗ. | ПОЯСНИТЕЛЬНАЯ ЗАПИСКА | 4,5 |
| РС 1-1728 НИ. | НОМЕНКЛАТУРА ИЗДЕЛИЙ | 6,7 |
| РС 1-1728 РС. | ВЕДОМОСТЬ РАСХОДА СТАЛИ НА ЭЛЕМЕНТ | 8 |
| РС 1-1728 01 СБ. | ПАНЕЛЬ ЛВЦ 1862-70У. СБОРОЧНЫЙ ЧЕРТЕЖ. | 9-14 |
| РС 1-1728 02 СБ. | ПАНЕЛЬ ВЦ 1862-71У. СБОРОЧНЫЙ ЧЕРТЕЖ. | 15,16 |
| РС 1-1728 03 СБ. | ПАНЕЛЬ ВЦ 1858-70У. СБОРОЧНЫЙ ЧЕРТЕЖ. | 17,18 |
| РС 1-1728 04 СБ. | ПАНЕЛЬ ВЦ 1858-71У. СБОРОЧНЫЙ ЧЕРТЕЖ. | 19,20 |
| РС 1-1728 05 СБ. | ПАНЕЛЬ ВЦ 1858-1УЛ. СБОРОЧНЫЙ ЧЕРТЕЖ. | 21,22 |
| РС 1-1728 06 СБ. | ПАНЕЛЬ ВЦ 1824-1У. СБОРОЧНЫЙ ЧЕРТЕЖ. | 23,24 |
| РС 1-1728 07 СБ. | ПАНЕЛЬ ВЦ 1827-1У. СБОРОЧНЫЙ ЧЕРТЕЖ. | 25,26 |
| РС 1-1728 У. | УЗЛЫ ГАБАРИТНЫЕ. | 27,28 |
| РС 1-1728 УА. | УЗЛЫ АРМАТУРНЫЕ. | 29,31 |
| РС 1-1728 | ОБЪЕМНЫЕ КАРКАСЫ. СБОРОЧНЫЙ ЧЕРТЕЖ. | 32 |
| РС 1-1728 | КАРКАСЫ. СБОРОЧНЫЙ ЧЕРТЕЖ. | 33-35 |
| РС 1-1728 | ГНУТЫЕ КАРКАСЫ. СБОРОЧНЫЙ ЧЕРТЕЖ. | 36 |
| РС 1-1728 | СЕТКИ. СБОРОЧНЫЙ ЧЕРТЕЖ. | 37 |
| РС 1-1728 | ОТДЕЛЬНЫЙ СТЕРЖЕНЬ. | 38 |
| РС 1-1728 | ПЕТЛИ. | 39 |
| РС 1-1728 | ЗАКЛАДНЫЕ ДЕТАЛИ. СБОРОЧНЫЙ ЧЕРТЕЖ. | 40-41 |
| РС 1-1728 | ИНФОРМАЦИОННАЯ КАРТА. | 42 |


ДОГОВОР 1-148

ИНД. ПОДЛ. | ПОДПИСЬ И ДАТА | ВЗАИМ. ИНВ

РС 1-1728. С.

СОДЕРЖАНИЕ

| СТАДИЯ | ЛИСТ | ЛИСТОВ |
|---|---|---|
| Р | 1 | 1 |

М Н И И Т Э П
О С К

1. Настоящий альбом РС1-П28 содержит рабочие чертежи панелей внутренних стен подвала толщиной 18 см для жилых домов серии П 44Т производства АО ЦСК-1 с учетом требований по предотвращению прогрессирующего обрушения при чрезвычайных ситуациях (Дополнение 25).

2. Изделия запроектированы с учетом их изготовления в стальных горизонтальных формах. Изделия ВЦ 1824-19, ВЦ 1827-19 запроектированы с учетом изготовления расчетным способом.

Перевод изделия из горизонтального положения в вертикальное производится без помощи кантователя.

3. Изделия рассчитаны и законструированы в соответствии со СНиП 2.03.01-84*, Пособием по проектированию жилых зданий вып 3.

4. Панели должны изготовляться в соответствии с требованиями ГОСТ 12504-80*"Панели стеновые внутренние бетонные и железобетонные для жилых и общественных зданий" и ГОСТ 13015.0-83*

5. Для изделий принят тяжёлый бетон средней плотности $\gamma$=2400 кг/м$^3$, класса по прочности на сжатие В22,5; марка по морозостойкости F50.

6. Отпускная прочность бетона на сжатие с учётом усилий, возникающих при выеме из формы и сроков монтажа здания, должна быть не менее 70% -в летнее время и не менее 85% -в зимнее время от класса по прочности на сжатие.

При этом предприятие-изготовитель обязано гарантировать достижение бетоном проектной прочности, соответствующей его классу в возрасте 28 суток.

7. Армирование изделий предусмотрено из сварных каркасов и отдельных стержней, собираемых в объемный каркас в кондукторе и соединенных в местах пересечения контактной точечной сваркой по ГОСТ 14098-91 /КI-КТ/.

Каркасы следует изготавливать из горячекатаной арматурной стали классов AI, AIII /ГОСТ 5781-82/и холоднотянутой арматурной проволоки класса Вр-I /ГОСТ 6727-80/.

Качество изготовления арматурных каркасов должно удовлетворять требованиям ГОСТ 10922-90.

8. Монтажные петли изготавливаются из горячекатаной арматурной стали класса AI марок Ст3сп2 и Ст3пс2 /ГОСТ 5781-82/.

В случае применения стали Ст3пс2 завод-изготовитель обязан предупредить заказчика о запрещении подъема изделий и их монтажа при температуре ниже минус 40°С.

9. В изделиях предусмотрены сварные закладные детали, чертежи которых приведены в настоящем альбоме.

Для изготовления закладных деталей применяется сталь марки Ст3кп2/ГОСТ 535-88/и арматурная сталь класса AII/ГОСТ5781-82/.

Закладные детали должны изготовляться в соответствии с ГОСТ 10922-90, ГОСТ 14098-91.

10. Замена арматурной стали классов AIII и AII в арматурных изделиях и закладных деталях на термомеханически упрочненную свариваемую арматуру класса А400С и класса А500С производится в соответствии с Территориальными строительными нормами г.Москвы ТСН 102-00"Железобетонные конструкции с арматурой классов А500С и А400С."

11. Значение действительных отклонений геометрических параметров изделий не должны превышать величин, указанных в ГОСТ 12504-80* п.3.9.

12. Подъём, погрузка и выгрузка панелей должны производиться краном с захватом за подъёмные петли с применением подъёмных приспособлений, обеспечивающих самобалансирование усилий в грузовых стропах и соблюдением мер, исключающих возможность повреждения изделий.

13. Изделия должны храниться на складе в вертикальном положении рассортированными по маркам, установленными на деревянные прокладки в местах, указанных на рабочих чертежах. Панели перевозятся на специально оборудованных панелевозах, обеспечивающих неподвижность панелей и сохранность лицевых поверхностей.

14. Систематический контроль всех параметров бетона, арматурной стали, а также изделий в целом должны осуществляться в соответствии с требованиями ГОСТ 12504-80*, ГОСТ 13015.0-83*

15. Перед применением в строительстве панели должны быть испытаны неразрушающим методом в соответствии с ГОСТ 12504-80* п.5.2.

| | | | | | |
|---|---|---|---|---|---|
| Нач.отд. | Ванаг | | | РС1-П28-ПЗ | |
| Гл.спец. | Баско | | | | |
| | | | | Пояснительная записка | Стадия: Р; Лист: 1; Листов: 2 |
| | | | | | МНИИТЭП ОСК |

I6. Минимальный предел огнестойкости несущих панелей не менее REI I20, класс конструктивной пожарной опасности С0, класс пожарной опасности внутренних панелей К0, что соответствует СНиП 2I--0I-97* "Пожарная безопасность зданий и сооружений".

I7. Исходное сырье должно применяться с обязательным радиологическим контролем.

I8. Маркировка изделий соответствует принятой в проекте.

I9. Принятое обозначение по маркировке узлов.

| | |
|---|---|
| 2 | номер узла |
| У ЛИСТ I | номер листа, на котором расположен узел |



ИНВ. N ПОДЛ. | ПОДПИСЬ И ДАТА | ВЗАМ. ИНВ. N

| №№ п.п | Марка изделия по ГОСТ | Марка изделия по проекту | Эскиз изделия | Параметры изделия: Размеры, мм Д | Ш | В | Площадь, м² | Объем, м³ | Проектная масса, т | Объем, м³: Тяжелый бетон γ=2400 кг/м³ Класс В22.5 | | | | | | | Тип конструкции | № страниц РЧ |
|---|---|---|---|---|---|---|---|---|---|---|---|---|---|---|---|---|---|---|
| 1 | 2 | 3 | 4 | 5 | 6 | 7 | 8 | 9 | 10 | 11 | 12 | 13 | 14 | 15 | 16 | 17 | 18 | 19 |
| 1 | | 1ВЦ1862-70У | 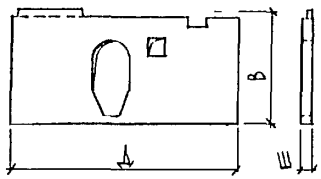 | 6180 | 180 | 2390 | 12.38 | 2.16 | 5.18 | 2.16 | | | | | | | | 3-14 |
| 2 | | ВЦ1862-71У | 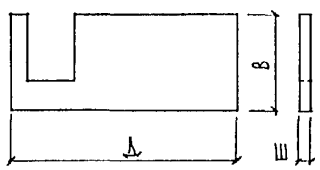 | 6180 | 180 | 2230 | 12.00 | 2.16 | 5.18 | 2.16 | | | | | | | | 15,16 |
| 3 | | ВЦ1858-70У | 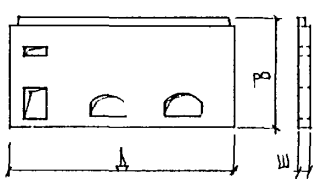 | 5780 | 180 | 2390 | 12.66 | 2.16 | 5.18 | 2.16 | | | | | | | | 17.18 |

СОГЛАСОВАНО

| | | |
|---|---|---|
| ГИП | М.1 | |
| ГИНЖ. | М.1 | ЯНКО |
| | | МАКЛАКОВА |

Инв. № подл. | Подпись и дата | Взам. инв. №

| | | |
|---|---|---|
| НАЧ ОТД | ВАНАГ | |
| ГАСПЕЦ | БАСКО | |
| ГАСПЕЦ | | |
| ЗАВ ГР | НИКОЛАЕВА | |
| РАЗРАБ | НИКОЛАЕВА | |
| ПРОВЕР | КОМИССАРОВА | |
| Н КОНТР | ГУРЕВИЧ | |

РС1-1728. НИ.

Номенклатура

| Стадия | Лист | Листов |
|---|---|---|
| Р | 1 | 2 |

МИНИТЭП ОСК

| 1 | 2 | 3 | 4 | 5 | 6 | 7 | 8 | 9 | 10 | 11 | 12 | 13 | 14 | 15 | 16 | 17 | 18 | 19 |
|---|---|---|---|---|---|---|---|---|---|---|---|---|---|---|---|---|---|---|
| 4 | | ВЦ1858-71У | 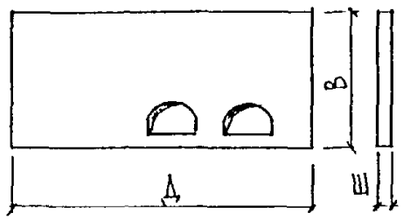 | 5780 | 180 | 2230 | 11.97 | 2 13 | 5.12 | 2 13 | | | | | | | | 19,20 |
| 5 | | ЛВЦ1858-19Л | 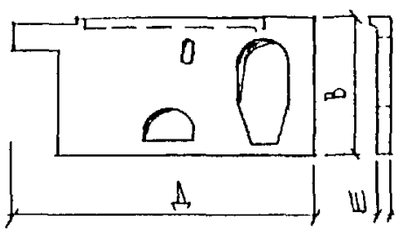 | 5780 | 180 | 2230 | 9.60 | 1 68 | 3.87 | 1.68 | | | | | | | | 21,22 |
| 6 | | ВЦ1824-19 | 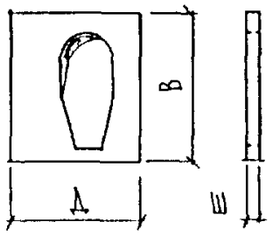 | 2320 | 180 | 2230 | 3.71 | 0 64 | 1 54 | 0.64 | | | | | | | | 23,24 |
| 7 | | ВЦ1827-19 | 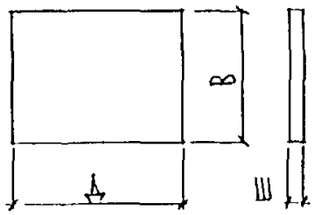 | 2720 | 180 | 2230 | 6.06 | 1.08 | 2.59 | 1 08 | | | | | | | | 25,26 |

Инв. № подл. | Подпись и дата | Взам. инв. №

| П.П | МАРКА ПАНЕЛИ | ИЗДЕЛИЯ АРМАТУРНЫЕ | | | | | | | | | | | | | | | ИЗДЕЛИЯ ЗАКЛАДНЫЕ | | | | | | | | РАСХОД СТАЛИ | |
|---|---|---|---|---|---|---|---|---|---|---|---|---|---|---|---|---|---|---|---|---|---|---|---|---|---|---|
| | | АРМАТУРА КЛАССА | | | | | | | | | | | | | | | АРМАТУРА КЛАССА | | | | ПРОКАТ МАРКИ | | | | | |
| | | А I ГОСТ 5781-82 | | | | | | | А III ГОСТ 5781-82 | | | | | Вр I ГОСТ 6727-80 | | | | А II ГОСТ 5781-82 | | ГОСТ 8510-86 | | СТ3 КП2 ГОСТ 103-76 | | | | ОБЩИЙ | НА 1 м² ИЗДЕЛИЯ |
| | | ø 20 | ø 18 | ø 16 | ø 12 | ø 6 | | ИТОГО | ø 12 | ø 10 | ø 8 | ø 6 | ИТОГО | ø 5 | ø 4 | ИТОГО | ВСЕГО | ø 10 | ИТОГО | L 100×63×6 | ИТОГО | 100×6 | 60×6 | ИТОГО | ВСЕГО | | |
| 1 | ЛВЦ 1862-70У | | | 8.84 | | 10.06 | | 18.90 | 21.78 | 9.02 | 20.38 | 0.71 | 51.89 | | 3.21 | 3.21 | 74.00 | 1.82 | 1.82 | | | 1.41 | 0.28 | 1.69 | 3.51 | 77.51 | 6.26 |
| 2 | ВЦ 1862-71У | | | 8.84 | | 10.26 | | 19 10 | 36.09 | 6.94 | 19.27 | | 62.30 | | 1.94 | 1.94 | 83.34 | 3.30 | 3.30 | | | 2.82 | | 2 82 | 6.12 | 89.46 | 7.45 |
| 3 | ВЦ 1858-70У | 8.24 | | | | 9.48 | | 17.72 | 20.32 | 5.68 | 19.46 | 2.70 | 48.16 | | 6.00 | 6.00 | 71.88 | 0.94 | 0.94 | | | 0.94 | | 0.94 | 1.88 | 73.76 | 6.07 |
| 4 | ВЦ 1858-71У | 8.24 | | | | 9.44 | | 17.68 | 20.32 | 6.36 | 17.73 | 1.42 | 45 83 | | 2.06 | 2.06 | 65.57 | 1.76 | 1.76 | | | 1.88 | | 1.88 | 3.64 | 69.21 | 5.78 |
| 5 | ЛВЦ 1858-1УЛ | | 6.12 | | | 6.26 | | 12.38 | 14.91 | 17.82 | 14.57 | | 47.30 | 1.12 | 2.97 | 4.09 | 63.77 | 0.47 | 0.47 | 0.79 | 0.79 | 0.47 | | 0.47 | 1.73 | 65.50 | 6.82 |
| 6 | ВЦ 1824-1У | | | | 2.00 | 4.46 | | 6.46 | 10.98 | 5 68 | 1.35 | 5.93 | 23.94 | | 2.19 | 2.19 | 32.59 | 0.94 | 0 94 | | | 0.94 | | 0.94 | 1.88 | 34.47 | 9.29 |
| 7 | ВЦ 1827-1У | | | | 2.00 | 7.38 | | 9.38 | 8.70 | | | | 8.70 | | 1.14 | 1.14 | 19.22 | 1.35 | 1.35 | | | 1.41 | | 1.41 | 2.76 | 21.98 | 3.63 |
| | | | | | | | | | | | | | | | | | | | | | | | | | | |
| | | | | | | | | | | | | | | | | | | | | | | | | | | |
| | | | | | | | | | | | | | | | | | | | | | | | | | | |

СОГЛАСОВАНО: ГП. ИНЖ. М. ГЛ. СПЕЦ

ИНД. ? ПОДЛ. ПОДПИСЬ И ДАТА

| | | |
|---|---|---|
| НАЧ. ОТД. | ВАНАГ | |
| ГЛ. СПЕЦ | БАСКО | |
| РУК. ГР. | КОМИССАРОВА | |
| РАЗРАБ. | ТЕЛЕСНИЦКАЯ | |
| ПРОВЕР. | КОМИССАРОВА | |
| Н. КОНТР. | ГУРЕВИЧ | |

РС1-1728. РС.

ВЕДОМОСТЬ РАСХОДА СТАЛИ НА ЭЛЕМЕНТ В КГ

| СТАДИЯ | ЛИСТ | ЛИСТОВ |
|---|---|---|
| Р | 1 | 1 |

МНИИТЭП О С К

| Инв № подл. | Подпись и дата | Взам. инв № |
|---|---|---|
| | | |

| Формат | Зона | Позиц. | Обозначение | Наименование | Кол. на испол. 01 | 02 | 03 | 04 | 05 | 06 | 07 | | | | Примеч. |
|---|---|---|---|---|---|---|---|---|---|---|---|---|---|---|---|
| А3 | | | | Документация | | | | | | | | | | | |
| | | | РС1-1728 01 СБ | Сборочный чертеж | X | | | | | | | | | | |
| | | | РС1-1728 02 СБ | Сборочный чертеж | | X | | | | | | | | | |
| | | | РС1-1728 03 СБ | Сборочный чертеж | | | X | | | | | | | | |
| | | | РС1-1728 04 СБ | Сборочный чертеж | | | | X | | | | | | | |
| | | | РС1-1728 05 СБ | Сборочный чертеж | | | | | X | | | | | | |
| | | | РС1-1728 06 СБ | Сборочный чертеж | | | | | | X | | | | | |
| | | | РС1-1728 07 СБ | Сборочный чертеж | | | | | | | X | | | | |
| | | | | | | | | | | | | | | | |
| | | | РС1-1728 ПЗ | Пояснительная записка | X | X | X | X | X | X | X | | | | |
| | | | РС1-1728 РС | Ведомость расхода стали | X | X | X | X | X | X | X | | | | |
| | | | РС1-1728 У | Узлы габаритные | X | X | X | X | X | X | X | | | | |
| | | | РС1-1728 УА | Узлы арматурные | X | X | X | X | X | X | X | | | | |
| | | | | | | | | | | | | | | | |
| | | | | | | | | | | | | | | | |
| | | | | | | | | | | | | | | | |

| | | |
|---|---|---|
| Нач. отд. | Ванат | |
| Гл. спец. | Баско | |
| Рук. гр. | Комиссарова | |
| Разраб. | Комиссарова | |
| Проверил | Николаева | |
| | | |
| | | |
| Н. контр. | Гуревич | |

РС1-1728 01-07 СБ

Панели АВЦ 1862-70У, ВЦ 1862-71У, ВЦ 1858-70Ч ВЦ 1858-71У, АВЦ 1858-1УА, ВЦ 1824-1У, ВЦ 1827-1У

| Стадия | Лист | Листов |
|---|---|---|
| Р | 1 | 7 |

МНИИТЭП ОСК

Формат А4

Форма 18 ГОСТ 2.113-75

| Инв № подл. | Подпись и дата | Взам. инв № |
|---|---|---|
| | | |

| Формат | Зона | Позиц. | Обозначение | Наименование | Кол. на испол. 01 | 02 | 03 | 04 | 05 | 06 | 07 | | | | Примеч. |
|---|---|---|---|---|---|---|---|---|---|---|---|---|---|---|---|
| | | | | Сборочные единицы | | | | | | | | | | | |
| А3 | | 1 | РС1-1728 | Закладная деталь КМК14 | 2 | 2 | 2 | 2 | 1 | 2 | 2 | | | | |
| | | 2 | | М11 | 1 | 3 | | 2 | | | | | | | |
| | | 3 | | М1-3 | 1 | | | | | | | | | | |
| | | 4 | | М9 | | 1 | | | | | 1 | | | | |
| | | 5 | | КМК16 | | | | | 1 | | | | | | |
| | | | | | | | | | | | | | | | |
| | | | | | | | | | | | | | | | |
| | | 8 | РС1-1728 | Петли П20-2 | | | 2 | 2 | | | | | | | |
| | | 9 | | П18-4 | | | | | 2 | | | | | | |
| | | 10 | | П16-2 | 4 | 4 | | | | | | | | | |
| | | 11 | | П12-6 | | | | | | 2 | 2 | | | | |
| | | | | | | | | | | | | | | | |
| | | | | | | | | | | | | | | | |
| | | | | | | | | | | | | | | | |
| | | | | | | | | | | | | | | | |

| Марки | 1АВЦ 1862-70У | ВЦ 1862-71У | ВЦ 1858-70У | ВЦ 1858-71У | 1АВЦ 1858-1УА | ВЦ 1824-1У | ВЦ 1827-1У |
|---|---|---|---|---|---|---|---|

РС1-1728 01-07 СБ.

Лист 2



Формат А4

Форма 18 ГОСТ 2.113-75

| Инв № подл. | Подпись и дата | Взам. инв № |
|---|---|---|
| | | |

| Формат | Зона | Позиц | Обозначение | Наименование | Кол. на испол 01 | 02 | 03 | 04 | 05 | 06 | 07 | | | | Примеч |
|---|---|---|---|---|---|---|---|---|---|---|---|---|---|---|---|
| А3 | | 16 | РС1-1728 | КАРКАС К1 | 11 | 7 | 10 | 9 | 5 | | | | | | |
| | | 17 | | К2 | | | | | 1 | | | | | | |
| | | 18 | | К3 | 1 | | | | | | | | | | |
| | | 19 | | К4 | 1 | | | | | | | | | | |
| | | 20 | | К5 | 1 | 1 | | | | | | | | | |
| | | 21 | | К6 | | 1 | | | | | | | | | |
| | | 22 | | К7 | | 1 | | | | | | | | | |
| | | 23 | | К8 | | 4 | | | | | | | | | |
| | | 24 | | К9 | | | 2 | 2 | 1 | | | | | | |
| | | 25 | | К10 | | | 1 | 1 | | | | | | | |
| | | 26 | | К11 | | | 1 | 1 | | | | | | | |
| | | 27 | | К12 | | | | | 1 | | | | | | |
| | | 28 | | К13 | | | | | 2 | | | | | | |
| | | 29 | | К14 | 1 | | | | 1 | 1 | | | | | |
| | | 30 | | К15 | 1 | | 2 | 2 | 2 | 1 | | | | | |
| | | 31 | | К16 | | 2 | | | | | | | | | |
| | | 32 | | К17 | | | | | | 3 | 5 | | | | |
| | | | | Марки | АВЦ 1862 7ОУ | ВЦ 1862 7ГУ | ВЦ 1858-7ОУ | ВЦ 1858-7ГУ | АВЦ 1858 1ДА | ВЦ 1824-1У | ВЦ 1827 1У | | | | |

РС1-1728 01-07 СБ.

Лист 3

Формат А4

Форма 1в ГОСТ 2 113-75

| Инв № подл. | Подпись и дата | Взам. инв № |
|---|---|---|
| | | |

| Формат | Зона | Позиц | Обозначение | Наименование | Кол. на испол 01 | 02 | 03 | 04 | 05 | 06 | 07 | | | | Примеч |
|---|---|---|---|---|---|---|---|---|---|---|---|---|---|---|---|
| А3 | | 36 | РС1-1728 | ГНУТЫЕ КАРКАСЫ ГК1 | | | | | | 2 | | | | | |
| | | 37 | | ГК2 | | | | | 1 | | | | | | |
| | | 38 | | ГК3 | | | | | | | 2 | | | | |
| | | 41 | РС1-1728 | ОБЪЕМНЫЕ КАРКАСЫ ОК1 | | | | | 1 | | | | | | |
| | | 42 | | ОК2 | | | | | | 1 | | | | | |
| | | 45 | РС1-1728 | СЕТКА С1 | 1 | | 1 | | | | | | | | |
| | | 46 | | С2 | | | | | | | | | | | |
| | | 47 | | С3 | | | 2 | | 1 | | | | | | |
| | | 48 | | С30 | 4 | 4 | 2 | 2 | 2 | 2 | 2 | | | | |
| | | | | Марки | АВЦ 1862 7ОУ | ВЦ 1862 7ГУ | ВЦ 1858 7ОУ | ВЦ 1858 7ГУ | АВЦ 1858 1ДА | ВЦ 1824 1У | ВЦ 1827 1У | | | | |

РС1-1728 С1-07 СБ.

Лист 4

Формат А4

Форма 1в ГОСТ 2 113-75

| Инв № подл. | Подпись и дата | Взам. инв № |
|---|---|---|
| | | |

| Формат | Зона | Позиц. | Обозначение | Наименование | Кол. на испол. 01 | 02 | 03 | 04 | 05 | 06 | 07 | | | | Примеч |
|---|---|---|---|---|---|---|---|---|---|---|---|---|---|---|---|
| | | | | ДЕТАЛИ | | | | | | | | | | | |
| | | | | СТЕРЖНИ | | | | | | | | | | | |
| А3 | | 52 | РС1-1728 | ОС1-А | 4 | | 4 | 4 | 6 | 4 | | | | | |
| | | | | Сталь класса AIII ГОСТ 5781-82 | | | | | | | | | | | |
| 5/4 | | 56 | | ⌀12 ℓ=4900 4,35 кг | 2 | | | | | | | | | | |
| | | 57 | | ℓ=4500 4,00 кг | | 2 | | | | | | | | | |
| | | 58 | | ℓ=2100 1,86 кг | | 2 | | | | | | | | | |
| | | 59 | | ℓ=5720 5,08 кг | | | 2 | 2 | | | | | | | |
| | | 60 | | ℓ=3170 2,81 кг | | | | | 2 | | | | | | |
| | | 64 | | ⌀10 ℓ=2700 1,67 кг | 2 | | | | | | | | | | |
| | | 65 | | ℓ=710 0,44 кг | | 4 | | 8 | 6 | | | | | | |
| | | | | Марки | 1ВЦ1862-7ВЗ | 1ВЦ1862-7IV | 1ВЦ1858-7ОЗ | 1ВЦ1858-7IV | 1ВЦ1858-1VA | 1ВЦ1824-1IV | 1ВЦ1827-1IV | | | | |

РС1-1728. 01-07 СБ. Лист 5

Форма 1А ГОСТ 2.113-75

Формат А4

| Инв № подл. | Подпись и дата | Взам. инв № |
|---|---|---|
| | | |

| Формат | Зона | Позиц. | Обозначение | Наименование | Кол. на испол. 01 | 02 | 03 | 04 | 05 | 06 | 07 | | | | Примеч |
|---|---|---|---|---|---|---|---|---|---|---|---|---|---|---|---|
| | | | | Сталь класса AIII по ГОСТ 5781-82 | | | | | | | | | | | |
| | | 68 | | ⌀8 ℓ=440 0,17 кг | | 22 | | | | | | | | | |
| | | 70 | | ⌀6 ℓ=710 0,16 кг | | | 8 | | | | | | | | |
| | | | | Сталь класса AI по ГОСТ 5781-82 | | | | | | | | | | | |
| | | 73 | | ⌀6 ℓ=5720 1,27 кг | | | 4 | 4 | | | | | | | |
| | | 74 | | ℓ=4500 1,00 кг | | 6 | | | | | | | | | |
| | | 75 | | ℓ=3120 0,69 кг | | | | | 4 | | | | | | |
| | | 76 | | ℓ=2700 0,60 кг | 6 | | | | | | | | | | |
| | | 77 | | ℓ=2660 0,59 кг | | | | | | | 6 | | | | |
| | | 78 | | ℓ=2320 0,51 кг | 6 | | | | | | | | | | |
| | | 79 | | ℓ=1950 0,43 кг | | | | 2 | | | | | | | |
| | | 80 | | ℓ=1300 0,29 кг | | | | | | | | | | | |
| | | 81 | | ℓ=910 0,20 кг | | | 2 | 2 | | | | | | | |
| | | 82 | | ℓ=850 0,19 кг | | | | | | 6 | | | | | |
| | | 83 | | ℓ=570 0,13 кг | | | 8 | 2 | | | | | | | |
| | | | | Марки | 1ВЦ1862-7ВЗ | 1ВЦ1862-7IV | 1ВЦ1858-7ОЗ | 1ВЦ1858-7IV | 1ВЦ1858-1VA | 1ВЦ1824-1IV | 1ВЦ1827-1IV | | | | |

РС1-1728. 01-07 СБ. Лист 6

Форма 1А ГОСТ 2.113-75

Формат А4

| Инв № подл | Подпись и дата | Взам. инв № |
|---|---|---|
| | | |

| Формат | Зона | Позиц | Обозначение | Наименование | Кол. на испол 01 | 02 | 03 | 04 | 05 | 06 | 07 | | | | Примеч |
|---|---|---|---|---|---|---|---|---|---|---|---|---|---|---|---|
| 5/4 | | | | Сталь класса АI по ГОСТ 5781 82 | | | | | | | | | | | |
| | | 85 | | ⌀6 ℓ=280 0,06 кг | | | 2 | | | | | | | | |
| | | | | Материалы | | | | | | | | | | | |
| | | | | Тяжелый бетон $\gamma$=2400 кг/м³ В22,5 | 2,16 | 2,16 | 2,16 | 2,13 | 1,68 | 0,64 | 1,08 | | | | |
| | | 92 | | Дерев. антис пробки 160×40×60 | | | | | 3 | | | | | | |
| | | | | | ЛВЦ 1862 70У | ВЦ 1862 71У | ВЦ 1858 70У | ВЦ 1858 71У | ЛВЦ 1858 19Л | ВЦ 1824-1У | ВЦ 1827-1У | | | | |

РС 1-1728 01-07СБ

Лист 7

Формат А4

Форма 1в ГОСТ 2 113-75

| Инв № подл | Подпись и дата | Взам инв № |
|---|---|---|
| | | |

| Формат | Зона | Позиц | Обозначение | Наименование | Кол на испол | | | | | | | | | | Примеч |
|---|---|---|---|---|---|---|---|---|---|---|---|---|---|---|---|
| | | | | | | | | | | | | | | | |

Лист

Формат А4

Форма 1в ГОСТ 2 113-75

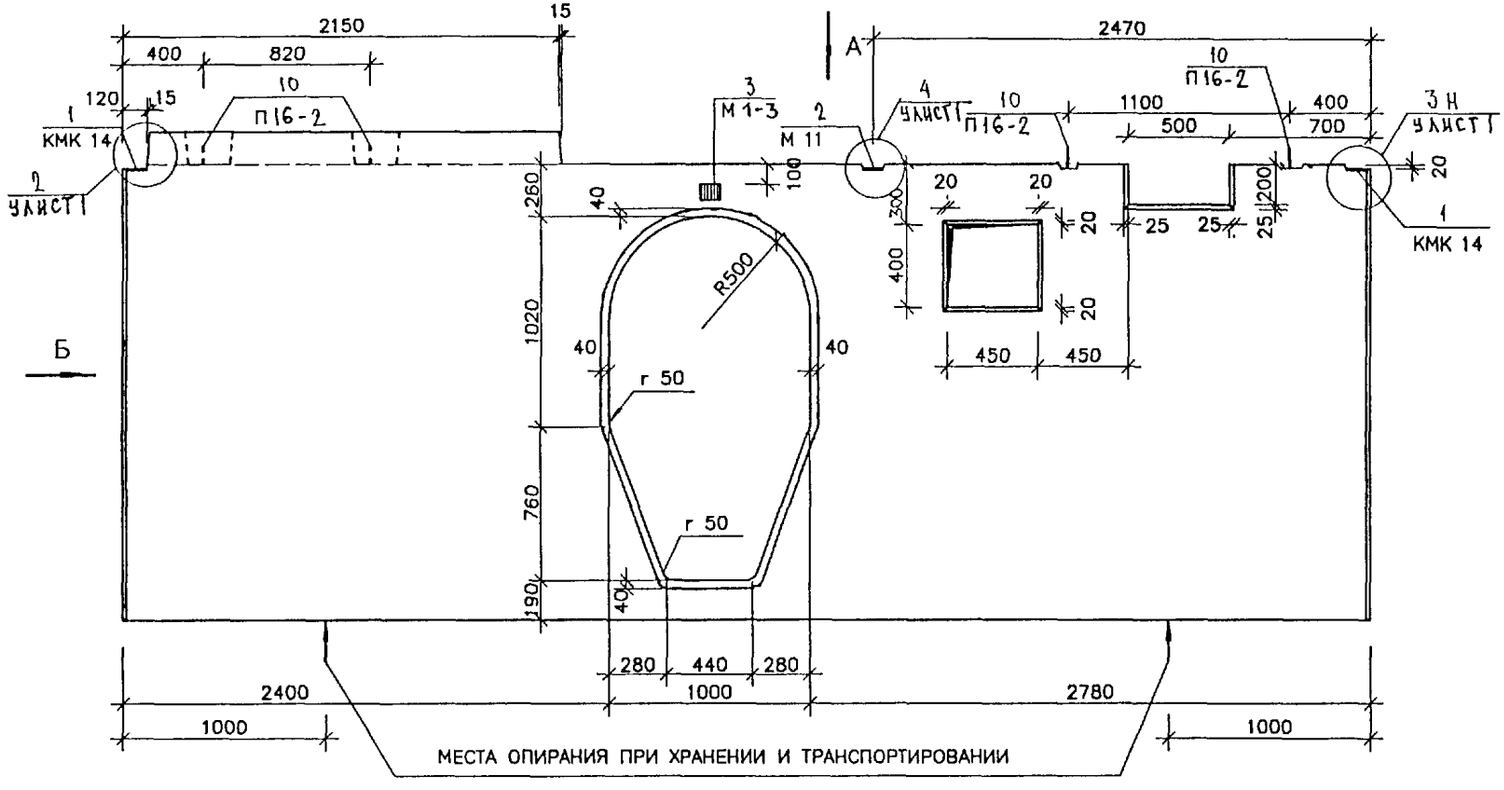


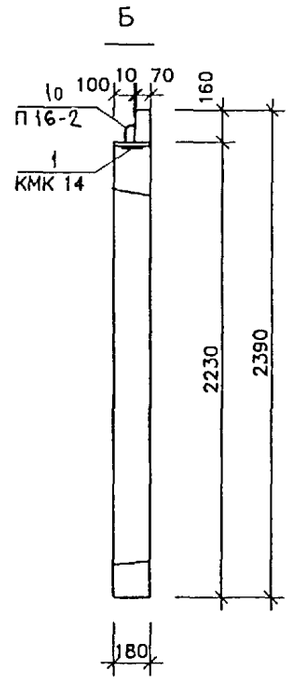


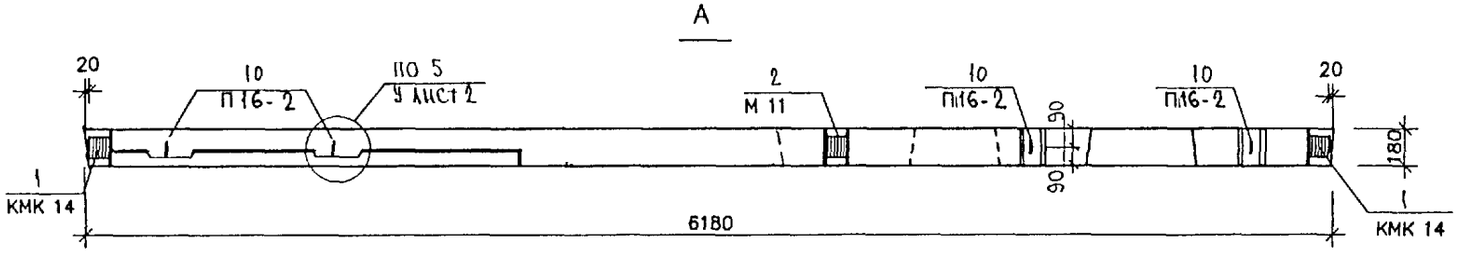


| | | | |
|---|---|---|---|
| НАЧ. ОТД. | ВАНАГ | | |
| ГЛ. СПЕЦ. | БАСКО | | |
| РУК. ГР. | КОМИССАРОВА | | |
| РАЗРАБ. | ТЕЛЕСНИЦКАЯ | | |
| ПРОВЕР. | КОМИССАРОВА | | |
| Н. КОНТР. | ГУРЕВИЧ | | |

РС1-1728. 01СБ.

ПАНЕЛЬ АВЦ 1862-70У
СБОРОЧНЫЙ ЧЕРТЕЖ

| СТАДИЯ | ЛИСТ | ЛИСТОВ |
|---|---|---|
| Р. | 1 | 1 |

МНИИТЭП
ОСК

СОГЛАСОВАНИЕ
ГЛ. СПЕЦ. М1 ЯНКО МАКЛАКОВА
ГИП М1

ИНВ. № ПОДЛ. | ПОДПИСЬ И ДАТА | ВЗАМ. № ПОДЛ.

## СХЕМА АРМИРОВАНИЯ ЛВЦ 1862-70У

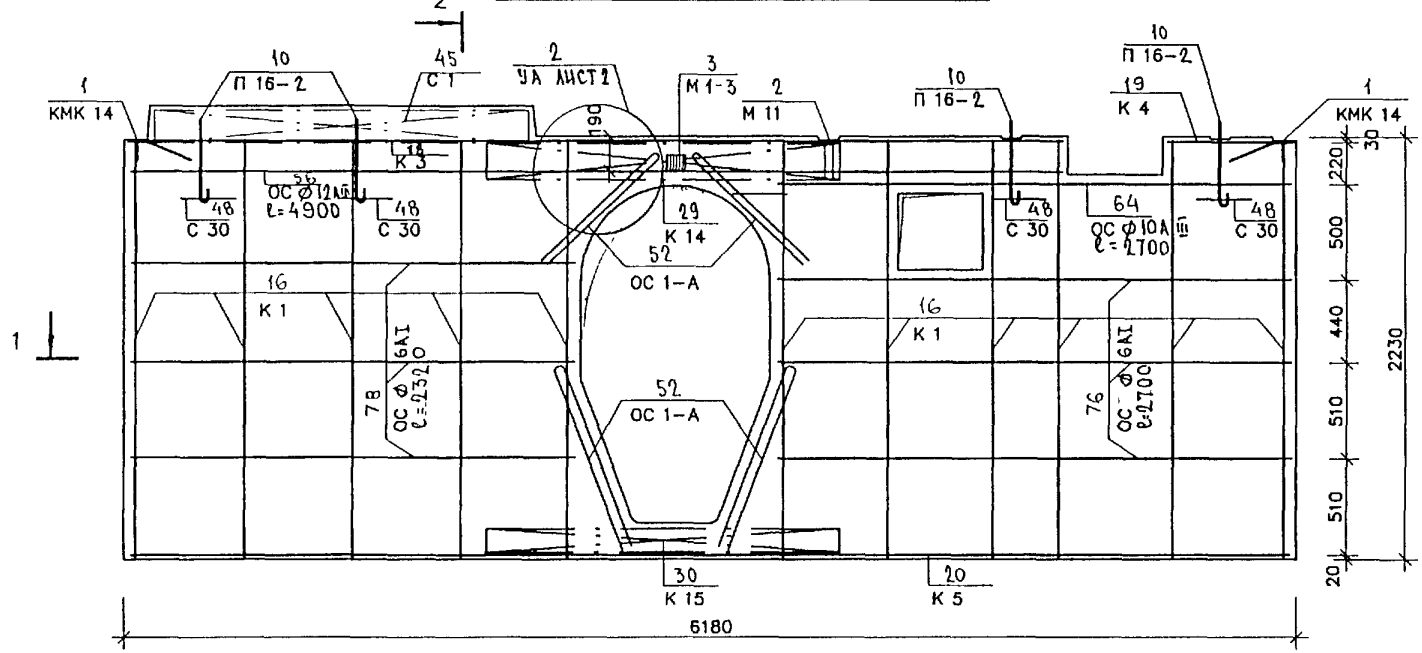


### 1-1

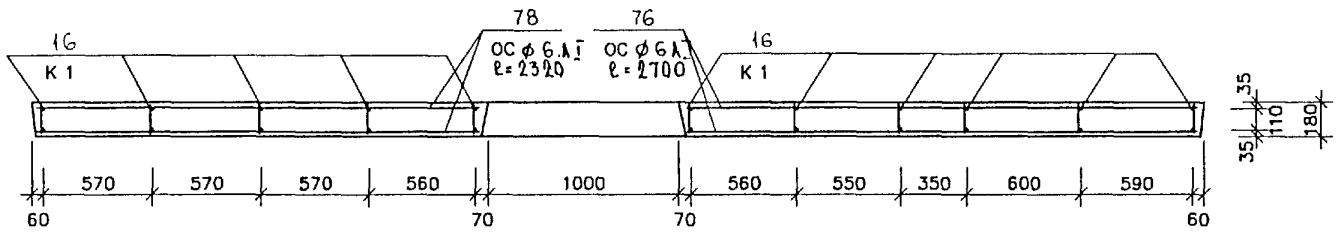


| | |
|---|---|
| Инд. № подл. | |
| Подпись и дата | |
| Взам. инв. № | |

РС 1-1728. 01 СБ.

Лист 2

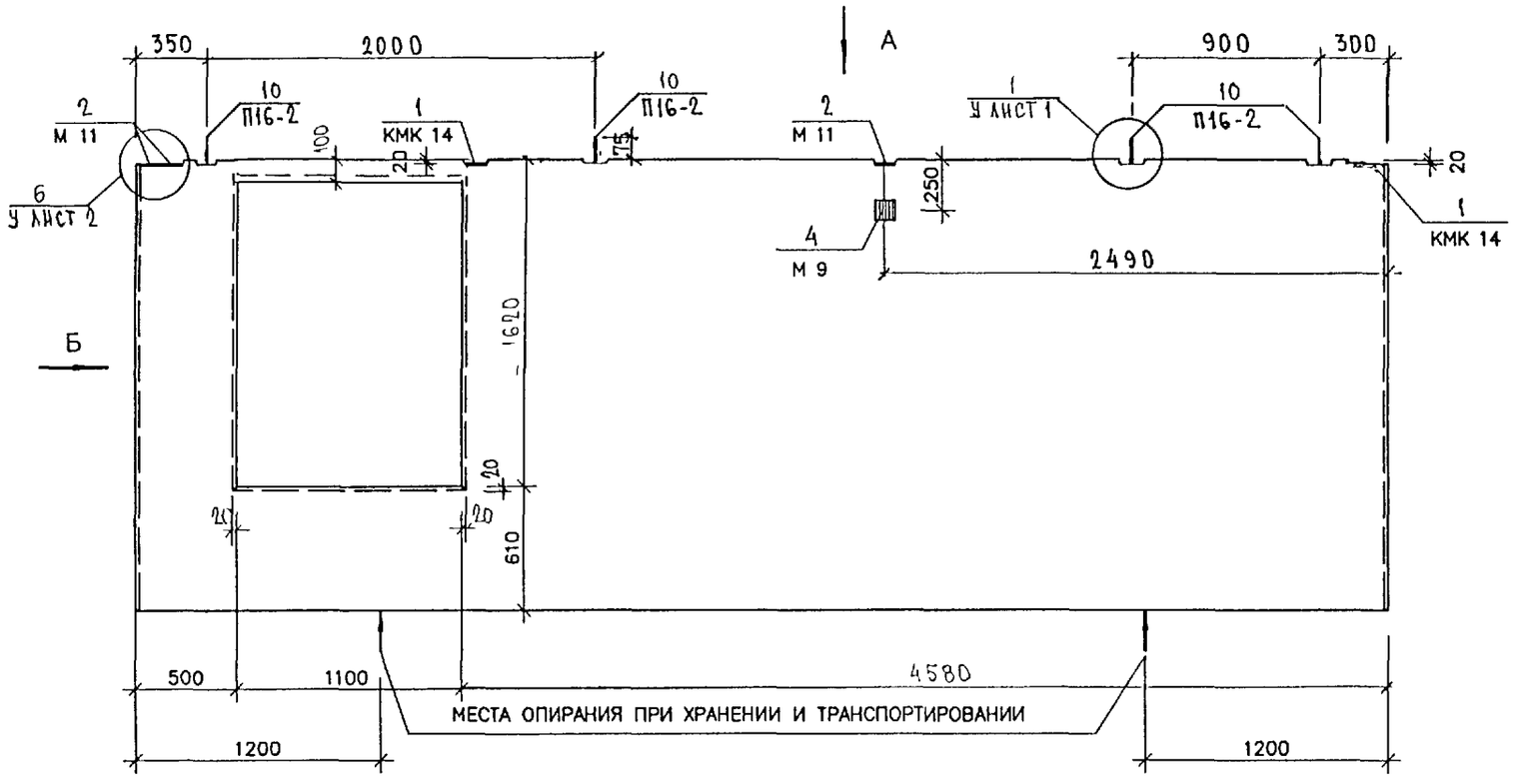


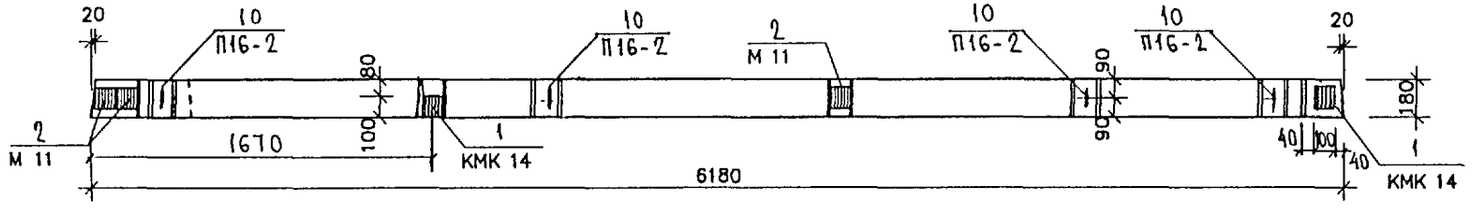


СОГЛАСОВАНИЕ

| | | |
|---|---|---|
| ГЛ. СПЕЦ. М | ЯНКО | |
| ПИП М 1 | МАКЛАКОВА | |

ИНВ. № ПОДЛ. | ПОДПИСЬ И ДАТА | ВЗАМ. № ПОДЛ.

| | | |
|---|---|---|
| НАЧ. ОТД. | ВАНАГ | |
| ГЛ. СПЕЦ. | БАСКО | |
| РУК. ГР. | КОМИССАРОВА | |
| РАЗРАБ. | ТЕЛЕСНИЦКАЯ | |
| ПРОВЕР. | КОМИССАРОВА | |
| Н. КОНТР. | ГУРЕВИЧ | |

РС1-1728.02сб.

ПАНЕЛЬ ВЦ 1862-71У
СБОРОЧНЫЙ ЧЕРТЕЖ

| СТАДИЯ | ЛИСТ | ЛИСТОВ |
|---|---|---|
| Р. | 1 | 1 |

МНИИТЭП
ОСК

# СХЕМА АРМИРОВАНИЯ ВЦ 1862-71У

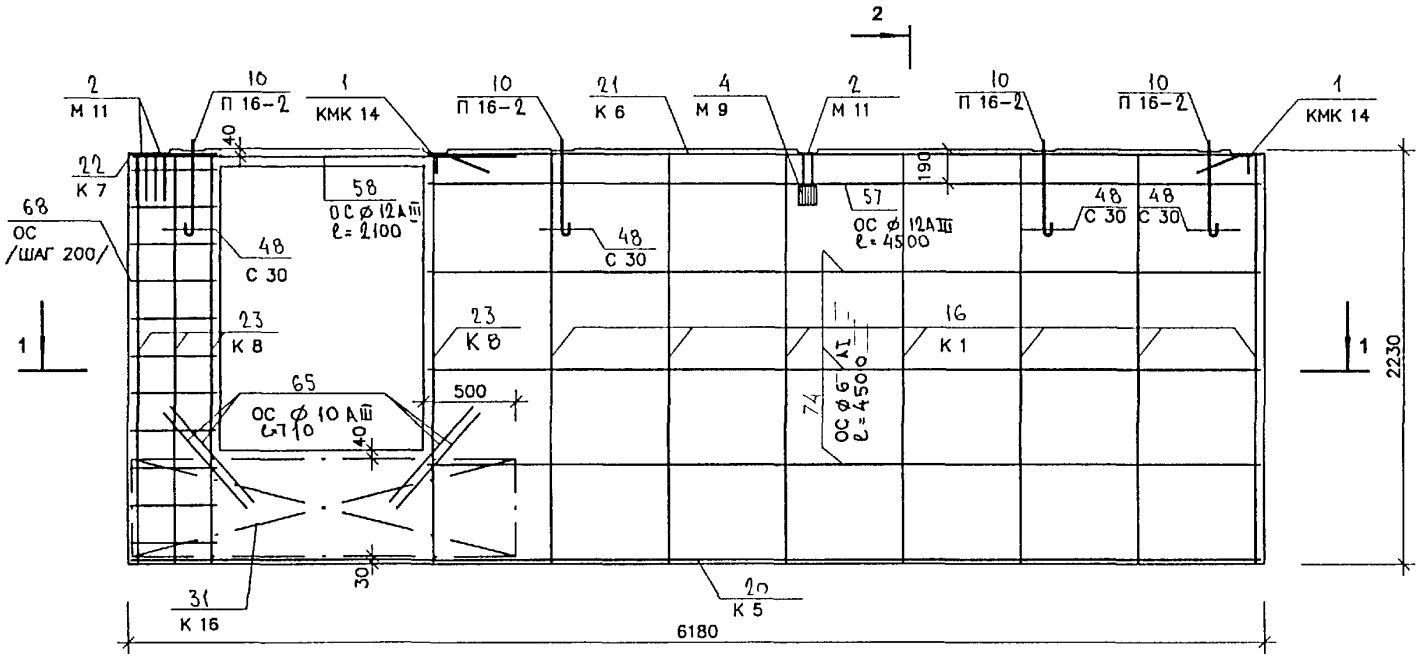


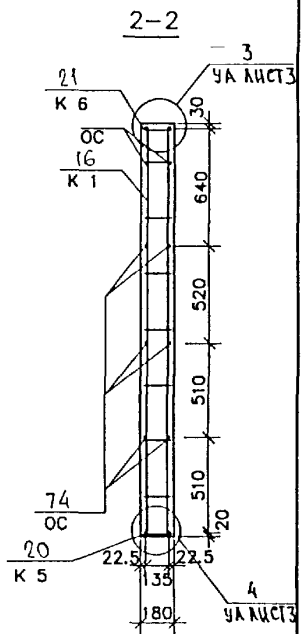


## 1-1

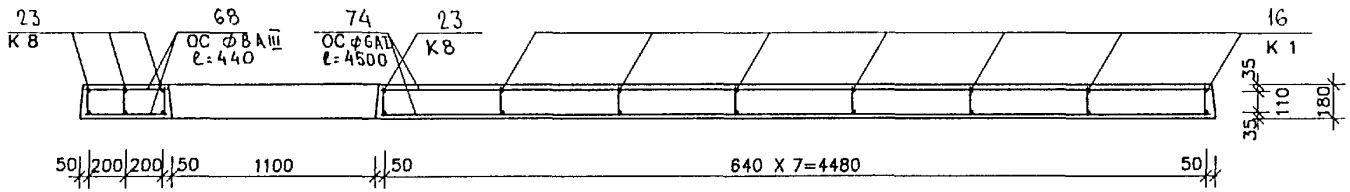


| | |
|---|---|
| РС 1-1728. 01СБ. | Лист 2 |

Инв. № подл. | Подпись и дата | Взам. инв. №

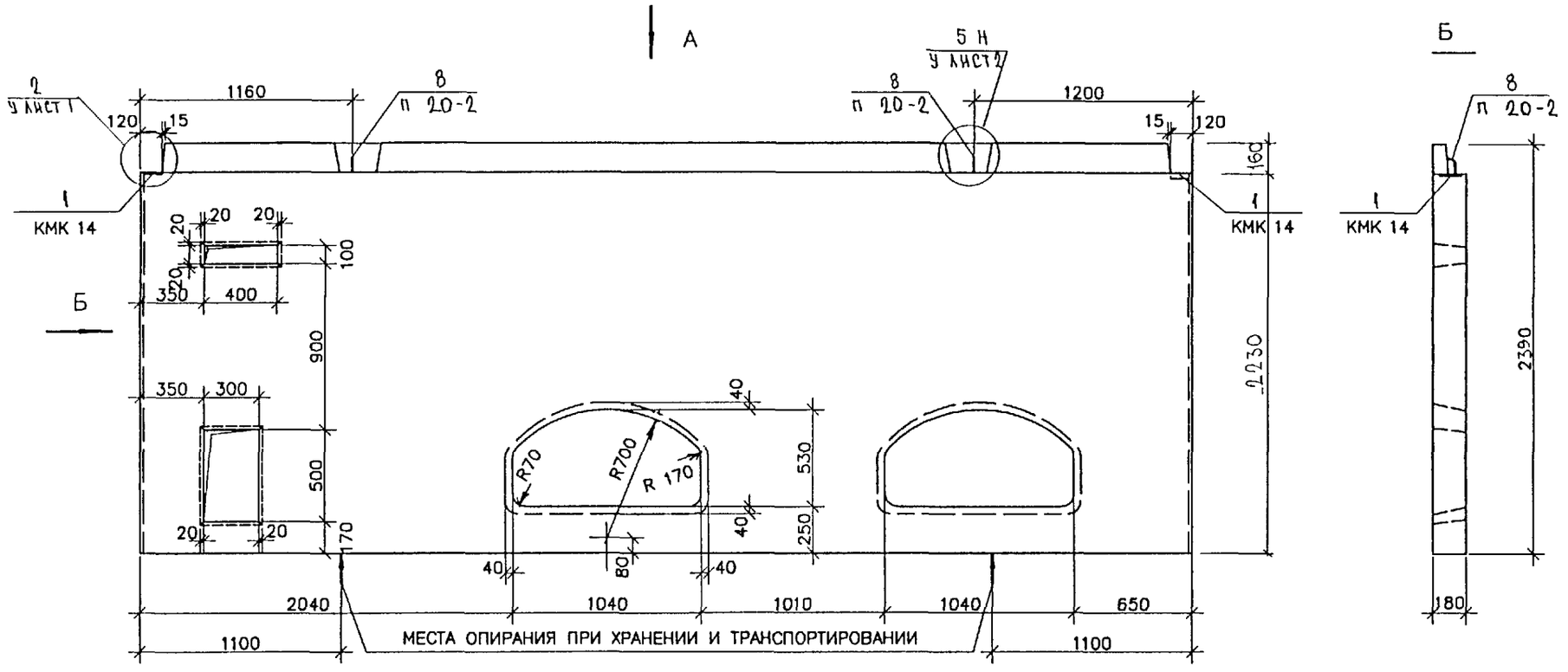


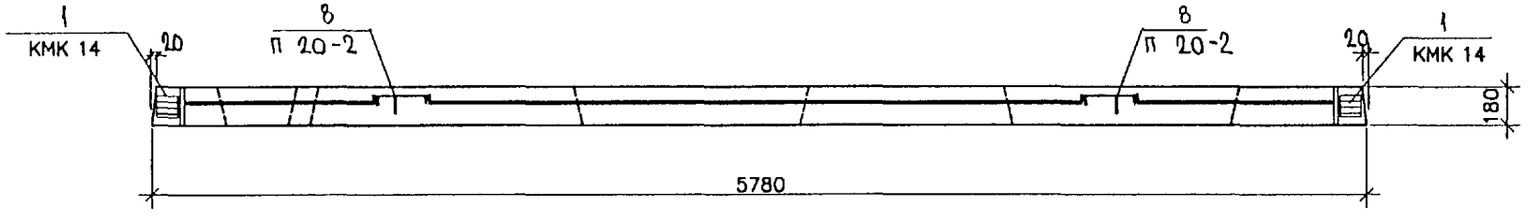


СОГЛАСОВАНО
Гл. инж. м 1 ЯНКО
ГИП м.1 МАКЛАКОВА

| | | |
|---|---|---|
| НАЧ ОТД. | ВАНАГ | |
| ГЛ. СПЕЦ. | БАСКО | |
| РУК. ГР. | КОМИССАРОВА | |
| РАЗРАБ. | ТЕЛЕСНИЦКАЯ | |
| ПРОВЕР. | КОМИССАРОВА | |
| Н. КОНТР. | ГУРЕВИЧ | |

РС 1-1728.03 СБ

ПАНЕЛЬ ВЦ 1858-70У
СБОРОЧНЫЙ ЧЕРТЕЖ

| СТАДИЯ | ЛИСТ | ЛИСТОВ |
|---|---|---|
| Р. | 1 | 2 |

М Н И И Т Э П
О С К

## СХЕМА АРМИРОВАНИЯ ВЦ 1858-70У

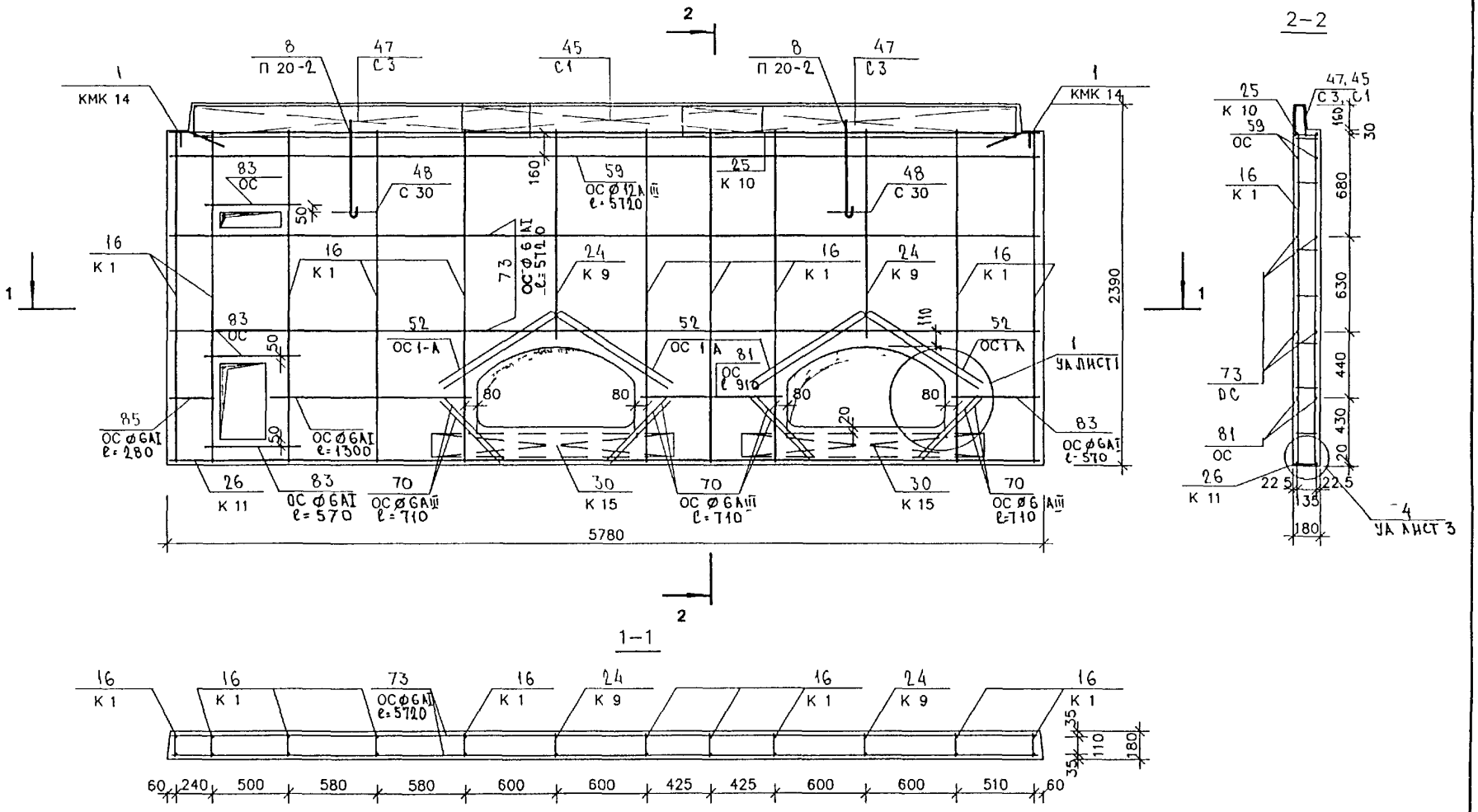


| инд.№подл. | подпись и дата | взам.инд.№ |
|---|---|---|

РС 1-1728. 03СБ.

ЛИСТ 2

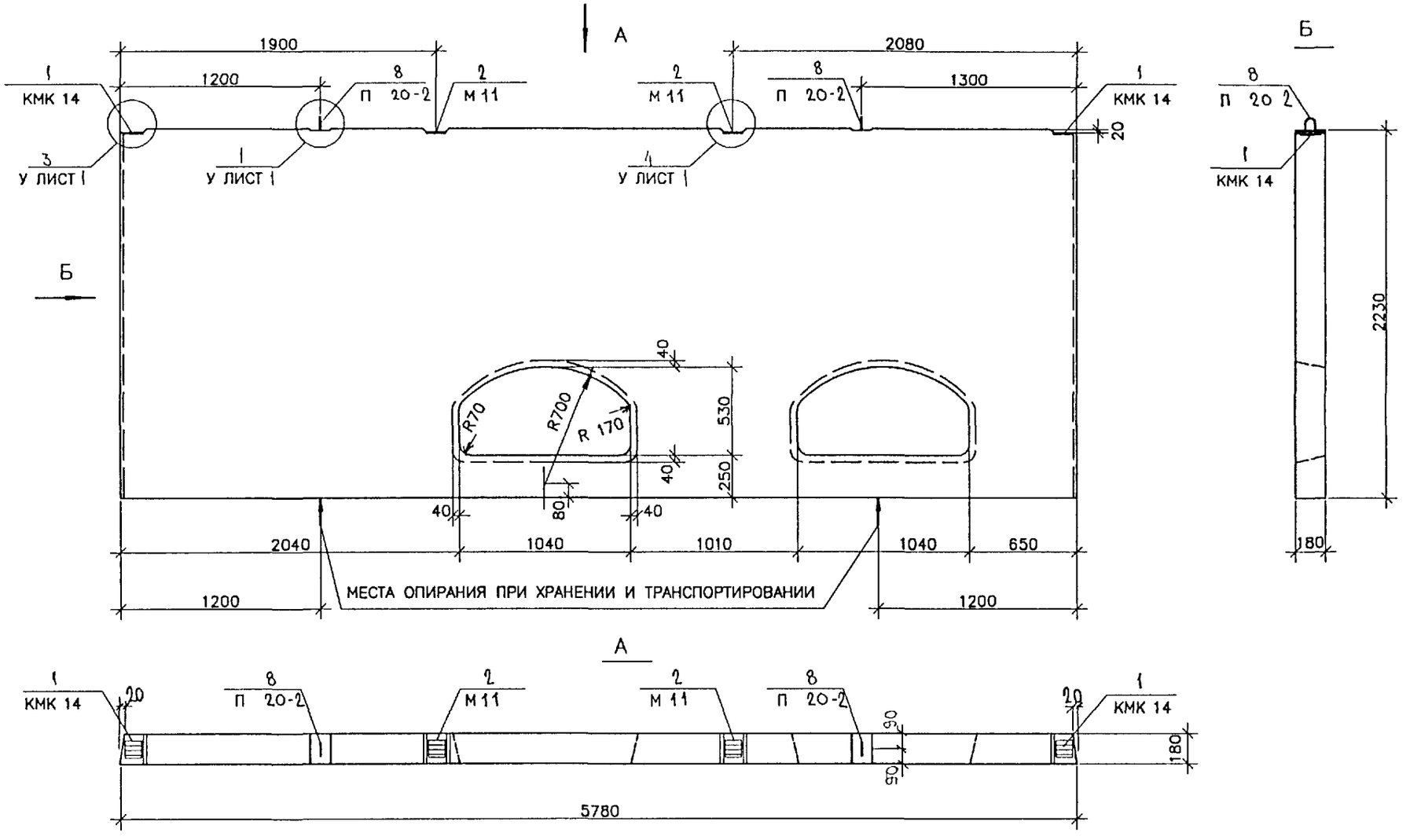


| | | | |
|---|---|---|---|
| НАЧ. ОТД. | ВАНАГ | | |
| ГЛ. СПЕЦ. | БАСКО | | |
| РУК. ГР. | КОМИССАРОВА | | |
| РАЗРАБ. | ТЕЛЕСНИЦКАЯ | | |
| ПРОВЕР. | КОМИССАРОВА | | |
| Н. КОНТР. | ГУРЕВИЧ | | |

РС 1-1728 04 СБ

ПАНЕЛЬ ВЦ 1858-71У

СБОРОЧНЫЙ ЧЕРТЕЖ

| СТАДИЯ | ЛИСТ | ЛИСТОВ |
|---|---|---|
| Р | 1 | 2 |

М Н И И Т Э П
О С К

СОГЛАСОВАНО

| | | |
|---|---|---|
| ГЛ. ИНЖ. М 1 | ЯНКО | |
| ГИП М.1 | МАКЛАКОВА | |

## СХЕМА АРМИРОВАНИЯ ВЦ 1858-71У

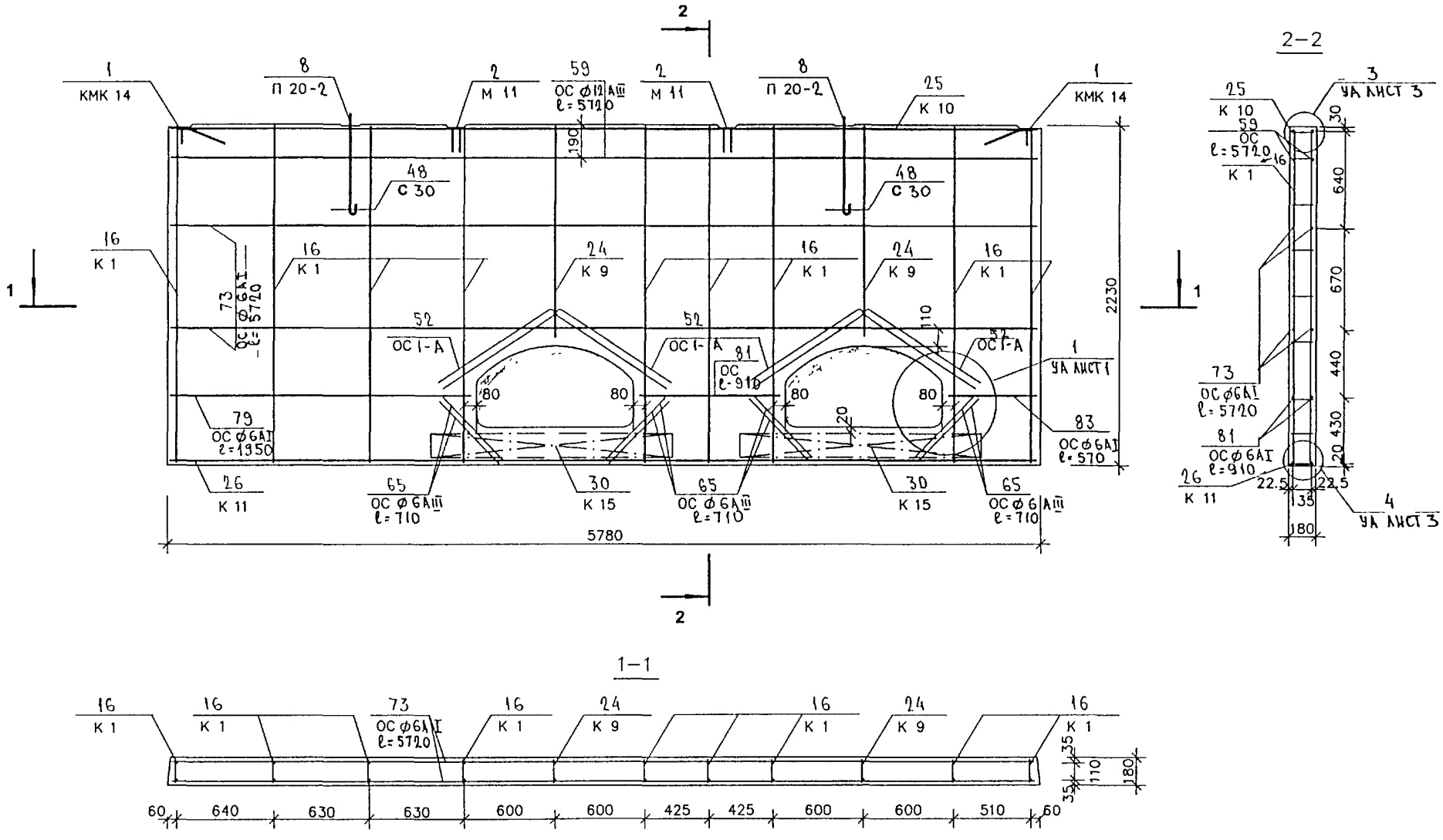


| инд.№подл. | подпись и дата | взам.инд.№ |
|---|---|---|

РС 1-1728. 04СБ.

ЛИСТ 2

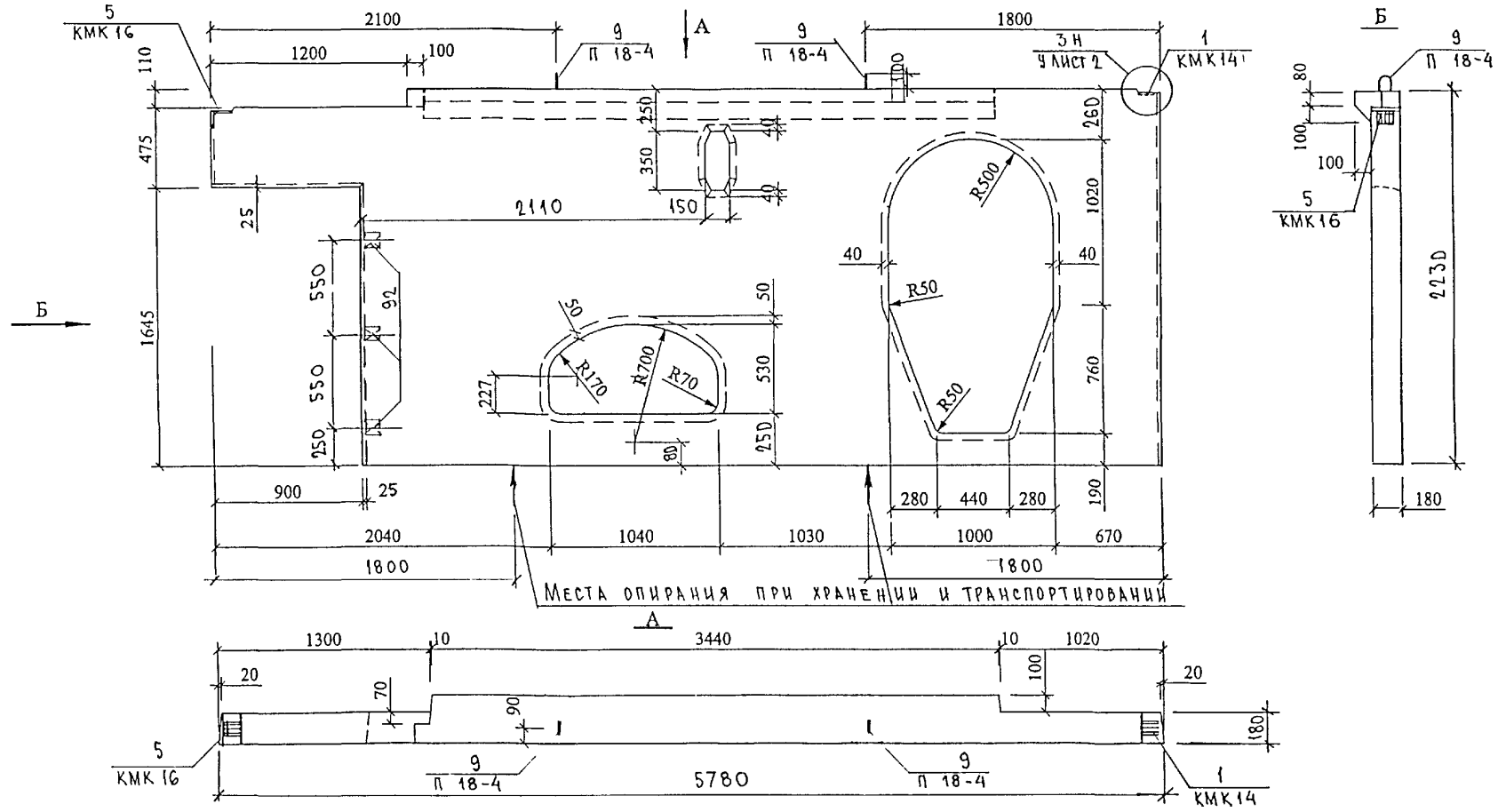


Согласовано
ГЛ ИНЖ М 1 — ЯНКО
ГИП М 1 — МАКЛАКОВА

| | | | |
|---|---|---|---|
| НАЧ ОТД | ВАНАГ | | |
| ГЛ СПЕЦ | БАСКО | | |
| РУК ГР | КОМИССАРОВА | | |
| РАЗРАБ | ТЕЛЕСНИЦКАЯ | | |
| ПРОВЕР | КОМИССАРОВА | | |
| Н КОНТР | ГУРЕВИЧ | | |

РС1-1728. 05 СБ

ПАНЕЛЬ ЛВЦ 1858-1УЛ
СБОРОЧНЫЙ ЧЕРТЕЖ

| СТАДИЯ | ЛИСТ | ЛИСТОВ |
|---|---|---|
| Р | 1 | 2 |

МНИИТЭП
ОСК

## СХЕМА АРМИРОВАНИЯ ЛВЦ 1858-1УЛ

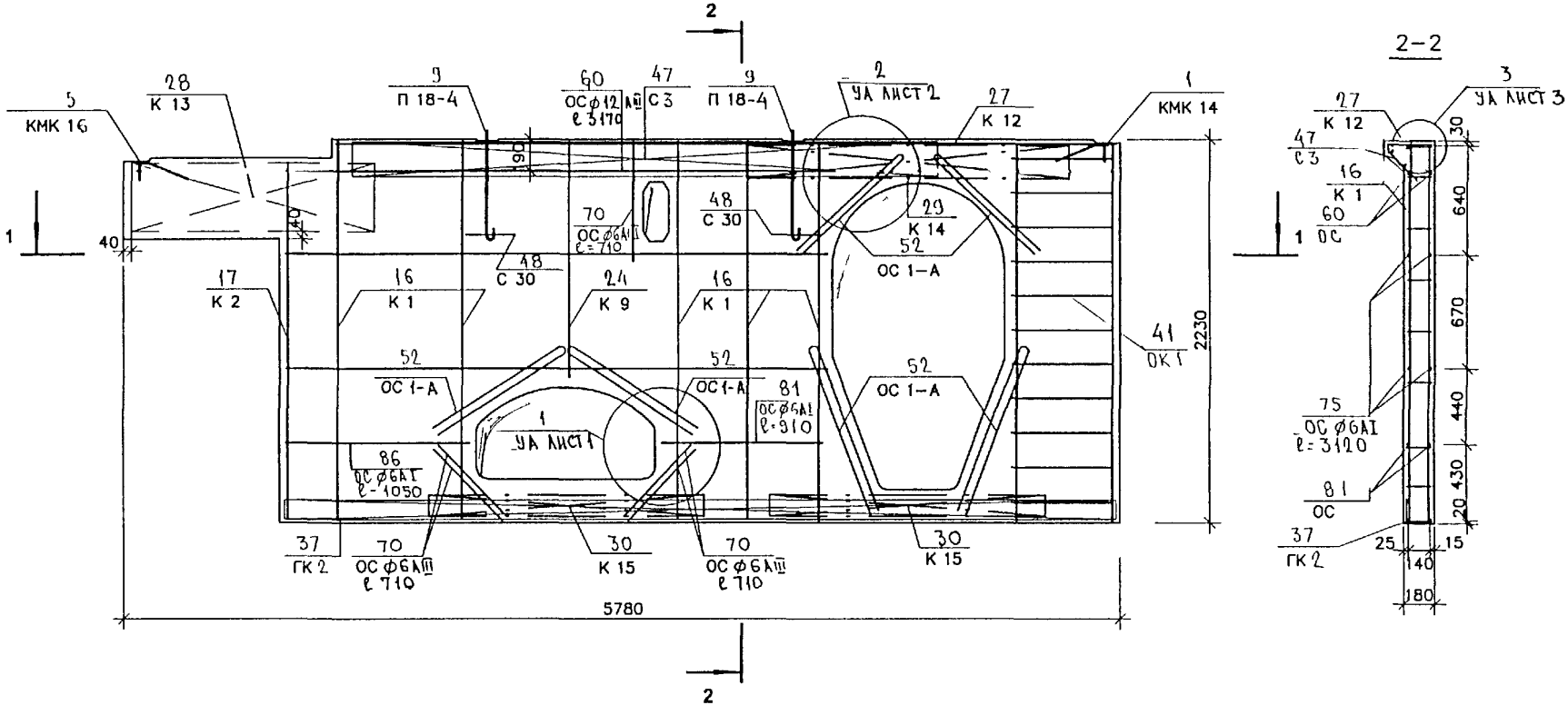

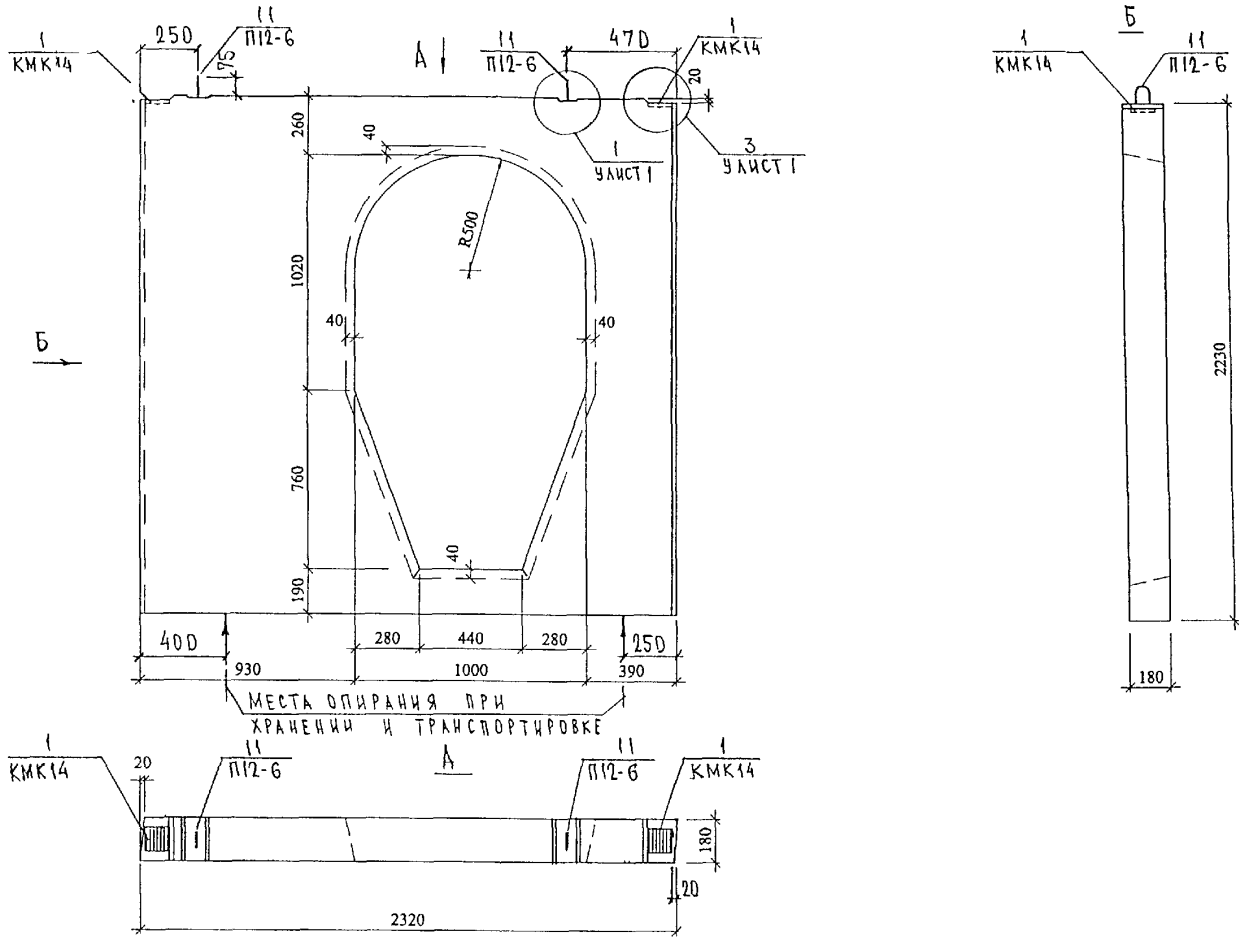


СОГЛАСОВАНО

| | | |
|---|---|---|
| ГЛ ИНЖ М1 | ЯНКО | |
| ГИП М1 | МАКЛАКОВА | |

| | | | | |
|---|---|---|---|---|
| НАЧ ОТД | ВАНАГ | | | РС 1-1728.06 СБ |
| ГЛ СПЕЦ | БАСКО | | | |
| РГИ | НИКОЛАЕВА | | | |
| РАЗРАБ | НИКОЛАЕВА | | | ПАНЕЛЬ ВЦ 1824-14 |
| ПРОВЕР | КОМИССАРОВА | | | СБОРОЧНЫЙ ЧЕРТЕЖ |
| | | | | |
| | | | | |
| Н КОНТР | ГУРЕВИЧ | | | |

| СТАДИЯ | ЛИСТ | ЛИСТОВ |
|---|---|---|
| Р | 1 | 2 |

МНИИТЭП ОСК

## СХЕМА АРМИРОВАНИЯ ВЦ 1824-1У

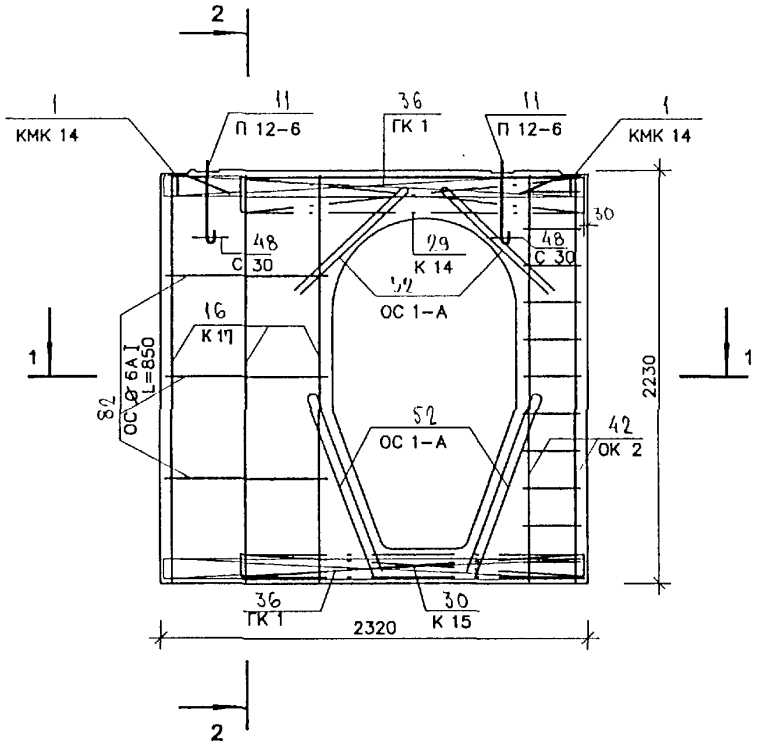


### 2–2

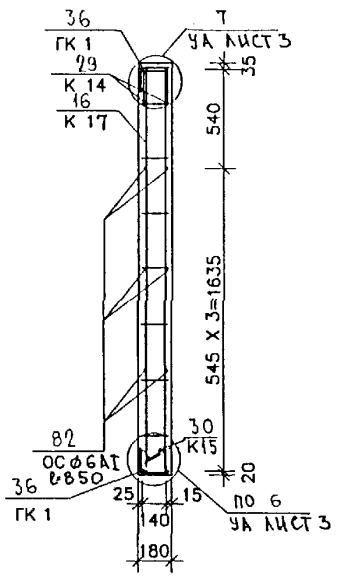


### 1-1

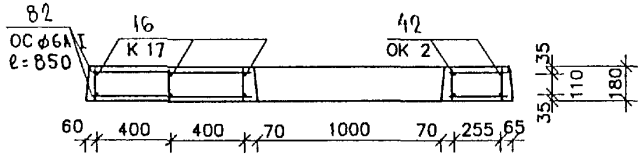




Инв. № подл. | Подпись и дата | Взам. инв. №

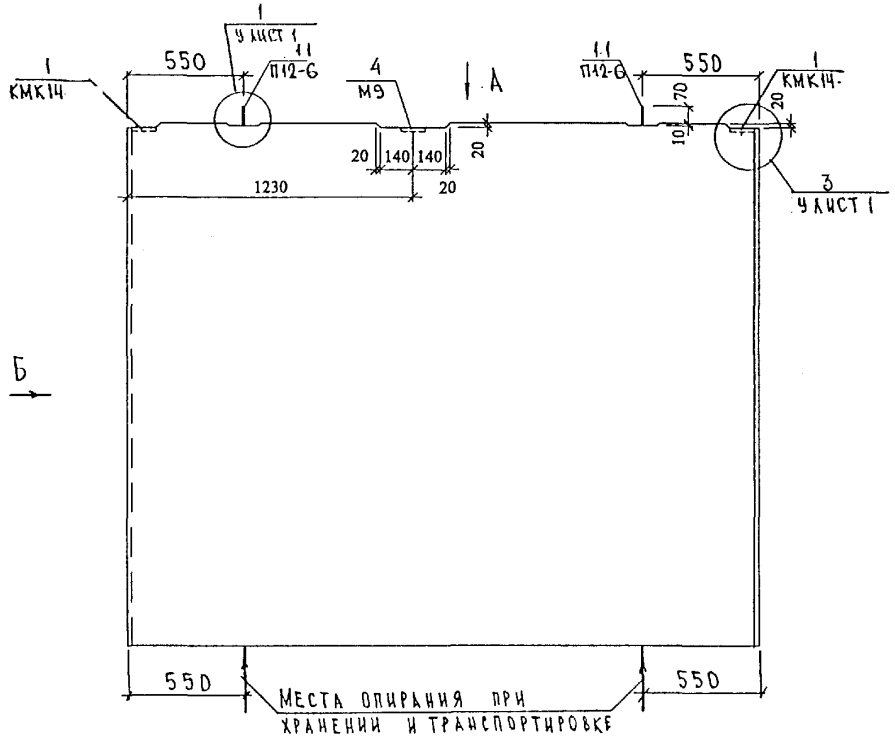


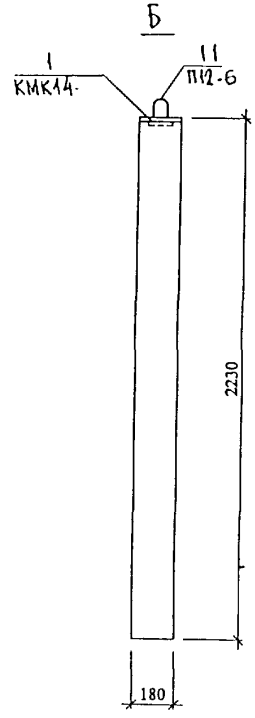


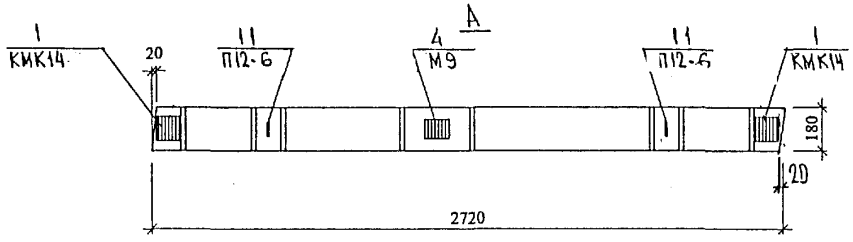


СОГЛАСОВАНО:
ГЛ. ИНЖ. М. 1 ЯНКО
ГИП М. 1 МАКАКОВА

| | | |
|---|---|---|
| НАЧ. ОТД. | ВАНАГ | |
| ГА. СПЕЦ. | БАСКО | |
| РГИ | НИКОЛАЕВА | |
| РАЗРАБ. | НИКОЛАЕВА | |
| ПРОВЕР. | КОМИССАРОВА | |
| Н. КОНТР. | ГУРЕВИЧ | |

РС 1-1728.07 СБ.

ПАНЕЛЬ ВЦ 1827-14
СБОРОЧНЫЙ ЧЕРТЕЖ.

| СТАДИЯ | ЛИСТ | ЛИСТОВ |
|---|---|---|
| Р | 1 | 2 |

МНИИТЭП
ОСК

## СХЕМА АРМИРОВАНИЯ ВЦ 1827-1У

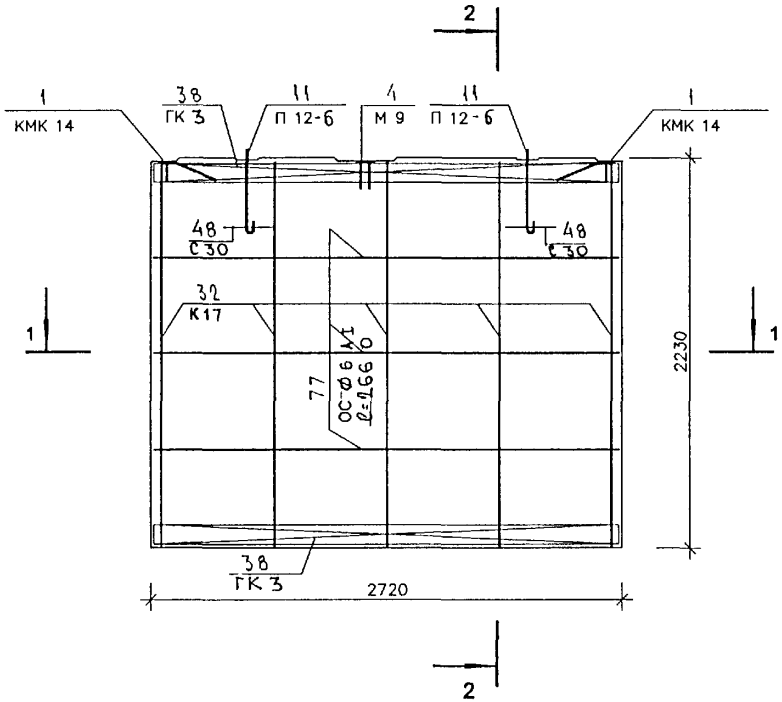


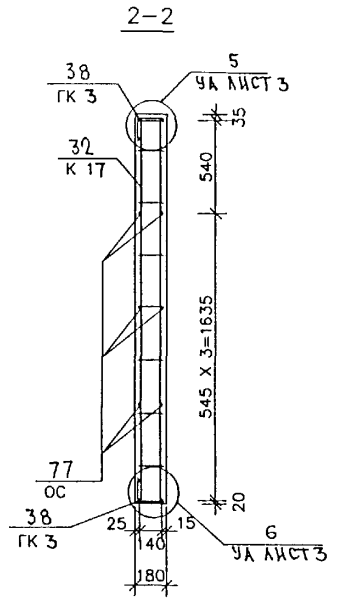


Инв.№подл. | Подпись и дата | Взам.инв.№

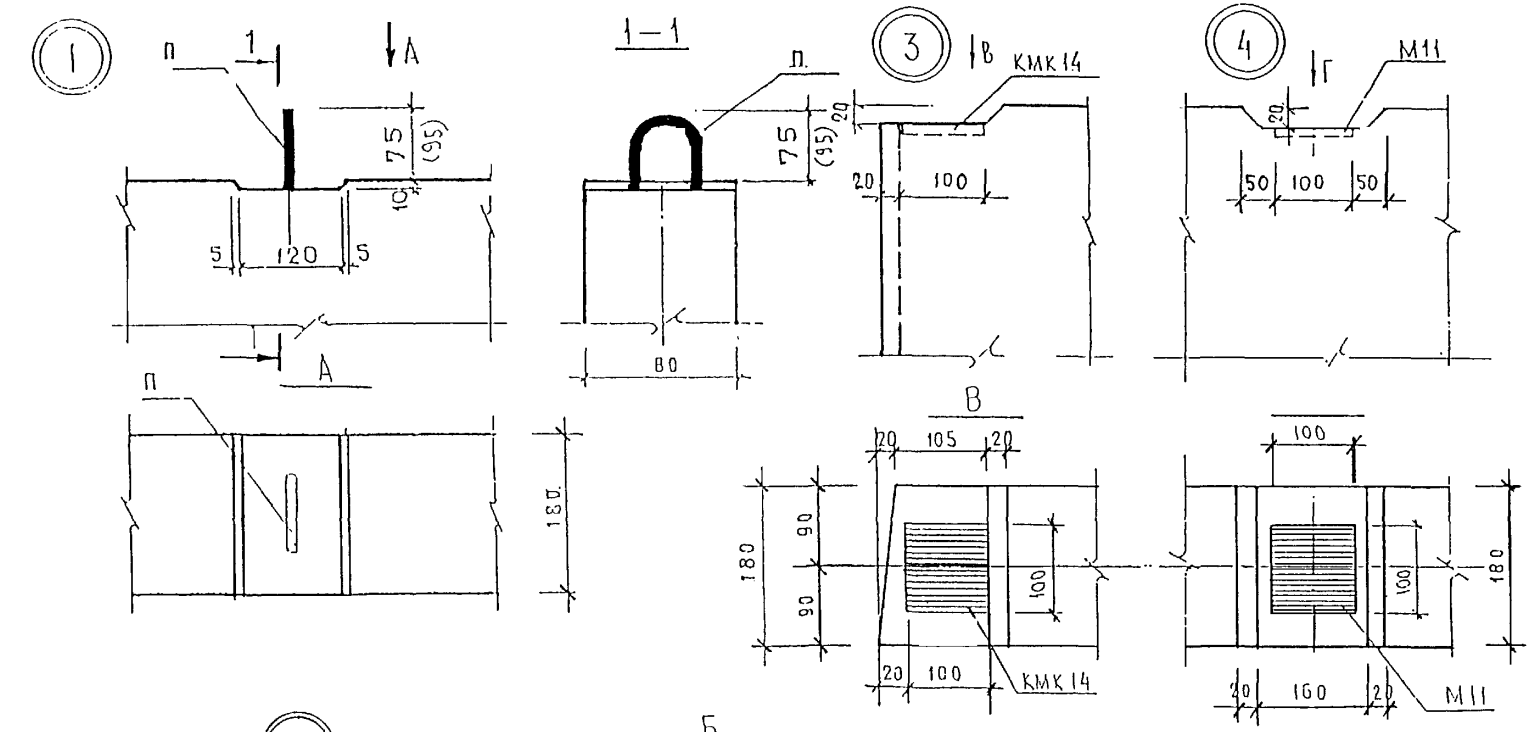


| | | | |
|---|---|---|---|
| НАЧ.ОТД. | ВАНАГ | | |
| ГЛ.СПЕЦ. | БАСКО | | |
| РУК.ГР. | КОМИССАРОВА | | |
| РАЗРАБ. | ТЕЛЕСНИЦКАЯ | | |
| ПРОВЕР. | КОМИССАРОВА | | |
| Н.КОНТР. | ГУРЕВИЧ | | |

РС1-1728. У.

Узлы
ГАБАРИТНЫЕ

| СТАДИЯ | ЛИСТ | ЛИСТОВ |
|---|---|---|
| Р | 1 | 2 |

МНИИТЭП
ОСК

5

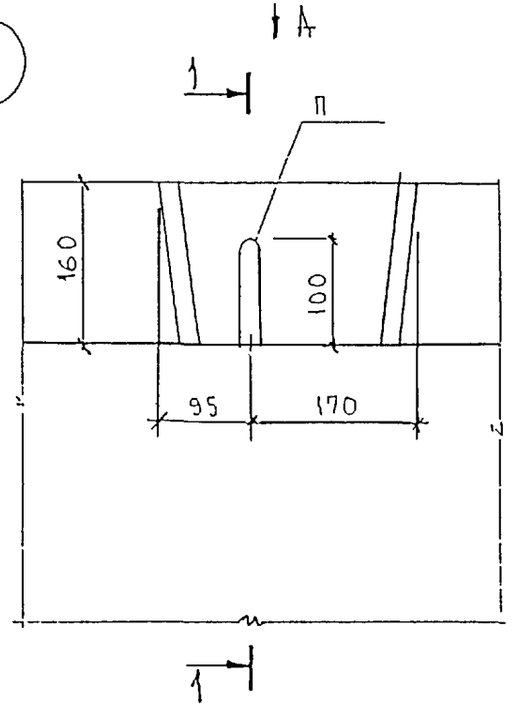


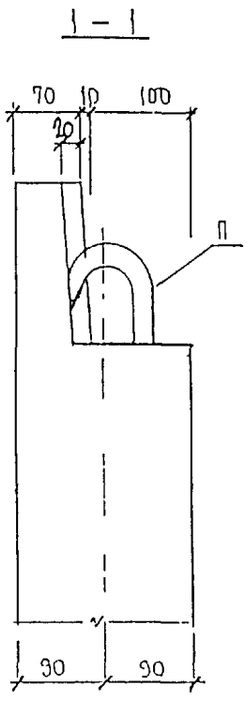


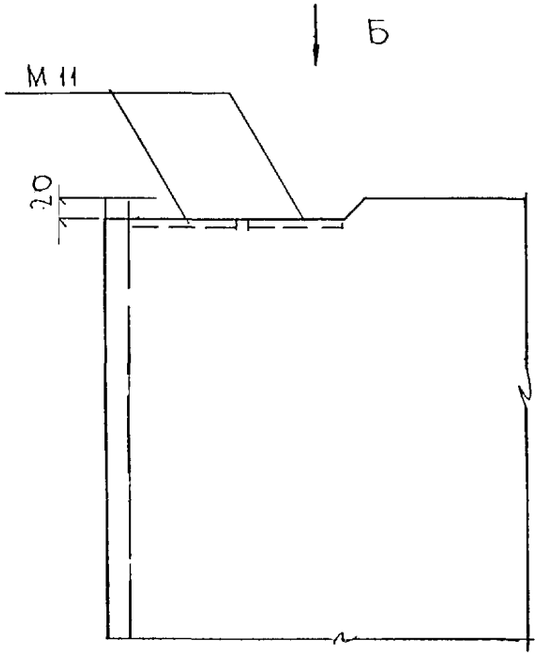


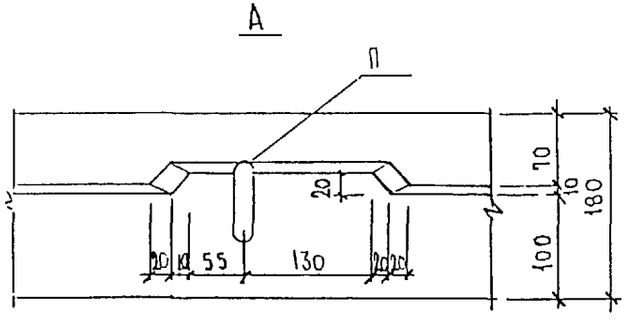


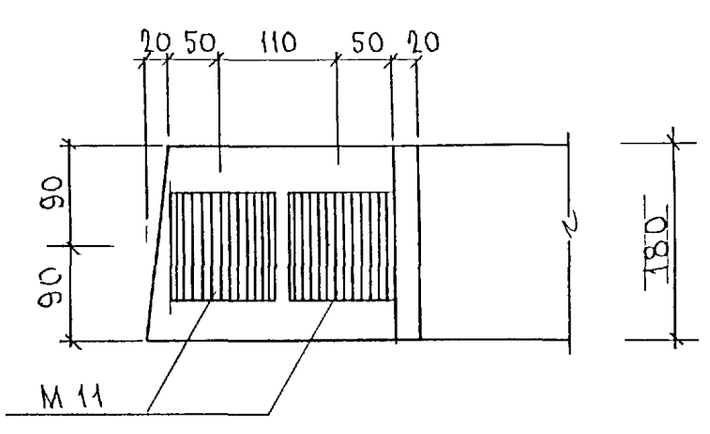


Инв. № подл. | Подпись и дата | Взам. инв. №

РС1-1728.У

Лист 2

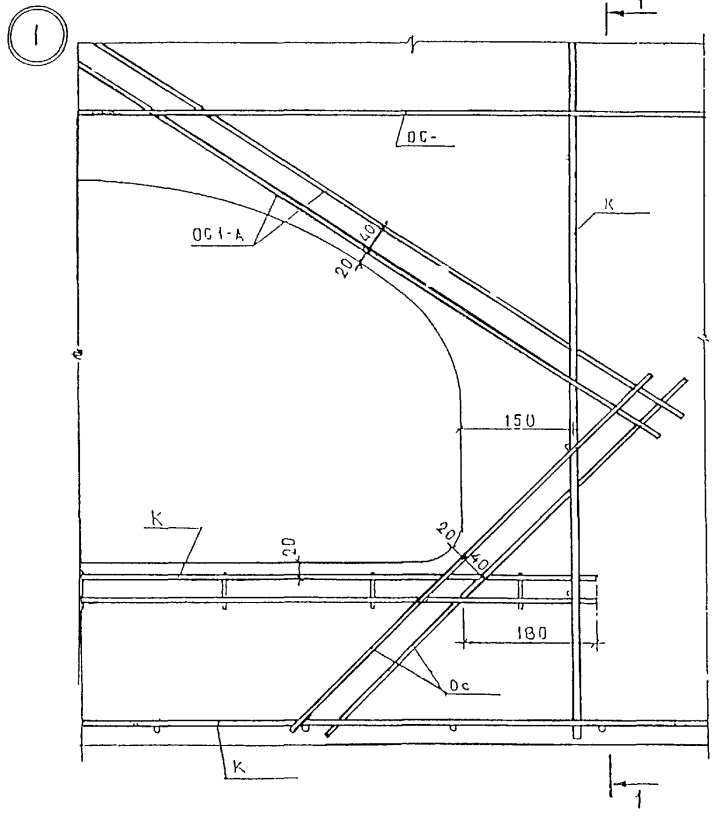


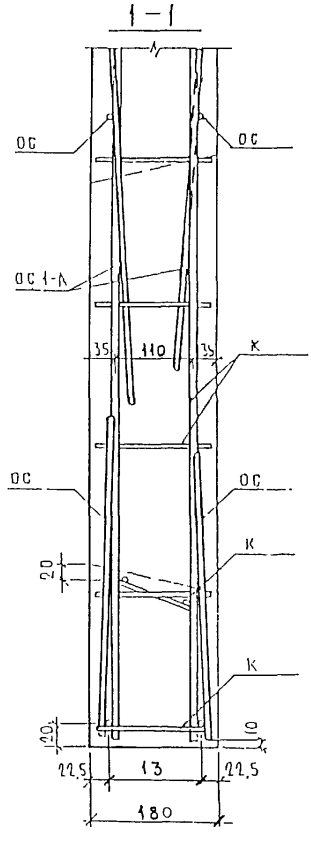


| | | | |
|---|---|---|---|
| Нач.отд. | Ванаг | | |
| Гл.спец. | Баско | | |
| Рук.гр. | Комиссарова | | |
| Разраб. | Телесницкая | | |
| Провер. | Комиссарова | | |
| | | | |
| | | | |
| Н.контр. | Гуревич | | |

РС1-1728.УА.

Узлы арматурные

| Стадия | Лист | Листов |
|---|---|---|
| Р | 1 | 3 |

МНИИТЭП ОСК

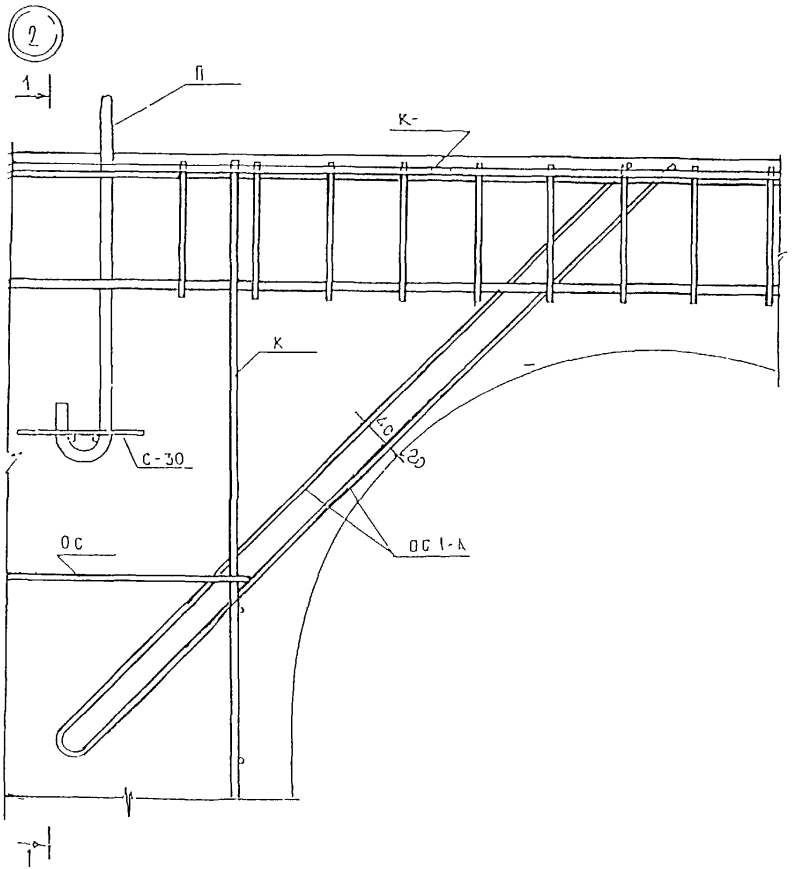


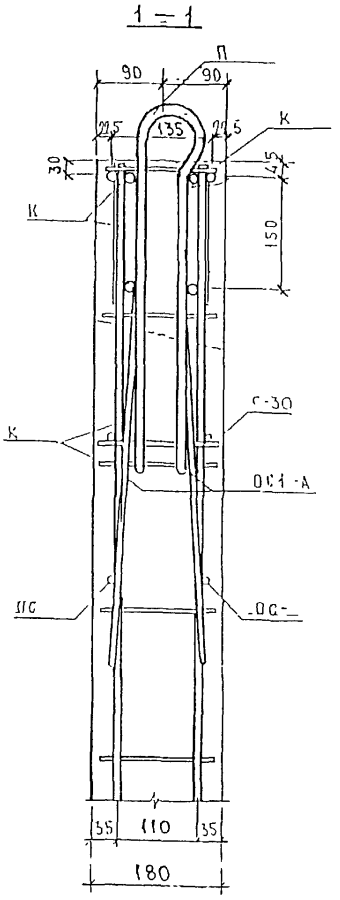




ИНВ.№ ПОДЛ | ПОДПИСЬ И ДАТА | ВЗАМ. ИНВ. №

3

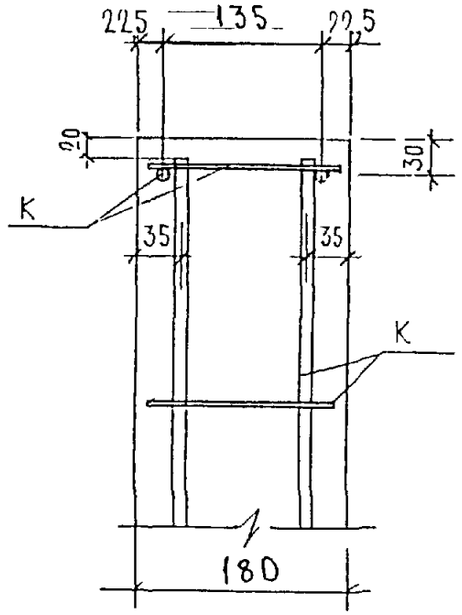


5

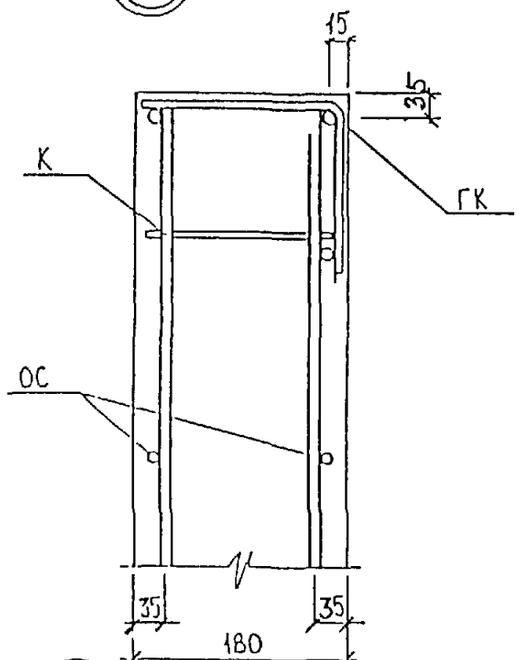


7

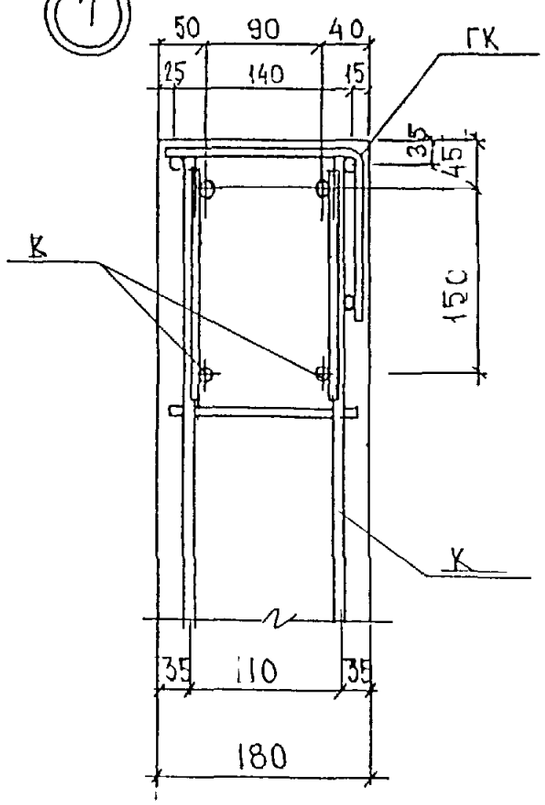


4

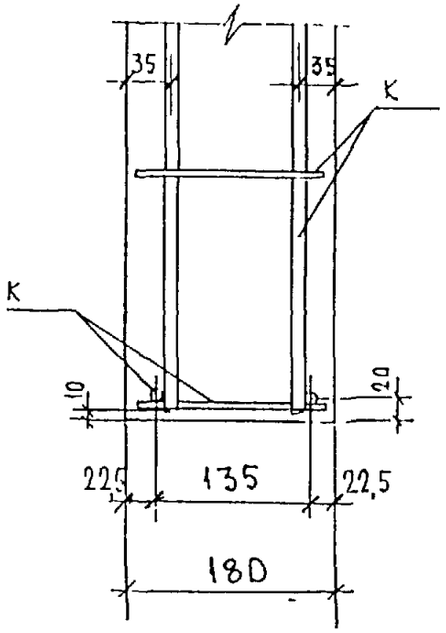


6

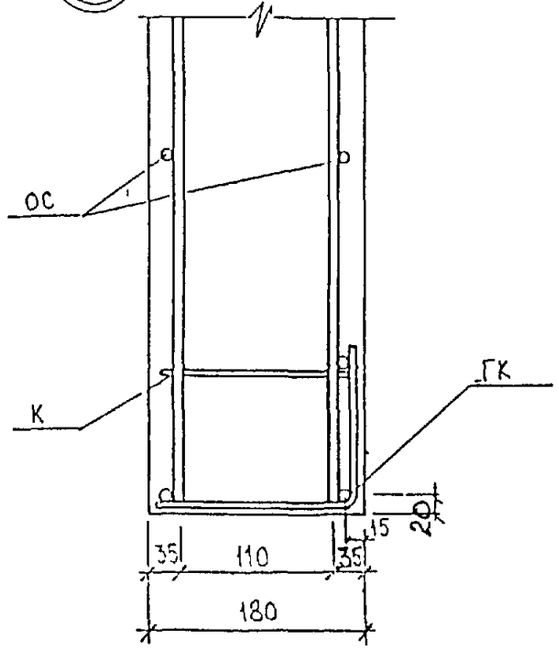


Инв. № подл. | Подпись и дата | Взам. инв. №

РС1-1728. УА.

Лист 3

РИС 1

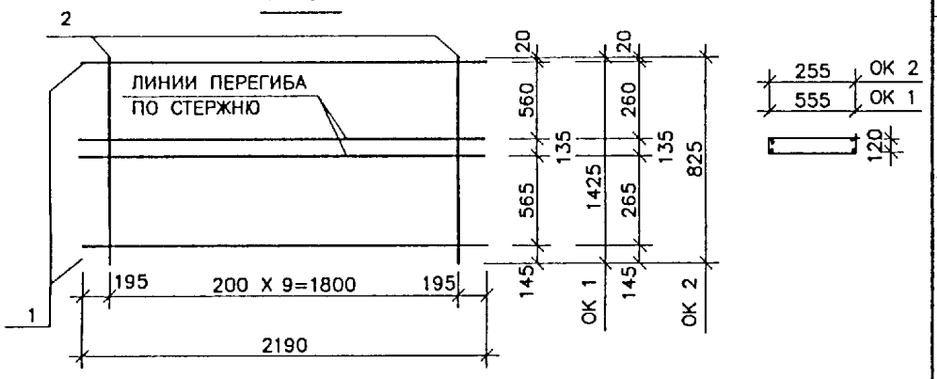


| РИС. | МАРКА | ПОЗ. | НАИМЕНОВАНИЕ | КОЛ. | ОБОЗНАЧЕНИЕ | МАССА | МАССА |
|---|---|---|---|---|---|---|---|
| 1 | ОК 1 | 1 | Ø 12А III L=2190 | 4 | | 7 78 | 9 09 |
| | | 2 | Ø 4Вр I L=1425 | 10 | | 1 31 | |
| | ОК 2 | 1 | Ø 12А III L=2190 | 4 | | 7 78 | 8 54 |
| | | 2 | Ø 4Вр I L=825 | 10 | | 0 76 | |

АРМАТУРА КЛАССА AIII,AI ПО ГОСТ 5781-81, Вр I ПО ГОСТ 6727-80
СВАРКА ПО ГОСТ 14098-91 (К1-К7).

| | | |
|---|---|---|
| НАЧ.ОТД. | ВАНАГ | |
| ГЛ.СПЕЦ. | БАСКО | |
| РУК.ГР. | КОМИССАРОВА | |
| РАЗРАБ. | ТЕЛЕСНИЦКАЯ | |
| ПРОВЕР. | КОМИССАРОВА | |
| Н.КОНТР. | ГУРЕВИЧ | |

РС 1-1728

КАРКАСЫ
СБОРОЧНЫЙ ЧЕРТЕЖ

| СТАДИЯ | ЛИСТ | ЛИСТОВ |
|---|---|---|
| Р | 1 | 1 |

М Н И И Т Э П
О С К

РИС.1

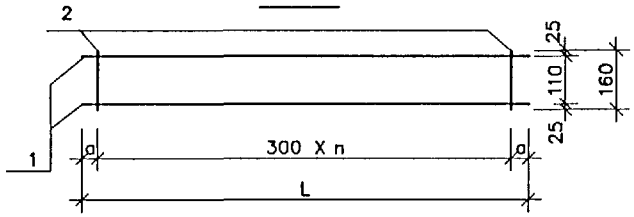


| МАРКА | ДЛИНА | a | n |
|---|---|---|---|
| К 1 | 2190 | 195 | 6 |
| К 2 | 2080 | 130 | 5 |
| К 8 | 2190 | 195 | 6 |
| К 9 | 1370 | 85 | 4 |
| К 17 | 2205 | 55 | 7 |

РИС.2

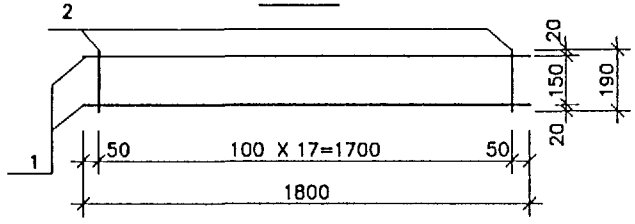


РИС.3

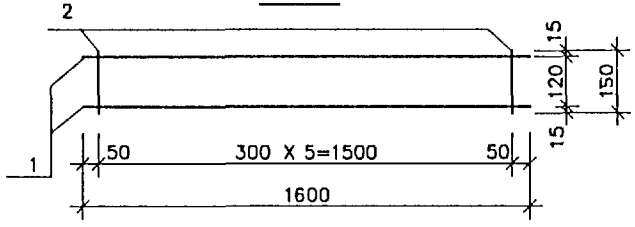


| РИС | МАРКА | ПОЗ | НАИМЕНОВАНИЕ | КОЛ | ОБОЗНАЧЕНИЕ | МАССА | МАССА |
|---|---|---|---|---|---|---|---|
| 1 | К 1 | 1 | Ø 8А III L=2190 | 2 | | 1.73 | |
| | | 2 | Ø 4Вр I L=160 | 7 | | 0.10 | 1 83 |
| | К 2 | 1 | Ø 8А III L=2080 | 2 | | 1 64 | |
| | | 2 | Ø 4Вр I L=160 | 6 | | 0 09 | 1.73 |
| | К 8 | 1 | Ø 12А III L=2190 | 2 | | 3 89 | |
| | | 2 | Ø 4Вр I L=160 | 7 | | 0.10 | 3.99 |
| | К 9 | 1 | Ø 8А III L=1370 | 2 | | 1.08 | |
| | | 2 | Ø 4Вр I L=160 | 5 | | 0.07 | 1.15 |
| | К 17 | 1 | Ø 8А III L=2205 | 2 | | 1.74 | |
| | | 2 | Ø 4Вр I L=160 | 8 | | 0 12 | 1.86 |
| 2 | К 14 | 1 | Ø 12А III L=1800 | 2 | | 3.20 | |
| | | 2 | Ø 8А III L=190 | 18 | | 1.35 | 4.55 |
| 3 | К 15 | 1 | Ø 6А III L=1600 | 2 | | 0.71 | |
| | | 2 | Ø 4Вр I L=150 | 6 | | 0 08 | 0.79 |

АРМАТУРА КЛАССА AIII ПО ГОСТ 5781-81, Вр I ПО ГОСТ 6727-80.
СВАРКА ПО ГОСТ 14098-91 (К1-К7)

| | | |
|---|---|---|
| НАЧ.ОТД. | ВАНАГ | |
| ГЛ.СПЕЦ. | БАСКО | |
| РУК.ГР. | КОМИССАРОВА | |
| РАЗРАБ. | ТЕЛЕСНИЦКАЯ | |
| ПРОВЕР. | КОМИССАРОВА | |
| Н.КОНТР. | ГУРЕВИЧ | |

РС 1-1728

КАРКАСЫ
СБОРОЧНЫЙ ЧЕРТЕЖ

| СТАДИЯ | ЛИСТ | ЛИСТОВ |
|---|---|---|
| Р | 1 | 1 |

МНИИТЭП
ОСК

РИС.1

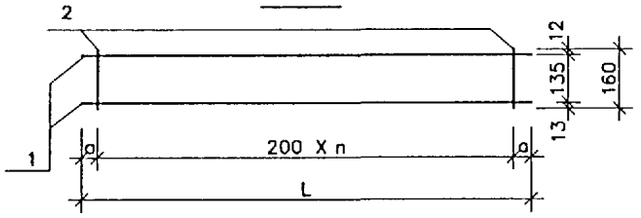


| МАРКА | ДЛИНА | a | n |
|---|---|---|---|
| К 3 | 4920 | 60 | 24 |
| К 4 | 640 | 20 | 3 |
| К 5 | 6120 | 60 | 30 |
| К 6 | 4520 | 60 | 22 |
| К 7 | 440 | 20 | 2 |
| К 10 | 5720 | 60 | 28 |
| К 11 | 5720 | 60 | 28 |
| К 12 | 4430 | 15 | 22 |

РИС.2

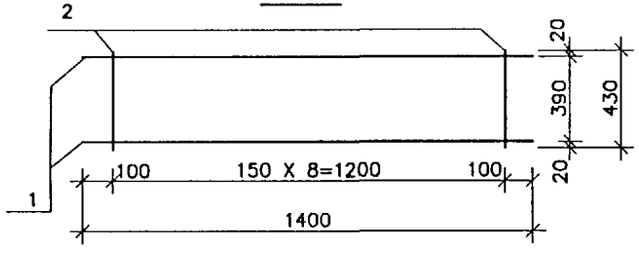


| РИС | МАРКА | ПОЗ. | НАИМЕНОВАНИЕ | КОЛ. | ОБОЗНАЧЕНИЕ | МАССА | МАССА |
|---|---|---|---|---|---|---|---|
| 1 | К 3 | 1 | Ø 12A III L=4920 | 2 | | 8.74 | |
| | | 2 | Ø 4Bp I L=160 | 25 | | 0.37 | 9.11 |
| | К 4 | 1 | Ø 12A III L=640 | 2 | | 1.14 | |
| | | 2 | Ø 4Bp I L=160 | 4 | | 0.06 | 1.20 |
| | К 5 | 1 | Ø 6A I L=6120 | 2 | | 2.72 | |
| | | 2 | Ø 4Bp I L=160 | 31 | | 0.46 | 3.18 |
| | К 6 | 1 | Ø 12A III L=4520 | 2 | | 8.03 | |
| | | 2 | Ø 4Bp I L=160 | 23 | | 0.34 | 8.37 |
| | К 7 | 1 | Ø 12A III L=440 | 2 | | 0.78 | |
| | | 2 | Ø 4Bp I L=160 | 3 | | 0.04 | 0.82 |
| | К 10 | 1 | Ø 12A III L=5720 | 2 | | 10.16 | |
| | | 2 | Ø 4Bp I L=160 | 29 | | 0.43 | 10.59 |
| | К 11 | 1 | Ø 6A I L=5720 | 2 | | 2.54 | |
| | | 2 | Ø 4Bp I L=160 | 29 | | 0.43 | 2.97 |
| | К 12 | 1 | Ø 12A III L=4430 | 2 | | 7.87 | |
| | | 2 | Ø 4Bp I L=160 | 23 | | 0.34 | 8.21 |
| 2 | К 13 | 1 | Ø 10A III L=1400 | 2 | | 1.73 | |
| | | 2 | Ø 5Bp I L=430 | 9 | | 0.56 | 2.29 |

АРМАТУРА КЛАССА AIII,AI ПО ГОСТ 5781-81, Bp I ПО ГОСТ 6727-80.
СВАРКА ПО ГОСТ 14098-91 (К1-К7).

| | | |
|---|---|---|
| НАЧ.ОТД. | ВАНАГ | |
| ГЛ.СПЕЦ. | БАСКО | |
| РУК.ГР. | КОМИССАРОВА | |
| РАЗРАБ. | ТЕЛЕСНИЦКАЯ | |
| ПРОВЕР. | КОМИССАРОВА | |
| Н.КОНТР. | ГУРЕВИЧ | |

РС 1-1728

КАРКАСЫ
СБОРОЧНЫЙ ЧЕРТЕЖ

| СТАДИЯ | ЛИСТ | ЛИСТОВ |
|---|---|---|
| Р. | 1 | 1 |

МНИИТЭП
ОСК

РИС.1

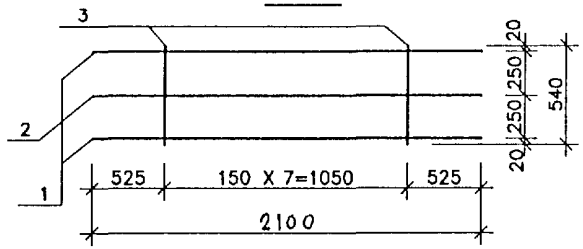


| РИС | МАРКА | ПОЗ | НАИМЕНОВАНИЕ | КОЛ | ОБОЗНАЧЕНИЕ | МАССА | МАССА |
|---|---|---|---|---|---|---|---|
| 1 | К 16 | 1 | Ø 10А III L=2100 | 2 | | 2.59 | |
| | | 2 | Ø 6А I L=2100 | 1 | | 0.47 | |
| | | 3 | Ø 8 А III L=540 | 8 | | 1.71 | 4.77 |

АРМАТУРА КЛАССА AIII ПО ГОСТ 5781-81, Вр I ПО ГОСТ 6727-80.
СВАРКА ПО ГОСТ 14098-91 (К1-КТ).

| | | |
|---|---|---|
| НАЧ.ОТД. | ВАНАГ | |
| ГЛ.СПЕЦ. | БАСКО | |
| РУК.ГР. | КОМИССАРОВА | |
| РАЗРАБ. | ТЕЛЕСНИЦКАЯ | |
| ПРОВЕР. | КОМИССАРОВА | |
| Н.КОНТР. | ГУРЕВИЧ | |

РС 1-1728

КАРКАСЫ
СБОРОЧНЫЙ ЧЕРТЕЖ

| СТАДИЯ | ЛИСТ | ЛИСТОВ |
|---|---|---|
| Р. | 1 | 1 |

М Н И И Т Э П
О С К

РИС.1

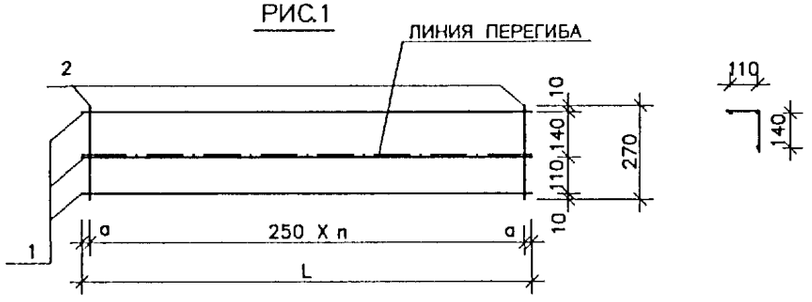


| МАРКА | ДЛИНА | a | n |
|---|---|---|---|
| ГК 1 | 2260 | 130 | 8 |
| ГК 2 | 4810 | 30 | 19 |
| ГК 3 | 2660 | 80 | 10 |

| РИС. | МАРКА | ПОЗ. | НАИМЕНОВАНИЕ | КОЛ. | ОБОЗНАЧЕНИЕ | МАССА | МАССА |
|---|---|---|---|---|---|---|---|
| 1 | ГК 1 | 1 | Ø 6A I L=2260 | 3 | | 1.51 | |
| | | 2 | Ø 4Bp I L=270 | 9 | | 0 22 | 1.73 |
| | ГК 2 | 1 | Ø 6A I L=4810 | 3 | | 3 20 | |
| | | 2 | Ø 4Bp I L=270 | 20 | | 0.50 | 3.70 |
| | ГК 3 | 1 | Ø 6A I L=2660 | 3 | | 1.77 | |
| | | 2 | Ø 4Bp I L=270 | 11 | | 0 27 | 2.04 |

АРМАТУРА КЛАССА A I ПО ГОСТ 5781-81, Bp I ПО ГОСТ 6727-80.
СВАРКА ПО ГОСТ 14098-91 (К1-КТ).

| | | |
|---|---|---|
| НАЧ.ОТД. | ВАНАГ | |
| ГЛ.СПЕЦ. | БАСКО | |
| РУК.ГР. | КОМИССАРОВА | |
| РАЗРАБ. | ТЕЛЕСНИЦКАЯ | |
| ПРОВЕР. | КОМИССАРОВА | |
| Н.КОНТР. | ГУРЕВИЧ | |

РС 1-1728

ГНУТЫЕ КАРКАСЫ
СБОРОЧНЫЙ ЧЕРТЕЖ

| СТАДИЯ | ЛИСТ | ЛИСТОВ |
|---|---|---|
| Р. | 1 | 1 |

М Н И И Т Э П
О С К

РИС.1

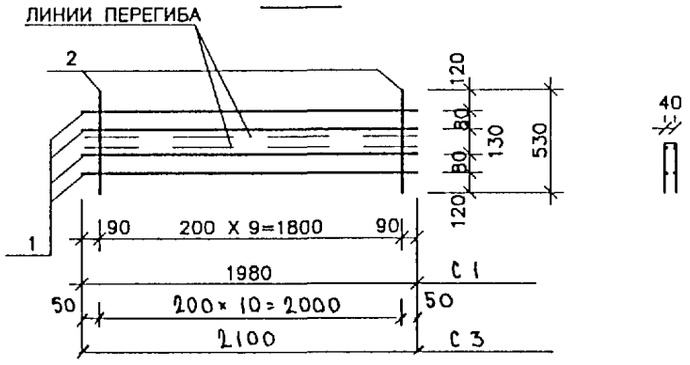


РИС.2

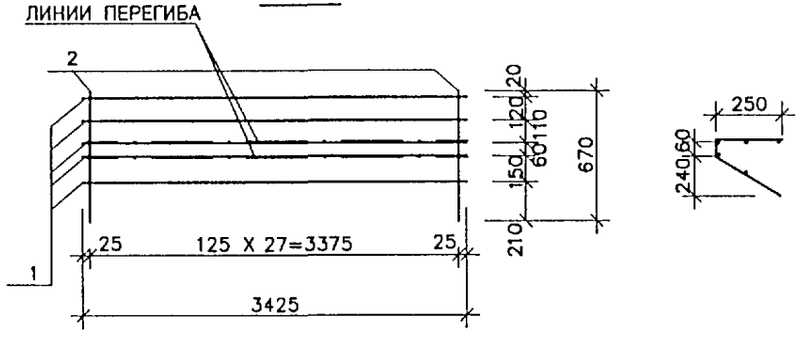


РИС 3

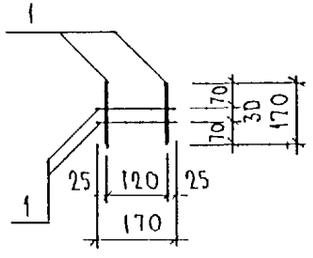


| РИС. | МАРКА | ПОЗ. | НАИМЕНОВАНИЕ | | КОЛ. | ОБОЗНАЧЕНИЕ | МАССА | МАССА |
|---|---|---|---|---|---|---|---|---|
| 1 | С 1 | 1 | Ø 4Вр I | L=1980 | 4 | | 0 73 | |
| | | 2 | Ø 4Вр I | L=530 | 10 | | 0 49 | 1 22 |
| 2 | С 2 | 1 | Ø 4Вр I | L=3425 | 5 | | 1 58 | |
| | | 2 | Ø 4Вр I | L=670 | 28 | | 1 73 | 3.31 |
| 1 | С 3 | 1 | Ø 4Вр I | L = 2100 | 4 | | 0,77 | |
| | | 2 | Ø 4Вр I | L = 530 | 11 | | 0 54 | 1,31 |
| 3 | С 30 | 1 | Ø 6 AI | L = 170 | 4 | | 0 15 | 0 15 |

АРМАТУРА КЛАССА AIII ПО ГОСТ 5781–81, Вр I ПО ГОСТ 6727–80
СВАРКА ПО ГОСТ 14098–91 (К1–КТ).

| | | |
|---|---|---|
| НАЧ. ОТД. | ВАНАГ | |
| ГЛ. СПЕЦ. | БАСКО | |
| РУК. ГР. | КОМИССАРОВА | |
| РАЗРАБ. | ТЕЛЕСНИЦКАЯ | |
| ПРОВЕР. | КОМИССАРОВА | |
| Н. КОНТР. | ГУРЕВИЧ | |

РС 1–1728

СЕТКИ
СБОРОЧНЫЙ ЧЕРТЕЖ

| СТАДИЯ | ЛИСТ | ЛИСТОВ |
|---|---|---|
| Р | 1 | 1 |

МНИИТЭП
ОСК

ОС1-А

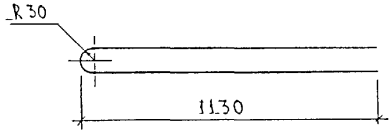


| Марка | Поз. | Наименование | Кол. | Обозначение | Масса | Масса |
|---|---|---|---|---|---|---|
| ОС1-А | 1 | ⌀ 10 AIII ℓ=2300 | 1 | | 1,42 | 1,42 |

Арматура класса AIII по ГОСТ 5781-82

| | | |
|---|---|---|
| НАЧ ОТД. | ВАНАГ | |
| ГА СПЕЦ | БАСКО | |
| РУК. ГР. | КОМИССАРОВА | |
| РАЗРАБ. | ТЕЛЕСНИЦКАЯ | |
| ПРОВЕР. | КОМИССАРОВА | |
| Н. КОНТР. | ГУРЕВИЧ | |

РС1-1728

Отдельный стержень
Сборочный чертеж

| Стадия | Лист | Листов |
|---|---|---|
| Р | 1 | 1 |

МНИИТЭП
ОСК

Инв. № подл. | Подпись и дата | Взам. инв. №

Формат А3

Рис 1

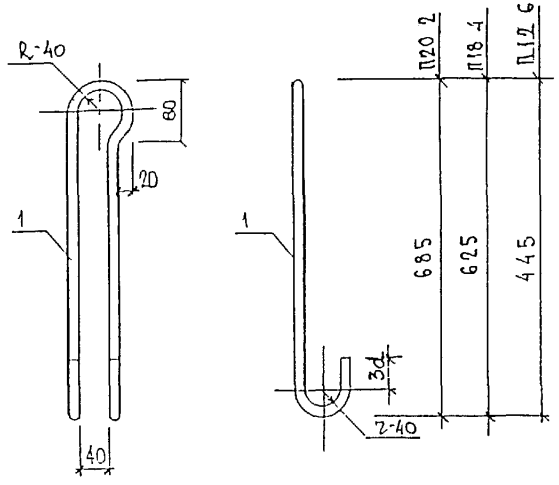


Рис 2

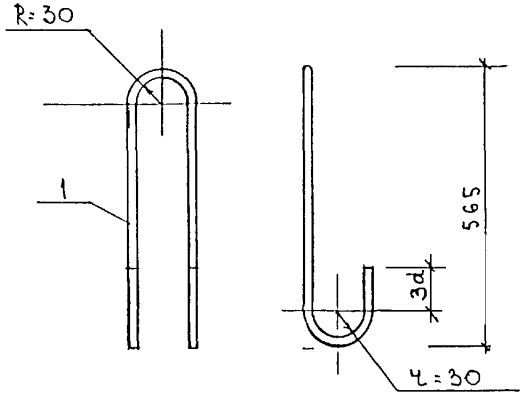


| Рис. | Марка | Поз. | Наименование | | Кол. | Обозначение | Масса | Масса |
|---|---|---|---|---|---|---|---|---|
| 1 | П 20-2 | 1 | Ф 20 AI | ℓ = 1670 | 1 | | 4.12 | 4.12 |
| | П 18-4 | 1 | Ф 18 AI | ℓ = 1530 | 1 | | 3.06 | 3.06 |
| | П 12-6 | 1 | Ø 12 AI | ℓ = 1130 | 1 | | 1.00 | 1.00 |
| 2 | П 16-2 | 1 | Ф 16 AI | ℓ = 1400 | 1 | | 2.21 | 2.21 |

Арматура класса AI по ГОСТ 5781-82*

| | | |
|---|---|---|
| Нач. отд. | Ванаг | |
| Гл. спец. | Баско | |
| Рук. гр. | Комиссарова | |
| Разраб. | Хведелидзе | |
| Провер. | Комиссарова | |
| Н. контр. | Гуревич | |

РС 1-1728

Петли
Сборочный чертеж.

| Стадия | Лист | Листов |
|---|---|---|
| Р | 1 | 1. |

МНИИТЭП
ОСК

Инв № подл. | Подпись и дата | Взам. инв. №

Формат А3

Рис 1

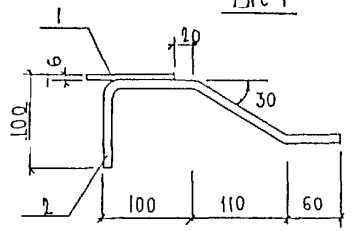


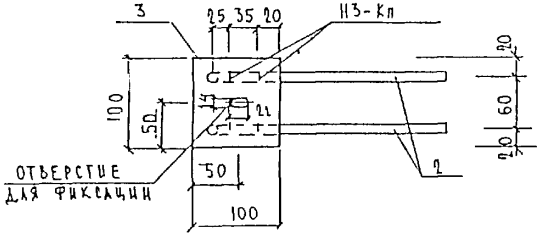


Рис.2

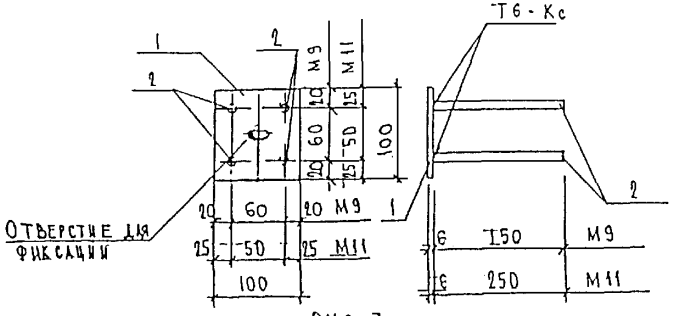


Рис.3

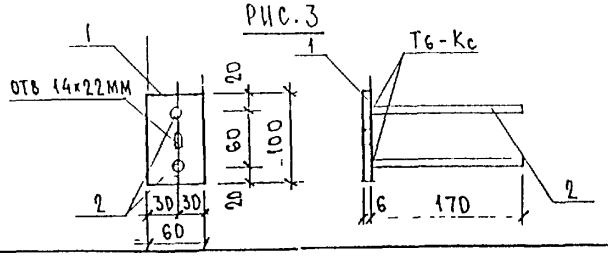


| РИС | МАРКА | ПОЗ | НАИМЕНОВАНИЕ | | КОЛ ШТ | ОБОЗНАЧЕНИЕ | МАССА ПОЗИЦИИ КГ | МАССА ИЗДЕЛИЯ КГ |
|---|---|---|---|---|---|---|---|---|
| 1 | КМК-14 | 1 | 100×6 | ℓ-100 | 1 | | 0,47 | |
| | | 2 | ⌀ 10 А II | ℓ= 380 | 2 | | 0,47 | 0,94 |
| 2 | М 9 | 1 | 100×6 | ℓ-100 | 1 | | 047 | |
| | | 2 | ⌀ 10 А II | ℓ=165 | 4 | | 041 | 088 |
| | М 11 | 1 | 100×6 | ℓ-100 | 1 | | 0,47 | |
| | | 2 | ⌀ 10 А II | ℓ= 265 | 4 | | 0,65 | 1,12 |
| 3 | М 1-3 | 1 | 60×6 | ℓ-100 | 1 | | 0 28 | |
| | | 2 | ⌀ 10 А III | ℓ=185 | 2 | | 0 23 | 0 51 |

Полосовая сталь ГОСТ 103-76*) марки Ст3кп по ГОСТ 535-88
Арматура класса А II по ГОСТ 5781-82*

| | | |
|---|---|---|
| НАЧ ОТД | ВАНАГ | |
| ГЛ СПЕЦ | БАСКО | |
| РУК. ГР. | КОМИССАРОВА | |
| РАЗРАБ. | ХЬЕДЕЛИДЗЕ | |
| ПРОВЕР | КОМИССАРОВА | |
| Н. КОНТР | ГУРЕВИЧ | |

РС 1-1728

ЗАКЛАДНЫЕ ДЕТАЛИ
СБОРОЧНЫЙ ЧЕРТЕЖ

| СТАДИЯ | ЛИСТ | ЛИСТОВ |
|---|---|---|
| Р | 1 | 1 |

МНИИТЭП
ОСК

КМК 16

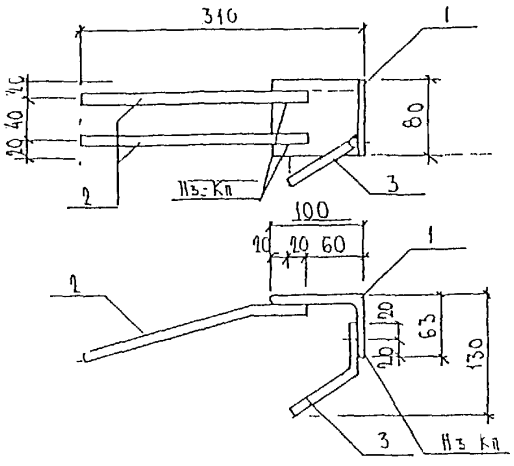


| МАРКА | ПОЗ | НАИМЕНОВАНИЕ | | КОЛ ШТ | ОБОЗНАЧЕНИЕ | МАССА ПОЗИЦИИ КГ | МАССА ИЗДЕЛИЯ КГ |
|---|---|---|---|---|---|---|---|
| КМК 16 | 1 | Г100×63×6 | ℓ=80 | 1 | | 0,79 | 1,22 |
| | 2 | ⌀10 AII | ℓ=165 | 2 | | 0,33 | |
| | 3 | ⌀10 AII | ℓ=165 | 1 | | 0,10 | |

Полосовая сталь (ГОСТ 103-76*) марки Ст3кп по ГОСТ 535-88
Арматура класса AII по ГОСТ 5781-82

| | | | |
|---|---|---|---|
| НАЧ ОТД | ВАНАГ | | |
| ГК СПЕЦ | БАСКО | | |
| ГК СПЕЦ | | | |
| ЗАВ.ГР | НИКОЛАЕВА | | |
| РАЗРАБ | КОМИССАРОВА | | |
| ПРОВЕР | НИКОЛАЕВА | | |
| Н КОНТР | ГУРЕВИЧ | | |

РС1-1728

Закладные детали
Сборочный чертеж

| СТАДИЯ | ЛИСТ | ЛИСТОВ |
|---|---|---|
| Р | 1 | 1 |

МИНИТЭП
ОСК

| ОБОЗНАЧЕНИЕ | НАИМЕНОВАНИЕ | СТР. |
|---|---|---|
| РС 1-1728 | ПАНЕЛИ ВНУТРЕННИХ СТЕН ЦОКОЛЯ | |
| | СОДЕРЖАНИЕ | 1 |
| | ПОЯСНИТЕЛЬНАЯ ЗАПИСКА | 2 |
| | НОМЕНКЛАТУРА | 2 |
| | ВЕДОМОСТЬ РАСХОДА СТАЛИ | 1 |
| | РАБОЧИЕ ЧЕРТЕЖИ | 18 |
| | УЗЛЫ ГАБАРИТНЫЕ | 2 |
| | УЗЛЫ АРМАТУРНЫЕ | 3 |
| | АРМАТУРА | 7 |
| | ПЕТЛИ | 1 |
| | ЗАКЛАДНЫЕ ДЕТАЛИ | 2 |

ИНД. ПОДЛ. | ПОДПИСЬ И ДАТА | ВЗАМ. ИНВ

РС 1-1728

ИНФОРМАЦИОННАЯ КАРТА

| СТАДИЯ | ЛИСТ | ЛИСТОВ |
|---|---|---|
| Р | 1 | 1 |

М Н И И Т Э П
О С К

gost.e-ecolog.ru