Правительство Москвы
Комитет по архитектуре и градостроительству г. Москвы
МНИИТЭП

ПРОЕКТЫ НА ОСНОВЕ КОНСТРУКЦИЙ И ИЗДЕЛИЙ ТЕРРИТОРИАЛЬНОГО КАТАЛОГА
ЖЕЛЕЗОБЕТОННЫЕ КОНСТРУКЦИИ ПАНЕЛЬНЫХ ЖИЛЫХ ДОМОВ ПРОИЗВОДСТВА АО ДСК-1

РС 1 - 5320

ПЛИТЫ ПЕРЕКРЫТИЙ СПЛОШНЫЕ ЖЕЛЕЗОБЕТОННЫЕ ТОЛЩИНОЙ 140 мм

РАБОЧИЕ ЧЕРТЕЖИ

Москва 2004г.

gost.e-ecolog.ru

Правительство Москвы
Комитет по архитектуре и градостроительству г. Москвы
МНИИТЭП

ПРОЕКТЫ НА ОСНОВЕ КОНСТРУКЦИЙ И ИЗДЕЛИЙ ТЕРРИТОРИАЛЬНОГО КАТАЛОГА
ЖЕЛЕЗОБЕТОННЫЕ КОНСТРУКЦИИ ПАНЕЛЬНЫХ ЖИЛЫХ ДОМОВ ПРОИЗВОДСТВА АО ДСК-1

РС 1 - 5320

ПЛИТЫ ПЕРЕКРЫТИЙ СПЛОШНЫЕ ЖЕЛЕЗОБЕТОННЫЕ ТОЛЩИНОЙ 140 мм

РАБОЧИЕ ЧЕРТЕЖИ

Главный инженер института — Е.Е. Никитин
Главный конструктор института — Г.И. Шапиро
Начальник ОСК — М.В. Ванаг
Главный специалист ОСК — Н.Н. Баско

Москва 2004г.

Введено в действие МНИИТЭП
Приказ № 30-ТО от 29.07.2004г.

Обозначение	Наименование	Стр.
РС 1 - 5320 ПЗ.	Пояснительная записка.	4 - 6
РС 1 - 5320 НИ.	Номенклатура изделий.	7
РС 1 - 5320 РС.	Ведомость расхода стали.	8
РС 1 - 5320 П 01 СБ	Плита П 3036-щу-ЧС. Сборочный чертеж.	9 - 12
РС 1 - 5320 П 02 СБ.	Плита П 3627-щу-ЧС. Сборочный чертеж.	9-10; 13-14
РС 1 - 5320 П 03 СБ.	Плита П 1954-32эу-ЧС. Сборочный чертеж.	15 - 18
РС 1 - 5320 П 04 СБ.	Плита П 1854-30эу-ЧС. Сборочный чертеж.	15-16; 19-20
РС 1 - 5320 П 05 СБ.	Плита П 1854-31эу-ЧС. Сборочный чертеж.	15-16; 21-22
РС 1 - 5320 П 06 СБ.	Плита П 1854-32эу-ЧС. Сборочный чертеж.	15-16; 23-24
РС 1 - 5320 П 07 СБ.	Плита П 1854-33эу-ЧС. Сборочный чертеж.	15-16; 25-26
РС 1 - 5320	Сетки. Сборочный чертеж.	27 - 28
РС 1 - 5320	Каркасы. Сборочный чертеж.	29 - 31
РС 1 - 5320	Петли. Сборочный чертеж.	32
РС 1 - 5320	Закладные детали. Сборочный чертеж.	33 - 34
РС 1 - 5320	Информационная карта.	35

Обозначение	Наименование	Стр.

Договор: 1 - 148

РС 1 - 5320 С.

Содержание

СТАДИЯ	ЛИСТ	ЛИСТОВ
Р	1	1

МНИИТЭП
ОСК

1. Настоящий альбом РС1-5320 содержит рабочие чертежи железобетонных плит перекрытий толщиной 140 мм, предназначенных для жилых домов серии П44т с учётом мероприятий по защите зданий от прогрессирующего обрушения при чрезвычайной ситуации, в том числе при пожаре.

2. Изделия запроектированы с учетом изготовления их в горизонтальном положении в стальных формах (коридорные – потолочной поверхностью вверх, электрощитовые – в рабочем положении) применительно к действующей технологии Тушинского завода ЖБК АО ДСК-1.

3. Изделия рассчитаны и законструированы в соответствии со СНиП 2.03.01-84*.

4. Изделия должны изготовляться в соответствии с требованиями ГОСТ 12767-94, ГОСТ 13015.0-83.

5. Для изделий принят тяжелый бетон класса по прочности на сжатие В 22,5, марка по морозостойкости F50.
Масса изделий посчитана при фактической объёмной массе железобетона равной 2300 кг/м^3. Допускается отклонение по массе изделий ± 5%.

6. Отпускная прочность бетона на сжатие из условий транспортировки, монтажа и сроков загружения должна быть равна 70% от проектного класса по прочности на сжатие в теплый период года и 85% от проектного класса в холодный период года. Предприятие-изготовитель обязано гарантировать достижение бетоном прочности, соответствующей его классу в возрасте 28 суток.

7. Армирование изделий предусмотрено из сварных сеток, каркасов и отдельных стержней, собранных в объемный каркас на кондукторе и соединенных в местах пересечений контактной точечной сваркой по ГОСТ 14098-91 (К1-Кт). Сетки, каркасы и отдельные стержни следует изготавливать из горячекатаной арматурной стали класса А-III (ГОСТ5781-82) и проволоки периодического профиля класса Вр-I (ГОСТ 6727-80).
Качество изготовления арматурных сеток и каркасов должно удовлетворять требованиям ГОСТ 10922-90.

8. Монтажные (подъемные) петли должны изготовляться из горячекатаной арматурной стали класса А-I (ГОСТ 5781-82) марок Ст3сп2 и Ст3пс2.
В случае применения стали марки Ст3пс2 завод-изготовитель обязан предупредить заказчика о запрещении подъёма изделий и их монтажа при температуре ниже минус 40° С.

9. В изделиях предусмотрены сварные закладные детали, изготовляемые Хорошёвским заводом ДСК-1.
Закладные детали с индексом «ЧС» должны изготовляться по чертежам, разработанным М1; закладная деталь МП-2-11-ст и КМК-15чс – по чертежам данного альбома в соответствии с ГОСТ 10922-90 и ГОСТ 14098-91.

10. Значения действительных отклонений геометрических параметров изделий не должны превышать величин, указанных в ГОСТ 12767-94 и ТУ на соответствующие изделия.

11. Качество отделки поверхностей и внешний вид изделий должны соответствовать ГОСТ 12767-94: категории А2 – для потолочных поверхностей, А6 – для поверхностей, предназначенных под устройство пола, А7 – для остальных поверхностей.

12. Для устройства каналов скрытой электропроводки предусмотрены поливинилхлоридные трубки.

13. Подъем изделий должен производиться за 4 петли с помощью приспособления, обеспечивающего баланс усилий в грузовых стропах.

Взам инв №

Подпись и дата

Инв № подл

			РС1-5320
НАЧ. ОТД.	ВАНАГ		
ГЛ. СПЕЦ.	БАСКО		
		Пояснительная записка	СТАДИЯ: Р; ЛИСТ: 1; ЛИСТОВ: 3
			МНИИТЭП ОСК

14. Изделия должны храниться на складе и транспортироваться в горизонтальном положении с опиранием в местах, указанных на рабочих чертежах. Допускается транспортирование и хранение коридорных плит в вертикальном положении с установкой подкладок на расстоянии 850 мм от коротких торцов плиты.

15. Опирание изделий в рабочем (эксплуатационном) положении должно осуществляться по слою цементного раствора в местах, указанных на рабочих чертежах.

16. Плиты перекрытий должны удовлетворять требованиям по прочности, жёсткости и трещиностойкости, которые обеспечиваются соблюдением нормируемых и проектных показателей в соответствии с ГОСТ 12767-94 п.4.3.2.

17. Систематический контроль всех параметров бетона, арматурной стали, а также изделий в целом должен осуществляться в соответствии с требованиями ГОСТ12767-94, ГОСТ 13015.1-81.

18. Маркировка изделий соответствует принятой в проекте. Например:
П 1854-30эу-чс: «П» - вид изделий (плита перекрытия);
«18» и «54» - длина (по рабочему пролёту) и ширина плиты округлённо в дециметрах;
«30» - порядковый номер плиты в зависимости от различных признаков (рядовая, торцевая, сантехническая и т.д.);
«У» – класс бетона В 22,5;
«чс» – изделие запроектировано с учётом чрезвычайной ситуации.
Место расположения маркировки в электрощитовых плитах фиксирует укладку плиты перекрытия маркой в сторону наружной продольной стены здания.

19. Принятые обозначения по маркировке узлов:
номер узла
номер листа, на котором расположен узел

20. Предел огнестойкости изделий REI 60 и класс пожарной опасности строительных конструкций – КО, установленные СНиП 21-01-97 * «Пожарная безопасность зданий и сооружений», обеспечиваются конструкцией плит перекрытий.

21. Исходное сырье должно применяться с обязательным радиологическим контролем.

22. Замена арматурной стали А-III и А-II в арматурных изделиях и закладных деталях на термомеханически-упрочненную свариваемую арматуру класса А400С и класса А500С производится в соответствии с Территориальными строительными нормами г.Москвы ТСН102-00 «Железобетонные конструкции с арматурой класса А500С и А400С».

Рис. 1

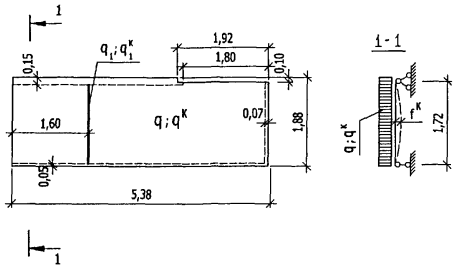

Рис.2

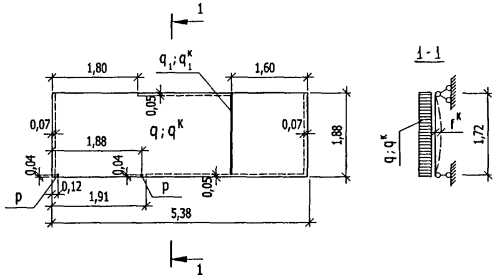

РИС.	Марка изделия	Нагрузки						Контрольные нагрузки при испытании						Контрольный прогиб см $f^к$
		P кг		Включающие собственную массу q кг/м²		q_1 кг/пм		На прочность C = 1,3			На жесткость			
		$P^р$	$P^н$	$q^р$	$q^н$	$q_1^р$	$q_1^н$	$P^к$ кг	$q^к$ кг/м²	$q_1^к$ кг/пм	$q^к$ кг/м²	$q_1^к$ кг/пм	$P^к$ кг	
1	П 1954-32эу-ЧС	—	—	800	670	621	564	—	$\frac{1040}{690}$	807	$\frac{670}{320}$	564	—	
2	П 1854-30эу-ЧС	960	875	800	670	621	564	1248	$\frac{1040}{690}$	807	$\frac{670}{320}$	564	875	
	П 1854-31эу-ЧС													
	П 1854-32эу-ЧС													
	П 1854-33эу-ЧС													

В знаменателе даны контрольные нагрузки без учета собственной массы.

РС 1 - 5320 ПЗ.

лис 3

Гл. инж. М 1 ЯНКО
ГИП М 1 МАКЛАКОВА
Взам инв №
Подпись и дата
Инв № подл

№№ п.п.	Марка изделия по ГОСТ	Марка изделия по проекту	Эскиз изделия	Параметры изделия: Размеры, мм Д	Ш	В	Площадь, м²	Объем, м³	Проектная масса, т	Объем, м³: Тяжелый бетон γ=2300кг/м³ Класс В 22,5							Тип конструкций	№ страниц р.ч.
1	2	3	4	5	6	7	8	9	10	11	12	13	14	15	16	17	18	19
1		П 3036-щу-ЧС	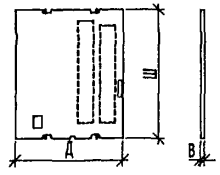	2980	3580	140	10,67	1,22	2,81	1,22								9 - 12
2		П 3627-щу-ЧС	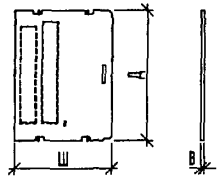	3580	2690	140	9,63	1,09	2,51	1,09								9 - 10 13 - 14
3		П 1954-32эу-ЧС	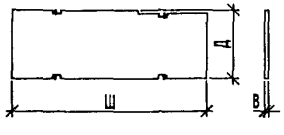	1880	5380	140	9,92	1,37	3,15	1,37								15 - 18
4		П 1854-30эу-ЧС	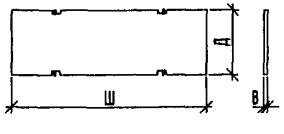	1780	5380	140	9,58	1,32	3,04	1,32								19 - 20
5		П 1854-31эу-ЧС		1780	5380	140	9,58	1,32	3,04	1,32								21 - 22
6		П 1854-32эу-ЧС		1780	5380	140	9,58	1,32	3,04	1,32								23 - 24
7		П 1854-33эу-ЧС		1780	5380	140	9,58	1,32	3,04	1,32								25 - 26

Гл. инж. М1 ЯНКО
ГИП М1 МАКЛАКОВА

НАЧ. ОТД.	ВАНАГ	
ГЛ. СПЕЦ.	БАСКО	
РУК. ГР.		
РАЗРАБ.	КОНДРАШИН	
ПРОВЕРИЛ		
Н. КОНТР	САВЕЛЬЕВА	

РС 1 - 5320 НИ.

Номенклатура изделий

СТАДИЯ	ЛИСТ	ЛИСТОВ
Р	1	1

МНИИТЭП ОСК

Взам. инв. №
Подпись и дата
Инв. № подл.

№№ п/п	Марка	Изделия арматурные														Изделия закладные								Расход стали	
		Арматура класса													Всего	Арматура класса				Прокат марки			Всего	Общий	на 1м² изделия
		A - I						A - III					Bp - I			A - II		A 400C (A - III)		Ст 3 кп 2					
		ГОСТ 5781-82						ГОСТ 5781-82					ГОСТ 6727-80			ГОСТ 5781-82		ГОСТ 5781-82		ГОСТ 103-76					
		∅ 16	∅ 14	∅ 10	∅ 8	∅ 6	ИТОГО	∅ 18	∅ 12	∅ 8	∅ 6	ИТОГО	∅ 5	∅ 4	ИТОГО		∅ 10	ИТОГО	∅ 10	ИТОГО	-100x8	-100x6	ИТОГО			
1	П 3036-щу-ЧС	8,84		0,24	0,92	4,76	14,76	27,76	6,18	4,20	0,80	38,94	17,04	6,87	23,91	77,61	1,84	1,84	4,61	4,61	3,76	4,23	7,99	14,44	92,05	8,63
2	П 3627-щу-ЧС		6,12	0,24	0,92	4,76	12,04	27,76	6,18	4,20	0,28	38,42	15,49	6,16	21,65	72,11	3,68	3,68	4,08	4,08	7,52	3,76	11,28	19,04	91,15	9,46
3	П 1954-32эу-ЧС	8,84			0,92		9,76			2,04	6,49	8,53	18,55	14,43	32,98	51,27			4,24	4,24		3,76	3,76	8,00	59,27	5,98
4	П 1854-30эу-ЧС	8,84			0,92		9,76				7,92	7,92	17,44	13,32	30,76	48,44			4,77	4,77		4,23	4,23	9,00	57,44	6,00
5	П 1854-31эу-ЧС	8,84			0,92		9,76				7,92	7,92	17,44	13,32	30,76	48,44			4,24	4,24		3,76	3,76	8,00	56,44	5,90
6	П 1854-32эу-ЧС	8,84			0,92		9,76				7,92	7,92	17,44	13,32	30,76	48,44			4,24	4,24		3,76	3,76	8,00	56,44	5,90
7	П 1854-33эу-ЧС	8,84			0,92		9,76				7,92	7,92	17,44	13,32	30,76	48,44			4,77	4,77		4,23	4,23	9,00	57,44	6,00

НАЧ. ОТД.	ВАНАГ		РС 1 - 5320 РС
ГЛ. СПЕЦ.	БАСКО		Ведомость расхода стали на элемент, в кг.
РАЗРАБ.	ГРИГОРЬЕВА		СТАДИЯ: Р; ЛИСТ: 1; ЛИСТОВ: 2
ПРОВЕРИЛ			МНИИТЭП ОСК
Н. КОНТР.	САВЕЛЬЕВА		

Инв № подл	Подпись и дата	Взам инв №

Формат	Зона	Позиц.	Обозначение	Наименование	Кол. на испол. 1	2	Примеч.
				Документация			
А3			РС1-53 20 П. 01 СБ.	Сборочный чертёж	X		
			РС1-5320 П. 02 СБ.	Сборочный чертёж		X	
			РС1-53 20 ПЗ.	Пояснительная записка	X	X	
			РС1-53 20 РС.	Ведомость расхода стали	X	X	
			РС1-53 11 У.	Узлы габаритные	X	X	
				Сборочные единицы			
		1	По чертежу мастерской	Закладные детали КМК-14чс	7	6	
		2	РС1-5320	КМК-15чс	2		

НАЧ. ОТД.	ВАНАГ	
ГЛ. СПЕЦ.	БАСКО	
ВЕД. ИНЖ.		
РАЗРАБ.	КОНДРАШИН	
ПРОВЕРИЛ		
Н. КОНТР.	САВЕЛЬЕВА	

РС1-53 20 П 01 - 02 СБ.

Плиты: П 3036-щу-ЧС;
П 3627-щу-ЧС.

СТАДИЯ	ЛИСТ	ЛИСТОВ
Р	1	4

МНИИТЭП
ОСК

Инв № подл	Подпись и дата	Взам инв №

Формат	Зона	Позиц.	Обозначение	Наименование	Кол. на испол. 1	2	Примеч.
		3	РС1-53 20	Закладные детали МП-2-11-ст	2	3	
А3		4		МП-2-11-ст-и		1	
		8	РС1-53 20	Петли П 14-4		4	
		9		П 16-4	4		
		13	РС1-53 20	Сетки С 9	1		
		14		С 18		1	
		15		С 247	1		
		16		С 248		1	

МАРКА	П 3036-щу-ЧС	П 3627-щу-ЧС

РС1-53 20 П 01 - 02 СБ.

ЛИСТ 2

Инв № подл	Подпись и дата	Взам инв №

Формат	Зона	Позиц.	Обозначение	Наименование	Кол. на испол. 1	2									Примеч.
А3		19	РС1 53 20	Каркасы К 6	2	2									
		20		К 7	2	2									
		21		К 8	2	2									
		22		К 9	2	2									
		23		К 10	2	2									
				Отдельные стержни.											
				Сталь класса А III ГОСТ 5781-82											
		30		ОС Ø 8 L=2650 1,05 кг	4	4									
		31		ОС Ø 6 L=1150 0,26 кг	2										

МАРКА	П 3036-шу-ЧС	П 3627-шу-ЧС

РС1 53 20 П 01 - 02 СБ.

ЛИСТ 3

Инв № подл	Подпись и дата	Взам инв №

Формат	Зона	Позиц.	Обозначение	Наименование	Кол. на испол. 1	2									Примеч.
А3															
				Материалы											
				Тяжёлый бетон В22,5 (γ=2300кг/м³), м³	1,21	1,09									

МАРКА	П 3036-шу-ЧС	П 3627-шу-ЧС

РС1 53 20 П 01 - 02 СБ.

ЛИСТ 4

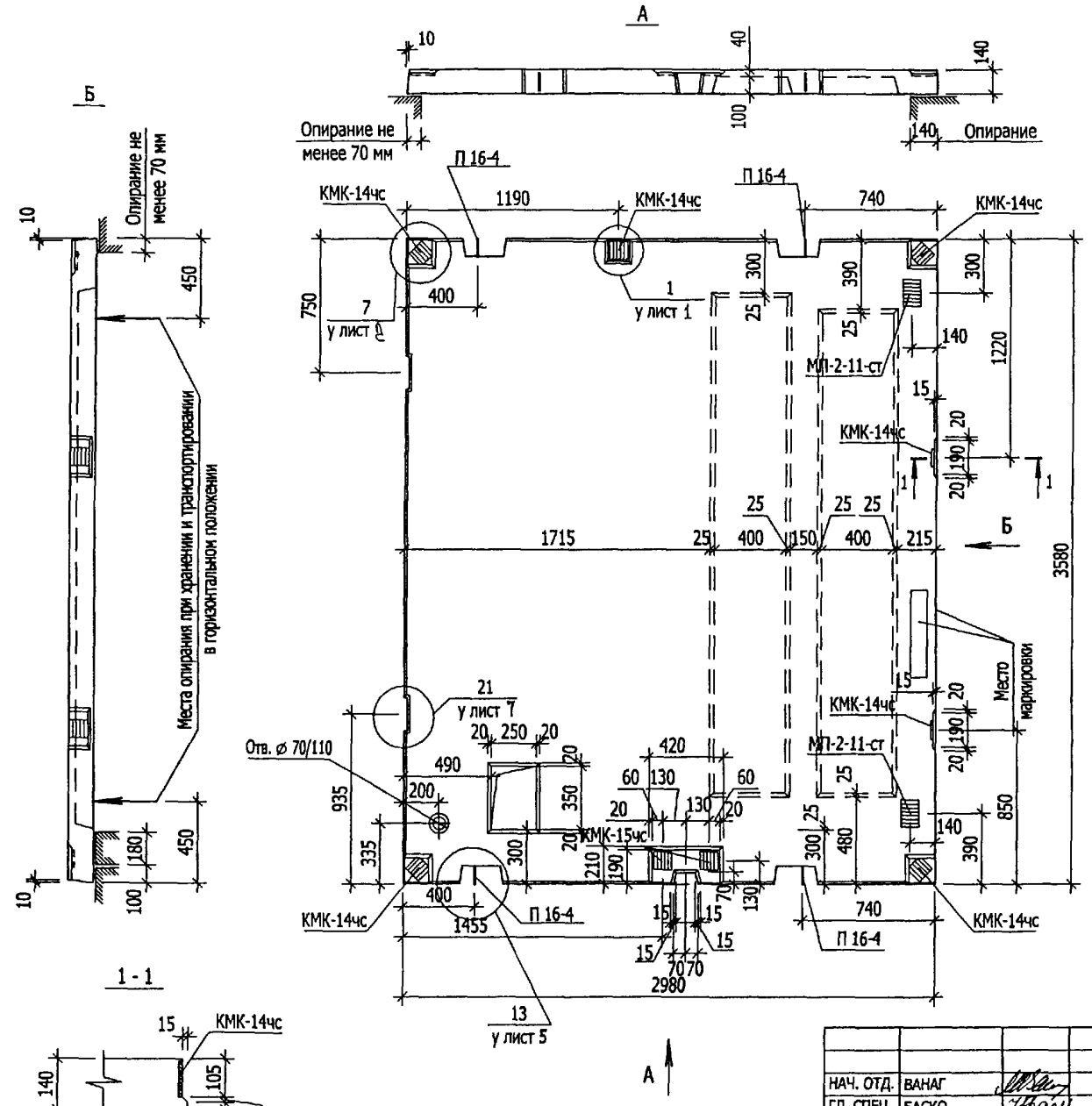

НАЧ. ОТД.	ВАНАГ		
ГЛ. СПЕЦ.	БАСКО		
РАЗРАБ.	КОНДРАШИН		
ПРОВЕРИЛ			
Н. КОНТР.	САВЕЛЬЕВА		

РС1 - 5320 П. 01 СБ

Плита: П 30.36-щу-ЧС
Сборочный чертеж

СТАДИЯ	ЛИСТ	ЛИСТОВ
Р	1	2

МНИИТЭП
ОСК

СОГЛАСОВАНО		
ГЛ. ИНЖ. М 1	ЯНКО	
ГИП М 1	МАКЛАКОВА	

Взам инв №
Подпись и дата
Инв № подл

Схема армирования П3036-щу-ЧС

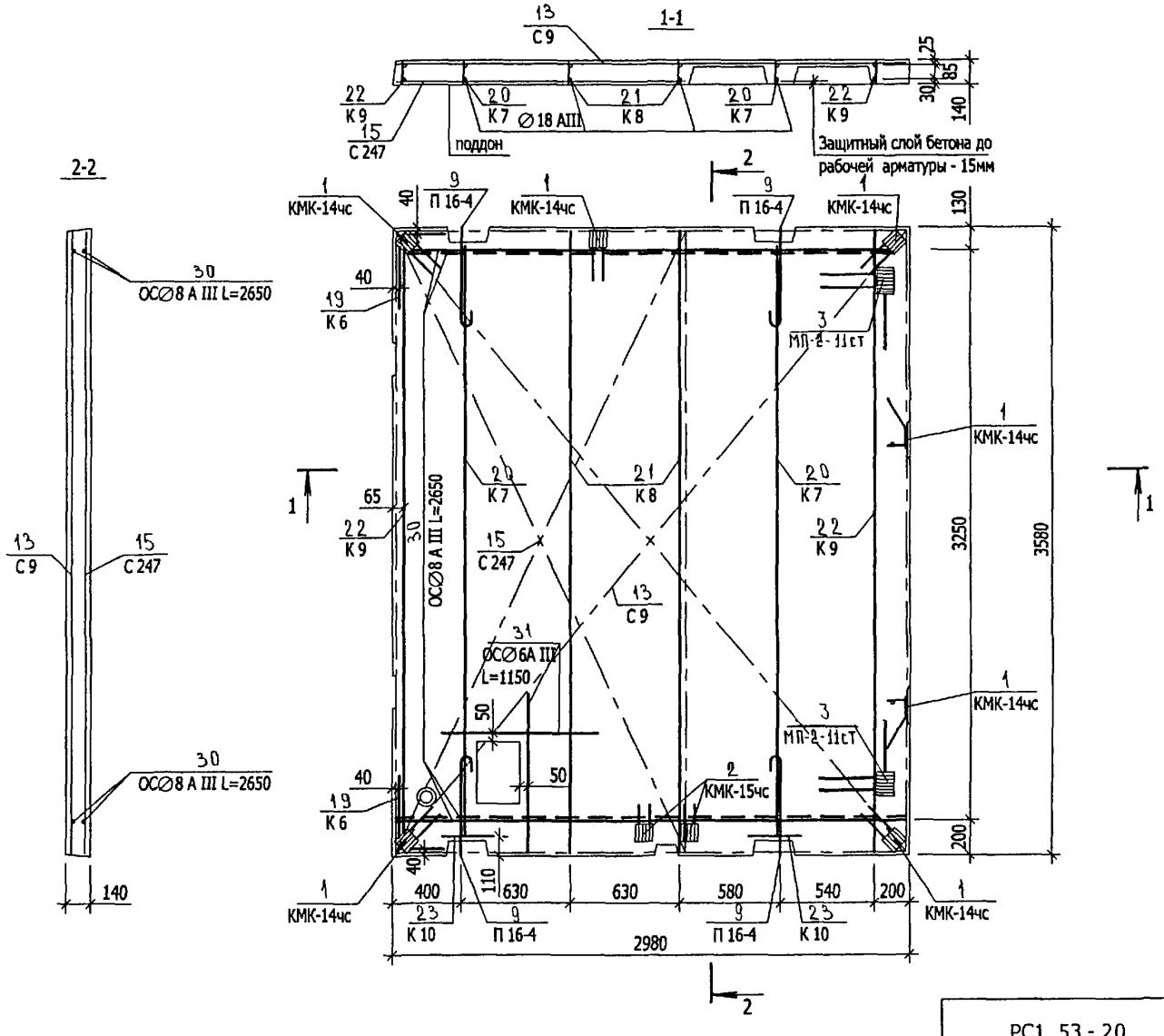

Взам инв №
Подпись и дата
Инв № подл

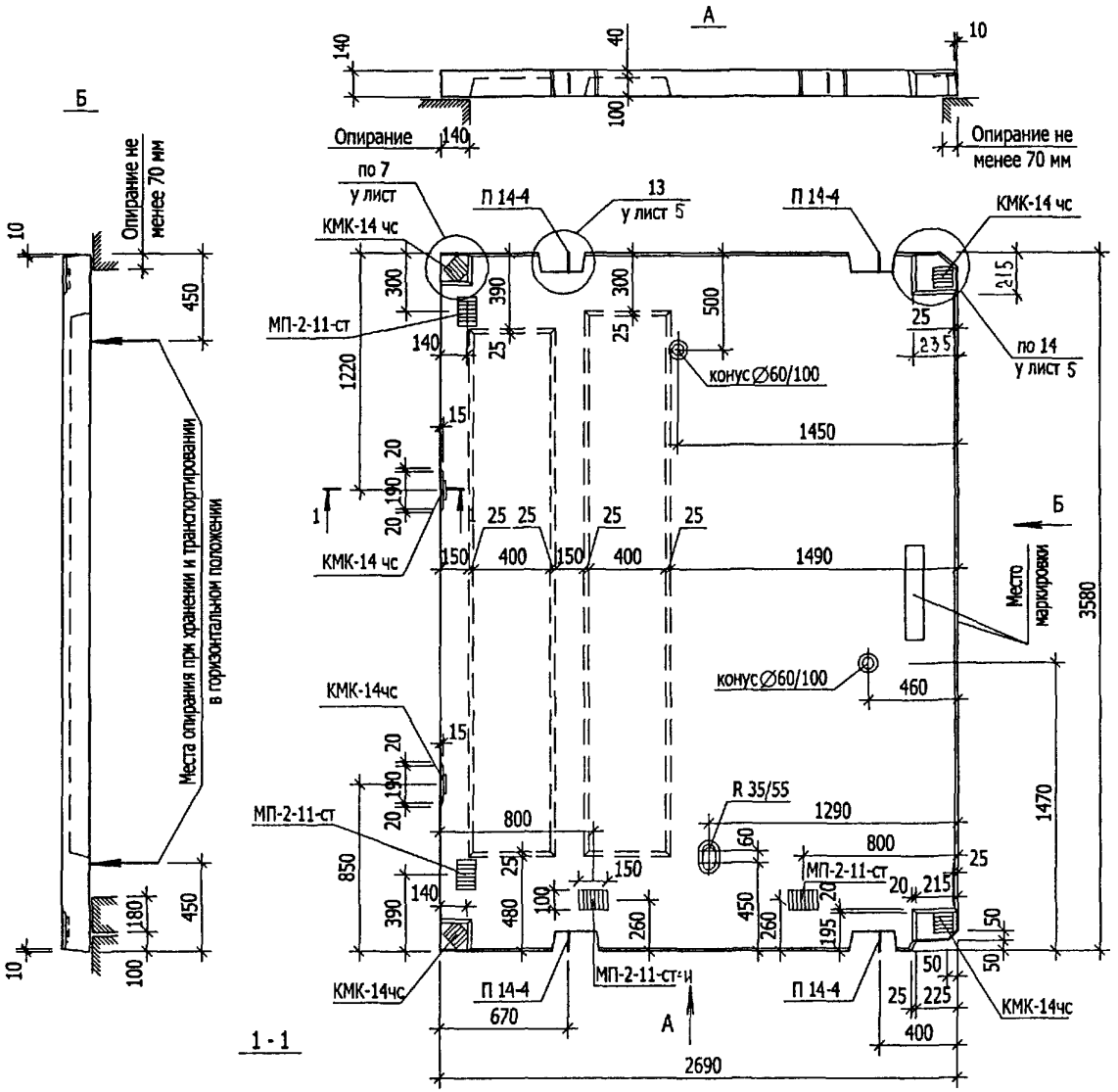

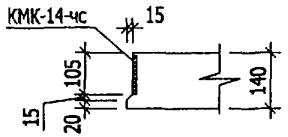

СОГЛАСОВАНО

ГЛ. ИНЖ. М 1	ЯНКО	
ГИП М 1	МАКЛАКОВА	

Взам инв №

Подпись и дата

Инв № подл

НАЧ. ОТД.	ВАНАГ	
ГЛ. СПЕЦ.	БАСКО	
РАЗРАБ.	КОНДРАШИН	
ПРОВЕРИЛ		
Н. КОНТР.	САВЕЛЬЕВА	

РС1 53-20 П. 02 СБ

Плита: П 3627-щу-ЧС
Сборочный чертеж

СТАДИЯ	ЛИСТ	ЛИСТОВ
Р	1	2

МНИИТЭП
ОСК

Схема армирования ПЗ627-щу-ЧС

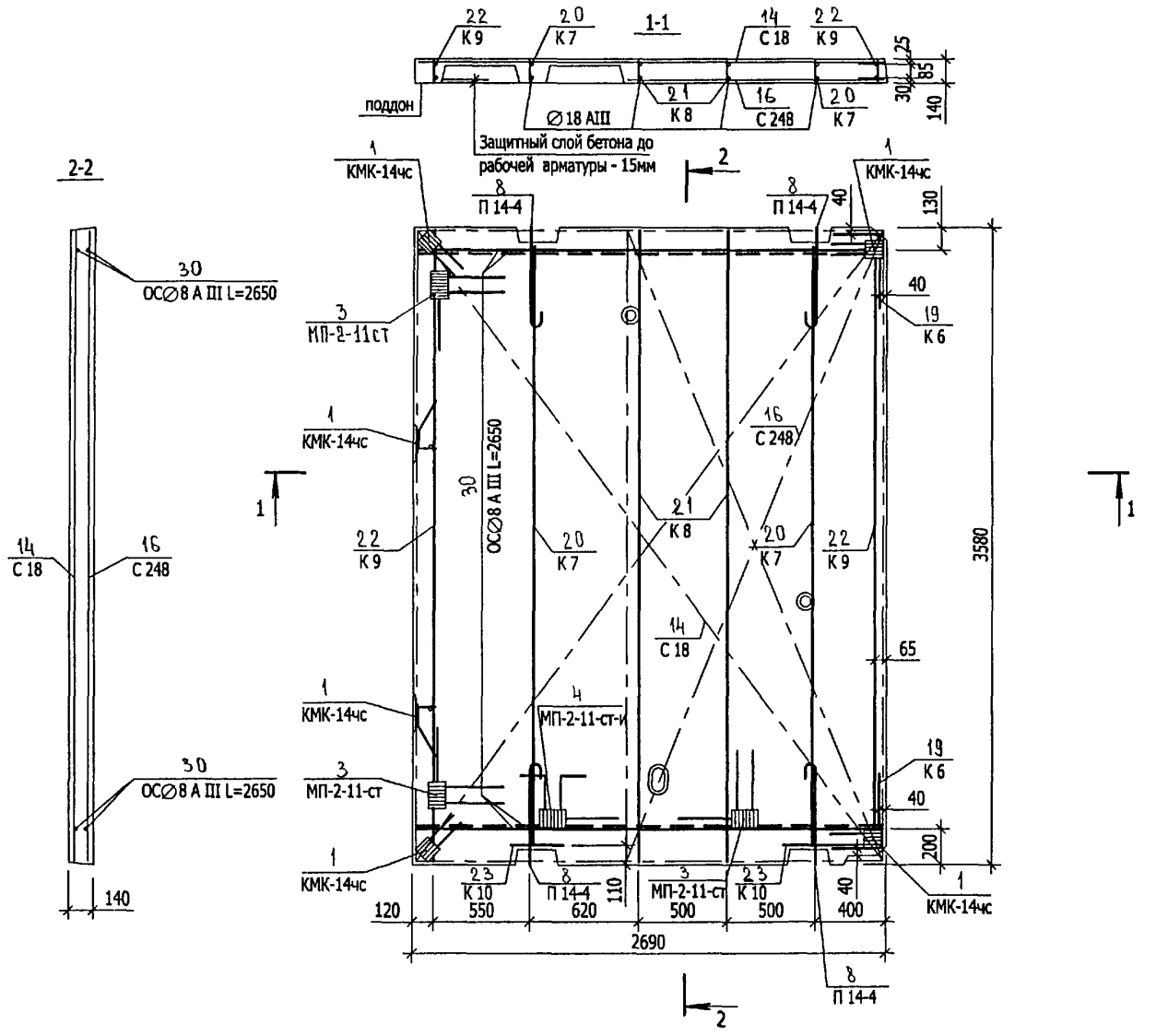

Взам инв №	
Подпись и дата	
Инв № подл	

Инв. № подл.	Подпись и дата	Взам. инв. №

Формат	Зона	Позиц.	Обозначение	Наименование	Кол. на испол. 1	2	3	4	5						Примеч.
А3				Документация											
			РС 1 - 5320 П. 03 СБ	Сборочный чертеж	X										
			РС 1 - 5320 П. 04 СБ	Сборочный чертеж		X									
			РС 1 - 5320 П. 05 СБ	Сборочный чертеж			X								
			РС 1 - 5320 П. 06 СБ	Сборочный чертеж				X							
			РС 1 - 5320 П. 07 СБ	Сборочный чертеж					X						
			РС 1 - 53 22 ПЗ.	Пояснительная записка	X	X	X	X	X						
			РС 1 - 53 22 РС.	Ведомость расхода стали	X	X	X	X	X						
			РС1-5311 У.	УЗЛЫ ГАБАРИТНЫЕ	X	X	X	X	X						
				Сборочные единицы											
		1	По чертежу завода	Закладные детали КМК-14 чс	8	9	8	8	9						

НАЧ. ОТД.	ВАНАГ	
ГЛ. СПЕЦ.	БАСКО	
РАЗРАБ.	ГРИГОРЬЕВА	
ПРОВЕРИЛ		
Н. КОНТР.	САВЕЛЬЕВА	

РС 1 - 5320 П. 03 - 07 СБ

Плиты: П 1954-32эу-ЧС; П 1854-30эу-ЧС; П 1854-31эу-ЧС; П 1854-32эу-ЧС; П 1854-33эу-ЧС

СТАДИЯ	ЛИСТ	ЛИСТОВ
Р	1	3

МНИИТЭП
ОСК

Инв. № подл.	Подпись и дата	Взам. инв. №

Формат	Зона	Позиц.	Обозначение	Наименование	Кол. на испол. 1	2	3	4	5						Примеч.
А3		4	РС 1 - 5320	Петля П 16-2	4	4	4	4	4						
		7	РС 1 - 5320	Сетки С-2		2	2	2	2						
		8		С-4	2	2	2	2	2						
		9		С-135	2										
		13	РС 1 - 5320	Каркасы К-1	1	4	4	4	4						
		14		К-2	1	2	2	2	2						
		15		К-10	4	4	4	4	4						
		16		К-267*	3										
		17		К-268	1										

МАРКА	П 1954-32эу-ЧС	П 1854-30эу-ЧС	П 1854-31эу-ЧС	П 1854-32эу-ЧС	П 1854-33эу-ЧС

Инв. № подл.	Подпись и дата	Взам. инв. №

Формат	Зона	Позиц.	Обозначение	Наименование	Кол. на испол. 1	2	3	4	5						Примеч.
				Детали											
				Отдельные стержни											
				Арматура класса А III ГОСТ5781-82											
		22		ОС-2 Ø6 L=1740 0,39 кг		5	5	5	5						
		23		ОС-5 Ø6 L=4980 1,11 кг	4	4	4	4	4						
		24		ОС-9и Ø6 L=2300 0,51 кг		3	3	3	3						
		25		ОС-42 Ø6 L=1840 0,41 кг	5										
		26		ОС-43 Ø8 L=4600 1,02 кг	2										
				Материалы											
				Тяжелый бетон В22,5 (γ=2300 кг/м^3) м^3	1,37	1,32	1,32	1,32	1,32						
			по ТУ 6-19-215-83	Поливинилхлоридные трубки											
				(ПВХ-ЭП-У) Т 32, м		1.88	1.84	4.82	4.33						
				(ПВХ-ЭП-У) Т 40, м		10.42	12.08	7.51	7.79						

МАРКА	П 1854-32эу-НС	П 1854-30эу-НС	П 1854-31эу-НС	П 1854-32эу-НС	П 1854-33эу-НС

РС 1 - 5320 П. 03 - 07 СБ

ЛИСТ 3

Инв. № подл.	Подпись и дата	Взам. инв. №

Формат	Зона	Позиц.	Обозначение	Наименование	Кол. на испол.										Примеч.

ЛИСТ

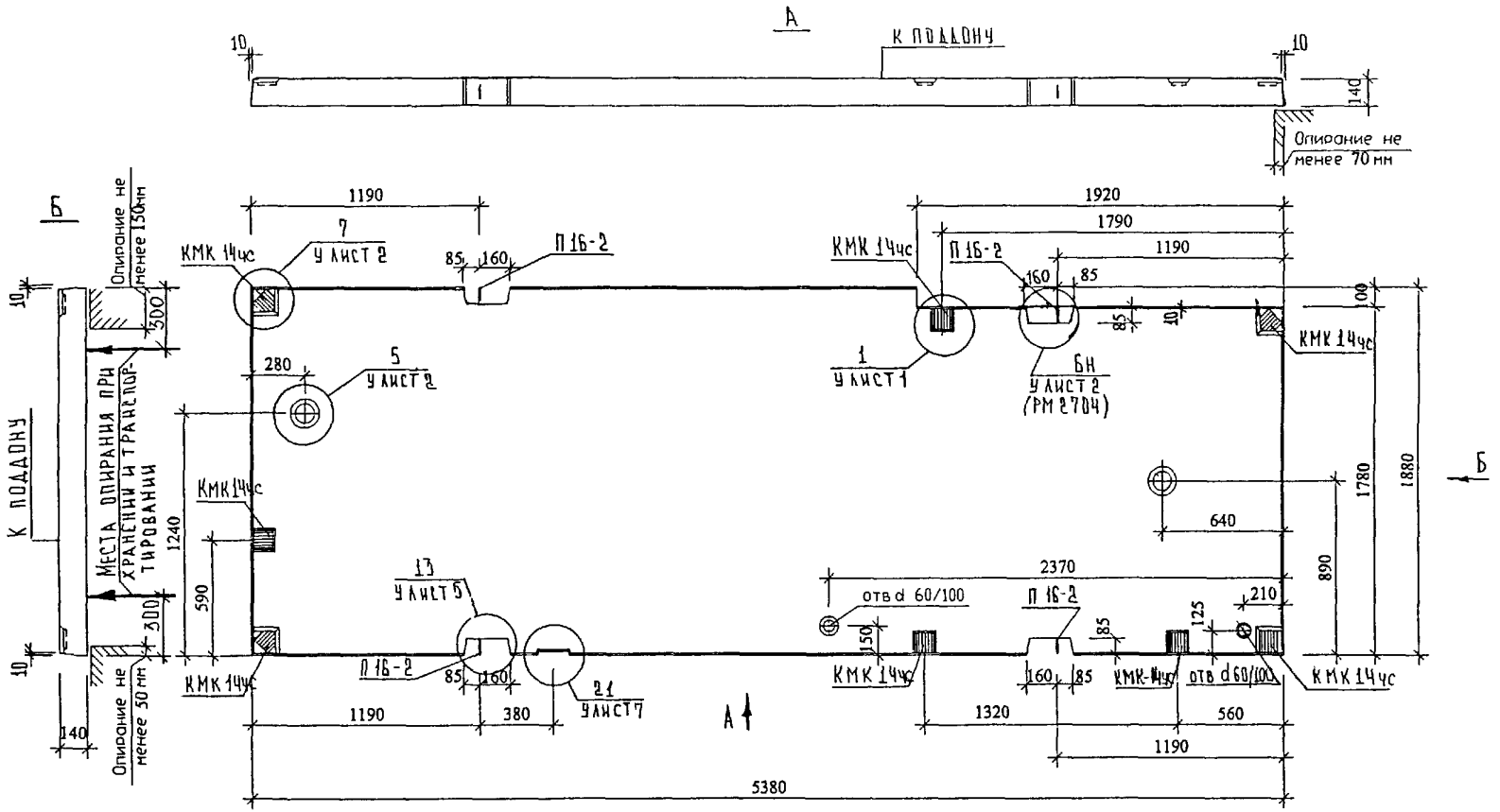

НАЧ ОТД	ВАНАГ		
ГЛ. СПЕЦ	БАСКО		
РАЗРАБ.	ГРИГОРЬЕВА		
ПРОВЕРИЛ			
Н. КОНТР	САВЕЛЬЕВА		

РС1-53 20 П. 03 СБ

ПЛИТА: П1954-32 ЭУ-4С

СБОРОЧНЫЙ ЧЕРТЕЖ

СТАДИЯ	ЛИСТ	ЛИСТОВ
Р	1	2

МНИИТЭП ОСК

ОГЛАСОВАНО

ГЛ. ИНЖ М1	ЯНКО	
ГИП М1	МАКЛАКОВА	

ОСК ГРИГОРЬЕВА М 1:25

Схема армирования П 1954-32эу-чс

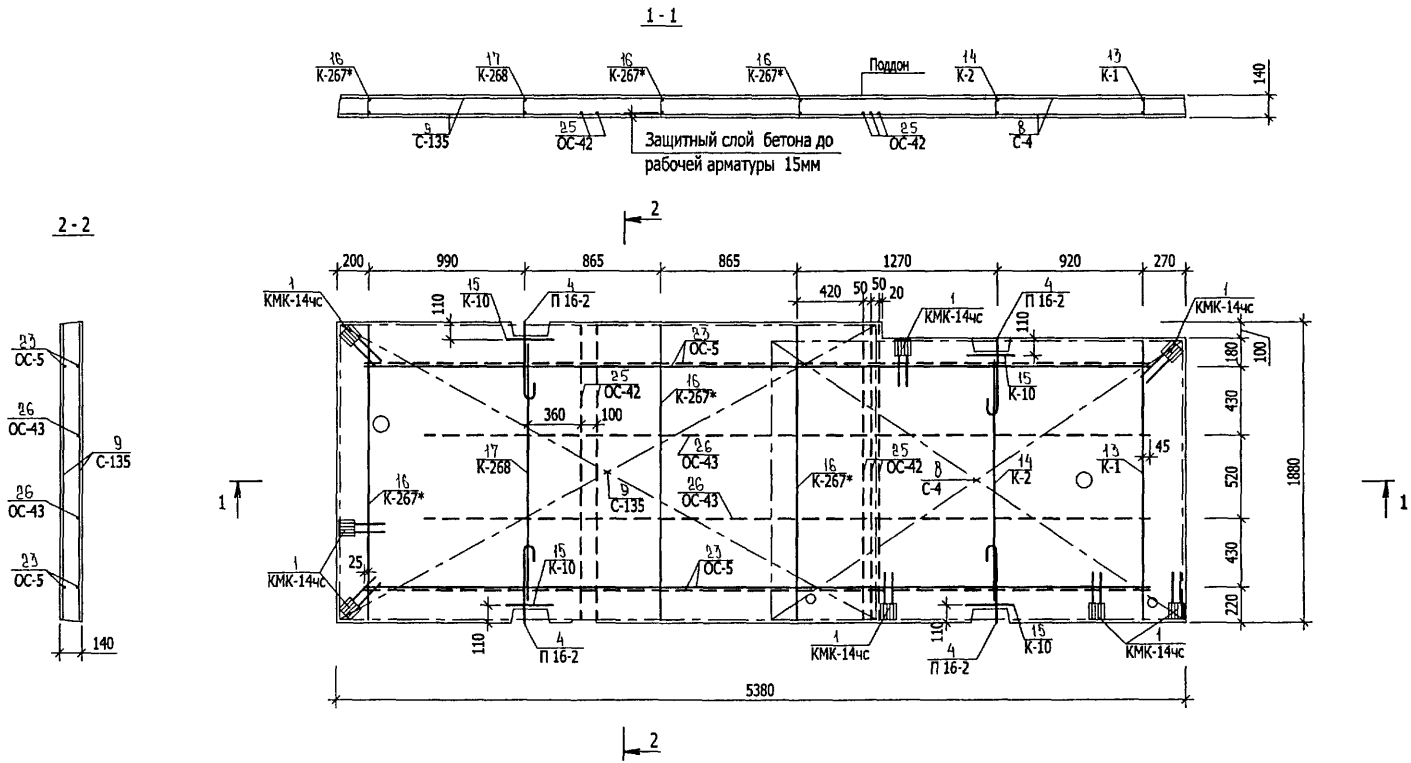

РС 1 - 5320	П. 03 СБ	ЛИС 2

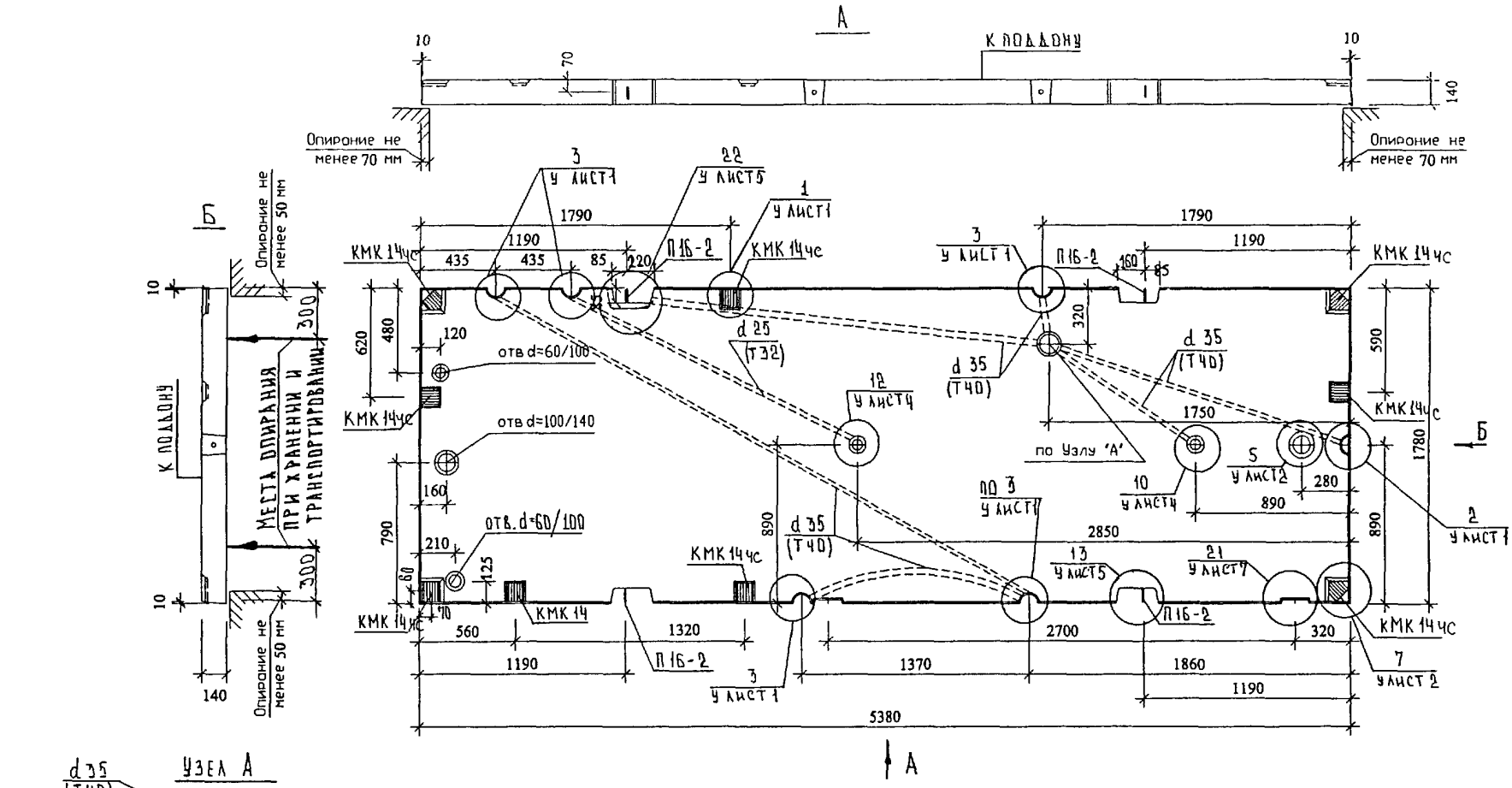

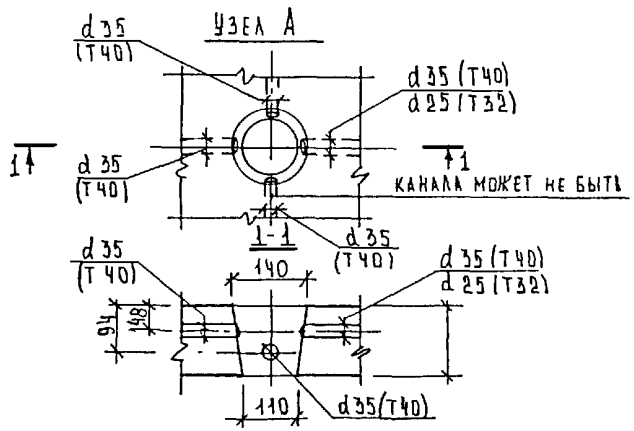

НАЧ. ОТД.	ВАНАГ		РС1-53 20 П. 04 СБ
ГА. СПЕЦ	БАСКО		ПЛИТА П 185Ч-30 ЭУ-ЧС
РАЗРАБ.	ГРИГОРЬЕВА		СБОРОЧНЫЙ ЧЕРТЕЖ
ПРОВЕРИЛ			
Н. КОНТР.	САВЕЛЬЕВА		

СТАДИЯ	Л ИСТ	ЛИСТОВ
Р	1	2

МНИИТЭП ОСК

ОГЛАСОВАНО
ГА ИНЖ М1 ЯНКО
ГИП М1 МАХАЛКОВА

Схема армирования П 1854-3 0эу-чс

1 - 1



2 - 2

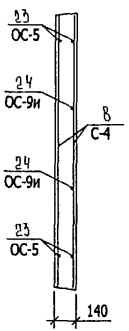

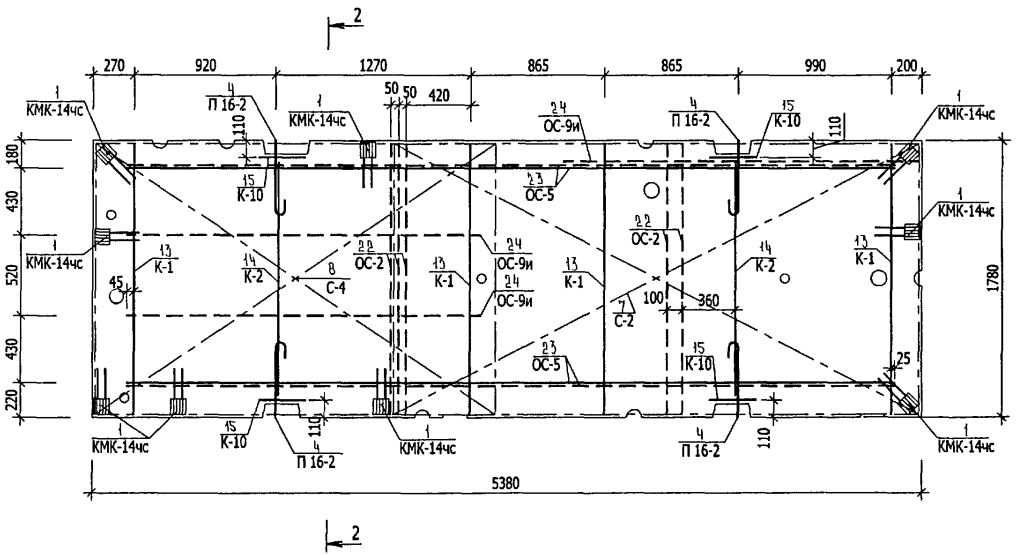

РС 1 - 5320	П. 04 СБ	Лист 2

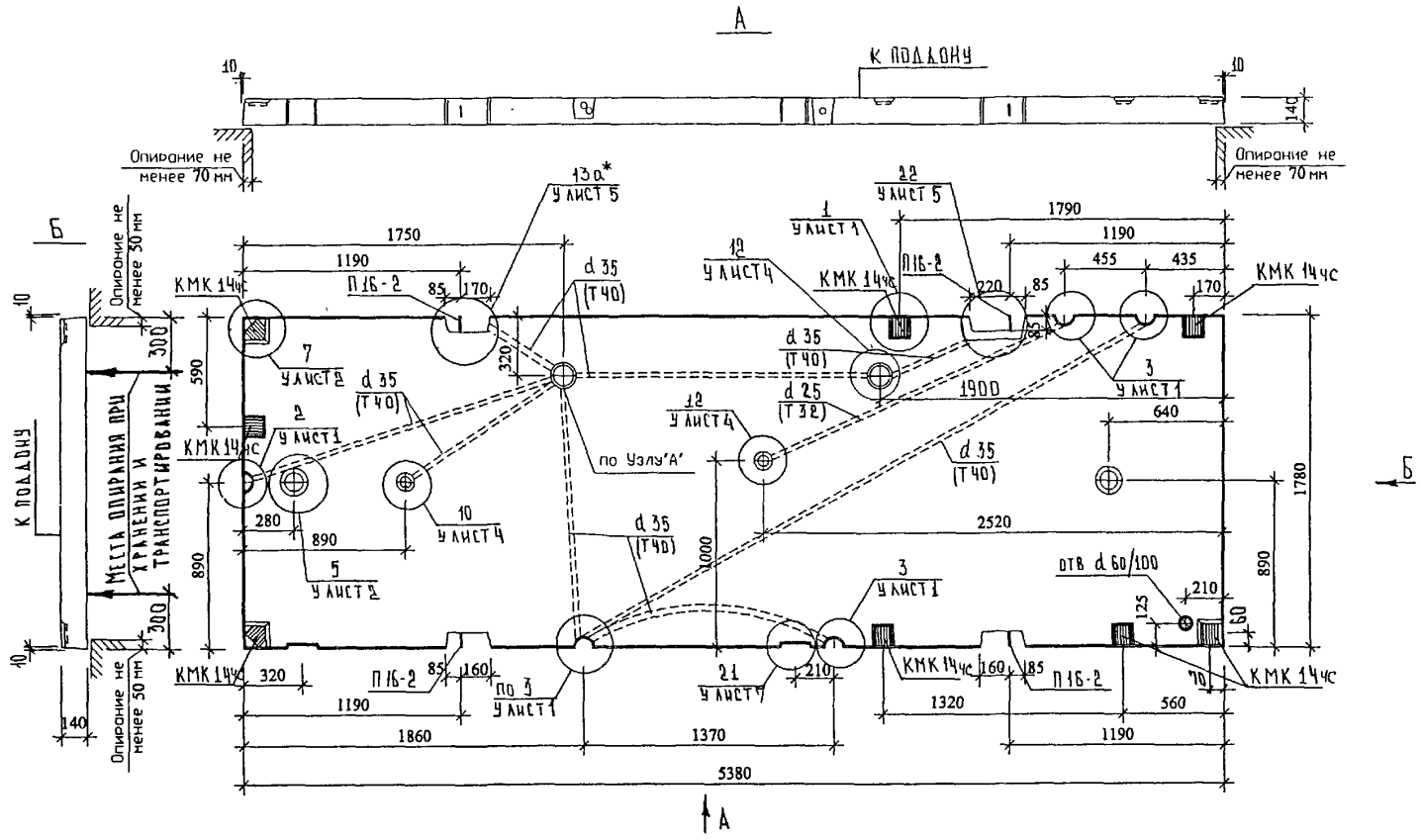

УЗЕЛ „А" СМ НА СТР. 19

НАЧ. ОТД.	ВАНАГ		РС1-53 20 П. 05 СБ
ГА. СПЕЦ.	БАСКО		ПЛИТА: П 1854-31 ЭУ-4С
РАЗРАБ.	ГРИГОРЬЕВА		СБОРОЧНЫЙ ЧЕРТЕЖ
ПРОВЕРИЛ			
Н. КОНТР.	САВЕЛЬЕВА		

СТАДИЯ	ЛИСТ	ЛИСТОВ
Р	1	2

МНИИТЭП ОСК

СОГЛАСОВАНО
ГЛ. ИНЖ. М1 ЯНКО
ТИП М1 МАКЛАКОВА

ОСХ ГРИГОРЬЕВА М 1:25

Схема армирования П 1854-3 1эу-чс

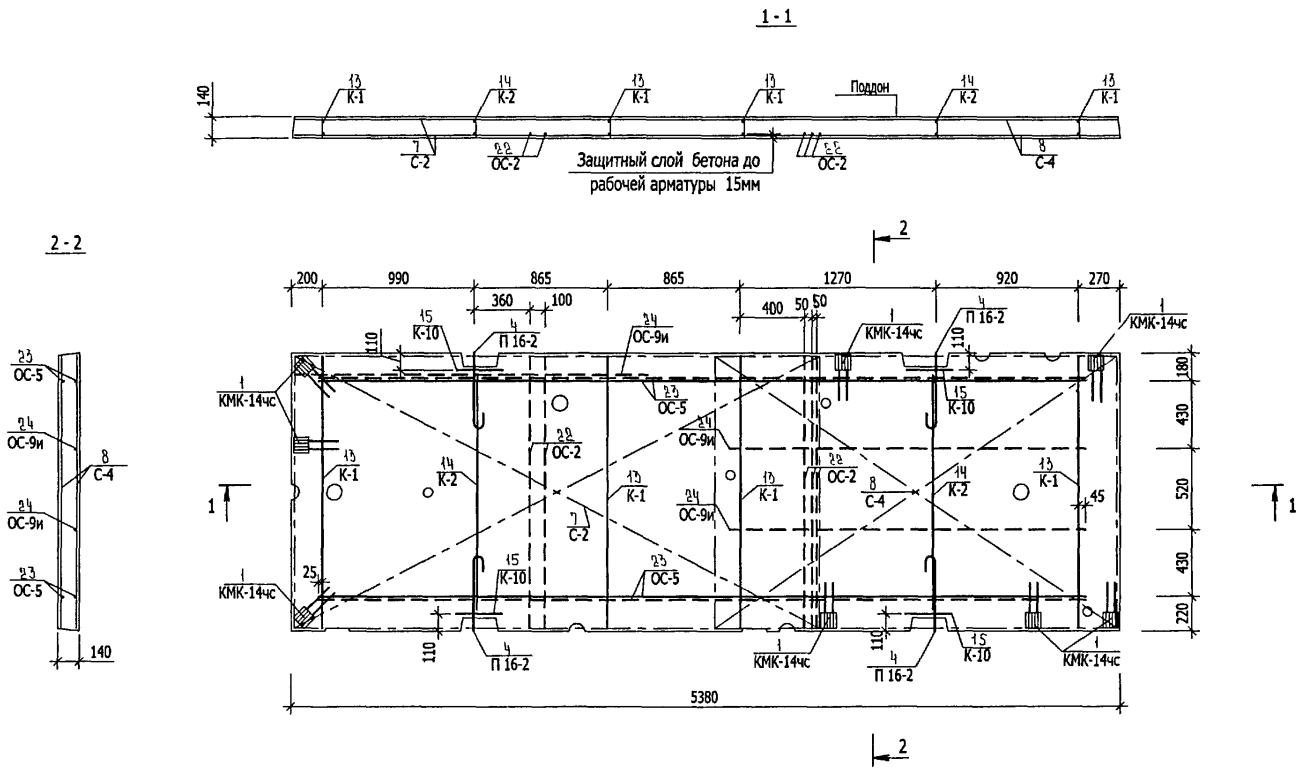

РС 1 - 5320	П. 05 СБ	лис 2

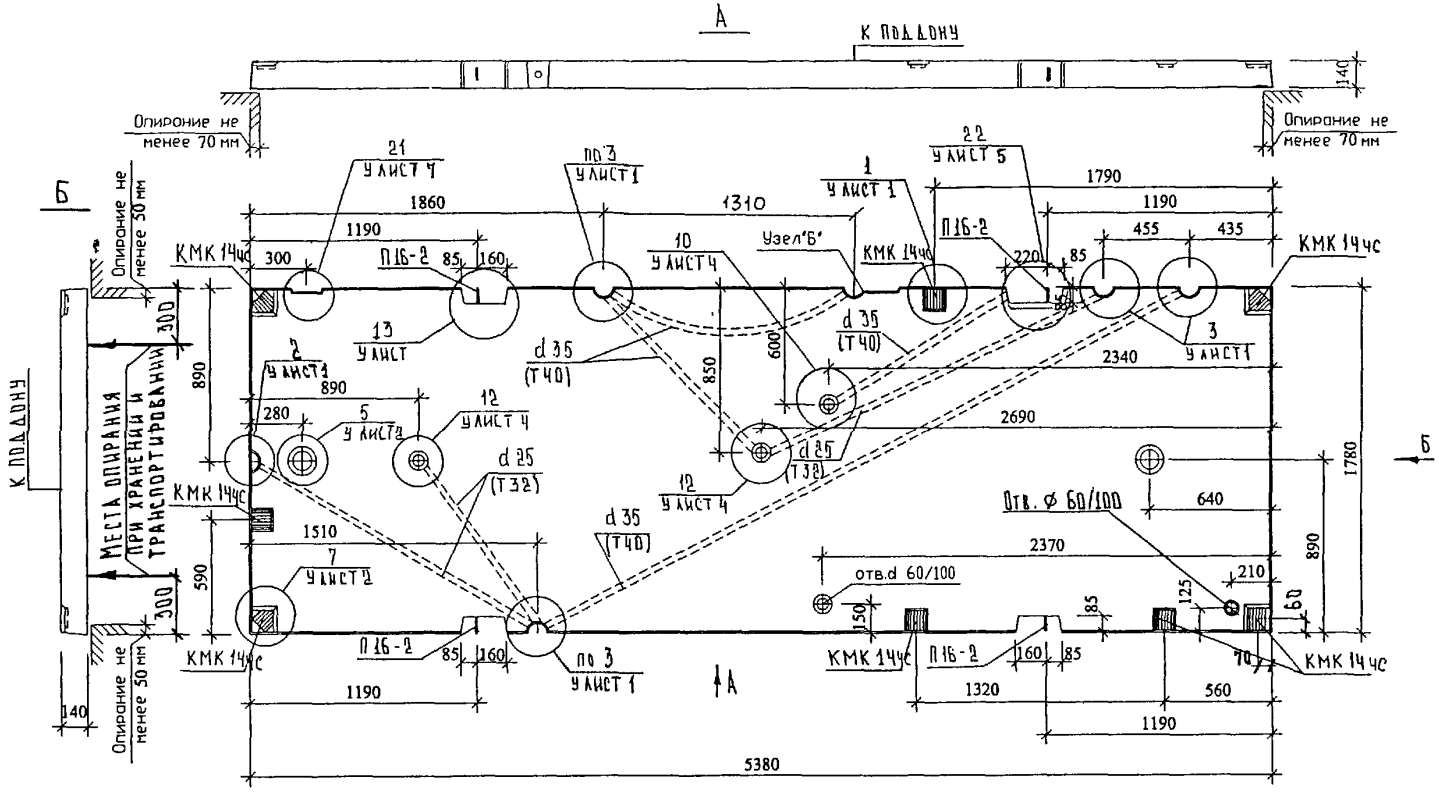

СОГЛАСОВАНО

Гл. инж. М 1	Янко
ГИП М 1	Маклакова

Нач. отд.	Ванат		
Гл. спец.	Баско		
Разраб.	Григорьева		
Проверил			
Н. контр.	Савельева		

РС1-53 20 П. 06 СБ

Плита : П1854-32эу-чс

Сборочный чертеж

Стадия	Лист	Листов
Р	1	2

МНИИТЭП ОСК

ОСК ГРИГОРЬЕВА М 1:25

Схема армирования П 1854-3 2эу-чс

1 - 1

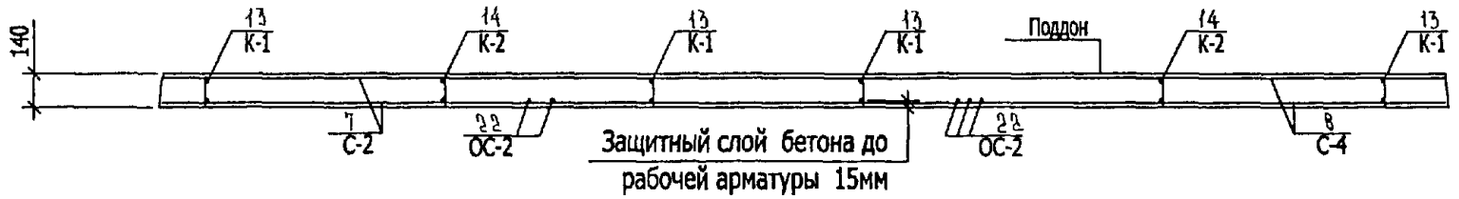

2 - 2

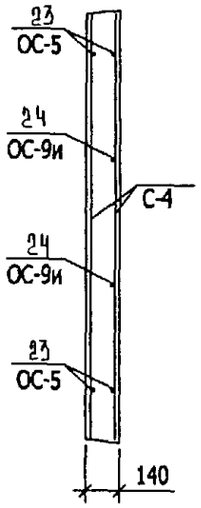

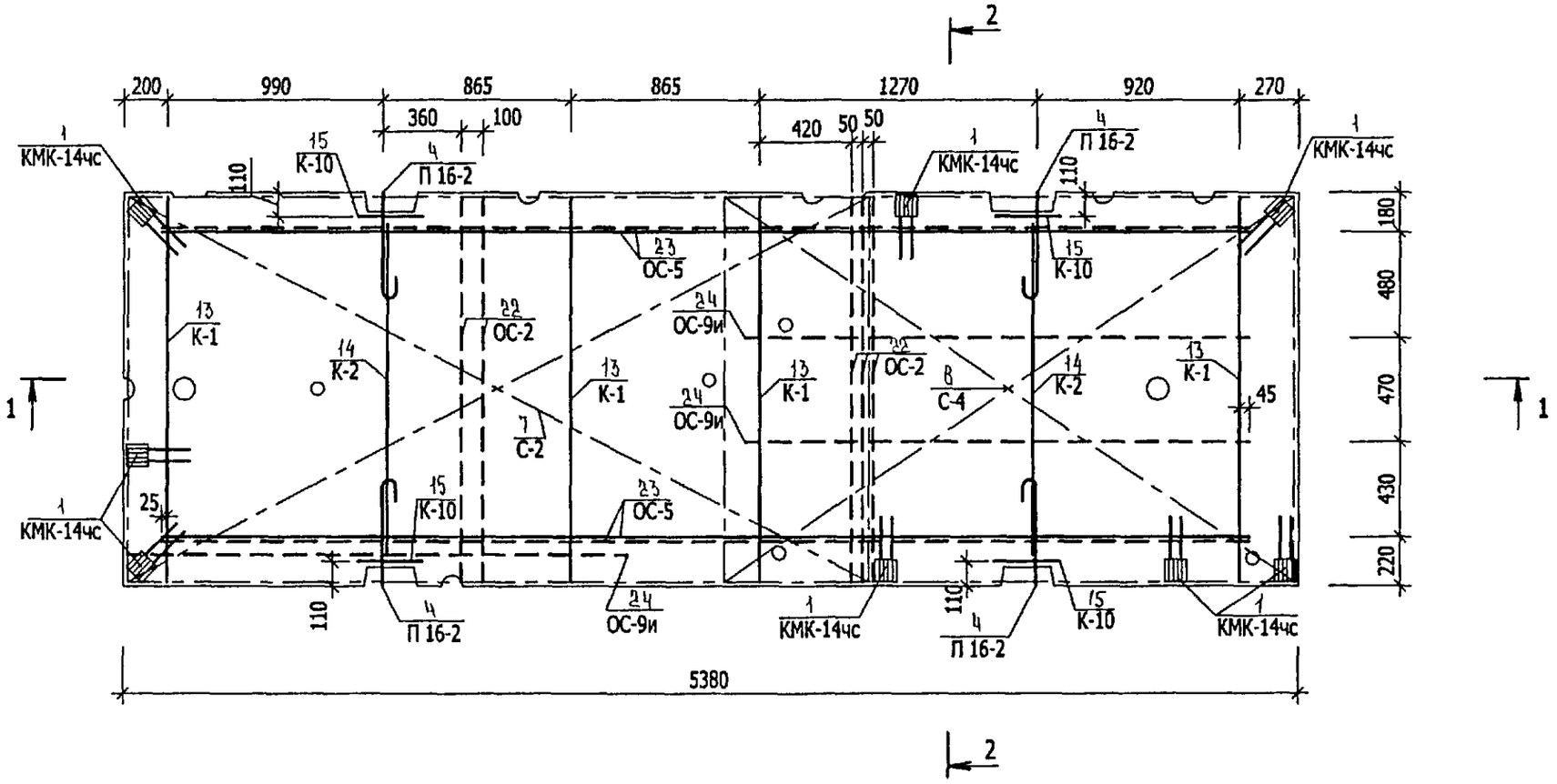

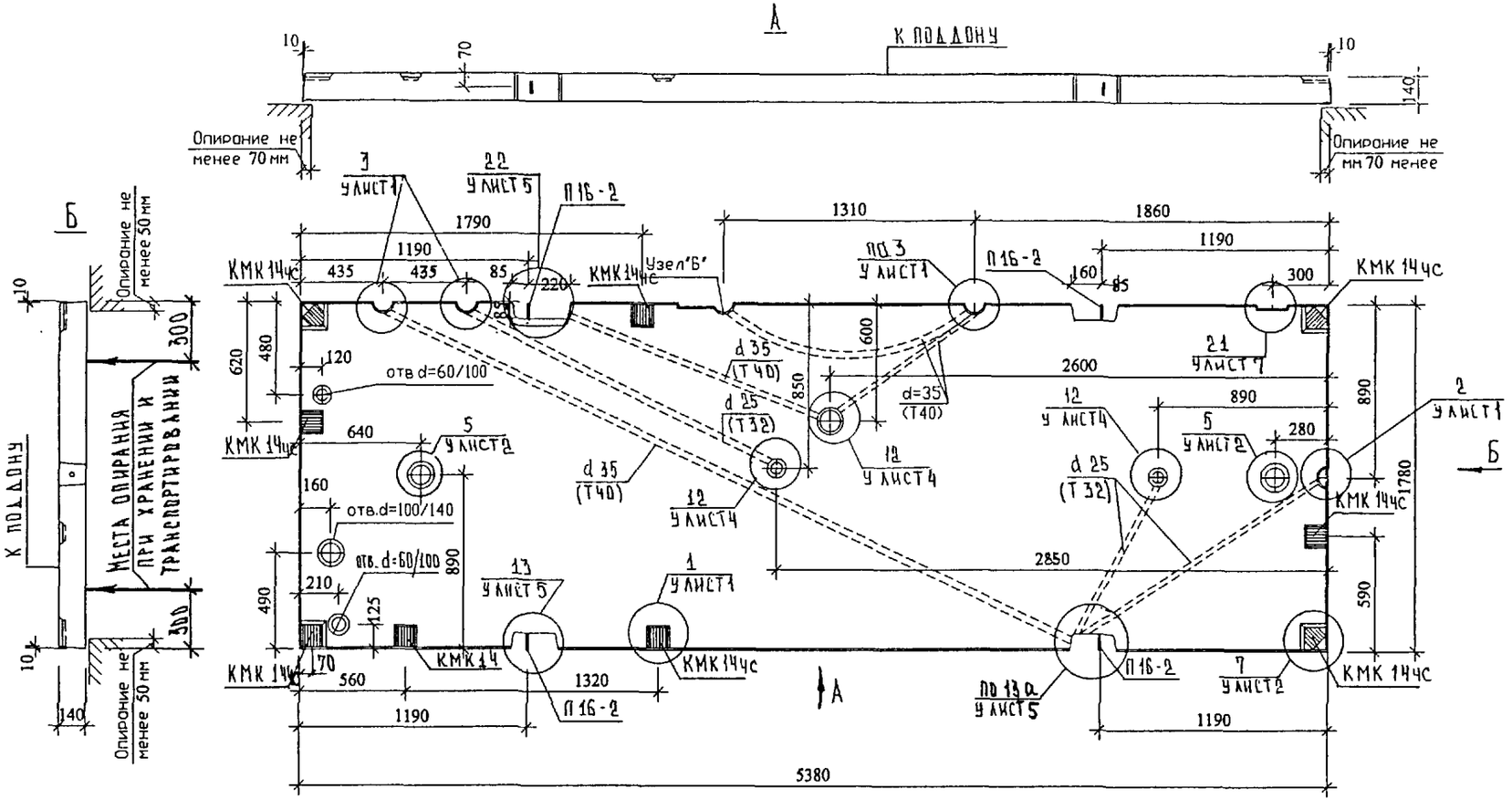

Узел „Б" см на стр. 23

				РС1-53 20	П. 07 СБ	
НАЧ. ОТД.	ВАНАГ			ПЛИТА: П 1854-33ЭУ-ЧС	СТАДИЯ	ЛИСТ	ЛИСТОВ
ГЛ. СПЕЦ.	БАСКО				Р	1	2
РАЗРАБ.	ГРИГОРЬЕВА			СБОРОЧНЫЙ ЧЕРТЕЖ	МНИИТЭП ОСК		
ПРОВЕРИЛ							
Н. КОНТР.	САВЕЛЬЕВА						

СОГЛАСОВАНО

ГЛ. ИНЖ. М1	ЯНКО
ГИП М1	МАКЛАКОВА

ООО "ПРИГОРОДБИ" М 1:25

Схема армирования П 1854-33эу-чс

1 - 1



2 - 2

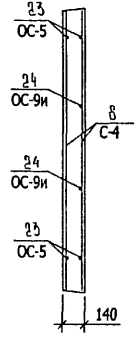

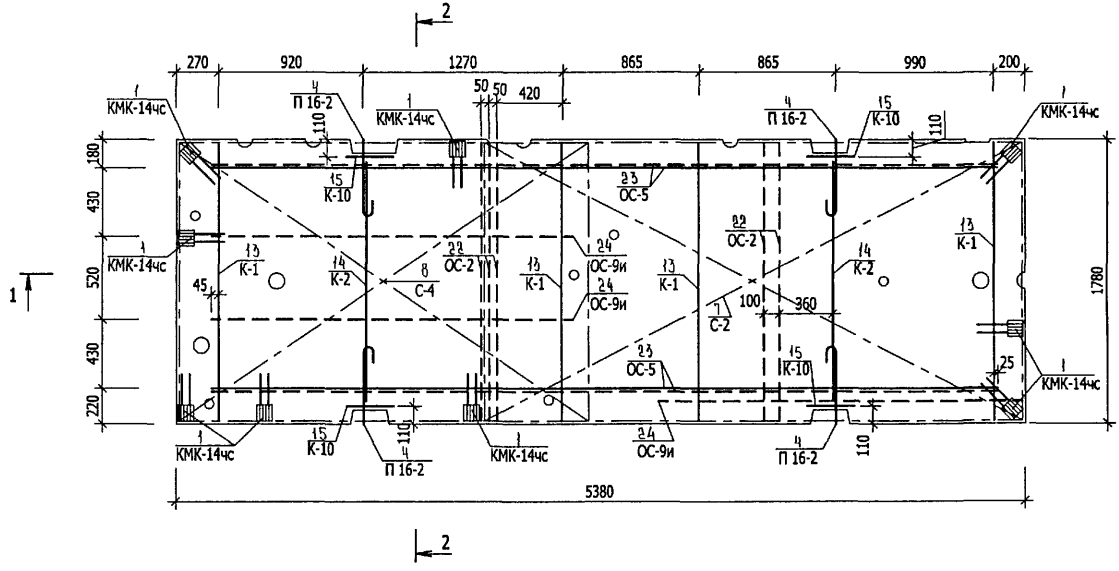

Рис. 1

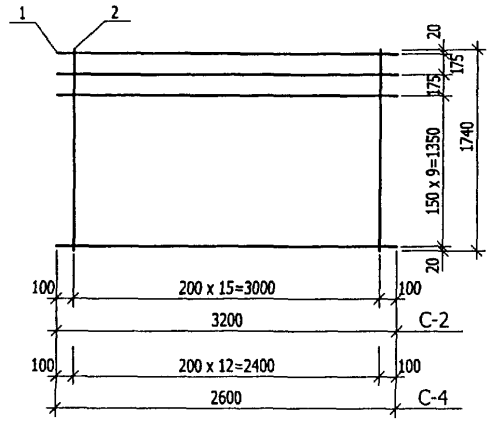

Рис. 2

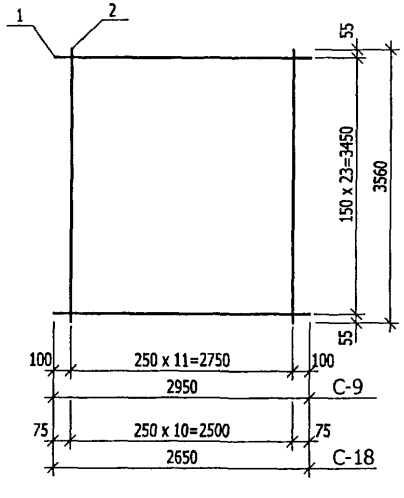

РИС.	МАРКА	ПОЗ.	НАИМЕНОВАНИЕ	КОЛ.	ОБОЗНАЧЕНИЕ	МАССА	МАССА
1	С-2	1	Ø 4 Bp I L=3200	12		3,53	7,54
		2	Ø 5 Bp I L=1740	16		4,01	
	С-4	1	Ø 4 Bp I L=2600	12		2,87	6,13
		2	Ø 5 Bp I L=1740	13		3,26	
2	С-9	1	Ø 5 Bp I L=2950	24		10,20	14,13
		2	Ø 4 Bp I L=3560	12		3,93	
	С-18	1	Ø 5 Bp I L=2650	24		9,16	12,76
		2	Ø 4 Bp I L=3560	11		3,60	

Арматура класса Bp-I по ГОСТ 6727-80.
Сварка по ГОСТ 14098-91 (К1-Кт).

НАЧ. ОТД.	ВАНАГ	
ГЛ. СПЕЦ.	БАСКО	
РАЗРАБ.	ГРИГОРЬЕВА	
ПРОВЕРИЛ		
Н. КОНТ.	САВЕЛЬЕВА	

РС 1 - 5320

Сетки
Сборочный чертеж

СТАДИЯ	ЛИСТ	ЛИСТОВ
Р	1	1

МНИИТЭП
ОСК

Взам. инв. №
Подпись и дата
Инв. № подл.

Рис. 1

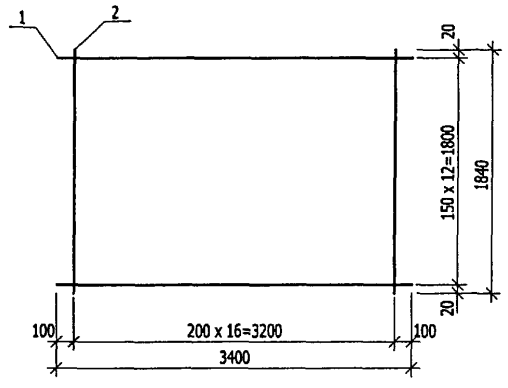

Рис. 2

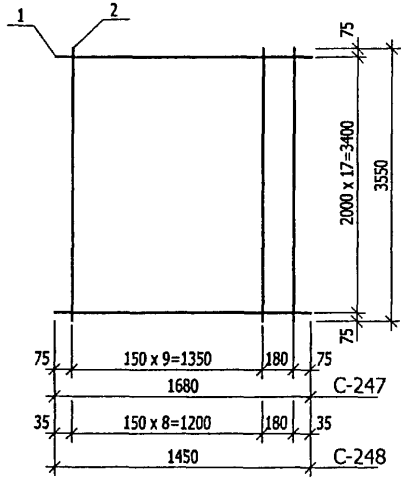

РИС.	МАРКА	ПОЗ.	НАИМЕНОВАНИЕ	КОЛ.	ОБОЗНАЧЕНИЕ	МАССА	МАССА
1	С-135	1	∅ 4 Вр I L=3400	13		4,07	
		2	∅ 5 Вр I L=1840	17		4,50	8,57
2	С-247	1	∅ 4 Вр I L=1680	18		2,78	
		2	∅ 5 Вр I L=3550	11		5,62	8,40
	С-248	1	∅ 4 Вр I L=1450	18		2,40	
		2	∅ 5 Вр I L=3550	10		5,11	7,51

Арматура класса Вр-I по ГОСТ 6727-80.
Сварка по ГОСТ 14098-91 (К1-Кт).

НАЧ. ОТД.	ВАНАГ		РС 1 - 5320
ГЛ. СПЕЦ.	БАСКО		
РАЗРАБ.	ГРИГОРЬЕВА		Сетки Сборочный чертеж
ПРОВЕРИЛ			
Н. КОНТ.	САВЕЛЬЕВА		

СТАДИЯ	ЛИСТ	ЛИСТОВ
Р	1	1

МНИИТЭП ОСК

Взам. инв. №
Подпись и дата
Инв. № подл.

Рис. 1

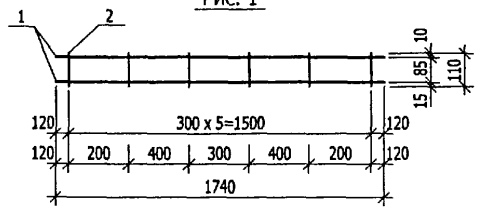

Рис. 2

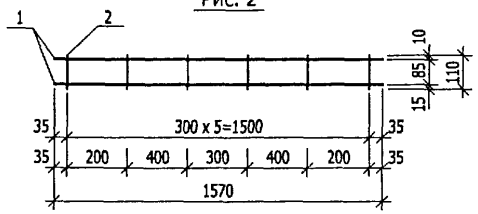

Рис. 3

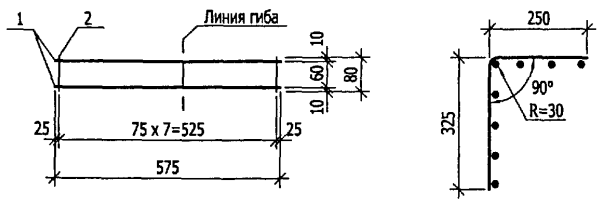

РИС.	МАРКА	ПОЗ.	НАИМЕНОВАНИЕ		КОЛ.	ОБОЗНАЧЕНИЕ	МАССА	МАССА
1	К-1	1	Ø 5 Вр I	L=1740	2		0,50	
		2	Ø 4 Вр I	L=110	6		0,06	0,56
2	К-2	1	Ø 5 Вр I	L=1570	2		0,45	
		2	Ø 4 Вр I	L=110	6		0,06	0,51
3	К-6	1	Ø 6 А I	L=575	2		0,26	
		2	Ø 6 А III	L= 80	8		0,14	0,40

Арматура класса А-III по ГОСТ 5781-82 и класса Вр-I по ГОСТ 6727-80.
Сварка по ГОСТ 14098-91 (К1-Кт).

НАЧ. ОТД.	ВАНАГ	
ГЛ. СПЕЦ.	БАСКО	
РАЗРАБ.	ГРИГОРЬЕВА	
ПРОВЕРИЛ		
Н. КОНТ.	САВЕЛЬЕВА	

РС 1 - 5320

Каркасы
Сборочный чертеж

СТАДИЯ	ЛИСТ	ЛИСТОВ
Р	1	1

МНИИТЭП
ОСК

Инв № подл | Подпись и дата | Взам инв №

Рис. 1

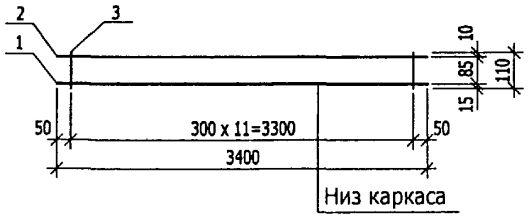

Рис. 2

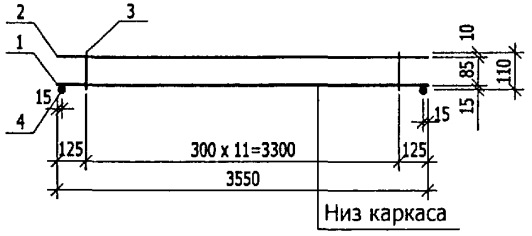

Рис. 3

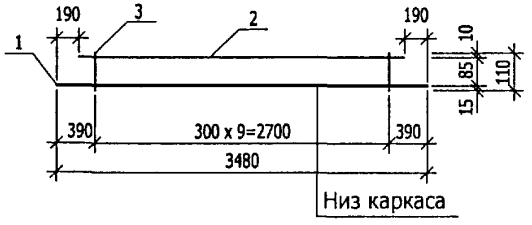

Рис. 4

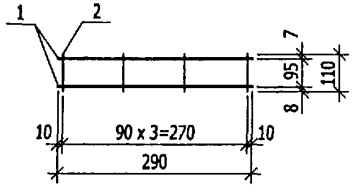

РИС.	МАРКА	ПОЗ.	НАИМЕНОВАНИЕ		КОЛ.	ОБОЗНАЧЕНИЕ	МАССА	МАССА
1	К-7	1	Ø 18 А III	L=3400	1		6,79	
		2	Ø 6 А I	L=3400	1		0,75	
		3	Ø 6 А I	L=110	12		0,29	7,83
2	К-8	1	Ø 18 А III	L=3550	1		7,09	
		2	Ø 6 А I	L=3550	1		0,79	
		3	Ø 6 А I	L=110	12		0,29	
		4	Ø 10 А I	L=100	2		0,12	8,29
3	К-9	1	Ø 12 А III	L=3480	1		3,09	
		2	Ø 5 Вр I	L=3100	1		0,45	
		3	Ø 5 Вр I	L=110	10		0,16	3,70
4	К-10	1	Ø 8 А I	L=290	2		0,23	
		2	Ø 4 Вр I	L=110	4		0,04	0,27

Арматура класса А-III; А-I по ГОСТ 5781-82 и класса Вр-I по ГОСТ 6727-80.
Сварка по ГОСТ 14098-91 (К1-Кт).

НАЧ. ОТД.	ВАНАГ	
ГЛ. СПЕЦ.	БАСКО	
РАЗРАБ.	ГРИГОРЬЕВА	
ПРОВЕРИЛ		
Н. КОНТ.	САВЕЛЬЕВА	

РС 1 - 5320

Каркасы
Сборочный чертеж

СТАДИЯ	ЛИСТ	ЛИСТОВ
Р	1	1

МНИИТЭП
ОСК

Взам. инв. №
Подпись и дата
Инв. № подл.

Рис. 1

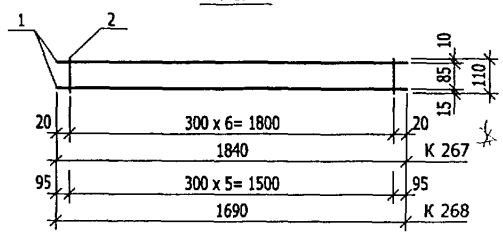

РИС.	МАРКА	ПОЗ.	НАИМЕНОВАНИЕ	КОЛ.	ОБОЗНАЧЕНИЕ	МАССА	МАССА
1	К 267*	1	Ø5 Вр I L=1840	2		0,53	0,60
		2	Ø4 Вр I L=110	7		0,07	
	К 268	1	Ø5 Вр I L=1690	2		0,49	0,55
		2	Ø4 Вр I L=110	6		0,06	

Арматура класса А-III по ГОСТ 5781-82 и класса Вр-I по ГОСТ 6727-80.
Сварка по ГОСТ 14098-91 (К1-Кт).

НАЧ. ОТД.	ВАНАГ	РС1 53-20	
ГЛ. СПЕЦ.	БАСКО		
РАЗРАБ.	КОНДРАШИН	Каркасы Сборочный чертеж	СТАДИЯ: Р; ЛИСТ: 1; ЛИСТОВ: 1
ПРОВЕРИЛ			МНИИТЭП ОСК
Н. КОНТ.	САВЕЛЬЕВА		

Взам. инв. №
Подпись и дата
Инв. № подл.

РИС. 1

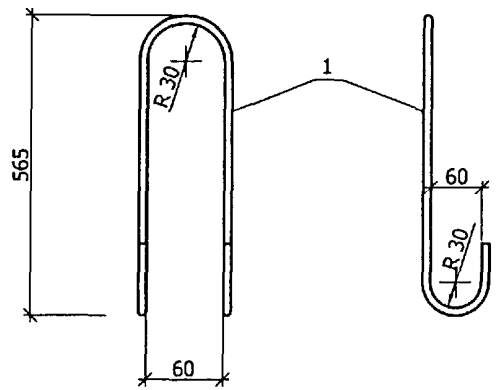

РИС. 2

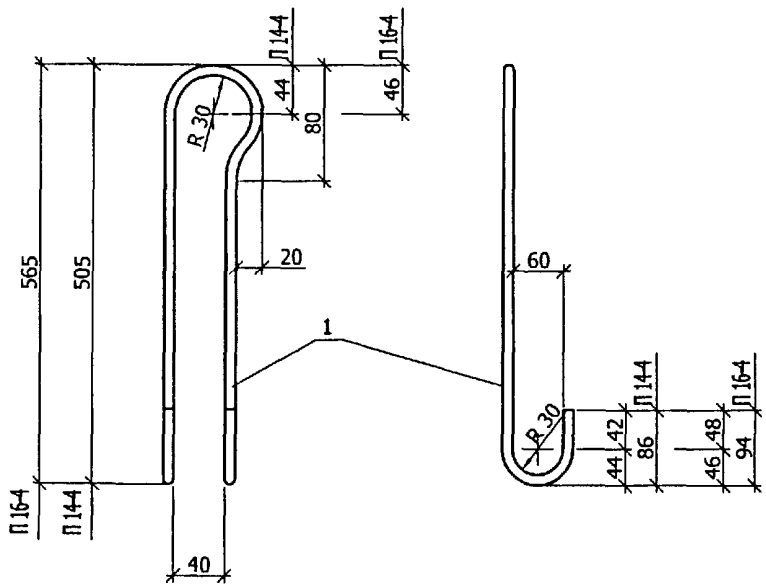

РИС.	МАРКА	ПОЗ.	НАИМЕНОВАНИЕ	КОЛ.	ОБОЗНАЧЕНИЕ	МАССА	МАССА
1	П 16-2	1	∅ 16 A I L=1400	1		2,21	2,21
2	П 14-4	1	∅ 14 A I L=1270	1		1,53	1,53
	П 16-4	1	∅ 16 A I L=1400	1		2,21	2,21

Арматура класса A-I по ГОСТ 5781-82.

Сварка по ГОСТ 14098-91.

НАЧ. ОТД.	ВАНАГ		РС1 53-20
ГЛ. СПЕЦ.	БАСКО		
РАЗРАБ.	КОНДРАШИН		Петли Сборочный чертеж
ПРОВЕРИЛ			
Н.КОНТР	САВЕЛЬЕВА		

СТАДИЯ	ЛИСТ	ЛИСТОВ
Р	1	1

МНИИТЭП
ОСК

Взам инв №

Подпись и дата

Инв № подл

Рис. 1

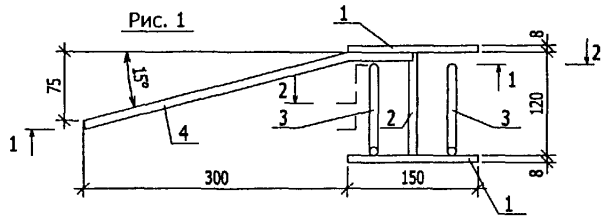

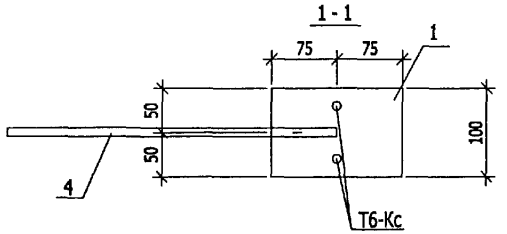

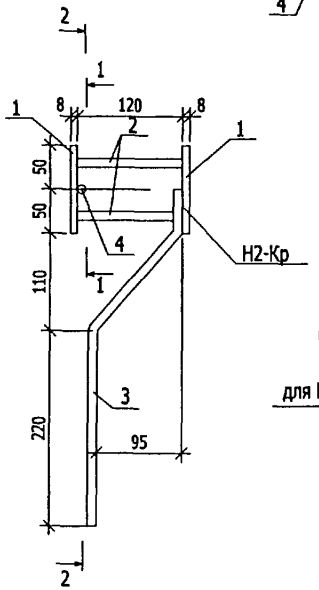

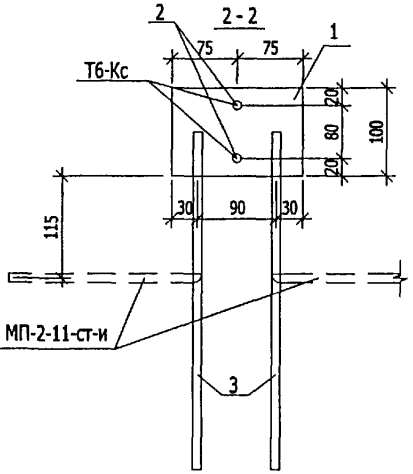

РИС.	МАРКА	ПОЗ.	НАИМЕНОВАНИЕ	КОЛ.	ОБОЗНАЧЕНИЕ	МАССА	МАССА
1	МП-2-11-ст (МП-2-11-ст-и)	1	-100 х 8 L=150	2		1,88	
		2	∅ 10 А II L=135	2		0,17	
		3	∅ 10 А II L=420	2		0,52	
		4	∅ 10 А II L=375	1		0,23	2,80

Полоса стальная ГОСТ 103-76 марки Ст 3 кп по ГОСТ 535-88.
Арматура класса А-II по ГОСТ 5781-82.

НАЧ. ОТД.	ВАНАГ	
ГЛ. СПЕЦ.	БАСКО	
РАЗРАБ.	КОНДРАШИН	
ПРОВЕРИЛ		
Н. КОНТ.	САВЕЛЬЕВА	

РС 1 53-20

Закладные детали
Сборочный чертеж

СТАДИЯ	ЛИСТ	ЛИСТОВ
Р	1	1

МНИИТЭП
ОСК

Взам. инв. №
Подпись и дата
Инв. № подл.

Рис. 1

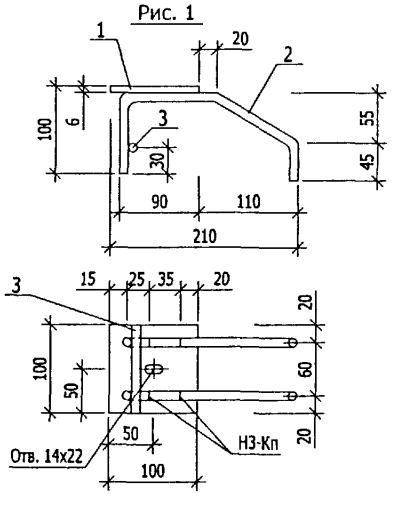

РИС.	МАРКА	ПОЗ.	НАИМЕНОВАНИЕ		КОЛ.	ОБОЗНАЧЕНИЕ	МАССА	МАССА
1	КМК-15чс	1	-100 х 6	L=100	1		0,47	
		2	∅ 10 А 400С(AIII)	L=315	2		0,39	
		3	∅ 10 А 400С(AIII)	L=100	1		0,06	0,92

Полоса стальная ГОСТ 103-76 марки Ст 3 кп по ГОСТ 535-88.
Арматура класса А-III по ГОСТ 5781-82.

НАЧ. ОТД.	ВАНАГ	
ГЛ. СПЕЦ.	БАСКО	
РАЗРАБ.	КОНДРАШИН	
ПРОВЕРИЛ		
Н. КОНТ.	САВЕЛЬЕВА	

РС 1 53-20

Закладные детали
Сборочный чертеж

СТАДИЯ	ЛИСТ	ЛИСТОВ
Р	1	1

МНИИТЭП
ОСК

Взам инв №
Подпись и дата
Инв № подл

Шифр	Наименование	Кол-во листов	Дата ввода	Дата отмены
РС 1 - 5320	Плиты перекрытия сплошные железобетонные толщиной 140 мм			
	Содержание.	1	ПРИКАЗ	
	Пояснительная записка.	3	N 30-ТО	
	Номенклатура изделий.	1	ОТ	
	Ведомость расхода стали.	1	29.07.04г.	
	Рабочие чертежи (7 изделий)	18		
	Сетки	2		
	Каркасы	3		
	Петли	1		
	Закладные детали	2		

РС 1 - 5320

Информационная карта.

СТАДИЯ	ЛИСТ	ЛИСТОВ
Р	1	1

МНИИТЭП
ОСК

gost.e-ecolog.ru