Правительство Москвы
Комитет по архитектуре и градостроительству г. Москвы
МНИИТЭП

ПРОЕКТЫ НА ОСНОВЕ КОНСТРУКЦИЙ И ИЗДЕЛИЙ ТЕРРИТОРИАЛЬНОГО КАТАЛОГА
ЖЕЛЕЗОБЕТОННЫЕ КОНСТРУКЦИИ ПАНЕЛЬНЫХ ЖИЛЫХ ДОМОВ ПРОИЗВОДСТВА АО ДСК-1

РС 1 - 5324

ПЛИТЫ ПЕРЕКРЫТИЙ СПЛОШНЫЕ ЖЕЛЕЗОБЕТОННЫЕ ТОЛЩИНОЙ 140 мм

РАБОЧИЕ ЧЕРТЕЖИ

Москва 2004г.

gost.e-ecolog.ru

Правительство Москвы
Комитет по архитектуре и градостроительству г. Москвы
МНИИТЭП

ПРОЕКТЫ НА ОСНОВЕ КОНСТРУКЦИЙ И ИЗДЕЛИЙ ТЕРРИТОРИАЛЬНОГО КАТАЛОГА
ЖЕЛЕЗОБЕТОННЫЕ КОНСТРУКЦИИ ПАНЕЛЬНЫХ ЖИЛЫХ ДОМОВ ПРОИЗВОДСТВА АО ДСК-1

РС 1 - 5324

ПЛИТЫ ПЕРЕКРЫТИЙ СПЛОШНЫЕ ЖЕЛЕЗОБЕТОННЫЕ ТОЛЩИНОЙ 140 мм

РАБОЧИЕ ЧЕРТЕЖИ

Главный инженер института	Е.Е. Никитин
Главный конструктор института	Г.И. Шапиро
Начальник ОСК	М.В. Ванаг
Главный специалист ОСК	Н.Н. Баско

Москва 2004г.

Введено в действие МНИИТЭП
Приказ № от 2004г.

Обозначение	Наименование	Стр.
РС 1 - 5324 ПЗ.	Пояснительная записка.	4 - 7
РС 1 - 5324 НИ.	Номенклатура изделий.	8 - 9
РС 1 - 5324 РС.	Ведомость расхода стали.	10
РС 1 - 5324 П. 01 СБ	Плита П 3036-1у-ЧС. Сборочный чертеж.	11 - 14
РС 1 - 5324 П. 02 СБ.	Плита П 3036-2у-ЧС. Сборочный чертеж.	11-12; 15-16
РС 1 - 5324 П. 03 СБ.	Плита П 3627-1у-ЧС. Сборочный чертеж.	11-12; 17-18
РС 1 - 5324 П. 04 СБ.	Плита П 3627-2у-ЧС. Сборочный чертеж.	11-12; 19-20
РС 1 - 5324 П. 05 СБ.	Плита П 3627-3у-ЧС. Сборочный чертеж.	11-12; 21-22
РС 1 - 5324 П. 06 СБ.	Плита ПЭ 3044-1у-ЧС. Сборочный чертеж.	23 - 26
РС 1 - 5324 П. 07 СБ.	Плита ПЭ 3044-2у-ЧС. Сборочный чертеж.	23-24; 27-28
РС 1 - 5324 П. 08 СБ.	Плита ПЭ 3044-3у-ЧС. Сборочный чертеж.	23-24; 29-30
РС 1 - 5324 У	Узлы габаритные	31 - 41
РС 1 - 5324 УЭ	Узлы электрики	42 - 44
РС 1 - 5324	Сетки. Сборочный чертеж.	45 - 46
РС 1 - 5324	Каркасы. Сборочный чертеж.	47 - 49
РС 1 - 5324	Петли. Сборочный чертеж.	50
РС 1 - 5324	Закладные детали. Сборочный чертеж.	51
РС 1 - 5324	Информационная карта.	52

Договор: 1-148

РС 1 - 5324 С.

Содержание

СТАДИЯ	ЛИСТ	ЛИСТОВ
Р	1	1

МНИИТЭП
ОСК

1. Настоящий альбом РС1-5324 содержит рабочие чертежи железобетонных плит перекрытий толщиной 140 мм, предназначенных для жилых домов серии П44т с учётом мероприятий по защите зданий от прогрессирующего обрушения при чрезвычайной ситуации, в том числе при пожаре.

2. Изделия запроектированы с учетом изготовления их в вертикальном положении в кассетах применительно к действующей технологии Тушинского завода ЖБК АО ДСК-1.

3. Изделия рассчитаны и законструированы в соответствии со СНиП 2.03.01-84* с учётом коэффициента $\gamma_{в3}$ =0,85 на бетонирование в вертикальном положении.

4. Изделия должны изготовляться в соответствии с требованиями ГОСТ 12767-94, ГОСТ 13015.0-83.

5. Для изделий принят тяжелый бетон класса по прочности на сжатие В 20, марка по морозостойкости F50.
Масса изделий посчитана при фактической объёмной массе железобетона равной 2350 кг/м^3. Допускается отклонение по массе изделий ± 5%.

6. Отпускная прочность бетона на сжатие из условий транспортировки, монтажа и сроков загружения должна быть равна 70% от проектного класса по прочности на сжатие в теплый период года и 85% от проектного класса в холодный период года. Предприятие-изготовитель обязано гарантировать достижение бетоном прочности, соответствующей его классу в возрасте 28 суток. Допускается выем изделий из кассеты в вертикальном положении при прочности бетона 50% от класса.

7. Армирование изделий предусмотрено из сварных сеток, каркасов и отдельных стержней, собранных в объемный каркас на кондукторе и соединенных в местах пересечений контактной точечной сваркой по ГОСТ 14098-91 (К1-Кт). Сетки, каркасы и отдельные стержни следует изготавливать из горячекатаной арматурной стали класса А-III (ГОСТ5781-82) и проволоки периодического профиля класса Вр-I (ГОСТ 6727-80).
Качество изготовления арматурных сеток и каркасов должно удовлетворять требованиям ГОСТ 10922-90.

8. Монтажные (подъемные) петли должны изготовляться из горячекатаной арматурной стали класса А-I (ГОСТ 5781-82) марок Ст3сп2 и Ст3пс2.
В случае применения стали марки Ст3пс2 завод-изготовитель обязан предупредить заказчика о запрещении подъёма изделий и их монтажа при температуре ниже минус 40° С.

9. В изделиях предусмотрены сварные закладные детали, изготовляемые Хорошёвским заводом ДСК-1.
Закладные детали с индексом «ЧС» должны изготовляться по чертежам, разработанным М1; закладная деталь МП-2-11-ст – по чертежам завода; МП3 – по чертежам данного альбома в соответствии с ГОСТ 10922-90 и ГОСТ 14098-91.
Закладные детали, имеющие марку с индексом «ЦС», должны иметь антикоррозийное цинксиликатное покрытие толщиной 80 мкм, осуществляемое в заводских условиях по разработанным НИИЖБ Госстроя СССР «Рекомендациям по технологии нанесения цинксиликатного покрытия на заводе и защите сварных швов на монтаже железобетонных конструкций».
Установку закладных деталей допускается производить с фиксацией на арматурном каркасе.

10. Значения действительных отклонений геометрических параметров изделий не должны превышать величин, указанных в ГОСТ 12767-94.

11. Качество отделки поверхностей и внешний вид изделий должны соответствовать ГОСТ 12767-94.

				РС1-5324 ПЗ.		
НАЧ ОТД.	ВАНАГ					
ГЛ. СПЕЦ	БАСКО			Пояснительная записка	СТАДИЯ / ЛИСТ / ЛИСТОВ	
					Р / 1 / 4	
					МНИИТЭП ОСК	

Инв № подл | Подпись и дата | Взам инв №

12. Подъем изделий по чертежам данного альбома производится за 2 петли в вертикальном положении и за 4 петли в горизонтальном положении с помощью приспособления, обеспечивающего баланс усилий в грузовых стропах.

13. Изделия должны храниться на складе и транспортироваться в горизонтальном или вертикальном положении с опиранием в местах, указанных на рабочих чертежах.

14. Опирание изделий в рабочем (эксплуатационном) положении должно осуществляться по слою цементного раствора в местах, указанных на рабочих чертежах.

15. Плиты перекрытий должны удовлетворять требованиям по прочности, жёсткости и трещиностойкости, которые обеспечиваются соблюдением нормируемых и проектных показателей в соответствии с ГОСТ 12767-94 п.4.3.2.

16. Систематический контроль всех параметров бетона, арматурной стали, а также изделий в целом должен осуществляться в соответствии с требованиями ГОСТ12767-94, ГОСТ 13015.1-81.

17. Маркировка изделий соответствует принятой в проекте. Например:
П 3657-90У-чс: «П» - вид изделий (плита перекрытия);
«36» и «57» - длина (по рабочему пролёту) и ширина плиты округлённо в дециметрах;
«90» - порядковый номер плиты в зависимости от различных признаков (рядовая, торцевая, сантехническая и т.д.);
«У» – класс бетона В 20;
«чс» – изделие запроектировано с учётом чрезвычайной ситуации.
Место расположения маркировки в изделиях фиксирует укладку плиты перекрытия маркой в сторону наружной продольной стены здания.

18. Принятые обозначения по маркировке узлов:
номер узла
номер листа, на котором расположен узел

19. Предел огнестойкости изделий REI 60 и класс пожарной опасности строительных конструкций – КО, установленные СНиП 21-01-97 * «Пожарная безопасность зданий и сооружений», обеспечиваются конструкцией плит перекрытий.

20. Исходное сырье должно применяться с обязательным радиологическим контролем.

21. Замена арматурной стали А-III и А-II в арматурных изделиях и закладных деталях на термомеханически-упрочненную свариваемую арматуру класса А400С и класса А500С производится в соответствии с Территориальными строительными нормами г.Москвы ТСН102-00 «Железобетонные конструкции с арматурой класса А500С и А400С».

РИС. 1

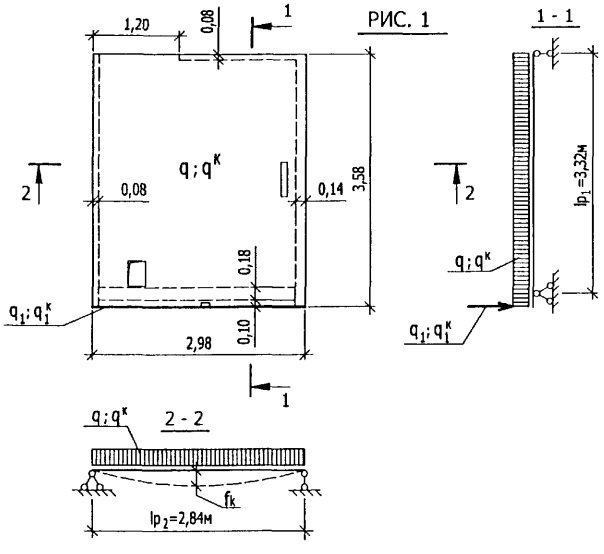

РИС. 2

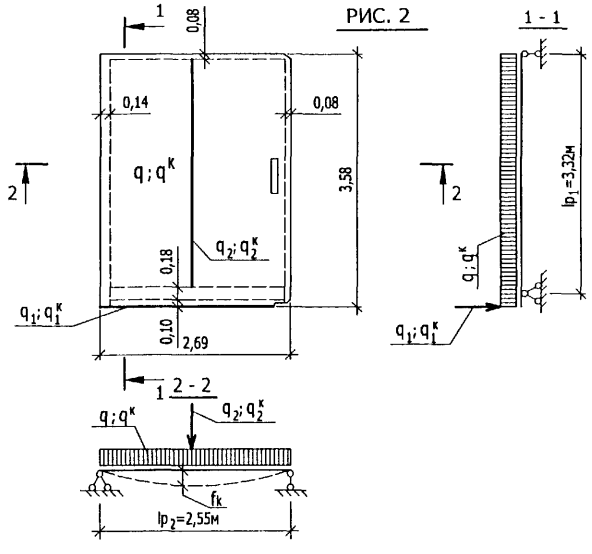

РИС.	Марка изделия	Нагрузки: Включающие собственную массу q кг/м² — $q^{р}$	$q^{н}$	$q^{н}_{д}$	q_1 кг/пм — $q^{р}_{1}$	$q^{н}_{1}=q^{н}_{1д}$	q_2 кг/пм — $q^{р}_{2}$	$q^{н}_{2}=q^{н}_{2д}$	Контрольные нагрузки при испытании: На прочность С = 1,3 — $q^{к}_{кг/м^2}$	С = 1,6 — $q^{к}_{1\,кг/пм}$	На жесткость С = 1,3 — $q^{к}_{2\,кг/пм}$	$q^{к}$ кг/м²	$q^{к}_{2}$ кг/пм	к Контрольный прогиб f см
1	П 3036-1у-ЧС П 3036-2у-ЧС	1000	850	710	1540	1400	——	——	1300/950	2 464	——	850/500	——	⩽ 0,81
2	П 3627-1у-ЧС П 3627-2у-ЧС П 3627-3у-ЧС	1000	850	710	1540	1400	697	634	1300/950	2 464	906	850/500	634	⩽ 0,73

В знаменателе даны контрольные нагрузки без учета собственной массы.

Гл. инж. М1 ЯНКО
ГИП МЛ МАКЛАКОВА
Взам. инв. №
Подпись и дата
Инв. № подл.

РС 1 - 5324 ПЗ.

Лист 3

ПЭ 3044-1у-ЧС

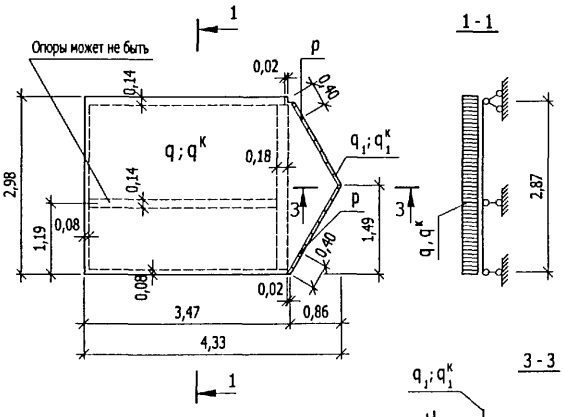

ПЭ 3044-2у-ЧС

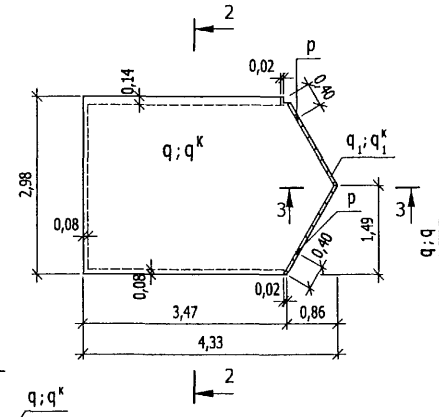

ПЭ 3044-3у-ЧС

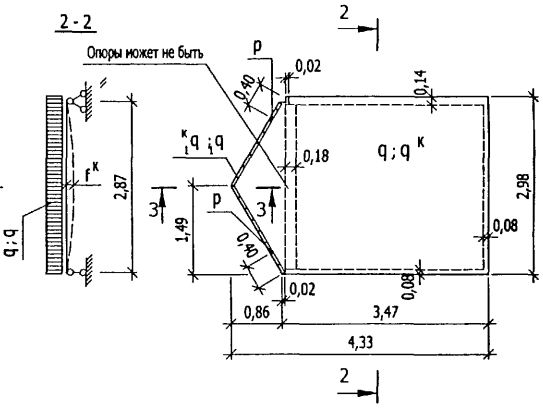

Нагрузки							Контрольные нагрузки при испытании						Контрольный прогиб см $f^к$
P кг		Включающие собственную массу q кг/м²			q_1 кг/пм		На прочность C = 1,3			На жесткость			
$P^р$	$P^н$	$q^р$	$q^н$	$q^н_{дл}$	$q^р_1$	$q^н_1 = q^н_{1\,дл}$	$P^к$ кг	$q^к$ кг/м²	$q^к_1$ кг/пм	$q^к$ кг/м²	$q^к_1$ кг/пм	$P^к$ кг	
352	320	725	625	505	740	670	458	943 / 593	962	625 / 275	670	320	$f^к_{конс.} \leq 0,59$ $f^к \leq 0,84$

В знаменателе даны контрольные нагрузки без учета собственной массы.

РС 1 - 5324 ПЗ.

Лист 4

Гл. инж. М 1 — ЯНКО
ГИП М 1 — МАКЛАКОВА
Взам. инв. №
Подпись и дата
Инв. № подл.

№№ п.п.	Марка изделия по ГОСТ	Марка изделия по проекту	Эскиз изделия	Параметры изделия: Размеры, мм Д	Ш	В	Площадь, м²	Объем, м³	Проектная масса, т	Объем, м³: Тяжелый бетон γ=2350 кг/м³ Класс В 20							Тип конструкций	№ страниц р.ч.
1	2	3	4	5	6	7	8	9	10	11	12	13	14	15	16	17	18	19
1		П 3036-1у-ЧС	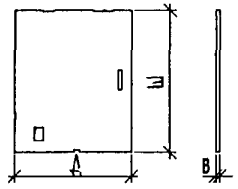	2980	3580	140	10,67	1,46	3,43	1,46								11,12,13,14
2		П 3036-2у-ЧС	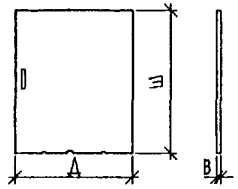	2980	3580	140	10,67	1,47	3,45	1,47								11,12,15,16
3		П 3627-1у-ЧС	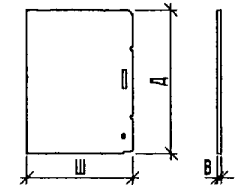	3580	2690	140	9,63	1,33	3,12	1,33								11,12,17,18
4		П 3627-2у-ЧС	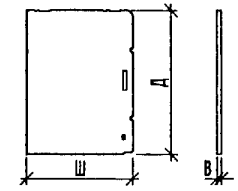	3580	2690	140	9,63	1,33	3,12	1,33								11,12,19,20

Гл. инж. М1 ЯНКО
ГИП М1 МАСЛАКОВА
Взам. инв. №
Подпись и дата
Инв. № подл.

НАЧ ОТД.	ВАНАГ	
ГЛ СПЕЦ.	БАСКО	
РУК. ГР		
РАЗРАБ	КОНДРАШИН	
ПРОВЕРИЛ		
Н КОНТР	САВЕЛЬЕВА	

РС 1-5324 НИ.

Номенклатура изделий

СТАДИЯ	ЛИСТ	ЛИСТОВ
Р	1	2

МНИИТЭП ОСК

1	2	3	4	5	6	7	8	9	10	11	12	13	14	15	16	17	18	19
5		П 3627-3у-ЧС	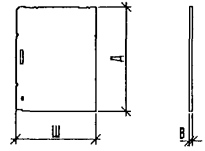	3580	2690	140	9,63	1,33	3,12	1,33								11,12,21,22
6		ПЭ 3044-1у-ЧС	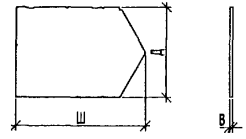	2980	4330	140	11,62	1,61	3,78	1,61								23,24,25,26
7		ПЭ 3044-2у-ЧС	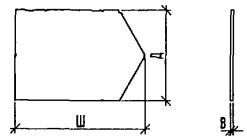	2980	4330	140	11,62	1,61	3,78	1,61								23,24,27,28
8		ПЭ 3044-3у-ЧС	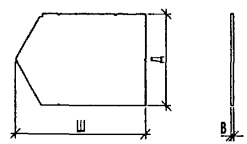	2980	4330	140	11,62	1,61	3,78	1,61								23,24,29,30

Взам. инв. №

Подпись и дата

Инв. № подл.

№№ п/п	Марка	Изделия арматурные												Изделия закладные										Расход стали	
		Арматура класса											Всего	Арматура класса				Прокат марки					Всего	Общий	на 1м² изделия
		A - I			A - III					Bp - I				A - II		A 400C (A - III)		Ст 3 кп 2			Ст 3 кп 2-1				
		ГОСТ 5781-82			ГОСТ 5781-82					ГОСТ 6727-80				ГОСТ 5781-82		ГОСТ 5781-82		ГОСТ 103-76			ГОСТ 8509-86				
			⌀20	ИТОГО		⌀12	⌀10	⌀8	⌀6	ИТОГО	⌀5	⌀4	ИТОГО		⌀10	ИТОГО	⌀10	ИТОГО	-100x8	-100x6	ИТОГО	∟100x10	ИТОГО			
1	П 3036-1у-ЧС		17,56	17,56		9,63	25,81	3,59	1,68	40,71	25,74	9,79	35,53	93,80	3,24	3,24	5,92	5,92	3,76	3,76	7,52	2,44	2,44	19,10	112,89	10,57
2	П 3036-2у-ЧС		17,56	17,56		12,14	23,00	2,80	1,46	39,40	25,70	10,23	35,93	92,89	3,24	3,24	5,18	5,18	3,76	3,29	7,05	2,44	2,44	17,91	110,80	10,38
3	П 3627-1у-ЧС		17,56	17,56		12,14	17,65	2,77	1,46	34,02	22,51	9,25	31,76	83,34	5,08	5,08	2,96	2,96	7,52	1,88	10,81	2,44	2,44	19,88	103,22	10,72
4	П 3627-2у-ЧС		17,56	17,56		12,14	17,65	2,74	1,46	33,99	22,51	9,25	31,76	83,31	5,08	5,08	2,96	2,96	7,52	1,88	10,81	2,44	2,44	19,88	103,19	10,72
5	П 3627-3у-ЧС		17,56	17,56		12,14	17,65	2,74	1,46	33,99	22,51	9,25	31,76	83,31	5,08	5,08	2,96	2,96	7,52	1,88	10,81	2,44	2,44	19,88	103,19	10,72
6	П 3044-1у-ЧС		17,56	17,56		13,07	14,94	3,80	3,33	35,14	36,50	13,91	50,41	103,11	2,54	2,54	6,66	6,66	3,76	4,23	7,99	1,22	1,22	18,41	121,52	10,46
7	П 3044-2у-ЧС		17,56	17,56		13,07	14,94	3,80	3,33	35,14	36,50	13,91	50,41	103,11	2,54	2,54	6,66	6,66	3,76	4,23	7,99	1,22	1,22	18,41	121,52	10,46
8	П 3044-3у-ЧС		17,56	17,56		13,07	14,94	3,80	3,33	35,14	36,50	13,91	50,41	103,11	2,54	2,54	6,66	6,66	3,76	4,23	7,99	1,22	1,22	18,41	121,52	10,46

НАЧ. ОТД.	ВАНАГ		РС 1 - 5324 РС.
ГЛ. СПЕЦ.	БАСКО		Ведомость расхода стали на элемент, в кг.
РАЗРАБ.	ГРИГОРЬЕВА		СТАДИЯ: Р; ЛИСТ: 1; ЛИСТОВ:
ПРОВЕРИЛ			МНИИТЭП ОСК
Н. КОНТР.	САВЕЛЬЕВА		

Инв. № подл.	Подпись и дата	Взам. инв. №

формат	зона	позиц.	Обозначение	Наименование	Кол. на испол. 1	2	3	4	5						Примеч.
А3				Документация											
			РС 1 - 5324 П. 01 СБ	Сборочный чертеж	X										
			РС 1 - 5324 П. 02 СБ	Сборочный чертеж		X									
			РС 1 - 5324 П. 03 СБ	Сборочный чертеж			X								
			РС 1 - 5324 П. 04 СБ	Сборочный чертеж				X							
			РС 1 - 5324 П. 05 СБ	Сборочный чертеж					X						
			РС 1 - 5324 ПЗ.	Пояснительная записка	X	X	X	X	X						
			РС 1 - 5324 РС.	Ведомость расхода стали	X	X	X	X	X						
			РС 1 - 5324 У.	Узлы габаритные	X	X	X	X	X						
			РС 1 - 5324 УЭ.	Узлы электрики	X	X	X	X	X						
				Сборочные единицы											
		1	ПО ЧЕРТЕЖУ МАСТЕРСКОЙ	Закладные детали МП-2-1чс	4	3	2	2	2						
		2		МП-2-1цс-чс	4	4	2	2	2						
		3	ПО ЧЕРТЕЖУ ЗАВОДА	МП-2-11-ст	2	2	4	4	4						
		4	РС1-5324	МП-3	2	2	2	2	2						

НАЧ. ОТД.	ВАНАГ	
ГЛ. СПЕЦ.	БАСКО	
РАЗРАБ.	ГРИГОРЬЕВА	
ПРОВЕРИЛ		
Н. КОНТР.	САВЕЛЬЕВА	

РС 1 - 5321 П. 01 - 05 СБ

Плиты: П 3036-1у-ЧС; П 3036-2у-ЧС; П 3627-1у-ЧС; П 3627-2у-ЧС; П 3627-3у-ЧС

СТАДИЯ	ЛИСТ	ЛИСТОВ
Р	1	3

МНИИТЭП
ОСК

Инв. № подл.	Подпись и дата	Взам. инв. №

формат	зона	позиц.	Обозначение	Наименование	Кол. на испол. 1	2	3	4	5						Примеч.
А3		5	РС 1 - 5324	Петля П 20	4	4	4	4	4						
		6		ПА-1	1										
		8	РС 1 - 5324	Сетки С 114	2	2									
		9		С 215			2	2	2						
		12	РС 1 - 5324	Каркасы К-72	1	2	2	2	2						
		13		К-73-1	2	2	2	2	2						
		14		К-100	1										
		15		К-103	2	2	1								
		16		К-103у			1	2	2						
		17		К-348	2	2									
		18		К-360	1										
		19		К-407			2	2	2						

МАРКА	П 3036-1у-ЧС	П 3036-2у-ЧС	П 3627-1у-ЧС	П 3627-2у-ЧС	П 3627-3у-ЧС

Инв. № подл.	Подпись и дата	Взам. инв. №

формат	зона	позиц.	Обозначение	Наименование	Кол. на испол. 1	2	3	4	5						Примеч.
				Детали											
				Отдельные стержни											
				Арматура класса А III ГОСТ5781-82											
		23		ОС ⌀ 10 L=2940 1,81 кг	8	8									
		24		ОС ⌀ 10 L=2650 1,63 кг			7	7	7						
		25		ОС ⌀ 10 L=2000 1,23 кг			2	2	2						
		26		ОС 20 ⌀ 10 L=3540 2,19 кг	3	2									
				Арматура класса Вр I ГОСТ6727-80											
		28		ОС-10 ⌀ 5 L=300 0,043 кг	12	11	10	10	10						
				Кр ⌀ 4 L=240 0,022 кг	13	16	16	16	16						
				Материалы											
				Тяжелый бетон В 20 (γ=2350 кг/м^3)м^3	1,46	1,47	1,33	1,33	1,33						

МАРКА	П 3036-1у-ЧС	П 3036-2у-ЧС	П 3627-1у-ЧС	П 3627-2у-ЧС	П 3627-3у-ЧС

Инв. № подл.	Подпись и дата	Взам. инв. №

формат	зона	позиц.	Обозначение	Наименование	Кол. на испол.										Примеч.

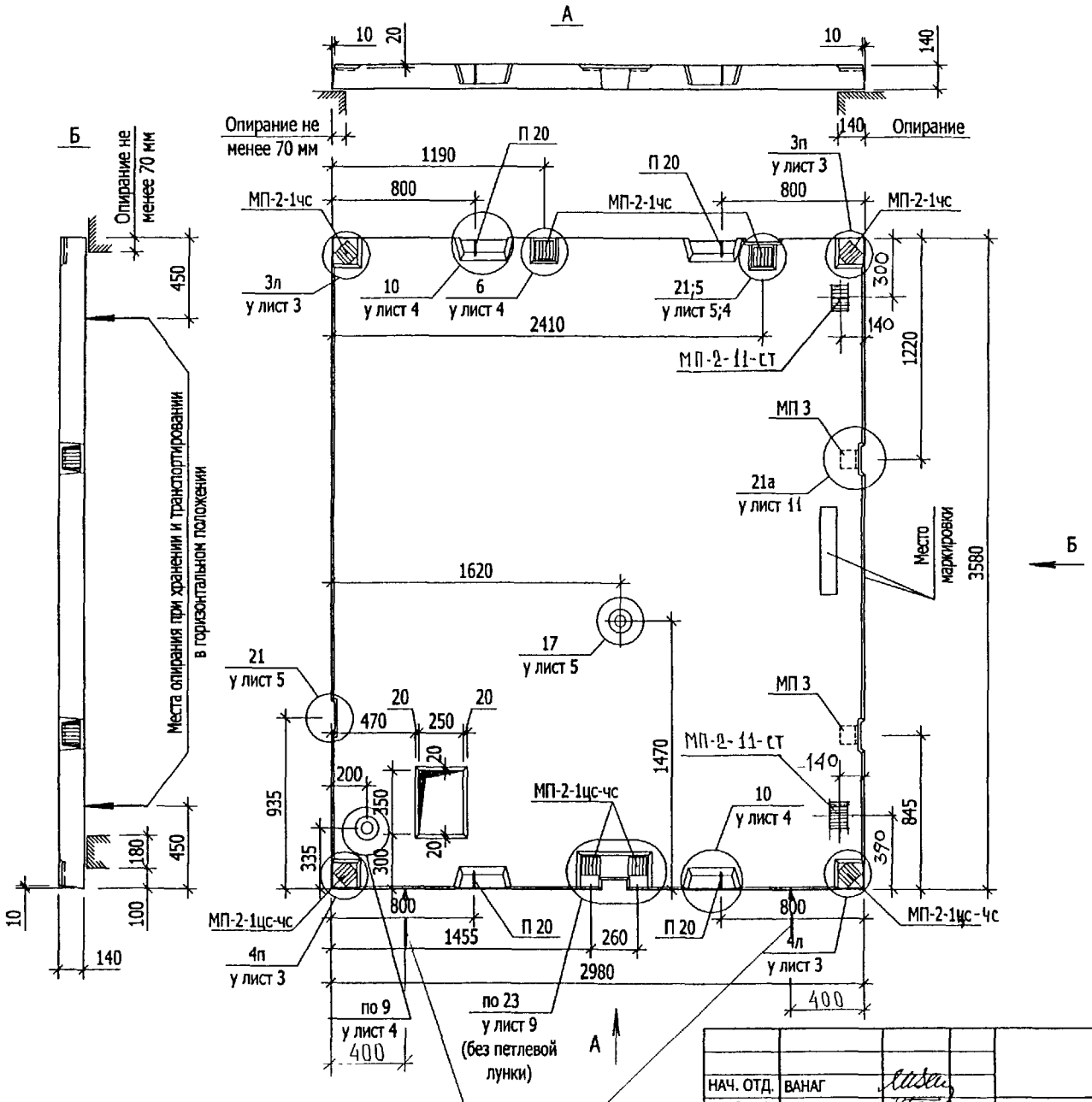

НАЧ. ОТД.	ВАНАГ	
ГЛ. СПЕЦ.	БАСКО	
РАЗРАБ.	КОНДРАШИН	
ПРОВЕРИЛ		
Н. КОНТР.	САВЕЛЬЕВА	

РС1 - 5324 П. 01 СБ

Плита: П 3036-1у-ЧС
Сборочный чертеж

СТАДИЯ	ЛИСТ	ЛИСТОВ
Р	1	2

МНИИТЭП
ОСК

СОГЛАСОВАНО
ГЛ. ИНЖ. М 1 ЯНКО
ГИП М 1 МАКЛАКОВА

Взам инв №
Подпись и дата
Инв № подл

Схема армирования: П3036-1у-ЧС

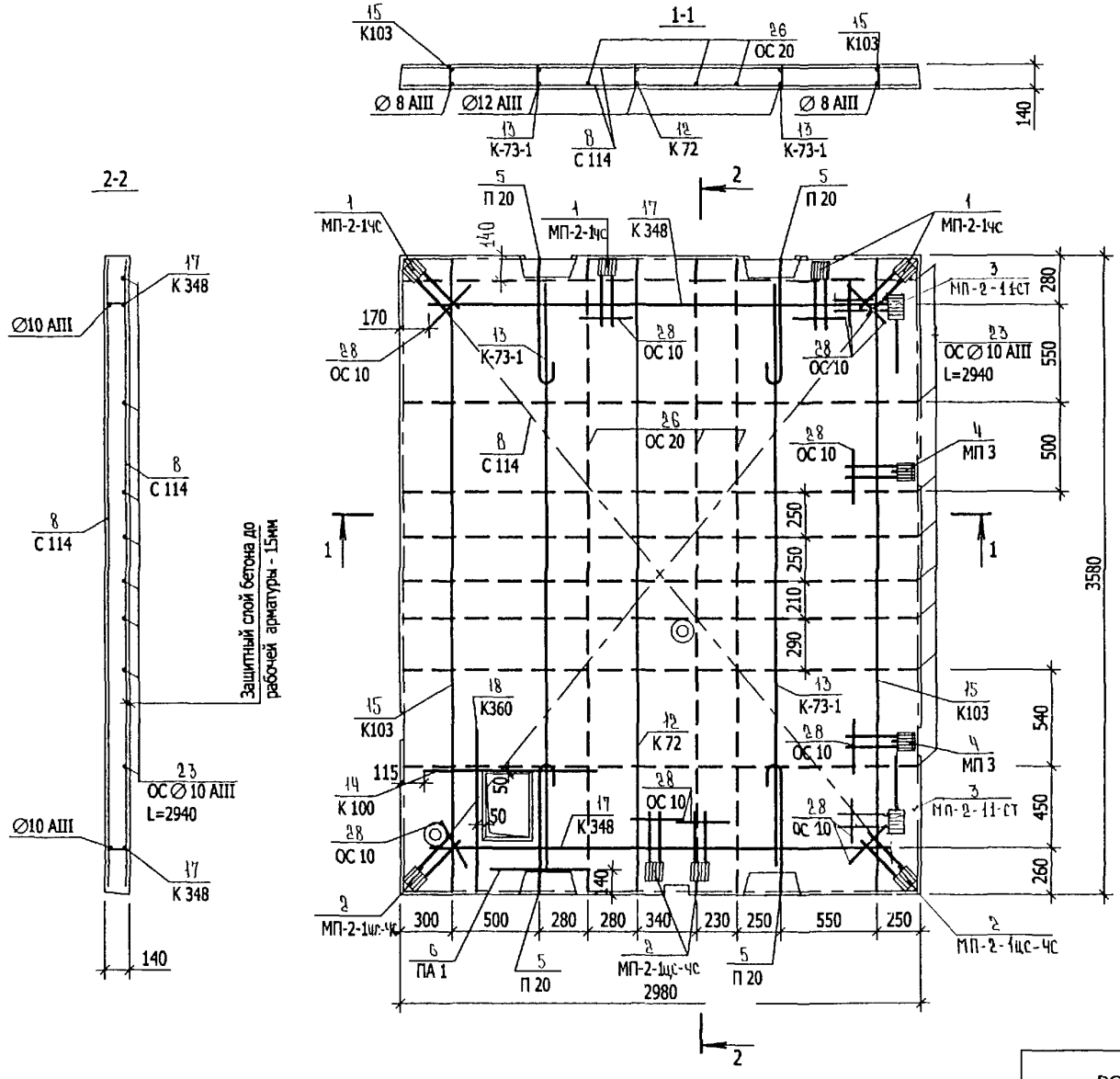

Взам инв №	Подпись и дата	Инв № подл

РС1 - 5324	П. 01СБ.	лист 2

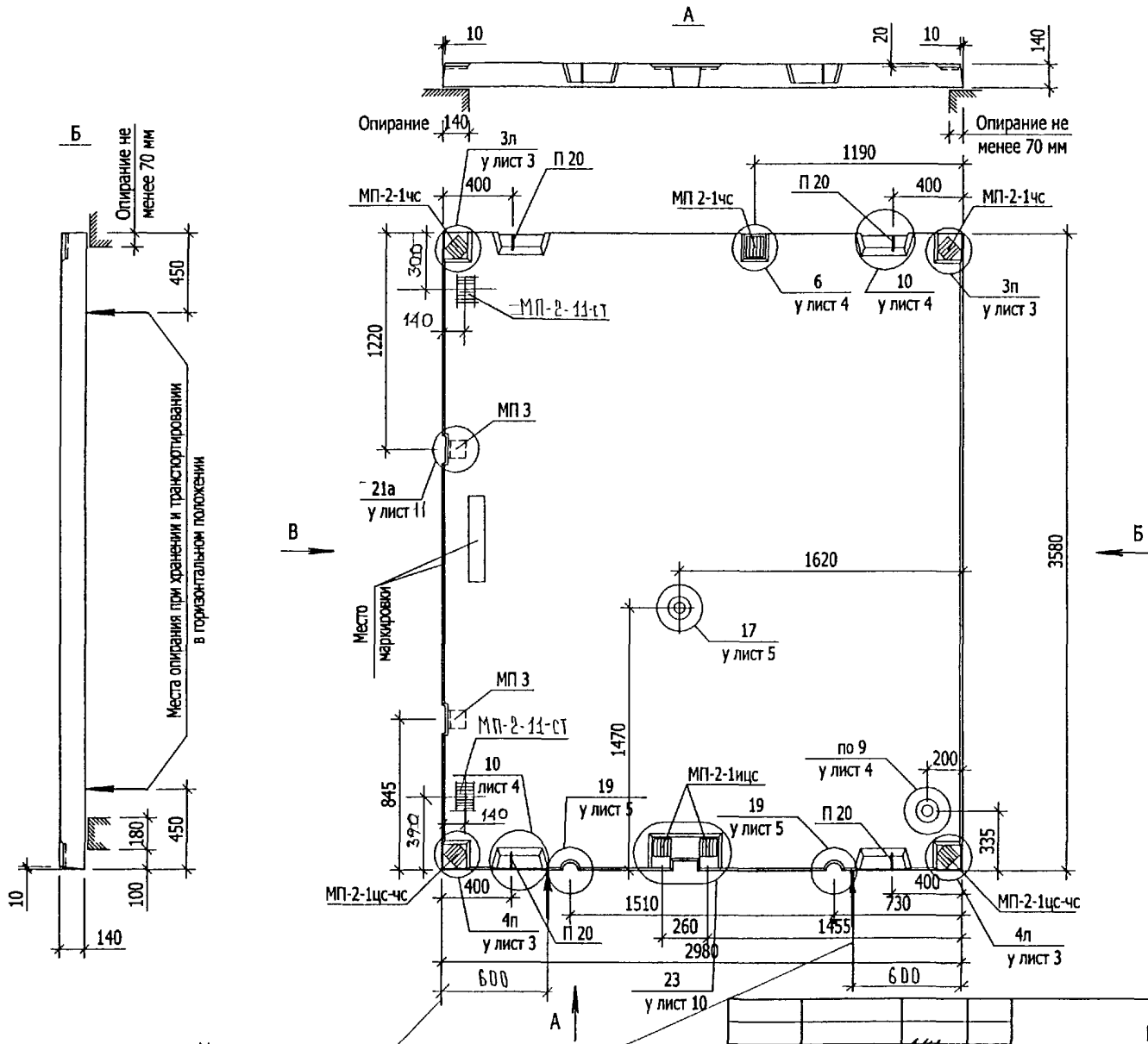

НАЧ. ОТД.	ВАНАГ		
ГЛ. СПЕЦ.	БАСКО		
РАЗРАБ.	КОНДРАШИН		
ПРОВЕРИЛ			
Н. КОНТР.	САВЕЛЬЕВА		

РС1 - 5324 П. 02 СБ

Плита: П 3036-2у-ЧС
Сборочный чертеж

СТАДИЯ	ЛИСТ	ЛИСТОВ
Р	1	2

МНИИТЭП
ОСК

СОГЛАСОВАНО
ГП ИНЖ. М 1 ЯНКО
ГИП М 1 МАКЛАКОВА

Взам инв №
Подпись и дата
Инв № подл

Схема армирования: П3036-2у-ЧС

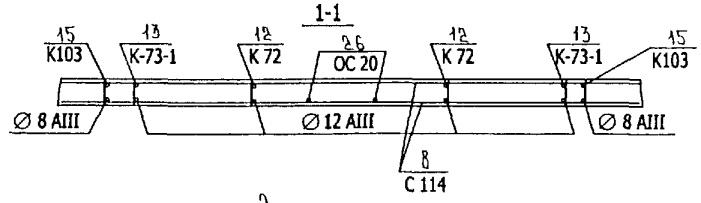

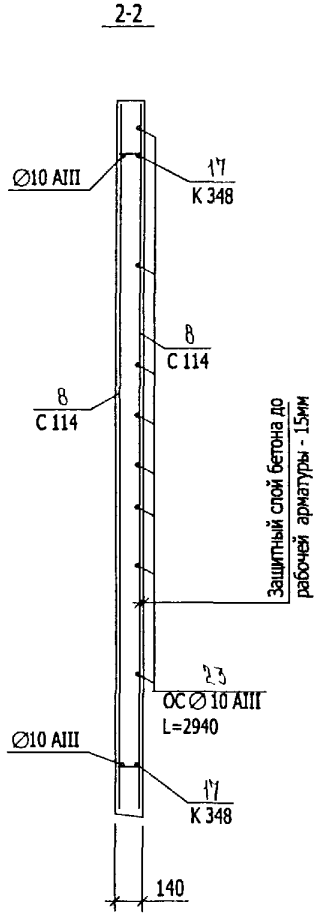

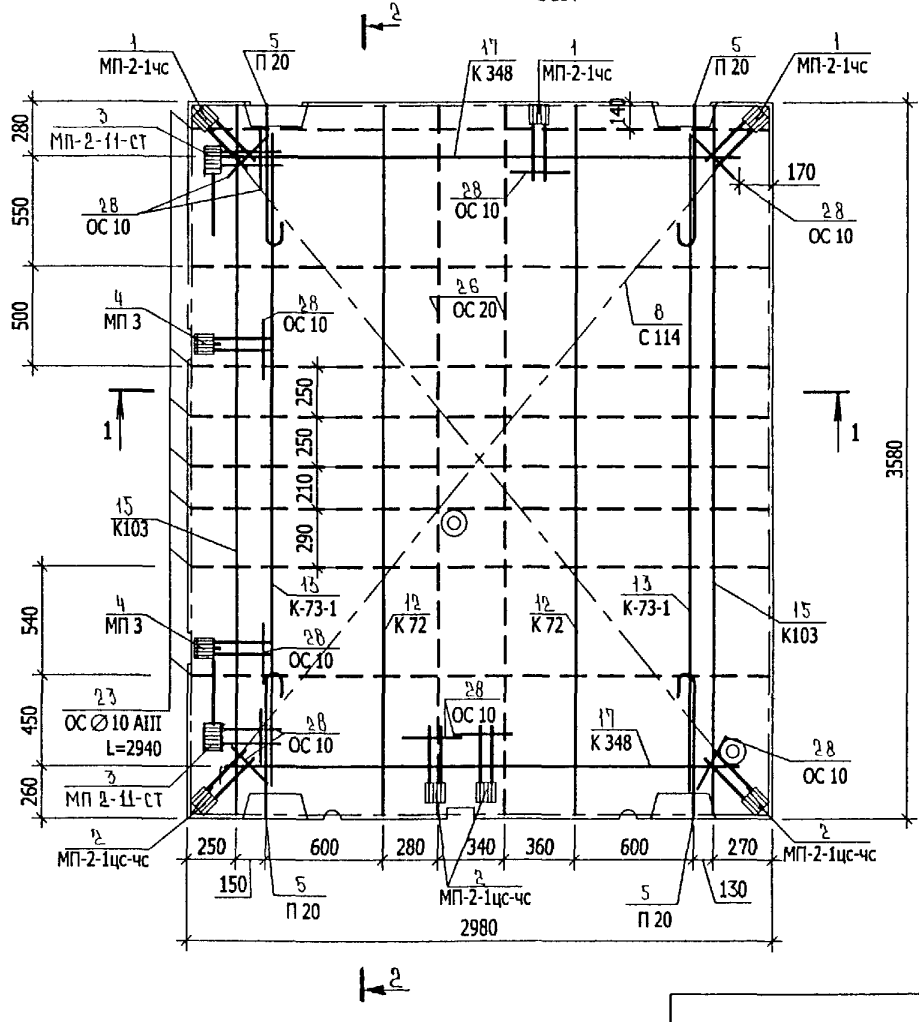

Взам инв №	Подпись и дата	Инв № подл

РС1 - 5324 П. 02 СБ.	ЛИСТ 2

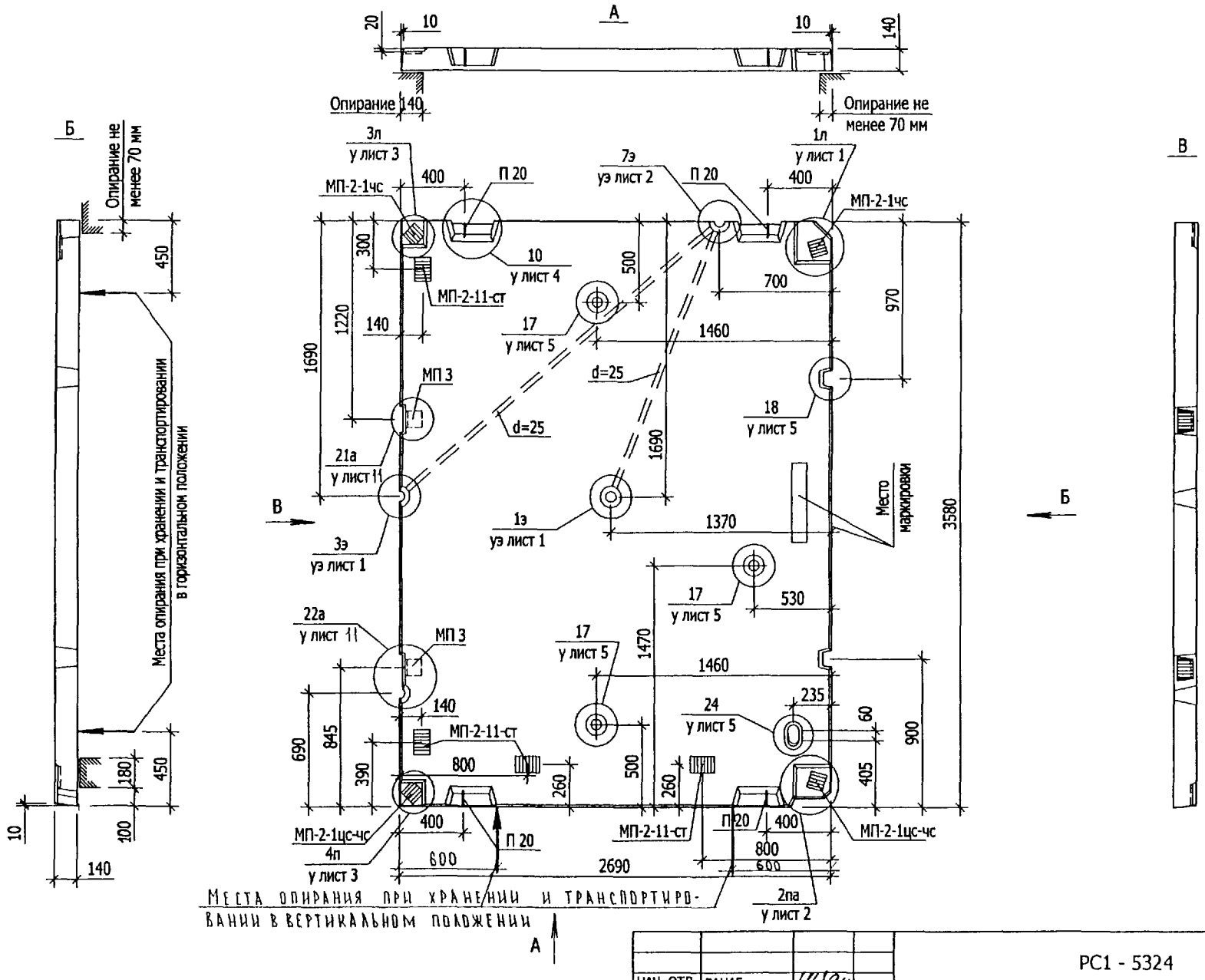

СОГЛАСОВАНО		
ГЛ. ИНЖ. М 1	ЯНКО	
ГИП М 1	МАКЛАКОВА	
Взам инв №		
Подпись и дата		
Инв № подл		

НАЧ. ОТД.	ВАНАГ	
ГЛ. СПЕЦ.	БАСКО	
РАЗРАБ.	КОНДРАШИН	
ПРОВЕРИЛ		
Н. КОНТР.	САВЕЛЬЕВА	

РС1 - 5324 П. 03 СБ

Плита: П 3627-1у-ЧС
Сборочный чертеж

СТАДИЯ	ЛИСТ	ЛИСТОВ
Р	1	2

МНИИТЭП
ОСК

Схема армирования: ПЗ627-1у-ЧС

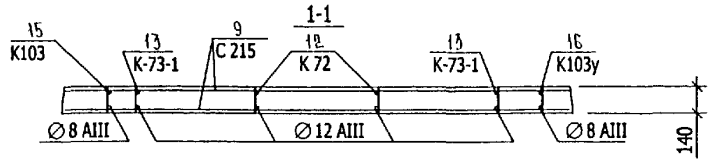

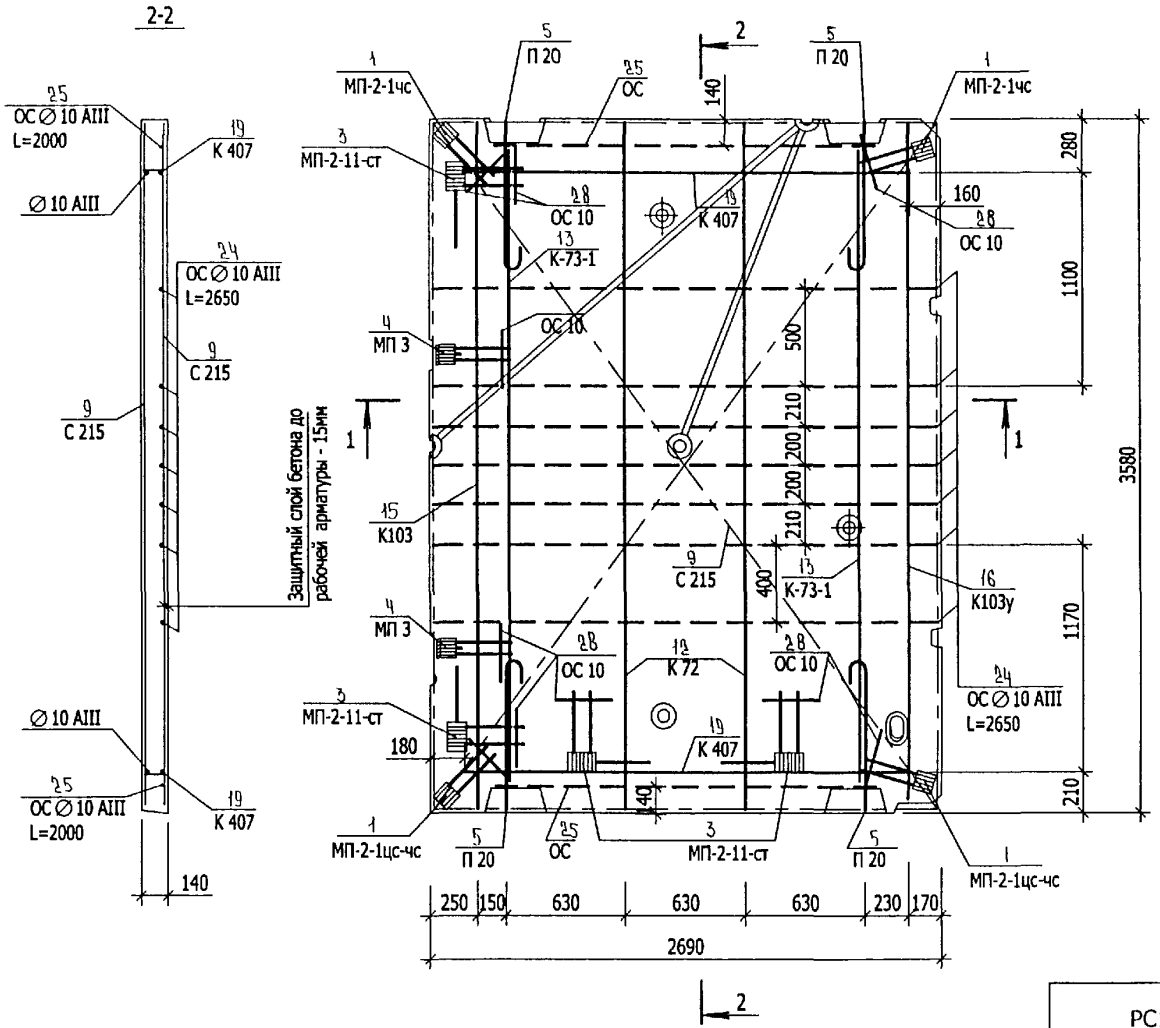

Взам инв №	Подпись и дата	Инв № подл

РС1 - 5324	П. 03 СБ.	лист 2

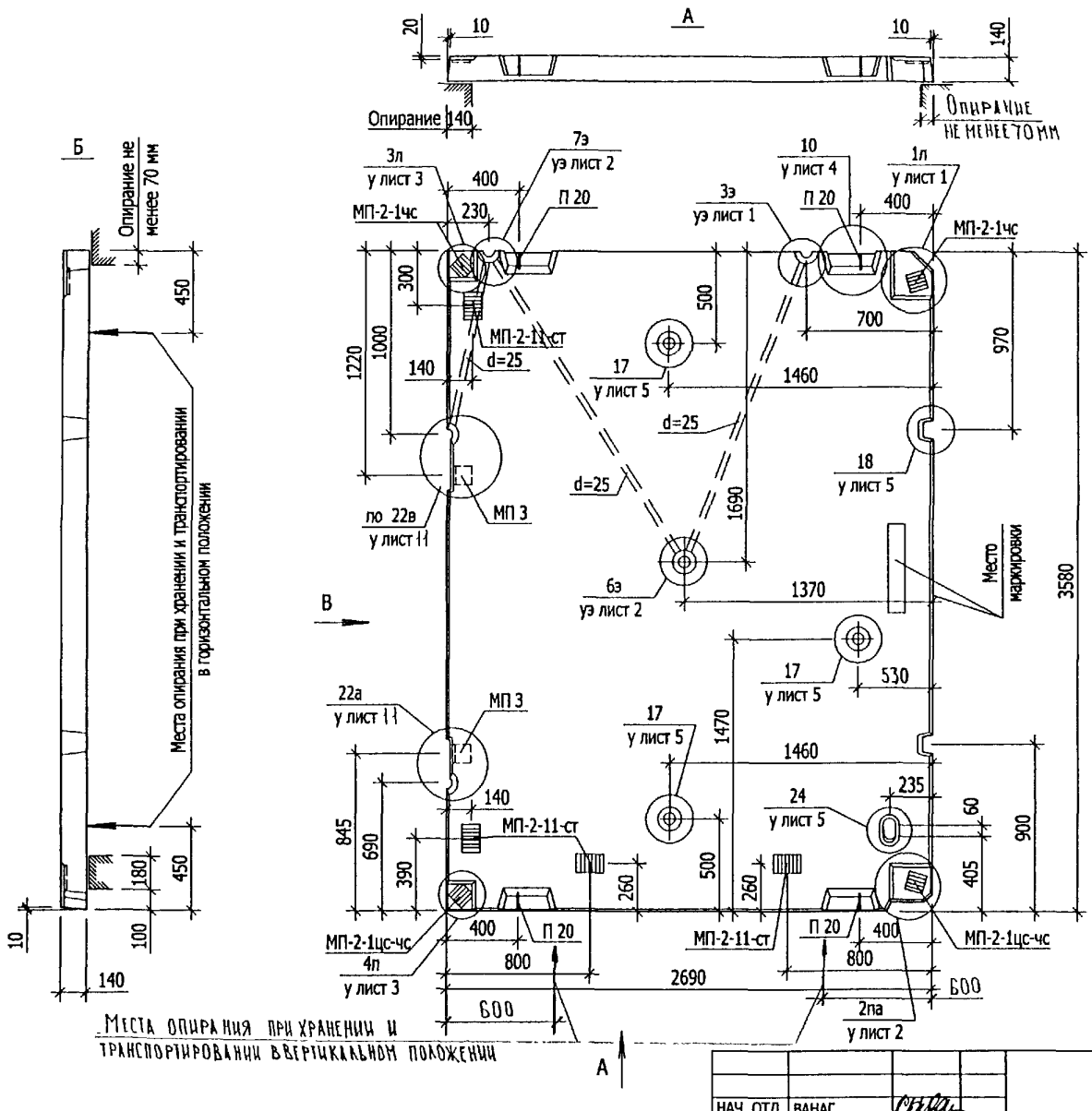

НАЧ. ОТД.	ВАНАГ		
ГЛ. СПЕЦ.	БАСКО		
РАЗРАБ.	КОНДРАШИН		
ПРОВЕРИЛ			
Н. КОНТР.	САВЕЛЬЕВА		

РС1 - 5324 П. 04 СБ

Плита: П 3627-2у-ЧС
Сборочный чертеж

СТАДИЯ	ЛИСТ	ЛИСТОВ
Р	1	2

МНИИТЭП
ОСК

СОГЛАСОВАНО
ГЛ. ИНЖ. М 1 ЯНКО
ГИП М 1 МАКЛАКОВА

Взам инв №
Подпись и дата
Инв № подл

Схема армирования: П3627-2у-ЧС

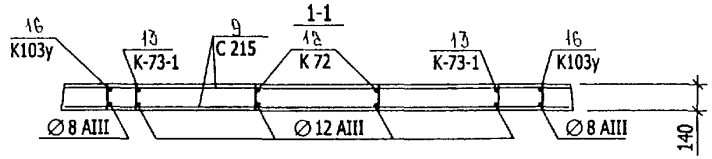

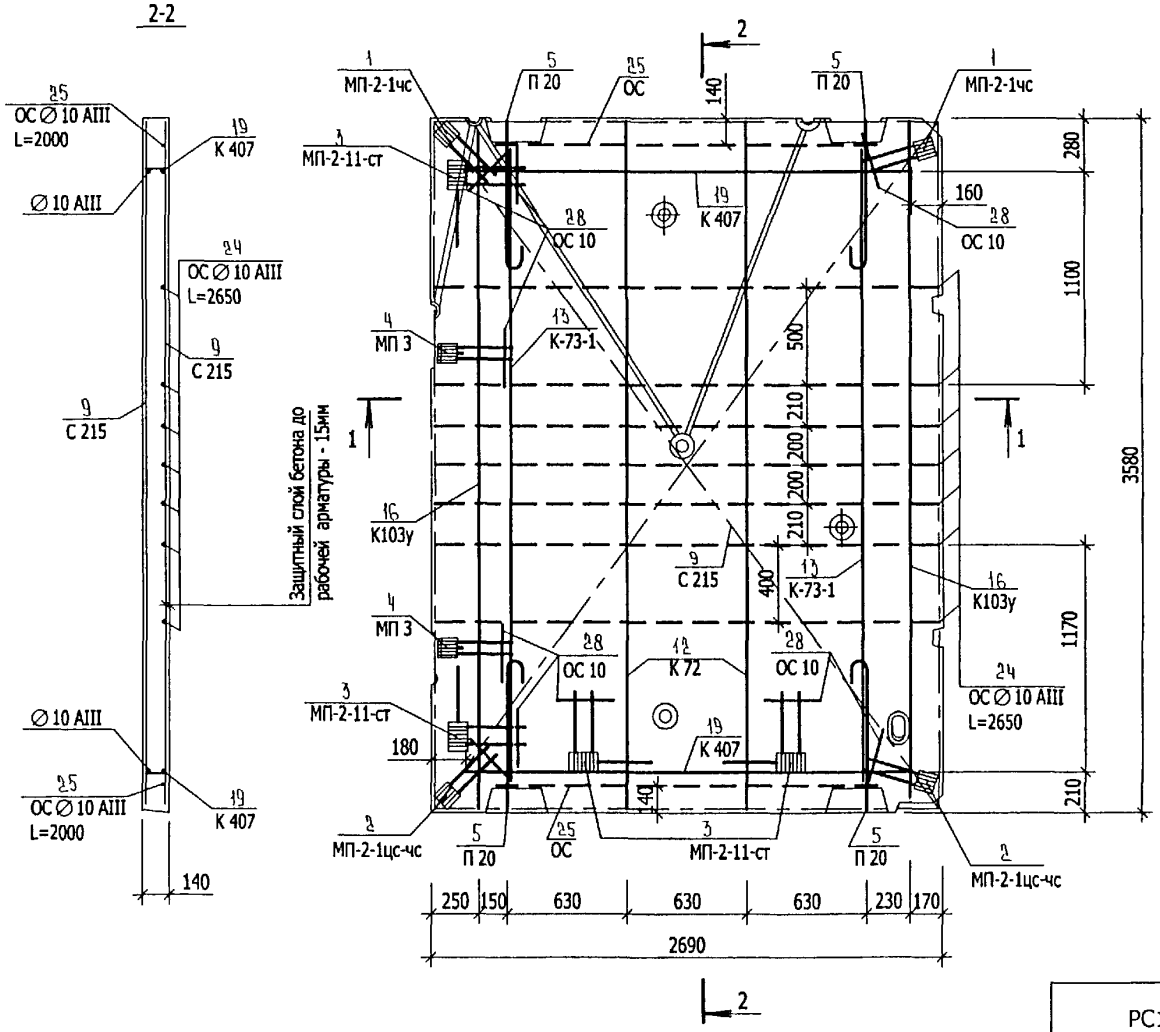

Взам инв №	
Подпись и дата	
Инв № подл	

РС1 - 5324 П. 04 СБ.

Лист 2

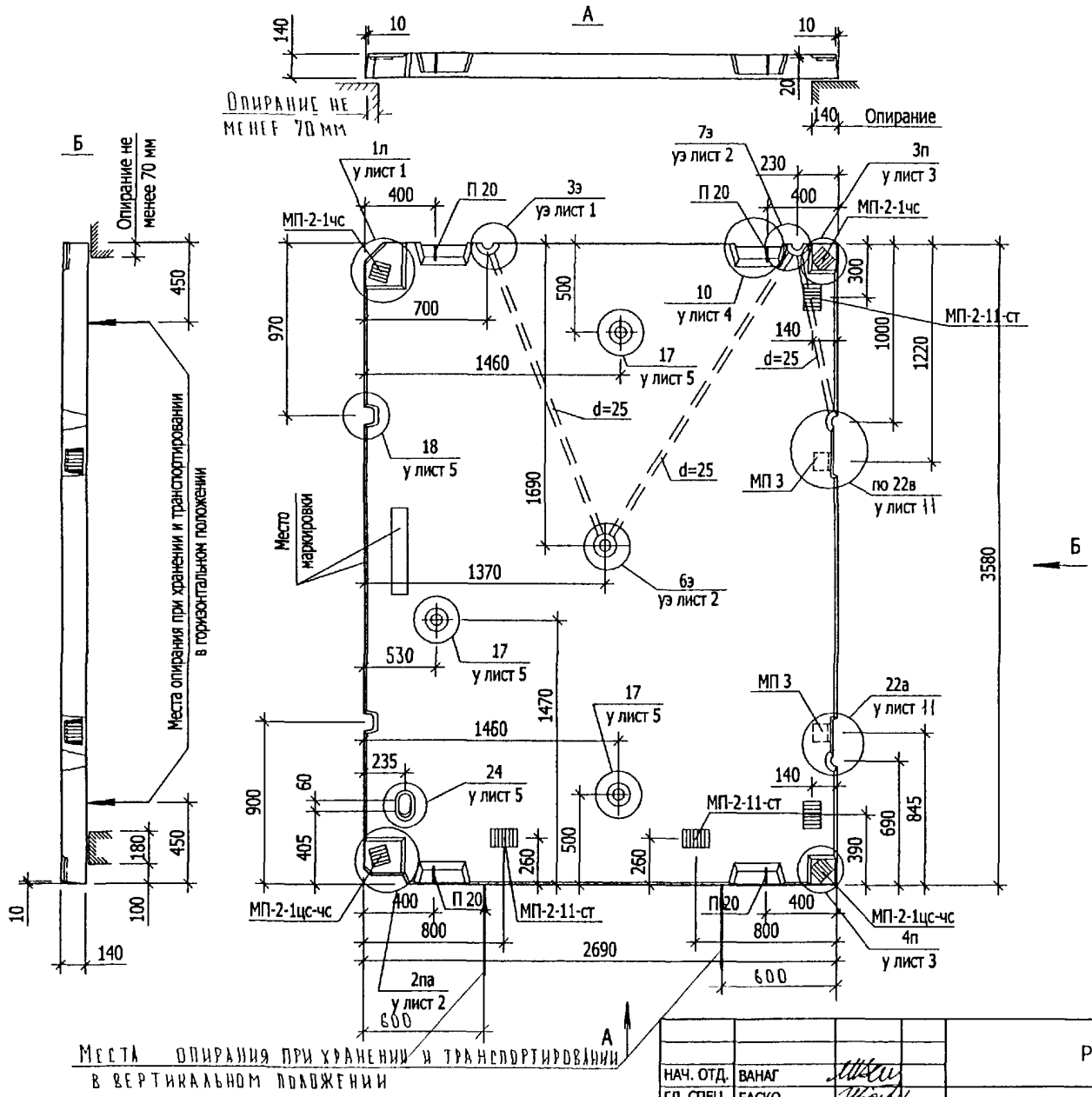

СОГЛАСОВАНО

ГИП М 1	МАКЛАКОВА	
ГЛ. ИНЖ. М 1	ЯНКО	

Взам инв №

Подпись и дата

Инв № подл

НАЧ. ОТД.	ВАНАГ		
ГЛ. СПЕЦ.	БАСКО		
РАЗРАБ.	КОНДРАШИН		
ПРОВЕРИЛ			
Н. КОНТР.	САВЕЛЬЕВА		

РС1 - 5324 П. 05 СБ

Плита: П 3627-3у-ЧС
Сборочный чертеж

СТАДИЯ	ЛИСТ	ЛИСТОВ
Р	1	2

МНИИТЭП
ОСК

Схема армирования: П3627-3у-ЧС

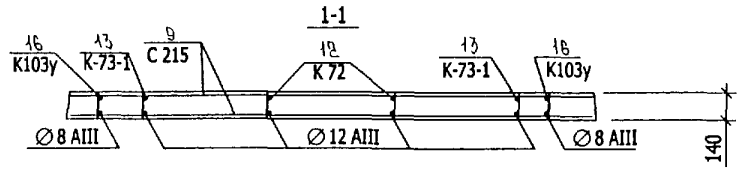

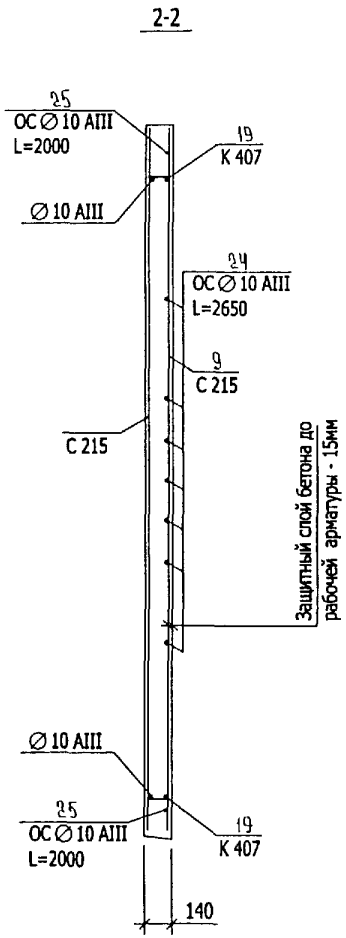

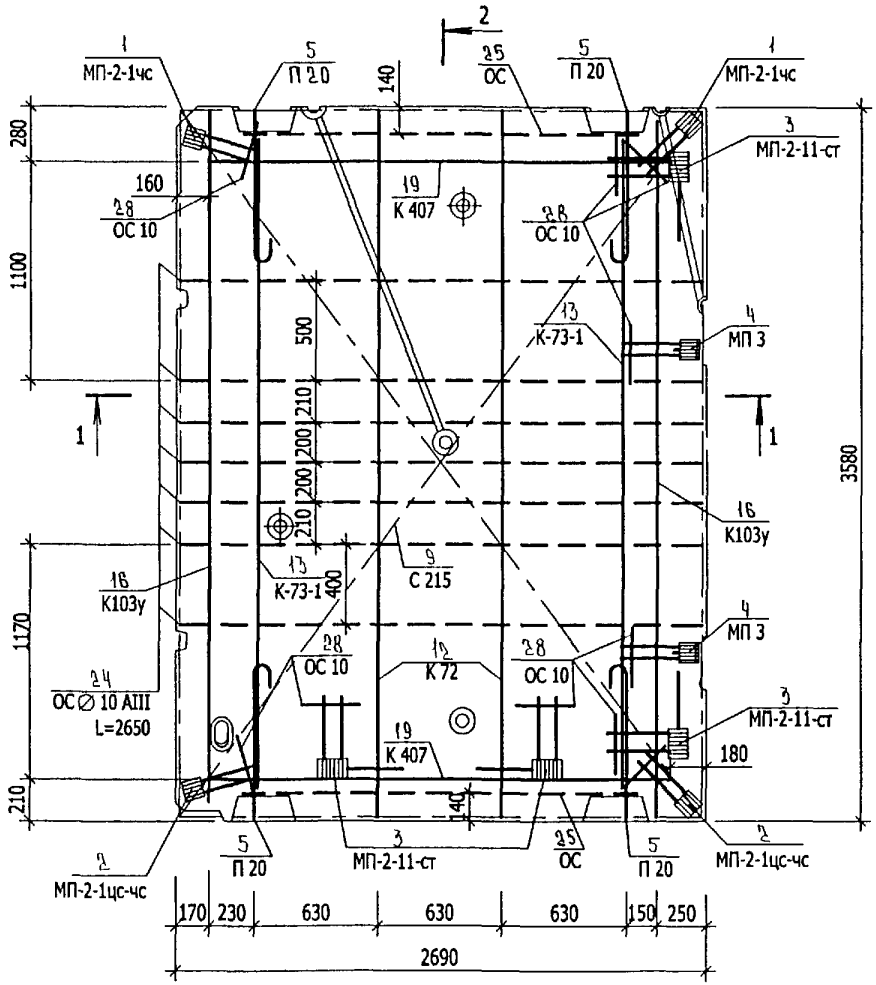

Взам инв №	Подпись и дата	Инв № подл

РС1 - 5324 П. 05 СБ.

лист 2

Инв № подл	Подпись и дата	Взам инв №

формат	зона	позиц	Обозначение	Наименование	Кол на испол 1	2	3								Примеч.
А3				Документация											
			РС 1 - 5324 П. 06 СБ	Сборочный чертеж	X										
			РС 1 - 5324 П. 07 СБ	Сборочный чертеж		X									
			РС 1 - 5324 П. 08 СБ	Сборочный чертеж			X								
			РС 1 - 5324 ПЗ.	Пояснительная записка	X	X	X								
			РС 1 - 5324 РС.	Ведомость расхода стали	X	X	X								
			РС 1 - 5324 У.	Узлы габаритные	X	X	X								
			РС 1 - 5324 УЭ.	Узлы электрики	X	X	X								
				Сборочные единицы											
		1	По чертежу мастерской	Закладные детали МП-2-1чс	3	3	3								
		2		МП-2-1цс-чс	6	6	6								
		3	По чертежу завода	МП-2-11-ст	2	2	2								
		4	РС 1 - 5324	МП-3	1	1	1								

НАЧ. ОТД.	ВАНАГ	
ГЛ СПЕЦ.	БАСКО	
РАЗРАБ.	ГРИГОРЬЕВА	
ПРОВЕРИЛ		
Н КОНТР	САВЕЛЬЕВА	

РС 1 - 5321 П. 06 - 08 СБ

Плиты: ПЭ 3044-1у-ЧС; ПЭ 3044-2у-ЧС; ПЭ 3044-3у-ЧС

СТАДИЯ	ЛИСТ	ЛИСТОВ
Р	1	

МНИИТЭП
ОСК

Инв № подл	Подпись и дата	Взам инв №

формат	зона	позиц	Обозначение	Наименование	Кол на испол. 1	2	3								Примеч
А3		5	РС 1 - 5324	Петля П 20	4	4	4								
		6													
		8	РС 1 - 5324	Сетки С 298	4	4	4								
		11	РС 1 - 5324	Каркасы К-75	1	1	1								
		12		К-14-1	3	3	3								
		13		К-71	2	2	2								
		14		К-141	3	3	3								
		15		К-300	1	1	1								
		16		К-318	2	2	2								
		17		К-319	1	1	1								
		18		К-320	2	2	2								
		19		К-413	2	2	2								
		20		К-576	2	2	2								

МАРКА	ПЭ 3044-1у-ЧС	ПЭ 3044-2у-ЧС	ПЭ 3044-3у-ЧС

РС 1 - 5324 П. 06 - 08 СБ

ЛИСТ 2

Инв. № подл.	Подпись и дата	Взам. инв. №

Формат	Зона	Позиц.	Обозначение	Наименование	Кол. на испол. 1	2	3								Примеч.
				Детали											
				Отдельные стержни											
				Арматура класса А III ГОСТ5781-82											
		23		ОС 9 Ø10 L=2320 1,43 кг	1	1	1								
		24		ОС 39 Ø 10 L=1200 0,74 кг	2	2	2								
				Арматура класса Вр I ГОСТ6727-80											
		26		ОС-10 Ø 5 L=300 0,043 кг	17	17	17								
				Кр Ø 4 L=240 0,022 кг	25	25	25								
				Материалы											
				Тяжелый бетон В 20 (γ_0=2350 кг/м^3)м^3	1,61	1,61	1,61								

МАРКА	ПЭ 3044-1у-ЧС	ПЭ 3044-2у-ЧС	ПЭ 3044-3у-ЧС

Инв. № подл.	Подпись и дата	Взам. инв. №

Формат	Зона	Позиц.	Обозначение	Наименование	Кол. на испол.										Примеч.

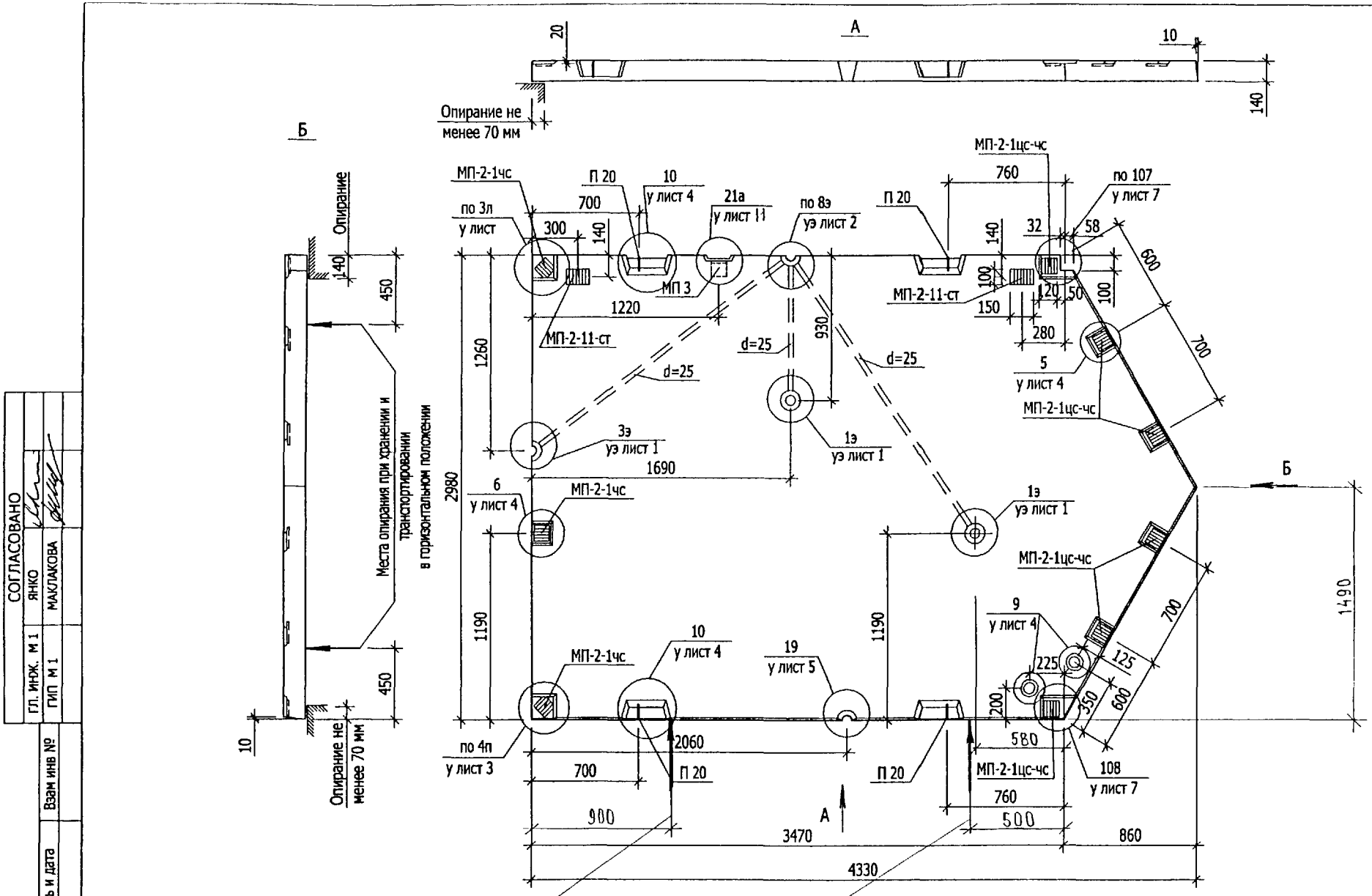

Места опирания при хранении и транспортировании в вертикальном положении

			РС1 - 5324 П. 06 СБ
НАЧ. ОТД.	ВАНАГ		
ГЛ. СПЕЦ.	БАСКО		
РАЗРАБ.	КОНДРАШИН		Плита: ПЭ 3044-1у-ЧС Сборочный чертеж
ПРОВЕРИЛ			
Н. КОНТР.	САВЕЛЬЕВА		

СТАДИЯ	ЛИСТ	ЛИСТОВ
Р	1	2

МНИИТЭП
ОСК

СОГЛАСОВАНО
ГЛ. ИНЖ. М 1 ЯНКО
ГИП М 1 МАКЛАКОВА

Взам инв №
Подпись и дата
Инв № подл

Схема армирования: ПЭ 3044-1у-ЧС

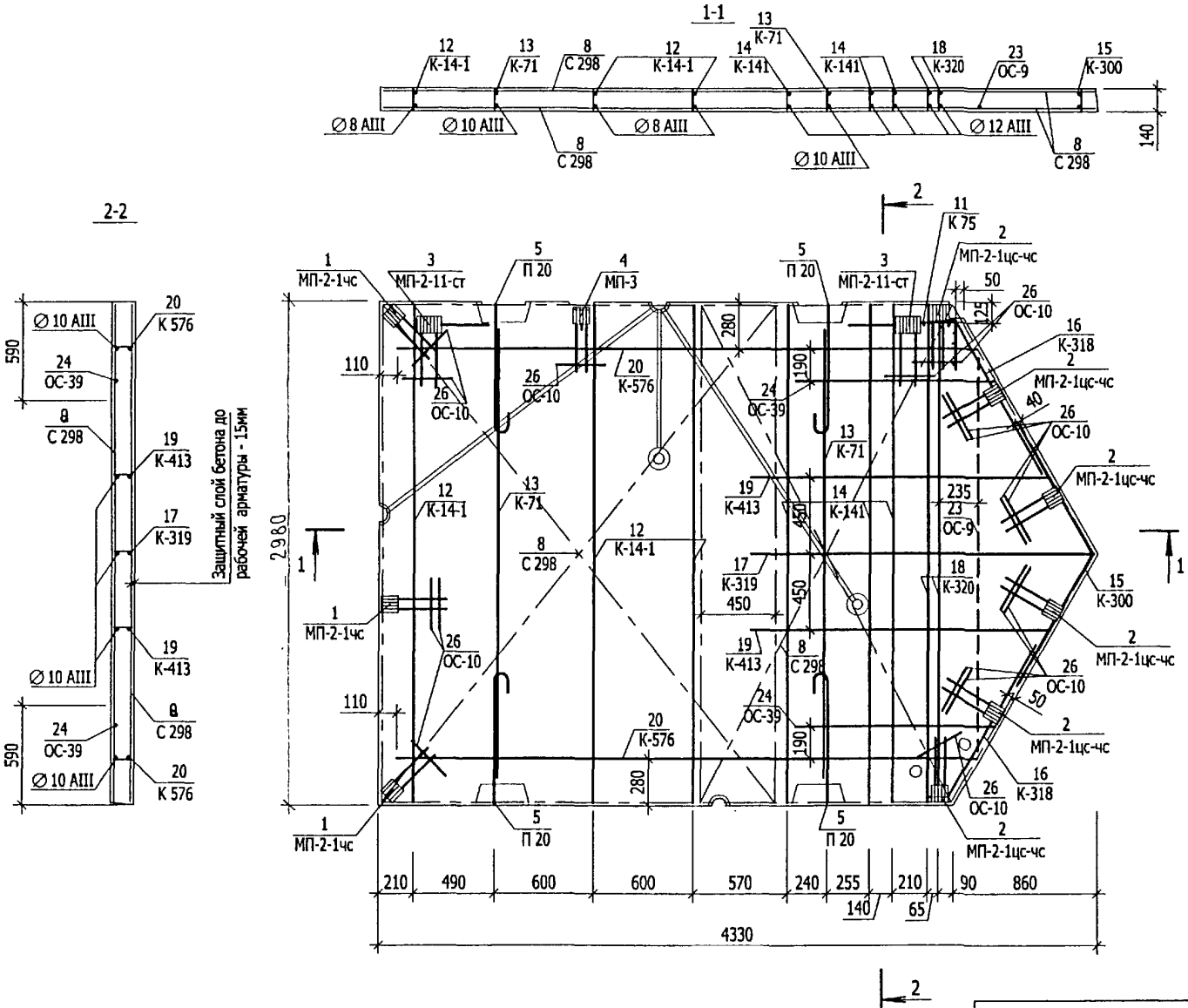

Инв № подл	Подпись и дата	Взам инв №

РС1 - 5324 П. 06 СБ.	лист 2

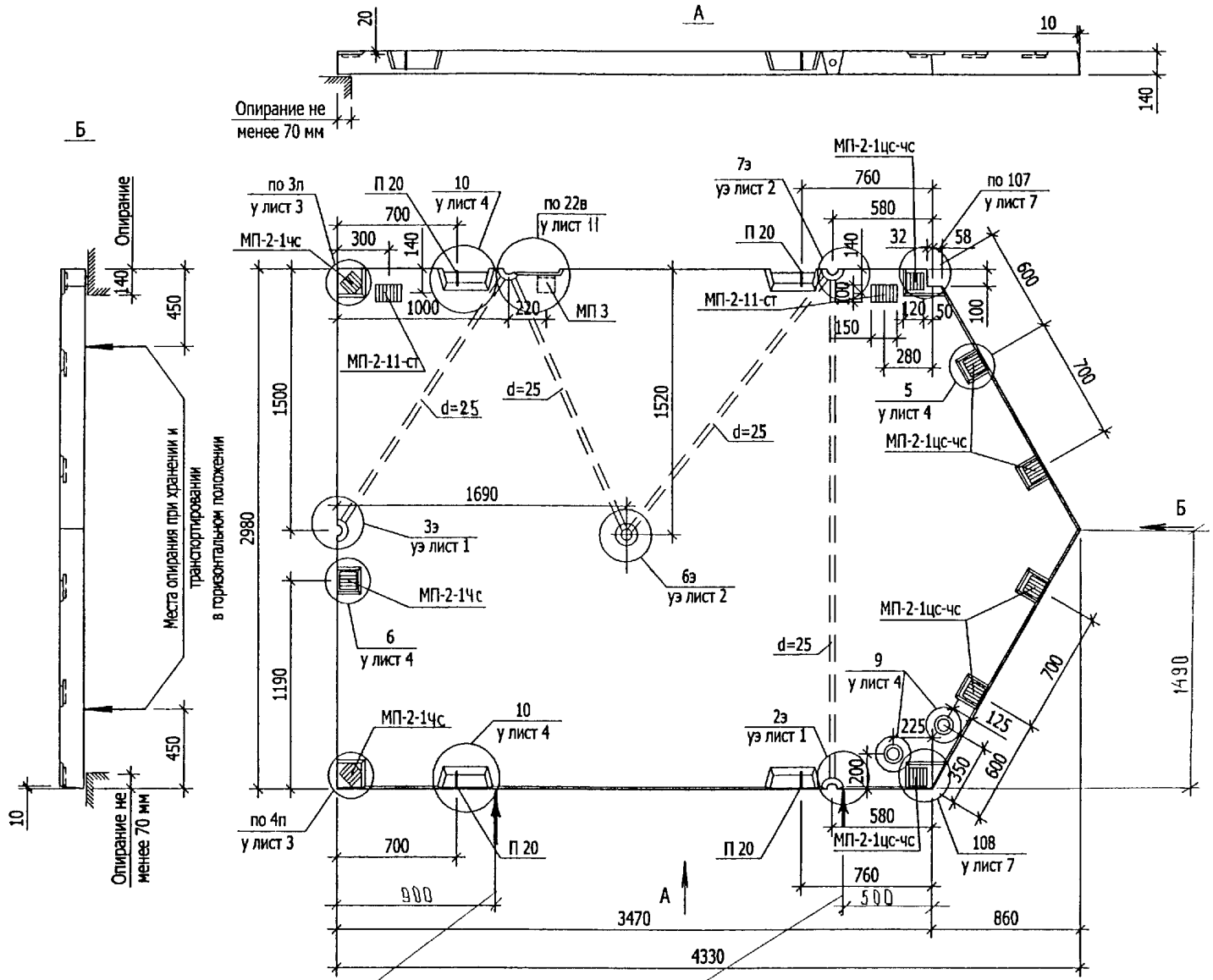

МЕСТА ОПИРАНИЯ ПРИ ХРАНЕНИИ И ТРАНСПОРТИРОВАНИИ В ВЕРТИКАЛЬНОМ ПОЛОЖЕНИИ

СОГЛАСОВАНО

Гл. инж. м 1	ЯНКО	
ГИП м 1	МАКЛАКОВА	

Взам инв №

Подпись и дата

Инв № подл

НАЧ. ОТД.	ВАНАГ	
ГЛ. СПЕЦ.	БАСКО	
РАЗРАБ.	КОНДРАШИН	
ПРОВЕРИЛ		
Н. КОНТР.	САВЕЛЬЕВА	

РС1 5324 П. 07 СБ

Плита: ПЗ3044-2у-ЧС
Сборочный чертеж

СТАДИЯ	ЛИСТ	ЛИСТОВ
Р	1	2

МНИИТЭП
ОСК

Схема армирования: ПЭ 3044-2у-ЧС

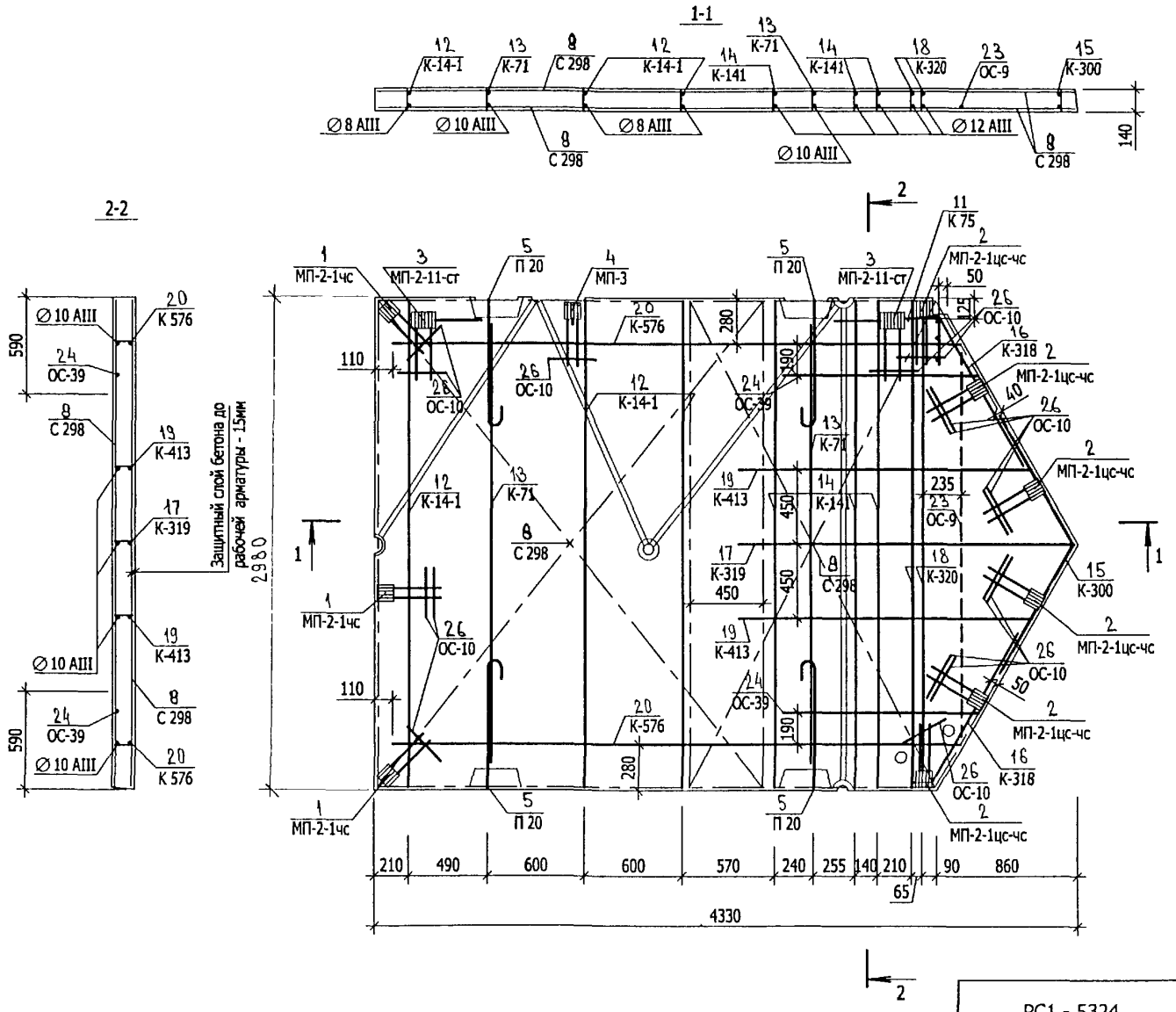

Взам инв №	Подпись и дата	Инв № подл

РС1 - 5324 П. 07 СБ.

лист 2

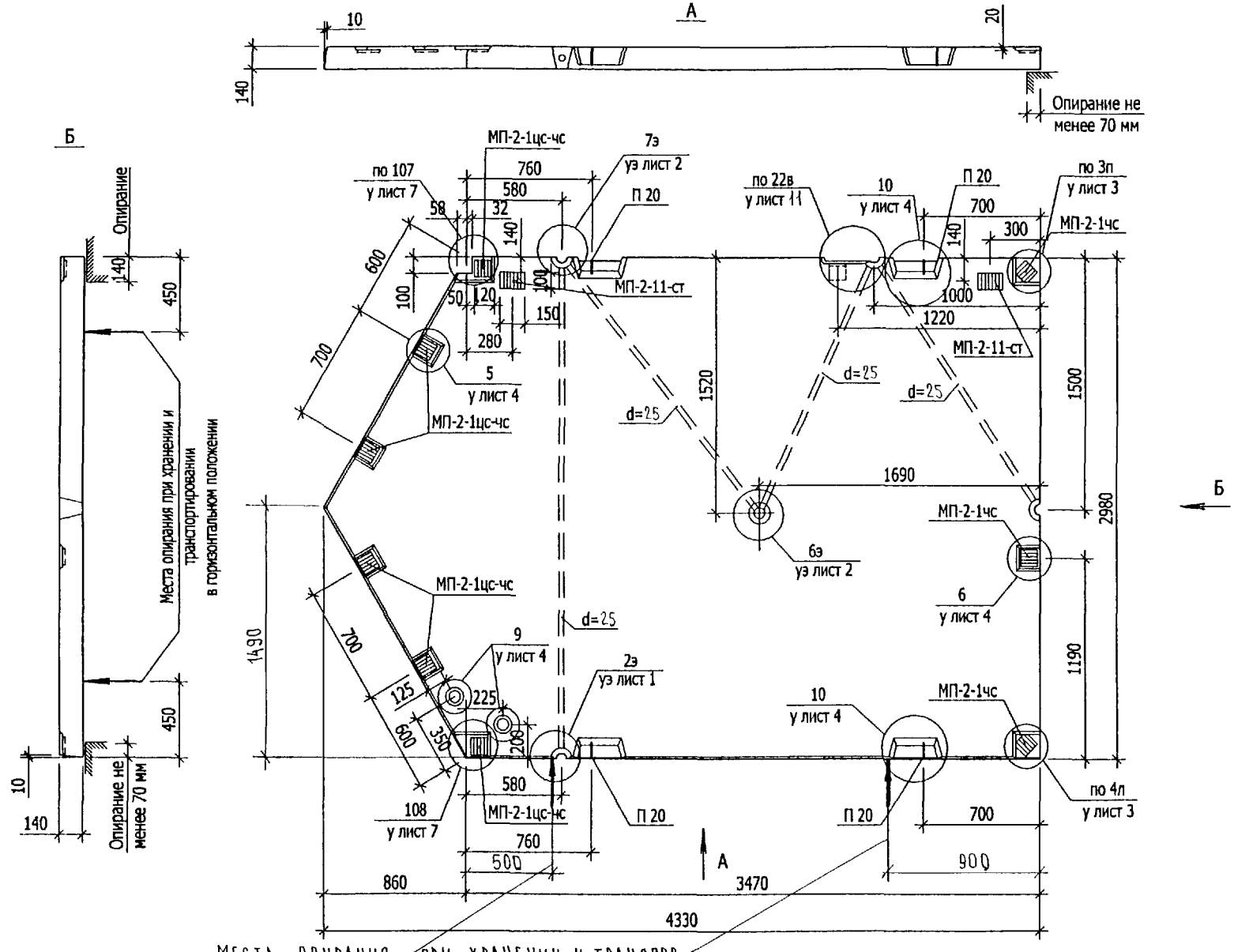

МЕСТА ОПИРАНИЯ ПРИ ХРАНЕНИИ И ТРАНСПОРТИРОВАНИИ В ВЕРТИКАЛЬНОМ ПОЛОЖЕНИИ

СОГЛАСОВАНО

ГЛ. ИНЖ. М 1	ЯНКО	
ГИП М 1	МАКЛАКОВА	

Взам инв №

Подпись и дата

Инв № подл

НАЧ. ОТД.	ВАНАГ	
ГЛ. СПЕЦ.	БАСКО	
РАЗРАБ.	КОНДРАШИН	
ПРОВЕРИЛ		
Н. КОНТР.	САВЕЛЬЕВА	

РС1 - 5324 П. 08 СБ

Плита: ПЭ 3044-3у-ЧС
Сборочный чертеж

СТАДИЯ	ЛИСТ	ЛИСТОВ
Р	1	2

МНИИТЭП
ОСК

Схема армирования: ПЭ 3044-3у-ЧС

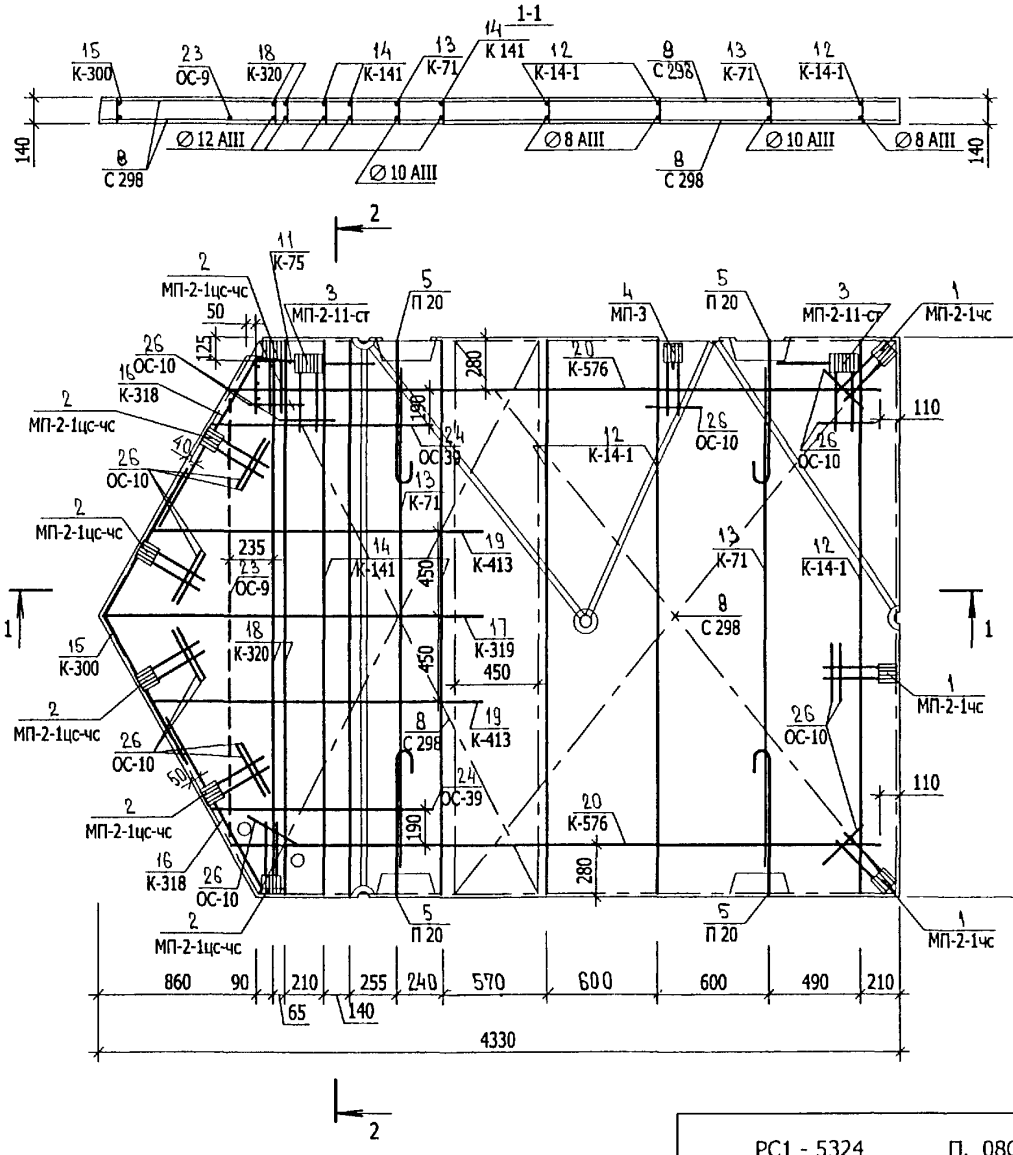

Инв № подл	Подпись и дата	Взам инв №

РС1 - 5324	П. 08СБ.	ЛИСТ 2

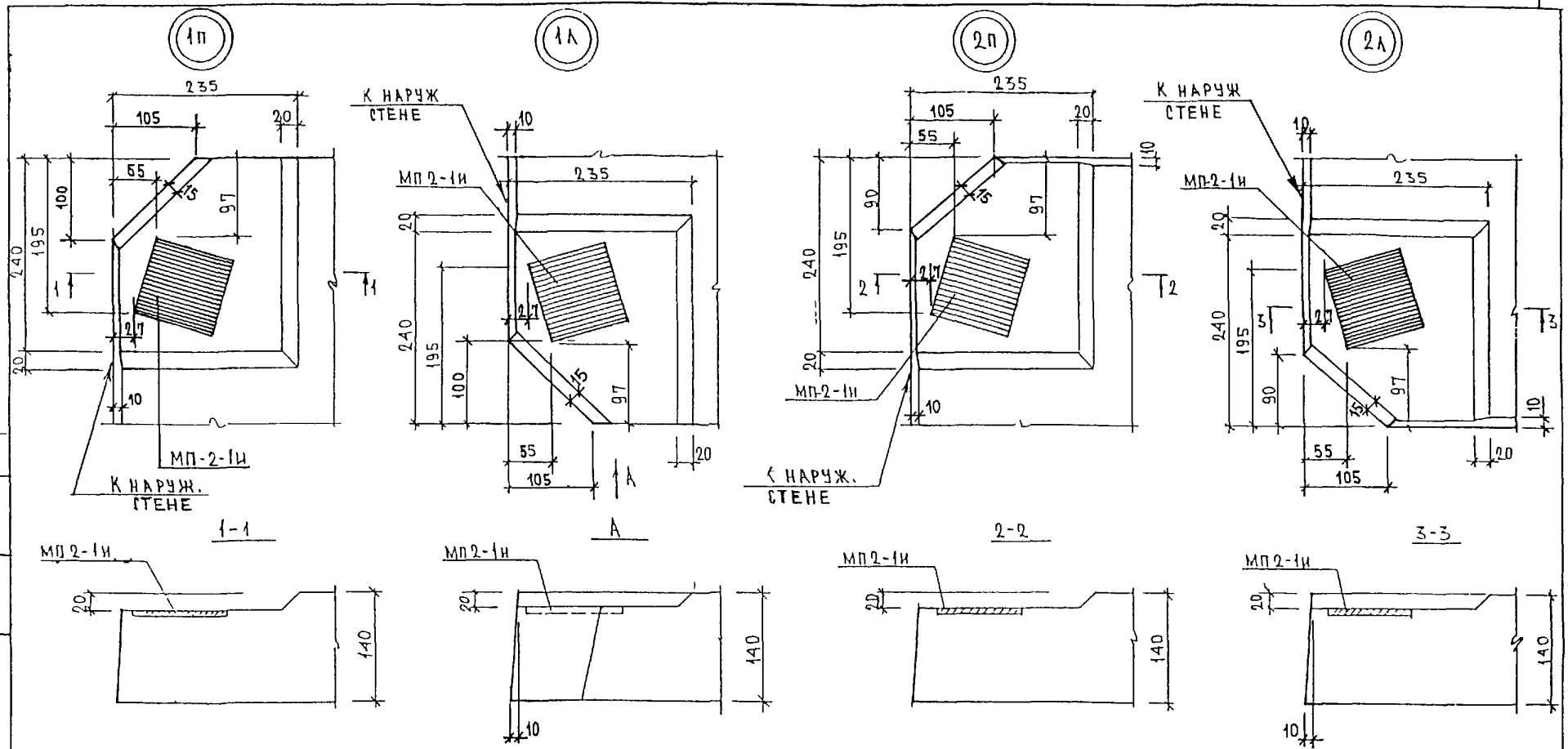

СОГЛАСОВАНО

Гл. инж. м.1	Янко	
ГИП м.1	Маклакова	

Нач.отд	Ванаг	
Гл.спец	Баско	
Вед.инж	Бойко	
Разраб	Григорьева	
Проверил	Баско	
Н. контр	Савельева	

РС1-5324 ..У

Узлы габаритные

Стадия	Лист	Листов
Р	1	11

МНИИТЭП
ОСК

2лА

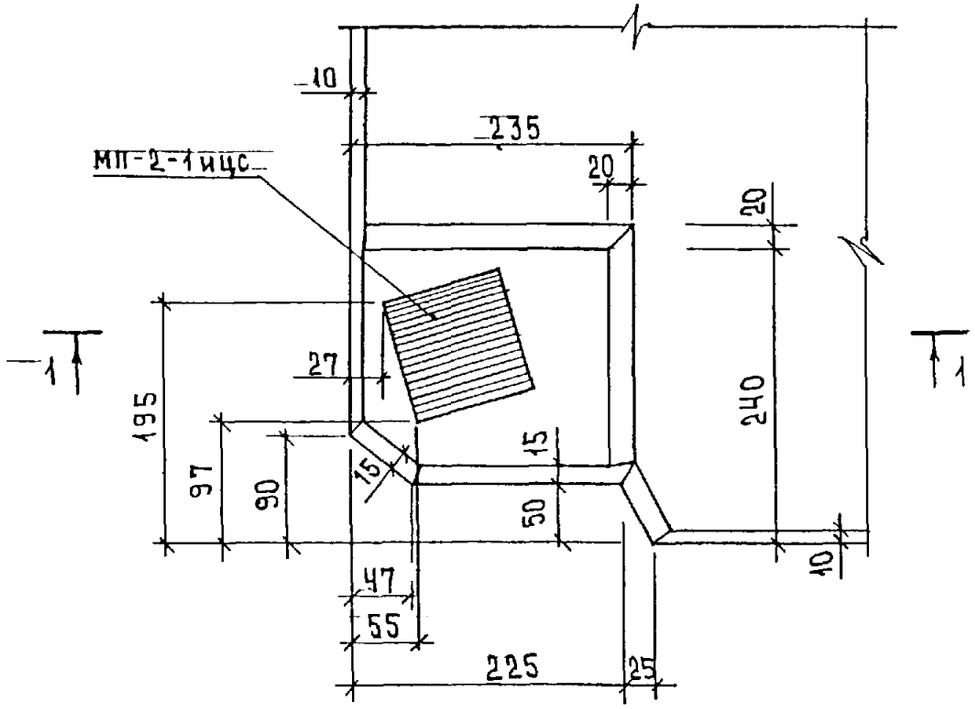

2пА

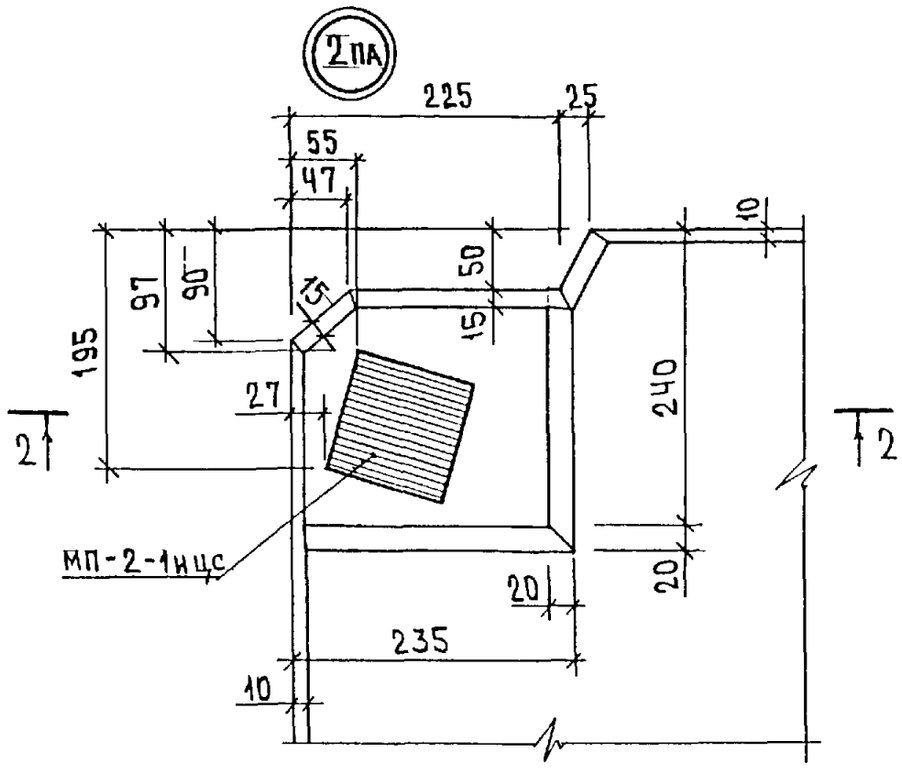

1-1

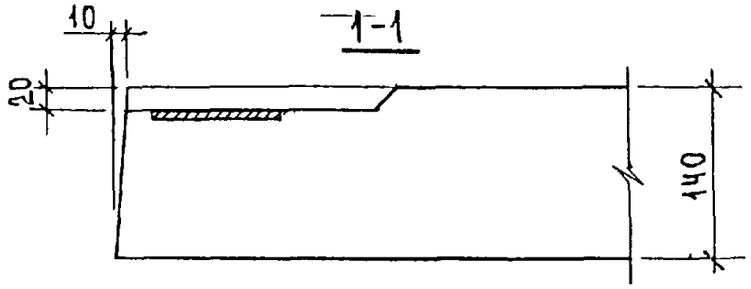

2-2

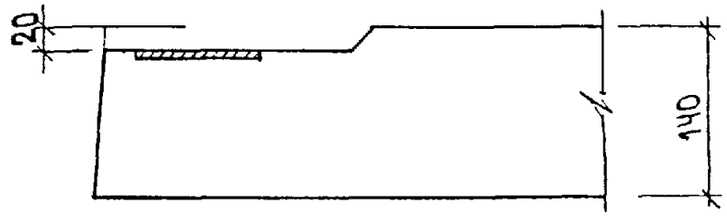

СОГЛАСОВАНО
ГА инж М1 Янко
ГИП М1 Маклаков

Инв № подл | Подпись и дата | Взам инв №

РС1-5324 .У

Лист 2

3П

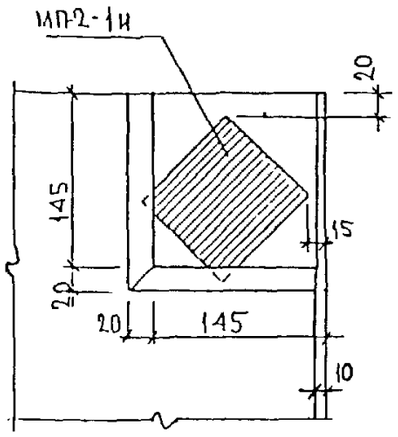

1-1

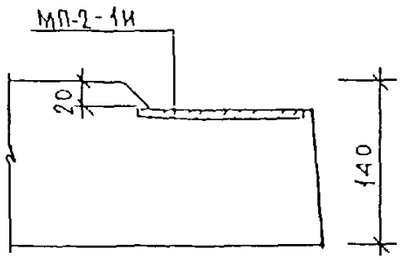

3Л

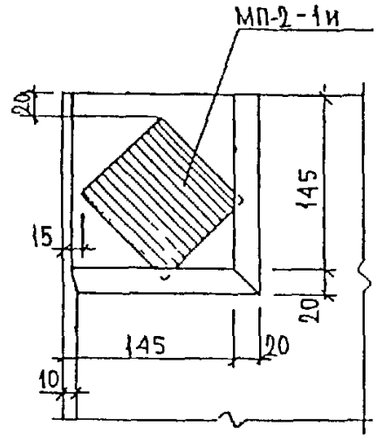

2-2

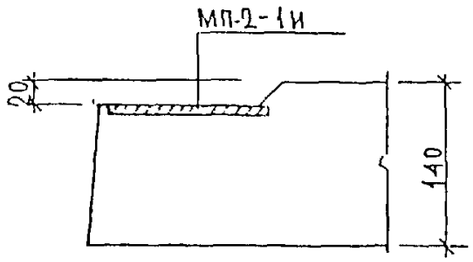

4П

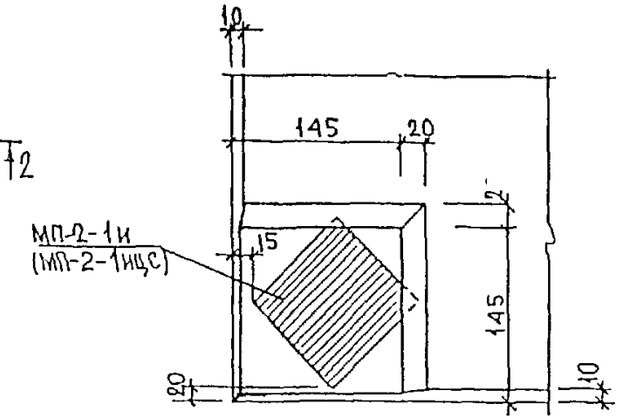

А

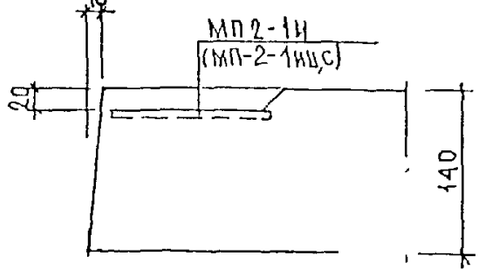

4Л

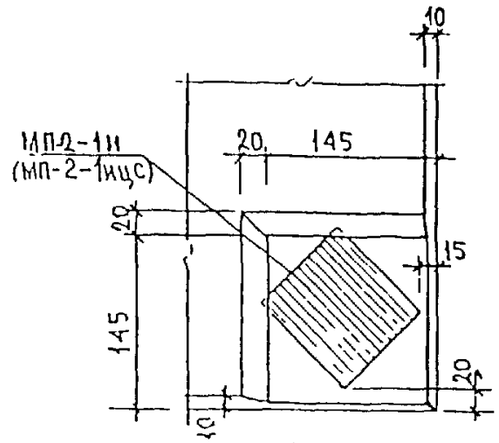

Б

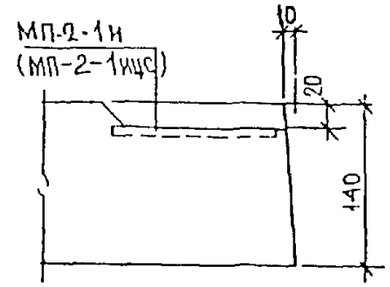

СОГЛАСОВАНО

Гл. инж. м.1	Янко
ГИП М 1	Макакова

Инв. №

РС1-5324 У

Лист 3

Формат А3

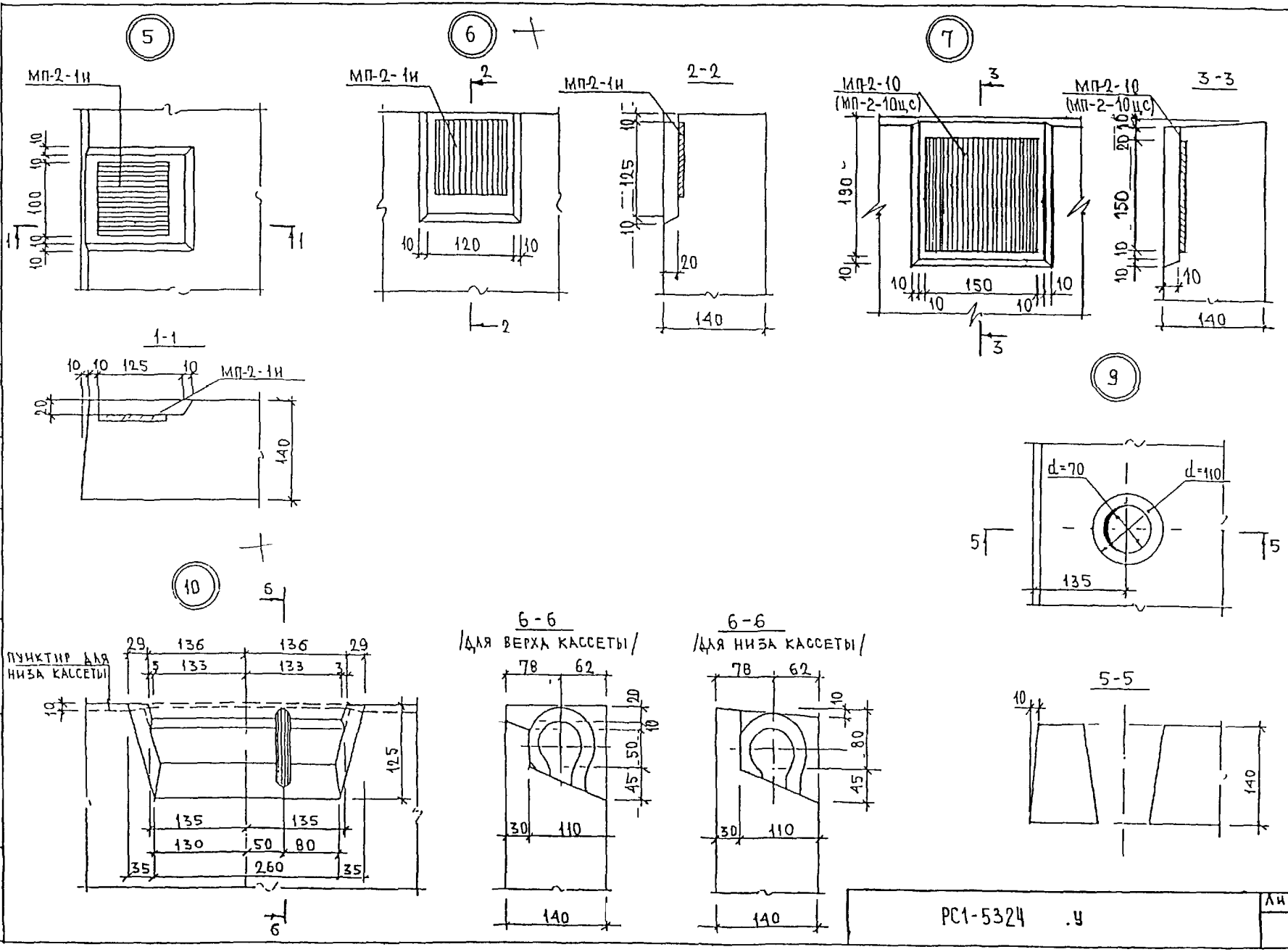

Согласовано
Гл инж М 1 Янко
ГИП М 1 Маклакова

РС1-5324 .У

Лист 4

Формат А3

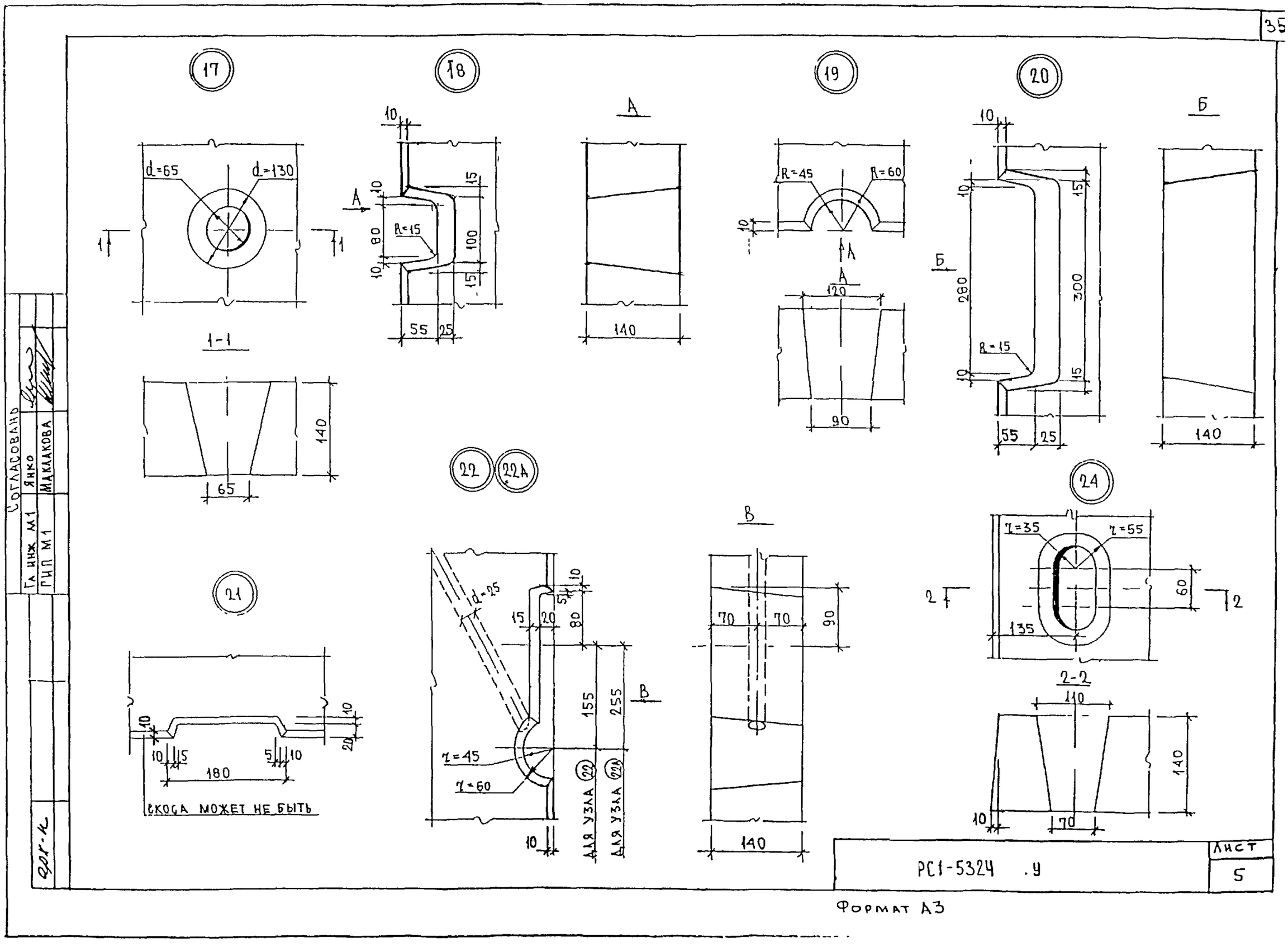

РС1-5324 .У

Лист 5

Формат А3

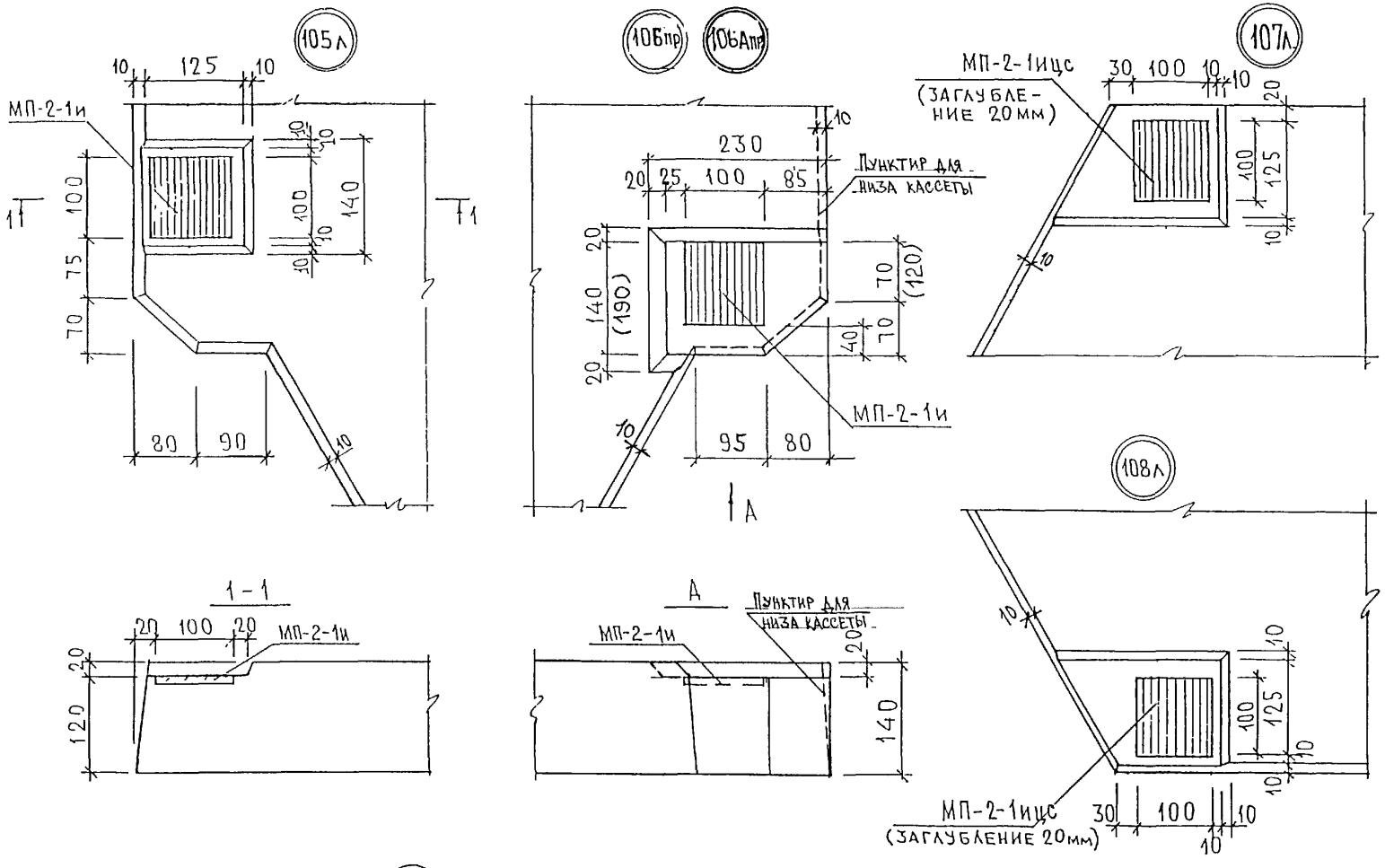

Размеры в скобках даны для узла 106Апр

Согласовано		
Гл инж М1	Янко	
ГИП М1	Маклакова	

РС1-5324 ..У	Лист 6

Формат А3

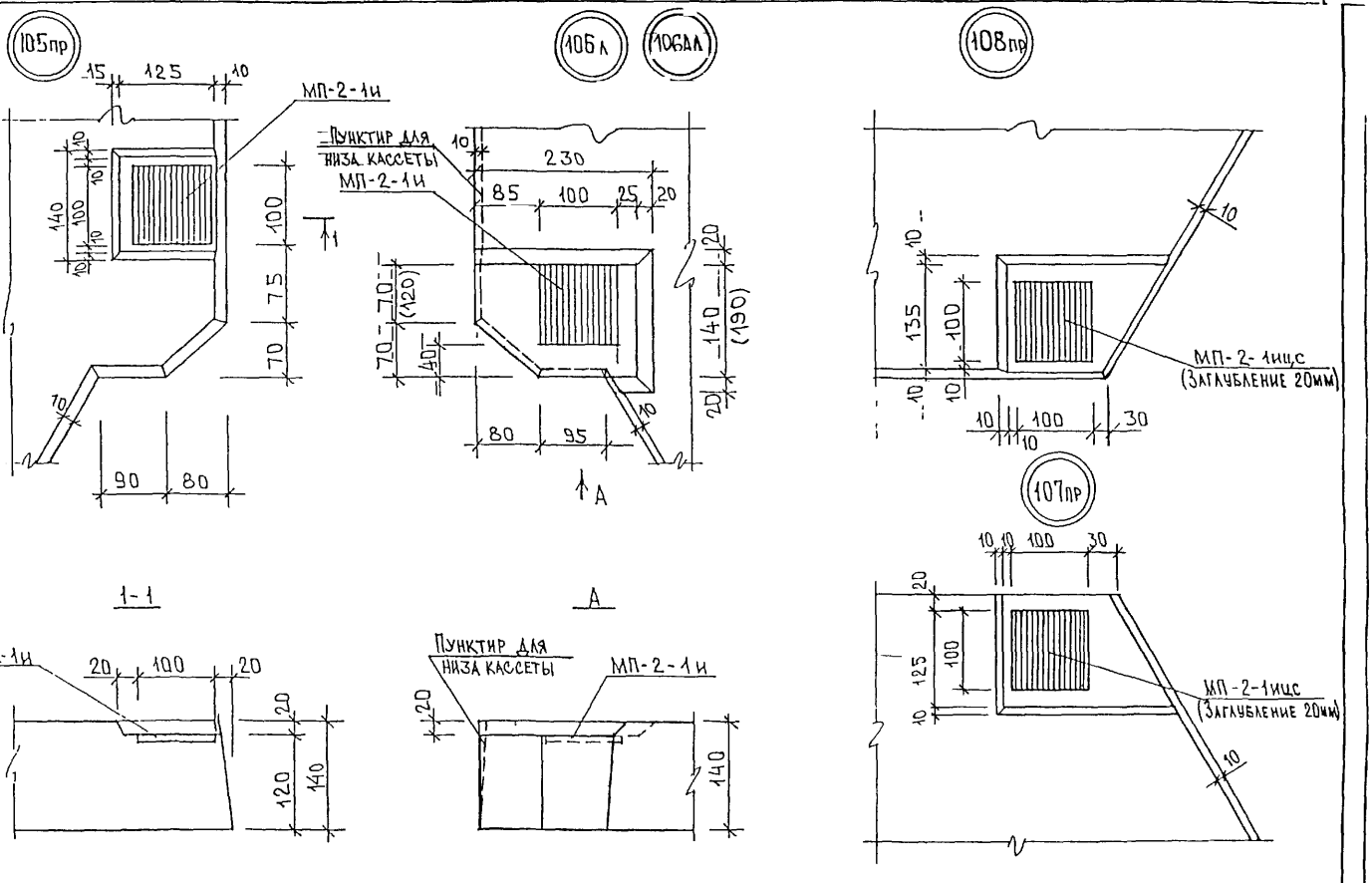

Размеры в скобках даны для узла 106Ал

РС1-5324 .у	Лист 7

Формат А3

Согласовано
Гл инж. М1 Янко
ГИП М1 Маклакова

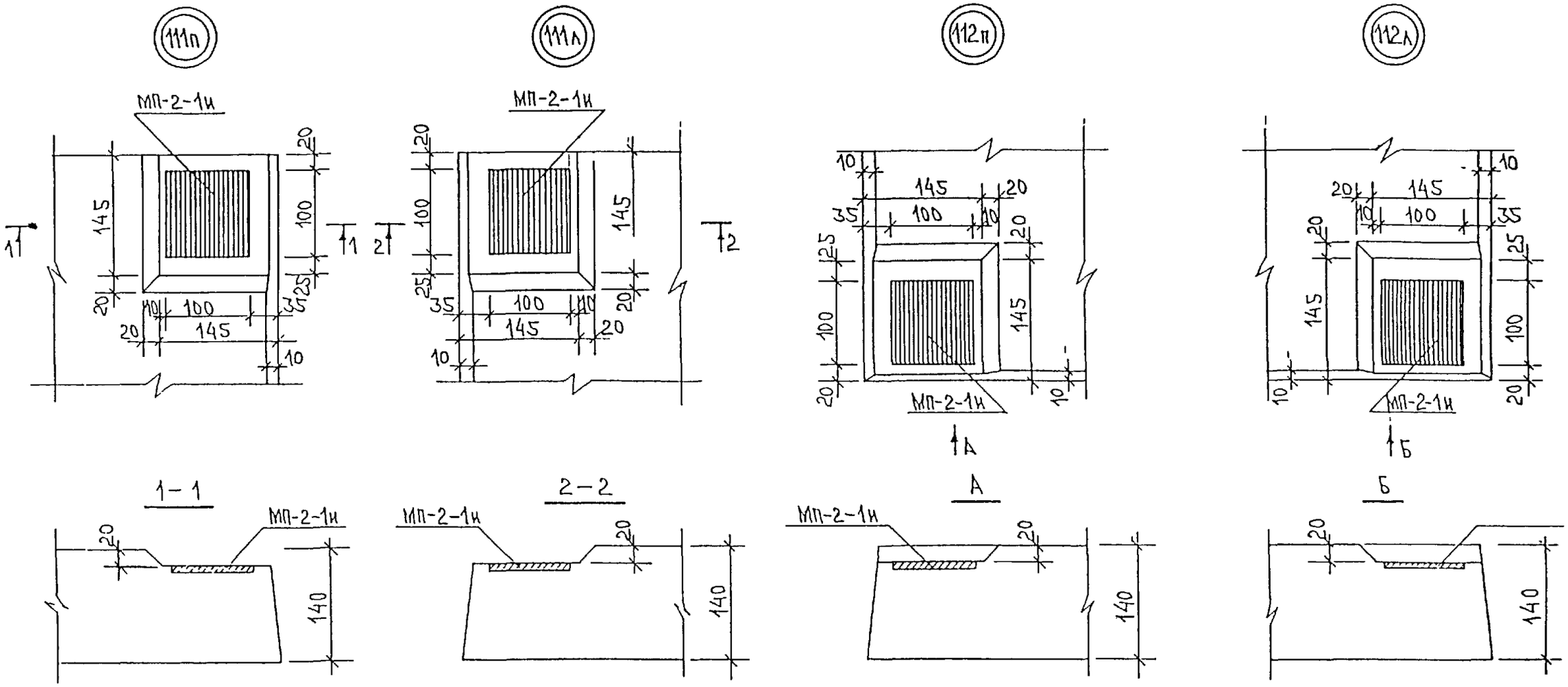

СОГЛАСОВАНО

Гл. инж. М.1	Янко	
ГИП М1	Маклакова	

Арх. п

РС1-5324 у.	Лист 8

Формат А3

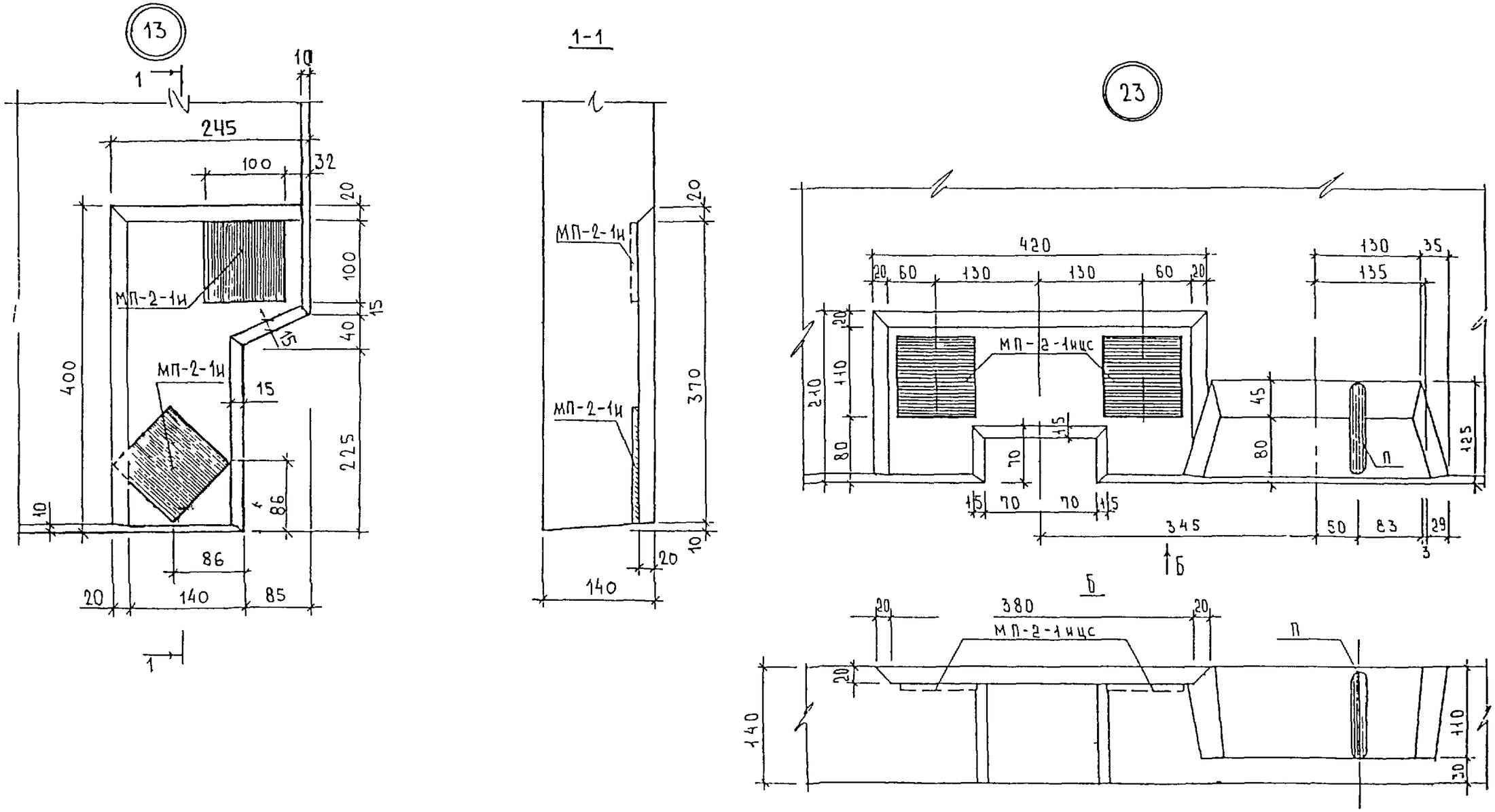

СОГЛАСОВАНО

Гл. инж М1	Янко	
ГИП М1	Маклакова	

Инв. № подл	Подпись и дата	Взам инв №

РС1-5324 .у

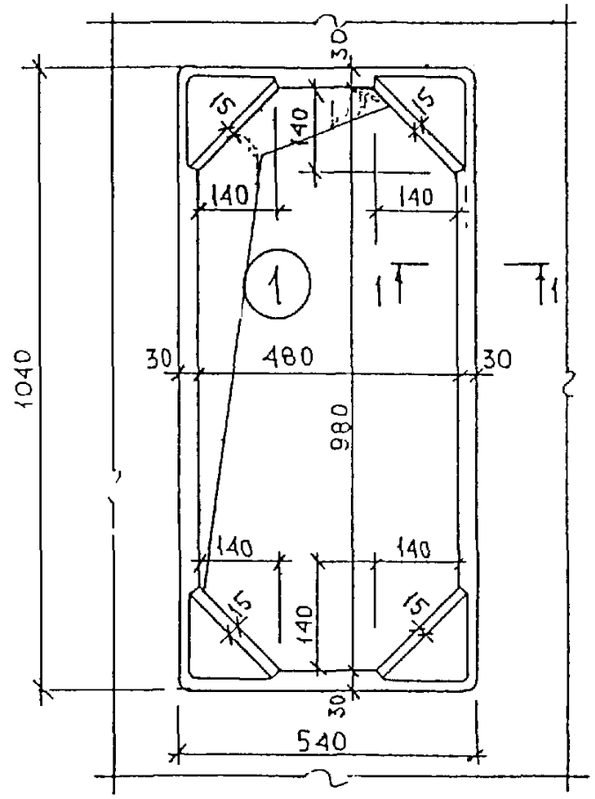

1-1

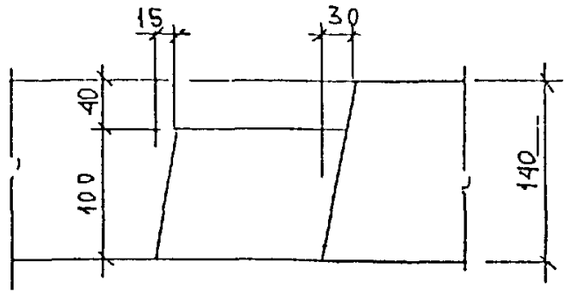

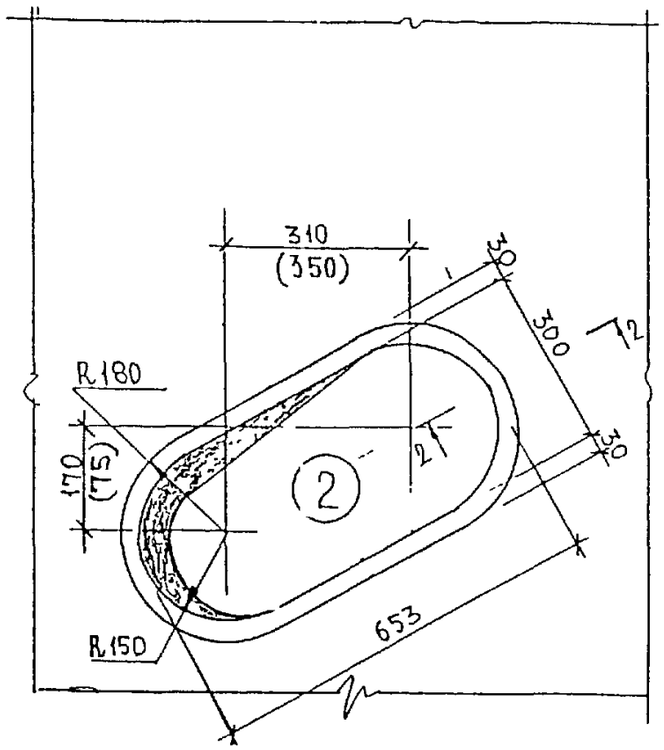

2-2

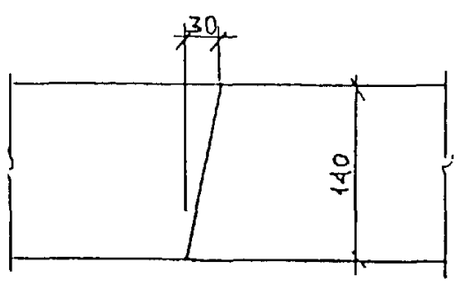

Согласовано

Гл. инж. М 1	Янко
Гип М 1	Маклакова

Инв. №

	РС1-5324 ..у	Лист 10

Формат А3

21а

1-1

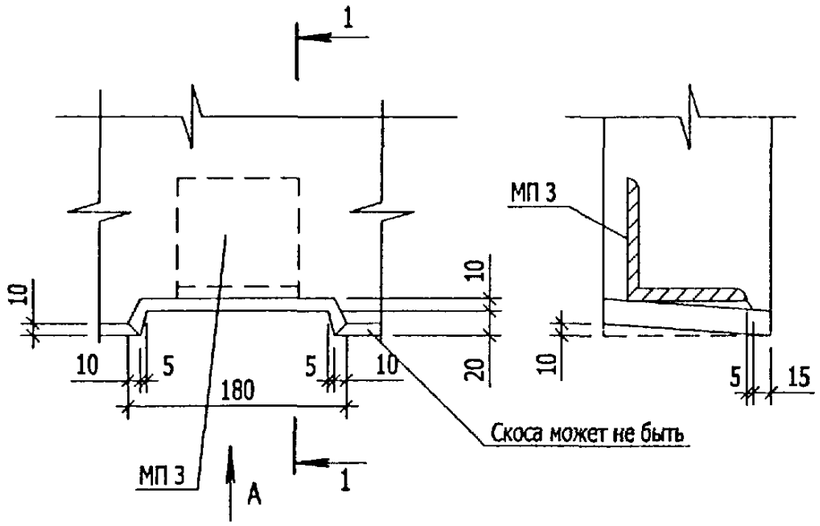

А

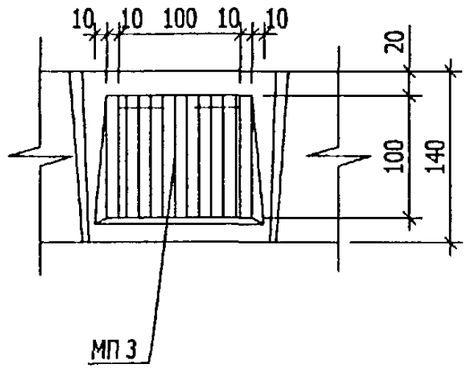

22б 22в

2-2

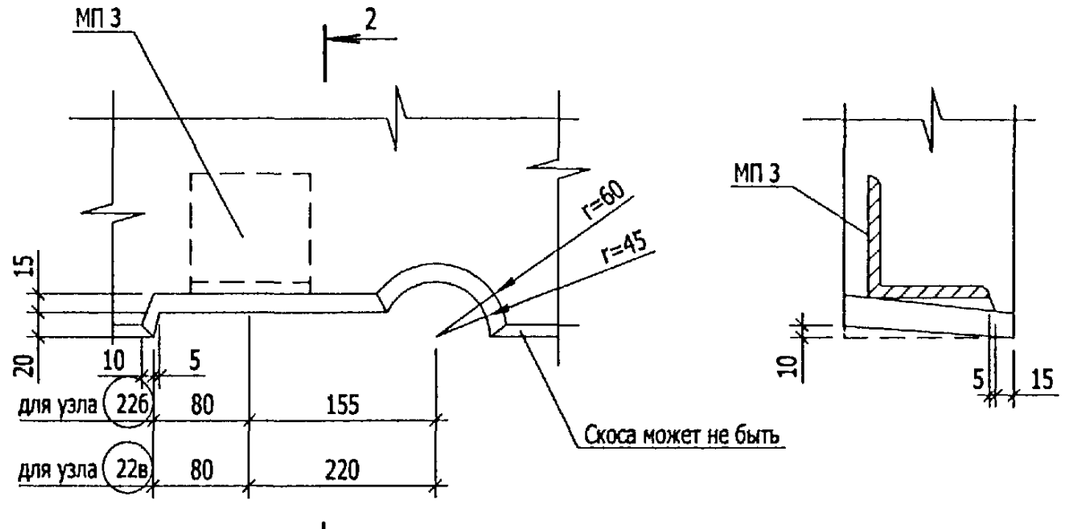

Б

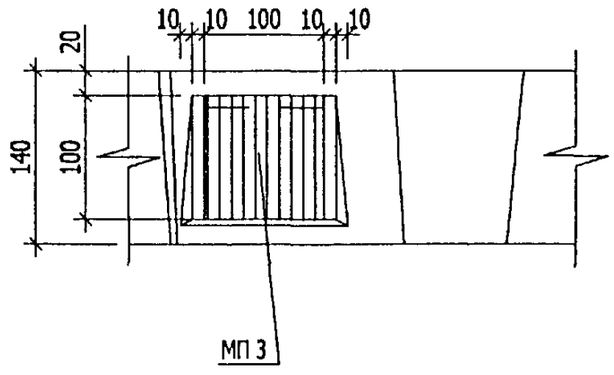

Взам инв №

Подпись и дата

Инв № подл

РС1 - 5324 У.

Лист 11

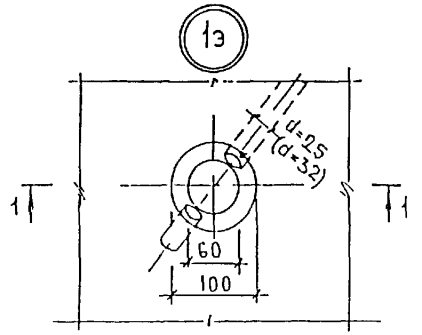

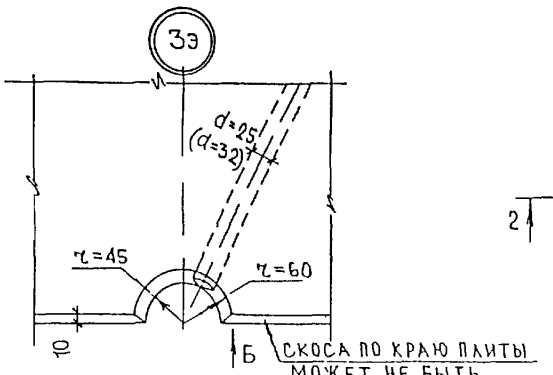

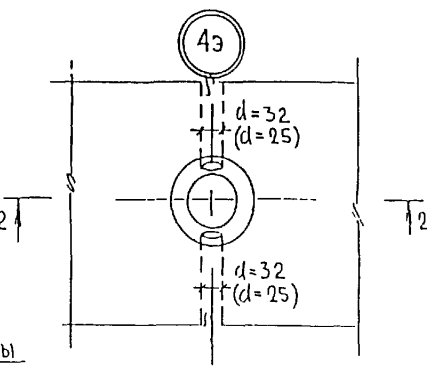

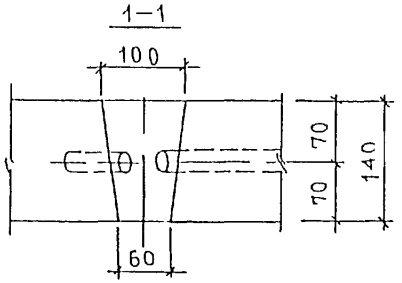

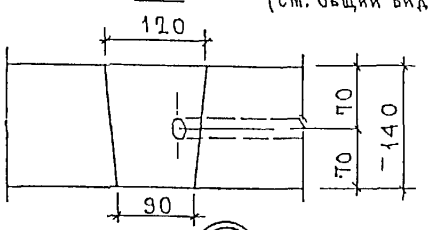

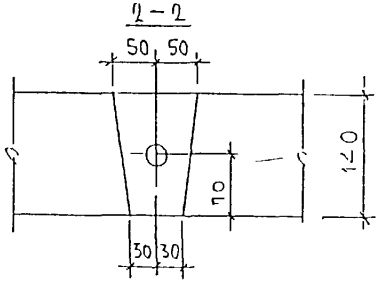

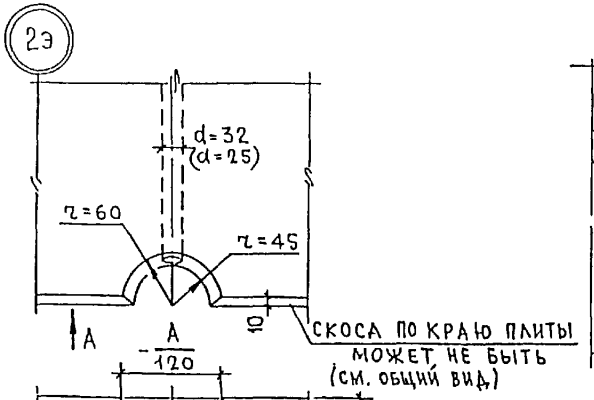

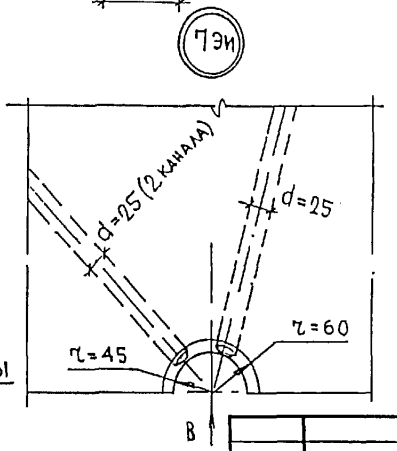

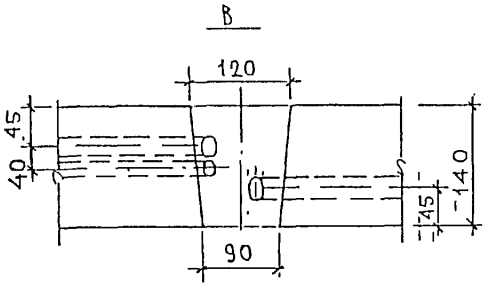

			РС1-5324	УЭ
НАЧ ОТД.	ВАНАГ		Узлы электрики	Стадия: Р; Лист: 1; Листов: 3
ГА. СПЕЦ	БАСКО			МНИИТЭП ОСК
ВЕД. ИНЖ	БОЙКО			
РАЗРАБ.	ГРИГОРЬЕВА			
ПРОВЕРИЛ	БАСКО			
Н. КОНТР	САВЕЛЬЕВА			

СОГЛАСОВАНО
ГИП ИНЖ ОЭО СВИНКИН

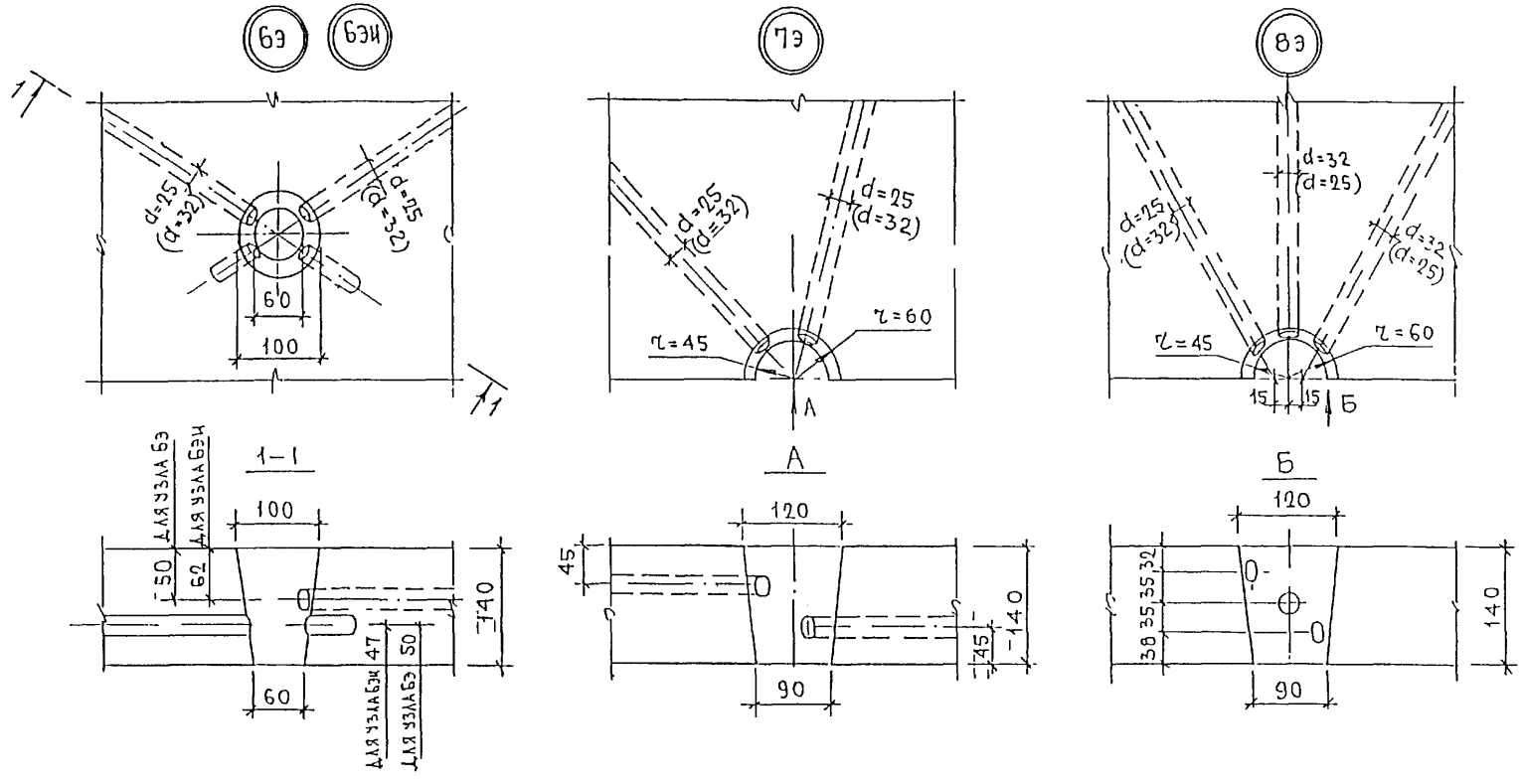

Каналы к конусам могут подходить под различными углами (см. общие виды).

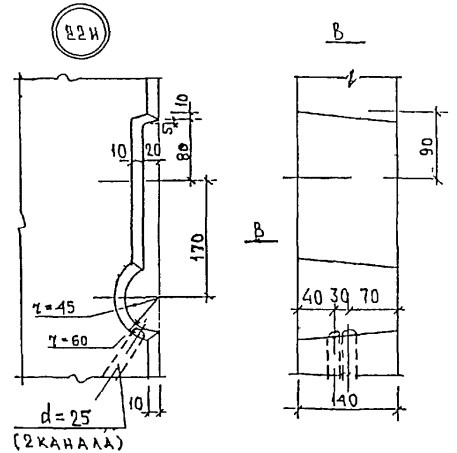

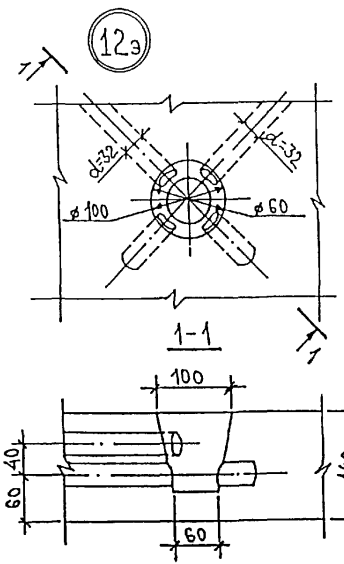

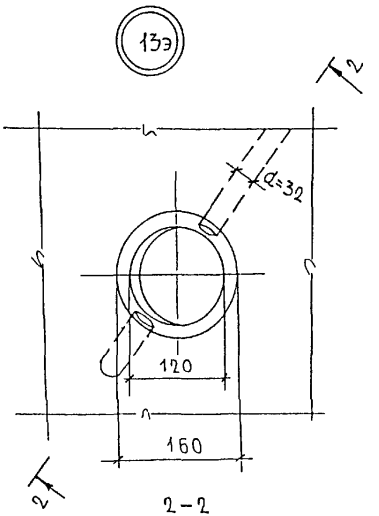

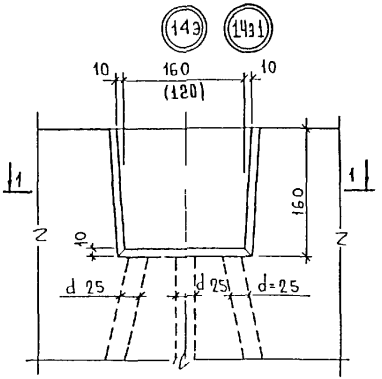

Один канал и размеры в скобках для узла 1431

2-2

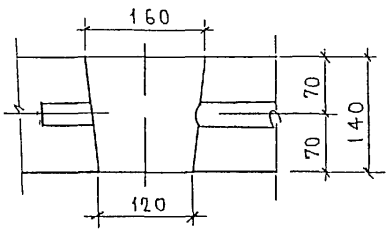

1-1

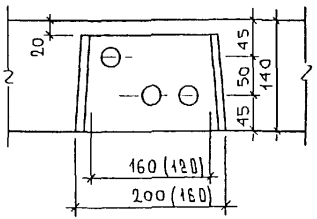

Инв. № подл. | Подпись и дата | Взам. инв. №

РИС. 1

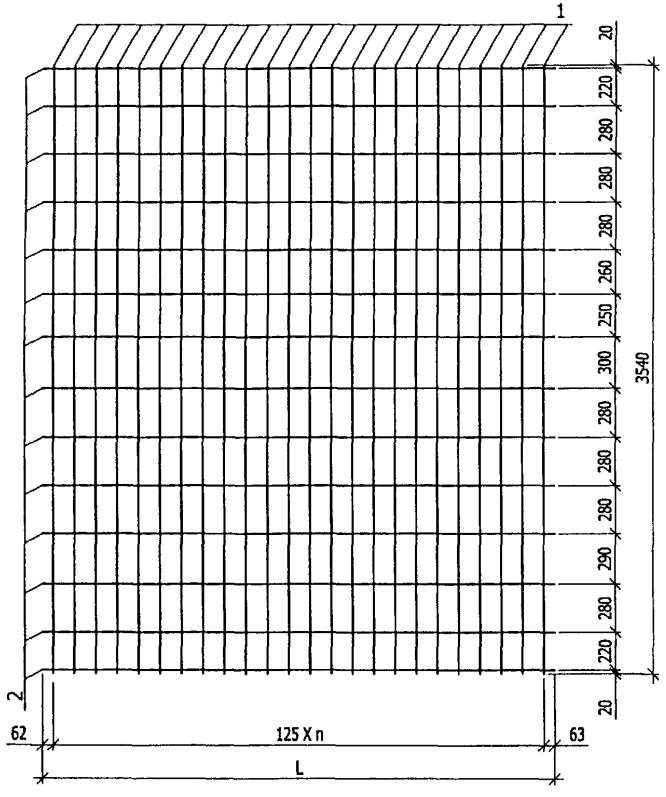

Марка	L	n
С-114	3000	23
С-215	2625	20

РИС.	МАРКА	ПОЗ.	НАИМЕНОВАНИЕ	КОЛ.	ОБОЗНАЧЕНИЕ	МАССА	МАССА
1	С 114	1	Ø 5 Вр I L=3540	24		12,23	16,09
		2	Ø 4 Вр I L=3000	14		3,86	
	С 215	1	Ø 5 Вр I L=3540	21		10,70	14,08
		2	Ø 4 Вр I L=2625	14		3,38	

Арматура класса Вр-I по ГОСТ 6727-80.
Сварка по ГОСТ 14098-91 (К1-Кт).

НАЧ. ОТД.	ВАНАГ	
ГЛ. СПЕЦ.	БАСКО	
РАЗРАБ.	ГРИГОРЬЕВА	
ПРОВЕРИЛ		
Н. КОНТР.	САВЕЛЬЕВА	

РС1 - 5324

Сетки арматурные. Сборочный чертеж.

СТАДИЯ	ЛИСТ	ЛИСТОВ
Р	1	1

МНИИТЭП ОСК

Взам. инв. №

Подпись и дата

Инв. № подл.

РИС. 1

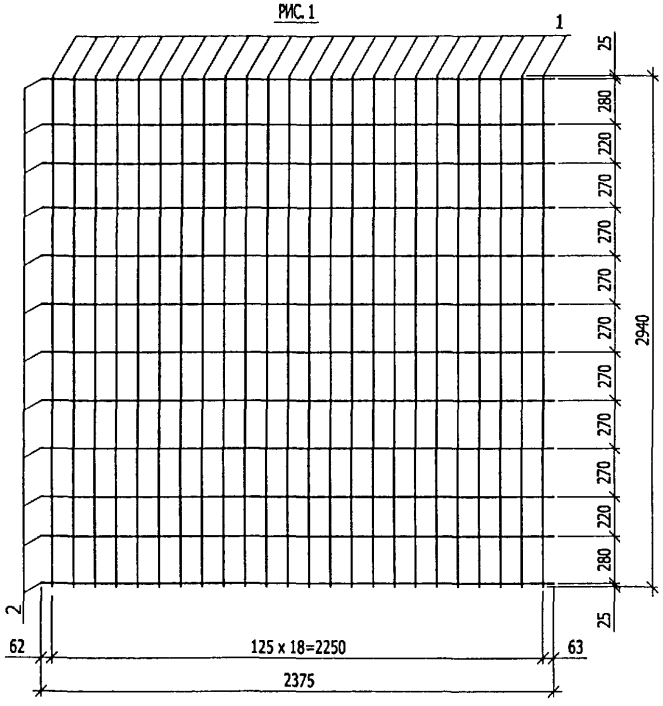

РИС. 2

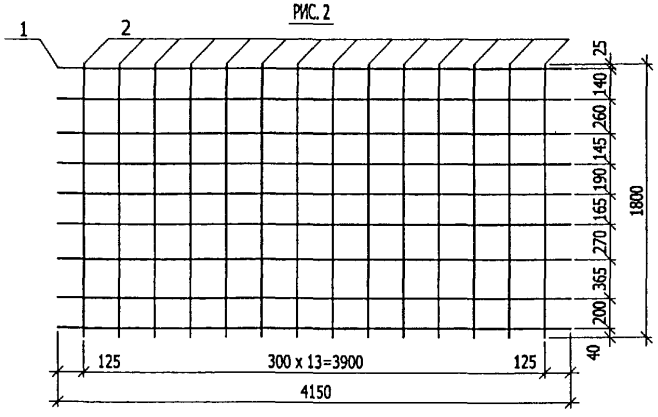

РИС.	МАРКА	ПОЗ.	НАИМЕНОВАНИЕ	КОЛ.	ОБОЗНАЧЕНИЕ	МАССА	МАССА
1	С 298	1	∅ 5 Вр I L=2940	19		8,04	
		2	∅ 4 Вр I L=2375	12		2,62	10,66
2	С 116	1	∅ 5 Вр I L=4150	9		5,38	
		2	∅ 4 Вр I L=1800	14		2,32	7,70

Арматура класса Вр-I по ГОСТ 6727-80.
Сварка по ГОСТ 14098-91 (К1-Кт).

НАЧ ОТД	ВАНАГ	
ГЛ СПЕЦ	БАСКО	
РАЗРАБ	ГРИГОРЬЕВА	
ПРОВЕРИЛ		
Н КОНТР	САВЕЛЬЕВА	

РС1 - 5324

Сетки арматурные.
Сборочный чертеж.

СТАДИЯ	ЛИСТ	ЛИСТОВ
Р	1	1

МНИИТЭП
ОСК

Инв № подл | Подпись и дата | Взам инв №

Рис. 1

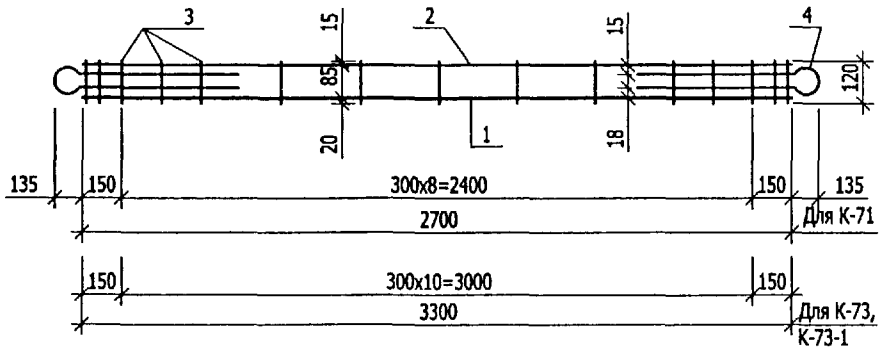

Рис. 2

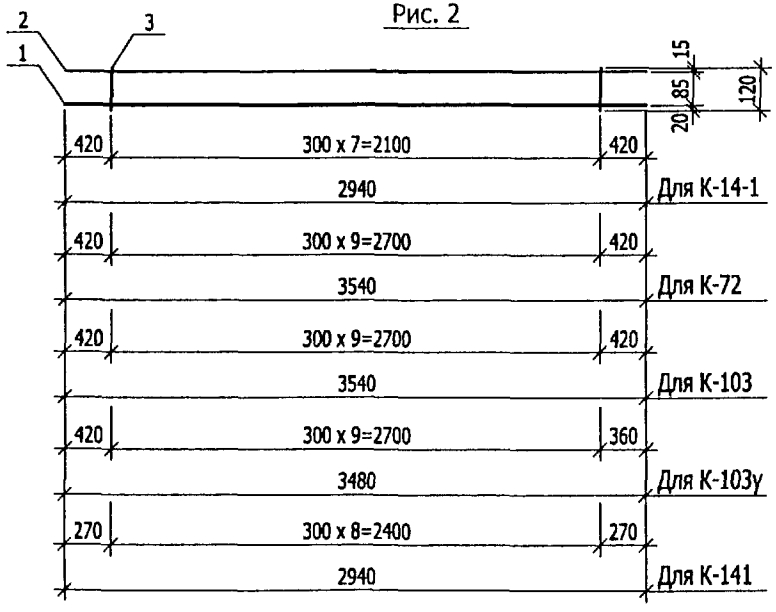

Рис. 3

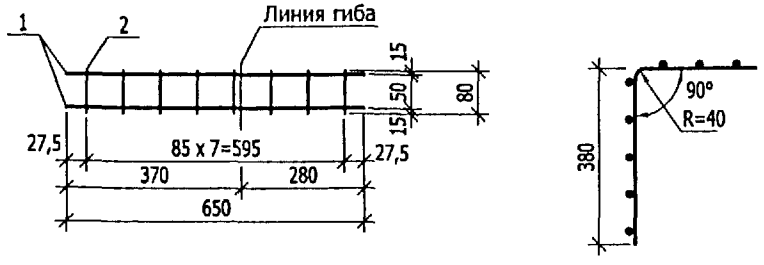

РИС.	МАРКА	ПОЗ.	НАИМЕНОВАНИЕ		КОЛ.	ОБОЗНАЧЕНИЕ	МАССА	МАССА
1	К-71	1	∅10 А III	L=2700	1		1,67	
		2	∅6 А III	L=2700	1		0,60	
		3	∅4 Вр I	L=120	9		0,10	
		4	П 20		2		9,22	11,59
	К-73-1	1	∅12 А III	L=3300	1		2,93	
		2	∅6 А III	L=3300	1		0,73	
		3	∅4 Вр I	L=120	11		0,12	
		4	П 20		2		9,22	13,00
2	К-14-1	1	∅8 А III	L=2940	1		1,16	
		2	∅4 Вр I	L=2940	1		0,27	
		3	∅4 Вр I	L=120	8		0,09	1,52
	К-72	1	∅12 А III	L=3540	1		3,14	
		2	∅4 Вр I	L=3540	1		0,32	
		3	∅4 Вр I	L=120	10		0,11	3,57
	К-103	1	∅8 А III	L=3540	1		1,40	
		2	∅4 Вр I	L=3540	1		0,32	
		3	∅4 Вр I	L=120	10		0,11	1,83
	К-103у	1	∅8 А III	L=3480	1		1,37	
		2	∅4 Вр I	L=3480	1		0,32	
		3	∅4 Вр I	L=120	10		0,11	1,80
	К-141	1	∅12 А III	L=2940	1		2,61	
		2	∅4 Вр I	L=2940	1		0,27	
		3	∅4 Вр I	L=120	9		0,10	2,98
3	К-75	1	∅ 6 А III	L=650	2		0.29	
		2	∅5 Вр I	L=80	8		0,09	0,38

Арматура класса А-III по ГОСТ 5781-82 и класса Вр-I по ГОСТ 6727-80.
Сварка по ГОСТ 14098-91 (К1-Кт).

НАЧ. ОТД.	ВАНАГ	
ГЛ. СПЕЦ.	БАСКО	
РАЗРАБ.	ГРИГОРЬЕВА	
ПРОВЕРИЛ		
Н. КОНТ.	САВЕЛЬЕВА	

РС1-5324

Каркасы
Сборочный чертеж

СТАДИЯ	ЛИСТ	ЛИСТОВ
Р	1	1

МНИИТЭП
ОСК

Взам инв №
Подпись и дата
Инв № подл

Рис. 1

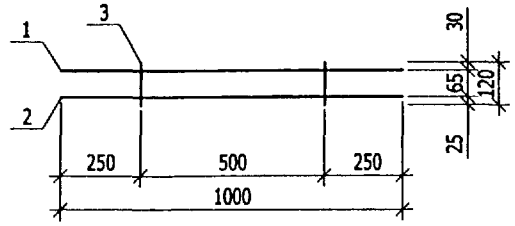

Рис. 2

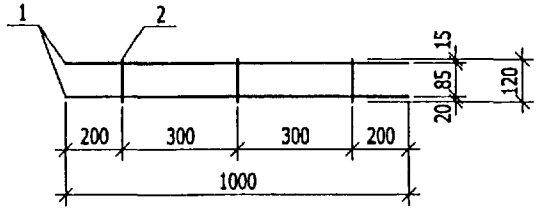

Рис. 3

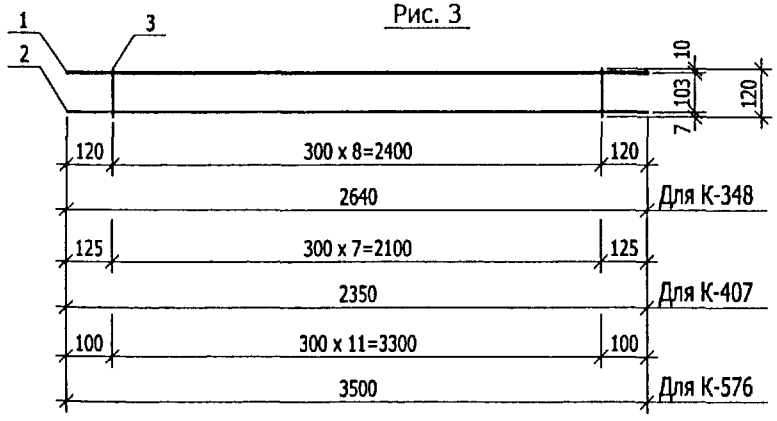

Рис. 4

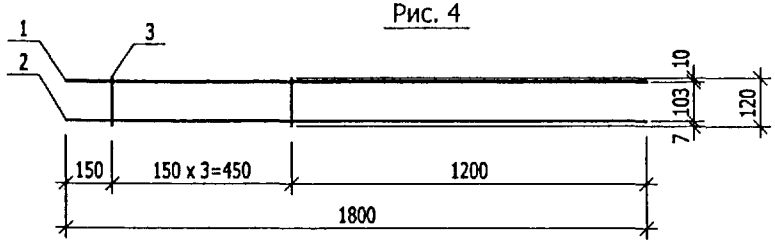

РИС.	МАРКА	ПОЗ.	НАИМЕНОВАНИЕ		КОЛ.	ОБОЗНАЧЕНИЕ	МАССА	МАССА
1	К-100	1	∅10 А III	L=1000	1		0,62	
		2	∅6 А III	L=1000	1		0,22	
		3	∅4 Вр I	L=120	2		0,02	0,86
2	К-360	1	∅8 А III	L=1000	1		0,79	
		2	∅4 Вр I	L=120	3		0,03	0,82
3	К-348	1	∅10 А III	L=2640	1		1,63	
		2	∅5 Вр I	L=2640	1		0,38	
		3	∅4 Вр I	L=120	9		0,10	2,11
	К-407	1	∅10 А III	L=2350	1		1,45	
		2	∅5 Вр I	L=2350	1		0,34	
		3	∅4 Вр I	L=120	8		0,09	1,88
	К-576	1	∅10 А III	L=3500	1		2,16	
		2	∅5 Вр I	L=3500	1		0,50	
		3	∅4 Вр I	L=120	12		0,13	2,79
4	К-413	1	∅10 А III	L=1800	1		1,11	
		2	∅5 Вр I	L=1800	1		0,26	
		3	∅4 Вр I	L=120	4		0,04	1,41

Арматура класса А-III по ГОСТ 5781-82 и класса Вр-I по ГОСТ 6727-80.
Сварка по ГОСТ 14098-91 (К1-Кт).

НАЧ. ОТД	ВАНАГ	
ГЛ. СПЕЦ.	БАСКО	
РАЗРАБ.	ГРИГОРЬЕВА	
ПРОВЕРИЛ		
Н. КОНТ.	САВЕЛЬЕВА	

РС1-5324

Каркасы
Сборочный чертеж

СТАДИЯ	ЛИСТ	ЛИСТОВ
Р	1	1

МНИИТЭП
ОСК

Взам инв №
Подпись и дата
Инв № подл

Рис. 1

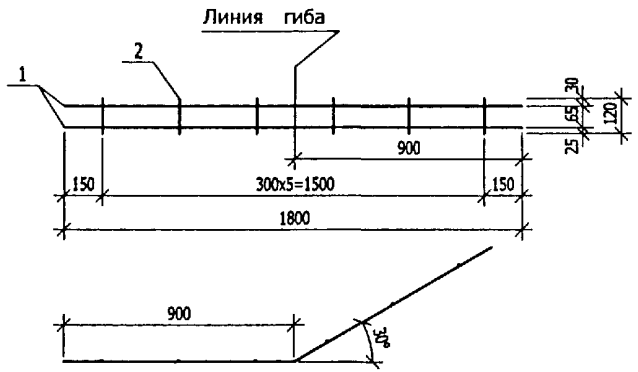

Рис. 2

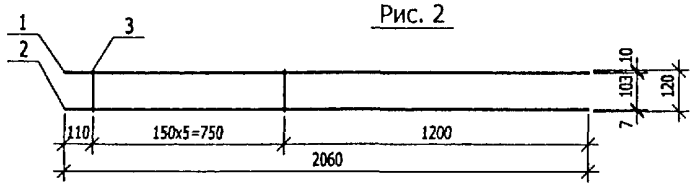

Рис. 3

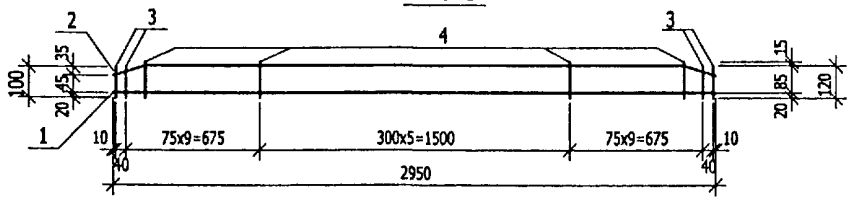

Рис. 4

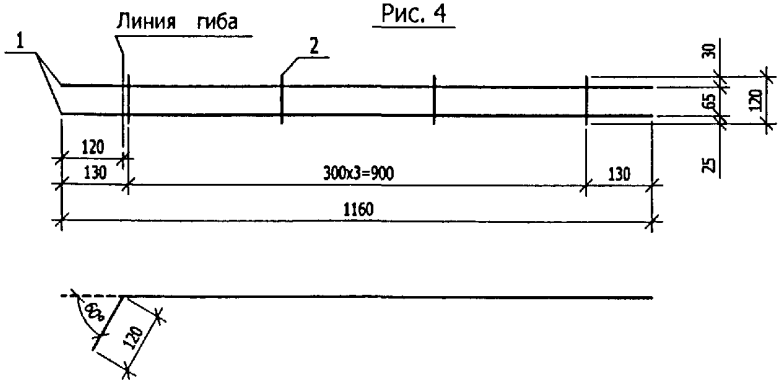

РИС.	МАРКА	ПОЗ.	НАИМЕНОВАНИЕ		КОЛ.	ОБОЗНАЧЕНИЕ	МАССА	МАССА
1	К-300	1	∅6 А III	L=1800	2		0,80	
		2	∅5 Вр I	L=120	6		0,10	0,90
2	К-319	1	∅10 А III	L=2060	1		1,27	
		2	∅5 Вр I	L=2060	1		0,30	
		3	∅4 Вр I	L=120	6		0,07	1,64
3	К-320	1	∅12 А III	L=2950	1		2,62	
		2	∅5 Вр I	L=2950	1		0,42	
		3	∅8 А III	L=100	4		0,16	
		4	∅5 Вр I	L=120	22		0,38	3,58
4	К-318	1	∅6 А III	L=1160	2		0,52	
		2	∅4 Вр I	L=120	4		0,04	0,56

Арматура класса А-III по ГОСТ 5781-82 и класса Вр-I по ГОСТ 6727-80.
Сварка по ГОСТ 14098-91 (К1-Кт).

НАЧ. ОТД	ВАНАГ		РС1 - 5324
ГЛ СПЕЦ	БАСКО		
РАЗРАБ.	ГРИГОРЬЕВА		Каркасы Сборочный чертеж
ПРОВЕРИЛ			
Н. КОНТ.	САВЕЛЬЕВА		

СТАДИЯ	ЛИСТ	ЛИСТОВ
Р	1	1

МНИИТЭП
ОСК

Взам инв №
Подпись и дата
Инв № подл

Рис. 1

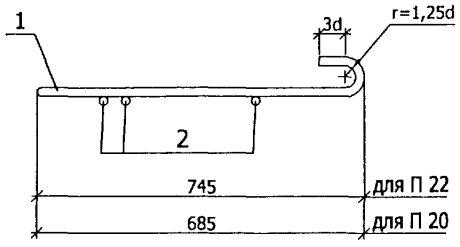

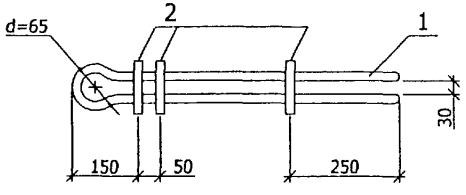

Рис. 2

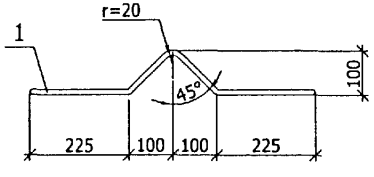

РИС.	МАРКА	ПОЗ.	НАИМЕНОВАНИЕ		КОЛ.	ОБОЗНАЧЕНИЕ	МАССА	МАССА
1	П 20	1	Ø 20 A I	L=1780	1		4,39	4,61
		2	Ø 10 A III	L=120	3		0,22	
	П 22	1	Ø 22 A I	L=1870	1		5,58	5,80
		2	Ø 10 A III	L=120	3		0,22	
2	ПА-1	1	Ø 12 A III	L=710	1		0,63	0,63

Арматура класса A-I, A-III по ГОСТ 5781-82.
Сварка по ГОСТ 14098-91.

НАЧ. ОТД	ВАНАГ	
ГЛ СПЕЦ	БАСКО	
РАЗРАБ.	ГРИГОРЬЕВА	
ПРОВЕРИЛ		
Н. КОНТР.	САВЕЛЬЕВА	

РС 1 - 532 4

Петли
Сборочный чертеж

СТАДИЯ	ЛИСТ	ЛИСТОВ
Р	1	1

МНИИТЭП
ОСК

Взам инв №
Подпись и дата
Инв № подл

Рис.1

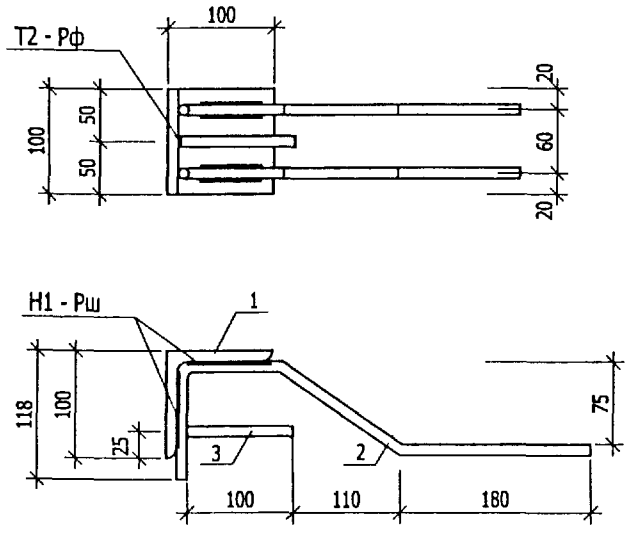

РИС.	МАРКА	ПОЗ.	НАИМЕНОВАНИЕ		КОЛ.	ОБОЗНАЧЕНИЕ	МАССА	МАССА
1	МП 3	1	∟ 100 x 8	L=100	1		1,22	
		2	Ø 10 A II	L=500	2		0,62	
		3	Ø 10 A II	L=135	1		0,08	1,92

Уголок стальной равнополочный по ГОСТ 8509-93. Сталь марки Ст 3 кп 2-1.
Арматура класса А-II по ГОСТ 5781-82. Сварка по ГОСТ 14098-91

НАЧ. ОТД.	ВАНАГ	
ГЛ. СПЕЦ.	БАСКО	
РАЗРАБ.	ГРИГОРЬЕВА	
ПРОВЕРИЛ		
Н. КОНТ.	САВЕЛЬЕВА	

РС 1 - 5324

Закладная деталь
Сборочный чертеж

СТАДИЯ	ЛИСТ	ЛИСТОВ
Р	1	1

МНИИТЭП
ОСК

Взам инв №
Подпись и дата
Инв № подл

Шифр	Наименование	Кол-во листов	Дата ввода	Дата отмены
РС 1 - 532	Плиты перекрытия сплошные железобетонные толщиной 140 мм			
	Содержание.	1		
	Пояснительная записка.	4		
	Номенклатура изделий.	2		
	Ведомость расхода стали.	1		
	Рабочие чертежи (8 изделий)	20		
	Узлы габаритные	11		
	Узлы электрики	3		
	Сетки	2		
	Каркасы	3		
	Петли	1		
	Закладные детали	1		

РС 1 - 5324

Информационная карта.

СТАДИЯ	ЛИСТ	ЛИСТОВ
Р	1	1

МНИИТЭП
ОСК

gost.e-ecolog.ru