ПРАВИТЕЛЬСТВО МОСКВЫ
КОМИТЕТ ПО АРХИТЕКТУРЕ И ГРАДОСТРОИТЕЛЬСТВУ Г МОСКВЫ
(МОСКОМАРХИТЕКТУРА)

МОСКОВСКИЙ НАУЧНО-ИССЛЕДОВАТЕЛЬСКИЙ И ПРОЕКТНЫЙ ИНСТИТУТ
ТИПОЛОГИИ, ЭКСПЕРИМЕНТАЛЬНОГО ПРОЕКТИРОВАНИЯ
(МНИИТЭП)

РМ-2931-05

Узлы установки служебных дверей в панели жилых домов серий П46М, П55М

Договор №1-1/М4

Москва 2004г.

gost.e-ecolog.ru

ПРАВИТЕЛЬСТВО МОСКВЫ
КОМИТЕТ ПО АРХИТЕКТУРЕ И ГРАДОСТРОИТЕЛЬСТВУ Г.МОСКВЫ
(МОСКОМАРХИТЕКТУРА)

МОСКОВСКИЙ НАУЧНО-ИССЛЕДОВАТЕЛЬСКИЙ И ПРОЕКТНЫЙ ИНСТИТУТ
ТИПОЛОГИИ, ЭКСПЕРИМЕНТАЛЬНОГО ПРОЕКТИРОВАНИЯ
(МНИИТЭП)

РМ-2931-05

Узлы установки служебных дверей в панели жилых домов серий П46М, П55М

Главный инженер МНИИТЭП Е.Е.Никитин
Начальник МТО С. Г. Гуров
Главный инженер проекта Г.И.Андреева

Договор №1-1/М4

Москва 2004г.

Ведомость состава альбома

№№ листов	Наименование	Примечания
1	2	3
1в	Ведомость состава альбома. Пояснительная записка.	
1н	Нормативные ссылки.	
1	Ж.д. серий П46М, П55М. Схема крепления двери ДПС16-9 в проеме стеновой панели. Разрезы А-А, Б-Б. Спецификация материалов.	
2	Ж. д.серий П46М, П55М. Схема крепления двери ДПС1 3-9 в проеме стеновой панели. Разрезы А-А, Б-Б. Спецификация материалов.	
3	Ж. д.серий П46М, П55М. Схема крепления двери ДПС19-9 в проеме стеновой панели Разрезы А-А, Б-Б, узлы 1, 2, 3. Спецификация материалов.	
4	Ж. д.серий П46М, П55М. Схема крепления двери ДС13-9У в проеме стеновой панели. Разрез Б-Б.	
5	Ж. д.серий П46М, П55М. Установка двери ДС13-9У. Разрез А-А. Спецификация материалов.	
6	Ж. д серий П46М, П55М. Схема крепления двери ДПШ21-10 в проеме стеновой панели. Разрезы А-А, Б-Б. Спецификация материалов.	
7	Ж. д.серий П46М, П55М. Схема крепления двери ДПШ21-10 в проеме стеновой панели. Разрезы А-А, Б-Б. Спецификация материалов.	
8	Ж. д серий П46М, П55М. Схема крепления двери ДПШ21-13 в проеме стеновой панели. Разрезы А-А, Б-Б. Спецификация материалов.	
9	Ж. д серий П46М, П55М. Схема крепления люка ДПЛ13-10 в проеме панели перекрытия. Разрезы 1-1, 2-2. Спецификация материалов.	
10	Ж. д серий П46М, П55М. Схема крепления люка ДПЛ13-10 в проеме панели перекрытия. Разрезы А-А, Б-Б.Спецификация материалов.	
11	Ж. д.серий П46М, П55М. Схема крепления люка ДЛ10-10А в проеме панели перекрытия. Разрезы А-А, Б-Б.Спецификация материалов.	
12	Ж. д.серий П46М, П55М. Схема крепления двери ДКДи в проеме наружней панели. Разрез Б-Б.	
13	Ж. д.серий П46М, П55М. Установка двери ДКДи. Разрез А-А. Спецификация материалов.	

Пояснительная записка

1. Альбом РМ-2931-05 "Узлы установки служебных дверей в жилых домах серий П46М, П55М" разработан по договору №1-1/М4 между МНИИТЭП и Департаментом градостроительной политики, развития и реконструкции г. Москвы.

2. Альбом содержит чертежи узлов примыкания противопожарных служебных, шлюзовых дверей и люков в проемы железобетонных панелей внутренних стен, являющихся противопожарными преградами.

3. Все изделия устанавливаются в коробках на постройке, предусматривается крепление коробок стеновыми универсальными шурупами в проем стены через пробку или непосредственно в панель.

4. Устанавливаемая коробка закрывается по периметру со сторон примыкающих к проему гидроизоляционным слоем, затем предварительно расклинивается в проеме и крепится к боковым откосам в 3-х или 2-х уровнях в зависимости от высоты изделия (см. схемы).

5. Конопатка зазоров между дверной коробкой и примыкающими к ней конструкциями производится антисептированной паклей смоченной в цементном растворе.

6. В случае когда коробка двери для входа в подвал замоноличивается в проем при формировании панели, полотно двери навешивают в заводских условиях или на постройке.

7. Альбом согласован с авторами проекта.

Инв.? подл. | подпись и дата | взам.инв.?

Нормативные ссылки

1. Двери служебные ДПС 13-9 ДПС 16-9 ДПС 19-9	Завод-изготовитель ОАО "Заречье" ТУ 5361-069-04001232-2001/03. Предел огнестойкости EI 45 Сертификат пожарной безопасности №ССПБ.RU.УП001.В02177
ДС 13-9У	Завод-изготовитель ОАО "Заречье"
2. Двери шлюзовые ДПШ 21-10 ДПШ 21-13	Завод-изготовитель ОАО "Заречье"" ТУ 5361-069-04001232-2003. Предел огнестойкости EI 30 Сертификат пожарной безопасности №ССПБ.RU.УП001.В03641 №ССПБ.RU.УП001.В03642
3. Люки ДПЛ 13-10	Завод-изготовитель ОАО "Заречье" ТУ 5361-069-04001232-2001/03. Предел огнестойкости EI 45 Сертификат пожарной безопасности №ССПБ.RU.УП001.В02177
ДЛ 10-10А	Завод-изготовитель ОАО "Заречье"
4. Дверь клапана дымоудаления ДКДи	Завод-изготовитель ОАО "Заречье"
5. Стеновой шуруп MRS7,5x130 Универсальный	Изготовитель (продавец ООО "МУНГО Фастенинг" Россия, 113570, г. Москва, ул. Красного Маяка, д.13А, корп. 5 Изготовитель: фирма "MUNGO" Befestigungstechnik AG", Ольтен, Щвейцария

6. Гидроизоляционный материал:	
6.1. рубероид (толь)	ГОСТ 10923-93
6.2. допускается применение: гидроизола толщ. 1,5-2мм	ГОСТ 7415-86*
6.3. или пленка полиэтиленовая толщ. 0,51 мм	ГОСТ 10364-82*
7. Гвоздь К 2х40	ГОСТ 4028-63*
8. Наличники	ГОСТ 8242-88 "Детали профильные из древесины и древесных материалов"
9*. Пакля, смоченная в цементно-песчаном растворе	———

Инв.№ подл. | подпись и дата | взам.инв.№

Изм	Кол.уч	Лист	№Док.	Подпись	Дата
Нач.отд.		Гуров			
ГИП		Андреева			

РМ-2931-05

Нормативные ссылки.

стадия	лист	листов
Р	1н	

МНИИТЭП МТО

Б-Б

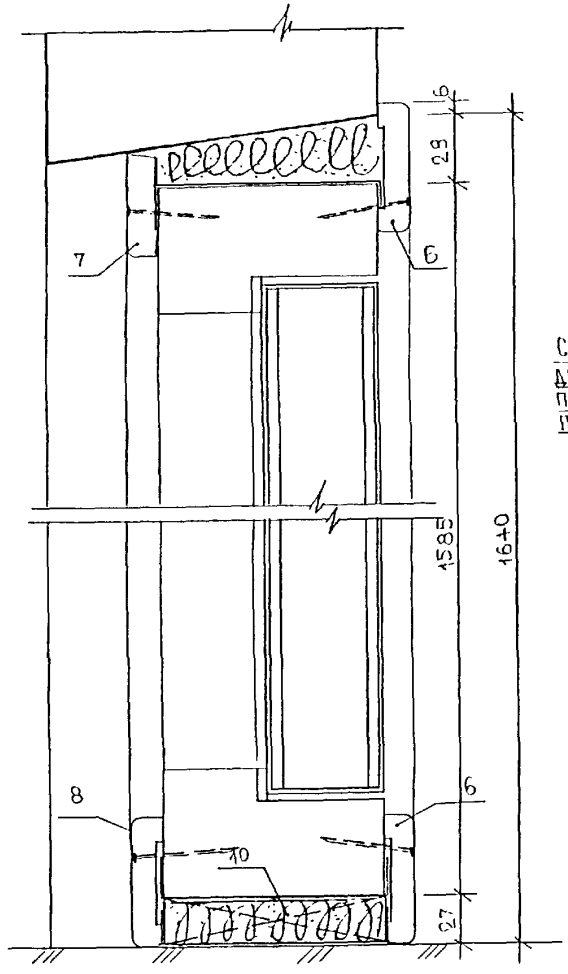

А-А

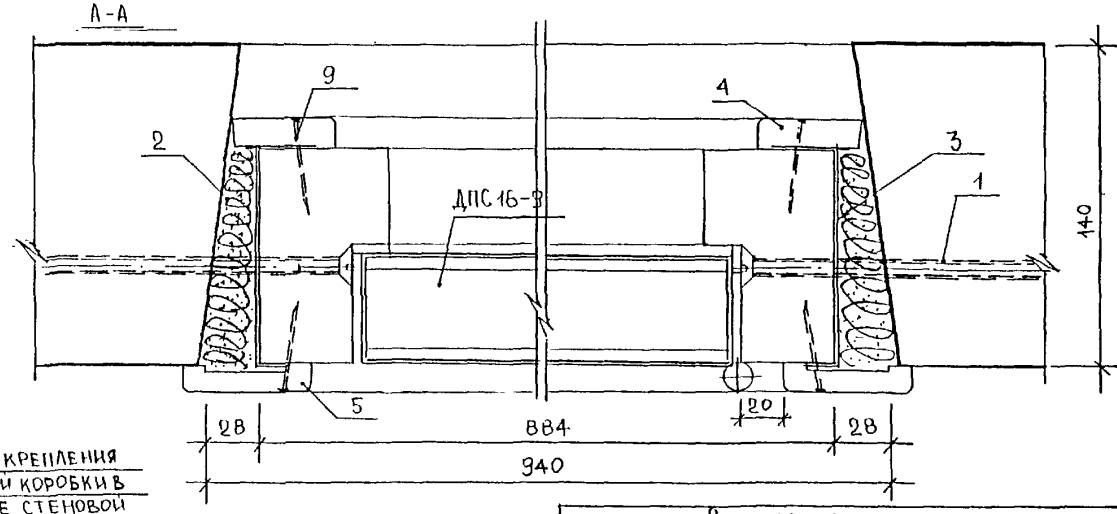

Схема крепления дверной коробки в проеме стеновой панели

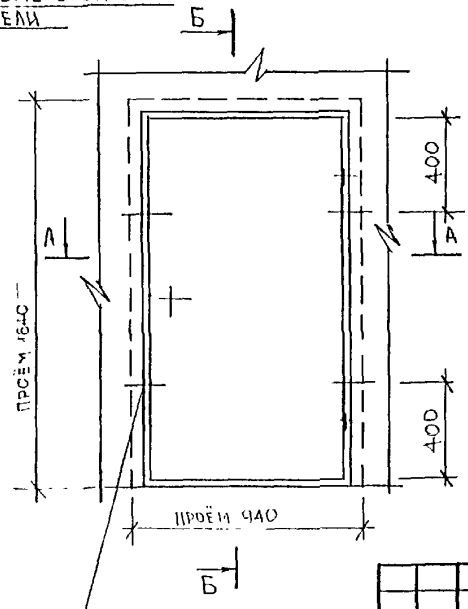

места крепления коробки (привязка дана от внутренней грани коробки)

Спецификация материалов

№№ поз.	Наименование	Ед изм.	Кол-во
1	Стеновой шуруп универ. MRS 7,5×130	шт/кг	4/0,12
2.	Пакля смоченная в цем. р-ре	м³	0,0101
3	Гидроизоляционный слой	м²	0,81
4.	Наличник 13×44×1627 (мм)	шт.	2
5.	Наличник 13×54×1645 (мм)	шт.	2
6.	Наличник 13×54×952 (мм)	шт.	2
7.	Наличник 13×44×914 (мм)	шт.	1
8.	Наличник 13×54×914 (мм)	шт.	1
9.	Гвоздь К 2×40 ГОСТ 4028-63*	шт/кг	40/0,040
10.	Брусок опорный 22×94×120 (мм)	шт.	2

Согласовано: Казаков А.Б.
Казаков А.Л.

Изм.	Кол.уч.	Лист	№док.	Подпись	Дата
Нач.отд.		Гуров			
ГИП		Андреева			
Исполнит.		Дорофеева			

РМ-2931-05

Ж.д. серий П46М, П55М. Схема крепления двери ДПС16-9 в проеме стеновой панели. Разрезы А-А, Б-Б. Спецификация материалов.

Стадия	Лист	Листов
Р	1	

МНИИТЭП МТО

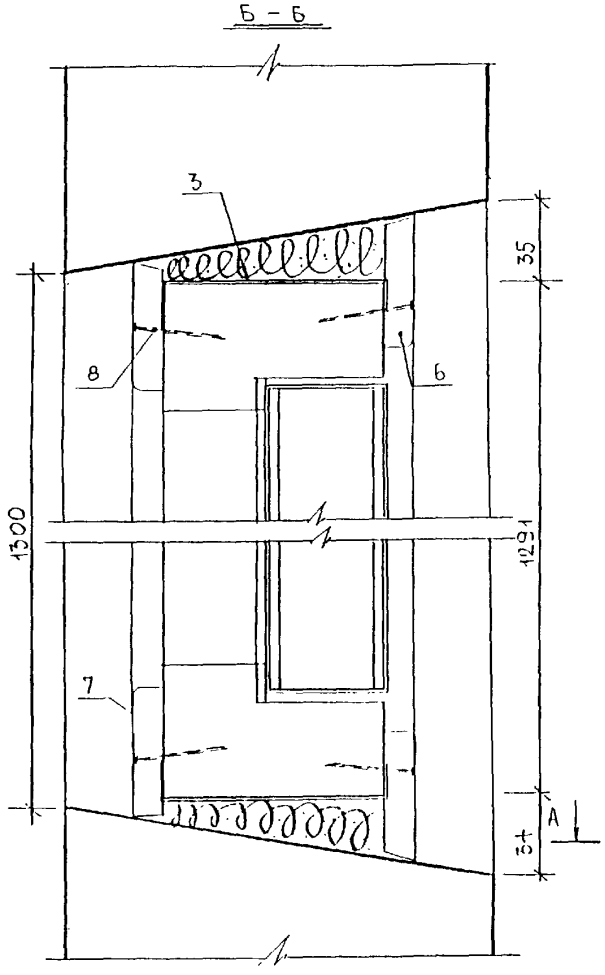

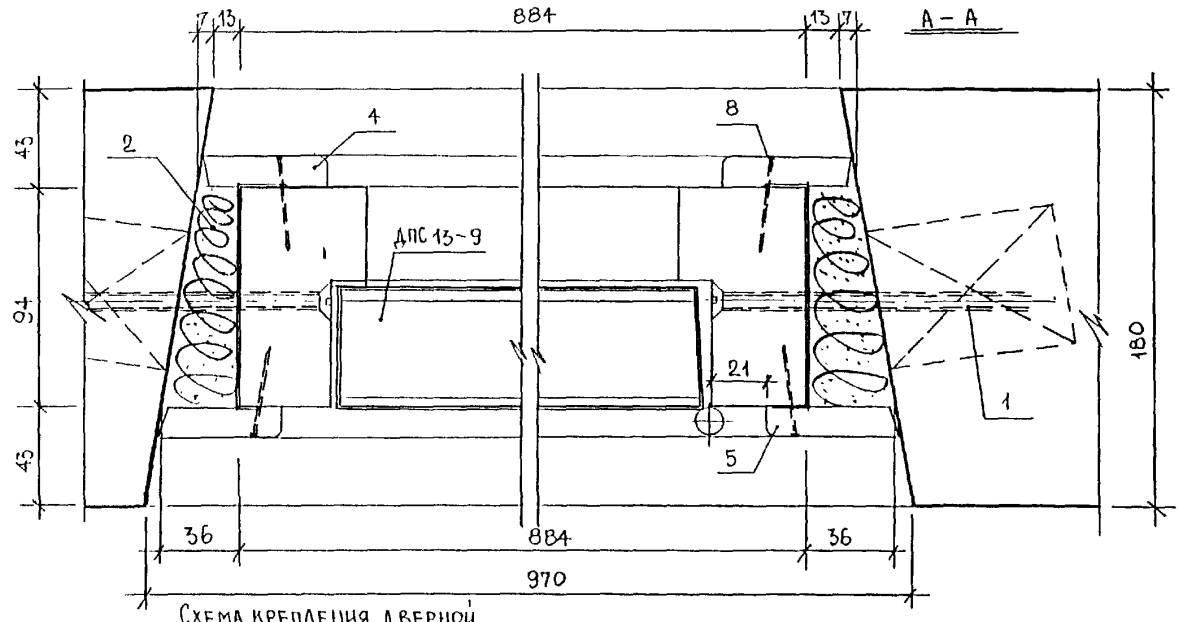

Схема крепления дверной коробки в проеме стеновой панели

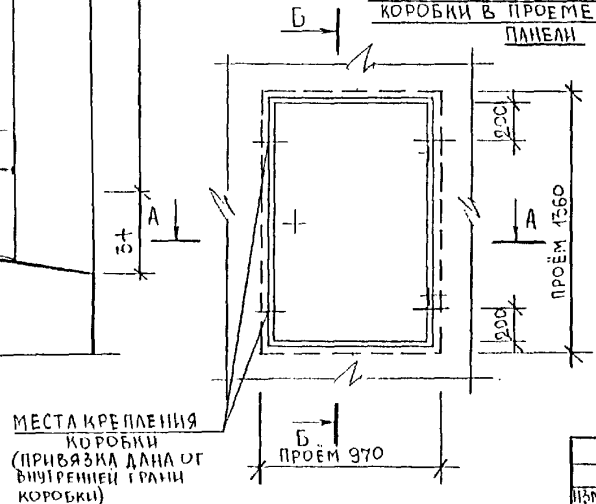

№№ поз.	Наименование	Ед. изм.	Кол-во
1.	Стеновой шуруп универ. MRS 7,5х150	шт/кг	4/0,12
2.	Пакля смоченная в цем. р-ре	м³	0,0103
3.	Гидроизоляционный слой	м²	0,62
4.	Наличник 13х54х1314 (мм)	шт.	2
5.	Наличник 13х54х1346 (мм)	шт.	2
6.	Наличник 13х54х956 (мм)	шт.	2
7.	Наличник 13х54х924 (мм)	шт.	2
8.	Гвоздь К 2х40 ГОСТ 4028-63*	шт/кг	36/0,063

Изм.	Кол.уч.	Лист	№док.	Подпись	Дата
Нач.отд.		Гуров			
ГИП		Андреева			
Испран.		Дорофеева			

РМ-2931-05

Ж.д. серий П46М, П55М. Схема крепления двери ДПС13-9 в проеме стеновой панели. Разрезы А-А, Б-Б. Спецификация материалов.

Стадия	Лист	Листов
Р	2	

МНИИТЭП МТО

Согласовано: Казаков А.Б.
Казаков А.А.

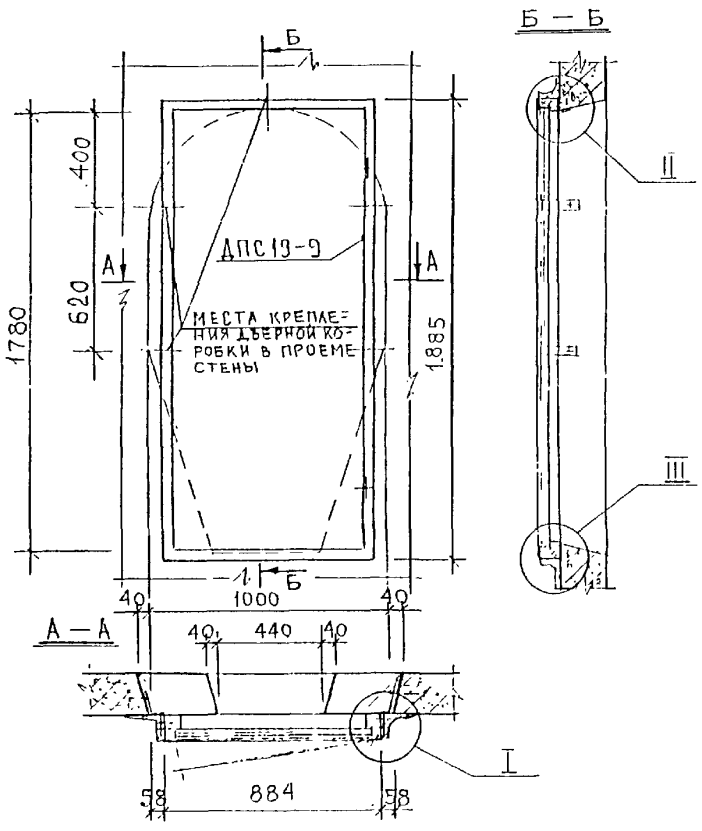

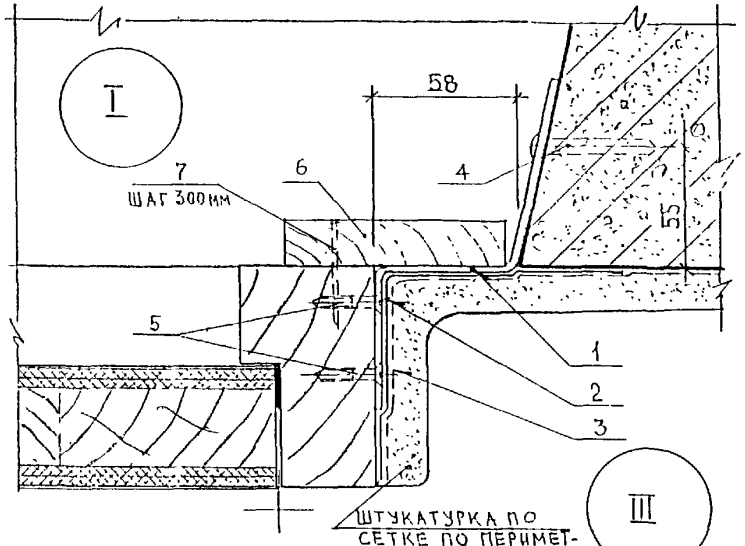

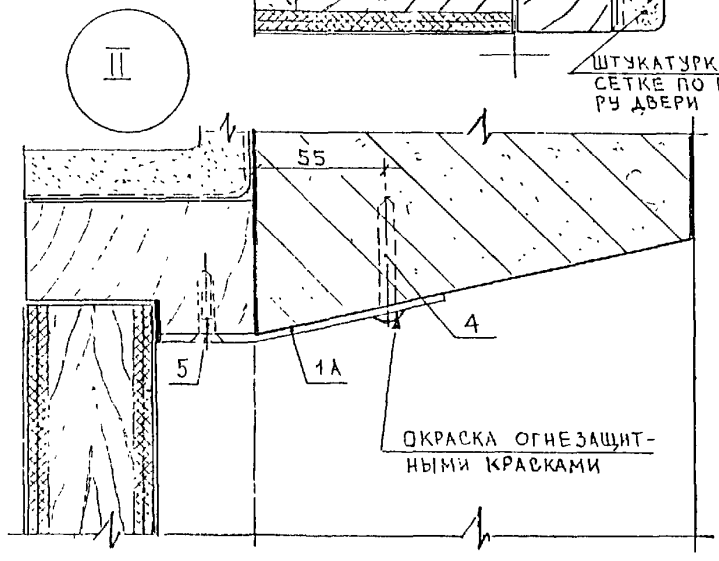

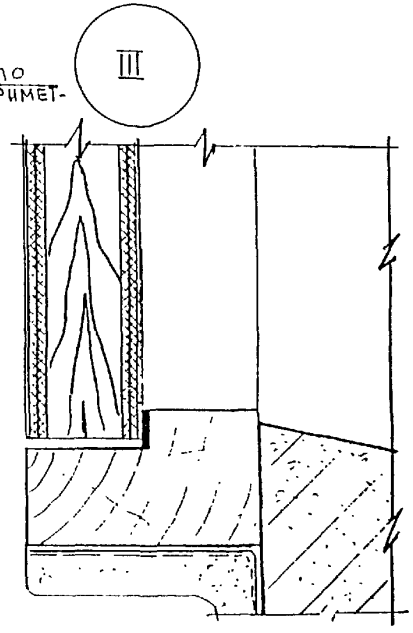

Спецификация материалов на установку двери ДПС 13-9.

№№ поз.	Наименование	Ед. изм.	Количество
1	Монтажная деталь МД-1 (200×40×3) мм	шт.	4
1а	Монтажная деталь МД-2 (115×40×3)	шт.	1
2	Рубероид 1900×170 – 2 шт 900×140 – 2 шт	м²	0,84
3	Сетка 10-2НУ ГОСТ 3826-82	м²	0,95
4	Дюбель-гвоздь ДГП 3,5×40 ТУ-14-4-143А-87	шт/кг	5/0,021
5	Шуруп 1-3,5×30 ГОСТ 1145-80	шт/кг	10/0,02
6	Доска (19×90×1020) ГОСТ 9685-	шт/м³	2/0,0017
7	Гвоздь К 2,5×60 ГОСТ 4028-	шт/кг	8/0,019

Согласовано: Казаков Л.Б.
Казаков А.А.

Изм.	Колич.	Лист	№Док.	Подпись	Дата
Нач.отд.		Гуров			
ГИП		Андреева			
Исполн.		Андреева			

РМ-2931-05

Ж.д. серий П46М, П55М. Схема крепления двери ДПС19-9 в проеме стеновой панели. Разрезы А-А, Б-Б, узлы I, 2, 3 Спецификация материалов.

Стадия	Лист	Листов
Р	3	

МНИИТЭП МТО

Б – Б

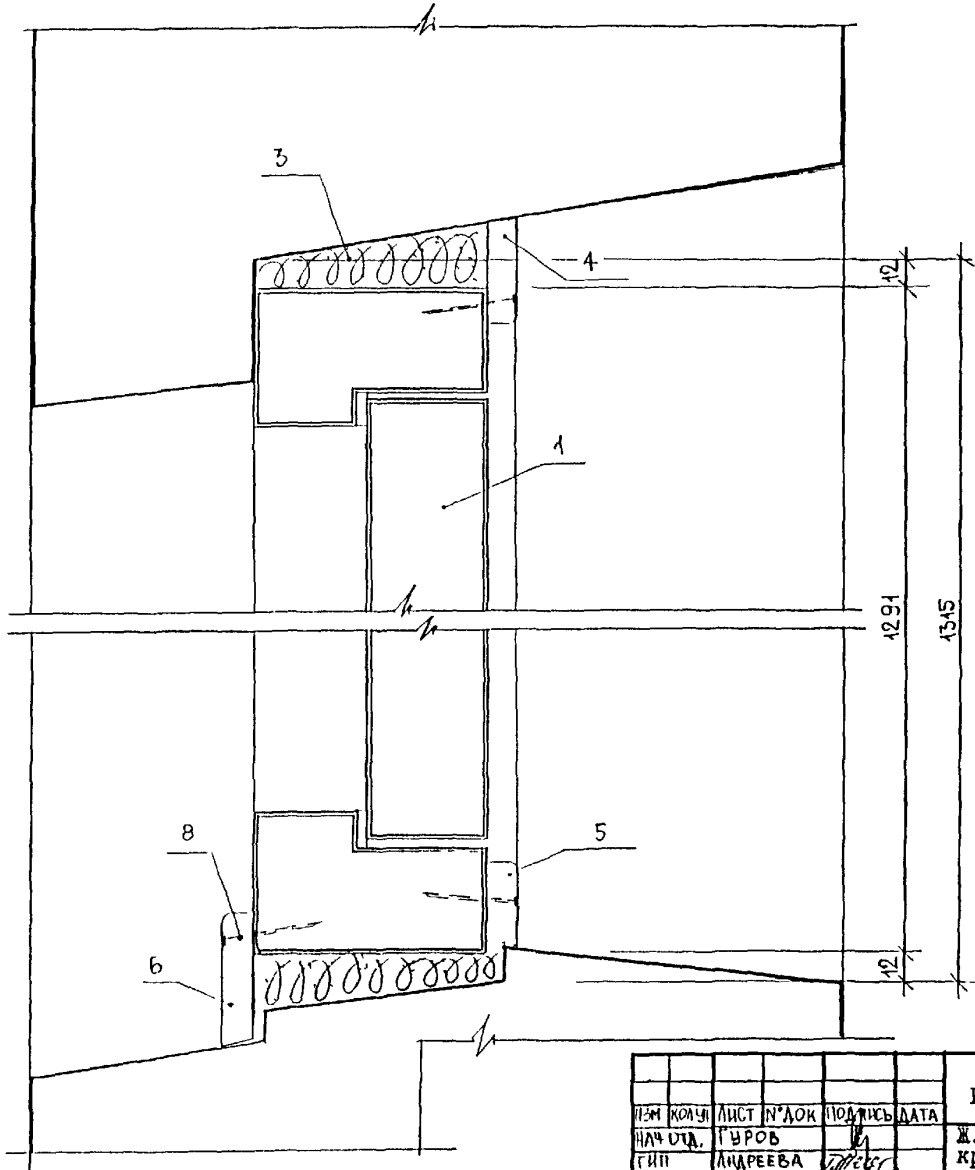

Примечание. Спецификацию материалов см лист 5 .

Согласовано: Казаков А.Б. Казаков А.А

Схема крепления дверной коробки в проеме стеновой панели

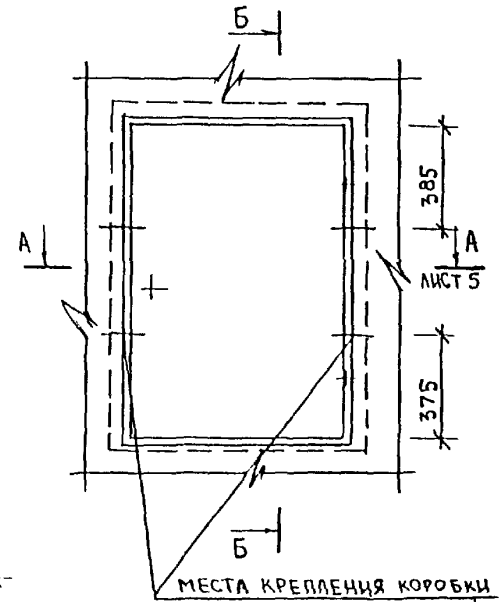

места крепления коробки
(привязка дана от внутренней грани коробки)

изм	кол.уч	лист	N док	подпись	дата
нач.отд.		Гуров			
ГИП		Андреева			
испол.		Дорофеева			

РМ-2931-05

Ж.Д. серий П46М, П55М. Схема крепления двери ДС13-9У в проеме стеновой панели. Разрез Б-Б.

Стадия	Лист	Листов
Р	4	

МНИИТЭП МТО

А – А

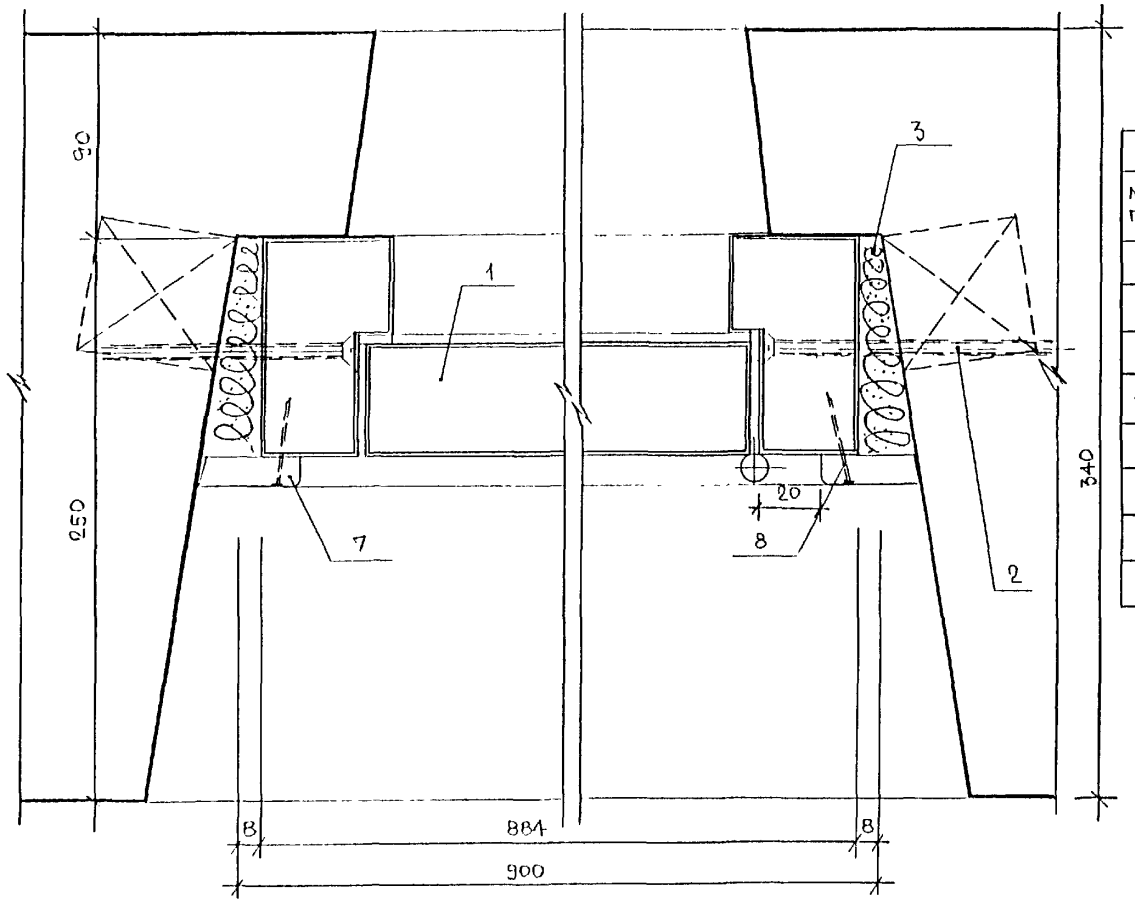

Спецификация материалов

№№ поз.	Наименование	Ед. изм.	Кол-во
1.	Дверной блок ДС 13-9у	шт.	1
2.	Стеновой шуруп MRS 7,5×130 универсальный	шт/кг	4/0,12
3.	Пакля смоченная в цем. р-ре	м³	0,0069
4.	Наличник 13×44×930 (мм)	шт.	1
5.	Наличник 13×34×930 (мм)	шт.	1
6.	Наличник 13×44×760 (мм)	шт.	1
7.	Наличник 13×44×1318 (мм)	шт.	2
8.	Гвоздь К 2×40 ГОСТ 4028-63*	шт/кг	16/0,016

Изм	Кол.уч	Лист	N док.	Подпись	Дата
Нач.отд.		Гуров			
ГИП		Андреева			
Испол.		Дорофеева			

РМ-2931-05

Ж.д. серий П46М, П55М. Установка двери ДС13-9У. Разрез А-А. Спецификация материалов.

Стадия	Лист	Листов
Р	5	

МНИИТЭП МТО

Согласовано: Казаков А.Б.
Казаков А.А.

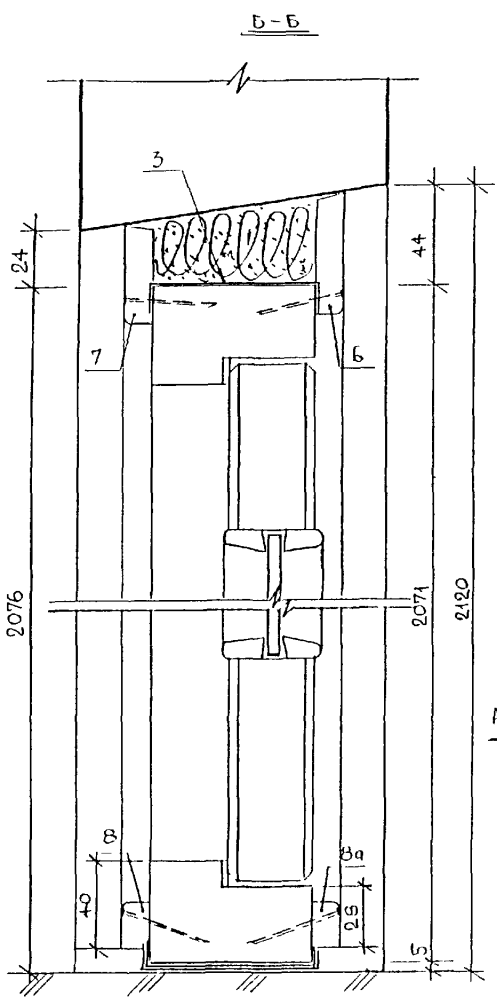

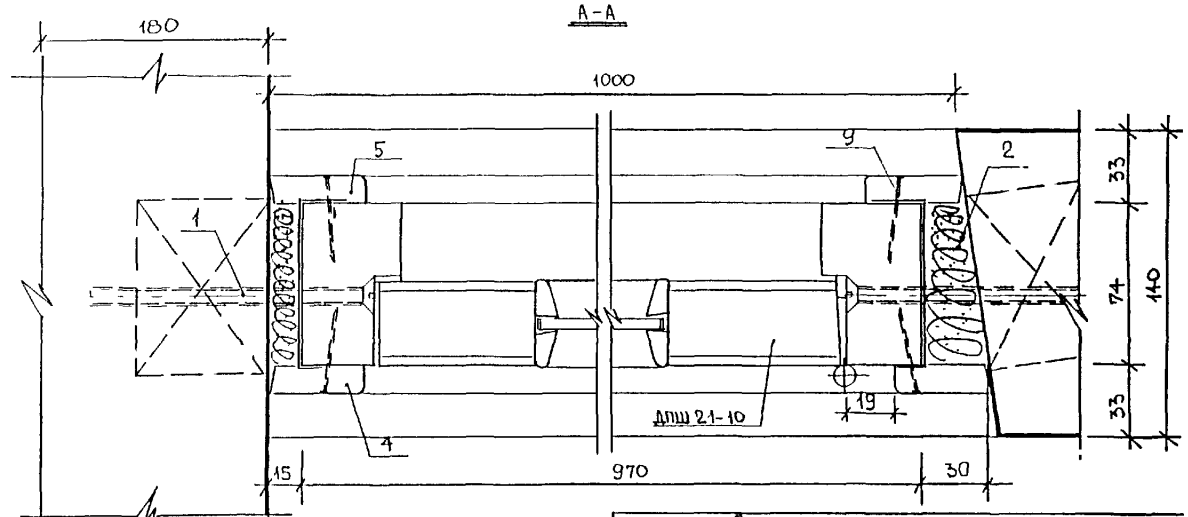

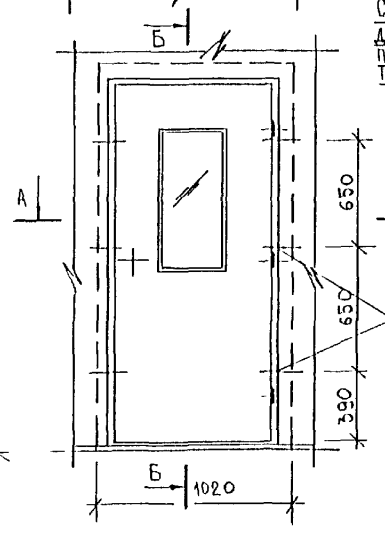

Схема крепления дверной коробки в проеме стеновой панели

МЕСТА КРЕПЛЕНИЯ КОРОБКИ (ПРИВЯЗКА ДАНА ОТ ВНУТРЕННЕЙ ГРАНИ КОРОБКИ)

Спецификация материалов

№№ поз.	Наименование	Ед. изм.	Кол-во
1.	Стеновой шуруп универсальн. MRS 7,5×130	шт/кг	6/0,18
2.	Пакля смоченная в цем. р-ре	м³	0,0150
3.	Гидроизоляционный слой	м²	0,95
4.	Наличник 13×44×2105(мм)	шт.	2
5.	Наличник 13×44×2095(мм)	шт.	2
6.	Наличник 13×54×1015(мм)	шт.	1
7.	Наличник 13×44×1005(мм)	шт.	1
8/8а	Раскладка 13×20×917/927(мм)	шт.	1/1
9.	Гвоздь К 2×40 ГОСТ4028-63	шт/кг	48/0,048

Изм.	Кол.	Лист	№док.	Подпись	Дата
Нач.отд		Гуров			
ГИП		Андреева			
Исполн.		Дорофеева			

РМ-2931-05

Ж.д. серий П46М, П55М. Схема крепления двери ДПШ21-10 в проеме стеновой панели. Разрезы А-А, Б-Б. Спецификация материалов.

Стадия	Лист	Листов
Р	6	

МНИИТЭП МТО

Согласовано: Казаков А.Б.
Казаков А.А.

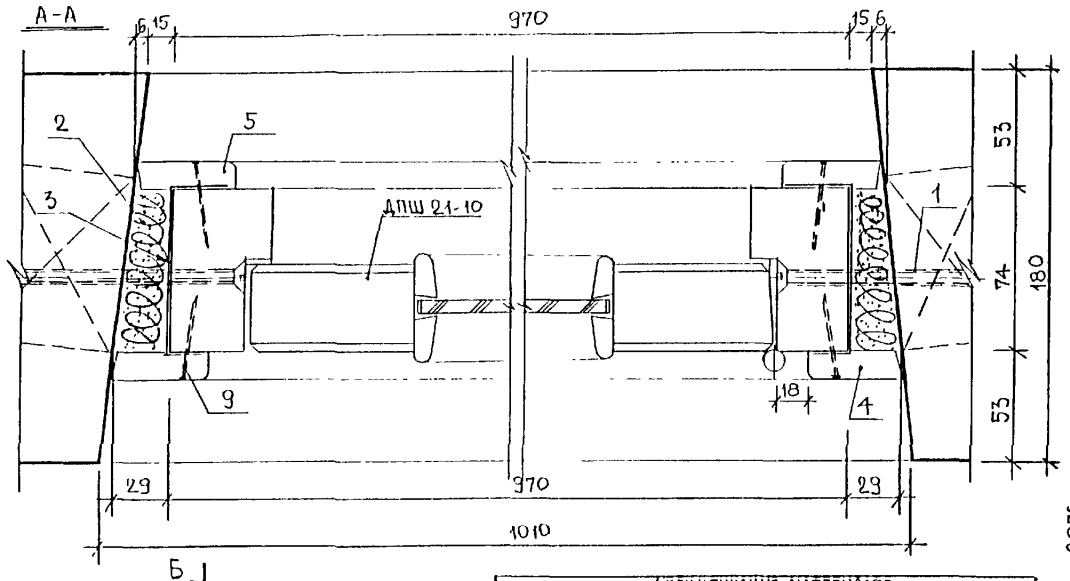

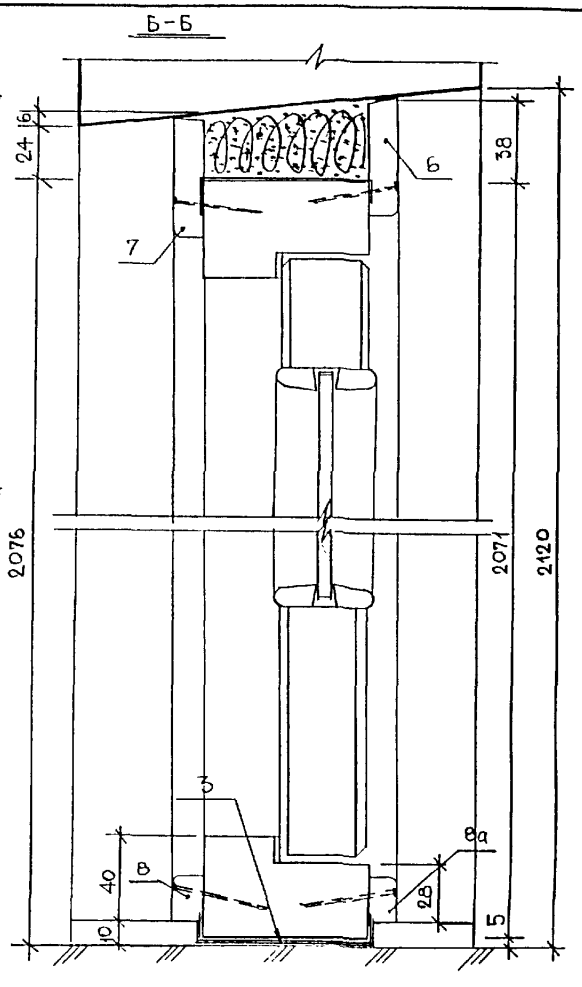

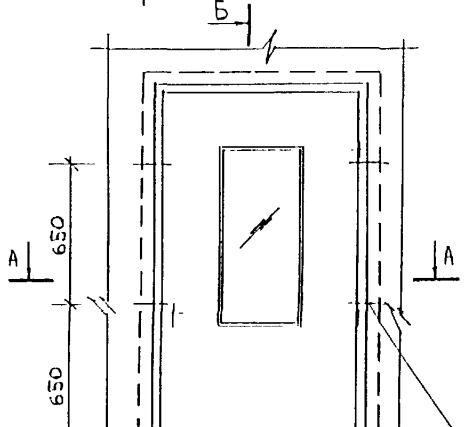

Спецификация материалов

NN поз.	Наименование	Ед. изм.	Кол-во
1.	Стеновой шуруп универ. MRS 7,5×130	шт/кг	6/0,18
2.	Пакля смоченная в цем. р-ре	м³	0,0103
3.	Гидроизоляционный слой	м²	0,81
4.	Наличник 13×44×2105(мм)	шт.	2
5.	Наличник 13×44×2097(мм)	шт.	2
6.	Наличник 13×54×1028(мм)	шт.	1
7.	Наличник 13×54×1012(мм)	шт.	1
8/8а	Раскладка 13×20×924/940(мм)	шт.	1/1
9.	Гвоздь К 2×40 ГОСТ 4028-63*	шт/кг	48/0,048

Согласовано: Казлков А.Б.
Казлков А.А.

Изм.	Кол. уч.	Лист	№ док.	Подпись	Дата
Нач. отд.		Гуров			
ГИП		Андреева			
Исполнит.		Дорофеева			

РМ-2931-05

Ж.д. серий П46М, П55М. Схема крепления двери ДПШ21-10 в проеме стеновой панели. Разрезы А-А, Б-Б. Спецификация материалов.

Стадия	Лист	Листов
Р	7	

МНИИТЭП
МГО

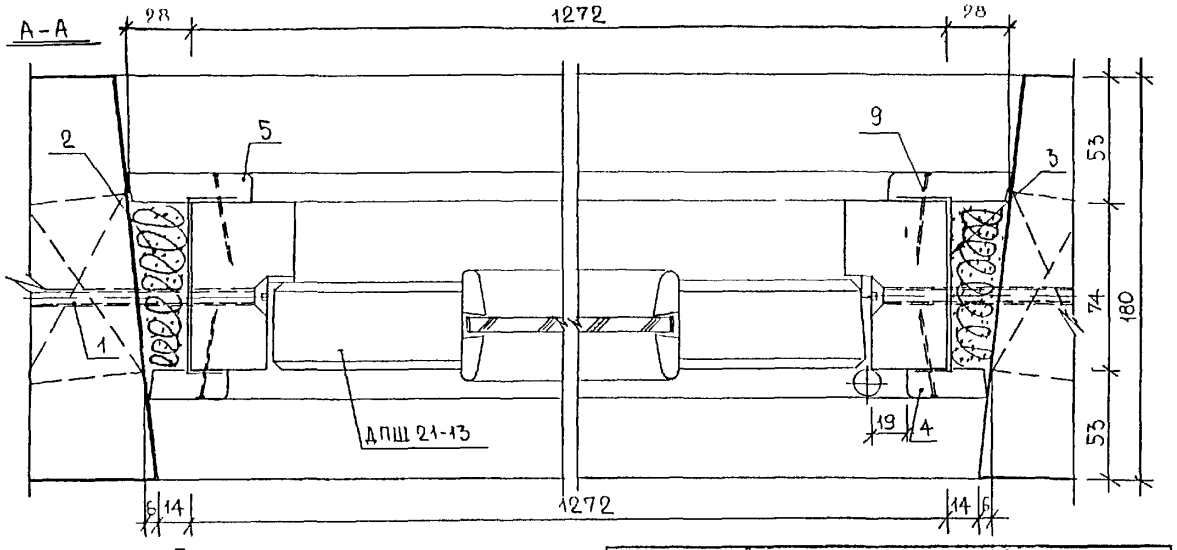

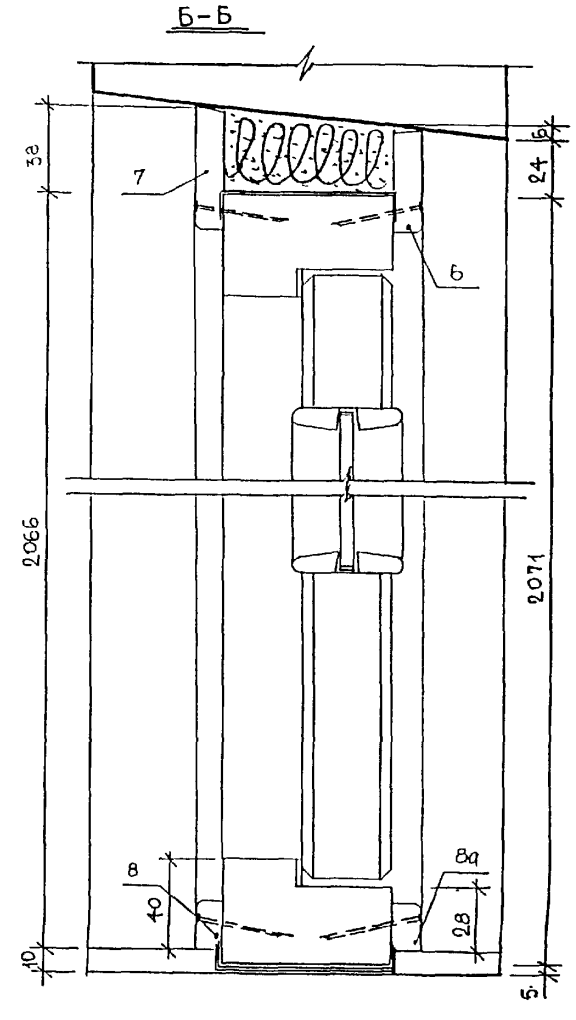

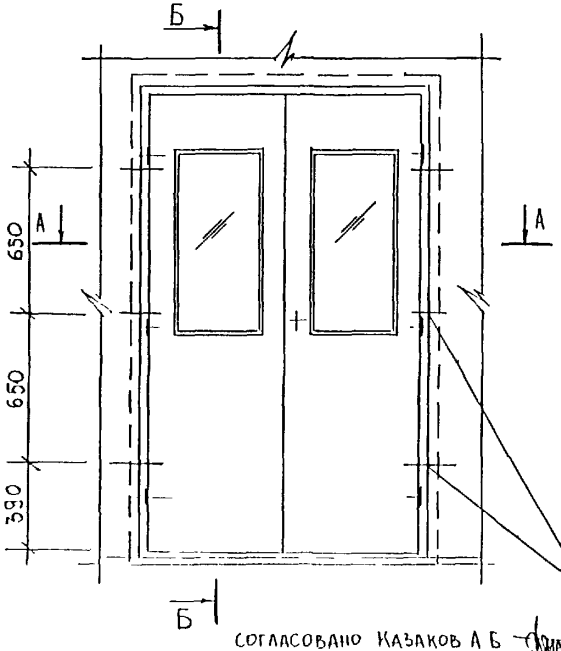

Спецификация материалов

NN поз.	Наименование	Ед. изм.	Кол-во
1.	Стеновой шуруп универ. MRS 7,5×130	шт/кг	6/0,18
2.	Пакля смоченная в цем р-ре	м³	0,0108
3.	Гидроизоляционный слой	м²	0,92
4.	Наличник 13×34×2097 (мм)	шт	2
5.	Наличник 13×54×2105 (мм)	шт.	2
6.	Наличник 13×44×1312 (мм)	шт.	1
7.	Наличник 13×51×1328 (мм)	шт.	1
8/8а	Раскладка 13×20×1220/1244 (мм)	шт.	1/1
9.	Гвоздь К2×40 ГОСТ 4028-63*	шт/кг	52/0,052

МЕСТА КРЕПЛЕНИЯ КОРОБКИ (ПРИВЯЗКА ДАНА ОТ ВНУТРЕННЕЙ ГРАНИ КОРОБКИ)

Согласовано Казаков А.Б.

Казаков А.А.

Изм.	Кол. уч.	Лист	№док.	Подпись	Дата
Нач. отд.		Гуров			
ГИП		Андреева			
Исполн.		Дорофеева			

РМ-293I-05

Ж.д. серий П46М, П55М. Схема крепления двери ДПШ21-13 в проеме стеновой панели. Разрезы А-А, Б-Б. Спецификация материалов.

Стадия	Лист	Листов
Р	8	

МНИИТЭП МТО

2-2 (1-1)

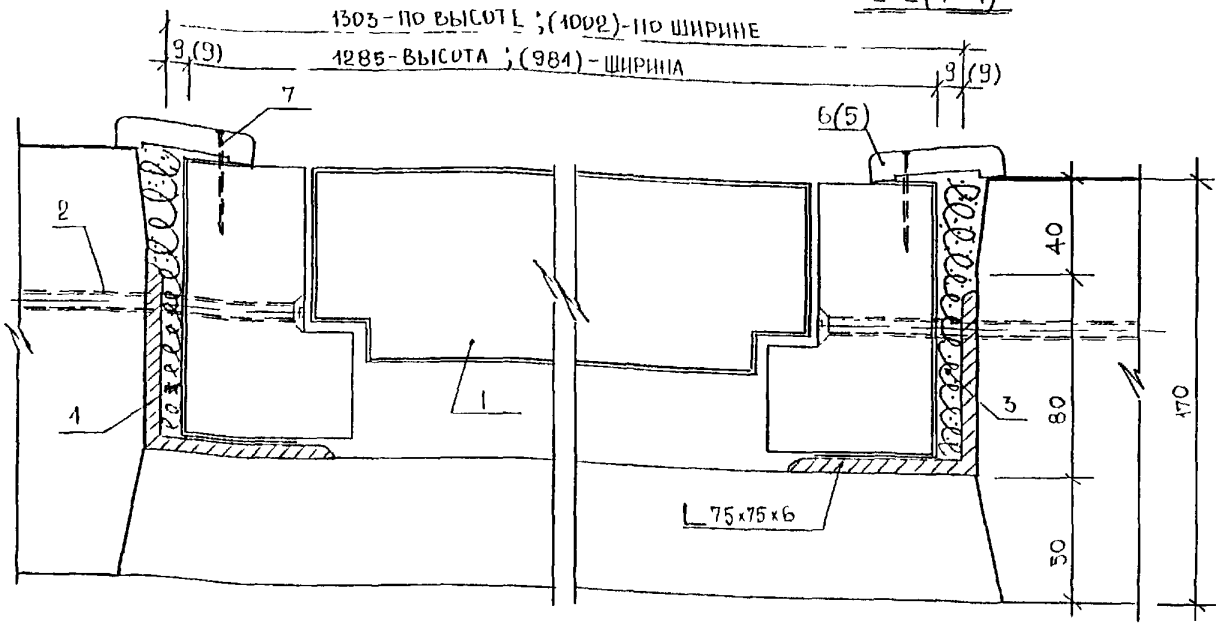

Схема крепления коробки люка в проеме стеновой панели

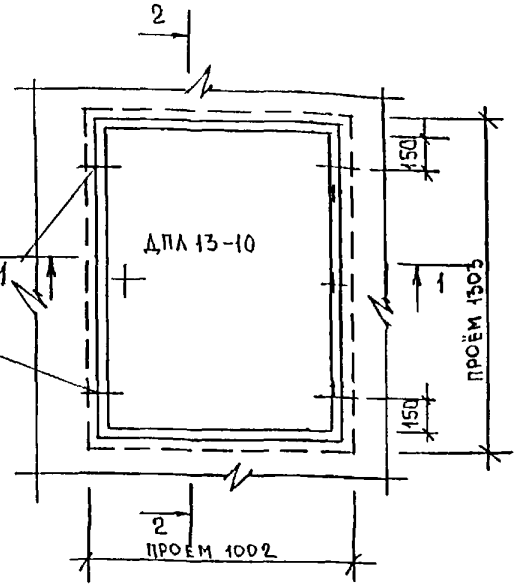

МЕСТА КРЕПЛЕНИЯ КОРОБКИ (ПРИВЯЗКА ДАНА ОТ ВНУТРЕННЕЙ ГРАНИ КОРОБКИ)

Спецификация материалов

№№ поз	Наименование	Ед. изм.	Кол-во
1.	Люк ДПЛ 13-10	шт.	1
2.	Стеновой шуруп универ. MRS 7,5х130	шт/кг	4/0,12
3.	Пакля смоченная в цем. р-ре	$м^3$	0,0060
4.	Гидроизоляционный слой	$м^2$	0,84
5.	Наличник 13х54х1040 (мм)	шт	2
6.	Наличник 13х54х1341 (мм)	шт.	2
7.	Гвоздь К 2х40 ГОСТ 1028-63*	шт/кг	18/0,018

Согласовано: Казаков А.Б.
Казаков А.А.

Изм.	Кол.уч.	Лист	№Док.	Подпись	Дата
Нач.отд		Гуров			
ГИП		Андреева			
Исполнил		Дорофеева			

РМ-2931-05

Ж.д. серий П46М, П55М. Схема крепления люка ДПЛ13-10 в проеме панели перекрытия. Разрезы 1-1, 2-2. Спецификация материалов.

стадия	лист	листов
Р	9	

МНИИТЭП МТО

Инв. № подл. | подпись и дата | взам. инв. №

Б-Б (А-А)

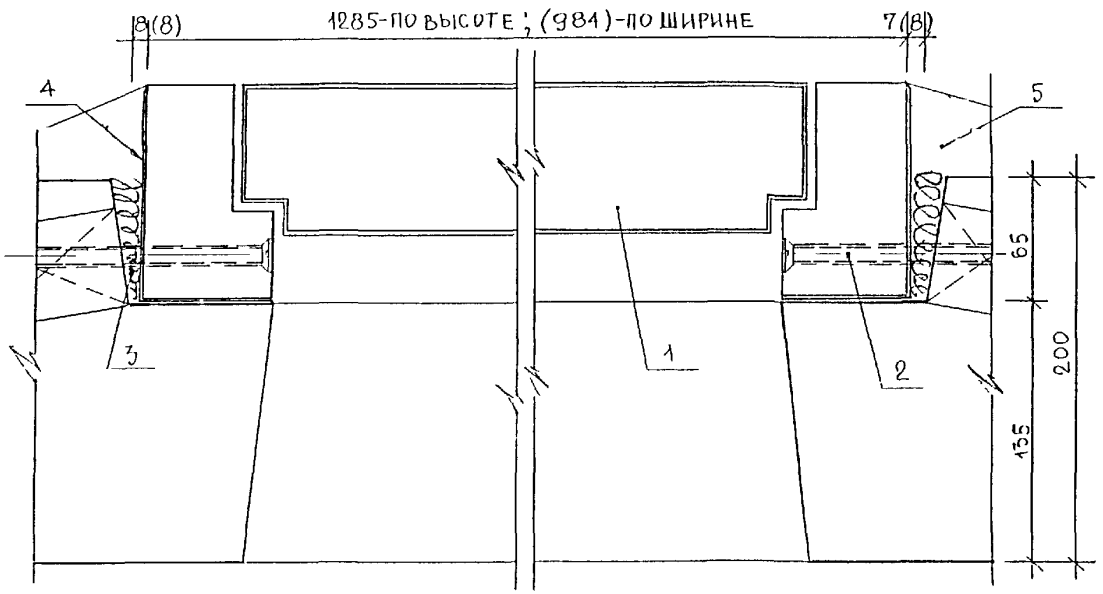

Схема крепления коробки люка в проеме стеновой панели

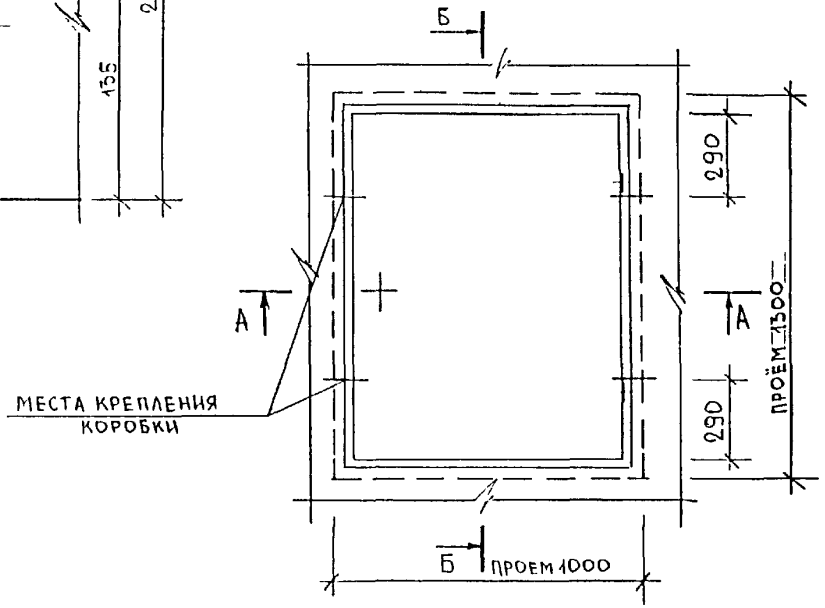

Спецификация материалов

N° N° поз	Наименование	Ед изм	Кол-во
1.	Люк ДПЛ 13-10	шт	1
2.	Стеновой шуруп. MRS 7,5×130 универсальный	шг/кг	4/0,12
3.	Пакля смоченная в цем р-ре	м³	0,0039
4	Гидроизоляционный слой	м²	0,82
5.	Цементный раствор	м³	0,0108

Согласовано: Казаков А.Б.
Казаков А.А.

Нач.отд	Гаров				
ГИП	Андреева				
Исполнит	Дорофеева				

РМ-2931-05

Ж.д. серий П46М, П55М. Схема крепления люка ДПЛ13-10 в проеме панели перекрытия. Разрезы А-А, Б-Б. Спецификация материалов.

стадия	лист	листов
Р	10	

МНИИТЭП МТО

Инв. № подл. | Подпись и дата | Взам. инв. №

Б-Б (А-А)

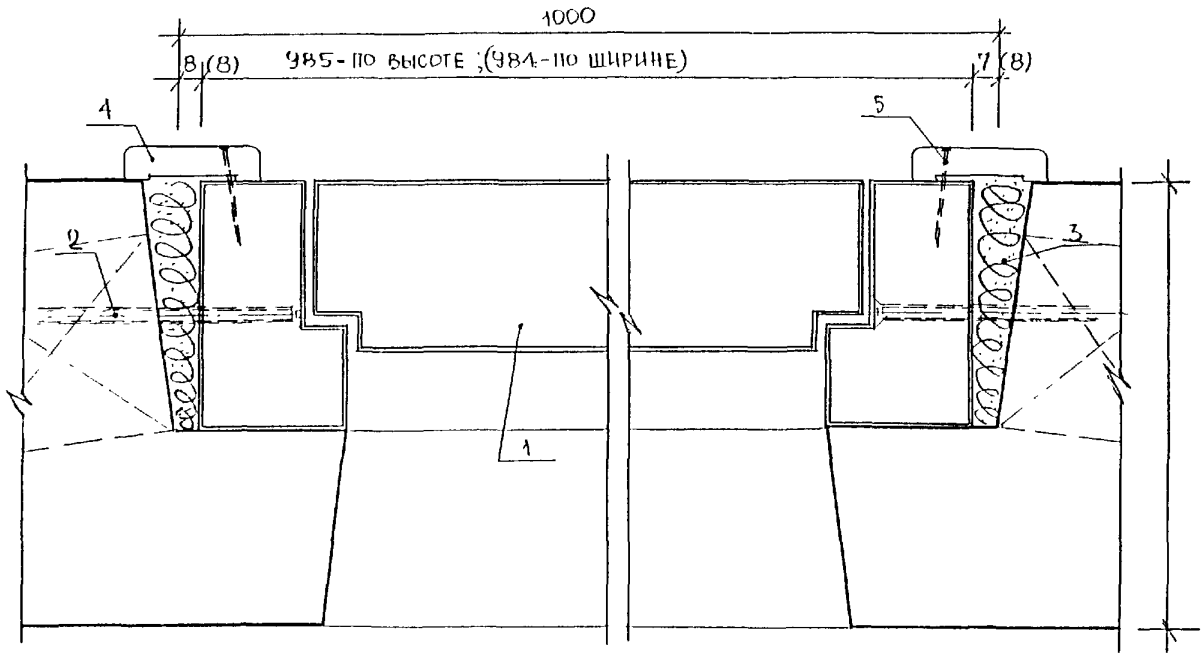

Схема крепления коробки люка в проеме стеновой панели

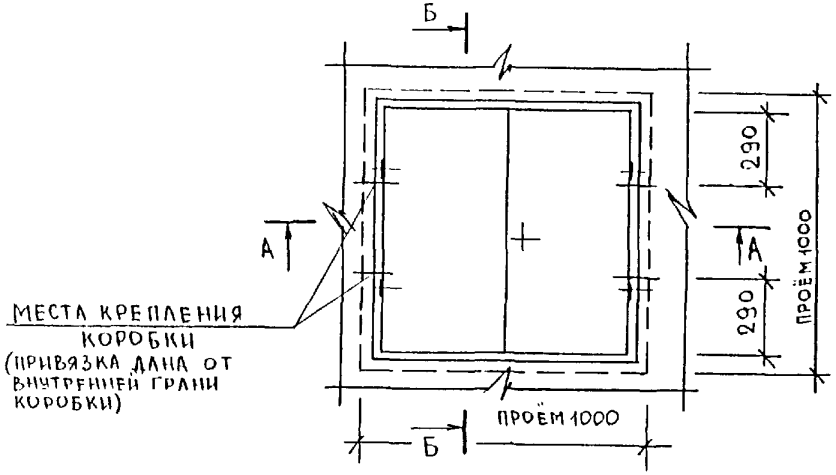

Спецификация материалов

№№ поз.	Наименование	Ед. изм	Кол-во
1.	Люк ДЛ 10-10А	шт.	1
2.	Стеновой шуруп универ. MRS 7,5×130	шт/кг	4/0,12
3.	Пакля смоченная в цем. р-ре	м³	0,0070
4.	Наличник 13×54×1044 (мм)	шт.	4
5.	Гвоздь К 2×40 ГОСТ 4028-63 *)	шт/кг	16/0,016

Согласовано: Казаков А.Б.
Казаков Л.А.

Изм	Кол.уч	Лист	№док	Подпись	Дата
Нач.отд		Гуров			
ГИП		Андреева			
Исполнит.		Дорофеева			

РМ-2931-05

Ж.д. серий П46М, П55М. Схема крепления люка ДЛ10-10А в проеме панели перекрытия. Разрезы А-А, Б-Б. Спецификация материалов.

стадия	лист	листов
Р	11	

МНИИТЭП МТО

Инв. № подл. | подпись и дата | взам. инв. №

Б – Б

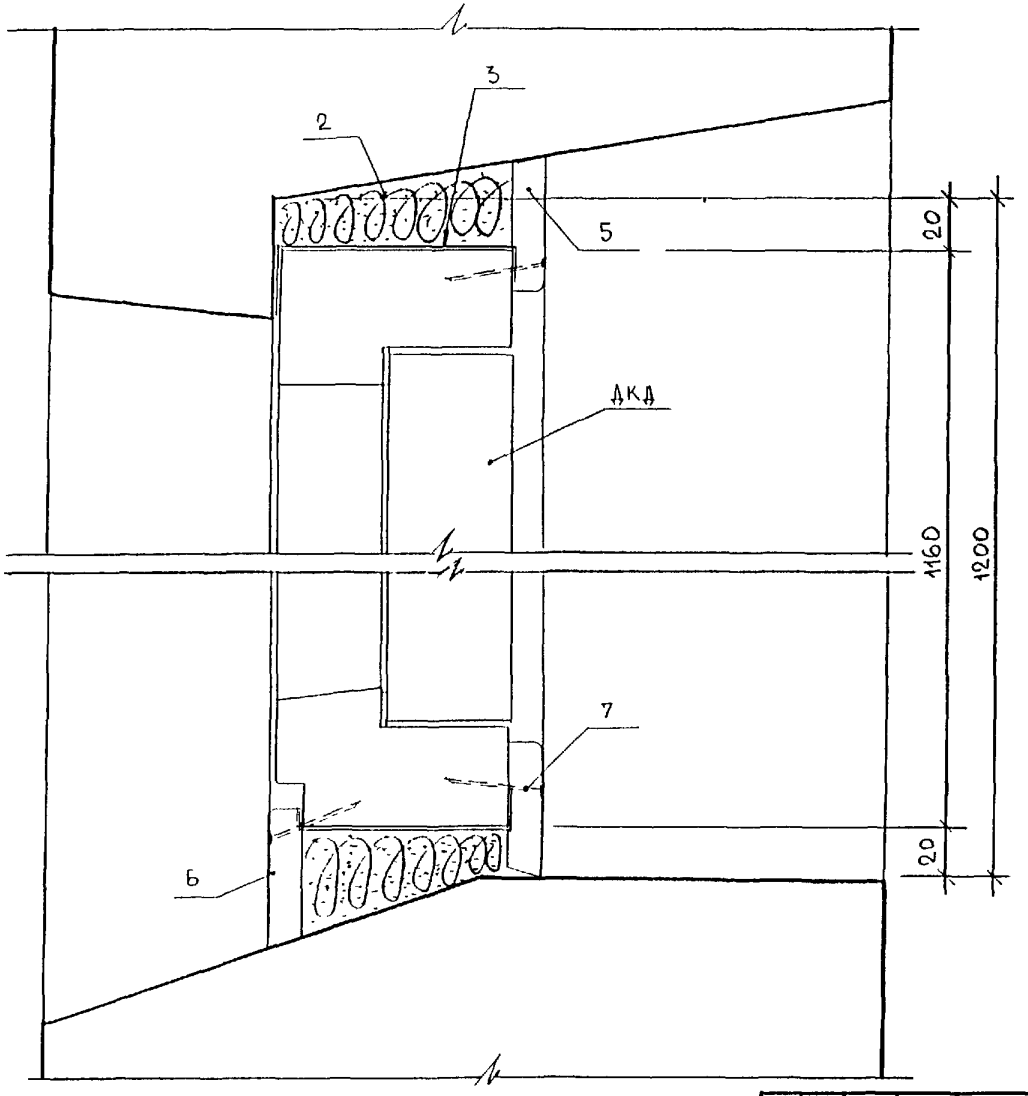

Схема крепления дверной коробки в проеме стеновой панели

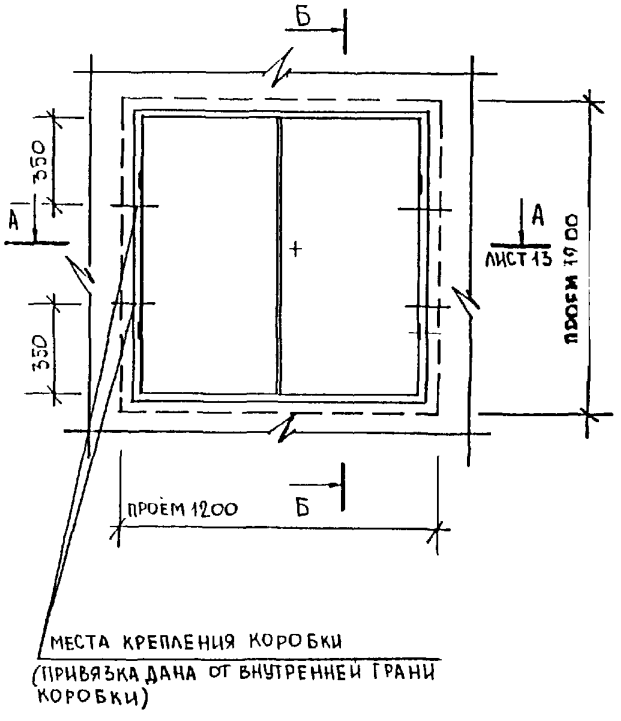

МЕСТА КРЕПЛЕНИЯ КОРОБКИ
(ПРИВЯЗКА ДАНА ОТ ВНУТРЕННЕЙ ГРАНИ КОРОБКИ)

ПРИМЕЧАНИЕ. СПЕЦИФИКАЦИЮ МАТЕРИАЛОВ СМ. ЛИСТ 13

СОГЛАСОВАНО: КАЗАКОВ А.Б.
КАЗАКОВ Л.А

ГИП		АНДРЕЕВА			
Н.КОНТР.		ДОРОФЕЕВА			

РМ-293I-05

Ж.д. серий П46М, П55М. Схема крепления двери ДКДи в проеме наружней панели. Разрез Б–Б.

СТАДИЯ	ЛИСТ	ЛИСТОВ
Р	12	

МНИИТЭП МТО

А – А

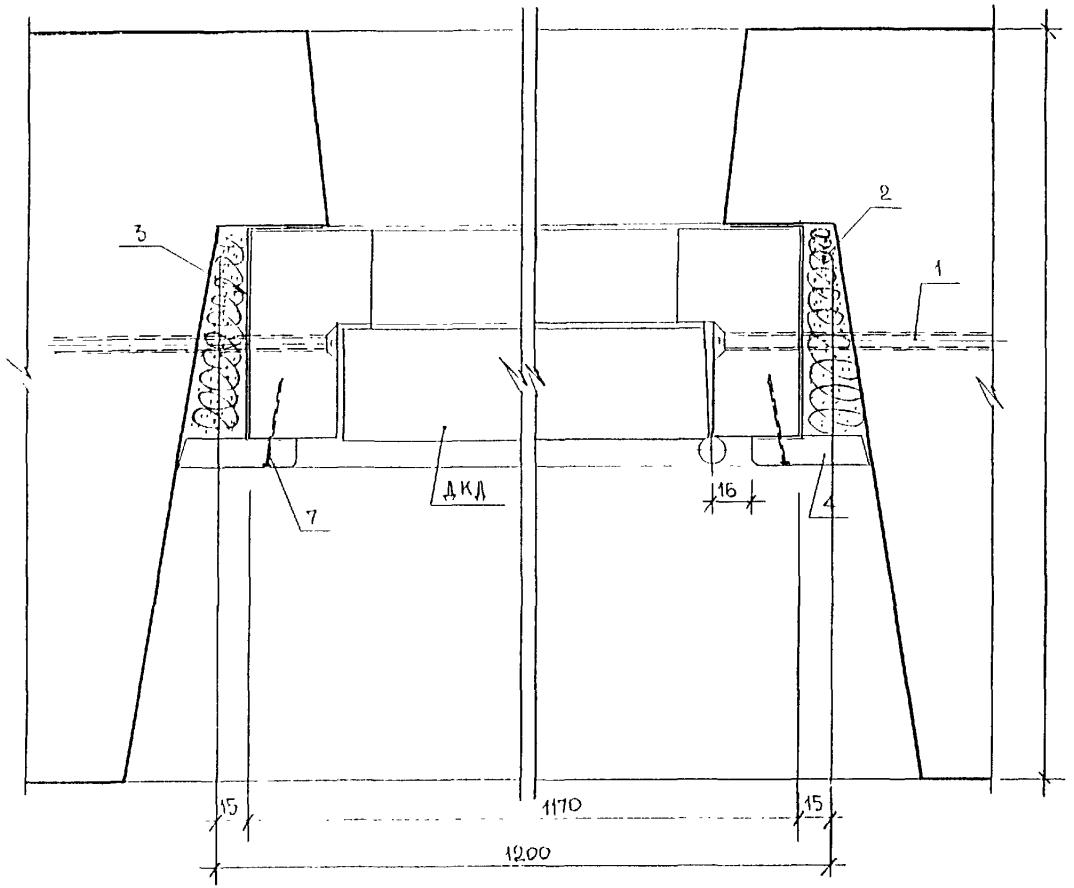

Спецификация материалов

№№ поз.	Наименование	Ед. изм.	Кол-во
1.	Стеновой шуруп универ. M6S 7.5×150	шт/кг	4/0,12
2.	Пакля смоченная в цем. р-ре	$м^3$	0,133
3.	Гидроизоляционный слой	$м^2$	0,70
4.	Наличник 13×54×1215 (мм)	шт.	2
5.	Наличник 13×54×1230(мм)	шт.	2
6.	Наличник 13×54×1100(мм)	шт.	1
7.	Гвоздь К 2×40	шт/кг	25/0,025

Изм.	Кол.уч.	Лист	№док.	Подпись	Дата
Нач.отд		Гуров			
ГИП		Андреева			
Исполн.		Дегтяреева			

РМ-2931-05

Ж.д.серий П46М, П55М.
Установка двери ДКДи.
Разрез А-А. Спецификация материалов.

Стадия	Лист	Листов
Р	13	

МНИИТЭП МГО

Авто: Казаков А.Б.
Казаков А.А.

gost.e-ecolog.ru