ПРАВИТЕЛЬСТВО МОСКВЫ
КОМИТЕТ ПО АРХИТЕКТУРЕ И ГРАДОСТРОИТЕЛЬСТВУ Г.МОСКВЫ
(МОСКОМАРХИТЕКТУРА)

МОСКОВСКИЙ НАУЧНО-ИССЛЕДОВАТЕЛЬСКИЙ И ПРОЕКТНЫЙ ИНСТИТУТ
ТИПОЛОГИИ, ЭКСПЕРИМЕНТАЛЬНОГО ПРОЕКТИРОВАНИЯ
(МНИИТЭП)

РМ-2931-03

Узлы установки служебных дверей в панели жилых домов серии П3М

Договор №1-1/М4

Москва 2004г.

gost.e-ecolog.ru

ПРАВИТЕЛЬСТВО МОСКВЫ
КОМИТЕТ ПО АРХИТЕКТУРЕ И ГРАДОСТРОИТЕЛЬСТВУ Г.МОСКВЫ
(МОСКОМАРХИТЕКТУРА)

МОСКОВСКИЙ НАУЧНО-ИССЛЕДОВАТЕЛЬСКИЙ И ПРОЕКТНЫЙ ИНСТИТУТ
ТИПОЛОГИИ, ЭКСПЕРИМЕНТАЛЬНОГО ПРОЕКТИРОВАНИЯ
(МНИИТЭП)

РМ-2931-03

Узлы установки служебных дверей в панели жилых домов серии ПЗМ

Главный инженер МНИИТЭП — Е.Е.Никитин
Начальник МТО — С. Г. Гуров
Главный инженер проекта — Г.И.Андреева

Договор №1-1/М4

Москва 2004г.

Ведомость состава альбома

№№ листов	Наименование	Примечания
1	2	3
1в	Ведомость состава альбома. Пояснительная записка.	
1н	Нормативные ссылки	
1	Ж. д. серии П3М. Схема крепления двери ДПС16-9 в проеме стеновой панели. Разрезы А-А, Б-Б. Спецификация. (Узел 23).	
2	Ж. д. серии П3М. Схема крепления двери ДПС16-9 в проеме стеновой панели. Разрезы А-А, Б-Б. Спецификация материалов. (Узел 20).	
3	Ж. д. серии П3М. Схема крепления двери ДПС16-9 в проеме стеновой панели. Разрезы А-А, Б-Б. Спецификация материалов. (Узел 15).	
4	Ж. д. серии П3М. Схема крепления двери ДС16-9У в проеме стеновой панели. Разрез Б-Б. (Узел 16г).	
5	Ж. д. серии П3М. Установка двери ДС16-9У. Разрез А-А. (Узел 16г).	
6	Ж. д. серии П3М. Установка двери ДС16-9У. Разрез А -А . Спецификация материалов. (Узел 16г).	
7	Ж. д. серии П3М. Схема крепления двери ДПШ21-9 в проеме стеновой панели. Разрезы А-А, Б-Б. Спецификация. (Узел 9).	
8	Ж. д. серии П3М. Схема крепления двери ДПШ21-13 в проеме стеновой панели. Разрезы А-А, Б-Б. Спецификация. (Узел 2).	
9	Ж. д. серии П3М. Схема крепления люка ДПЛ13-10 в проеме стеновой панели. Разрезы А-А, Б-Б. Спецификация материалов. (Узел 21г).	
10	Ж. д. серии П3М. Схема крепления люка ДПЛ13-10 в проеме стеновой панели. Разрезы А-А, Б-Б. Спецификация материалов. (Узел 22г).	
11	Ж. д. серии П3М. Схема крепления люка ДПЛ13-10 в проеме панели перекрытия. Разрезы А-А, Б-Б. Спецификация. (Узел 18г).	
12	Ж. д. серии П3М. Схема крепления люка ДПЛ13-10 в проеме панели перекрытия. Разрезы А-А, Б-Б. Спецификация. (Узел 18).	

Инд.? подл. | подпись и дата | взам. инв.?

Пояснительная записка

1. Альбом РМ-2931-03 "Узлы установки служебных дверей в жилых домах серий П3М" разработан по договору №1-1/М4 между МНИИТЭП и Департаментом градостроительной политики, развития и реконструкции г. Москвы.

2. Альбом содержит чертежи узлов примыкания противопожарных служебных, шлюзовых дверей и люков в проемы железобетонных панелей внутренних стен, являющихся противопожарными преградами.

3. Все изделия устанавливаются в коробках на постройке, предусматривается крепление коробок стеновыми универсальными шурупами в проем стены через пробку или непосредственно в панель.

4. Устанавливаемая коробка закрывается по периметру со сторон примыкающих к проему гидроизоляционным слоем, затем предварительно расклинивается в проеме и крепится к боковым откосам в 3-х или 2-х уровнях в зависимости от высоты изделия (см. схемы).

5. Конопатка зазоров между дверной коробкой и примыкающими к ней конструкциями производится антисептированной паклей смоченной в цементном растворе.

6. Узлы смотреть совместно с альбомом 3 ВДС часть II "Установка столярных изделий в жилых блок-секциях серии П3М. Детали узлов". Номер узла в данном альбоме соответствует номеру узла и месту на плане блок-секций в альбоме 3 ВДС. С выпуском данного альбома узлы установки дверей и люков соответствующих номеров в альбоме 3 ВДС аннулируются и заменяются узлами в данном альбоме.

7. Альбом согласован с авторами проекта.

Нормативные ссылки

1. Двери служебные ДПС 16-9	Завод-изготовитель ОАО "Заречье" ТУ 5361-069-04001232-2001/03. Предел огнестойкости EI 45 Сертификат пожарной безопасности №ССПБ RU УП001.В02177
ДС 16-9У	Завод-изготовитель ОАО "Заречье"
2. Двери шлюзовые ДПШ 21-9 ДПШ 21-13	Завод-изготовитель ОАО "Заречье"" ТУ 5361-069-04001232-2003. Предел огнестойкости EI 30 Сертификат пожарной безопасности №ССПБ.RU.УП001 В03641 №ССПБ.RU УП001 В03642
3. Люки ДПЛ 13-10	Завод-изготовитель ОАО "Заречье" ТУ 5361-069-04001232-2001/03. Предел огнестойкости EI 45 Сертификат пожарной безопасности №ССПБ RU.УП001.В02177
4. Стеновой шуруп MRS7,5x130 Универсальный	Изготовитель (продавец ООО "МУНГО Фастенинг" Россия, 113570, г. Москва, ул. Красного Маяка, д.13А, корп. 5 Изготовитель: фирма "MUNGO" Befestigungstechnik AG", Ольтен, Щвейцария

5. Гидроизоляционный материал:	
5.1. рубероид (толь)	ГОСТ 10923-93
5.2. допускается применение: гидроизола толщ 1,5-2мм	ГОСТ 7415-86*
5.3. или пленка полиэтиленовая толщ. 0,51 мм	ГОСТ 10364-82*
6. Гвоздь К 2х40	ГОСТ 4028-63*
7. Наличники	ГОСТ 8242-88 "Детали профильные из древесины и древесных материалов"
8*. Пакля, смоченная в цементно-песчаном растворе	———

Инв.№ подл. | подпись и дата | взам.инв.№

Изм	Кол.уч.	Лист	№Док.	Подпись	Дата
Нач.отд		Гуров			
ГИП		Андреева			

РМ-2931-03

Нормативные ссылки.

стадия	лист	листов
Р	1н	

МНИИТЭП МТО

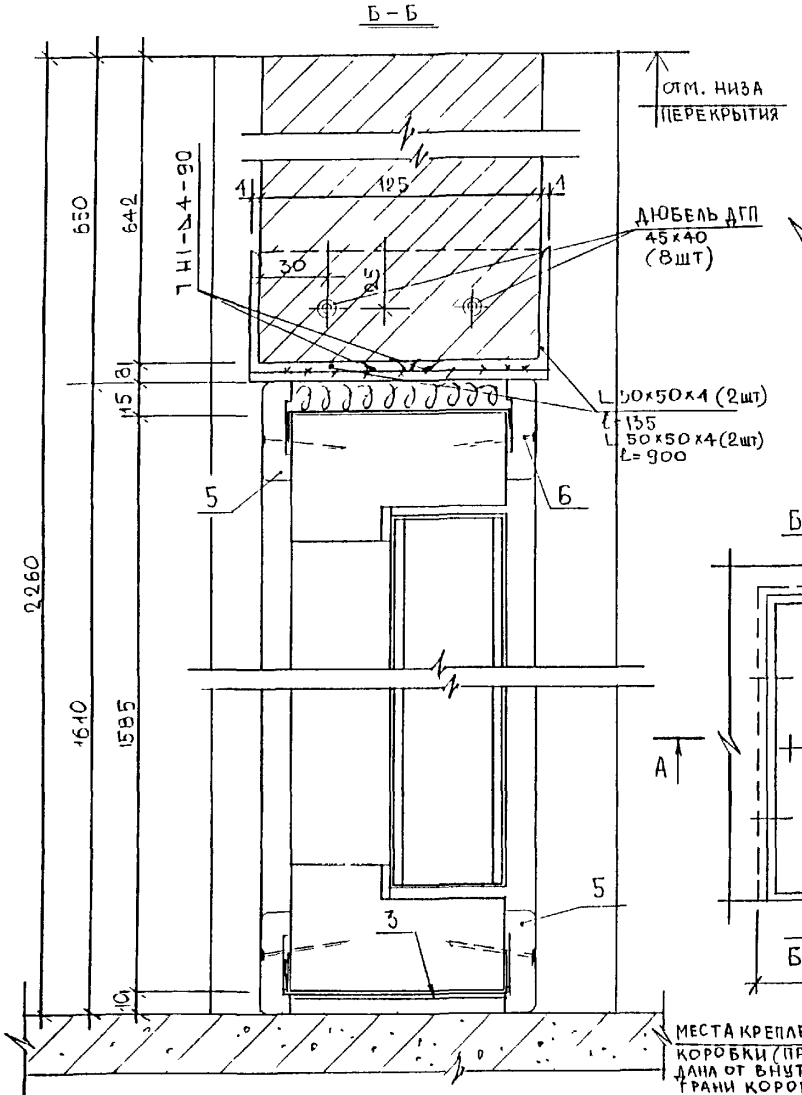

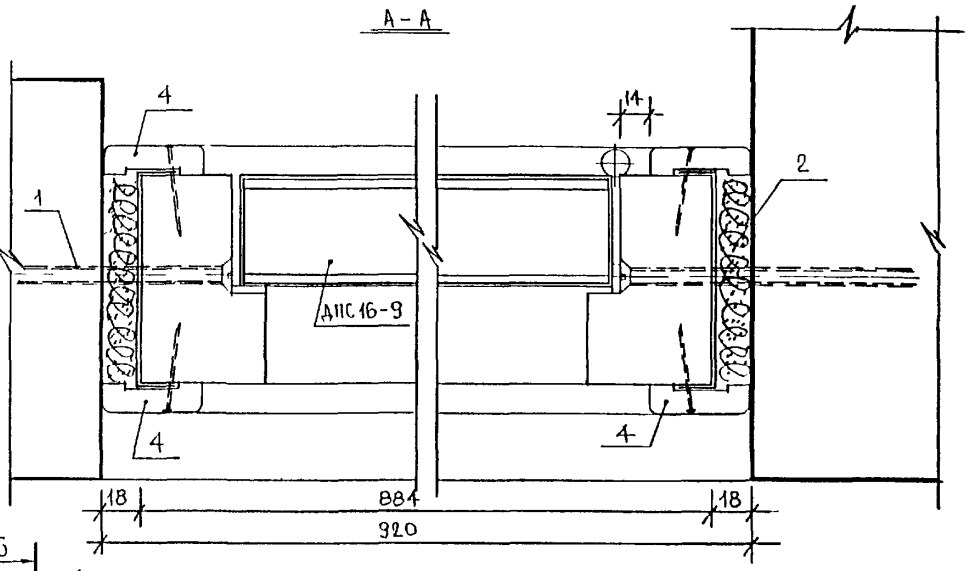

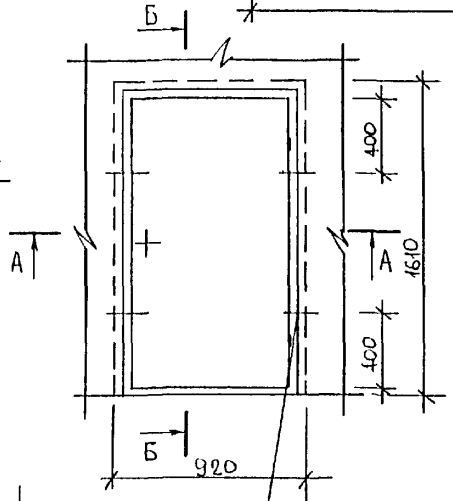

Спецификация материалов

№№ поз.	Наименование	Ед. изм.	Кол-во
1.	Стеновой шуруп универ. MRS 7,5х150	шт/кг	6/0,18
2.	Пакля смоченная в цем. р-ре	м³	0,0067
3.	Гидроизоляционный слой	м²	0,73
4.	Наличник 13х44х1640(мм)	шт.	4
5.	Наличник 13х44х920(мм)	шт.	4
6.	Гвоздь К 2х40 ГОСТ 4028-63*	шт/кг	40/0,040

Изм.	Кол.	Лист	№док.	Подпись	Дата
Нач. отд.		Гуров			
ГИП		Андреева			
Исполн.		Дорофеева			
Согласовано:					
Мастер		Розанова			

РМ-2931-03

Ж.д. серии ПЗМ. Схема крепления двери ДПС16-9 в проеме стеновой панели. Разрезы А-А, Б-Б. Спецификация. (Узел 23.

Стадия	Лист	Листов
Р	1	

МНИИТЭП МГО

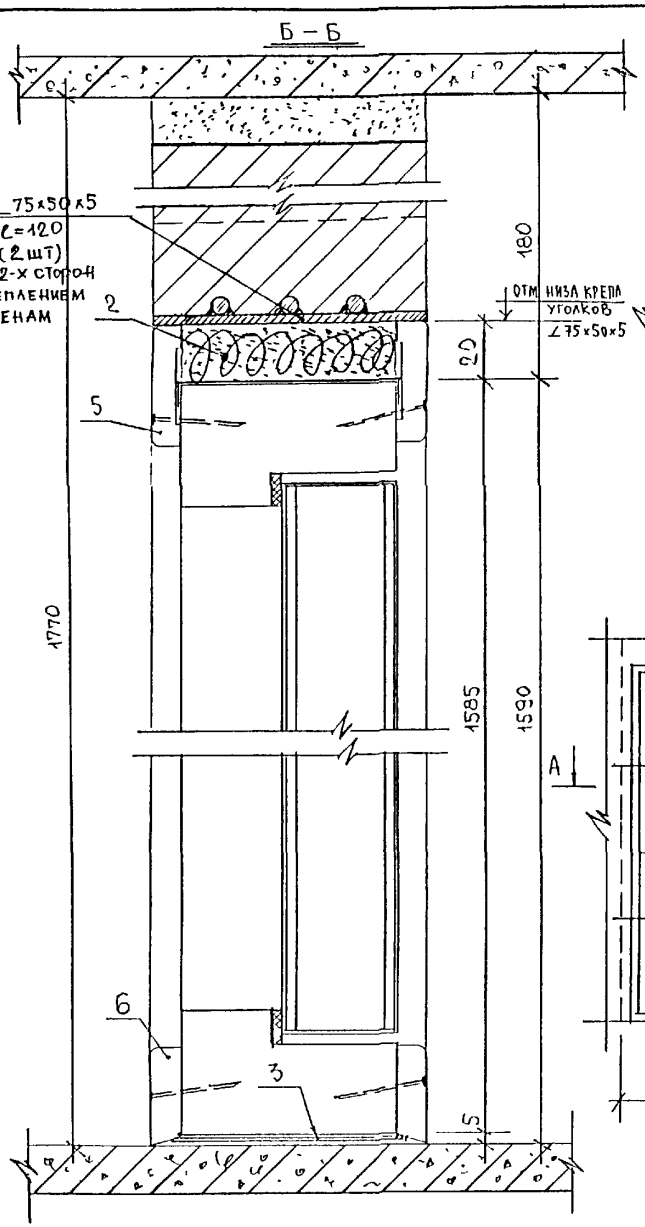

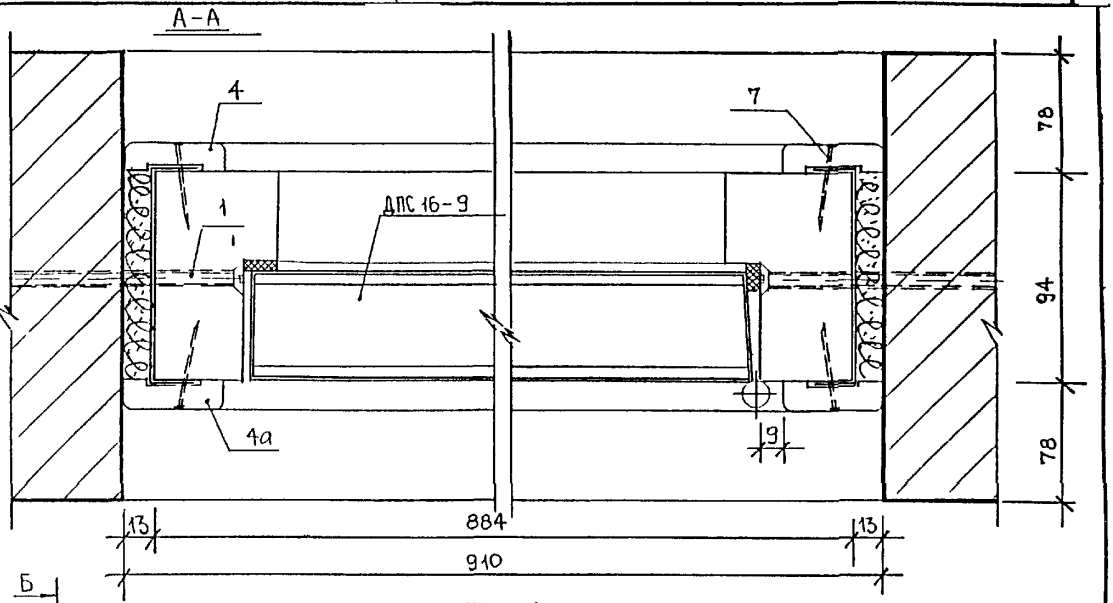

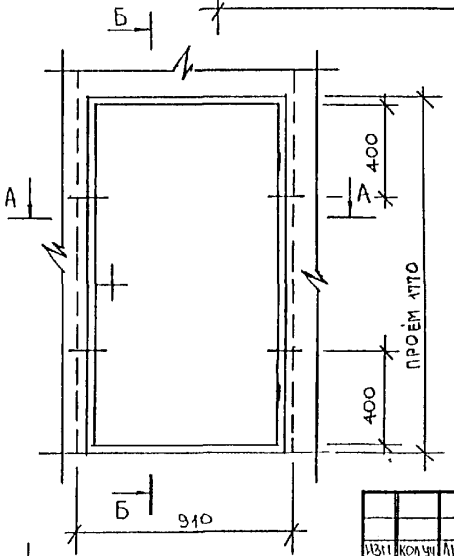

№№ поз.	Наименование	Ед. изм.	Кол-во
1.	Стеновой шуруп универ. MRS 7,5×130	шт/кг	4/0,12
2.	Пакля смоченная в цем. р-ре	м³	0,0061
3.	Гидроизоляционный слой	м²	0,88
4/4а.	Наличник 13×44×1546/1559(мм)	шт.	2/2
5.	Наличник 13×54×910 (мм)	шт.	2
6.	Наличник 13×44×910(мм)	шт.	2
7.	Гвоздь К 2×40 ГОСТ 4028-63*	шт/кг	10/0,040
8.	Цементный раствор	м³	0,0018

Изм.	Кол.уч.	Лист	№док.	Подпись	Дата
Нач.отд.		Гуров			
ГИП		Андреева			
Испол.		Дорофеева			
Согласовано:					
Маст.№3		Розанова			

РМ-293I-03

Ж.д. серии ПЗМ. Схема крепления двери ДПС16-9 в проеме стеновой панели. Разрезы А-А, Б-Б. Спецификация материалов. (Узел 20.)

Стадия	Лист	Листов
Р	2	

МНИИТЭП МТО

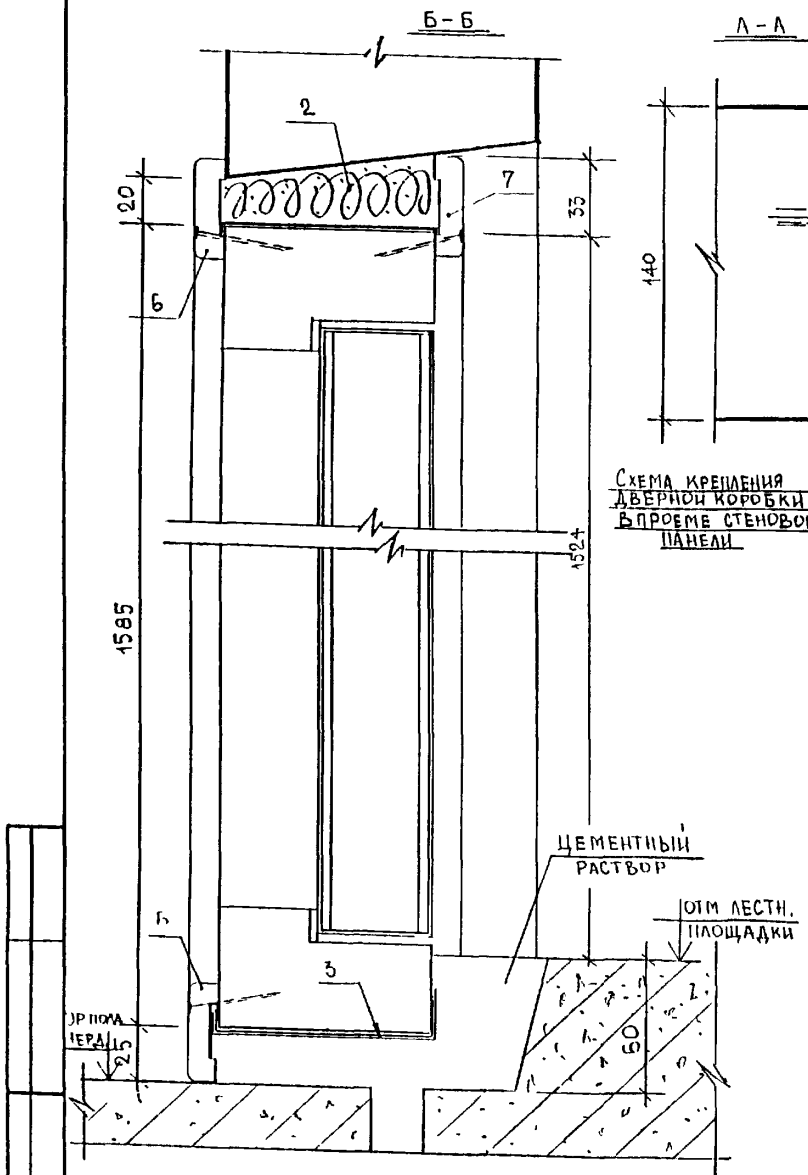

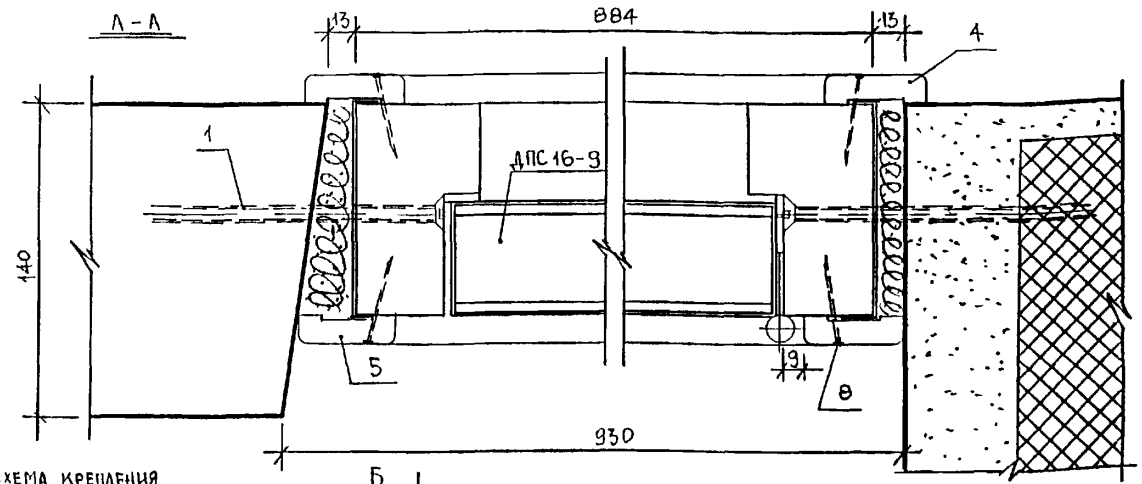

Схема крепления дверной коробки в проеме стеновой панели

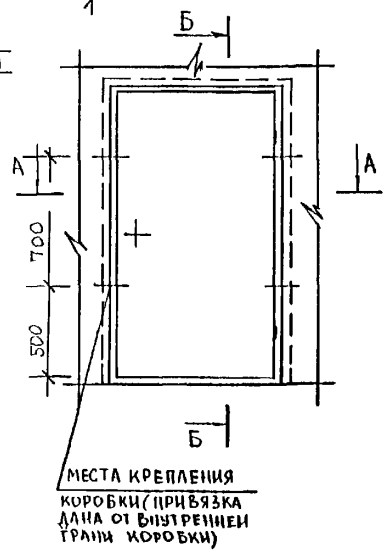

Спецификация материалов			
№№ поз.	Наименование	Ед. изм.	Кол-во
1.	Стеновой шуруп универ. MRS 7,5×130	шт/кг	4/0,12
2.	Пакля смоченная в цем. р-ре	м³	0,0080
3.	Гидроизоляционный слой	м²	0,68
4.	Наличник 13×44×1640 (мм)	шт.	2
5.	Наличник 13×44×1583 (мм)	шт.	2
6.	Наличник 13×44×930 (мм)	шт.	2
7.	Наличник 13×44×923 (мм)	шт.	1
8.	Гвоздь К 2×40 ГОСТ 4028-63*)	шт/кг	38/0,038

Изм	Кол.уч	Лист	№ док	Подпись	Дата
Нач отд		Гуров			
Гип		Андреева			
Исполн		Дорофеева			
Согласовано!					
Мист №3		Розанова			

РМ-2931-03

Ж.д. серии ПЗМ. Схема крепления двери ДПС16-9 в проеме стеновой панели. Разрезы А-А, Б-Б. (Узел 15.) Спецификация материалов.

Стадия	Лист	Листов
Р	3	

МНИИТЭП МТО

Б-Б

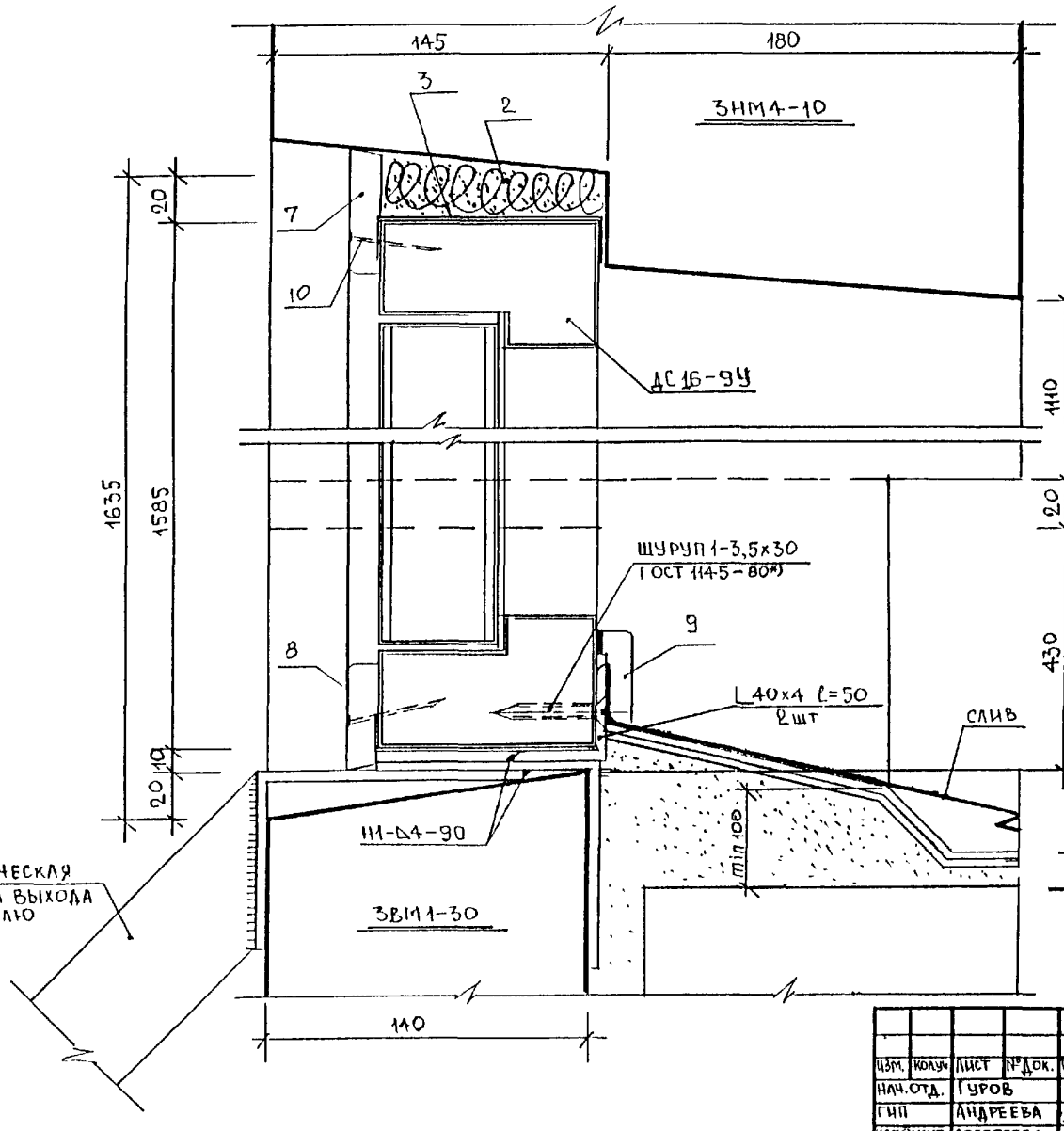

Схема крепления дверной коробки в проеме стеновой панели

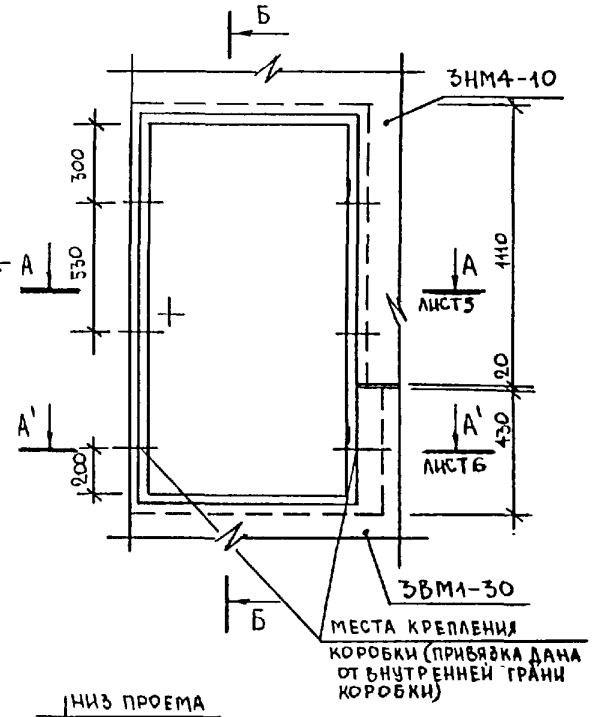

ПРИМЕЧАНИЕ.
Спецификацию материалов см. лист 6.

						РМ-2931-03	
Изм.	Кол.уч.	Лист	№ док.	Подпись	Дата		
Нач.отд.		Гуров				Ж.д.серии ПЗМ. Схема крепления двери ДС16-9У в проеме стеновой панели. Разрез Б-Б. Узел 16г.	Стадия: Р; Лист: 4; Листов:
ГИП		Андреева					МНИИТЭП МТО
Исполнит.		Дорофеева					
Согласовано:							
Маст.№3		Розанова					

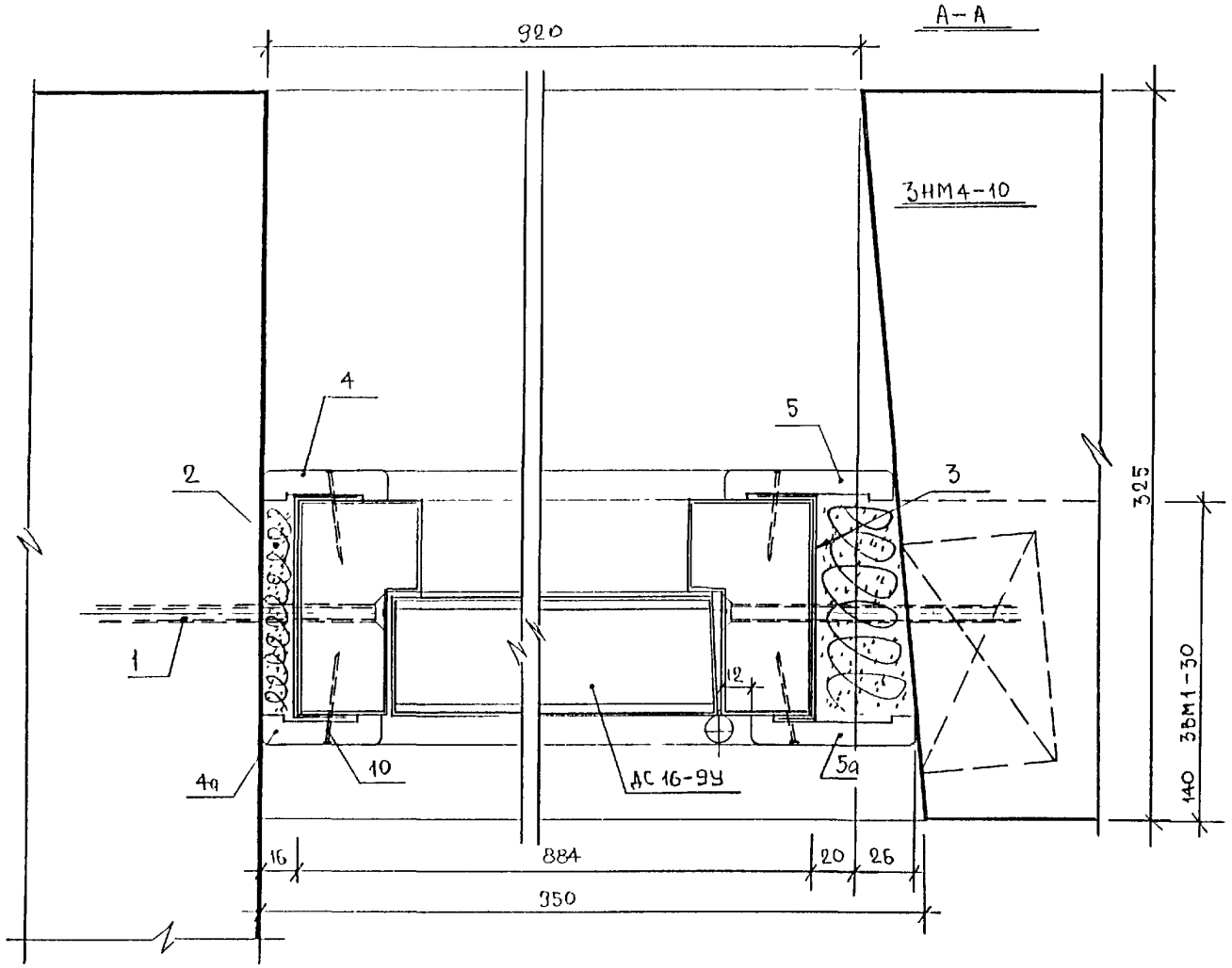

Примечание см. лист 6

						РМ-2931-03	
Изм.	Кол.уч.	Лист	№док.	Подпись	Дата		
Нач.отд.		Гуров				Ж.д.серии ПЗМ.Установка двери ДС16-9У .Разрез А-А.(Узел 16г.)	Стадия: Р; Лист: 5; Листов:
ГИП		Андреева					МНИИТЭП МГО
Исполн.		Дорофеева					
Согласовано:							
Инст.№3		Розлнова					

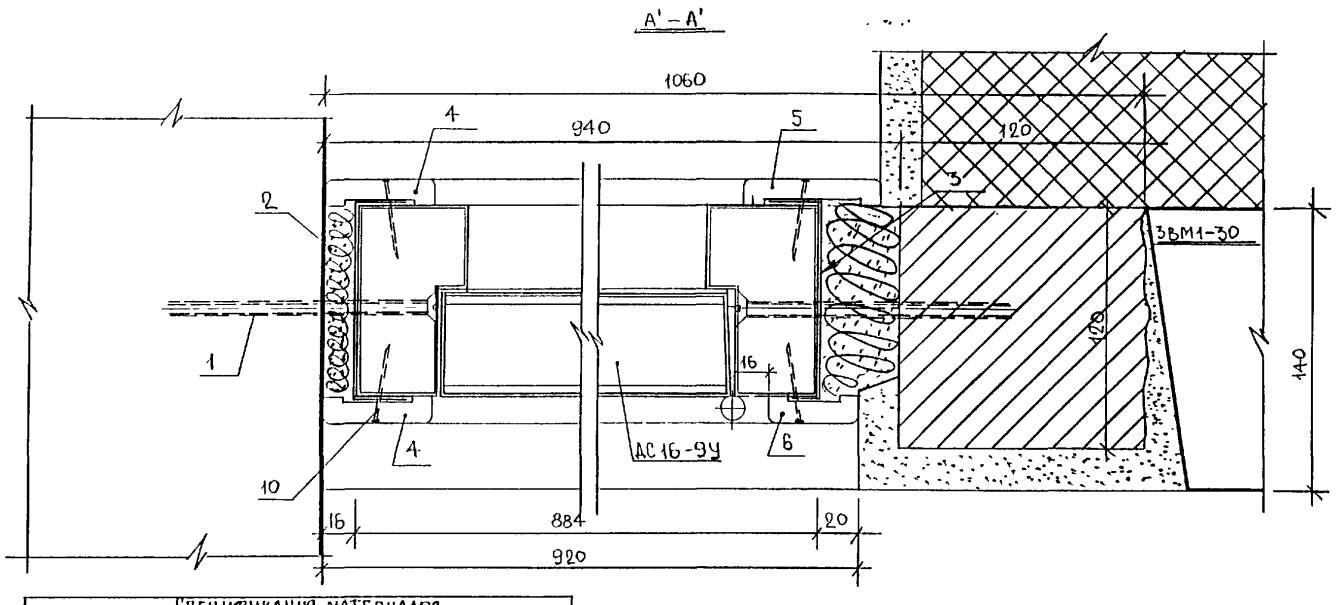

Спецификация материалов

NN поз.	Наименование	Ед изм.	Кол-во
1.	Стеновой шуруп универ. MRS 7,5×130	шт/кг	6/0,18
2.	Пакля смоченная в цем. р-ре	м³	0,0098
3.	Гидроизоляционный слой	м²	0,75
4/4а	Наличник 13×44×1521/1527(мм)	шт.	1/1
5/5а	Наличник 13×74×1521/1135(мм)	шт.	1/1
6.	Наличник 13×44×440(мм)	шт.	1
7.	Наличник 13×54×946(мм)	шт.	1
8.	Наличник 13×44×920(мм)	шт.	1
9.	Наличник 13×54×930(мм)	шт.	1
10.	Гвоздь К 2×40 ГОСТ 1028-63*	шт/кг	37/0,057

Изм.	Колич	Лист	№Док.	Подпись	Дата
Нач.отд		Гуров			
ГИП		Андреева			
Исполн.		Дорофеева			
Согласовано:					
Маст.№3		Розанова			

РМ-293I-03

Ж.д. серии ПЗМ. Установка двери ДС16-9У. Разрез А'-А'. Спецификация материало Узел 16г.)

Стадия	Лист	Листов
Р	6	

МНИИТЭП МТО

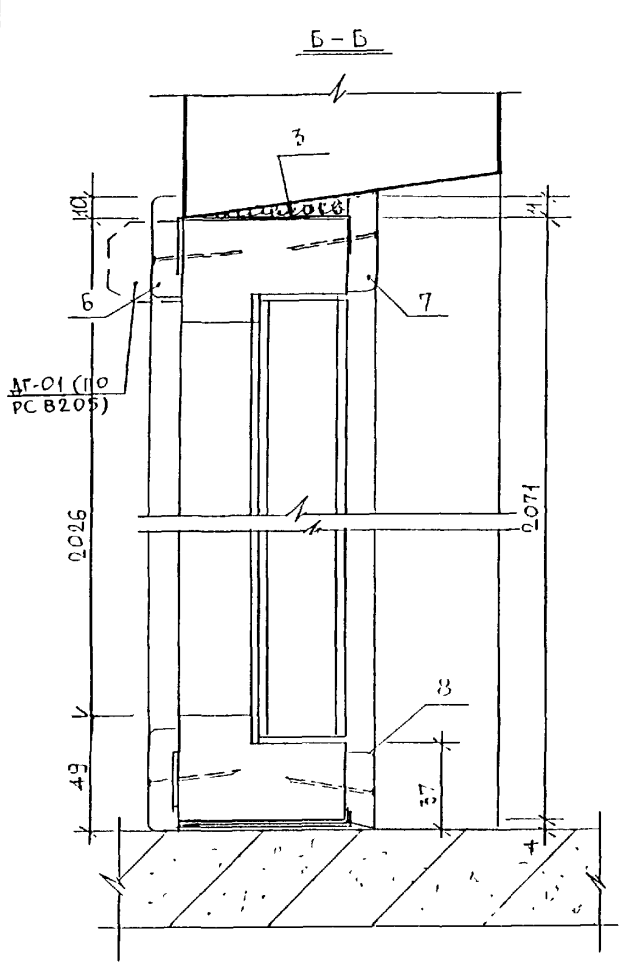

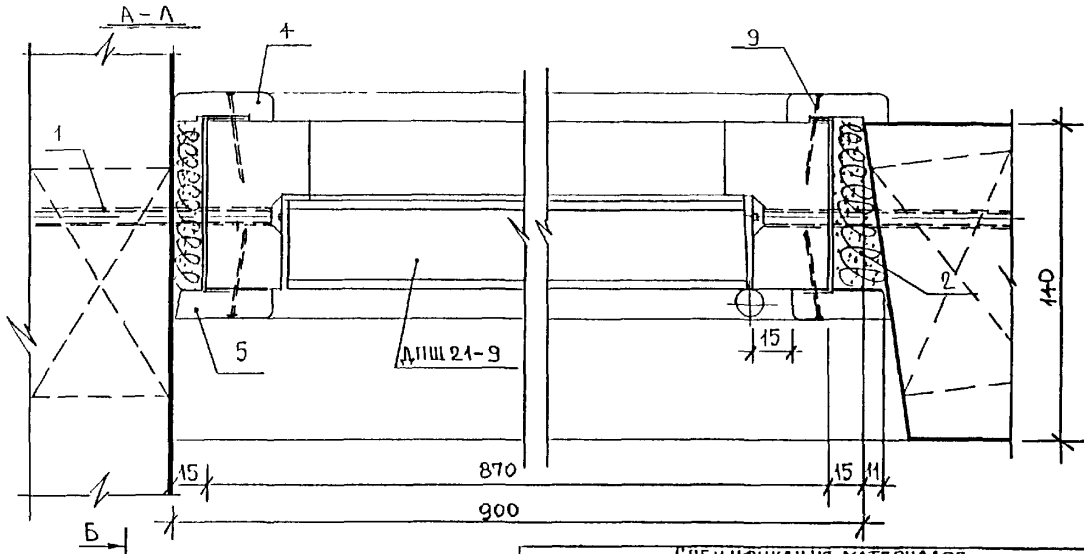

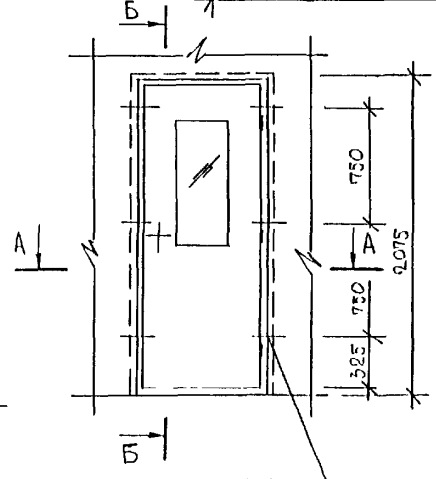

МЕСТА КРЕПЛЕНИЯ КОРОБКИ (ПРИВЯЗКА ДАНА ОТ ВНУТРЕННЕЙ ГРАНИ КОРОБКИ)

СПЕЦИФИКАЦИЯ МАТЕРИАЛОВ

№№ поз.	Наименование	Ед. изм.	Кол-во
1.	Стеновой шуруп универ. MRS 7,5х130	шт/кг	6/0,18
2.	Пакля смоченная в цем. р-ре	м³	0,0058
3.	Гидроизоляционный слой	м²	0,85
4.	Наличник 13х44х2085 (мм)	шт.	2
5.	Наличник 13х44х2086 (мм)	шт.	2
6.	Наличник 13х44х910 (мм)	шт.	2
7.	Наличник 13х44х911 (мм)	шт.	1
8.	Наличник 13х34х911 (мм)	шт.	1
9.	Гвоздь К2х40 ГОСТ 4028-63*	шт/кг	48/0,048

Изм	Колуч	Лист	№док	Подпись	Дата
Нач.отд.		Гуров			
ГИП		Андреева			
Испол.		Дорофеева			
Согласовано:					
Инст.№3		Розанова			

РМ-2931-03

Ж.д.серия ПЗМ. Схема крепления двери ДПШ21-9 в проеме стеновой панели. Разрезы А-А, Б-Б. Спецификация. (Узел 9.)

Стадия	Лист	Листов
Р	7	

МНИИТЭП МГО

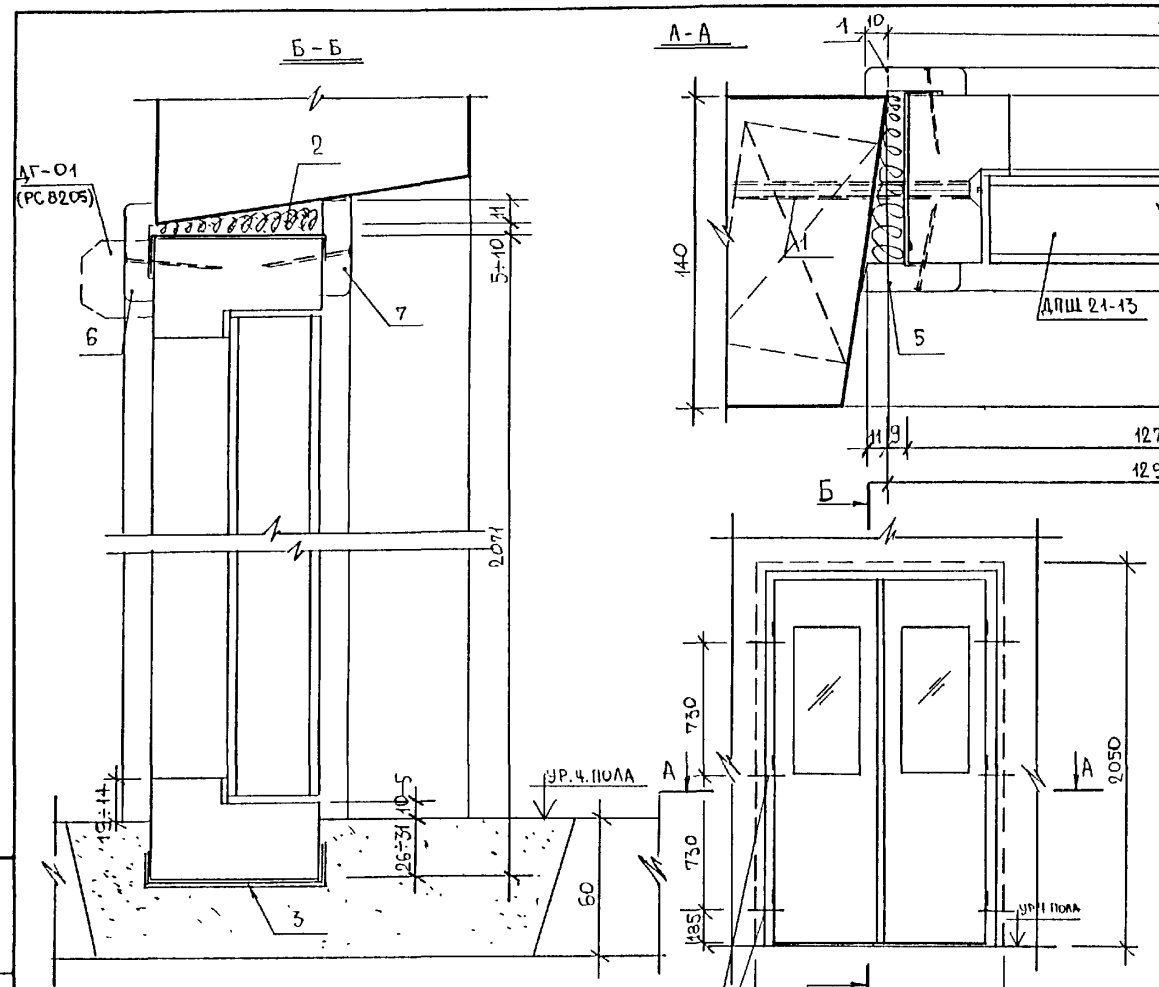

МЕСТА КРЕПЛЕНИЯ КОРОБКИ (ПРИВЯЗКА ДАНА ОТ ВНУТРЕННЕЙ ГРАНИ КОРОБКИ).

Спецификация материалов

NN поз.	Наименование	Ед. изм.	Кол-во
1.	Стеновой шуруп универ. MRS 7,5×130	шт/кг	6/0,18
2.	Пакля смоченная в цем. р-ре	м³	0,0054
3.	Гидроизоляционный слой	м²	0,83
4.	Наличник 13×44×2060(мм)	шт.	2
5.	Наличник 13×44×2061(мм)	шт.	2
6.	Наличник 13×44×1310(мм)	шт.	1
7.	Наличник 13×44×1312 (мм)	шт.	1
8.	Гвоздь К2×40 ГОСТ 4028-63*	шт/кг	42/0,042

Изм.	Кол.уч.	Лист	№док.	Подпись	Дата
Нач.отд.		Гуров			
ГИП		Андреева			
Исполн.		Дорофеева			
Согласовано:					
Маст.№5		Розанова			

РМ-293I-03

Ж.д.серии ПЗМ. Схема крепления двери ДПШ21-13 в проеме стеновой панели. Разрезы А-А, Б-Б. Спецификация (Узел 2.)

Стадия	Лист	Листов
Р	8	

МНИИТЭП МТО

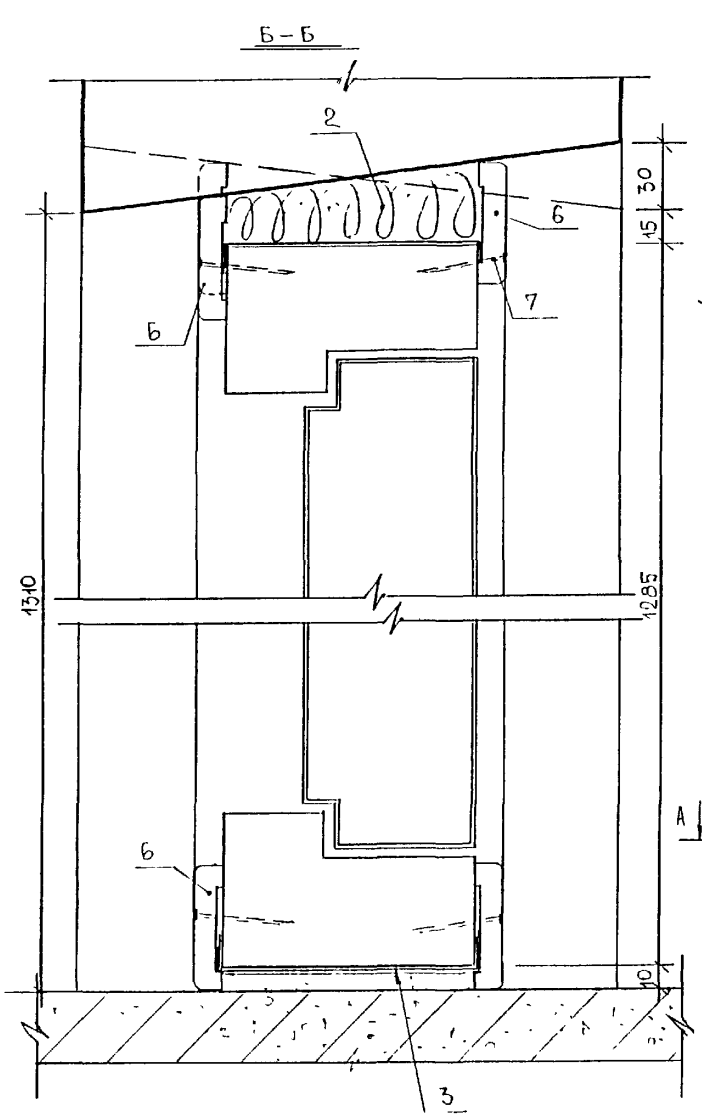

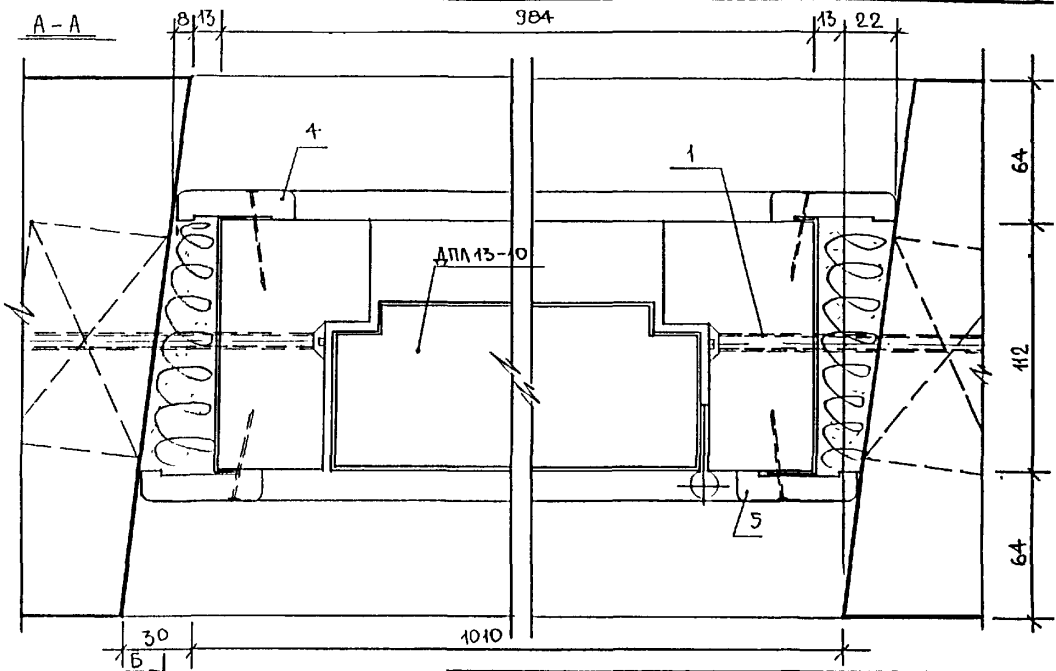

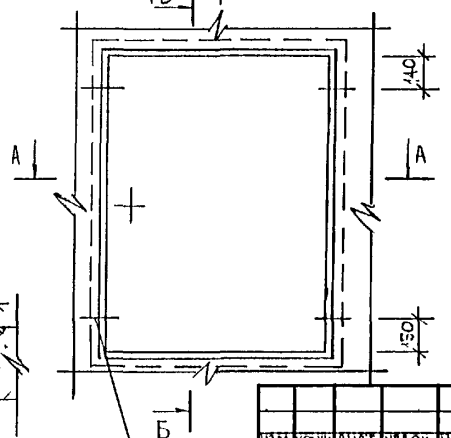

МЕСТА КРЕПЛЕНИЯ КОРОБКИ (ПРИВЯЗКА ДАНА ОТ ВНУТРЕННЕЙ ГРАНИ КОРОБКИ)

Спецификация материалов			
№№ поз.	Наименование	Ед. изм.	Кол-во
1.	Стеновой шуруп универсальн. MRS 7,5×130	шт/кг	4/0,12
2.	Пакля смоченная в цем. р-ре	м³	0,0114
3.	Гидроизоляционный слой	м²	0,86
4.	Наличник 13×54×1316 (мм)	шт.	2
5.	Наличник 13×54×1332 (мм)	шт.	2
6.	Наличник 13×54×1040 (мм)	шт.	4
7.	Гвоздь К 2×40 ГОСТ 4028-63*)	шт/кг	36/0,036

Изм.	Кол.уч.	Лист	№док.	Подпись	Дата
Нач.отд.		Гуров			
Гип		Андреева			
Исполн.		Дорофеева			
Согласовано:					
Маст.№3		Розанова			

РМ-2931-03

Ж.д.серии ПЗМ. Схема крепления люка ДПЛ13-10 в проеме стеновой панели. Разрезы А-А, Б-Б. Спецификация материалов. Узел 21г)

Стадия	Лист	Листов
Р	9	

МНИИТЭП МТО

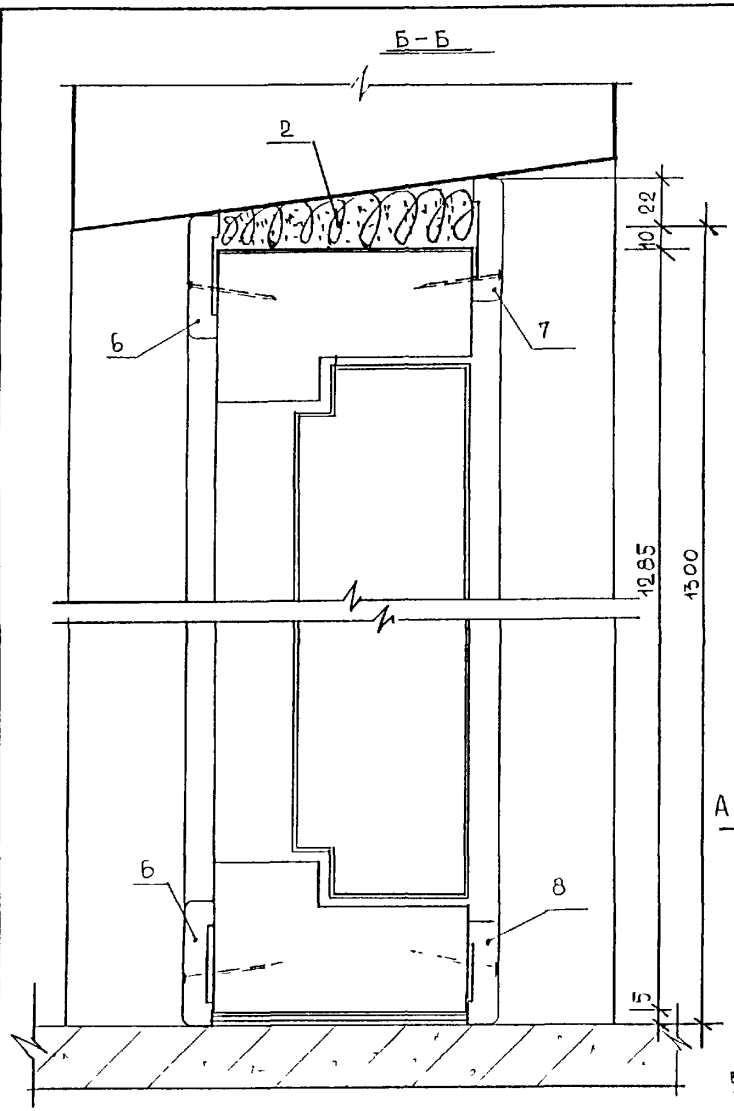

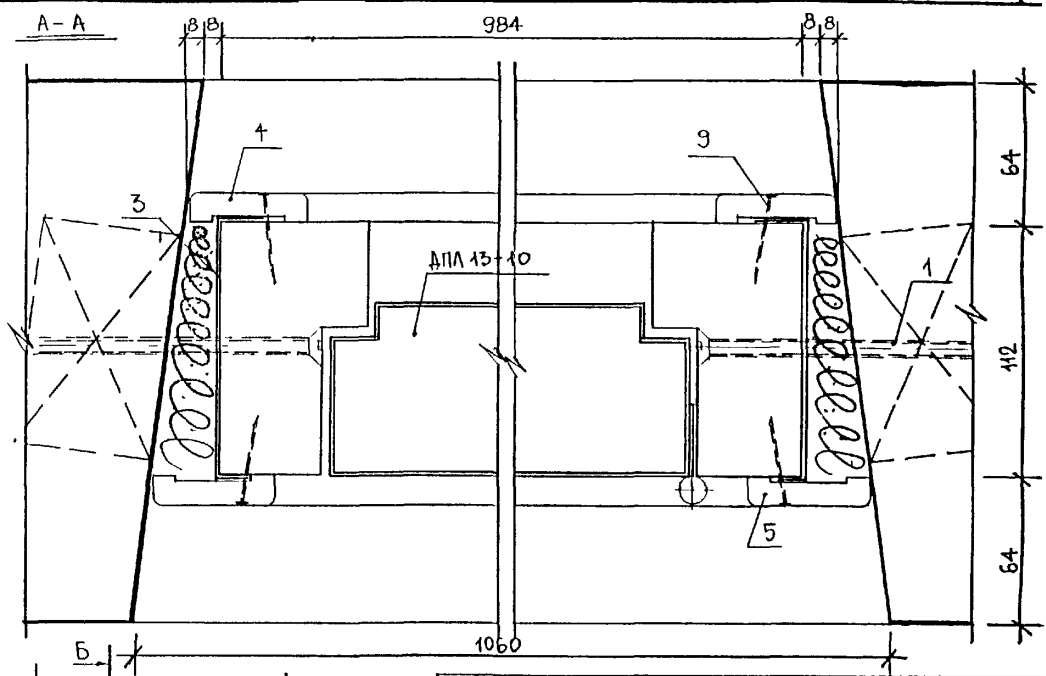

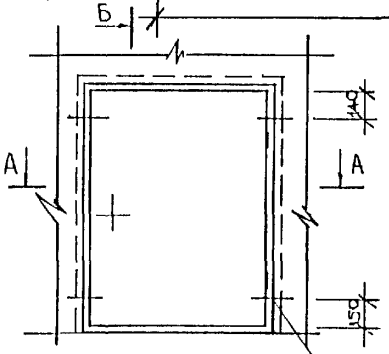

№№ поз.	Наименование	Ед. изм.	Кол-во
1.	Стеновой шуруп универ. MRS 7,5х130	шт/кг	4/0,12
2.	Пакля смоченная в цем. р-ре	м³	0,0096
3	Гидроизоляционный слой	м²	0,97
4.	Наличник 13х54х1308 (мм)	шт.	2
5.	Наличник 13х54х1322 (мм)	шт.	2
6.	Наличник 13х54х1016 (мм)	шт.	2
7.	Наличник 13х54х1044 (мм)	шт.	1
8.	Наличник 13х44х1044 (мм)	шт.	1
9	Гвоздь К2х40 ГОСТ4028-63*	шт/кг	36/0,036

Изм	Кол.уч	Лист	№док	Подпись	Дата
Нач.отд		Гуров			
ГИП		Андреева			
Исполн		Дорофеева			
Согласовано:					
Мастер 5		Розанова			

РМ-2931-03

Ж.д. серии ПЗМ. Схема крепления люка ДПЛ13-10 в проеме стеновой панели. Разрезы А-А, Б-Б. Спецификация материалов. (Узел 22г.)

Стадия	Лист	Листов
Р	10	

МНИИТЭП МТО

Б-Б (А-А)

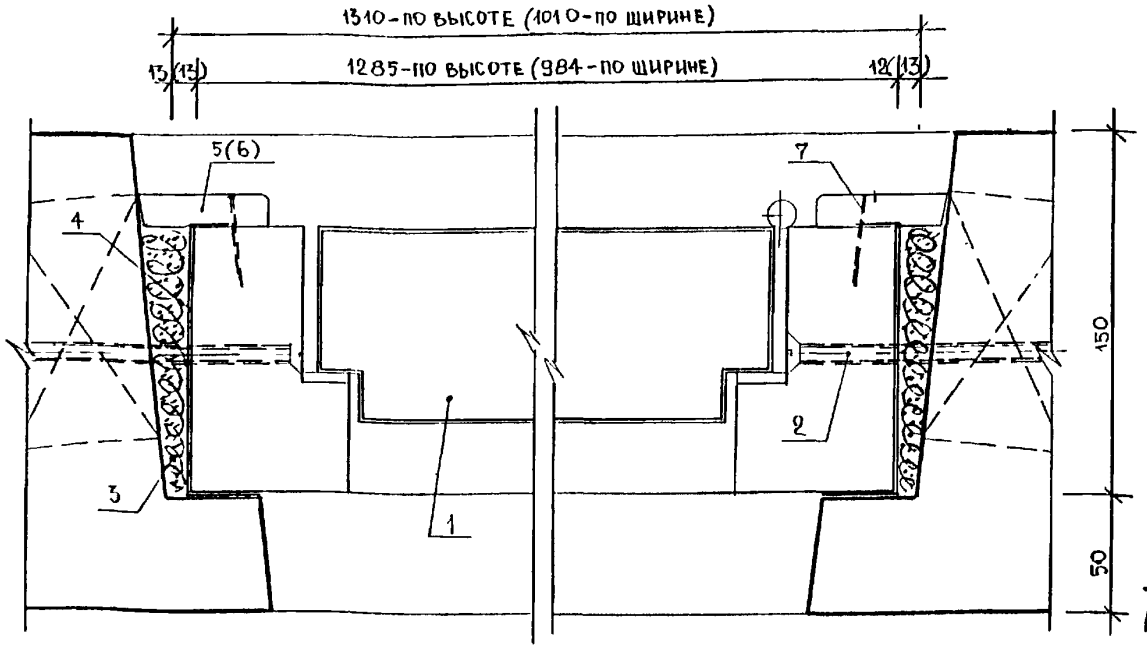

Схема крепления коробки люка в проеме стеновой панели

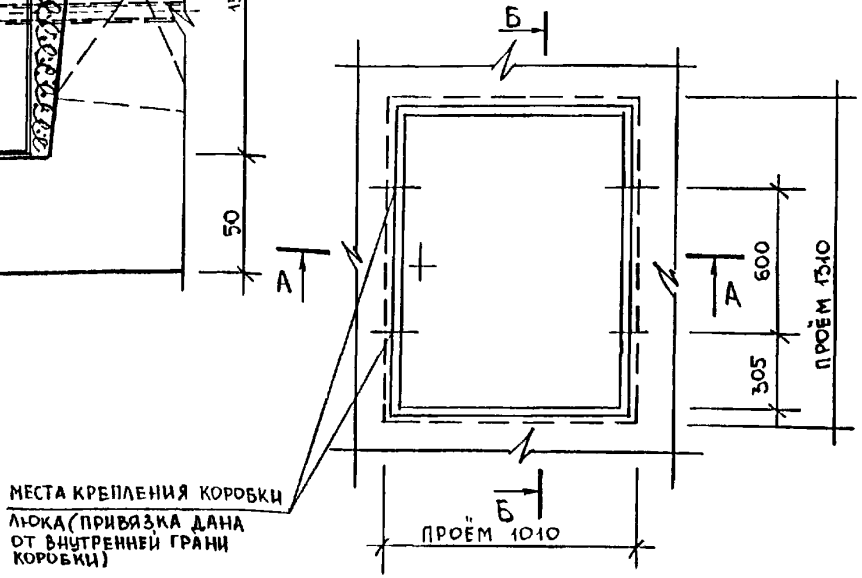

Спецификация материалов

NN поз.	Наименование	Ед. изм.	Кол-во
1.	Люк ДПЛ 13-10	шт.	1
2.	Стеновой шуруп универ. MRS 7,5х150	шт/кг	4/0,12
3.	Пакля смоченная в цем. р-ре	м³	0,0096
4.	Гидроизоляционный слой	м²	0,80
5.	Наличник 13х54х1332 (мм)	шт.	2
6.	Наличник 13х54х1032 (мм)	шт.	2
7.	Гвоздь К 2х40 ГОСТ 4028-63*	шт/кг	18/0,018

ПЗМ	Кол.уч.	Лист	N док.	Подпись	Дата
Нач. отд.		Гуров			
ГИП		Андреева			
Исполн.		Дорофеева			
Согласовано!					
Мастер		Розанова			

РМ-2931-03

Ж.д. серии ПЗМ. Схема крепления люка ДПЛ13-10 в проеме панели перекрытия. Разрезы А-А, Б-Б. Спецификация. (узел 18г)

Стадия	Лист	Листов
Р	11	

МНИИТЭП МГО

Б-Б (А-А)

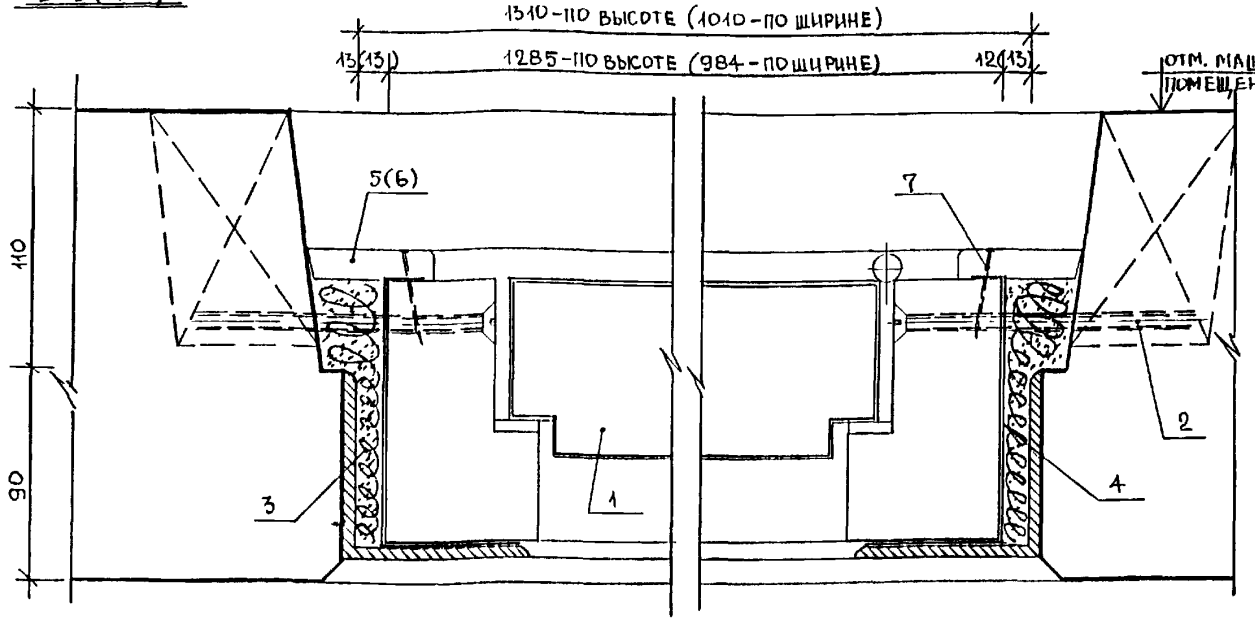

Схема крепления коробки люка в проеме стеновой панели

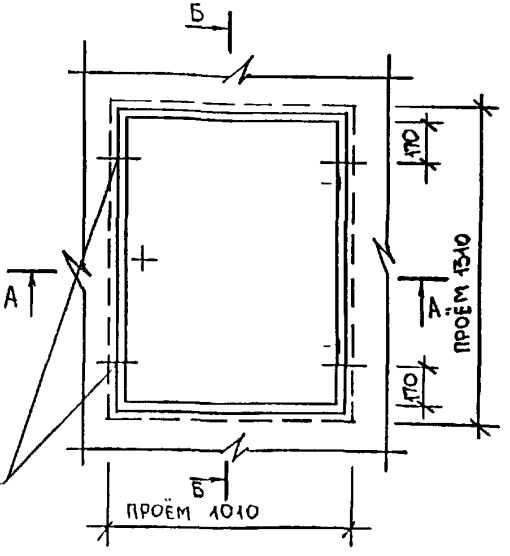

МЕСТА КРЕПЛЕНИЯ КОРОБКИ ЛЮКА (ПРИВЯЗКА ДАНА ОТ ВНУТРЕННЕЙ ГРАНИ КОРОБКИ)

Спецификация материалов

NN поз.	Наименование	Ед. изм.	Кол-во
1.	Люк ДПЛ 13-10	шт.	1
2.	Стеновой шуруп универ MRS 7,5х130	шт/кг	4/0,12
3.	Пакля смоченная в цем. р-ре	м³	0,0098
4.	Гидроизоляционный слой	м²	0,88
5.	Наличник 13х54х1350 (мм)	шт	2
6.	Наличник 13х54х1050 (мм)	шт.	2
7.	Гвоздь К 2х40 ГОСТ 4028-63*)	шт/кг	18/0,018

Изм.	Кол.уч.	Лист	N док.	Подпись	Дата
Нач. отд.		Гуров			
ГИП		Андреева			
Исполн.		Дорофеева			
Согласовано:					
Мастер		Розанова			

РМ-2931-03

Ж.д. серии ПЗМ. Схема крепления люка ДПЛ13-10 в проеме панели перекрытия. Разрезы А-А. Б-Б. Спецификация. Узел 18.

Стадия	Лист	Листов
Р	12	

МНИИТЭП МТО

gost.e-ecolog.ru