ПРАВИТЕЛЬСТВО МОСКВЫ
КОМИТЕТ ПО АРХИТЕКТУРЕ И ГРАДОСТРОИТЕЛЬСТВУ Г.МОСКВЫ
(МОСКОМАРХИТЕКТУРА)

МОСКОВСКИЙ НАУЧНО-ИССЛЕДОВАТЕЛЬСКИЙ И ПРОЕКТНЫЙ ИНСТИТУТ
ТИПОЛОГИИ, ЭКСПЕРИМЕНТАЛЬНОГО ПРОЕКТИРОВАНИЯ
(МНИИТЭП)

РМ-2931-01

Узлы установки служебных дверей в панели жилых домов серии П44 и их модификаций

Договор №1-1/М4

Москва 2004г.

gost.e-ecolog.ru

ПРАВИТЕЛЬСТВО МОСКВЫ
КОМИТЕТ ПО АРХИТЕКТУРЕ И ГРАДОСТРОИТЕЛЬСТВУ Г.МОСКВЫ
(МОСКОМАРХИТЕКТУРА)

МОСКОВСКИЙ НАУЧНО-ИССЛЕДОВАТЕЛЬСКИЙ И ПРОЕКТНЫЙ ИНСТИТУТ
ТИПОЛОГИИ, ЭКСПЕРИМЕНТАЛЬНОГО ПРОЕКТИРОВАНИЯ
(МНИИТЭП)

РМ-2931-01

Узлы установки служебных дверей в панели жилых домов серии П44 и их модификаций

Главный инженер МНИИТЭП — Е.Е.Никитин
Начальник МТО — С. Г. Гуров
Главный инженер проекта — Г.И.Андреева

Договор №1-1/М4

Москва 2004г.

Ведомость состава альбома

№№ листов	Наименование	Примечания
1	2	3
1в	Ведомость состава альбома Пояснительная записка.	
1н	Нормативные ссылки.	
1	Ж. д. серии П44. Схема крепления двери ДПС13-9 в проеме стеновой панели. Сечения 1-1, 2-2, 3-3. Спецификация материалов.	
2	Ж. д. серии П44 Схема крепления двери ДПШ21-10 в проеме стеновой панели. Разрезы А-А, Б-Б. Спецификация материалов.	
3	Ж. д серии П44. Схема крепления двери ДПШ21-13 в проеме стеновой панели. Разрезы А-А, Б-Б. Спецификация материалов.	
4	Ж. д. серии П44. Установка люка ДЛ10-10А в проеме панели перекрытия. Разрезы А-А, Б-Б. Спецификация материалов.	
5	Ж. д. серии П44. Установка люка ДПЛ13-10 в проеме панели перекрытия. Разрезы А-А, Б-Б Спецификация материалов	

Пояснительная записка

1. Альбом РМ-2931-01 "Узлы установки служебных дверей в жилых домах серий П44 и их модификаций" разработан по договору №1-1/М4 между МНИИТЭП и Департаментом градостроительной политики, развития и реконструкции г. Москвы.

2. Альбом содержит чертежи узлов примыкания противопожарных служебных, шлюзовых дверей и люков в проемы железобетонных панелей внутренних стен, являющихся противопожарными преградами.

3. Все изделия устанавливаются в коробках на постройке, предусматривается крепление коробок стеновыми универсальными шурупами в проем стены через пробку или непосредственно в панель.

4. Устанавливаемая коробка закрывается по периметру со сторон примыкающих к проему гидроизоляционным слоем, затем предварительно расклинивается в проеме и крепится к боковым откосам в 3-х или 2-х уровнях в зависимости от высоты изделия (см. схемы).

5. Конопатка зазоров между дверной коробкой и примыкающими к ней конструкциями производится антисептированной паклей смоченной в цементном растворе.

6. Альбом согласован с авторами проекта.

Инв.? подл. подпись и дата взам. инв.?

Нормативные ссылки

1. Двери служебные ДПС 13-9	Завод-изготовитель ОАО "Заречье" ТУ 5361-069-04001232-2001/03. Предел огнестойкости EI 45 Сертификат пожарной безопасности №ССПБ.RU.УП001.В02177
2. Двери шлюзовые ДПШ 21-10 ДПШ 21-13	Завод-изготовитель ОАО "Заречье"" ТУ 5361-069-04001232-2003. Предел огнестойкости EI 30 Сертификат пожарной безопасности №ССПБ.RU.УП001.В03641
3. Люки ДЛ 10-10А	Завод-изготовитель ОАО "Заречье"
4. Стеновой шуруп MRS7,5x130 Универсальный	Изготовитель (продавец ООО "МУНГО Фастенинг" Россия, 113570, г. Москва, ул. Красного Маяка, д.13А, корп. 5 Изготовитель: фирма "MUNGO" Befestigungstechnik AG", Ольтен, Щвейцария
5. Гидроизоляционный материал:	
5.1. рубероид (толь)	ГОСТ 10923-93
5.2. допускается применение: гидроизола толщ. 1,5-2мм	ГОСТ 7415-86*
5.3. или пленка полиэтиленовая толщ. 0,51 мм	ГОСТ 10364-82*

6. Гвоздь К 2х40	ГОСТ 4028-63*
7. Наличники	ГОСТ 8242-88 "Детали профильные из древесины и древесных материалов"
8*. Пакля, смоченная в цементно-песчаном растворе	———

Инв.№ подл. | подпись и дата | взам.инв.№

Изм	Кол.уч	Лист	№Док	Подпись	Дата
Нач отд		Гуров			
ГИП		Андреева			

РМ-2931-01

Нормативные ссылки.

стадия	лист	листов
Р	1н	

МНИИТЭП МТО

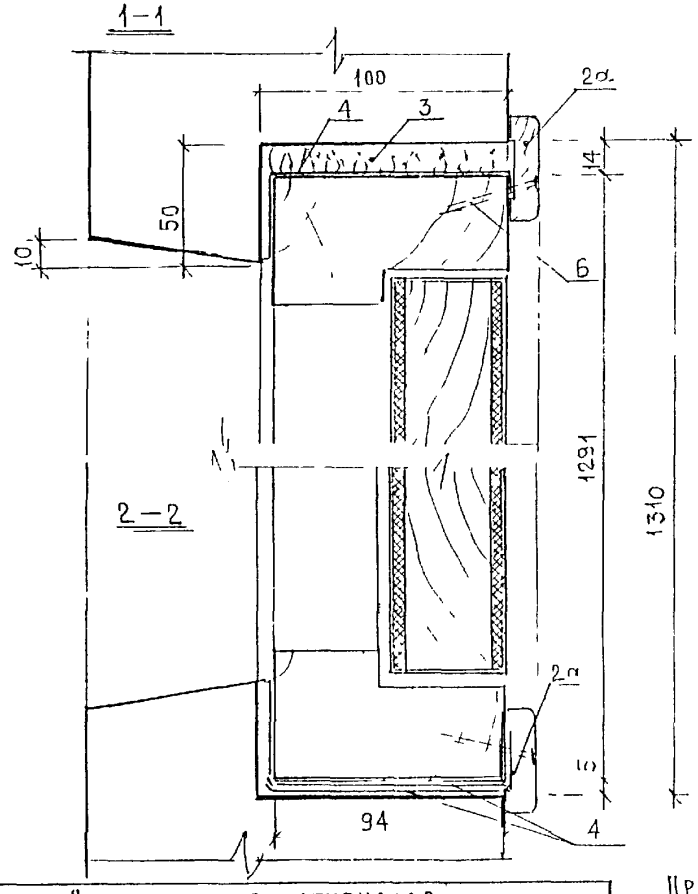

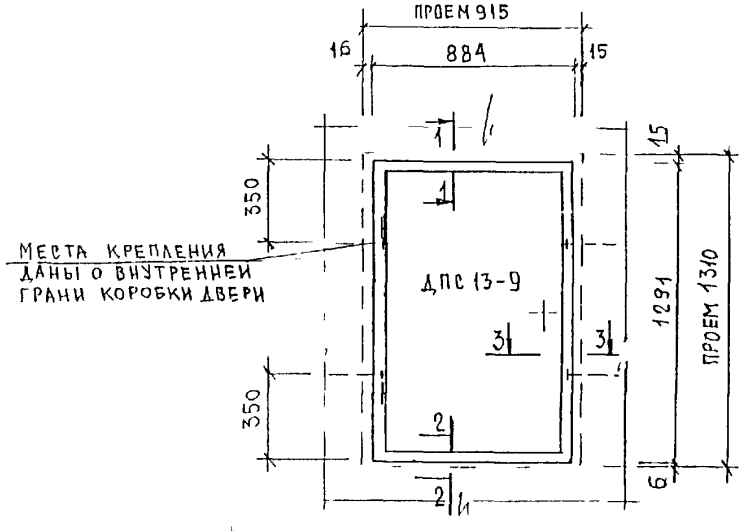

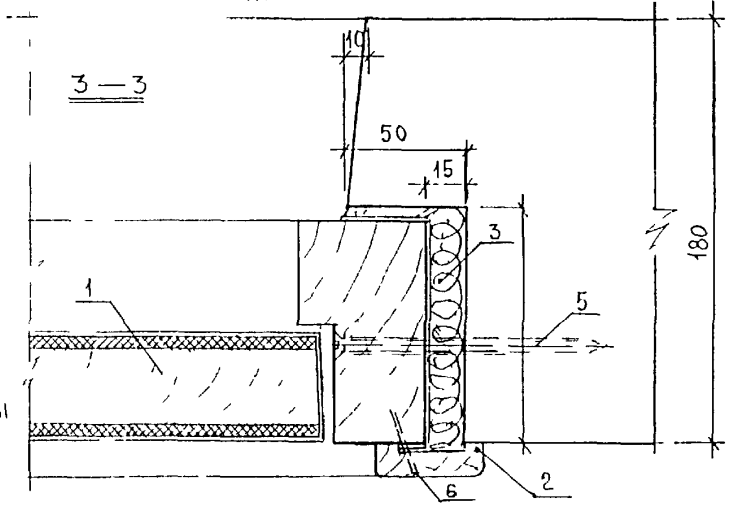

Спецификация материалов

№№ поз.	Наименование	Ед. изм	Коли-чество
1.	Дверь слуховая ДПС 13-9	шт.	1
2.	Наличник 1330×44×13 (мм)	шт	2
2а.	Наличник 935×44×13 (мм)	шт	2
3.	Пакля смоченная в цем р-ре	м³	0,0054
4.	Гидроизоляционный слой	м²	0,68
5	Шуруп строительный универсальный Ф7,5×150	шт.	4
6	Гвоздь К2×40 ГОСТ 4028-63*	шт / кг	16 / 0,016

Примечание

Размеры проемов даны в четвертях.

						РМ-2931-01
Изм.	Кол.уч.	Лист	№док.	Подпись	Дата	
Нач.отд.		Гуров				Ж.д.серии П44.Схема крепления двери ДПС13-9 в проеме стеновой панели. Сечения 1-1, 2-2, 3-3. Спецификация материалов.
ГИП		Андреева				
Согласовано.						
Маст.№1		Цыганкова				

Стадия	Лист	Листов
Р	1	

МНИИТЭП МТО

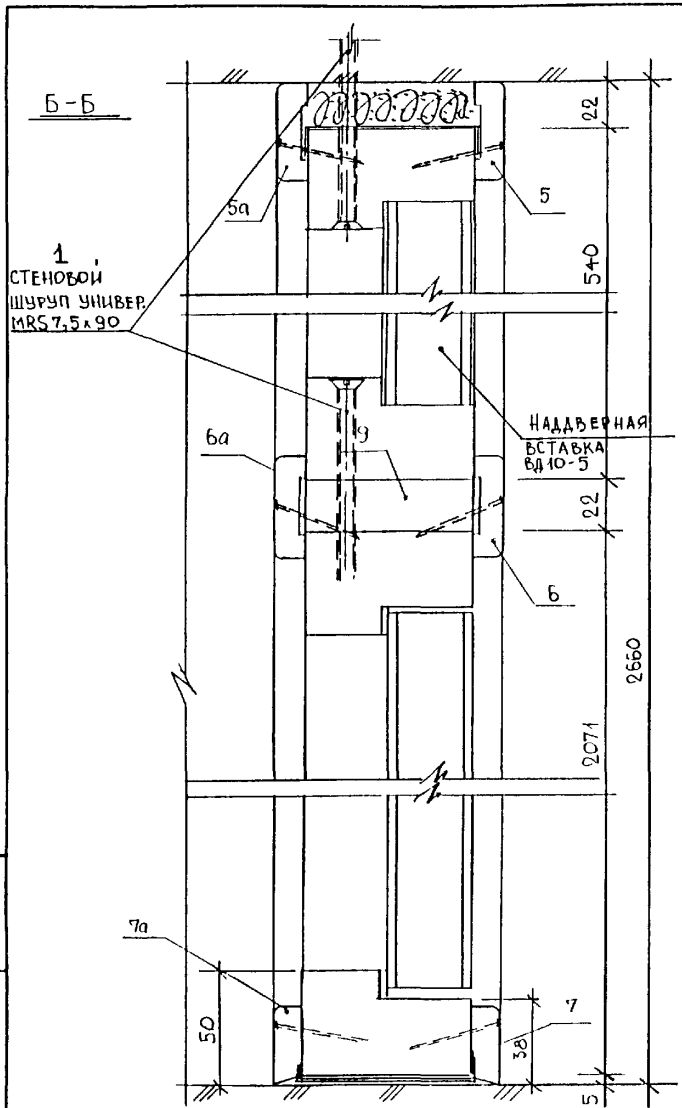

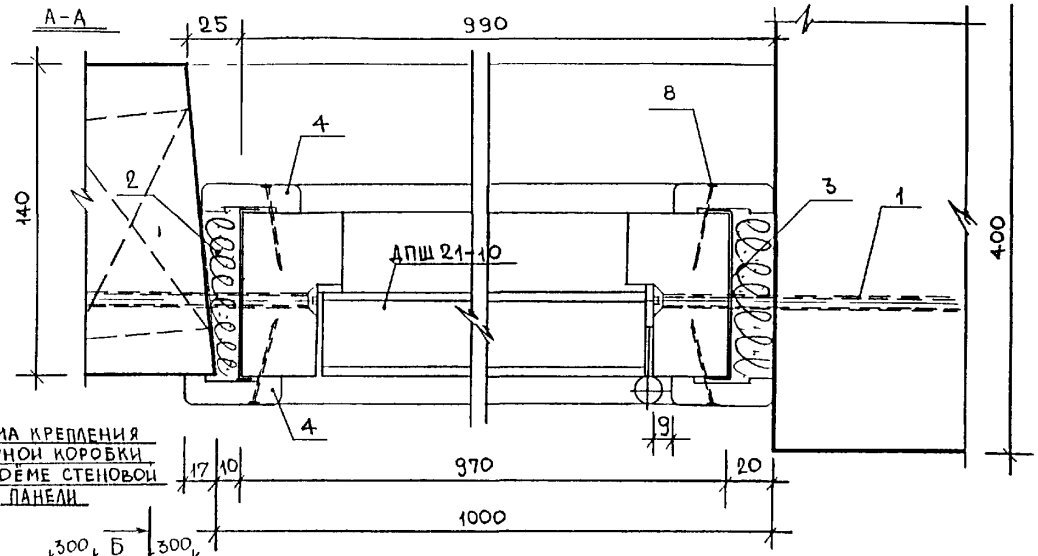

Схема крепления дверной коробки в проёме стеновой панели

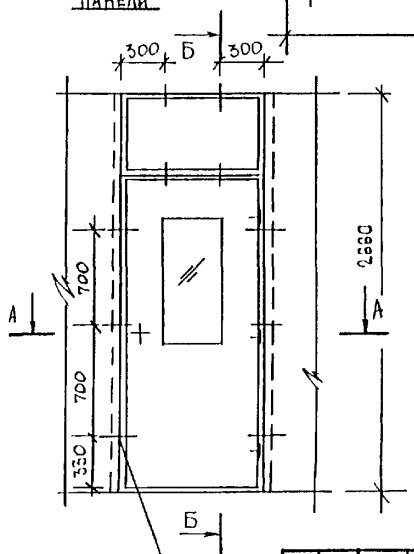

*) ПРИВЯЗКА ДАНА ОТ ВНУТРЕННЕЙ ГРАНИ КОРОБКИ.

Спецификация материалов

№№ поз.	Наименование	Ед. изм.	Кол-во
1.	Стеновой шуруп универ. MRS 7,5×50 MRS 7,5×90	шт/кг шт/кг	6/0,18 4/0,11
2.	Пакля смоченная в цем. р-ре	м³	0,0083
3.	Гидроизоляционный слой	м²	0,90
4.	Наличник 13×44×2660 (мм)	шт.	4
5/5а	Наличник 13×44×1017/13×44×1008 (мм)	шт.	1/1
6/6а	Наличник 13×44×926/13×44×920 (мм)	шт.	1/1
7/7а	Наличник 13×34×926/13×34×920 (мм)	шт.	1/1
8.	Гвоздь К 2×40 ГОСТ 4028-63*)	шт/кг	68/0,068
9.	Брусок 22×74×970 (мм)	шт.	1

Изм.	Кол.уч.	Лист	№док.	Подпись	Дата
Нач.отд.		Гуров			
ГИП		Андреева			
Исполн.		Дорофеева			
Согласовано:					
Маст.п.1		Цыганкова			

РМ-293I-0I

Ж.д.серии П44.Схема крепления двери ДПШ2I-I0 в проеме стеновой панели. Разрезы А-А, Б-Б. Спецификация материалов.

Стадия	Лист	Листов
Р	2	

МНИИТЭП МТО

Б–Б

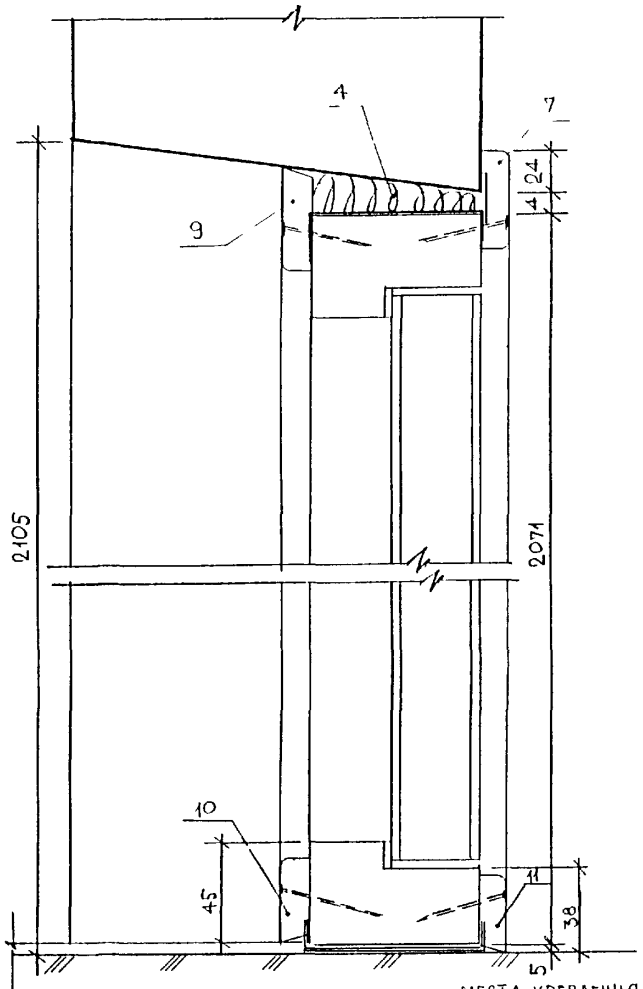

А–А

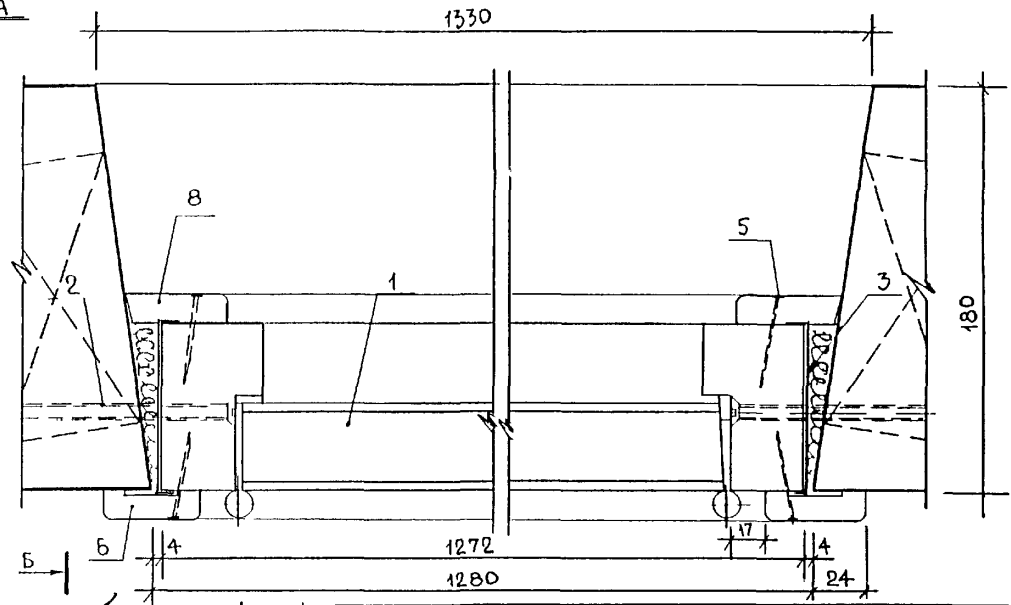

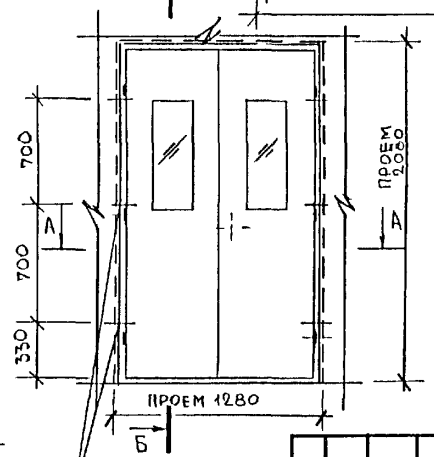

МЕСТА КРЕПЛЕНИЯ КОРОБКИ (ПРИВЯЗКА ДАНА ОТ ВНУТРЕННЕЙ ГРАНИ КОРОБКИ)

Спецификация материалов

N п/п	Наименование	Ед.изм	Кол-во
1	Дверной блок ДПШ 21-13	шт.	1
2	Стеновой шуруп универ MRS 7,5×150	шт/кг	6/0,18
3	Гидроизоляционный материал	м²	0,88
4	Пакля смоченная в цем р-ре	м³	0,0037
5	Гвоздь К 2×40 ГОСТ 4028-63*	шт/кг	52/0,052
6/7	Наличник 13×44×2104/13×44×1328(мм)	шт	2/1
8/9	Наличник 13×44×2085/13×44×1300(мм)	шт.	2/1
10/11	Наличник 13×34×1212/13×34×1240(мм)	шт.	1/1

Изм.	Кол.уч.	Лист	N док.	Подпись	Дата
Нач.отд		Гуров			
ГИП		Андреева			
Исполнит		Дорофеева			
Согласовано:					
Маст №1		Цыганкова			

РМ-293I-0I

Ж.д.серии 1144. Схема крепления двери ДПШ21-13 в проеме стеновой панели. Разрезы А–А, Б–Б. Спецификация материалов.

Стадия	Лист	Листов
Р	3	

МНИИТЭП МТО

Б-Б (А-А)

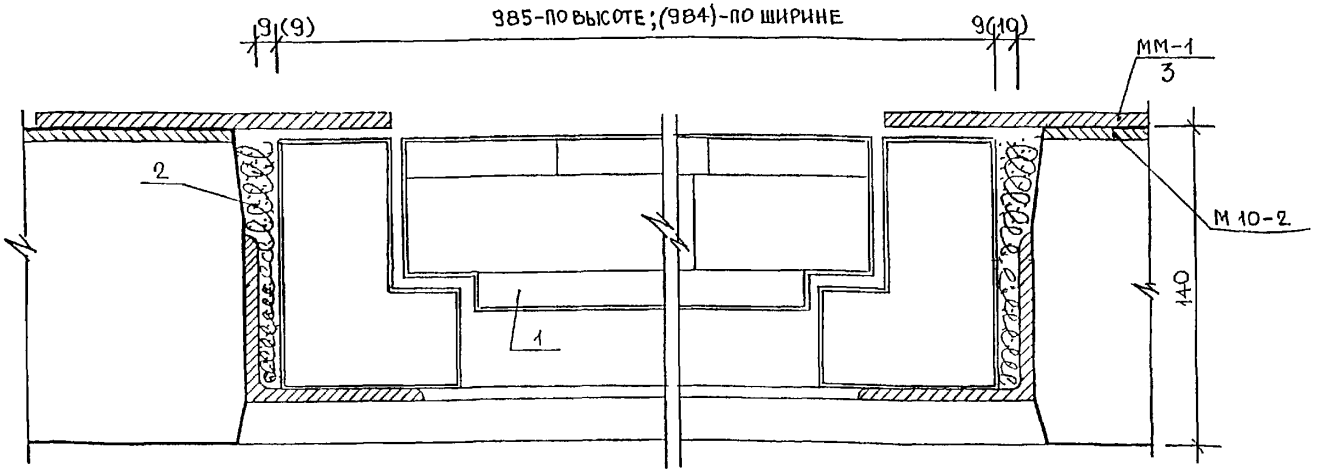

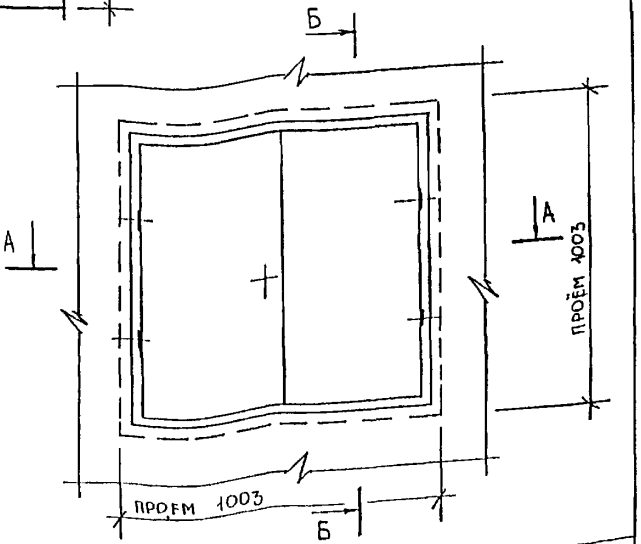

Спецификация материалов

№№ Поз	Наименование	Ед. изм.	Кол-во
1.	Люк ДЛ 10-10А	шт.	1
2.	Пакля смоченная в цем. р-ре	м³	0,0054
3.	Металлическая деталь ММ-1	шт.	4

Примечание. Деталь ММ-1 приварить к з.д. М10-2 после установки люка ДЛ 10-10А.

Изм	Колич	Лист	№док	Подпись	Дата	РМ-293I-0I			
Нач отд		Гуров				Ж.д. серии П44. Установка люка ДЛ 10-10А в проеме панели перекрытия. Разрезы А-А, Б-Б. Спецификация материалов.	стадия	лист	листов
ГИП		Андреева					Р	4	
Исполнит		Дорофеева					МНИИТЭП МТО		
Согласовано:									
Маст №1		Цыганкова							

Инв. № подл. | Подпись и дата | Взам. инв. №

Б-Б (А-А)

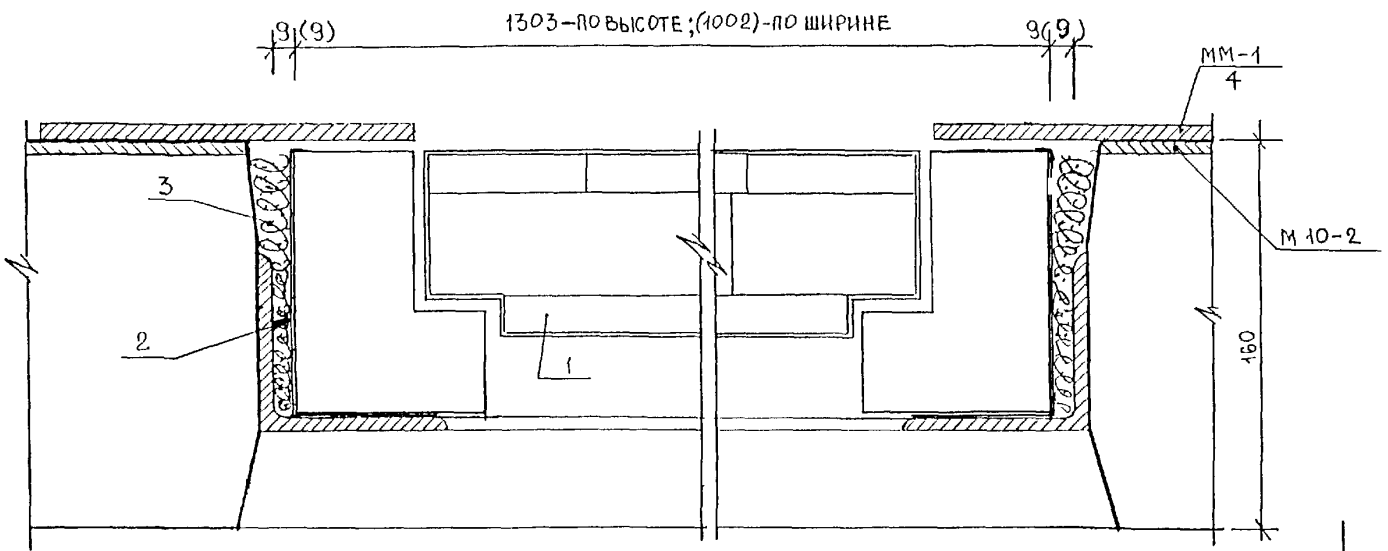

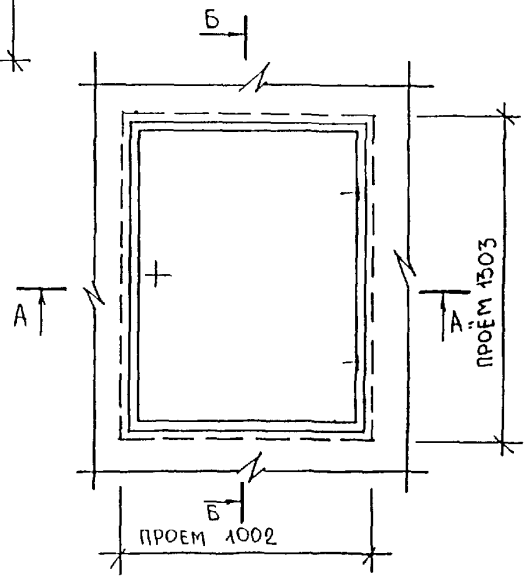

Спецификация материалов

№№ поз	Наименование	Ед изм	Кол-во
1	Люк ДПЛ 13-10	шт.	1
2.	Гидроизоляционный слой	м²	0,79
3.	Пакля смоченная в цем. р-ре	м³	0,0061
4	Металлическая деталь ММ-1	шт	4

Примечание. Деталь ММ-1 приварить к з.д. М10-2 после установки люка ДПЛ 13-10.

Изм	Колич	Лист	№док	Подпись	Дата
Нач.отд		Гуров			
ГИП		Андреева			
Исполнит		Дорофеева			
Согласовано.					
Маст №1		Цыганкова			

РМ-2931-01

Ж.д. серии П44. Установка люка ДПЛ 13-10 в проем панели перекрытия. Разрезы А-А, Б-Б. Спецификация материалов.

стадия	лист	листов
Р	5	

МНИИТЭП МТО

Инв.№ подл. | Подпись и дата | Взам.инв.№

gost.e-ecolog.ru