ПРАВИТЕЛЬСТВО МОСКВЫ
КОМИТЕТ
ПО АРХИТЕКТУРЕ И ГРАДОСТРОИТЕЛЬСТВУ
(МОСКОМАРХИТЕКТУРА)

МОСКОВСКИЙ НАУЧНО – ИССЛЕДОВАТЕЛЬСКИЙ И ПРОЕКТНЫЙ ИНСТИТУТ
ТИПОЛОГИИ, ЭКСПЕРИМЕНТАЛЬНОГО ПРОЕКТИРОВАНИЯ

РМ – 2927

ПАНЕЛИ НАРУЖНЫХ СТЕН ТРЕХСЛОЙНЫЕ ПЕРВОГО НЕЖИЛОГО ЭТАЖА h=2.8 м

ДЛЯ ЖИЛЫХ БЛОК-СЕКЦИЙ П44Т

(ПРОИЗВОДСТВА КРАСНОПРЕСНЕНСКОГО ЗАВОДА ЖБК)

РАБОЧИЕ ЧЕРТЕЖИ

МОСКВА, 2004г.

gost.e-ecolog.ru

Ка/тп 14446

ПРАВИТЕЛЬСТВО МОСКВЫ
КОМИТЕТ
ПО АРХИТЕКТУРЕ И ГРАДОСТРОИТЕЛЬСТВУ
(МОСКОМАРХИТЕКТУРА)

МОСКОВСКИЙ НАУЧНО – ИССЛЕДОВАТЕЛЬСКИЙ И ПРОЕКТНЫЙ ИНСТИТУТ
ТИПОЛОГИИ, ЭКСПЕРИМЕНТАЛЬНОГО ПРОЕКТИРОВАНИЯ

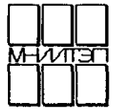

РМ – 2927

ПАНЕЛИ НАРУЖНЫХ СТЕН ТРЕХСЛОЙНЫЕ ПЕРВОГО НЕЖИЛОГО ЭТАЖА h=2.8 м

ДЛЯ ЖИЛЫХ БЛОК-СЕКЦИЙ П44Т

(ПРОИЗВОДСТВА КРАСНОПРЕСНЕНСКОГО ЗАВОДА ЖБК)

РАБОЧИЕ ЧЕРТЕЖИ

ГЛАВНЫЙ ИНЖЕНЕР ИНСТИТУТА	Е. Е. НИКИТИН
РУКОВОДИТЕЛЬ МАСТЕРСКОЙ	А. В. НАДЫСЕВ
ГЛАВНЫЙ ИНЖЕНЕР МАСТЕРСКОЙ №1	А. Э. ЯНКО
ГЛАВНЫЙ АРХИТЕКТОР ПРОЕКТА	В. Б. ШУМОВ
ГЛАВНЫЙ ИНЖЕНЕР ПРОЕКТА	Н. М. ТЕПЛЯКОВА

ВВЕДЕНО В ДЕЙСТВИЕ МНИИТЭП
ПРИКАЗ №26-ТО от 10.06 04г.

МОСКВА, 2004г.

Кат. 14446

1.	Содержание	лист 1с
2.	Пояснительная записка	лист 1п
3.	Номенклатура изделий	листы 1н,2н
4.	Облицовка, общие виды, армирование, раскладка утеплителя	листы 1-33
5.	Арматура	листы 1а-11а
6.	Информационная карта	лист 1и

Договор № 1-8/14

Инв.№ подл. | Подпись и дата | Взам. инв. №

РМ-2927

Содержание

Стадия	Лист	Листов
Р	1с	

МНИИТЭП
Мастерская 1

Карт 14446

1. Альбом РМ–2927 содержит рабочие чертежи трехслойных панелей наружных стен для цокольного и первого этажа жилых блок-секций П44Т –4/17, с размещением в первом этаже высотой h=2,8 м нежилых помещенийб, без конкретной технологии. (Вариант 6)

2. Панели разработаны с учетом изготовления их на Краснопресненском заводе железобетонных конструкций ДСК-1 в горизонтальных формах лицевой поверхностью к поддону.

3. Панели запроектированы в соответствии с требованиями ГОСТ 11024-84 "Панели стеновые наружные бетонные и железобетонные для жилых и общественных зданий", СНиП 2.08.01-89* "Жилые здания" и СНиП 2.03.01-84* "Бетонные и железобетонные конструкции".

4. Панели цокольного этажа состоят из трех слоев: внутреннего и наружного бетонных слоев, соединенных между собой армированными бетонными ребрами и слоя утеплителя.
   Утеплитель, размещенный в среднем слое из плит полистирольного пенопласта ПСБ15А по ТУ2244-007-040001508-96.
5. Панели первого этажа состоят из трех слоев: внутреннего, наружного бетонных слоев и среднего-утеплителя ПСБ15А.
   Бетонные слои армируются плоскими сетками и каркасами и соединяются между собой "Дискретными связями" – ДС в виде железобетонных шпонок.

6. Все требования к изготовлению изделий, к качеству отделки, характеристики бетона, стали -см. пояснительную записку альбома 1РС17-23, 1РС41-49 вариант 1 и РС1 – 4142 вариант 3.
7. Замена арматурной стали AII и AIII в арматурных изделиях и закладных деталях на термомеханически- упрочненную свариваемую арматуру класса А400С и класса А500С производится в соответствии с Территориальными строительными нормами г. Москвы ТСН102-00 "Железобетонные конструкции с арматурой класса А500С и А400С

8. Отделочные чертежи фасадных поверхностей наружных цокольных стен и наружных стен первого этажа приведены в настоящем альбоме.

9. Предел огнестойкости не менее 30мин.
   (СНиП 21-01-97).

10. Материалы для изготовления панелей наружных стен должны удовлетворять требованиям норм радиационной безопасности (НРБ-96).
    Гигиенические нормы ГН 2.6.1.054-96 глава 7п.п.7.3.5 и глава 9.

11. Маркировка узлов:

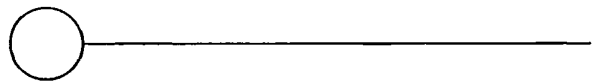

номер узла

номер листа, где расположен узел

Рук.маст	Надысев		
Гл. инж..м	Янко		
ГАП	Шумов		
ГИП	Теплякова		

РМ-2927

Пояснительная записка

Стадия	Лист	Листов
Р	1п	

МНИИТЭП
МАСТЕРСКАЯ №1

Договор № 1-8/14

Карт 14446

№№ П/П	Марка изделия по ГОСТ	Марка изделия по проекту	Эскиз изделия	Параметры изделия: Размеры, мм Д	Ш	В	Площадь м²	Объем м³	Проектная масса, т	Объем, м³: Тяжелый бетон γ=2400	Мелкозернист. бетон γ=2300	Облицов. плитка γ=1600	Утеплит ПСБ а=125	Утеплит ПСБ а=100	Утеплит ПСБ а=50		Тип конструкции	№№ листов р.ч.
										Класс, марка: 200	200		15А	15А	15А			
1	2	3	4	5	6	7	8	9	10	11	12	13	14	15	16	17	18	19
1		1НЦН 63-3и	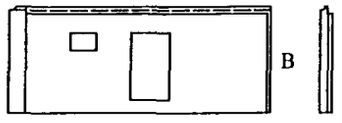	6280	280	2395	13.78	3.51	5.57	1.11	1.25	-	0.53	0.53	0.09			
2		1НЦН63-120	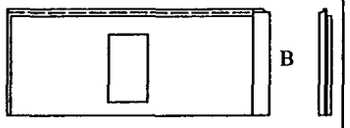	6280	280	2395	14.13	3.63	5.87	1.19	1.30	-	0.53	0.55	0.06			
3		1НЦН63-120																
4		1НЦН 38-81	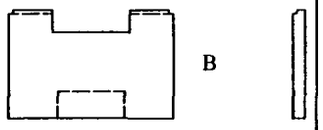	3780	280	2395	8.30	2.27	3.59	0.74	0.78	-	0.27	0.42	0.06			
5		1НЦ 34-31	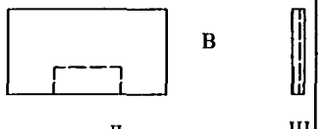	3360	280	1730	5.81	1.61	2.53	0.56	0.51	-	-	0.49	0.05			

Рук.маст.	Надысев	
Гл.инж.м.	Янко	
ГАП	Шумов	
ГИП	Теплякова	
Исполнил	Кириенко	
Проверил	Журавлева	
Н.контр.	Терентьева	

РМ-2927

Номенклатура

Стадия	Лист	Листов
Р	1Н	

МНИИТЭП
Мастерская 1

Взам. инв. № | Подпись и дата | Инв.№ подл.

Карт. 14446

№№ П/П	Марка изделия по ГОСТ	Марка изделия по проекту	Эскиз изделия	Параметры изделия: Размеры, мм Д	Ш	В	Площадь м²	Объем м³	Проектная масса, т	Объем, м³: Тяжелый бетон ρ=2400 Класс, марка 200	Мелкозернист. бетон ρ=2300 200	Облицов. плитка ρ=1600	Утеплит. ПСБ а=125 15А	Утеплит ПСБ а=100 15А	Утеплит ПСБ а=50 а=40 15А	Утеплит. ПСБ а=130	Тип конструкции	№№ листов р.ч.
1	2	3	4	5	6	7	8	9	10	11	12	13	14	15	16	17	18	19
6		1Н64-80-М1-Р	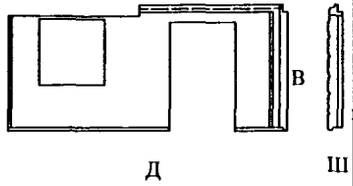	6385	350	2865	12.08	3.54	5.63	0.80	1.60	-	-	0.30	0.05 / 0.01	1.08		
7		1Н38-81-М1	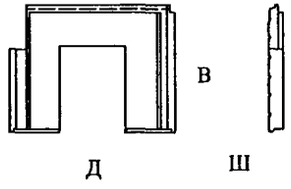	3780	350	2865	7.76	2.19	3.65	0.51	1.05	-	-	-	0.09	0.54		
8		1Н35-10-М1	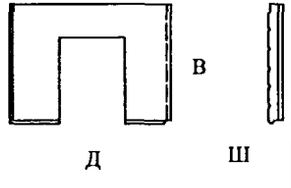	3485	350	2700	6.49	1.92	2.92	0.43	0.81	-	-	-	-	0.68		
9		1Н35-11-М1																

Рук.маст.	Надысев	
Гл.инж.м.	Янко	
ГАП	Шумов	
ГИП	Теплякова	
Исполнил	Кириенко	
Проверил	Журавлева	
Н.контр.	Терентьева	

РМ-2927

Номенклатура

Стадия	Лист	Листов
Р	2Н	

МНИИТЭП
Мастерская 1

Инв.№ подл. | Подпись и дата | Взам. инв. №

Калинд 14446

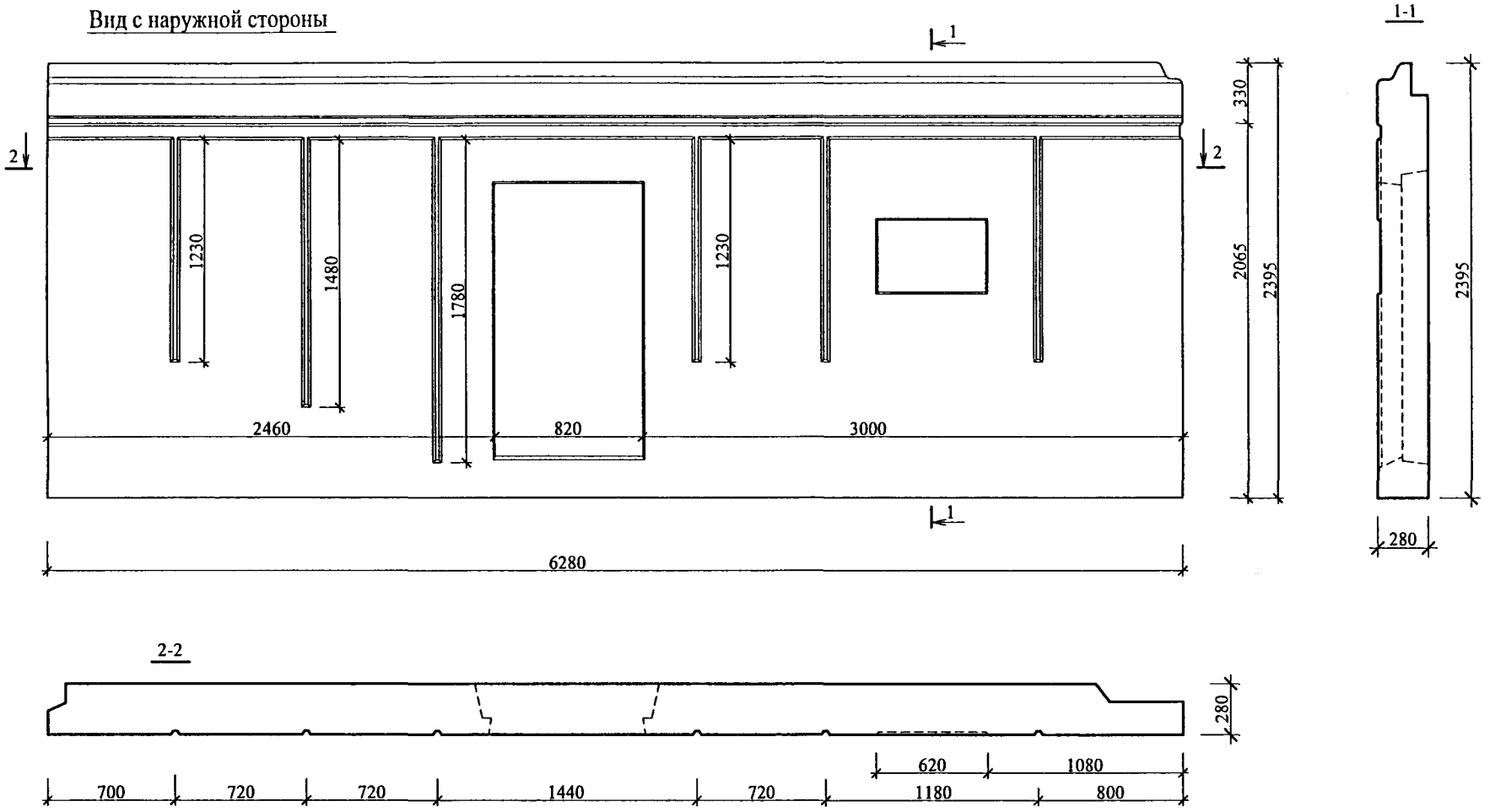

Узлы и сечения см. РС1-4142 Вариант 3

РУК. МАСТ.	НАДЫСЕВ		
ГЛ. ИНЖ. М.	ЯНКО		
ГАП	ШУМОВ		
ГИП	ТЕПЛЯКОВА		
ИСПОЛНИЛ	СИДОРИНА		
ПРОВЕРИЛ	ШУМОВ		
НОРМ. КОНТР.	ЦЫГАНКОВА		

РМ-2927

1НЦН 63-3 и
Общий вид

СТАДИЯ	ЛИСТ	ЛИСТОВ
Р	1	33

МНИИТЭП
Мастерская 1

Инв. и подл. 1029866 | Подпись и дата | Взамен инв.N

Вид с внутренней стороны

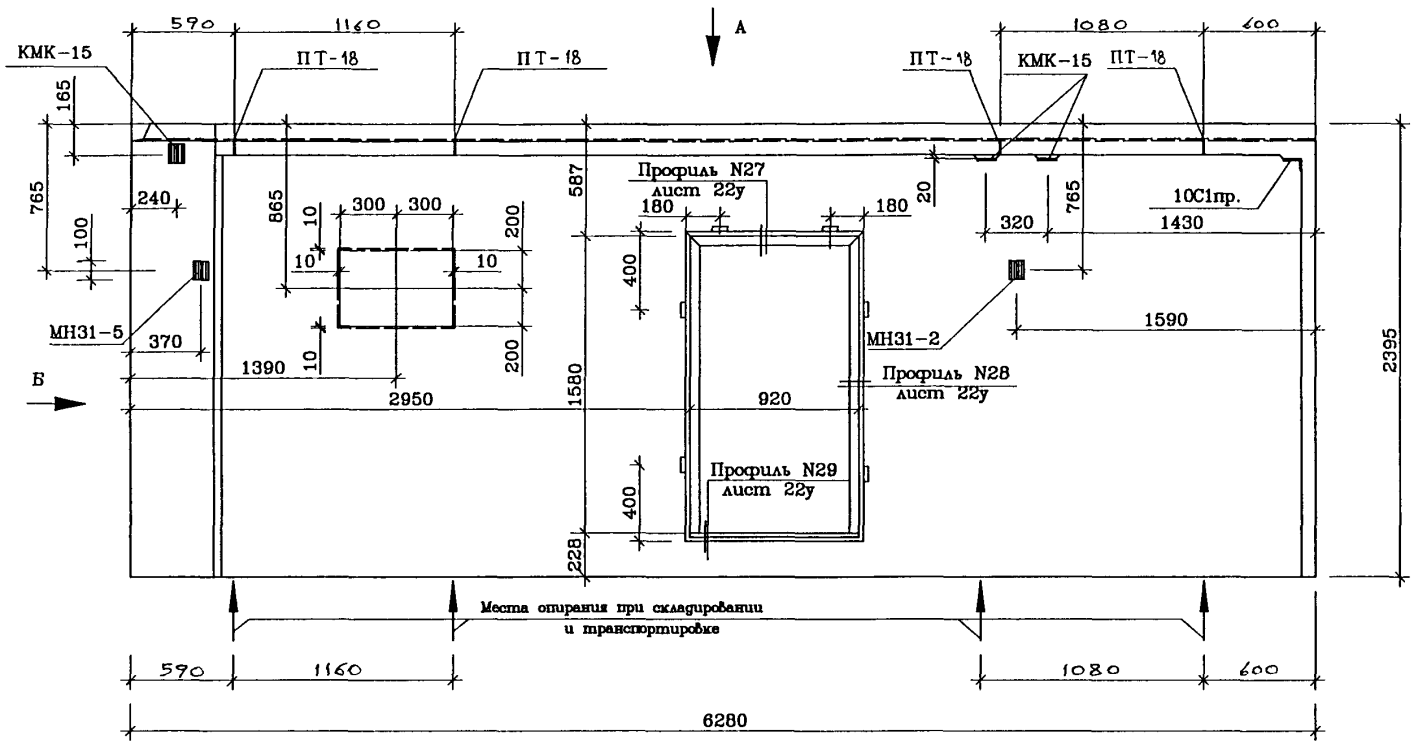

Вид Б

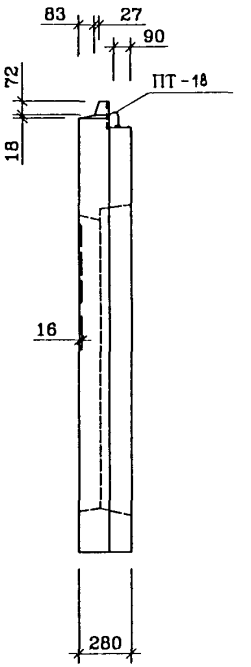

Вид А

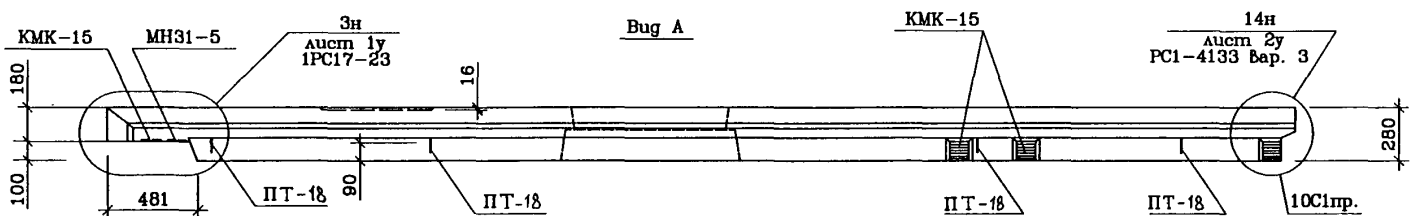

Армирование панели см. альбом 1РС 17-23
изделие 1НЦН 63-3, лист 14.

Рук.маст.	Надысев	
Гл.инж.	Янко	
ГАП	Шумов	
ГИП	Теплякова	
Исполн.	Субботина	
Провер.	Елифёрова	
Н.контр.	Маклакова	

РМ-2927

1НЦН 63-3и
Общий вид

Стадия	Лист	Листов
Р	2	33

МНИИТЭП
Мастерская 1

Инв.N подл. | Подпись и дата | Взам. инв.N

Калинд 14446

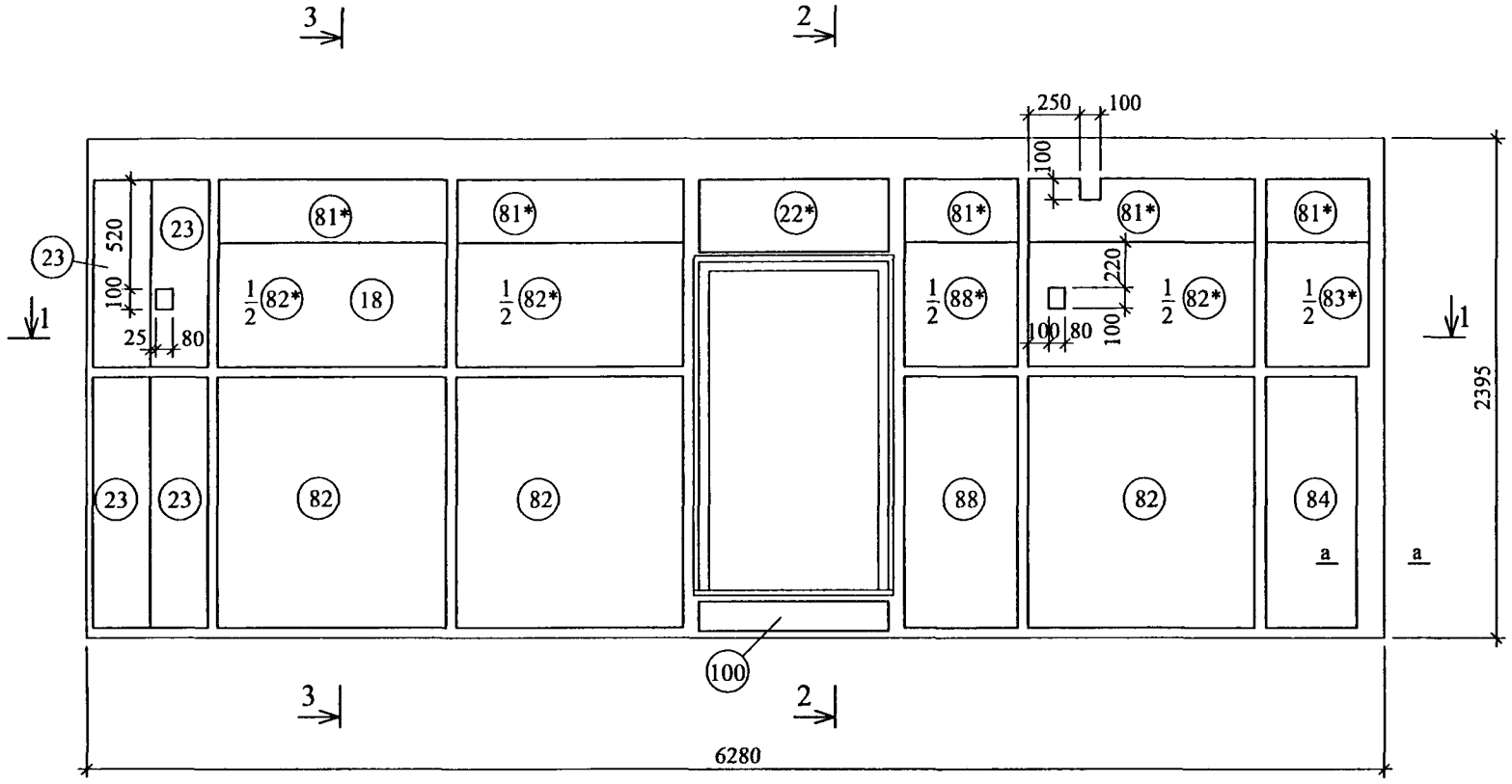

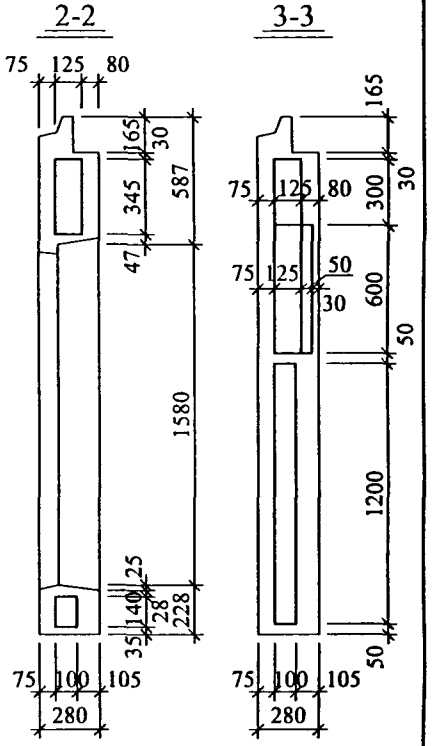

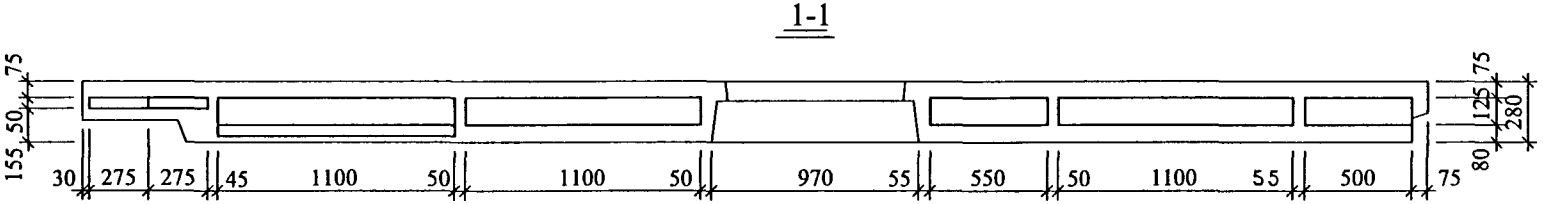

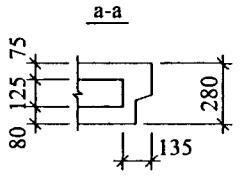

Рук.маст.	Надысев		
Гл.инж м	Янко		
ГИП	Теплякова		
Исполнил	Кириенко		
Проверил	Журавлева		
Н контр.	Терентьева		

РМ-2927

1НЦН63-3и

Раскладка утеплителя

Стадия	Лист	Листов
Р	3	33

МНИИТЭП
Мастерская 1

инв.N подл. | подпись и дата | взам.инв. N

Калинина

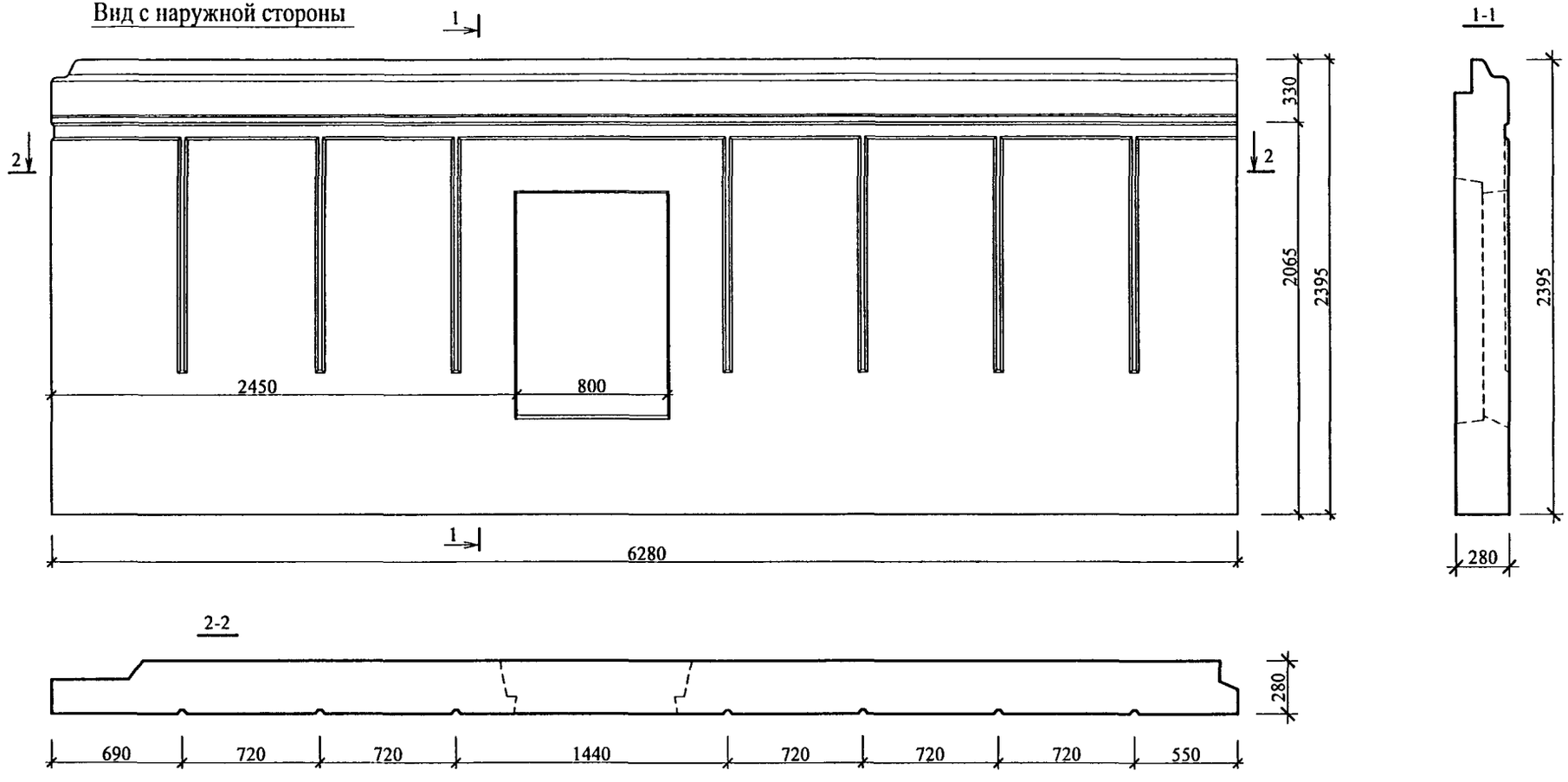

Узлы и сечения см. РС1-4142 Вариант 3

РУК. МАСТ.	НАДЫСЕВ		
ГЛ. ИНЖ. М.	ЯНКО		
ГАП	ШУМОВ		
ГИП	ТЕПЛЯКОВА		
ИСПОЛНИЛ	СИДОРИНА		
ПРОВЕРИЛ	ШУМОВ		
НОРМ. КОНТР	ЦЫГАНКОВА		

РМ-2927

1НЦН 63-120
1НЦН 63-130
Общий вид

СТАДИЯ	ЛИСТ	ЛИСТОВ
Р	4	33

МНИИТЭП
Мастерская 1

Взамен инв.N

Подпись и дата

Инв. и подл.

Вид с внутренней стороны

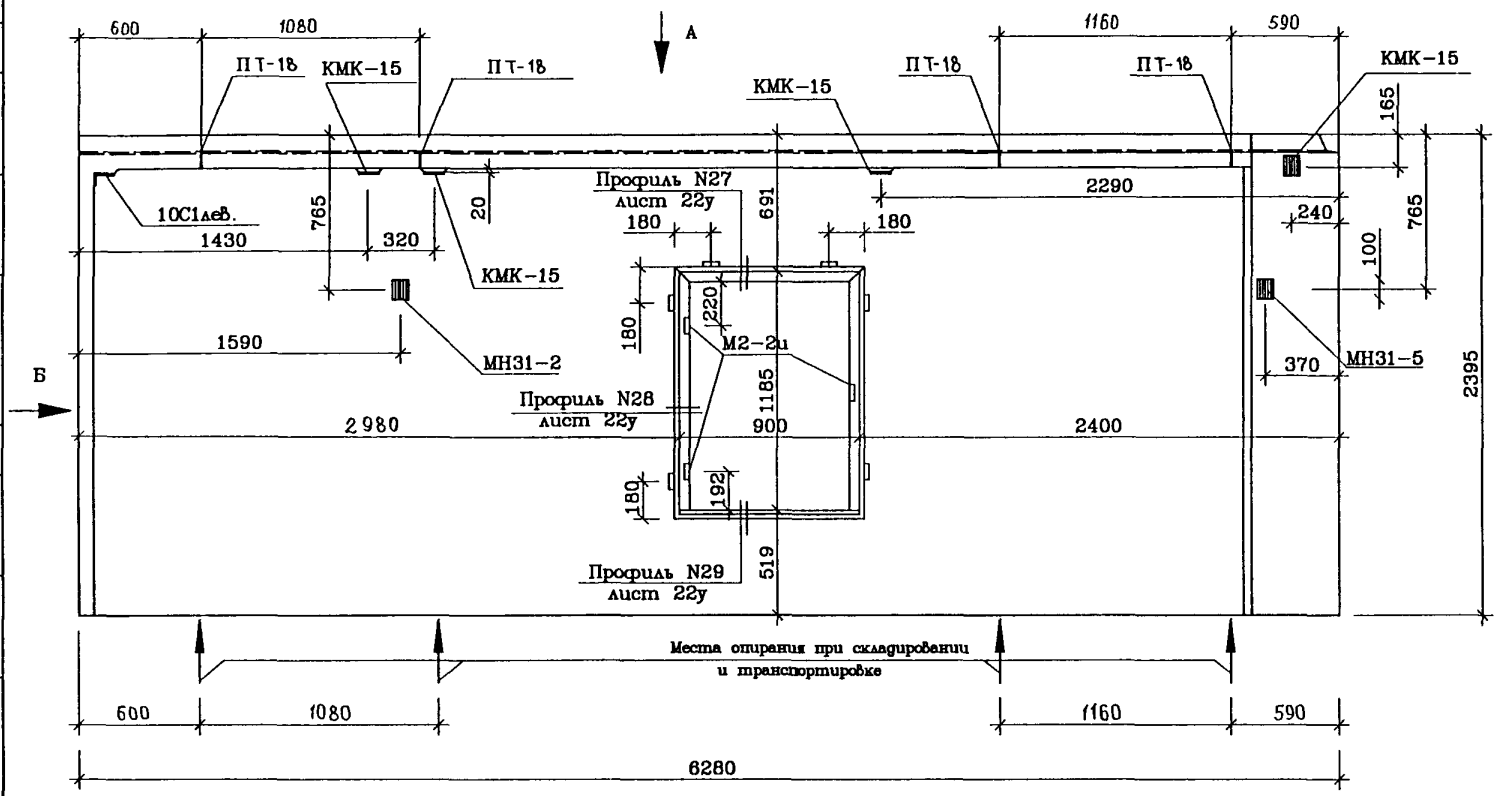

Вид Б

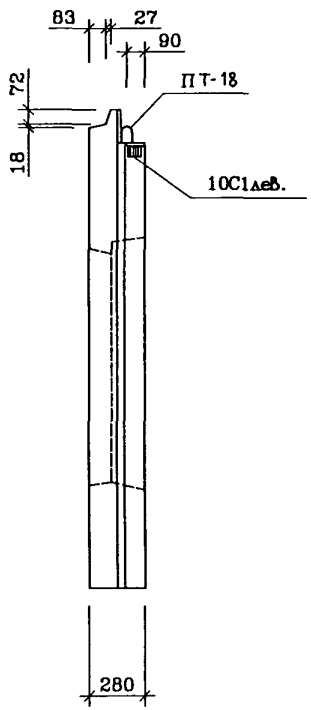

Вид А

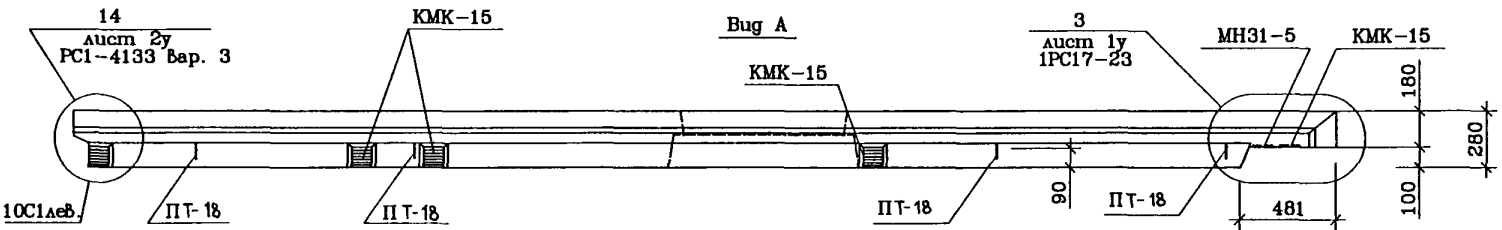

Рук.маст.	Надысев		
Гл.инж.	Янко		
ГАП	Шумов		
ГИП	Теплякова		
Исполн.	Субботина		
Провер.	Елиферова		
Н.контр.	Маклакова		

РМ-2927

1НЦН 63-120
Общий вид

Стадия	Лист	Листов
Р	5	33

МНИИТЭП
Мастерская 1

Инв.N подл. | Подпись и дата | Взам. инв.N

Калинина

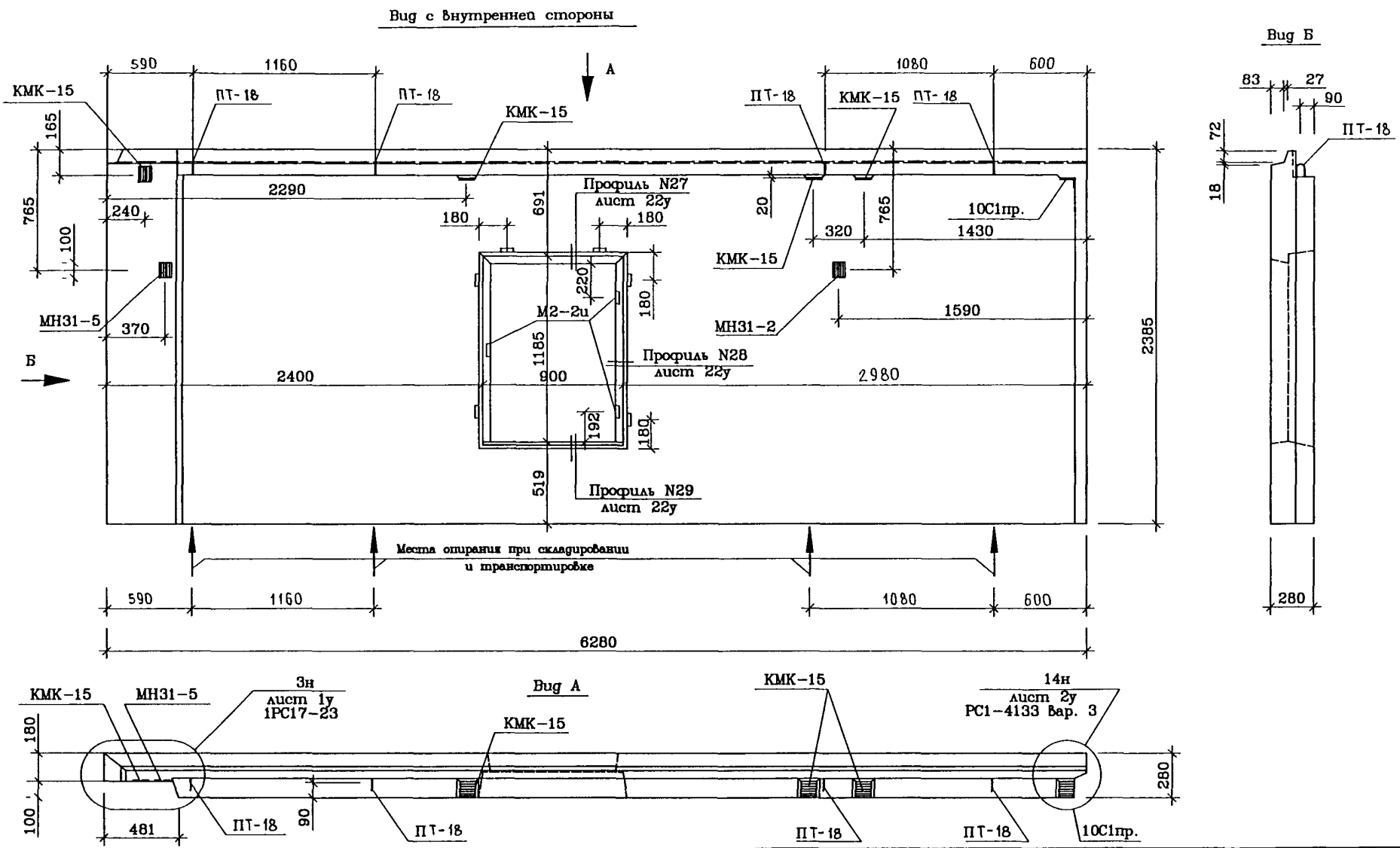

Рук.маст.	Надысев		
Гл.инж.	Янко		
ГАП	Шумов		
ГИП	Теплякова		
Исполн.	Субботина		
Провер.	Елиферова		
Н.контр.	Маклакова		

РМ-2927

1НЦН 63-130
Общий Вид

Стадия	Лист	Листов
Р	6	33

МНИИТЭП
Мастерская 1

Инв.N подл. | Подпись и дата | Взам. инв.N

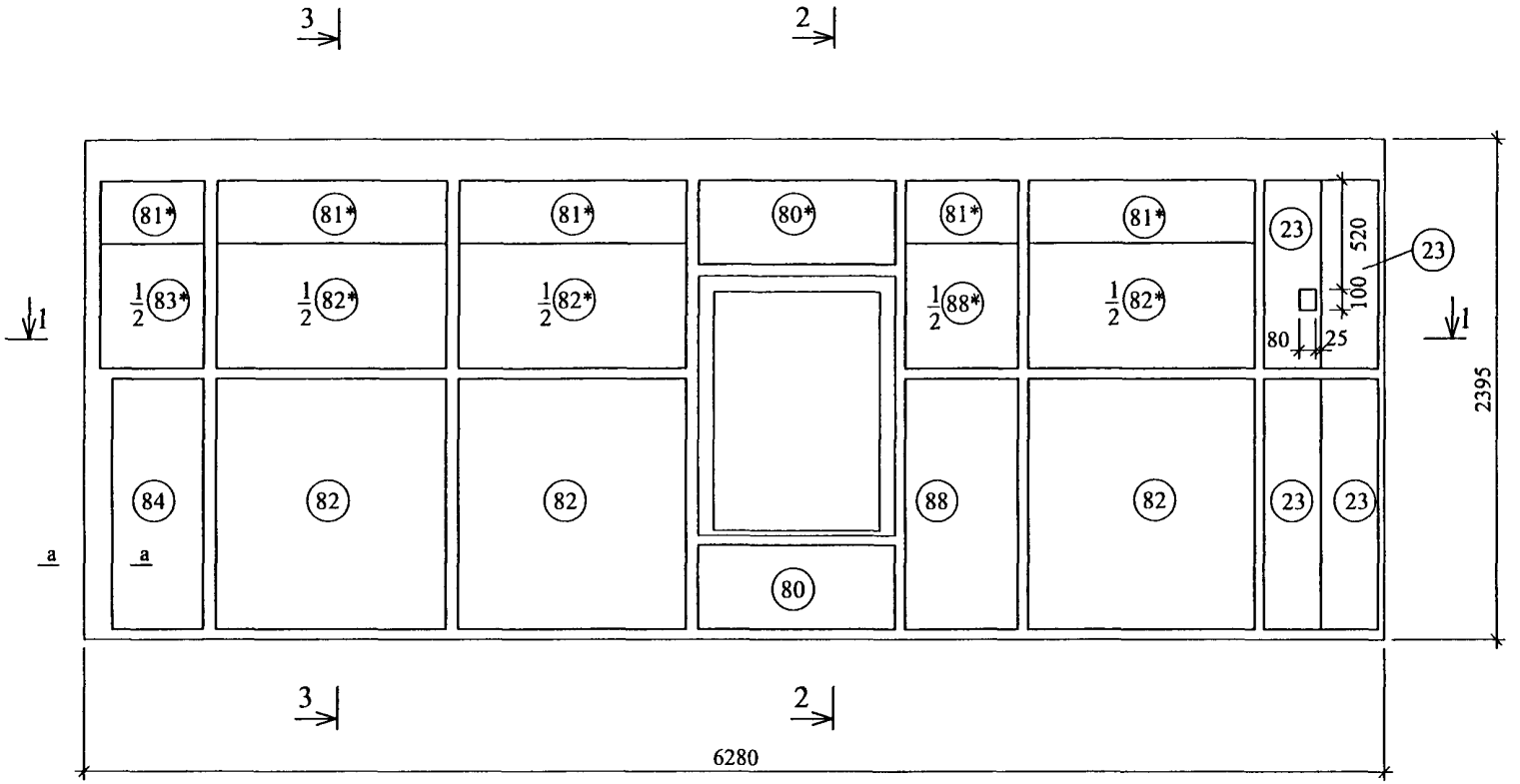

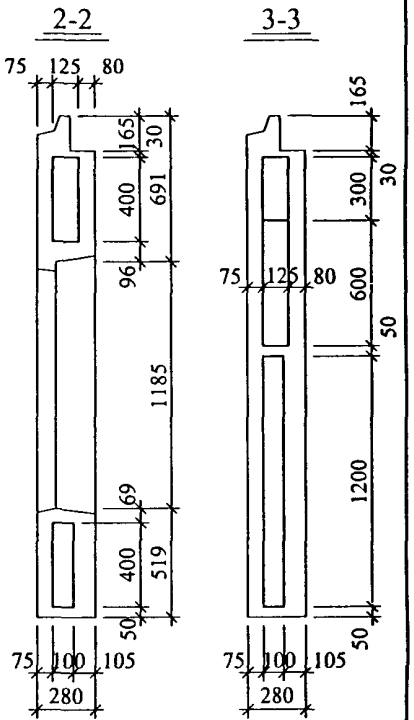

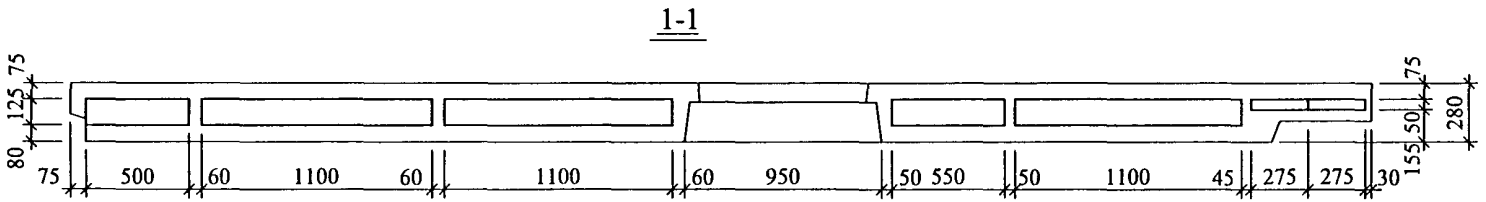

Раскладка утеплителя 1НЦН63-130 - зеркальна

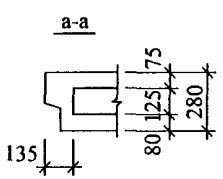

Рук.маст.	Надысев		
Гл.инж.м.	Янко		
ГИП	Теплякова		
Исполнил	Кириенко		
Проверил	Журавлева		
Н.контр.	Терентьева		

РМ-2927

1НЦН63-120
1НЦН63-130
Раскладка утеплителя

Стадия	Лист	Листов
Р	7	33

МНИИТЭП
Мастерская 1

инв.N подл. | подпись и дата | взам.инв. N

Калиф 14446

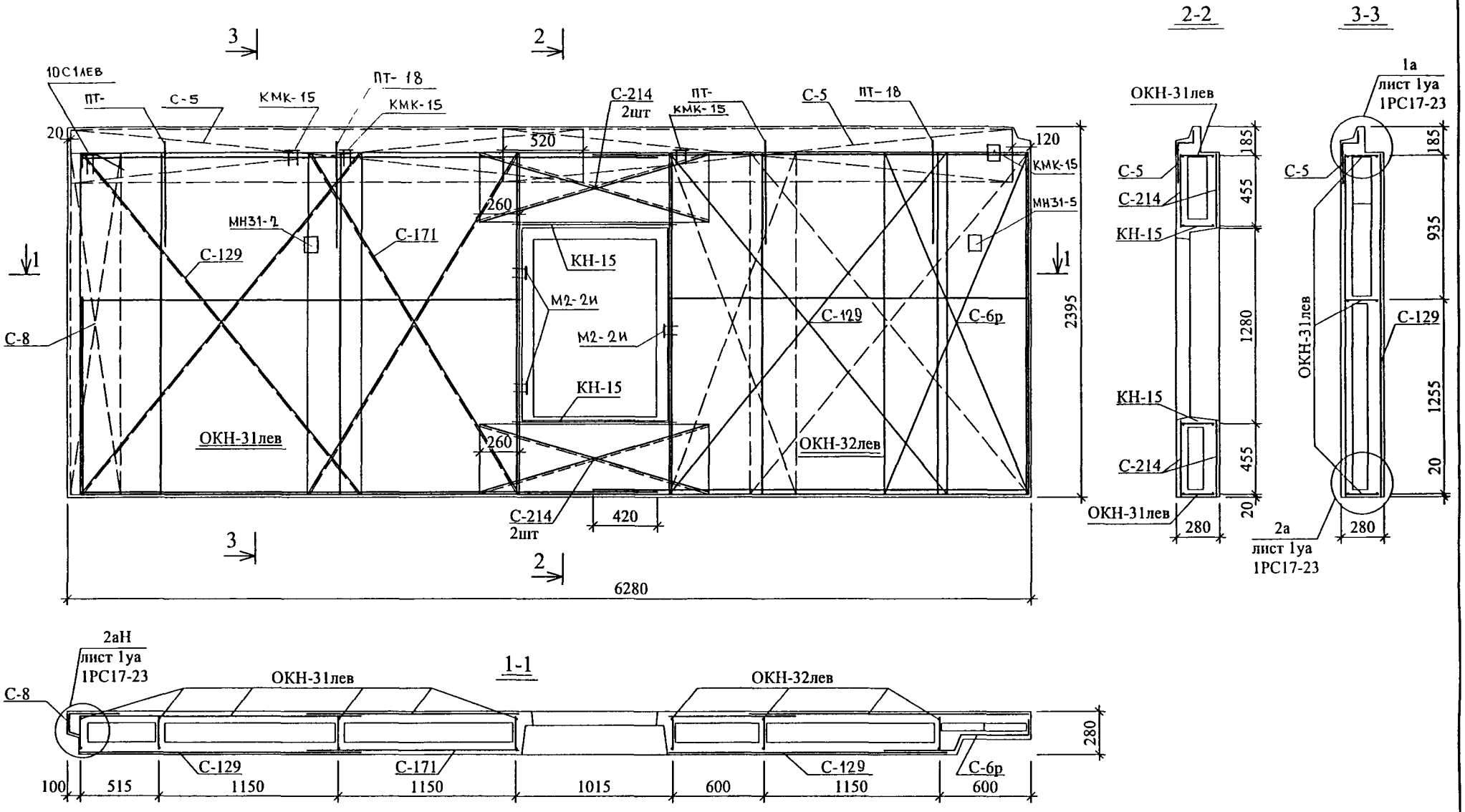

Армирование панели 1НЦН63-130 - зеркально

Рук.маст.	Надысев		
Гл.инж.м.	Янко		
ГИП	Теплякова		
Исполнил	Кириенко		
Проверил	Журавлева		
Н.контр.	Терентьева		

РМ-2927

1НЦН63-120
1НЦН63-130
Армирование

Стадия	Лист	Листов
Р	8	33

МНИИТЭП
Мастерская 1

инв.N подл.	подпись и дата	взам.инв. N
1029286		

Калид 14446

Спецификация стали				
NN П/П	Марка детали	Кол. шт	Масса, кг	
			Одной детали	Всех деталей
1	ОКН-31лев	1	28,03	28,03
2	ОКН-32лев	1	25,38	25,38
3	КН-15	2	1,03	2,06
4	С-5	2	3,89	7,78
5	С-6р	1	5,01	5,01
6	С-8	1	2,04	2,04
7	С-129	2	4,95	9,90
8	С-171	1	3,73	3,73
9	С-214	4	0,82	3,28
10	ПТ-18	4	5,47	21,88
11	ОС-4	1	0,24	0,24
12	КМК-15	3	0.86	2,58
13	10С1лев	1	1,25	1,25
14	МН31-5	1	0,91	0,91
15	МН31-2	1	0,79	0,79
16	М2-2и	3	0,40	1,20
			Итого:	116,06

NN поз.	Размеры, мм			Кол шт
	Длина	Ширина	Толщина	
23	1200	275	50	2
23	п.м.	275	50	1,8
80*	п.м	400	125	0,95
80	п.м.	400	100	0,95
81*	п.м	300	125	4,35
82	1200	1100	100	3
82*	1200	1100	125	1,5
83*	1200	500	125	0,5
84	1200	440	100	1
88	1200	550	100	1
88*	1200	550	125	0,5

Рук.маст.	Надысев		
Гл.инж.м.	Янко		
ГИП	Теплякова		
Исполнил	Кириенко		
Проверил	Журавлева		
Н.контр.	Терентьева		

РМ-2927

1НЦН63-120
1НЦН63-130
Спецификация стали

Стадия	Лист	Листов
Р	9	33

МНИИТЭП
Мастерская 1

инв.N подл.	подпись и дата	взам.инв. N
1029866		

Калид14446

Вид с наружной стороны

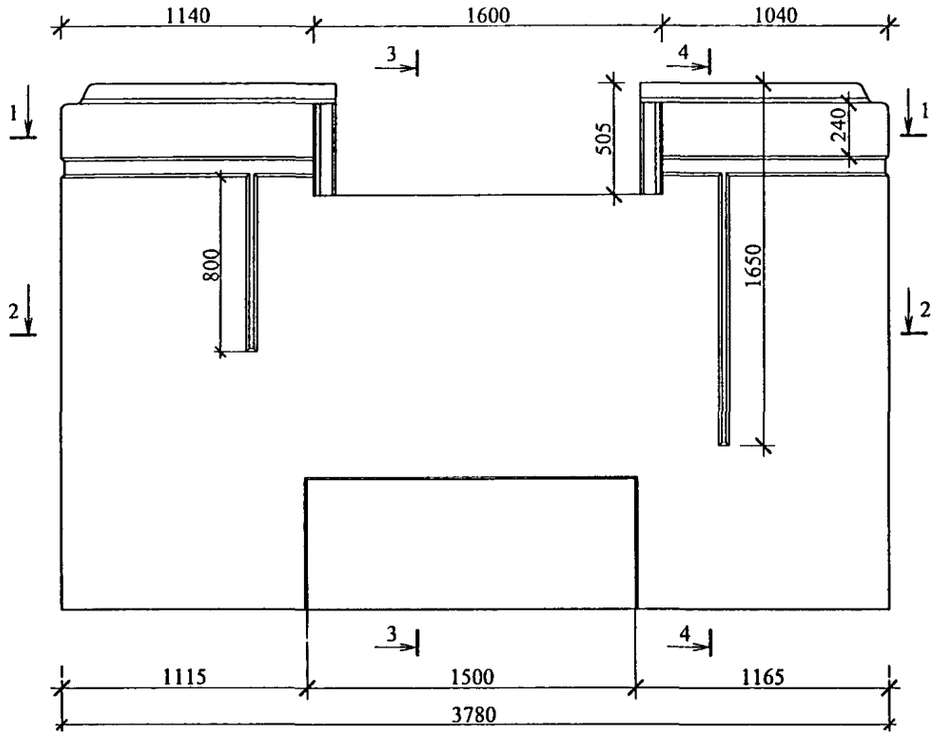

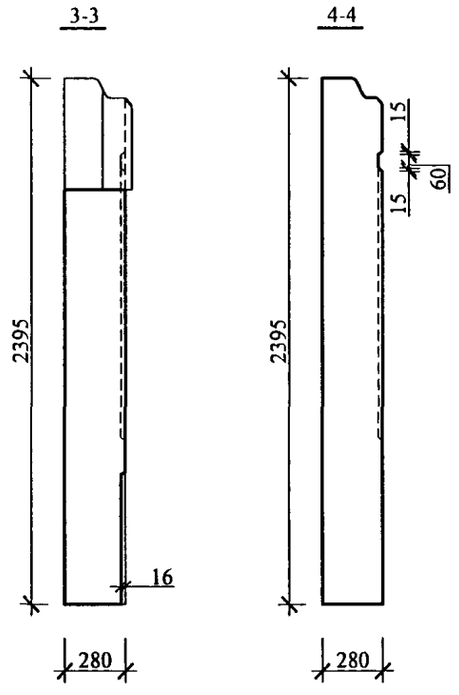

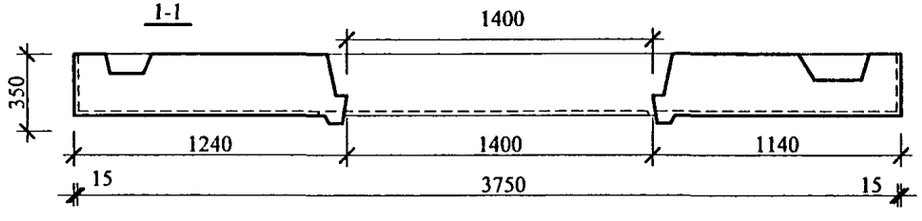

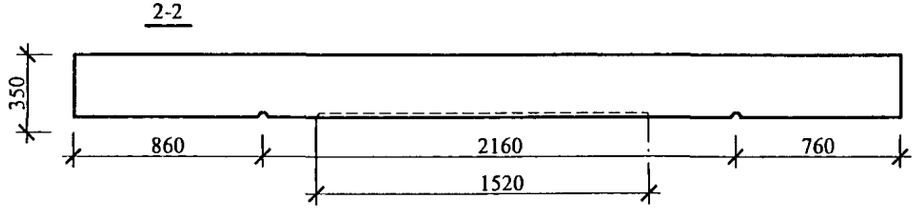

Узлы и сечения см. РС1-4142 Вариант 3

РУК. МАСТ.	НАДЫСЕВ		
ГЛ. ИНЖ. М.	ЯНКО		
ГАП	ШУМОВ		
ГИП	ТЕПЛЯКОВА		
ИСПОЛНИЛ	СИДОРИНА		
ПРОВЕРИЛ	ШУМОВ		
НОРМ. КОНТР.	ЦЫГАНКОВА		

РМ-2927

1НЦН 38-81
Общий вид

СТАДИЯ	ЛИСТ	ЛИСТОВ
Р	10	33

МНИИТЭП
Мастерская 1

Инв. и подл. | Подпись и дата | Взамен инв.N

Вид с внутренней стороны

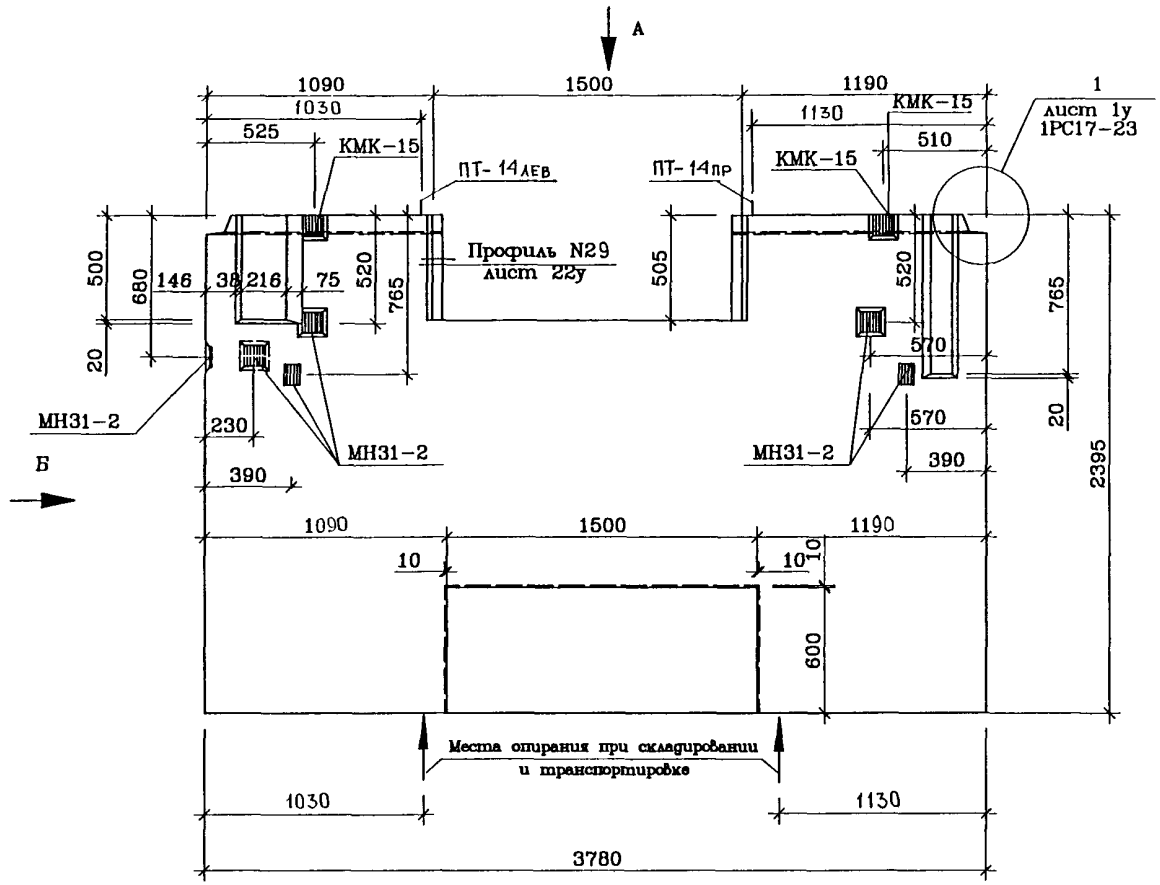

Вид Б

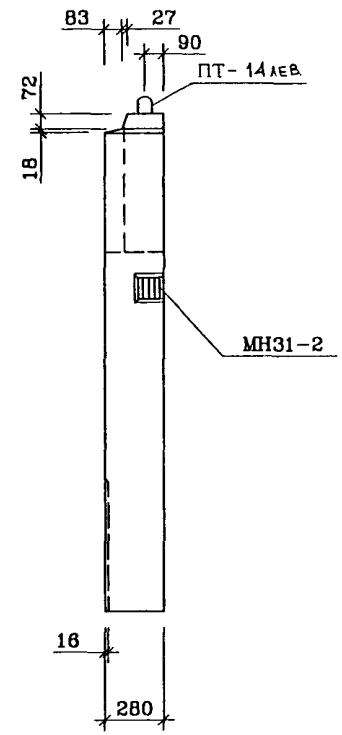

Вид А

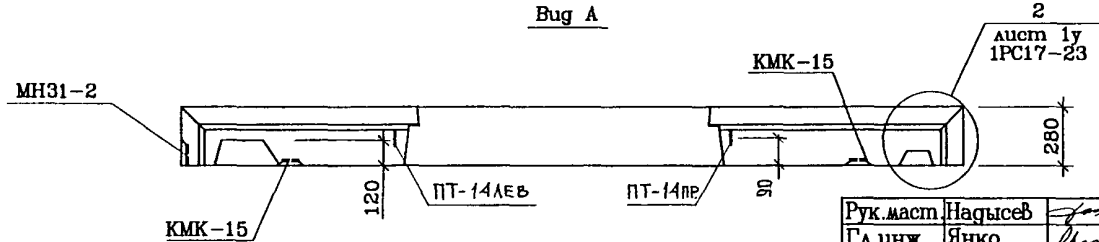

Рук.маст.	Надысев		
Гл.инж.	Янко		
ГАП	Щумов		
ГИП	Теплякова		
Исполн.	Субботина		
Провер.	Елиферова		
Н.контр.	Маклакова		

РМ-2927

1НЦН 38-81
Общий вид

Стадия	Лист	Листов
Р	11	33

МНИИТЭП
Мастерская 1

Инв.N подл. | Подпись и дата | Взам. инв.N

Калиев 14446

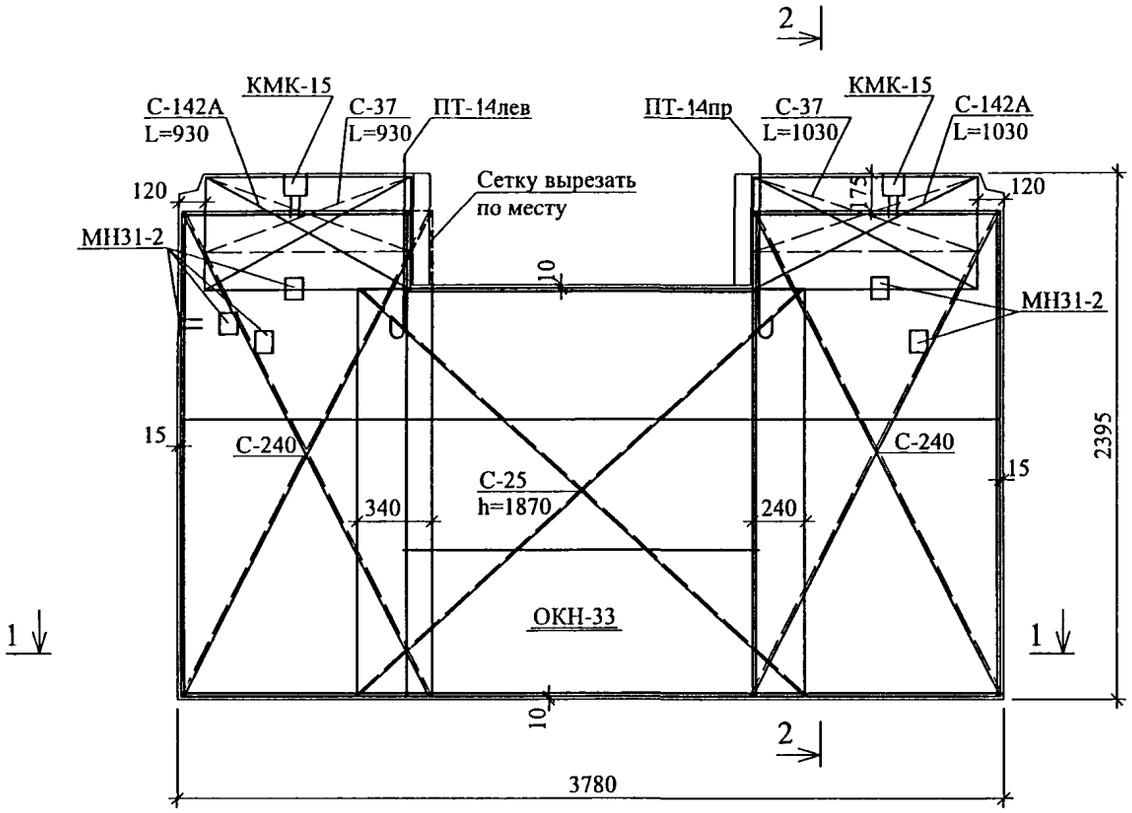

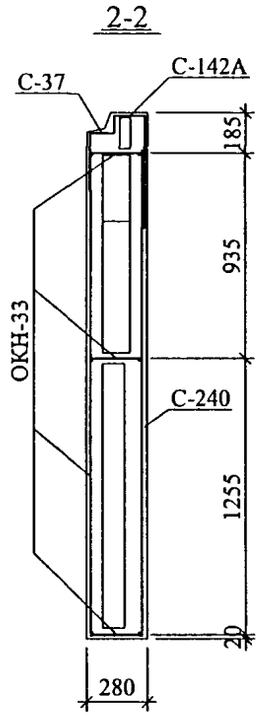

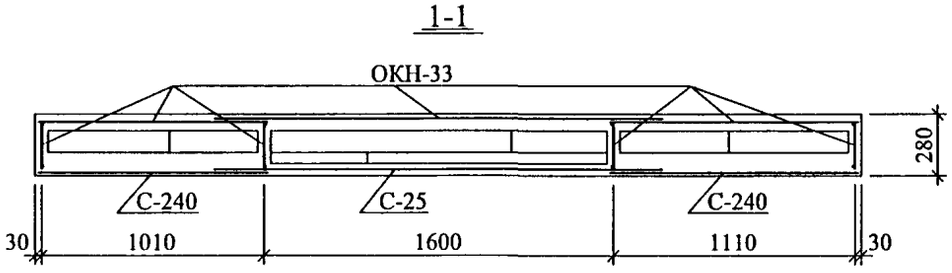

Спецификация стали				
NN П/П	Марка детали	Кол. шт	Масса, кг Одной детали	Масса, кг Всех деталей
1	ОКН-33	1	35,03	35,03
2	С-37	1	2,35	2,35
3	С-142А	1	2,28	2,28
4	С-25	1	6,74	6,74
5	С-240	2	3,20	6,40
6	ПТ-14л/пр	2	3.00	6,00
7	КМК-15	2	0.86	1,72
7	МН31-2	6	0,79	4,74
			Итого:	65,26

Рук.маст.	Надысев		
Гл.инж.м.	Янко		
ГИП	Теплякова		
Исполнил	Кириенко		
Проверил	Журавлева		
Н.контр.	Терентьева		

РМ-2927

1НЦН38-81

Армирование

Стадия	Лист	Листов
Р	12	33

МНИИТЭП
Мастерская 1

инв.N подл. | подпись и дата | взам.инв. N

1029866

Калин 14446

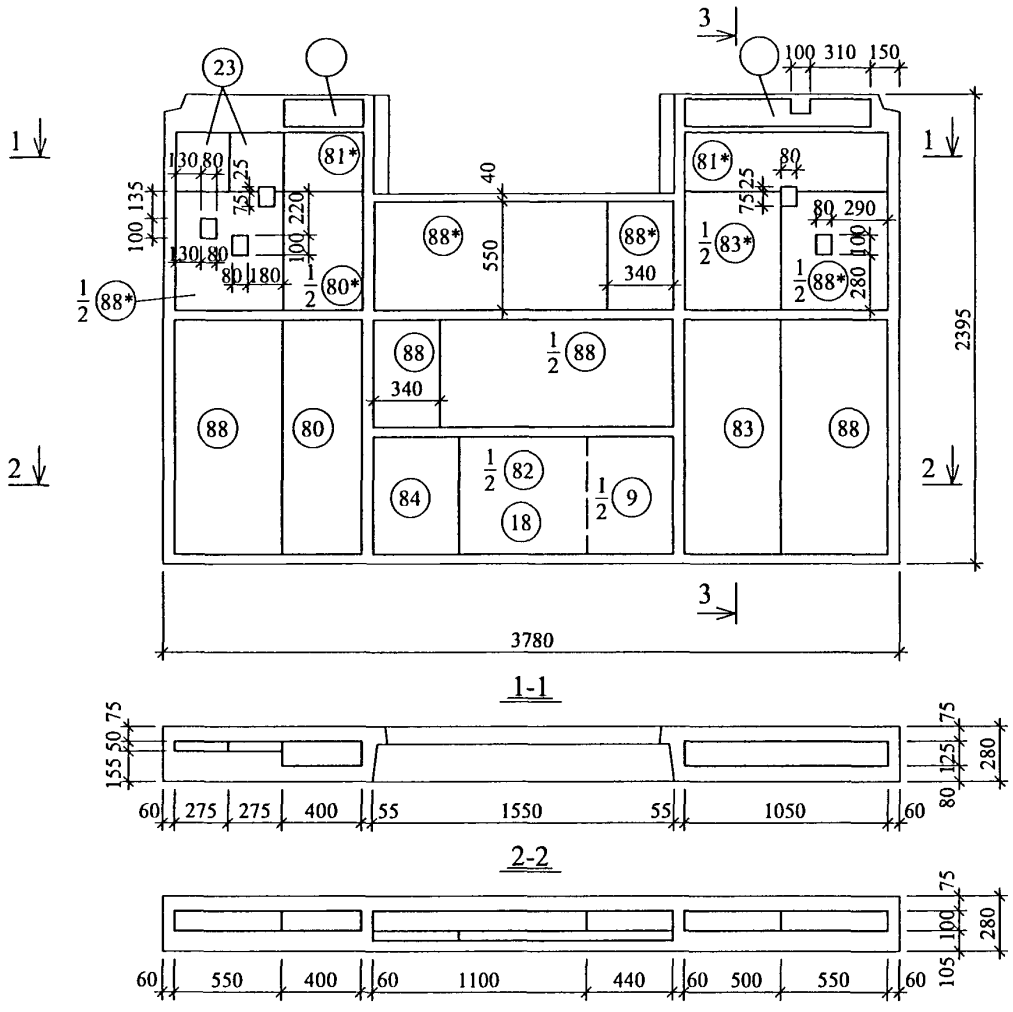

NN поз.	Размеры, мм			Кол. шт
	Длина	Ширина	Толщина	
9	1200	440	50	0,5
18	1100	600	50	1
80	1200	400	100	1
80*	1200	400	125	0,5
81*	п.м.	300	125	1,45
82	1200	1100	100	0,5
83	1200	500	100	1
83*	1200	500	125	0,5
88	1200	550	100	3
88	п.м.	550	100	0,34
88*	1200	550	125	3
88*	п.м.	550	125	0,34
23	п.м.	275	50	0,60
	п.м.	140	50	1,36

Рук.маст.	Надысев	
Гл.инж.м.	Янко	
ГИП	Теплякова	
Исполнил	Кириенко	
Проверил	Журавлева	
Н.контр.	Терентьева	

РМ-2927

1НЦН38-81

Раскладка утеплителя

Стадия	Лист	Листов
Р	13	33

МНИИТЭП
Мастерская 1

инв.N подл. | подпись и дата | взам.инв. N

1024886

Калид14446

Вид с внутренней стороны

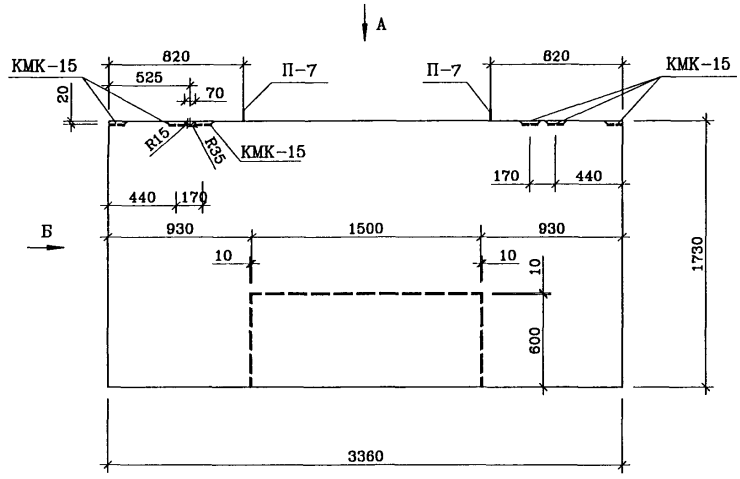

Вид "Б"

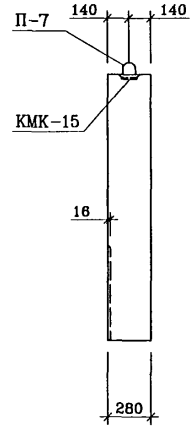

Вид "А"

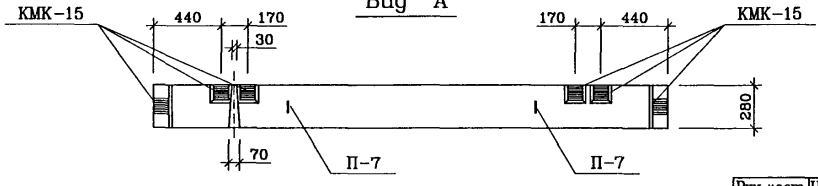

Рук.маст.	Надысев	
Гл.инж.	Янко	
ГАП	Цыганкова	
ГИП	Теплякова	
Исполн.	Субботина	
Провер.	Журавлева	
Н.контр.	Маклакова	

РМ-2927

1НЦ34-31
Общий вид

Стадия	Лист	Листов
Р	14	33

МНИИТЭП
Мастерская 1

Инв.N подл. | Подпись и дата | Взам. инв.N

Калинд 14446

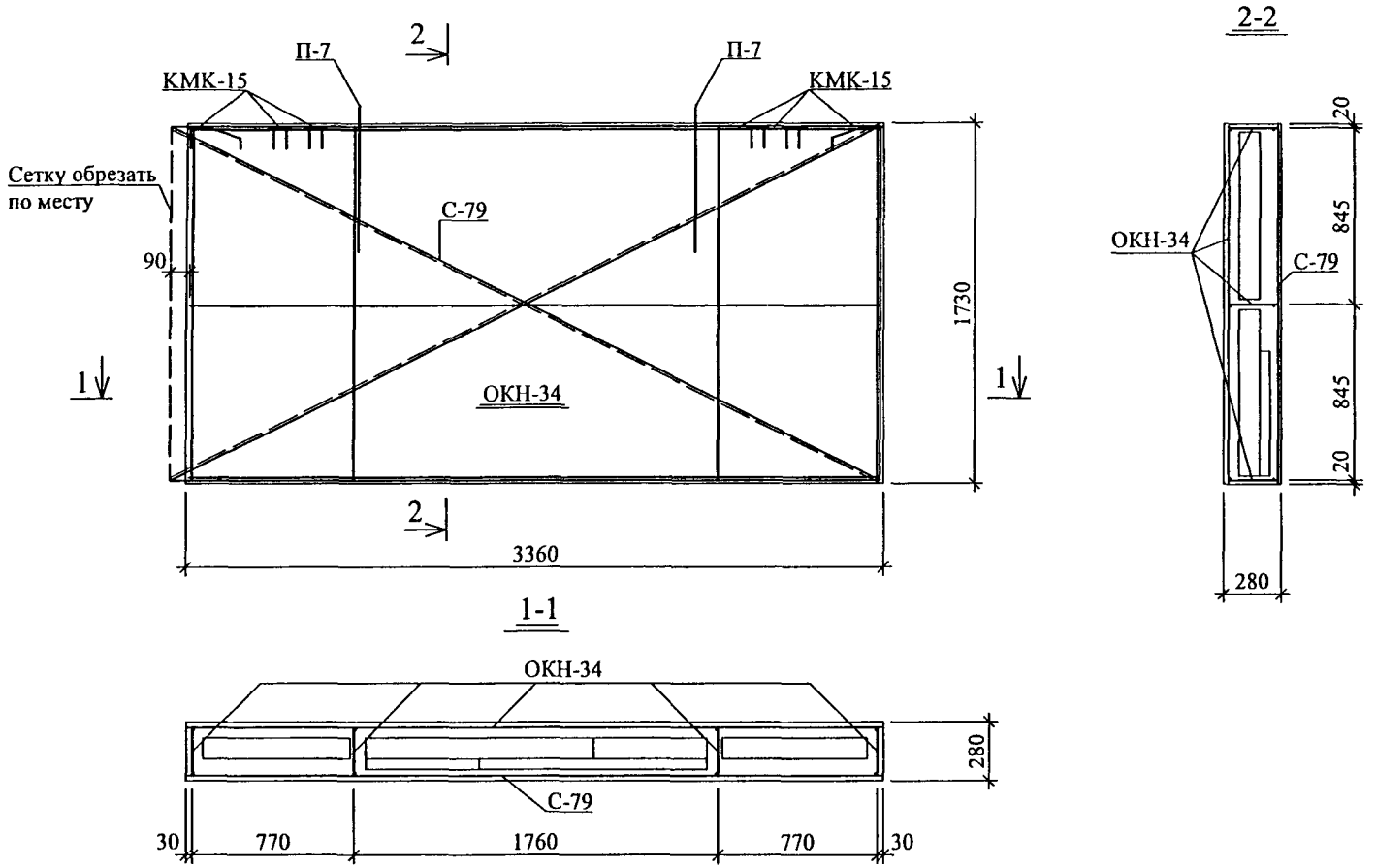

Спецификация стали				
NN П/П	Марка детали	Кол. шт	Масса, кг Одной детали	Масса, кг Всех деталей
1	ОКН-34	1	23.40	23.40
2	С-79	2	7.38	14.76
3	П-7	2	1.79	3,58
4	КМК-15	6	0.86	5.16
			Итого:	46.90

Рук.маст.	Надысев		РМ-2927			
Гл.инж.м.	Янко					
ГИП	Теплякова					
Исполнил	Кириенко		1НЦ34-31	Стадия	Лист	Листов
Проверил	Журавлева			Р	15	33
Н.контр.	Терентьева		Армирование	МНИИТЭП Мастерская 1		

инв.N подл. | подпись и дата | взам.инв. N

Калит 14446

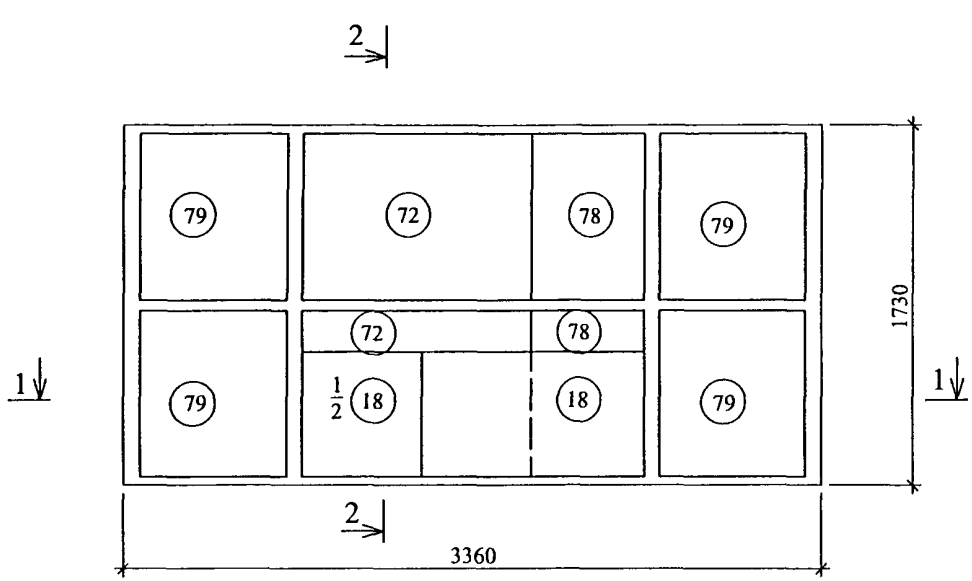

2-2

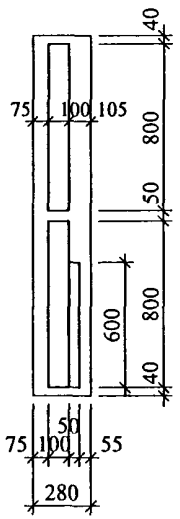

1-1

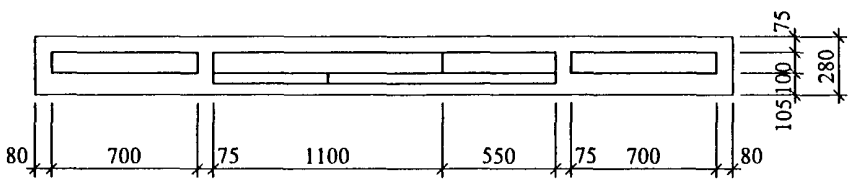

NN поз.	Размеры, мм			Кол. шт
	Длина	Ширина	Толщина	
79	800	700	100	4
72	800	1100	100	2
78	800	550	100	2
18	1100	600	50	1.5

Рук.маст.	Надысев	
Гл.инж.м.	Янко	
ГИП	Теплякова	
Исполнил	Кириенко	
Проверил	Журавлева	
Н.контр.	Терентьева	

РМ-2927

1НЦ34-31

Раскладка утеплителя

Стадия	Лист	Листов
Р	16	33

МНИИТЭП
Мастерская 1

инв.N подл. | подпись и дата | взам.инв. N

Карт 14446

Вид с наружной стороны

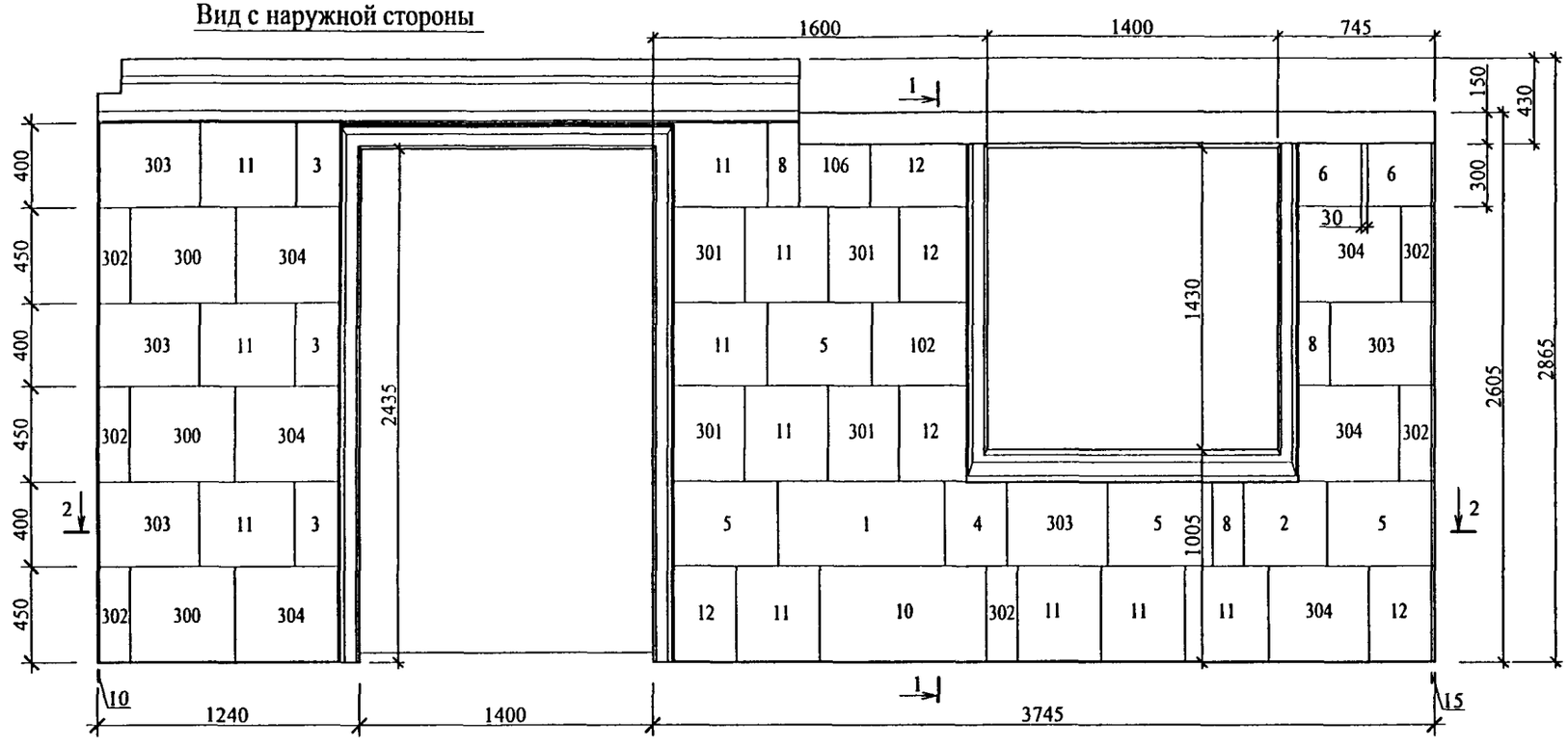

Спецификация матриц:

N ПОЗ.	РАЗМЕРЫ /мм/	КОЛИЧЕСТВО /штук/
1	400x800	1
2	400x400	1
3	400x200	3
4	400x300	1
5	400x500	4
6	300x300	2
8	400x150	3
10	450x800	1
11	400x450	11

N ПОЗ.	РАЗМЕРЫ /мм/	КОЛИЧЕСТВО /штук/
12	450x300	5
102	400x440	1
106	300x340	1
300	450x500	3
301	450x340	4
302	450x150	6
303	400x480	5
304	450x480	6

РУК. МАСТ.	НАДЫСЕВ	
ГЛ. ИНЖ. М.	ЯНКО	
ГАП	ШУМОВ	
ГИП	ТЕПЛЯКОВА	
ИСПОЛНИЛ	СИДОРИНА	
ПРОВЕРИЛ	ШУМОВ	
НОРМ. КОНТР.	ЦЫГАНКОВА	

РМ - 2927

1Н64-80-М1-Р

Общий вид

СТАДИЯ	ЛИСТ	ЛИСТОВ
Р	17	33

МНИИТЭП
Мастерская 1

Взамен инв.N

Подпись и дата

Инв. и подл.

Карт. 14446

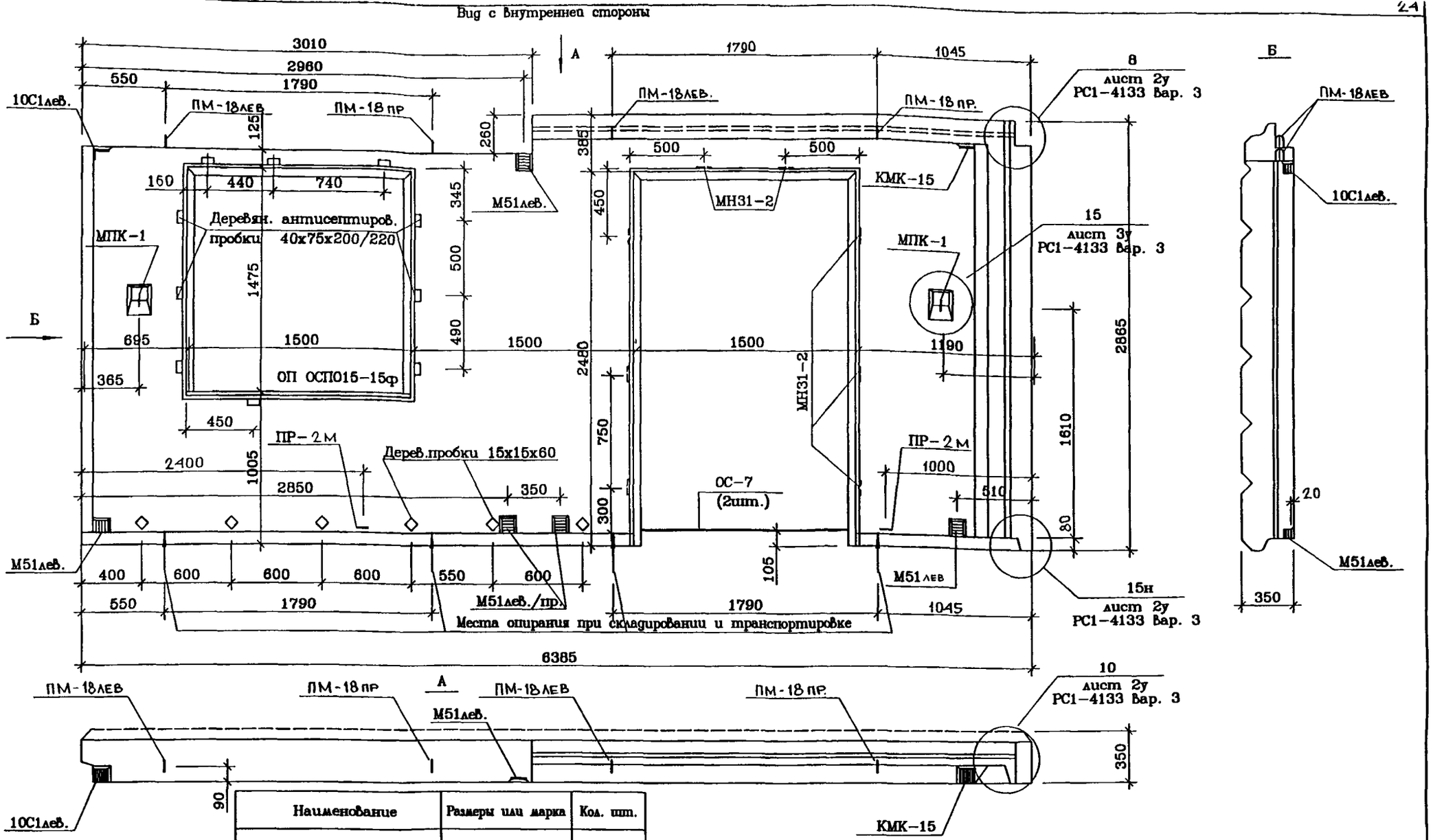

Наименование	Размеры или марка	Кол. шт.
Окна	ОП ОСП015-15ф	1
Сливы	СЛ15-2п	1
Деревянные пробки	40х80х200/100	9
	15х15х60	6
	30х30х85/105	2
	40х60х100/120	4
Подоконники	ППА916-25	1

Рук.маст.	Надысев		
Гл.инж.	Янко		
ГАП	Шумав		
ГИП	Теплякова		
Испол.	Субботина		
Провер.	Елиферова		
Н.контр.	Маклакова		

РМ-2927

1Н64-80-М1-Р
Общий вид

Стадия	Лист	Листов
Р	18	33

МНИИТЭП
Мастерская 1

Инв.N подл. | Подпись и дата | Взам. инв.N

Карт. 14446

Раскладка нижней арматуры

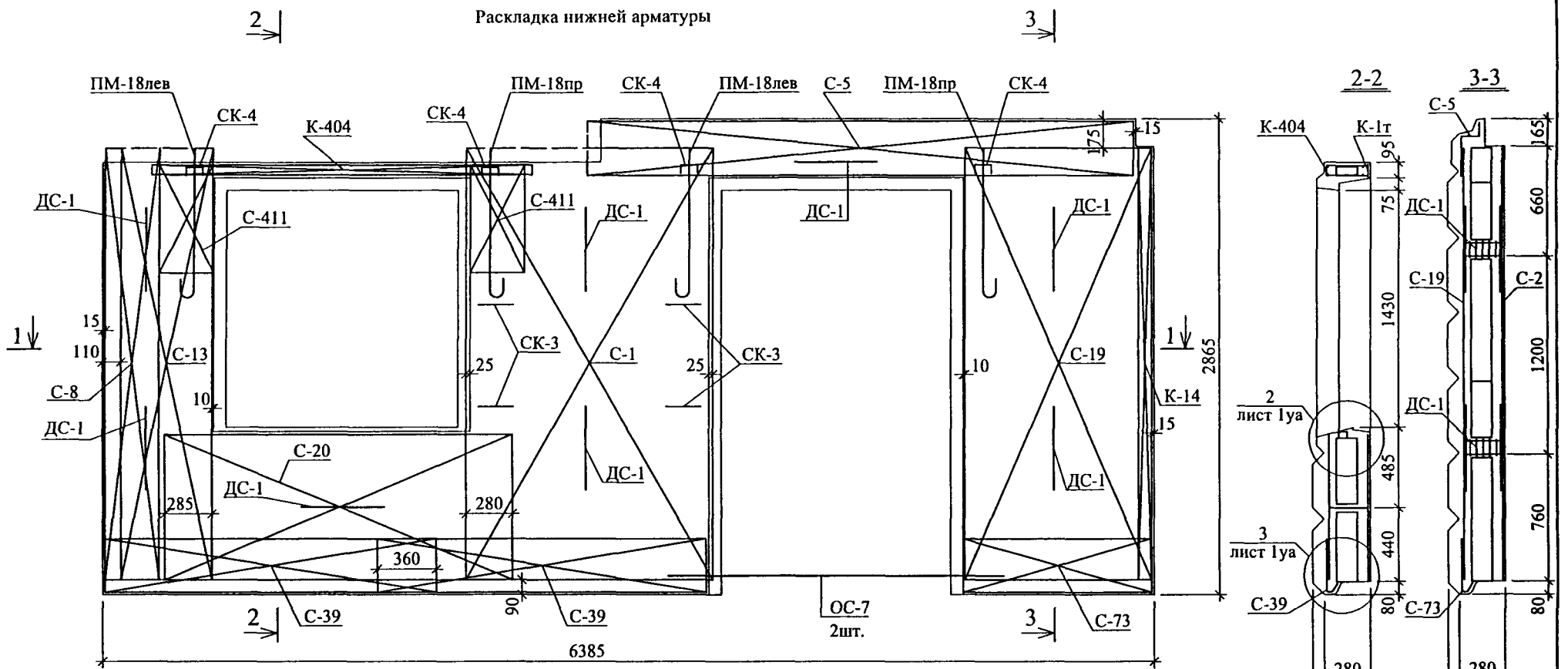

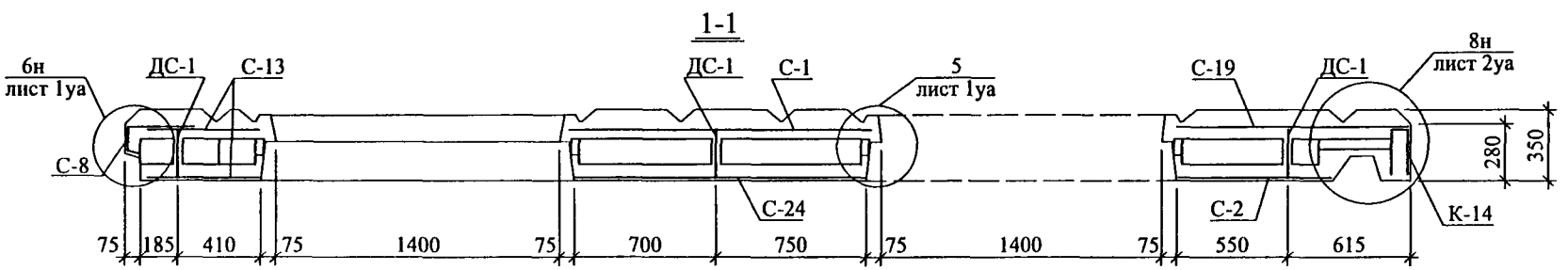

Рук.маст.	Надысев		
Гл инж м	Янко		
ГИП	Теплякова		
Исполнил	Кириенко		
Проверил	Журавлева		
Н контр.	Терентьева		

РМ-2927

1Н64-80-М1-Р

Армирование

Стадия	Лист	Листов
Р	19	33

МНИИТЭП
Мастерская 1

инв.N подл. | подпись и дата | взам.инв. N

Карт. 14446

Раскладка врхней арматуры

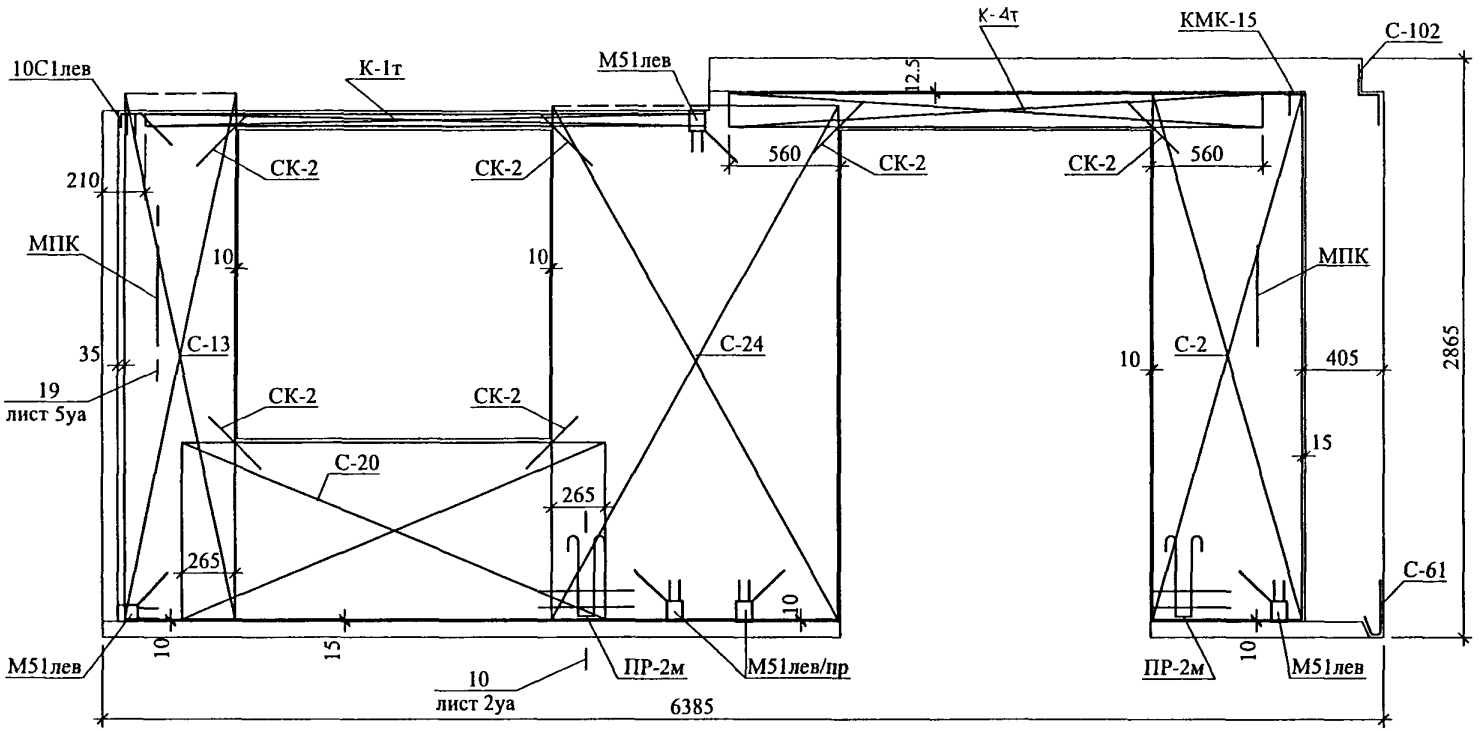

Рук.маст.	Надысев		РМ-2927
Гл.инж.м.	Янко		
ГИП	Теплякова		1Н64-80-М1-Р
Исполнил	Кириенко		
Проверил	Журавлева		Армирование
Н.контр.	Терентьева		

Стадия	Лист	Листов
Р	20	33

МНИИТЭП
Мастерская 1

инв.N подл. | подпись и дата | взам.инв. N

Карт. 14446

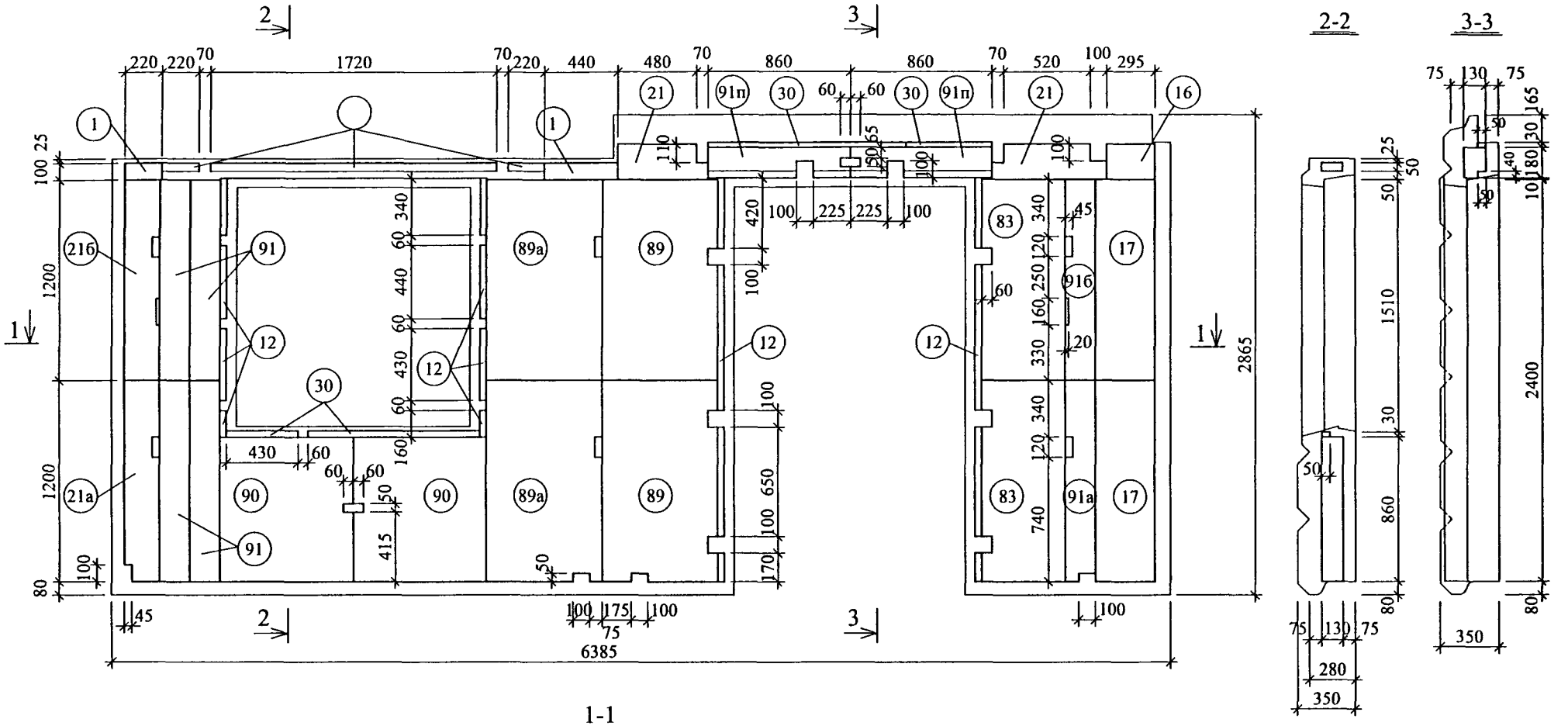

Рук.маст.	Надысев		
Гл.инж.м.	Янко		
ГИП	Теплякова		
Исполнил	Кириенко		
Проверил	Журавлева		
Н.контр.	Терентьева		

РМ-2927

1Н64-80-М1-Р

Раскладка утеплителя

Стадия	Лист	Листов
Р	21	33

МНИИТЭП
Мастерская 1

инв.N подл. | подпись и дата | взам.инв. N

Кат. 14446

Спецификация стали				
NN П/П	Марка детали	Кол. шт	Масса, кг	
			Одной детали	Всех деталей
1	С-1	1	4,87	4,87
2	С-2	1	2,44	2,44
3	С-5	1	3,89	3,89
4	С-8	1	2,04	2,04
5	С-13	2	1,87	3,74
6	С-19	1	3,80	3,80
7	С-20	2	2,28	4,56
8	С-24	1	4,58	4,58
9	С-39	2	1,36	2,72
10	С-61	1	0,19	0,19
11	С-73	1	0,78	0,78
12	С-102	1	0,34	0,34
13	С-411	2	0,65	1,30
14	К-1т	1	2,52	2,52
15	К-4т	1	2,54	2,54
16	К-14	1	1,80	1,80
17	К-404	1	4,90	4,90
18	ДС-1	8	1,07	8,56
19	Ш-1	24	0,03	0,72
20	ПМ-18л	2	6,62	13,24
21	ПМ-18пр	2	6,62	13,24
22	ПР-2м	2	3,10	6,20
23	Кр	2	0,47	0,94
24	ОС-7	2	5,03	10,06
25	СК-1	41	0,03	1,23
26	СК-2	6	0,09	0,54
27	СК-3	4	0,13	0,52
28	СК-4	4	0,32	1,28
29	МПК-1	2	1,12	2,24
30	МН31-2	8	0,79	6,32
31	10С1лев	1	1,25	1,25
32	М51лев	4	1,20	4,80
33	М51пр	1	1,20	1,20
34	КМК-15	1	0,86	0,86
35	ОСдоп Ø 6,5			2,55
			Итого:	122,04

NN поз.	Размеры, мм			Кол. шт
	Длина	Ширина	Толщина	
	п.м.	50	130	2,16
1	п.м.	100	130	0,66
12	п.м.	40	80	4,20
16	п.м.	210	50	0,30
17	1200	365	50	2
21	п.м.	210	130	1,24
21а	1200	210	130	1
21б	1200	210	130	1
30	п.м.	30	50	3,24
83	1200	500	130	2
89	1200	700	130	2
89а	1200	700	130	2
90	п.м.	800	130	1,72
91	1200	180	130	4
91а	1200	180	130	1
91б	1200	180	130	1

инв.N подл. | подпись и дата | взам.инв. N

Рук.маст.	Надысев		
Гл.инж.м.	Янко		
ГИП	Теплякова		
Исполнил	Кириенко		
Проверил	Журавлева		
Н.контр.	Терентьева		

РМ-2927

1Н64-80-М1-Р

Спецификация стали

Стадия	Лист	Листов
Р	22	33

МНИИТЭП
Мастерская 1

Карт. 14446

Вид с наружной стороны

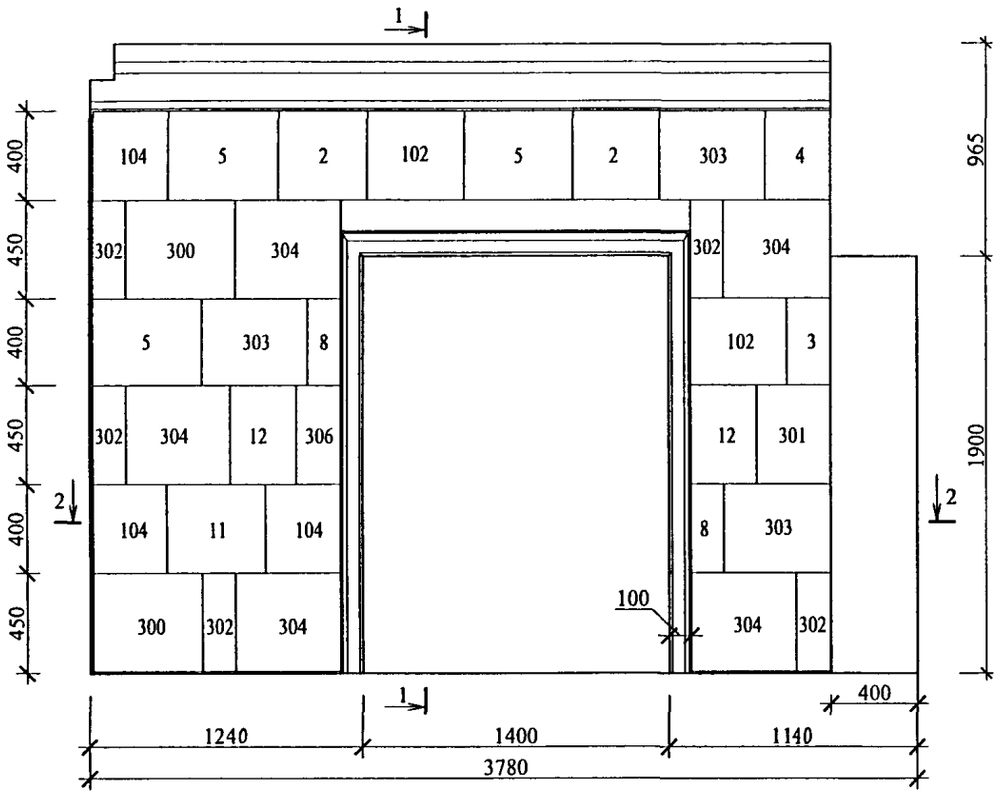

1-1

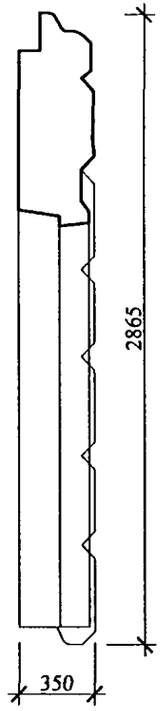

2-2

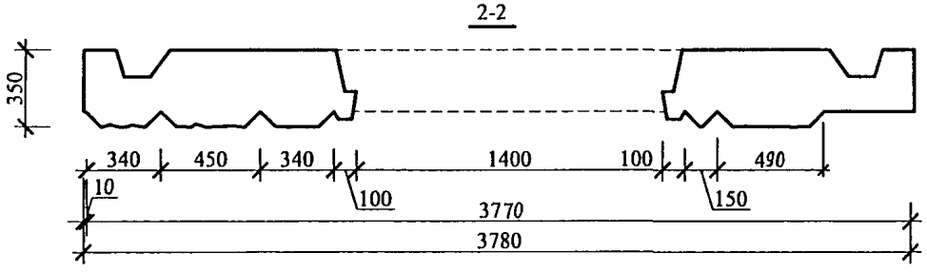

Спецификация матриц:

N ПОЗ.	РАЗМЕРЫ /мм/	КОЛИЧЕСТВО /штук/
2	400x400	2
3	400x200	1
4	400x300	1
5	400x500	3
8	400x150	2
11	400x450	1
12	450x300	2
102	400x440	2
104	400x340	3
300	450x500	2
301	450x340	1
302	450x150	5
303	400x480	3
304	450x480	5
306	450x200	1

Узлы и сечения см. РС1-4142 Вариант 3

РУК МАСТ.	НАДЫСЕВ	
ГЛ ИНЖ. М	ЯНКО	
ГАП	ШУМОВ	
ГИП	ТЕПЛЯКОВА	
ИСПОЛНИЛ	СИДОРИНА	
ПРОВЕРИЛ	ШУМОВ	
НОРМ КОНТР.	ЦЫГАНКОВА	

1Н38-81-М1
Общий вид

СТАДИЯ	ЛИСТ	ЛИСТОВ
Р	23	33

МНИИТЭП
Мастерская 1

Инв. 14496

Инв. и подл. | Подпись и дата | Взамен инв.N

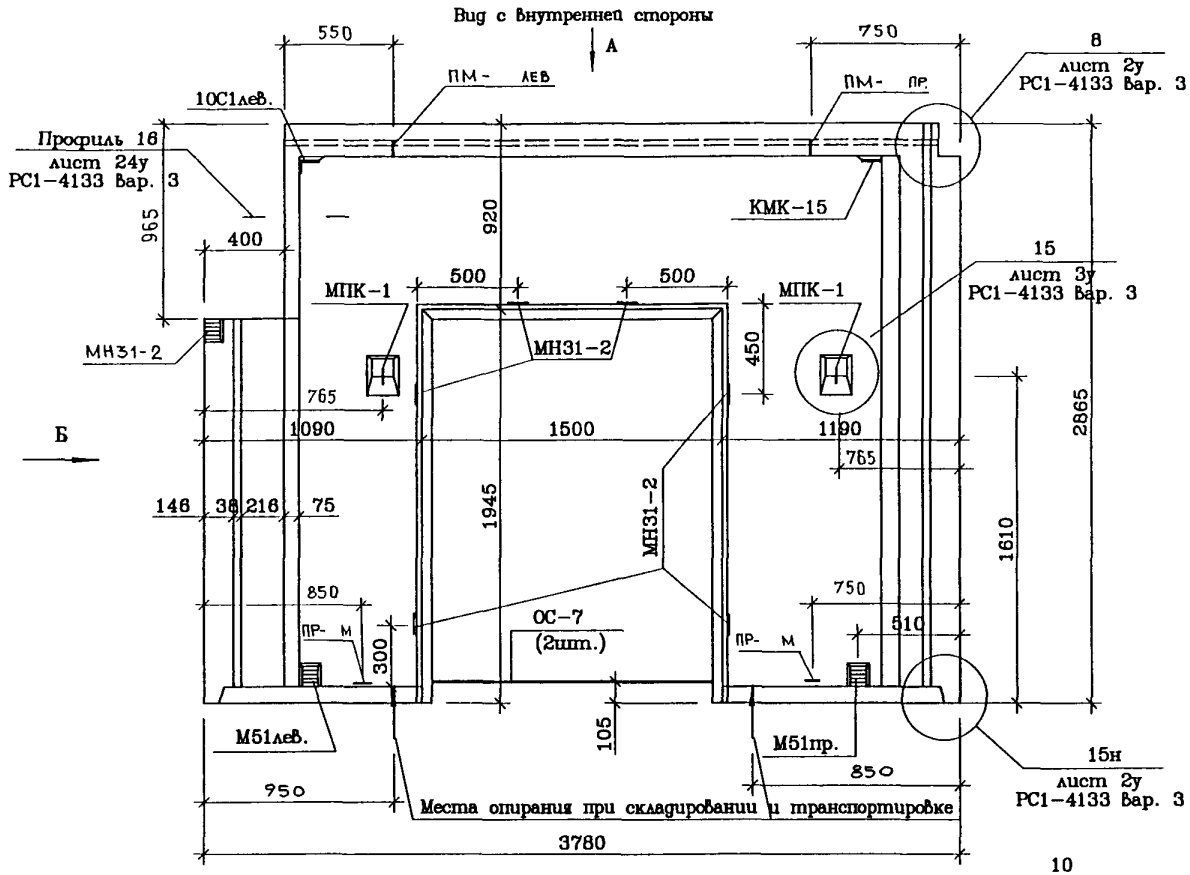

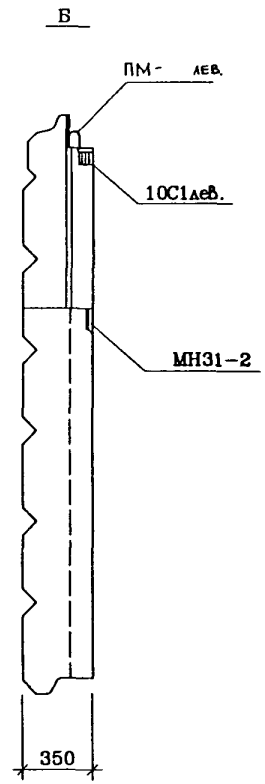

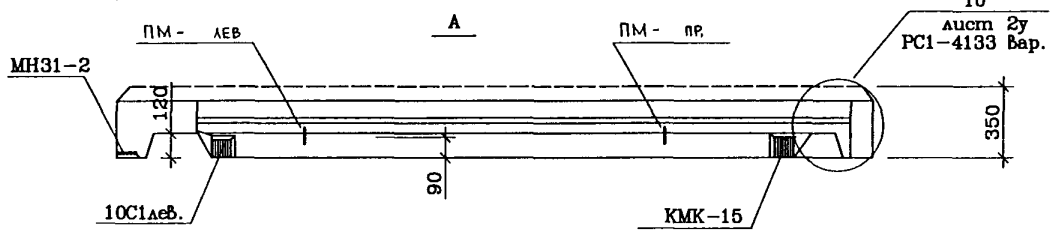

Рук.маст.	Надысев		
Гл.инж.	Янко		
ГАП	Шумов		
ГИП	Теплякова		
Исполн.	Субботина		
Провер.	Елифёрова		
Н.контр.	Маклакова		

РМ - 2927

1Н38-81-М1
Общий вид

Стадия	Лист	Листов
Р	24	33

МНИИТЭП
Мастерская 1

Инв.N подл. | Подпись и дата | Взам. инв.N

Карт. 14446

Раскладка нижней арматуры

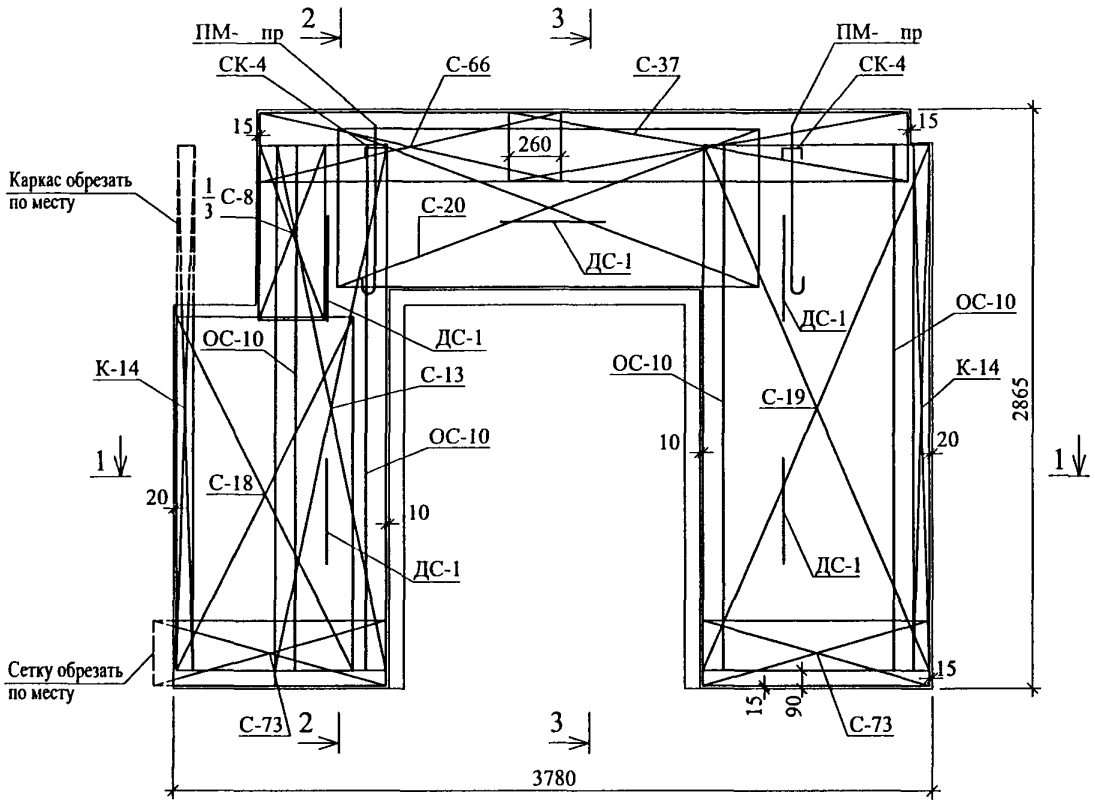

2-2

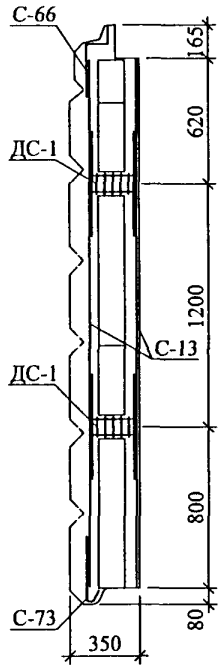

3-3

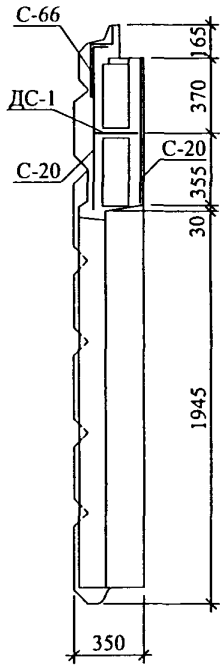

1-1

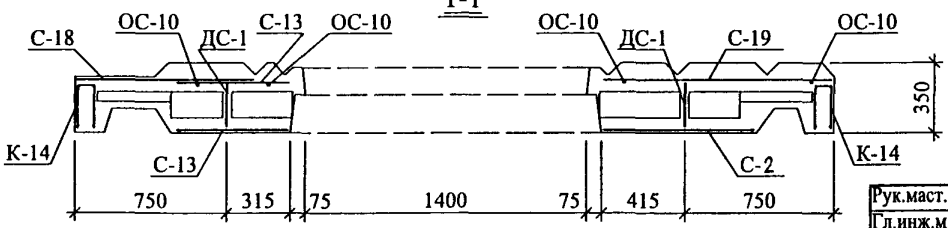

Рук.маст.	Надысев		
Гл.инж.м.	Янко		
ГИП	Теплякова		
Исполнил	Кириенко		
Проверил	Журавлева		
Н.контр.	Терентьева		

РМ-2927

1Н38-81-М1

Армирование

Стадия	Лист	Листов
Р	25	33

МНИИТЭП
Мастерская 1

инв.N подл. | подпись и дата | взам.инв. N

Карт. 14446

Раскладка верхней арматуры

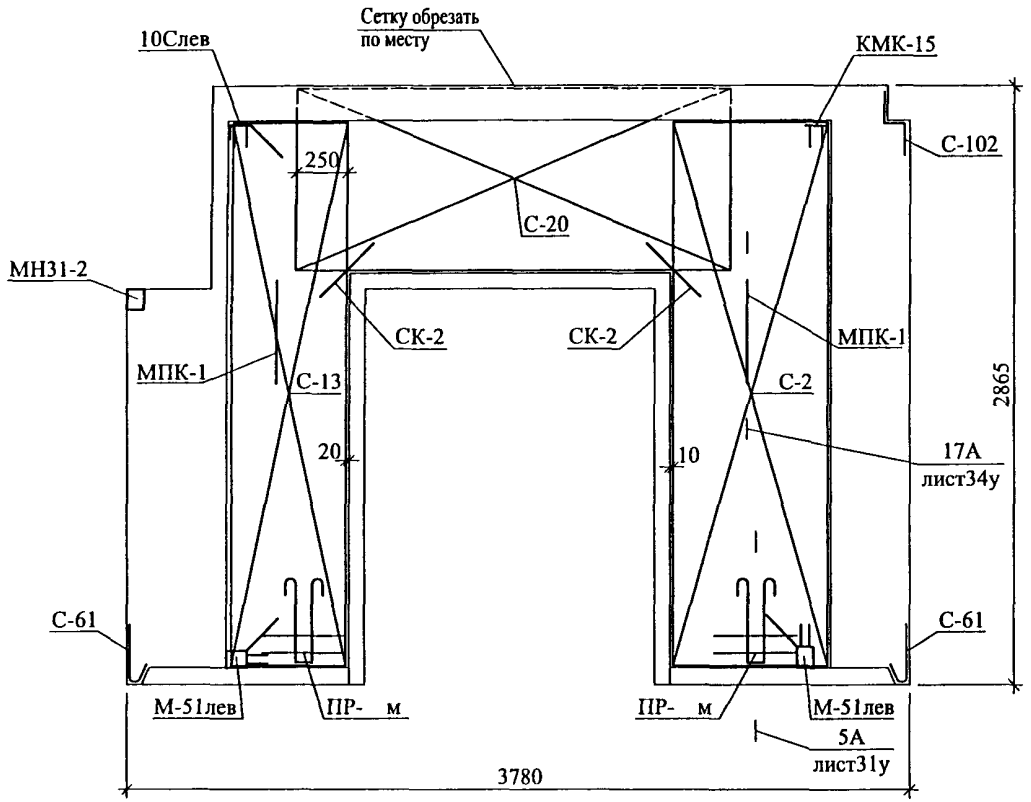

Спецификация стали				
NN П/П	Марка детали	Кол. шт	Масса, кг Одной детали	Масса, кг Всех деталей
1	К-14	2	1,80	3,60
2	С-2	1	2,44	2,44
3	С-8	1/3	2,04	0,68
4	С-13	2	1,87	3,74
5	С-18	1	1,93	1,93
6	С-19	1	3,80	3,80
7	С-20	2	2,28	4,56
8	С-37	1	2,35	2,35
9	С-61	2	0,19	0,38
10	С-66	1	1,73	1,73
11	С-73	2	0,78	1,56
12	С-102	1	0,34	0,34
13	ДС-1	5	1,07	5,35
14	Ш-1	14	0,03	0,42
15	СК-1	35	0,03	1,05
16	СК-2	2	0,09	0,18
17	СК-4	2	0,32	0,64
18	МПК-1	2	1,12	2,24
19	ПР-2м	2	3,10	6,20
20	ОС-10	4	0,58	2,32
21	ПМ-16пр	1	3,80	3,80
22	ПМ-16л	1	3,80	3,80
23	10С1лев	1	1,25	1,25
24	КМК-15	1	0,86	0,86
25	М51лев	2	1,20	2,40
26	МН31-2	1	0,79	0,79
			Итого:	58,41

Рук.маст.	Надысев		
Гл.инж.м.	Янко		
ГИП	Теплякова		
Исполнил	Кириенко		
Проверил	Журавлева		
Н.контр.	Терентьева		

РМ-2927

1Н38-81-М1

Армирование

Стадия	Лист	Листов
Р	26	33

МНИИТЭП
Мастерская 1

инв.N подл. | подпись и дата | взам.инв. N

Карт. 14446

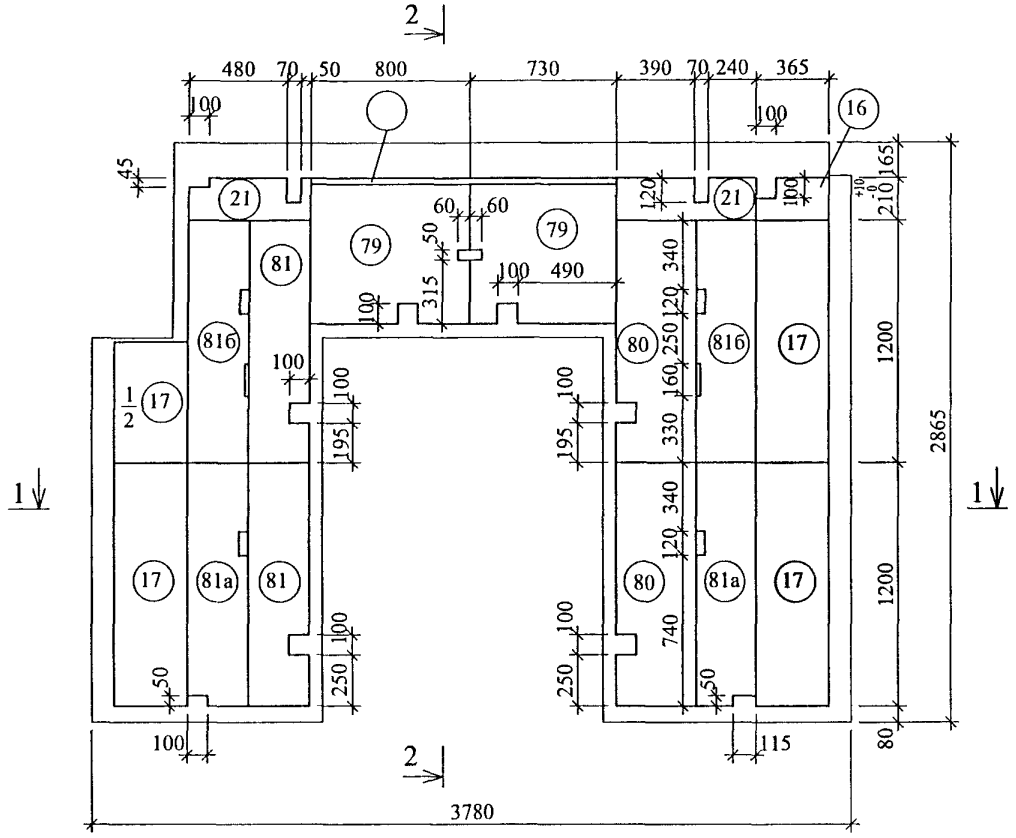

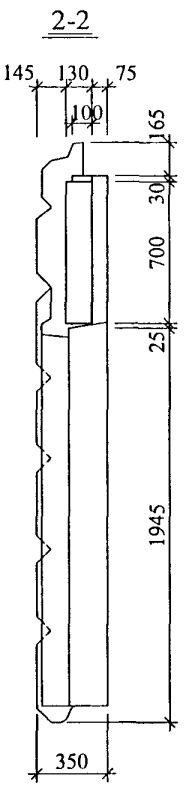

NN поз.	Размеры, мм			Кол. шт
	Длина	Ширина	Толщина	
	п.м.	30	100	1,53
16	п.м.	210	50	0,37
17	1200	365	50	3,5
21	п.м.	210	130	1,30
79	800	700	130	1
79	п.м.	700	130	0,73
80	1200	400	130	2
81	1200	300	130	2
81а	1200	300	130	2
81б	1200	300	130	2

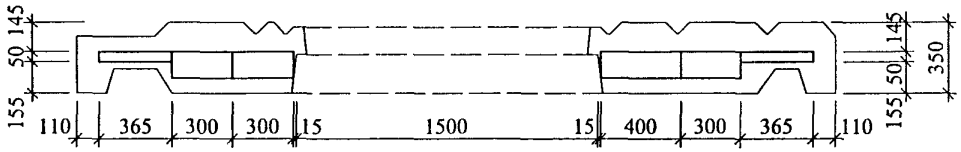

Рук.маст.	Надысев		
Гл.инж м.	Янко		
ГИП	Теплякова		
Исполнил	Кириенко		
Проверил	Журавлева		
Н контр.	Терентьева		

РМ-2927

1Н38-81-М1

Раскладка утеплителя

Стадия	Лист	Листов
Р	27	33

МНИИТЭП
Мастерская 1

инв.N подл. | подпись и дата | взам.инв. N

Карт. 14446

1 Н35-10-М1

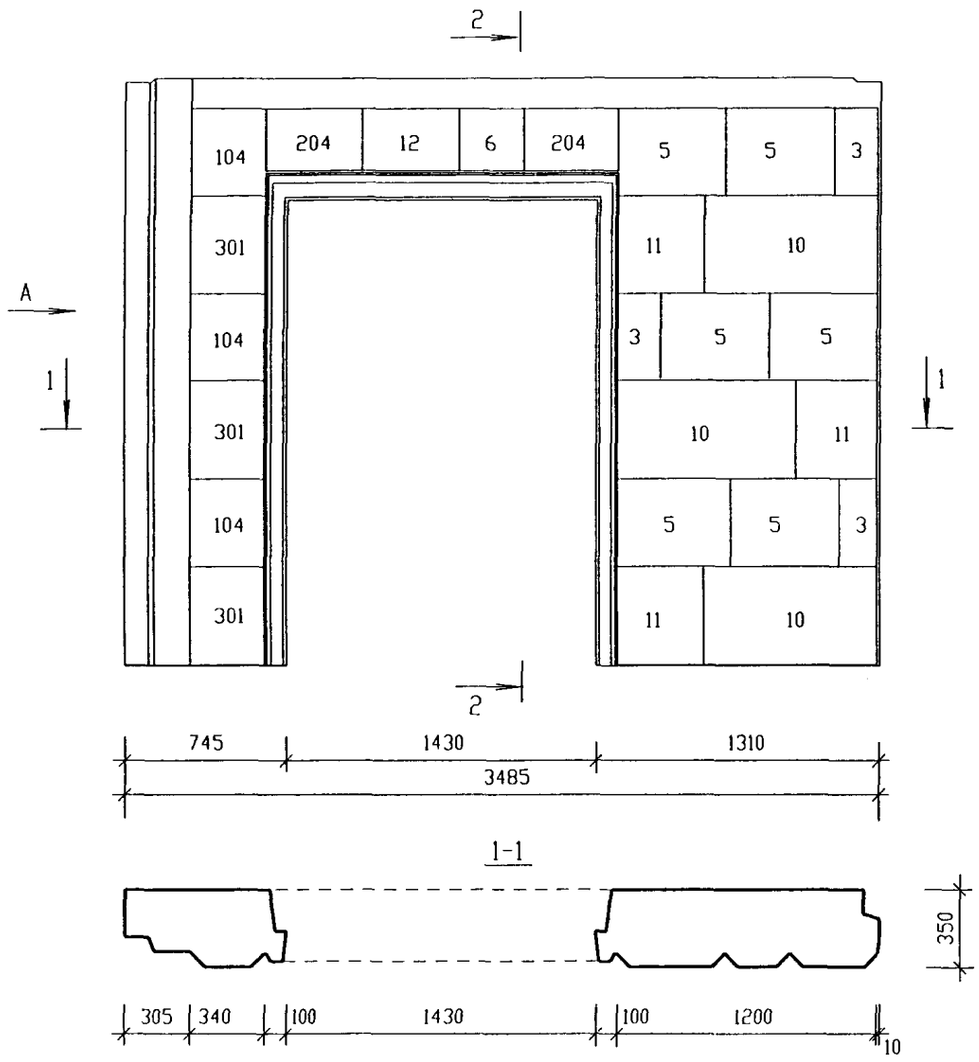

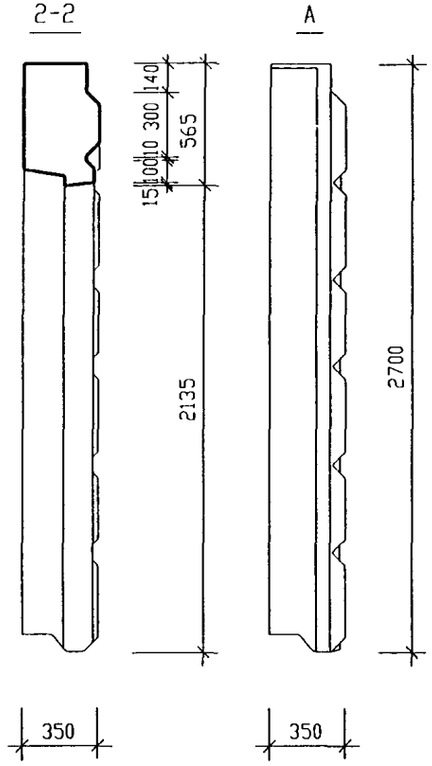

N N ПОЗ.	РАЗМЕРЫ /мм/	КОЛИЧЕСТВО /штук/
3	200×400	3
5	500×400	6
6	300×300	1
10	800×450	3
11	400×450	3
12	300×450	1
104	340×400	3
204	300×440	1
301	340×450	3

ПАНЕЛЬ 1Н35-11-М1 ЗЕРКАЛЬНА ПАНЕЛИ 1Н35-10-М1

РУК.МАСТ.	НАДЫСЕВ	
ГЛ.ИНЖ.М.	ЯНКО	
ГАП	ШУМОВ	
ГИП	МАКЛАКОВА	
ИСПОЛНИЛ	БЕРЕСТНЕВА	
ПРОВЕРИЛ	ЦЫГАНКОВА	

РМ - 2927

1Н35-10-М1
1Н35-11-М1
Общий вид

стадия	лист	листов
Р	28	33

МНИИТЭП
мастерская N1

Инв. N подл. | Подпись и дата | Взам. инв. N

Карт. 14446 1эт h-2.80

Вид с внутренней стороны

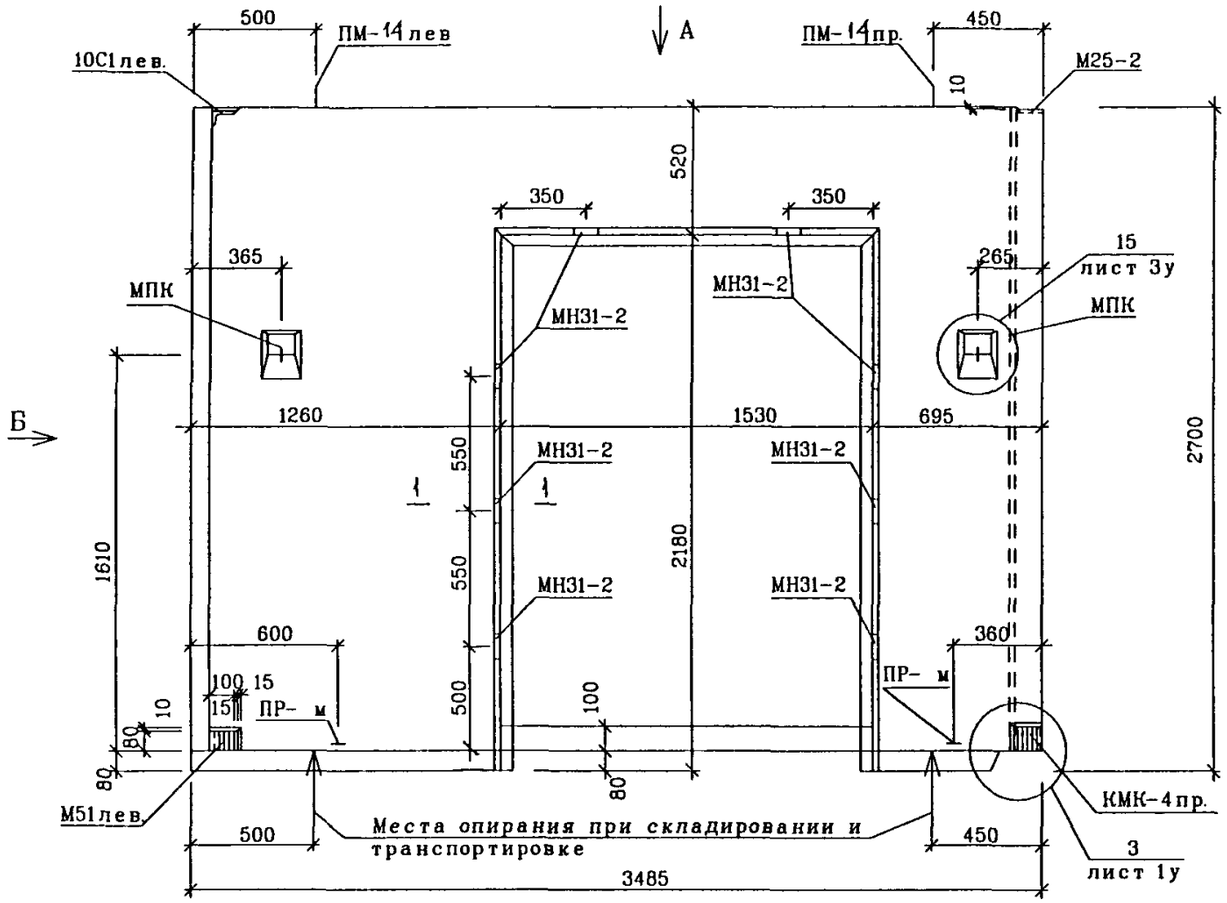

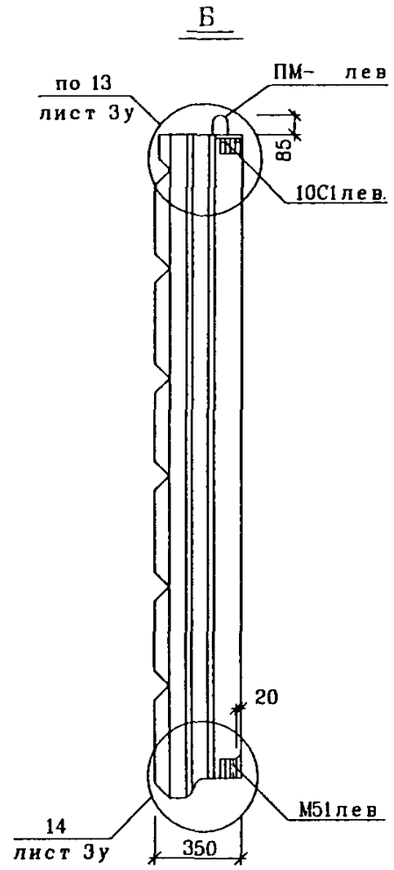

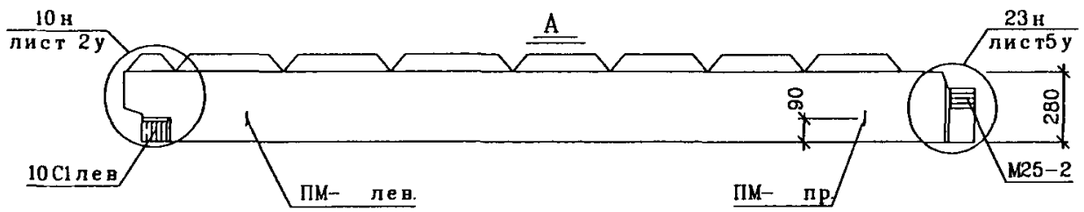

Узлы см альбом РС1-4142 вариант3

1-1

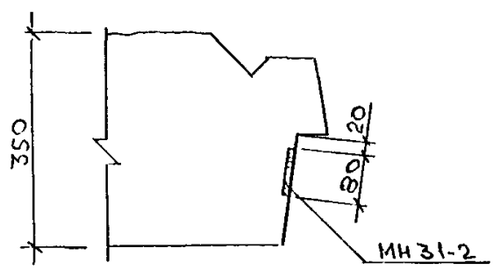

РУК МАСТ	НАДЫСЕВ		
ГЛ ИНЖ М	ЯНКО		
ГАП	ШУМОВ		
ГИП	ТЕПЛЯКОВА		
ИСПОЛНИЛ	КИРИЕНКО		
ПРОВЕРИЛ	ЖУРАВЛЕВА		
Н КОНТР.	ЕЛИФЕРОВА		

РМ-2927

1Н35-10-М1

ОБЩИЙ ВИД
ВИД С ВНУТРЕННЕЙ СТОРОНЫ

СТАДИЯ	ЛИСТ	ЛИСТОВ
Р	29	33

МНИИТЭП
МАСТЕРСКАЯ 1

СОГЛАСОВАНО

ИНВ N ПОДЛ | ПОДПИСЬ И ДАТА | ВЗАМ. ИНВ. N

Карт. 14446 ЭТ k = 2.80

Вид с внутренней стороны

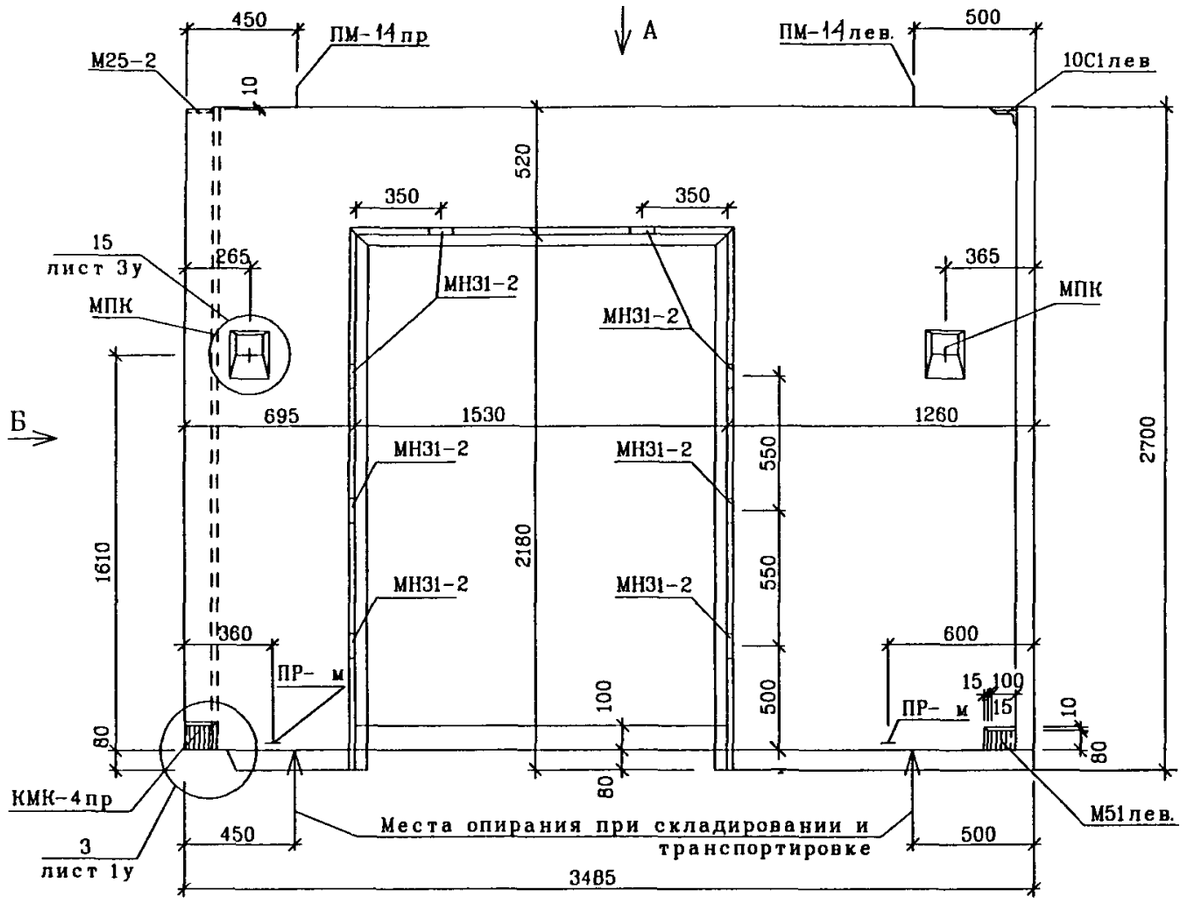

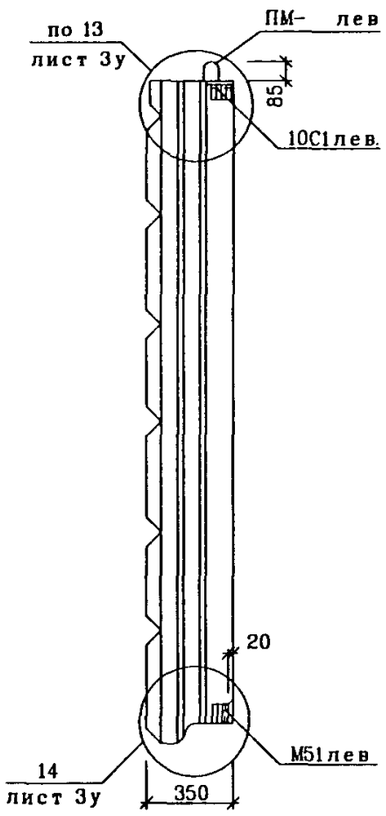

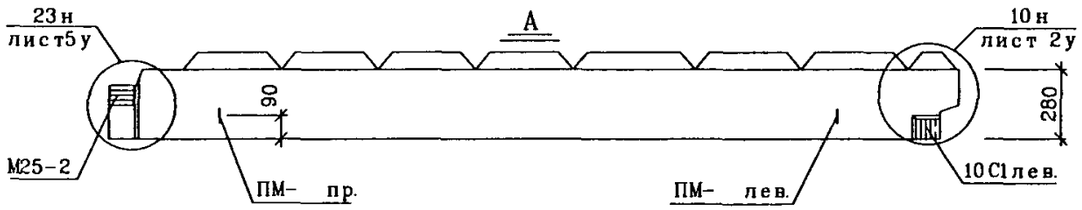

Узлы см альбом РС1-4142 вариант3

РУК.МАСТ	НАДЫСЕВ			РМ-2927		
ГЛ.ИНЖ.М	ЯНКО					
ГАП	ШУМОВ					
ГИП	ТЕПЛЯКОВА			1Н35-11-М1	СТАДИЯ	ЛИСТ	ЛИСТОВ
ИСПОЛНИЛ	КИРИЕНКО				Р	30	33
ПРОВЕРИЛ	ЖУРАВЛЕВА			ОБЩИЙ ВИД	МНИИТЭП	
Н.КОНТР.	ЕЛИФЕРОВА			ВИД С ВНУТРЕННЕЙ СТОРОНЫ	МАСТЕРСКАЯ 1	

СОГЛАСОВАНО

ИНВ.N ПОДЛ. | ПОДПИСЬ И ДАТА | ВЗАМ. ИНВ N

1029866

Карт. 14446 1эт h 2.80

Раскладка нижней арматуры панели 1Н35-10-М1

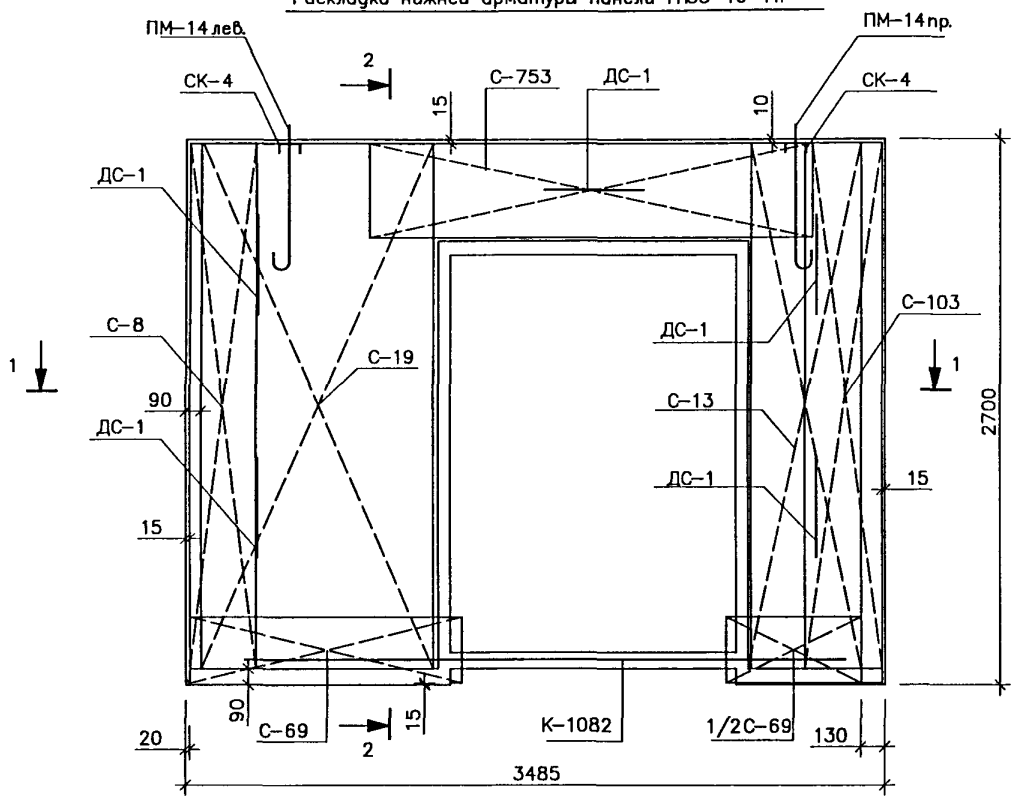

2-2

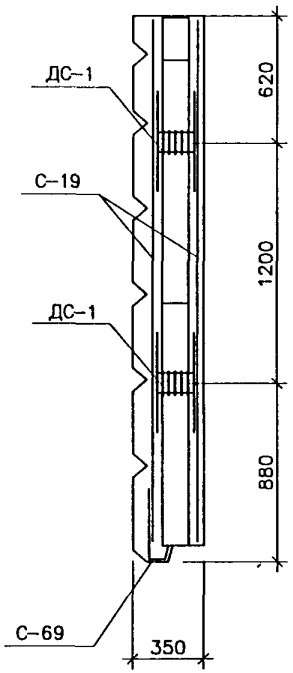

1-1

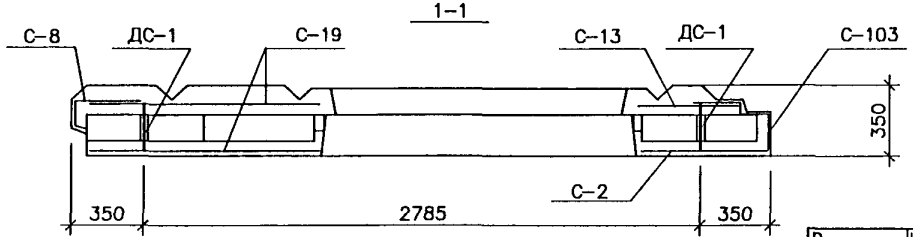

Раскладка нижней арматуры 1Н35-11-М1 -зеркальна

Рук.маст.	Надысев		
Гл.инж.	Янко		
ГИП	Теплякова		
Исполн.	Субботина		
Провер.	Журавлева		
Н.контр.	Алферов		

РМ-2927

1Н35-10-М1
1Н35-11-М1
Армирование

Стадия	Лист	Листов
Р	31	33

МНИИТЭП
Мастерская 1

Инв.N подл. | Подпись и дата | Взам. инв.N

Карт. 14446

Раскладка верхней арматуры панели 1Н35-10-М1

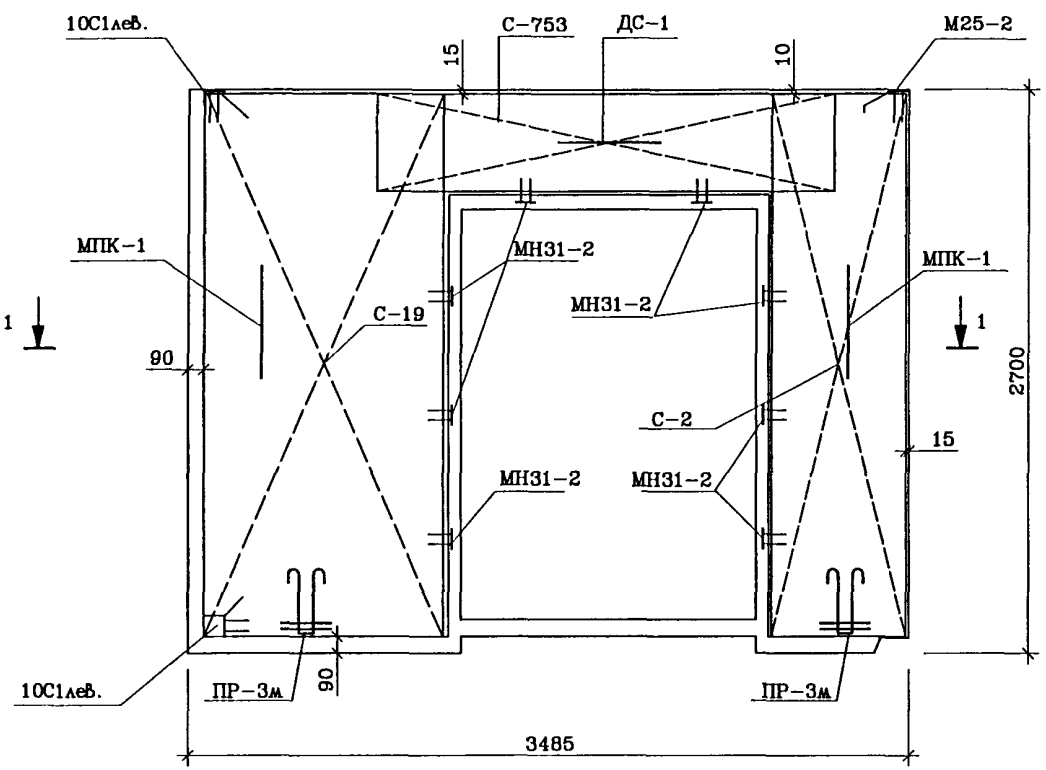

Раскладка верхней арматуры 1Н35-11-М1 -зеркальна

Спецификация стали

NN п/п	Марка детали	Кол. шт.	Масса, кг. Одной детали	Масса, кг. Всех деталей
1	С-2	1	2.44	2.44
2	С-8	1	2.04	2.04
3	С-13	1	1.87	1.87
4	С-19	1	3.80	3.80
5	С-69	1.5	0.89	1.34
6	С-753	2	2.16	4.32
7	К-1082	1	2.84	2.84
8	СК-1	20	0.03	0.60
9	СК-2	2	0.09	0.18
10	М51лев	1	1.20	1.20
11	М25-2	1	1.05	1.05
12	10С1пр	1	1.25	1.25
13	МН31-2	8	0.79	6.32
14	СК-4	2	0.32	0.64
15	МПК-1	2	1.12	2.24
16	Ш-1	14	0.03	0.42
17	ДС-1	5	1.07	5.35
18	ПМ-14лев	1	2.30	2.30
19	ПМ-14пр.	1	2.30	2.30
20	ПР-3м	2	1.50	3.00
			Итого	45.50

Рук.маст.	Надысев	
Гл.инж.	Янко	
ГИП	Теплякова	
Исполн.	Субботина	
Провер.	Журавлева	
Н.контр.	Алферов	

РМ - 2927

1Н35-10-М1
1Н35-11-М1
Армирование

Стадия	Лист	Листов
Р	32	33

МНИИТЭП
Мастерская 1

Инв.N подл. | Подпись и дата | Взам. инв.N

Карт. 14446

Раскладка утеплителя панели 1Н35-10-М1

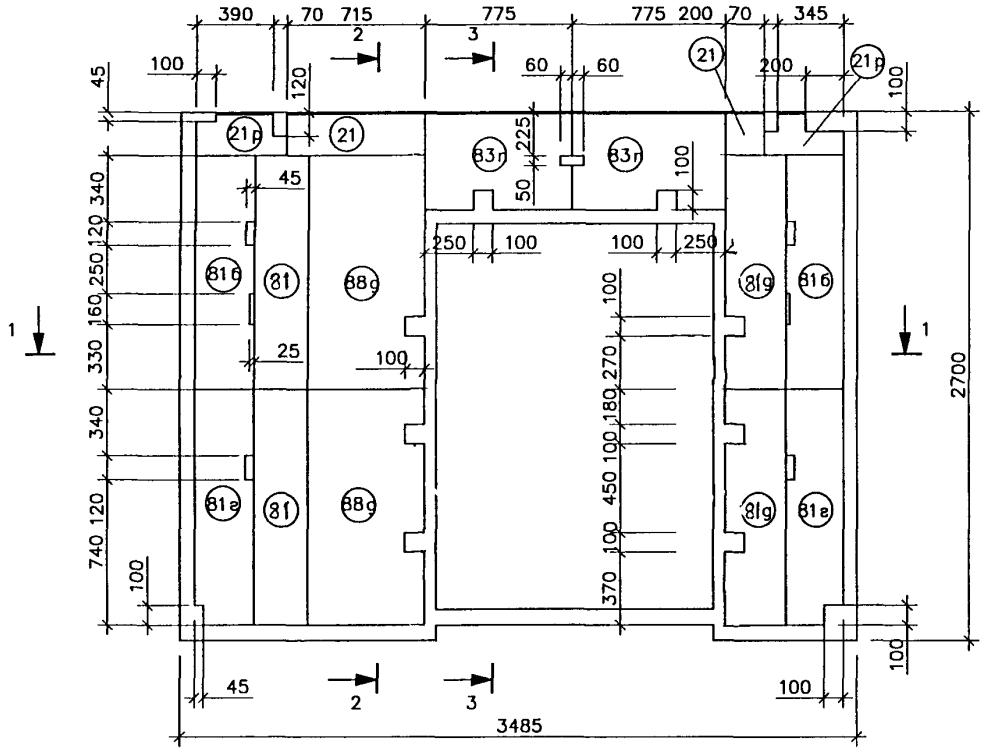

2-2

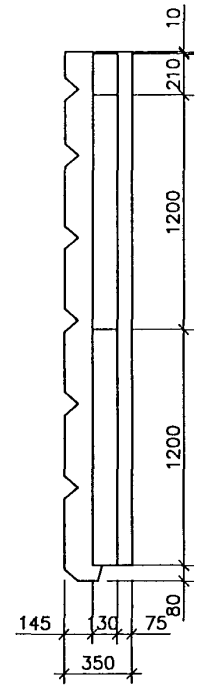

3-3

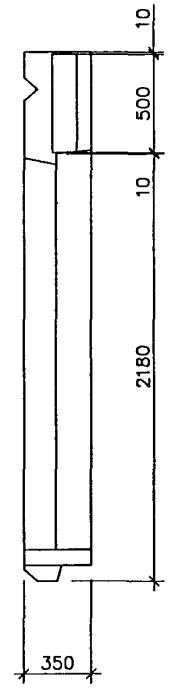

NN поз.	Размеры мм.			Код. шт.
	Длина	Ширина	Толщина	
81г	1200	300	130	2
81а	1200	300	130	2
88д	1200	550	130	2
81	1200	300	130	2
81д	1200	300	130	2
21	п.м.	210	130	0.92
83п	п.м.	550	130	1.55
21р	п.м.	210	130	0.88

1-1

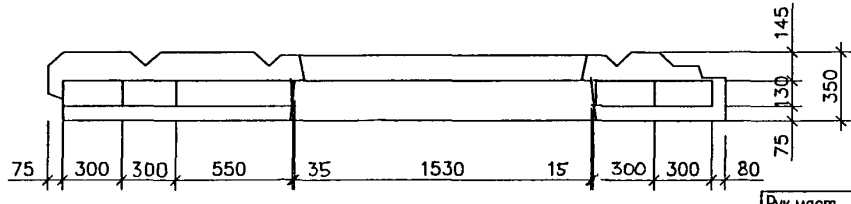

Раскладка утеплителя 1Н35-11-М1 —зеркальна

Рук.маст.	Надысев		
Гл.инж.	Янко		
ГИП	Теплякова		
Исполн.	Субботина		
Провер.	Журавлева		
Н.контр.	Алферов		

РМ-2927

1Н35-10-М1
1Н35-11-М1
Раскладка утеплителя

Стадия	Лист	Листов
Р	33	33

МНИИТЭП
Мастерская 1

Инв.N подл. | Подпись и дата | Взам. инв.N

Карт. 14446

ОКН-31пр

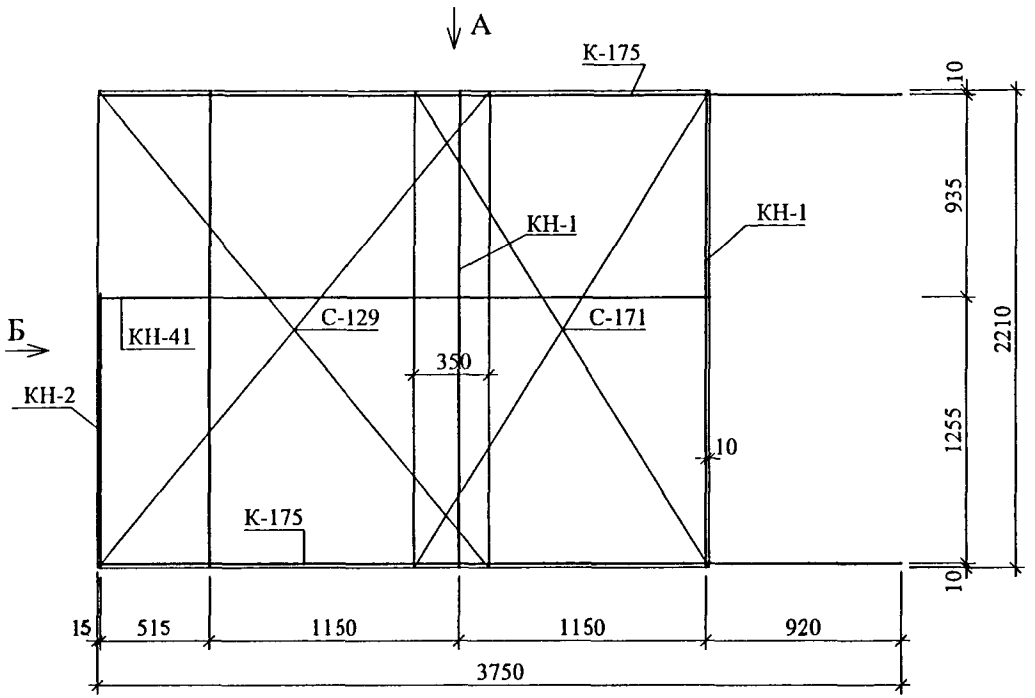

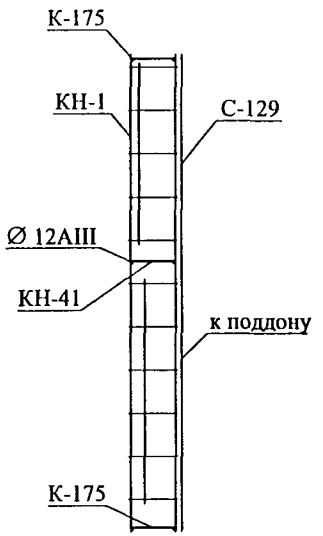

Спецификация стали				
NN П/П	Марка детали	Кол шт	Масса, кг	
			Одной детали	Всех деталей
1	КН-1	3	2,29	6,87
2	КН-2	1	1,31	1,31
3	КН-41	1	4,11	4,11
4	К-175	2	3,53	7,06
5	С-129	1	4,95	4,95
6	С-171	1	3,73	3,73
			Итого:	28,03

А

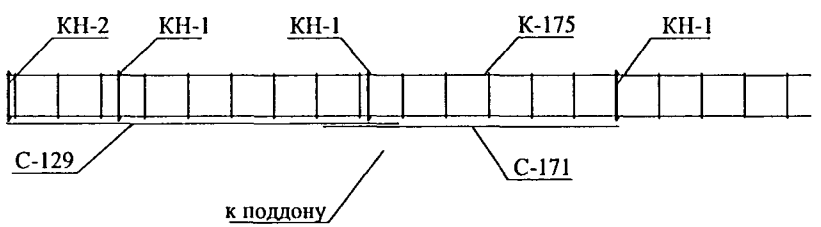

Рук.маст.	Надысев		РМ-2927
Гл.инж.м.	Янко		
ГИП	Теплякова		
Исполнил	Кириенко		ОКН-31пр
Проверил	Журавлева		Объемный каркас
Н.контр.	Терентьева		

Стадия	Лист	Листов
Р	1а	11

МНИИТЭП
Мастерская 1

инв.N подл. | подпись и дата | взам.инв. N

Карт. 14446

ОКН-31лев

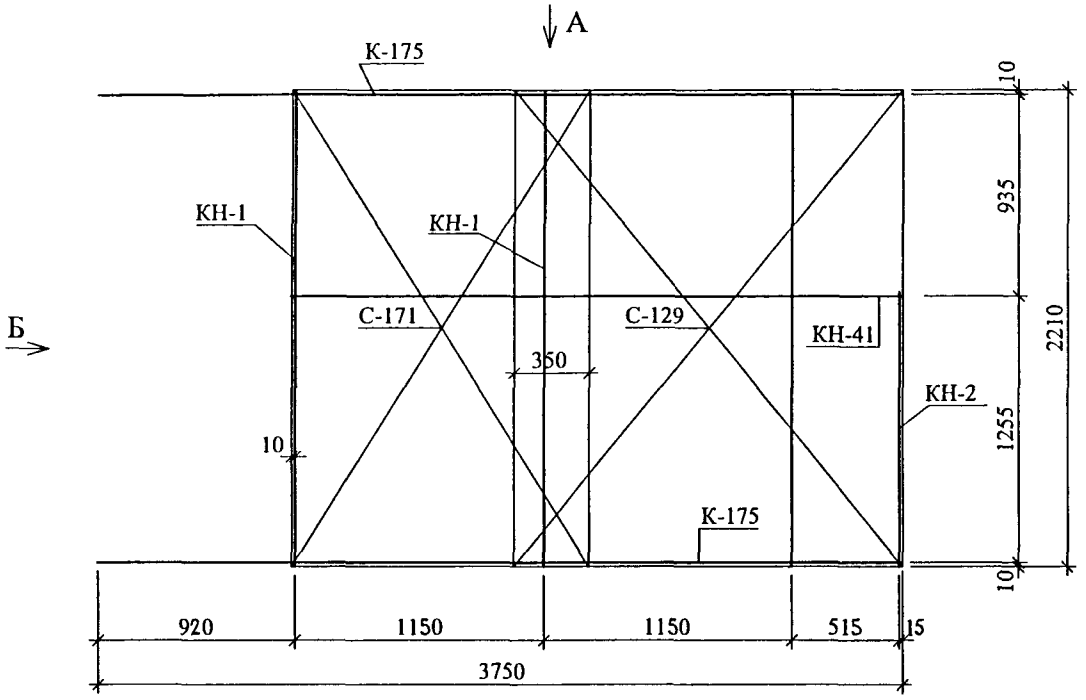

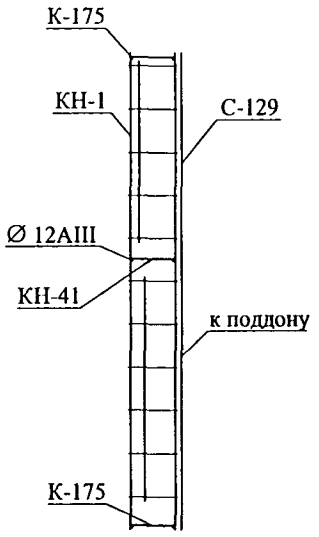

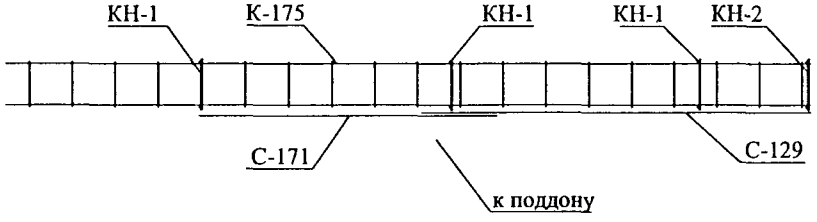

Спецификация стали				
NN П/П	Марка детали	Кол шт	Масса, кг	
			Одной детали	Всех деталей
1	КН-1	3	2,29	6,87
2	КН-2	1	1,31	1,31
3	КН-41	1	4,11	4,11
4	К-175	2	3,53	7,06
5	С-129	1	4,95	4,95
6	С-171	1	3,73	3,73
			Итого:	28,03

Рук.маст.	Надысев	
Гл.инж.м.	Янко	
ГИП	Теплякова	
Исполнил	Кириенко	
Проверил	Журавлева	
Н.контр.	Терентьева	

РМ-2927

ОКН-31лев

Объемный каркас

Стадия	Лист	Листов
Р	2а	11

МНИИТЭП
Мастерская 1

инв.N подл. | подпись и дата | взам.инв. N

Карт. 14406

ОКН-32пр

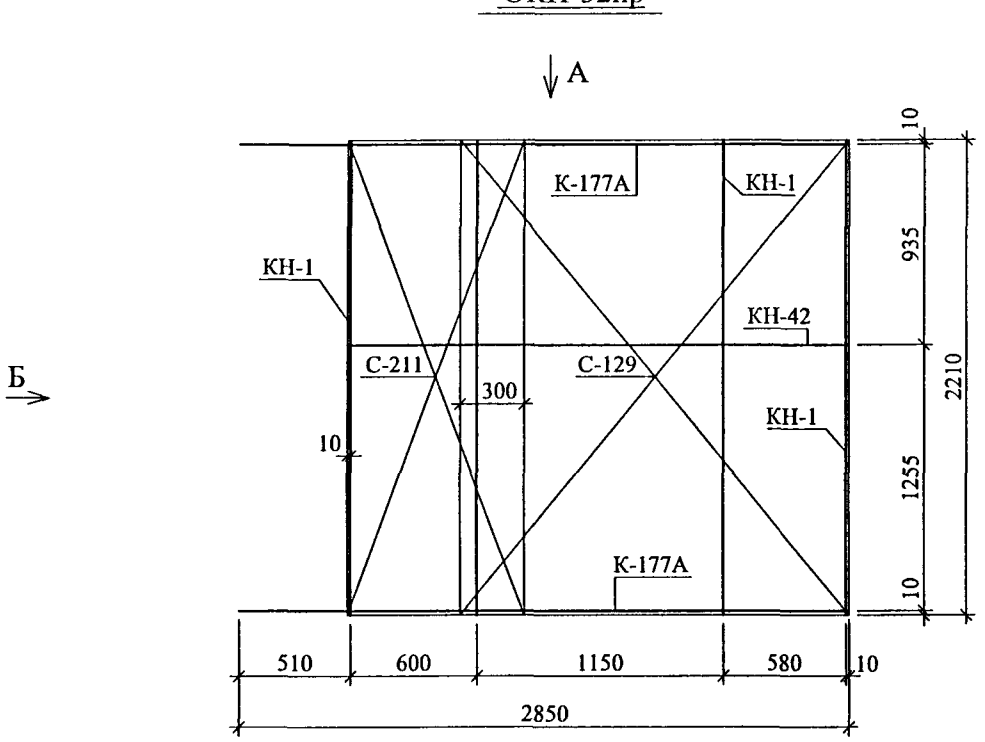

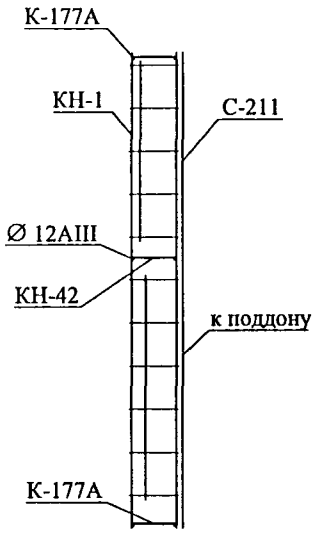

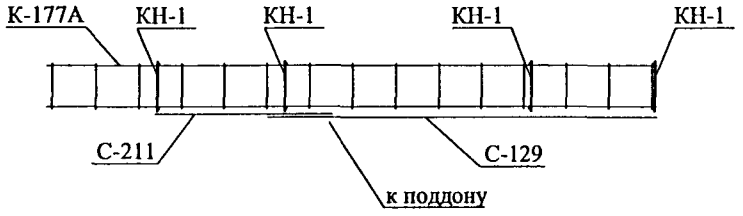

Спецификация стали				
NN П/П	Марка детали	Кол. шт	Масса, кг	
			Одной детали	Всех деталей
1	КН-1	4	2,29	9,16
2	КН-42	1	3,38	3,38
3	К-177А	2	2,76	5,52
4	С-129	1	4,95	4,95
5	С-211	1	2,37	2,37
			Итого:	25,38

Рук.маст.	Надысев	
Гл.инж.м.	Янко	
ГИП	Теплякова	
Исполнил	Кириенко	
Проверил	Журавлева	
Н.контр.	Терентьева	

РМ-2927

ОКН-32пр

Объемный каркас

Стадия	Лист	Листов
Р	3а	11

МНИИТЭП
Мастерская 1

инв.N подл. | подпись и дата | взам.инв. N

Харт 14446

ОКН-32лев

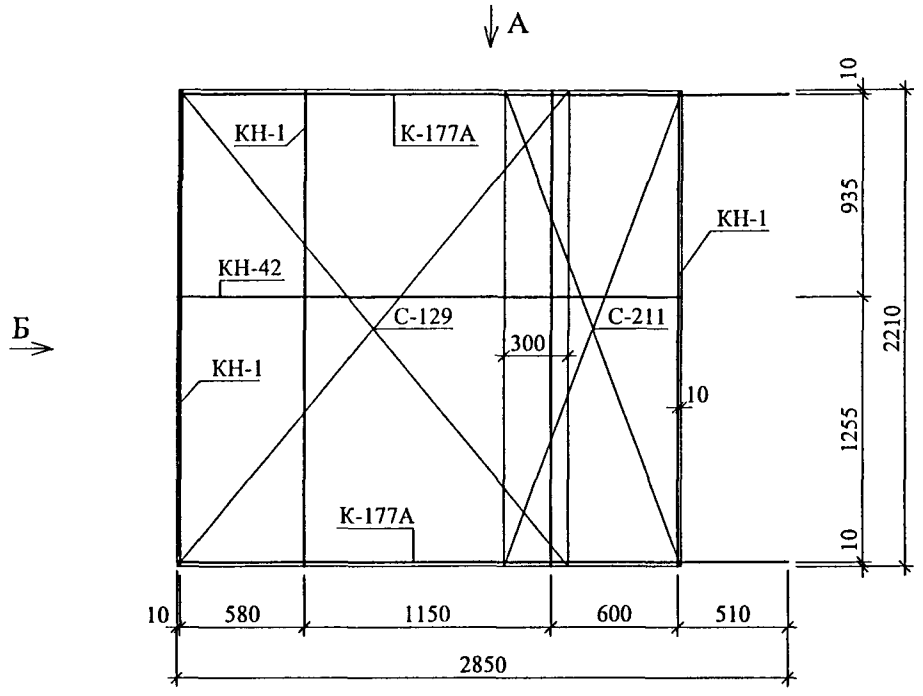

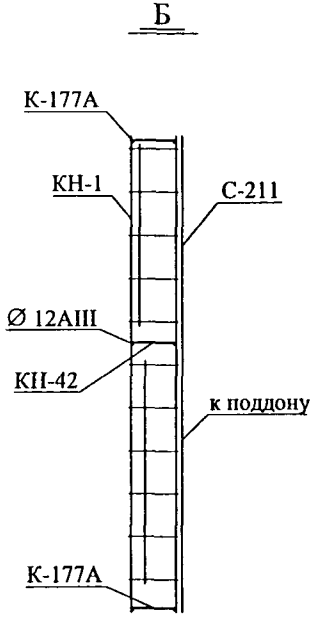

Спецификация стали				
NN П/П	Марка детали	Кол. шт	Масса, кг	
			Одной детали	Всех деталей
1	КН-1	4	2,29	9,16
2	КН-42	1	3,38	3,38
3	К-177А	2	2,76	5,52
4	С-129	1	4,95	4,95
5	С-211	1	2,37	2,37
			Итого:	25,38

А

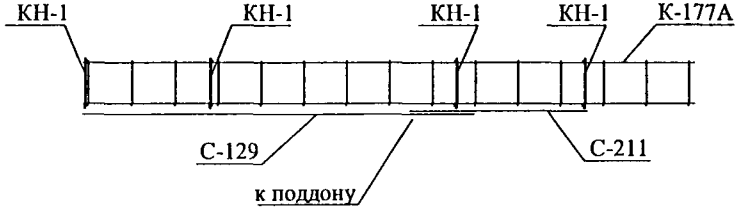

Рук.маст.	Надысев	
Гл.инж.м.	Янко	
ГИП	Теплякова	
Исполнил	Кириенко	
Проверил	Журавлева	
Н.контр.	Терентьева	

РМ-2927

ОКН-32лев

Объемный каркас

Стадия	Лист	Листов
Р	4а	11

МНИИТЭП
Мастерская 1

инв.N подл. | подпись и дата | взам.инв. N

Карт 14446

ОКН-33

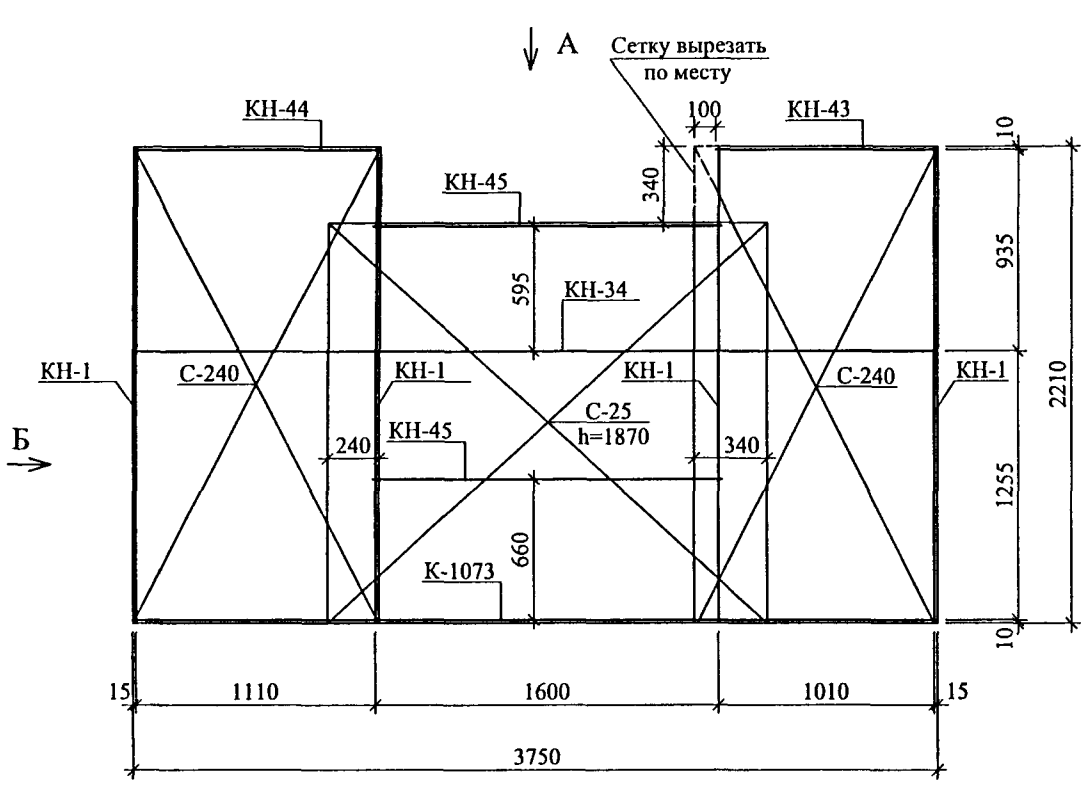

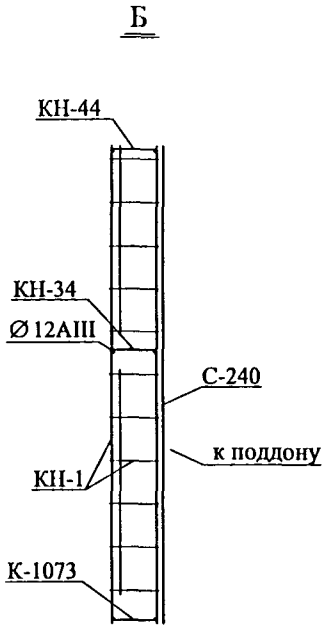

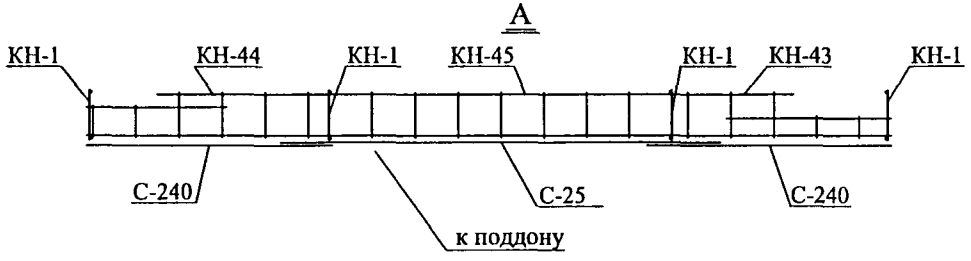

Спецификация стали				
NN П/П	Марка детали	Кол шт	Масса, кг	
			Одной детали	Всех деталей
1	КН-1	4	2,29	9,16
2	КН-43	1	1,06	1,06
3	КН-44	1	1,19	1,19
4	КН-45	1	1,57	1,57
5	КН-34	1	5,38	5,38
6	К-1073	1	3,53	3,53
7	С-25	1	6,74	6,74
8	С-240	2	3,20	6,40
			Итого:	35,03

Рук маст.	Надысев	
Гл инж м.	Янко	
ГИП	Теплякова	
Исполнил	Кириенко	
Проверил	Журавлева	
Н.контр.	Терентьева	

РМ-2927

ОКН-33

Объемный каркас

Стадия	Лист	Листов
Р	5а	11

МНИИТЭП
Мастерская 1

инв.N подл. | подпись и дата | взам.инв. N

Карт. 14406

ОКН-34

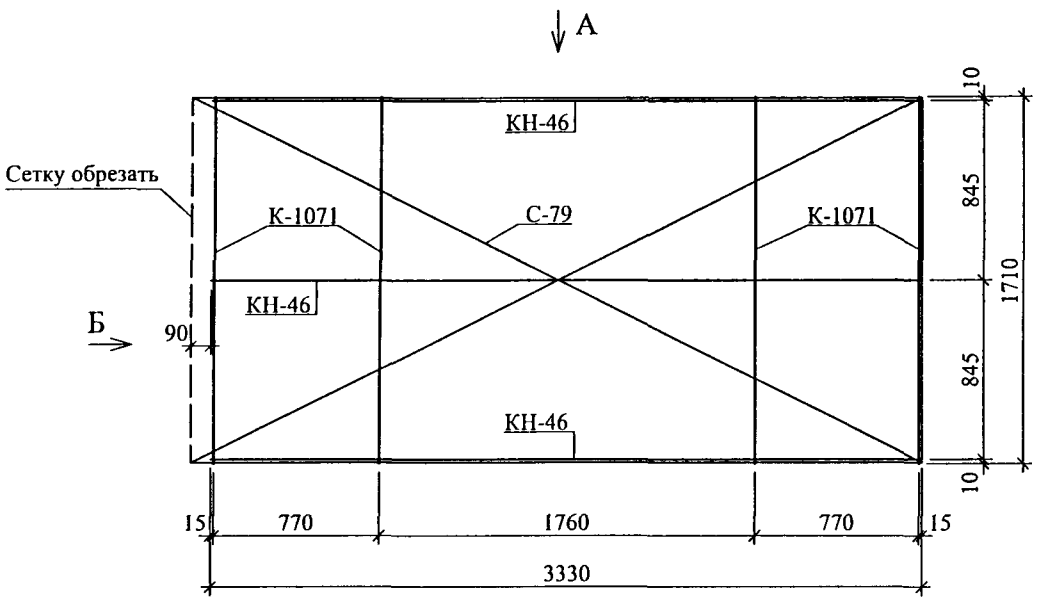

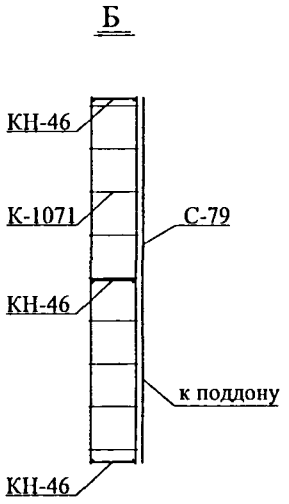

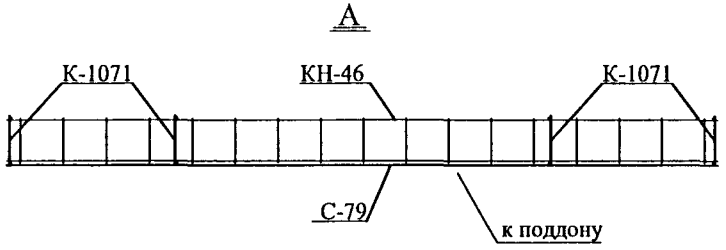

Спецификация стали				
NN П/П	Марка детали	Кол. шт	Масса, кг	
			Одной детали	Всех деталей
1	С-79	1	7,38	7,38
2	КН-46	3	3,14	9,42
3	К-1071	4	1,65	6,60
Итого:				23,40

Рук.маст.	Надысев		
Гл.инж.м.	Янко		
ГИП	Теплякова		
Исполнил	Кириенко		
Проверил	Журавлева		
Н.контр.	Терентьева		

РМ-2927

ОКН-34

Объемный каркас

Стадия	Лист	Листов
Р	6а	11

МНИИТЭП
Мастерская 1

инв.N подл. | подпись и дата | взам.инв. N

Карт 14446

Марка детали	ЭСКИЗ	№№ поз	Сечение мм	Кол шт	Длина Позиции мм	Длина На деталь м	Длина Позиции	Длина Детали
К-1т	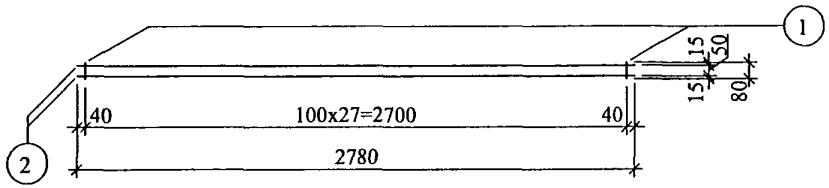	1	Ø5BpI	28	80	2,24	0,32	2,52
		2	Ø8AIII	2	2780	5,56	2,20	
К-4т	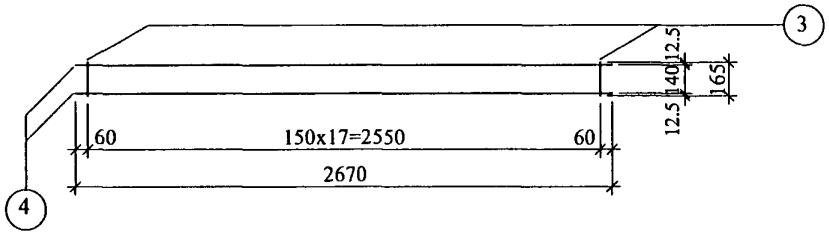	1	Ø5BpI	18	165	2,97	0,43	2,54
		2	Ø8AIII	2	2670	5,34	2,11	
К-404	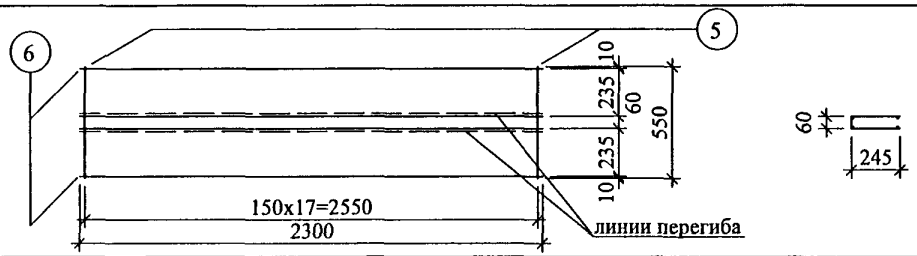	1	Ø5BpI	16	550	8,80	1,27	4,90
		2	Ø8AIII	4	2300	9,20	3,63	

Рук маст.	Надысев	
Гл.инж.м.	Янко	
ГИП	Теплякова	
Исполнил	Кириенко	
Проверил	Журавлева	
Н контр.	Терентьева	

РМ-2927

К-1т, К-4т, К-404

Арматура

Стадия	Лист	Листов
Р	7а	11

МНИИТЭП
Мастерская 1

инв.N подл. | подпись и дата | взам.инв. N

Карт 14446

Марка детали	ЭСКИЗ	№№ поз	Сечение мм	Кол шт	Длина позиции мм	Длина на деталь м	Длина позиции	Длина детали
КН-1	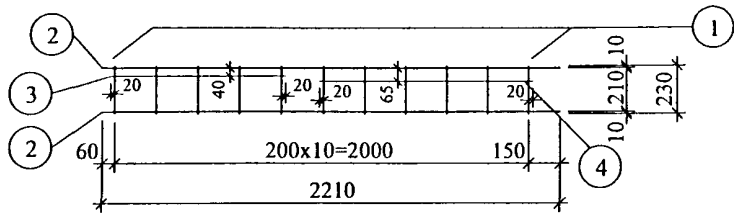	1	Ø5BpI	11	230	2.53	0.36	2.29
		2	Ø8AIII	2	2210	4.42	1.75	
		3	Ø4BpI	1	840	0.84	0.08	
		4	Ø4BpI	15	210	3.15	0.45	
КН-2	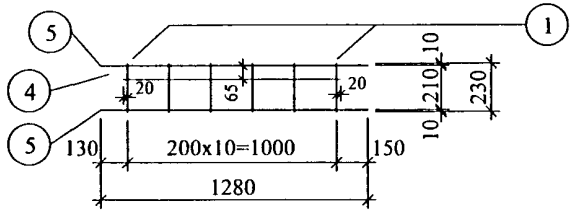	1	Ø5BpI	6	230	1.38	0.20	1.31
		5	Ø8AIII	2	1280	2.56	1.01	
		4	Ø4BpI	1	1040	1.04	0.10	
КН-15	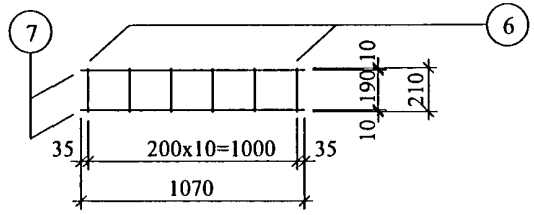	6	Ø5BpI	6	210	1.26	0.18	1.03
		7	Ø8AIII	2	1070	2.14	0.85	
КН-34	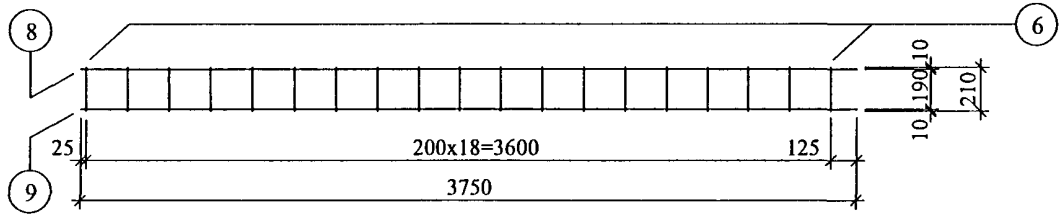	1	Ø5BpI	19	210	3.99	0.57	5.38
		2	Ø8AIII	1	3750	3.75	1.48	
		3	Ø12AIII	1	3750	3.75	3.33	

Рук.маст.	Надысев	
Гл.инж.м.	Янко	
ГИП	Теплякова	
Исполнил	Кириенко	
Проверил	Журавлева	
Н.контр.	Терентьева	

РМ-2927

КН-1, КН-2, КН-15, КН-34,
Арматура

Стадия	Лист	Листов
Р	8а	11

МНИИТЭП
Мастерская 1

взам.инв. N

подпись и дата

инв.N подл.

Карт. 14446

Марка детали	ЭСКИЗ	№№ поз	Сечение мм	Кол шт	Длина Позиции мм	Длина На деталь м	Длина Позиции	Длина Детали
КН-41	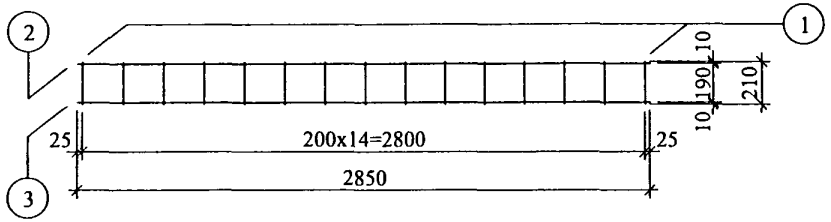	1	Ø5ВрI	15	210	3.15	0.45	4.11
		2	Ø8AIII	1	2850	2.85	1.13	
		3	Ø12AIII	1	2850	2.85	2.53	
КН-42	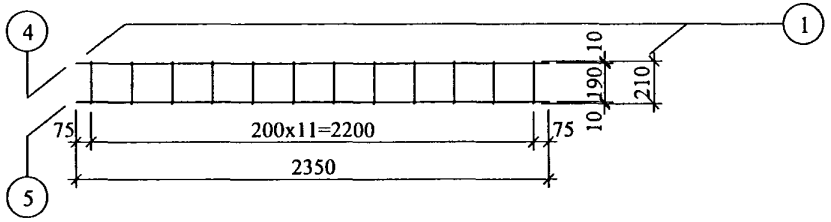	1	Ø5ВрI	12	210	2.52	0.36	3.38
		4	Ø8AIII	1	2350	2.35	0.93	
		5	Ø12AIII	1	2350	2.35	2.09	
КН-43	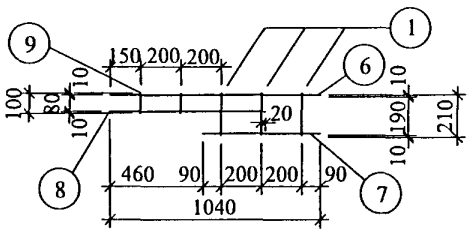	6	Ø8AIII	1	1040	1.04	0.41	1.06
		7	Ø8AIII	1	580	0.58	0.23	
		8	Ø8AIII	1	770	0.77	0.30	
		1	Ø5ВрI	3	210	0.63	0.09	
		9	Ø5ВрI	2	100	0.20	0.03	
КН-44	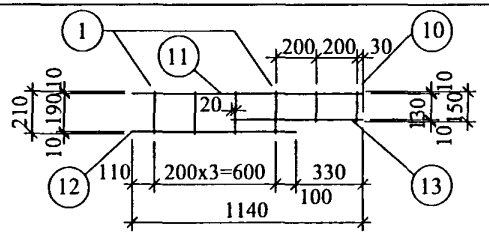	1	Ø5ВрI	4	210	0.84	0.12	1.19
		10	Ø5ВрI	2	150	0.30	0.04	
		11	Ø8AIII	1	1140	1.14	0.45	
		12	Ø8AIII	1	810	0.81	0.32	
		13	Ø8AIII	1	650	0.65	0.26	

Рук.маст.	Надысев	
Гл.инж.м.	Янко	
ГИП	Теплякова	
Исполнил	Кириенко	
Проверил	Журавлева	
Н.контр.	Терентьева	

РМ-2927

КН-41, КН-42, КН-43, КН-44, Арматура

Стадия	Лист	Листов
Р	9а	11

МНИИТЭП
Мастерская 1

инв.N подл. | подпись и дата | взам.инв. N

Карт. 14446

Марка детали	ЭСКИЗ	№№ поз	Сечение мм	Кол. шт	Длина позиции мм	Длина на деталь м	Длина позиции	Длина детали
КН-45	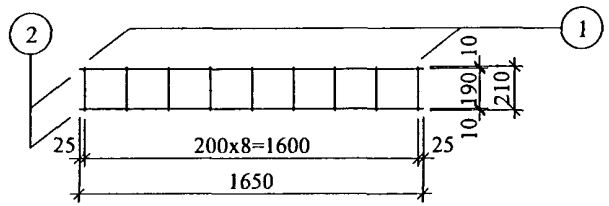	1	Ø5BpI	9	210	1.89	0.27	1.57
		2	Ø8AIII	2	1650	3.30	1.30	
КН-46	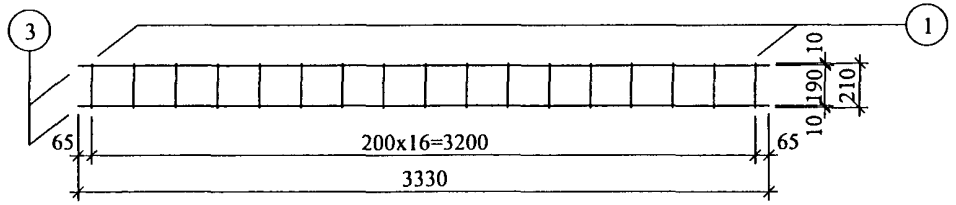	1	Ø5BpI	17	210	3.57	0.51	3.14
		3	Ø8AIII	2	3330	6.66	2.63	

Рук.маст.	Надысев	
Гл.инж.м.	Янко	
ГИП	Теплякова	
Исполнил	Кириенко	
Проверил	Журавлева	
Н.контр.	Терентьева	

РМ-2927

КН-45, КН-46

Арматура

Стадия	Лист	Листов
Р	10а	11

МНИИТЭП
Мастерская 1

инв.N подл. | подпись и дата | взам.инв. N

Карт. 14146

Марка детали	ЭСКИЗ	№№ поз	Сечение мм	Кол шт	Длина позиции мм	Длина на деталь м	Длина позиции	Длина детали
С-411	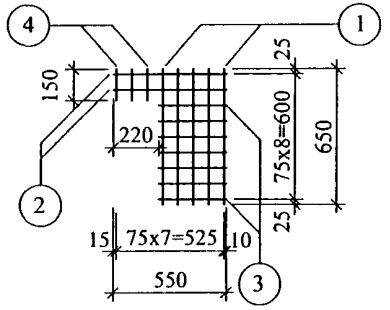	1	Ø 4BpI	5	650	3.25	0.30	0.65
		2	Ø 4BpI	2	550	1.10	0.10	
		3	Ø 4BpI	7	330	2.31	0.21	
		4	Ø 4BpI	3	150	0.45	0.04	
С-6р	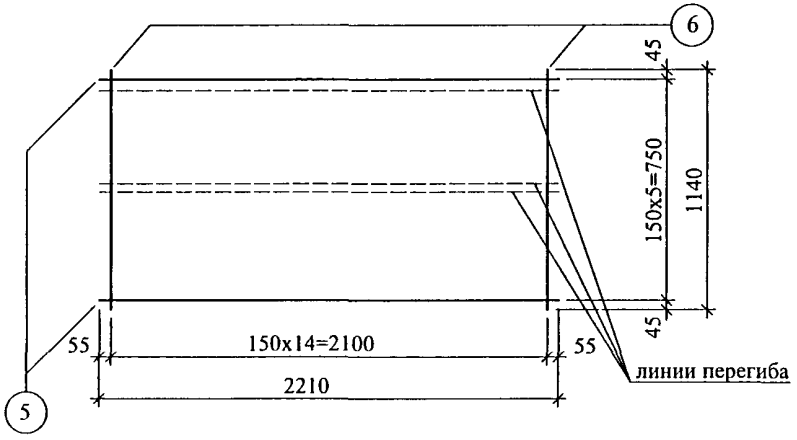 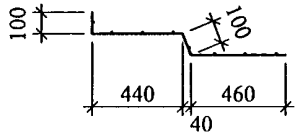	1	Ø 5BpI	8	2210	17.68	2.55	5.01
		2	Ø 5BpI	15	1140	17.10	2.46	

Рук маст	Надысев	
Гл инж м	Янко	
ГИП	Теплякова	
Исполнил	Кириенко	
Проверил	Журавлева	
Н.контр	Терентьева	

РМ-2927

С-411, С-6р

Арматура

Стадия	Лист	Листов
Р	11а	11

МНИИТЭП
Мастерская 1

инв.N подл. | подпись и дата | взам.инв. N

Карт 14446

№№ П/П	Шифр	Наименование	Кол-во листов	Дата Ввода	Дата Отмены
1	2	3	4	5	6
	РМ-2927	Панели наружных стен трехслойные первого нежилого этажа h=2.8м для жилых блок-секций П44Т (производства Краснопресненского завода ЖБК)		Приказ №26-ТО от 10.06.04г	
		Рабочие чертежи			
		Содержание лист 1с	1		
		Пояснительная записка лист 1п	1		
		Номенклатура изделий листы 1н,2н	2		
		Облицовка, общие виды, армирование, раскладка утеплителя листы 1-33	33		
		Арматура листы 1а-11а	11		
		Информационная карта лист 1и	1		

№№ П/П	Шифр	Наименование	Кол-во листов	Дата Ввода	Дата Отмены
1	2	3	4	5	6

Взам. инв. №

Подпись и дата

Инв. № подл.

РМ-2927

Информационная карта

Стадия	Лист	Листов
Р	1и	

МНИИТЭП
Мастерская 1

gost.e-ecolog.ru

Карт 14446