ПРАВИТЕЛЬСТВО МОСКВЫ
КОМИТЕТ
ПО АРХИТЕКТУРЕ И ГРАДОСТРОИТЕЛЬСТВУ
(МОСКОМАРХИТЕКТУРА)

МОСКОВСКИЙ НАУЧНО – ИССЛЕДОВАТЕЛЬСКИЙ И ПРОЕКТНЫЙ ИНСТИТУТ
ТИПОЛОГИИ, ЭКСПЕРИМЕНТАЛЬНОГО ПРОЕКТИРОВАНИЯ

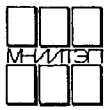

РМ – 2919 – 03

ПАНЕЛИ НАРУЖНЫХ СТЕН ТРЕХСЛОЙНЫЕ ТИПОВОГО ЭТАЖА

ДЛЯ ЖИЛЫХ БЛОК-СЕКЦИЙ П44Т

(ПРОИЗВОДСТВА КРАСНОПРЕСНЕНСКОГО ЗАВОДА ЖБК)

РАБОЧИЕ ЧЕРТЕЖИ

МОСКВА, 2004 г.

Инв. № 11366

gost.e-ecolog.ru

ПРАВИТЕЛЬСТВО МОСКВЫ
КОМИТЕТ
ПО АРХИТЕКТУРЕ И ГРАДОСТРОИТЕЛЬСТВУ
(МОСКОМАРХИТЕКТУРА)

МОСКОВСКИЙ НАУЧНО – ИССЛЕДОВАТЕЛЬСКИЙ И ПРОЕКТНЫЙ ИНСТИТУТ
ТИПОЛОГИИ, ЭКСПЕРИМЕНТАЛЬНОГО ПРОЕКТИРОВАНИЯ

РМ – 2919 – 03

ПАНЕЛИ НАРУЖНЫХ СТЕН ТРЕХСЛОЙНЫЕ ТИПОВОГО ЭТАЖА

ДЛЯ ЖИЛЫХ БЛОК-СЕКЦИЙ П44Т

(ПРОИЗВОДСТВА КРАСНОПРЕСНЕНСКОГО ЗАВОДА ЖБК)

РАБОЧИЕ ЧЕРТЕЖИ

ГЛАВНЫЙ ИНЖЕНЕР ИНСТИТУТА	Е. НИКИТИН
ГЛАВНЫЙ КОНСТРУКТОР	Г. И. ШАПИРО
РУКОВОДИТЕЛЬ МАСТЕРСКОЙ	А. В. НАДЫСЕВ
ГЛАВНЫЙ ИНЖЕНЕР МАСТЕРСКОЙ №1	А. Э. ЯНКО
ГЛАВНЫЙ АРХИТЕКТОР ПРОЕКТА	А. П. ЦЫГАНКОВА
ГЛАВНЫЙ ИНЖЕНЕР ПРОЕКТА	Н. М. ТЕПЛЯКОВА

ВВЕДЕНО В ДЕЙСТРИЕ МНИИТЭП
ПРИКАЗ №25-ТО от 10.06.04 г.

МОСКВА, 2004 г.

Инв. 1Н366

1.	Содержание	лист 1с
2.	Пояснительная записка	лист 1п
3.	Номенклатура изделий	листы 1н–3н
4.	Облицовка, общие виды, армирование, раскладка утеплителя	листы 1–52
5.	Узлы габаритные	листы 1у
6.	Узлы арматурные	листы 1уа–4уа
7.	Арматура	листы 1а–7а
8.	Информационная карта	лист 1и

Договор N1–148

				РМ–2919–03			
				Содержание	Стадия	Лист	Листов
					Р	1с	
					МНИИТЭП Мастерская 1		

арх. 1029240

Карт. 14366

1. Альбом РМ – 2919 – 03 содержит рабочие чертежи панелей наружных стен типового этажа для жилых блок-секций П44Т с учетом требований по предотвращению прогрессирующего разрушения при чрезвычайных ситуациях (Дополнение 25).

2. Панели разработаны с учетом изготовления их на Краснопресненском заводе железобетонных конструкций ОАО ДСК-1 в горизонтальных формах лицевой поверхностью к поддону.

3. Панели запроектированы в соответствии с требованиями ГОСТ11024-84 "Панели стеновые наружные бетонные и железобетонные для жилых и общественных зданий", СНиП 2 08 01-89* "Жилые здания" Ред. 2001 г. и СНиП 2.03.01-84* "Бетонные и железобетонные конструкции", МГСН3.01-01 "Жилые здания" п.3.6.

4. Панели состоят из трех слоев: внутреннего и наружного бетонных слоев и среднего слоя-утеплителя.
   Железобетонные слои армируются плоскими сетками и каркасами и соединяются между собой "Дискретными связями - ДС" в виде железобетонных шпонок.
   Утеплитель, размещенный в среднем слое из плит полистирольного пенопласта ПСБ15А по ТУ2244-007-040001508-96.

5. Замена арматурной стали AII и AIII в арматурных изделиях и закладных деталях на термомеханически- упрочненную свариваемую арматуру класса А400С и класса А500С производится в соответствии с Территориальными строительными нормами г. Москвы ТСН102-00 "Железобетонные конструкции с арматурой класса А500С и А400С ".

6. Все требования к изготовлению изделий, к качеству отделки, характеристики бетона, стали см. пояснительную записку альбома 1РС41-48 вариант 1.

7. Отделочные чертежи фасадных поверхностей наружных стен приведены в настоящем альбоме.

8. Предел огнестойкости не менее Е30.
   (СНиП21-01-97*).

9. Материалы для изготовления панелей наружных стен должны удовлетворять требованиям норм радиационной безопасности (НРБ-96),
   Гигиенические нормы ГН 2.6.1.054-96 глава 7п.п.7.3.5 и глава 9.

10. Маркировка узлов:

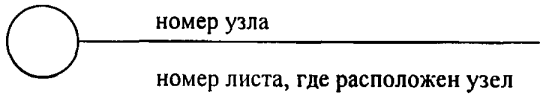

Договор № 1-148.

Инв. 10898411

Рук.маст	Надысев		
Гл.инж.м	Янко		
ГАП	Цыганкова		
ГИП	Теплякова		

РМ – 2919 – 03

Пояснительная записка

Стадия	Лист	Листов
Р	1	

МНИИТЭП
МАСТЕРСКАЯ № 1

Инв. 14366

NN п.п.	МАРКА ИЗДЕЛИЯ ПО ГОСТ	МАРКА ИЗДЕЛИЯ ПО ПРОЕКТУ	ЭСКИЗ ИЗДЕЛИЯ	ПАРАМЕТРЫ ИЗДЕЛИЯ: РАЗМЕРЫ ММ. Д	Ш	В	ПЛОЩАДЬ $м^2$	ОБЪЕМ $м^3$	ПРОЕКТНАЯ МАССА, Т	Тяжелый бетон γ=2400	Мелкозернистый бетон γ=2300	Облицов. плитка γ=1600	Утеплит. ПСБ δ=50	Утеплит. ПСБ δ=100	Утеплит. ПСБ δ=130	Утеплит. ПСБ δ=200		NN листов Р.Ч.
										200	200		15А	15А	15А	15А		
1	2	3	4	5	6	7	8	9	10	11	12	13	14	15	16	17	18	19
1		1Н47-20-К-чс	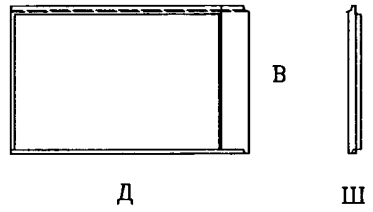	4680	280	2865	13,41	3,39	4,48	0,90	0,84	0,22	0,08	-	1,38			1,2
2		1Н47-21-К-чс																
3		1Н43-20-К-чс	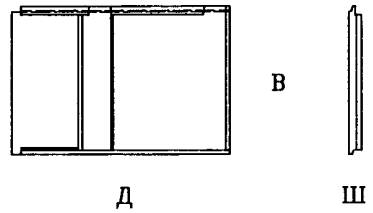	4285	280	2865	12,26	3,11	4,45	0,83	0,91	0,21	0,08	-	1,08			3,4
4		1Н43-21-К-чс																
5		1НТ36-80-К-чс	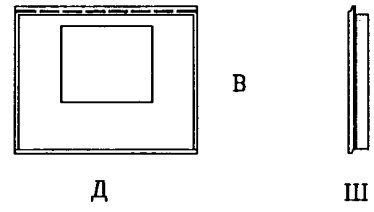	3590	380	2865	7,85	2,50	3,92	1,03	0,53	0,13	б=40 0,02	-	0,79			5-8

СОГЛАСОВАНО

Инв.N подл. | Подпись и дата | Взам. инв.N

Рук.маст.	Надысев	
Гл.инж.	Янко	
ГАП	Цыганкова	
ГИП	Теплякова	
Исполн.	Субботина	
Провер.	Журавлева	
Н.контр.	Алферов	

РМ-2919-03

Номенклатура

Стадия	Лист	Листов
Р	1н	

МНИИТЭП
Мастерская 1

Карт. 1Н366

NN п.п.	МАРКА ИЗДЕЛИЯ ПО ГОСТ	МАРКА ИЗДЕЛИЯ ПО ПРОЕКТУ	ЭСКИЗ ИЗДЕЛИЯ	ПАРАМЕТРЫ ИЗДЕЛИЯ: РАЗМЕРЫ ММ. Д	Ш	В	ПЛОЩАДЬ $м^2$	ОБЪЕМ $м^3$	ПРОЕКТНАЯ МАССА, Т	ТЯЖЕЛЫЙ БЕТОН γ=2400	МЕЛКОЗЕРНИСТЫЙ БЕТОН γ=2300	ОБЛИЦОВ. ПЛИТКА γ=1600	УТЕПЛИТ. ПСБ σ=50	УТЕПЛИТ. ПСБ σ=100	УТЕПЛИТ. ПСБ σ=130	УТЕПЛИТ. ПСБ σ=200		NN ЛИСТОВ Р.Ч.
										200	200		15А	15А	15А	15А		
1	2	3	4	5	6	7	8	9	10	11	12	13	14	15	16	17	18	19
6		1НТ35-10-0-чс	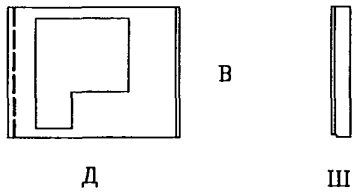	3490	380	2700	6.13	2.14	3.51	0.91	0,57	-	σ=40 0.02	-	0,64			9-13
7		1НТ35-11-0-чс																
8		1НТ18-3-0-чс	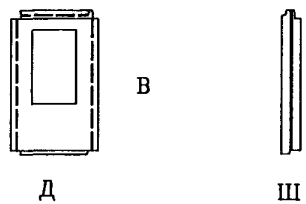	1780	380	2865	3,87	1.31	2.04	0.31	0.56	-	0.64	-	-			14-17
9		1НТ18-4-0-чс																
10		1АН68-30-чс	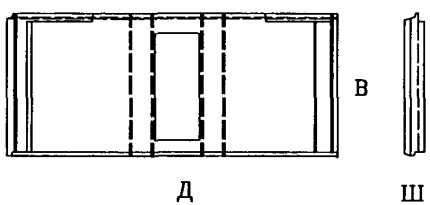	6780	280/400	2865	18.10	4.93	6.73	1.25	1.37	0.33	0.07	-	1.91			18-23
11		1АН68-31-чс					18.25	5.02	6.89	1.26	1.43	0.33	0.07	-	1.93			24-29

Рук.маст.	Надысев	
Гл.инж.	Янко	
ГАП	Цыганкова	
ГИП	Теплякова	
Исполн.	Субботина	
Провер.	Журавлева	
Н.контр.	Алферов	

РМ-2919-03

Номенклатура

Стадия	Лист	Листов
Р	2н	

МНИИТЭП
Мастерская 1

СОГЛАСОВАНО

Инв.N подл. 1029242 | Подпись и дата | Взам. инв.N

Карт. 14366

NN п.п.	МАРКА ИЗДЕЛИЯ ПО ГОСТ	МАРКА ИЗДЕЛИЯ ПО	ЭСКИЗ ИЗДЕЛИЯ	ПАРАМЕТРЫ ИЗДЕЛИЯ: РАЗМЕРЫ ММ. Д	Ш	В	ПЛОЩАДЬ М²	ОБЪЕМ М³	ПРОЕКТНАЯ МАССА, Т	Тяжелый бетон γ=2400	Мелкозернистый бетон γ=2300	Облицов. плитка γ=1600	Утеплит. ПСБ δ=50	Утеплит. ПСБ δ=100	Утеплит. ПСБ δ=130	Утеплит. ПСБ δ=200		NN листов Р.Ч.
										200	200		15А	15А	15А	15А		
1	2	3	4	5	6	7	8	9	10	11	12	13	14	15	16	17	18	19
12		1АН65-30-чс	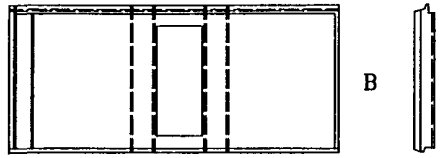	6485	280/400	2865	17.26	4.70	6.32	1.10	1.41	0.24	–	–	1.95			30-35
13		1АН65-31-чс					17.41	4.74	6.36	1.12	1.41	0.24	–	–	1.97			36-41
14		1Н59-72-К-чс	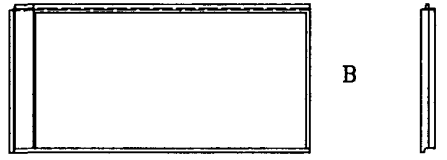	5885	280	2865	16.85	4.31	5.66	1.02	1.19	0.27	0.05	–	1.78			42-48
15		1Н59-73-К-чс																
16		ПЭН22-1-чс	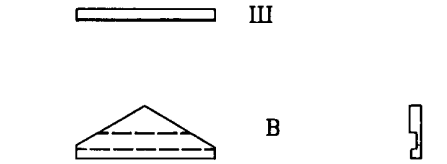	2720	200/230	1025	1.72	0.28	0.44	0.19	–	–	0.05	0.04				49,50
17		ПЭН22-2-чс																

Рук.маст.	Надысев	
Гл.инж.	Янко	
ГАП	Цыганкова	
ГИП	Теплякова	
Исполн.	Субботина	
Провер.	Журавлева	
Н.контр.	Алферов	

РМ-2919-03

Номенклатура

Стадия	Лист	Листов
Р	Зн	

МНИИТЭП
Мастерская 1

СОГЛАСОВАНО

Инв.N подл. | Подпись и дата | Взам. инв.N

10292442

Карт. 1Н366

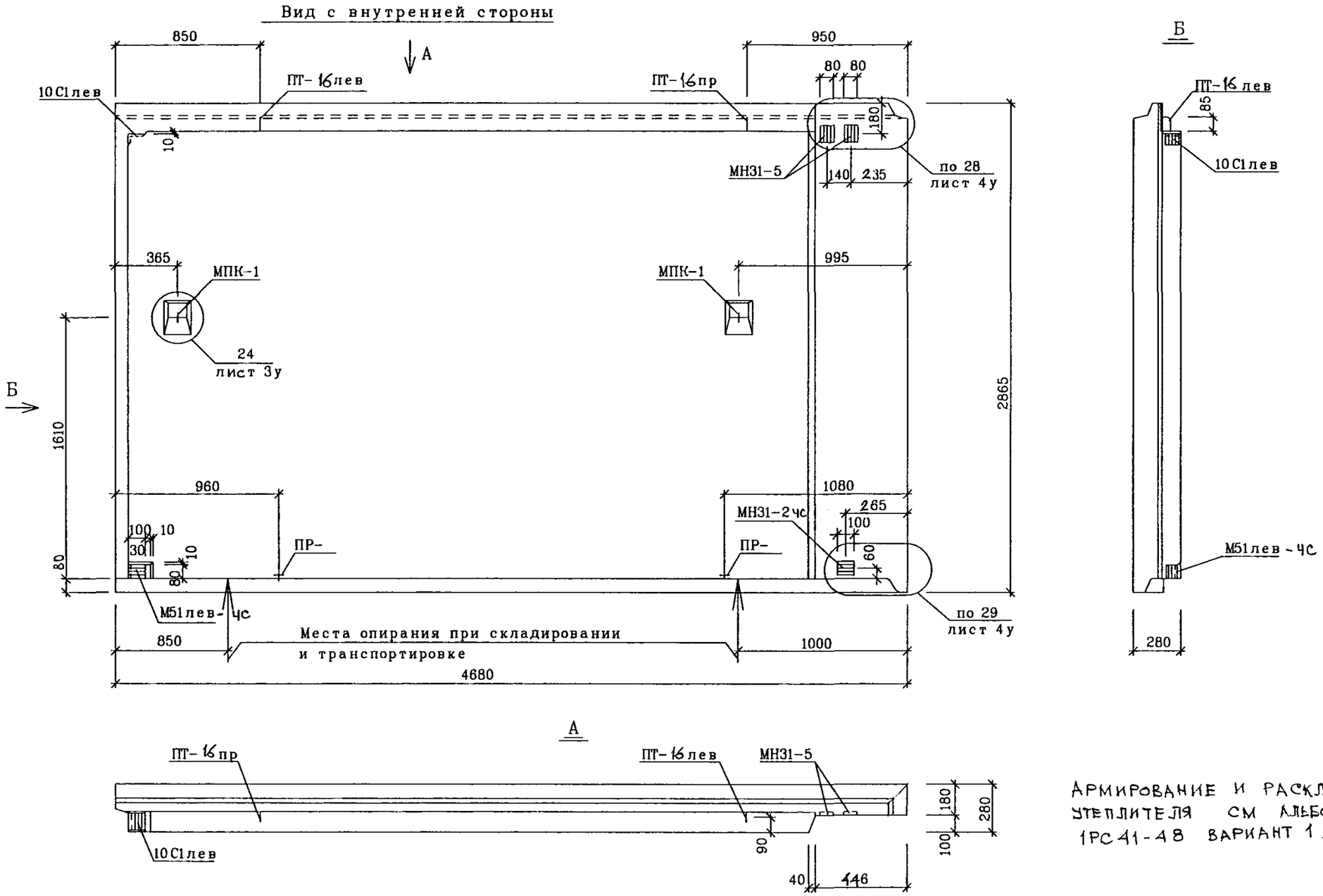

АРМИРОВАНИЕ И РАСКЛАДКУ УТЕПЛИТЕЛЯ СМ АЛЬБОМ 1РС41-48 ВАРИАНТ 1.

РУК.МАСТ	НАДЫСЕВ		
ГЛ.ИНЖ.М.	ЯНКО		
ГАП	ЦЫГАНКОВА		
ГИП	ТЕПЛЯКОВА		
ИСПОЛНИЛ	КИРИЕНКО		
ПРОВЕРИЛ	ЖУРАВЛЕВА		
Н.КОНТР.	КУРИЛИНА		

РМ-2919-03

1Н47-20-К-ЧС

ОБЩИЙ ВИД
ВИД С ВНУТРЕННЕЙ СТОРОНЫ

СТАДИЯ	ЛИСТ	ЛИСТОВ
Р	1	

МНИИТЭП
МАСТЕРСКАЯ 1

СОГЛАСОВАНО

ВЗАМ. ИНВ. N

ПОДПИСЬ И ДАТА

ИНВ.N ПОДЛ. 1029243

Карт. 1Н366

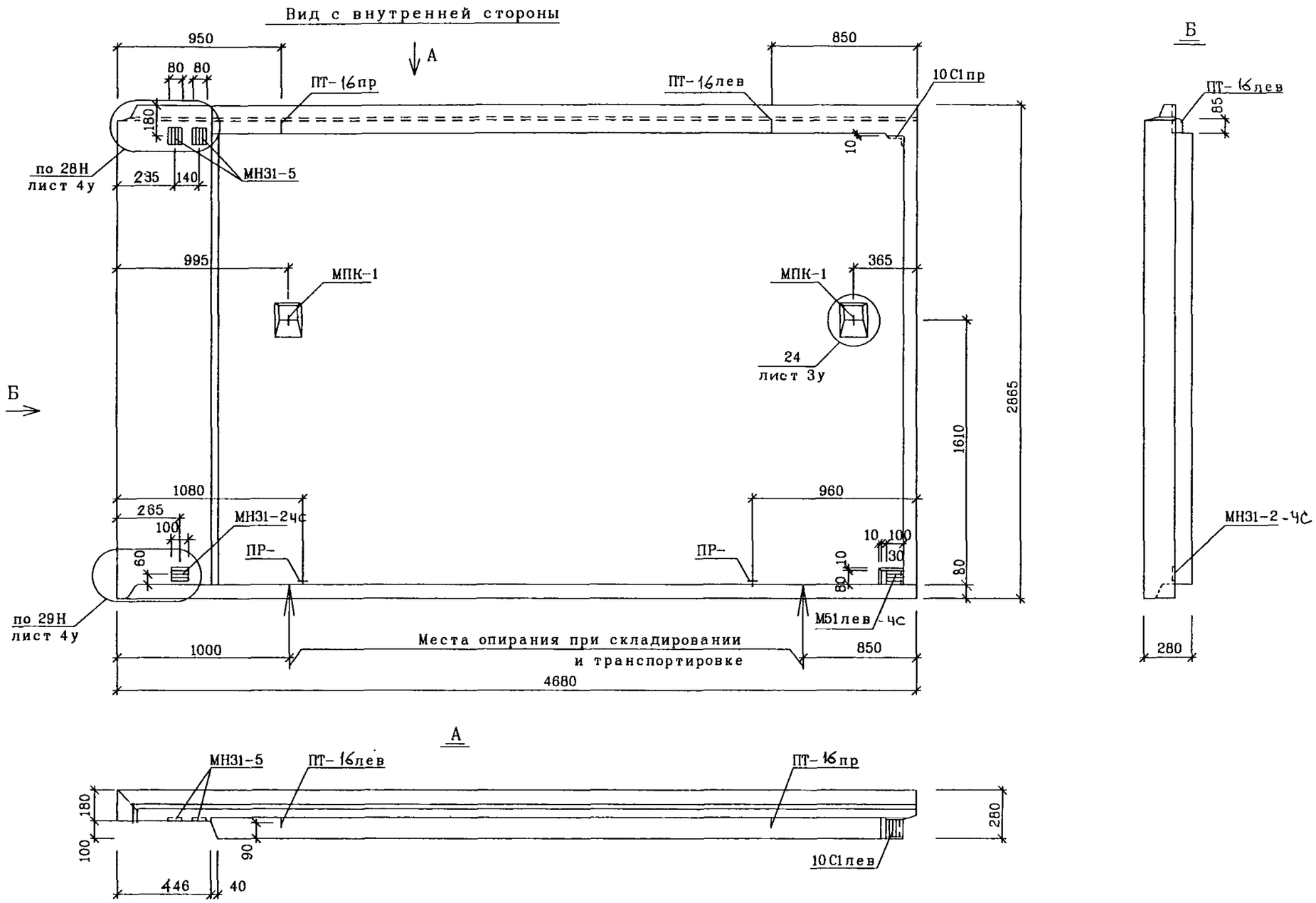

РУК МАСТ	НАДЫСЕВ		
ГЛ ИНЖ М	ЯНКО		
ГАП	ЦЫГАНКОВА		
ГИП	ТЕПЛЯКОВА		
ИСПОЛНИЛ	КИРИЕНКО		
ПРОВЕРИЛ	ЖУРАВЛЕВА		
Н.КОНТР.	КУРИЛИНА		

РМ-2919-03

1Н47-21-К-ЧС

ОБЩИЙ ВИД
ВИД С ВНУТРЕННЕЙ СТОРОНЫ

СТАДИЯ	ЛИСТ	ЛИСТОВ
Р	2	

МНИИТЭП
МАСТЕРСКАЯ 1

СОГЛАСОВАНО

ВЗАМ. ИНВ. N

ПОДПИСЬ И ДАТА

ИНВ.N ПОДЛ. 10292Н3

Карт. 1Н366

Вид с внутренней стороны

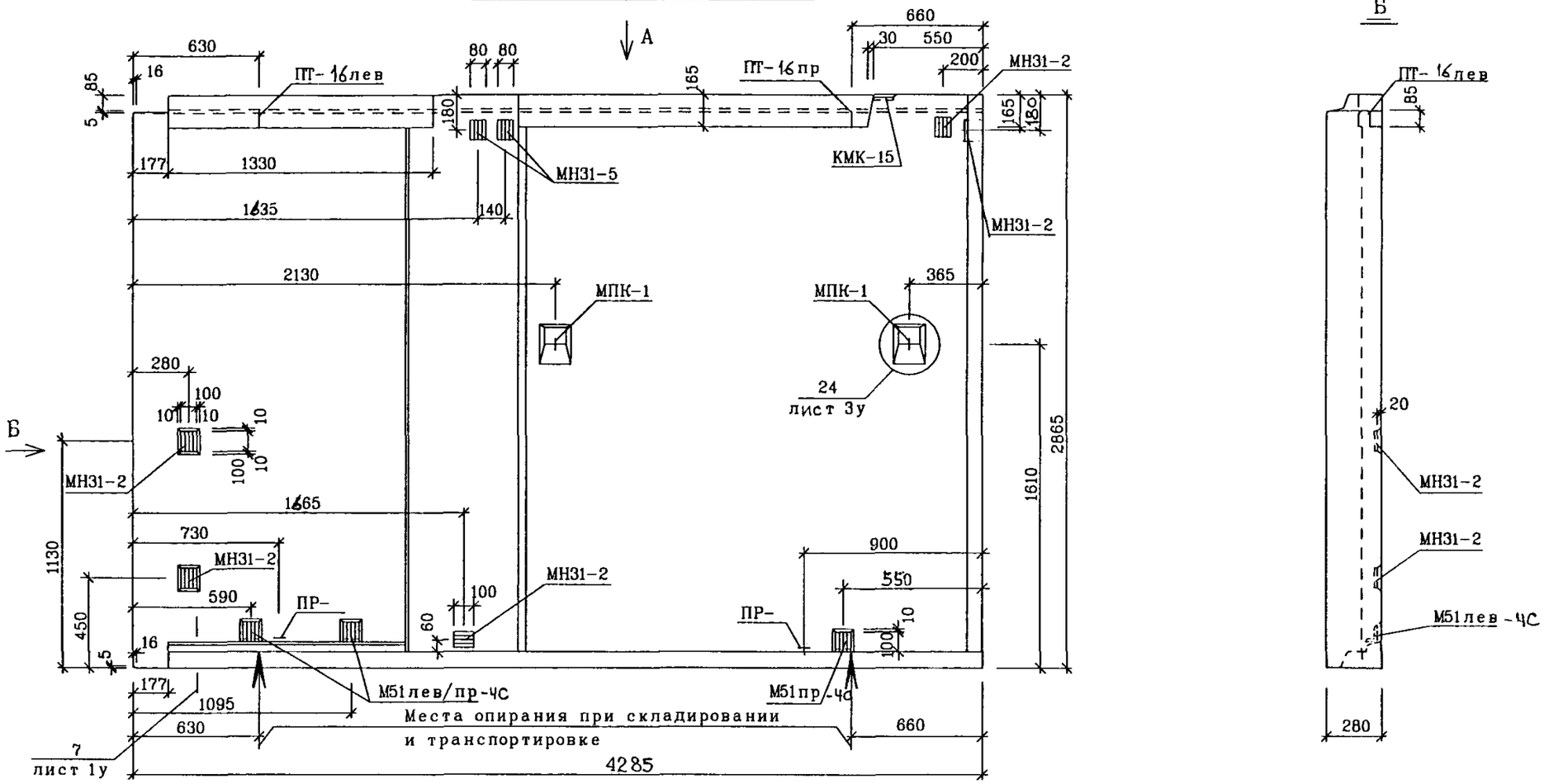

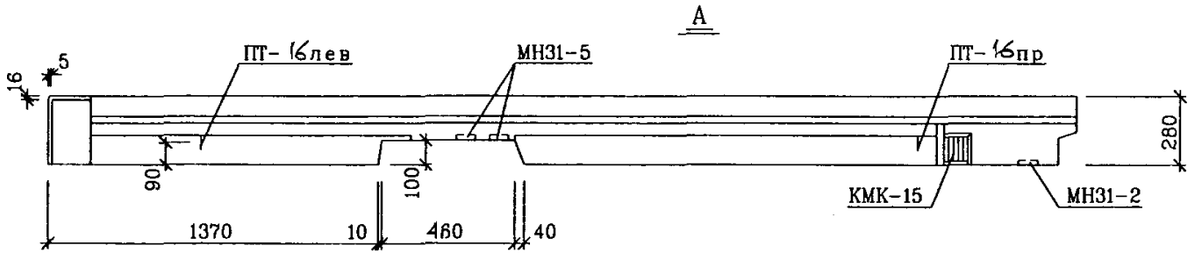

АРМИРОВАНИЕ И РАСКЛАДКУ УТЕПЛИТЕЛЯ СМ. АЛЬБОМ 1РС 41-48 ВАРИАНТ 1.

РУК МАСТ	НАДЫСЕВ		
ГЛ ИНЖ М	ЯНКО		
ГАП	ЦЫГАНКОВА		
ГИП	ТЕПЛЯКОВА		
ИСПОЛНИЛ	КИРИЕНКО		
ПРОВЕРИЛ	ЖУРАВЛЕВА		
Н КОНТР.	КУРИЛИНА		

РМ-2919-03

1Н43-20-К-ЧС

ОБЩИЙ ВИД
ВИД С ВНУТРЕННЕЙ СТОРОНЫ

СТАДИЯ	ЛИСТ	ЛИСТОВ
Р	3	

МНИИТЭП
МАСТЕРСКАЯ 1

СОГЛАСОВАНО

ВЗАМ. ИНВ. N

ПОДПИСЬ И ДАТА

ИНВ.N ПОДЛ. 10292Н3

Карт. 1Н366

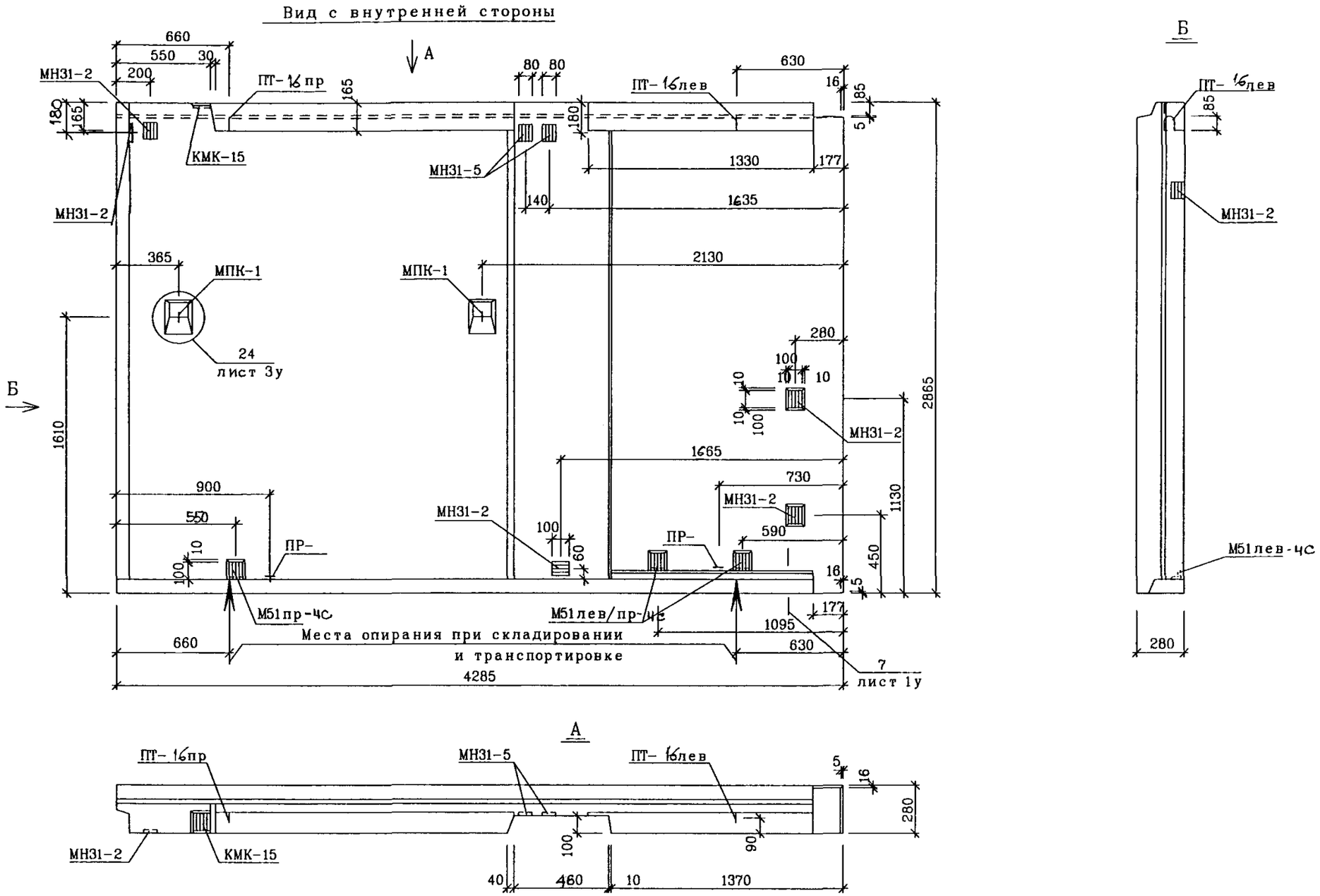

РУК.МАСТ	НАДЫСЕВ		
ГЛ.ИНЖ.М.	ЯНКО		
ГАП	ЦЫГАНКОВА		
ГИП	ТЕПЛЯКОВА		
ИСПОЛНИЛ	КИРИЕНКО		
ПРОВЕРИЛ	ЖУРАВЛЕВА		
Н.КОНТР.	КУРИЛИНА		

РМ-2919-03

1Н43-21-К-ЧС

ОБЩИЙ ВИД
ВИД С ВНУТРЕННЕЙ СТОРОНЫ

СТАДИЯ	ЛИСТ	ЛИСТОВ
Р	4	

МНИИТЭП
МАСТЕРСКАЯ 1

СОГЛАСОВАНО

ВЗАМ. ИНВ. N

ПОДПИСЬ И ДАТА

ИНВ.N ПОДЛ. 10292413

Карт. 14366

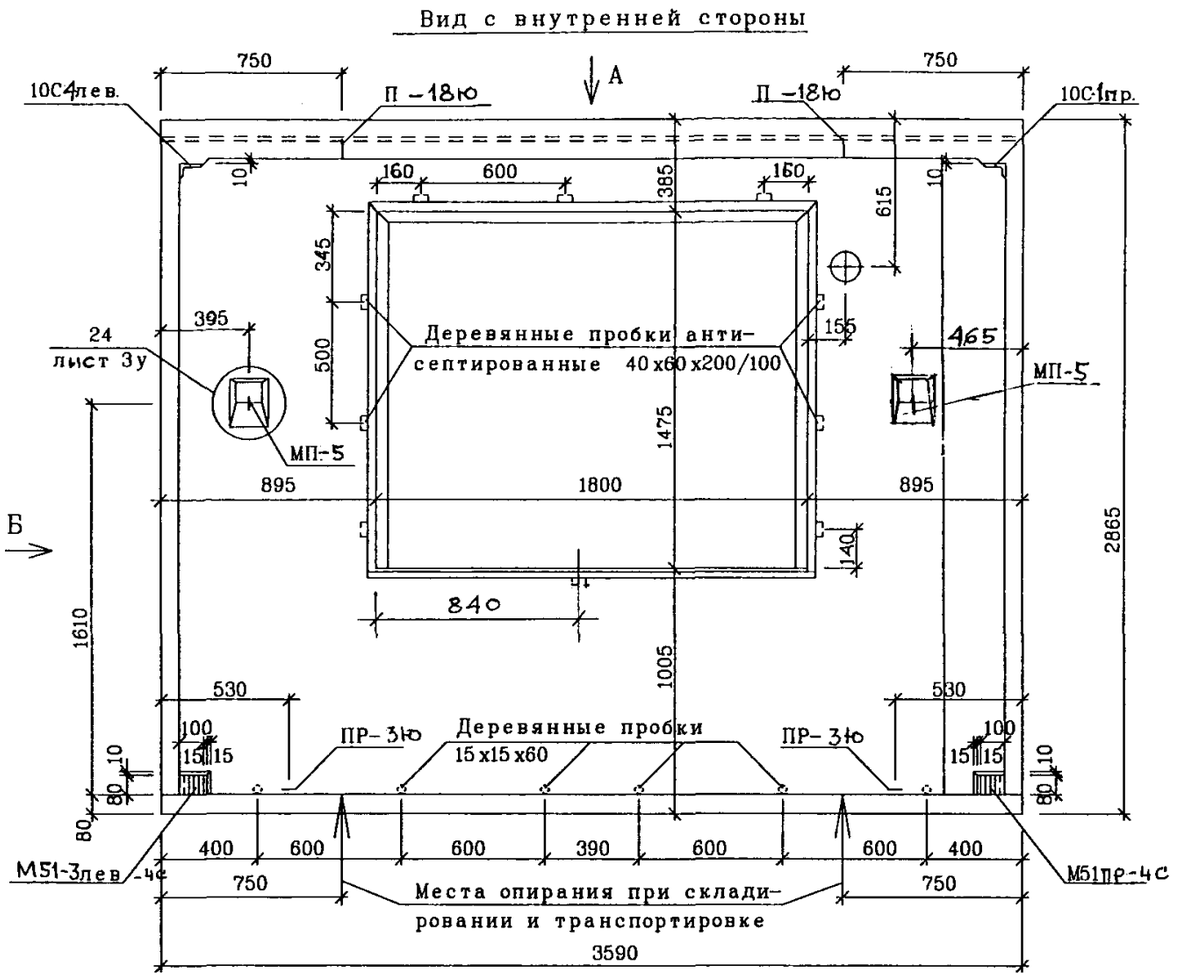

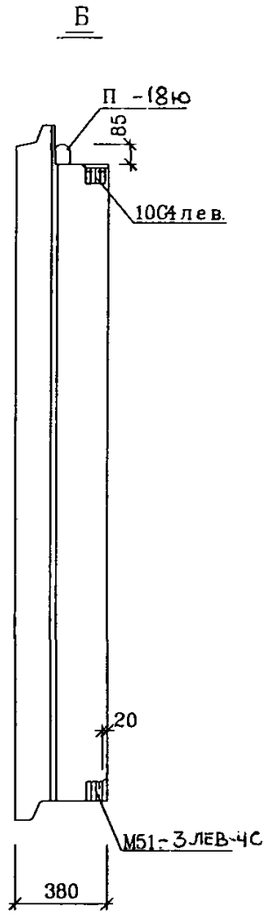

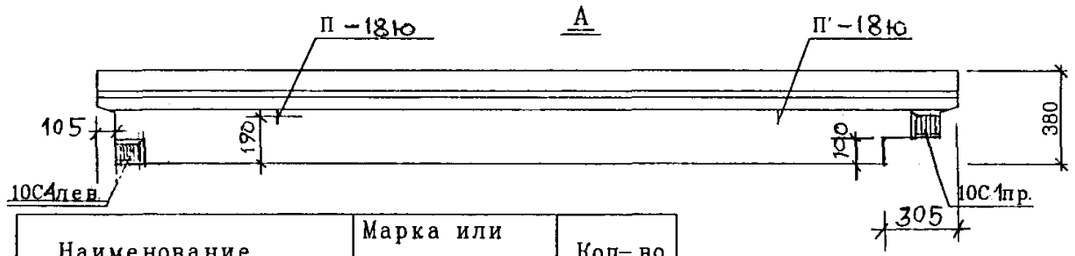

Облицовку см. альбом РС41-48 вариант 1
панель Н36-80к

Наименование	Марка или размеры	Кол-во
Окно	ОП ОСП015-18ф	1
Подоконники	ППАЭ19-25	1
Сливы	СЛ18-2	1
Уравнит. воздуш. клапан	УШВК-125	1
Деревянные пробки антисептированные	40х60х200/100	9
	40х60х100/120	4
	30х30х65/45	2
	15х12х60	5

РУК.МАСТ	НАДЫСЕВ	
ГЛ.ИНЖ.М.	ЯНКО	
ГАП	ЦЫГАНКОВА	
ГИП	ТЕПЛЯКОВА	
ИСПОЛНИЛ	КИРИЕНКО	
ПРОВЕРИЛ	ЖУРАВЛЕВА	
Н.КОНТР.	КУРИЛИНА	

РМ-2919-03

1НТ36-80-К-ЧС

ОБЩИЙ ВИД
ВИД С ВНУТРЕННЕЙ СТОРОНЫ

СТАДИЯ	ЛИСТ	ЛИСТОВ
Р	5	

МНИИТЭП
МАСТЕРСКАЯ 1

СОГЛАСОВАНО

ВЗАМ. ИНВ. N

ПОДПИСЬ И ДАТА

ИНВ.N ПОДЛ. 10292443

Карт. 14366

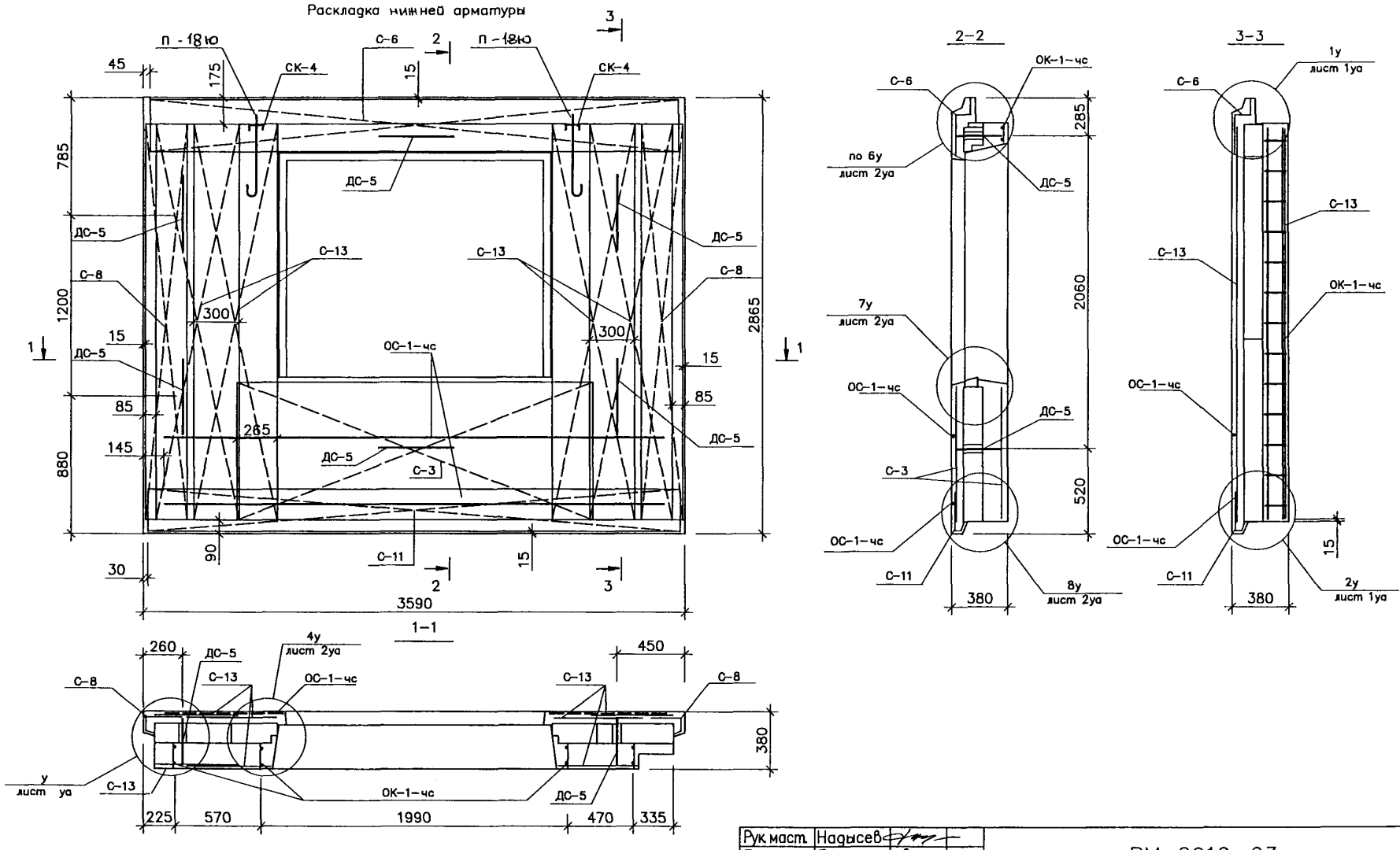

Рук.маст.	Надысев		
Гл.инж.	Янко		
ГИП	Теплякова		
Исполн.	Субботина		
Провер.	Журавлева		
Н.контр.	Алферов		

РМ-2919-03

1НТ36-80-К-чс

Армирование

Стадия	Лист	Листов
Р	6	

МНИИТЭП
Мастерская 1

СОГЛАСОВАНО

Инв.N подл. | Подпись и дата | Взам. инв.N

Арт. 1Н366

Раскладка верхней арматуры

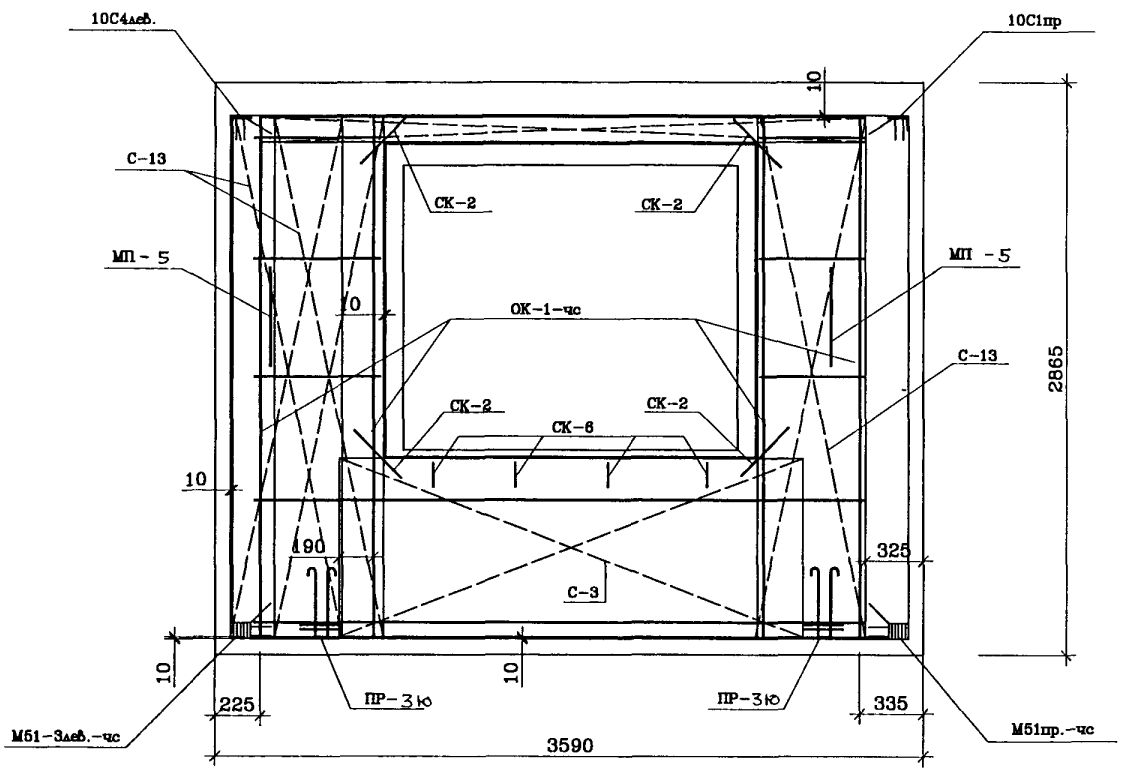

Спецификация стали				
NN п/п	Марка детали	Кол. шт.	Масса, кг.	
			Одной детали	Всех деталей
1	ОК-1-чс	1	17.78	17.78
2	С-13	7	1.87	13.09
3	С-6	1	4.08	4.08
4	С-11	1	2.36	2.36
5	ДС-5	6	1.35	8.10
6	СК-1	11	0.03	0.33
7	СК-4	2	0.32	0.64
8	Ш-1	16	0.03	0.48
9	С-8	2	2.04	4.08
10	М51-3лев-чс	1	1.80	1.80
11	М51пр.-чс	1	1,66	1,66
12	10С1пр	1	1,25	1,25
13	10С4лев.	1	1.34	1.34
14	СК-2	4	0.09	0.36
15	ОС-1-чс	2	2.03	4.06
11	П-18Ю	2	3.80	7,60
12	МП-5	2	1,52	3,04
13	ПР-3Ю	2	2,37	4,74
14	СК-6	4	0.22	0.88
15	С-3	2	2.60	5.20
			Итого	82,87

Рук.маст.	Надысев	
Гл.инж.	Янко	
ГИП	Теплякова	
Исполн.	Субботина	
Провер.	Журавлева	
Н.контр.	Алферов	

РМ-2919-03

1НТ36-80-К-чс

Армирование

Стадия	Лист	Листов
Р	7	

МНИИТЭП
Мастерская 1

СОГЛАСОВАНО

Инв.N подл. | Подпись и дата | Взам. инв.N

Карт. 14366

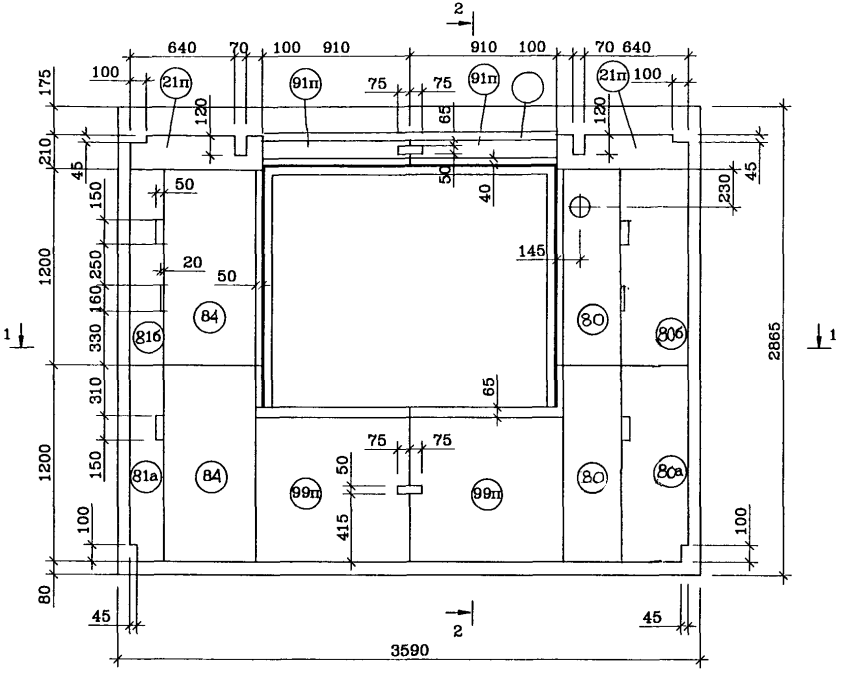

1–1

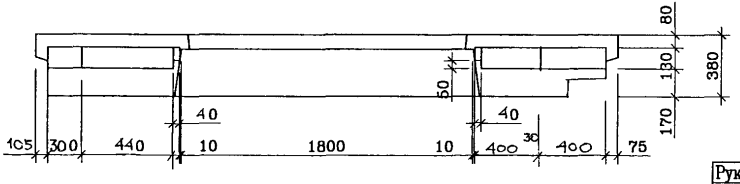

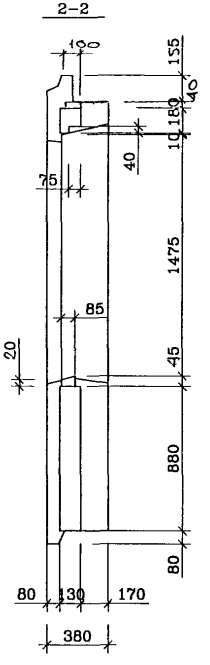

NN поз.	Размеры. мм.			Кол. шт.
	Длина	Ширина	Толщина	
81а	1200	300	130	1
81б	1200	300	130	1
84	1200	440	130	2
99п	п.м.	880	130	1.92
21п	п.м.	210	130	1.62
91п	п.м.	180	130	1.82
	п.м.	80	50	2.95
	п.м.	45/20	85	1.86
	п.м.	40	100	1.82
80	1200	400	130	2
80а	1200	400	130	1
80б	1200	400	130	1

СОГЛАСОВАНО

Инв.N подл. 10292143 | Подпись и дата | Взам. инв.N

Рук.маст.	Надысев	
Гл.инж.	Янко	
ГИП	Теплякова	
Исполн.	Субботина	
Провер.	Журавлева	
Н.контр.	Алферов	

РМ-2919-03

1НТ36–80–К–чс

Раскладка утеплителя

Стадия	Лист	Листов
Р	8	

МНИИТЭП

Мастерская 1

Карт. 1Н366

Вид с внутренней стороны

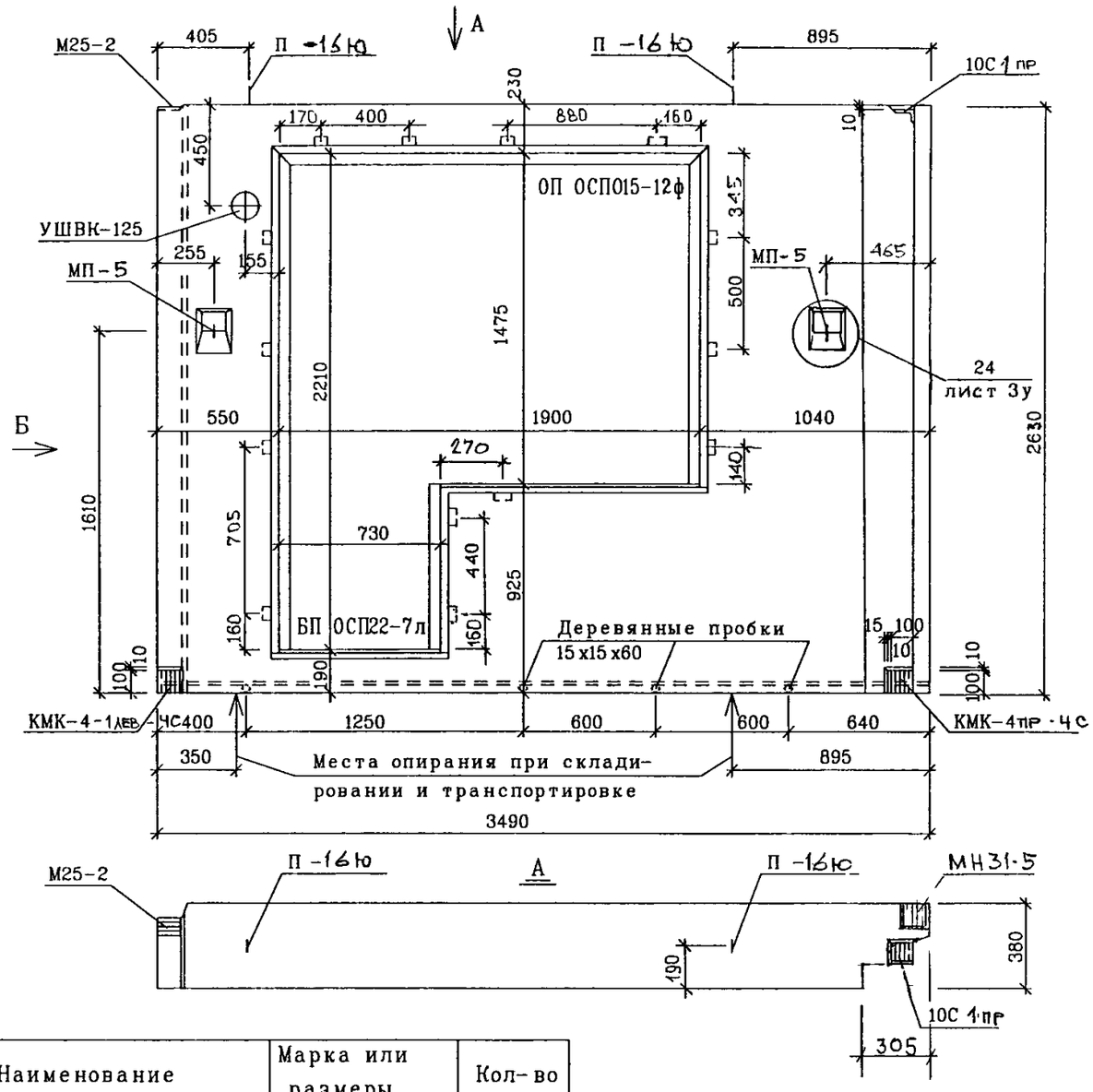

Б

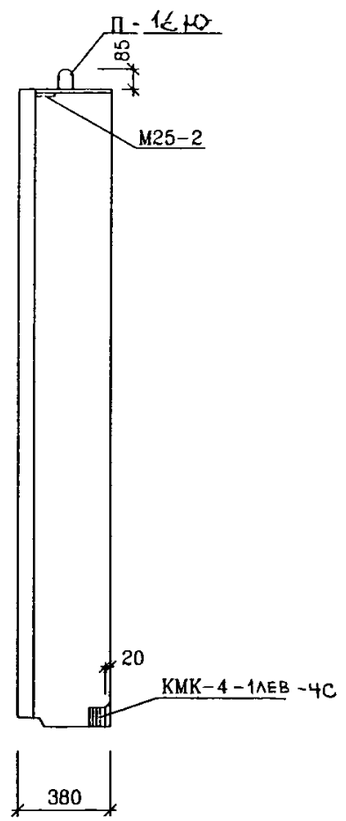

Наименование	Марка или размеры	Кол-во
Окно	ОП ОСП015-12ф	1
Балконная дверь	БП ОСП22-7л	1
Подоконники	ППАЭ12-25	1
Уравнит воздуш клапан	УШВК-125	1
Деревянные пробки антисептированные	40х60х200/100	13
	40х60х100/120	4
	15х15х60	5

РУК МАСТ	НАДЫСЕВ		
ГЛ ИНЖ М	ЯНКО		
ГАП	ЦЫГАНКОВА		
ГИП	ТЕПЛЯКОВА		
ИСПОЛНИЛ	КИРИЕНКО		
ПРОВЕРИЛ	ЖУРАВЛЕВА		
Н КОНТР	КУРИЛИНА		

РМ-2919-03

1НТ35-10-0-ЧС

ОБЩИЙ ВИД
ВИД С ВНУТРЕННЕЙ СТОРОНЫ

СТАДИЯ	ЛИСТ	ЛИСТОВ
Р	9	

МНИИТЭП
МАСТЕРСКАЯ 1

СОГЛАСОВАНО

ВЗАМ. ИНВ N

ПОДПИСЬ И ДАТА

ИНВ N ПОДЛ 10292443

Инв. 1Н366

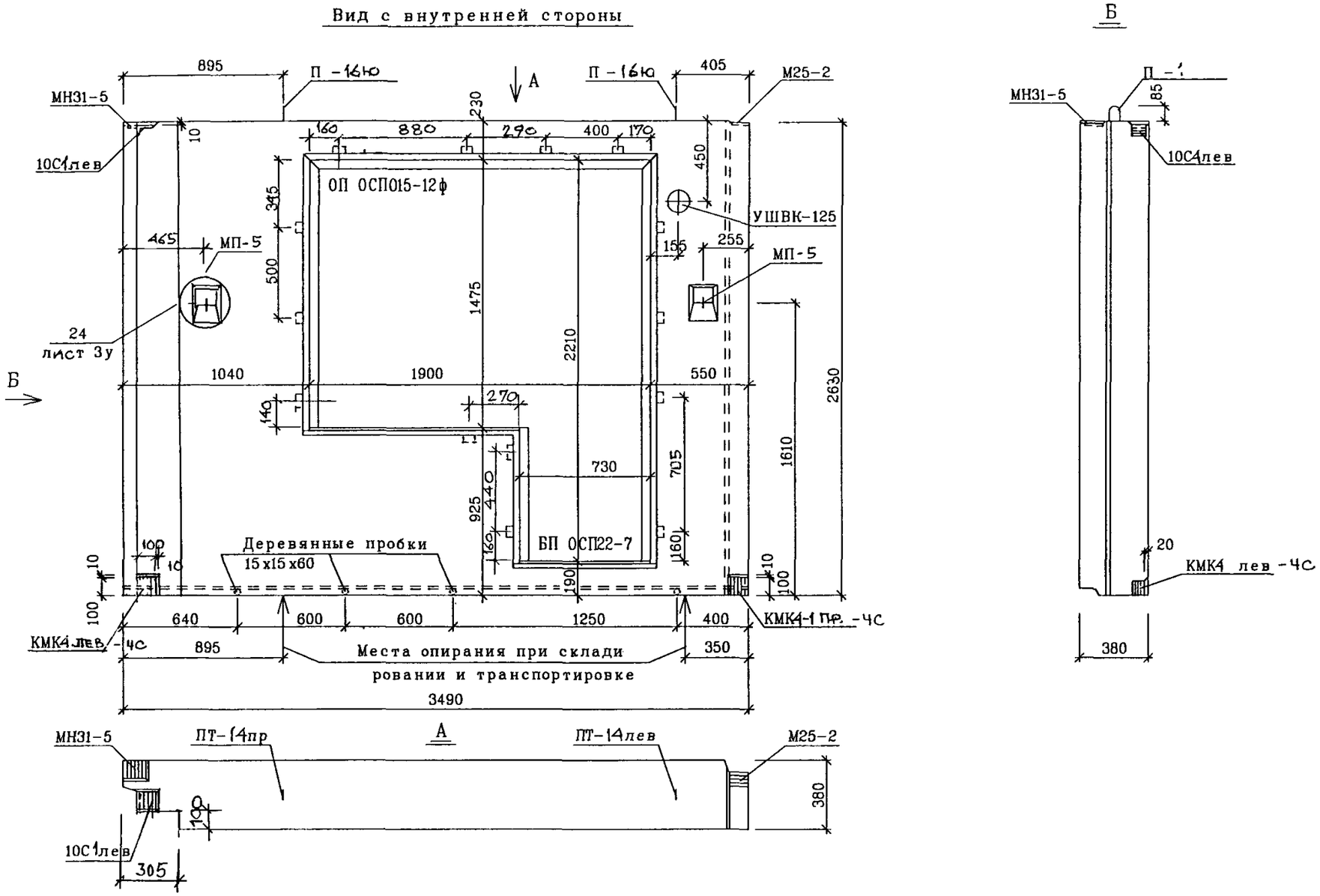

Наименование	Марка или размеры	Кол-во
Окно	ОП ОСП015-12ф	1
Балконная дверь	БП ОСП22-7	1
Подоконники	ППАЭ12-25	1
Уравнит воздуш клапан	УШВК-125	1
Деревянные пробки антисептированные	40х60х200/100	13
	40х60х100/120	4
	15х15х60	5

РУК МАСТ	НАДЫСЕВ	
ГЛ ИНЖ М	ЯНКО	
ГАП	ЦЫГАНКОВА	
ГИП	ТЕПЛЯКОВА	
ИСПОЛНИЛ	КИРИЕНКО	
ПРОВЕРИЛ	ЖУРАВЛЕВА	
Н КОНТР	КУРИЛИНА	

РМ-2919-03

1НТ35-11-0-ЧС

ОБЩИЙ ВИД
ВИД С ВНУТРЕННЕЙ СТОРОНЫ

СТАДИЯ	ЛИСТ	ЛИСТОВ
Р	10	

МНИИТЭП
МАСТЕРСКАЯ 1

СОГЛАСОВАНО

ВЗАМ. ИНВ N

ПОДПИСЬ И ДАТА

ИНВ N ПОДЛ 1029243

Карт. 14366

Раскладка нижней арматуры панели 1НТ35-10-0-чс

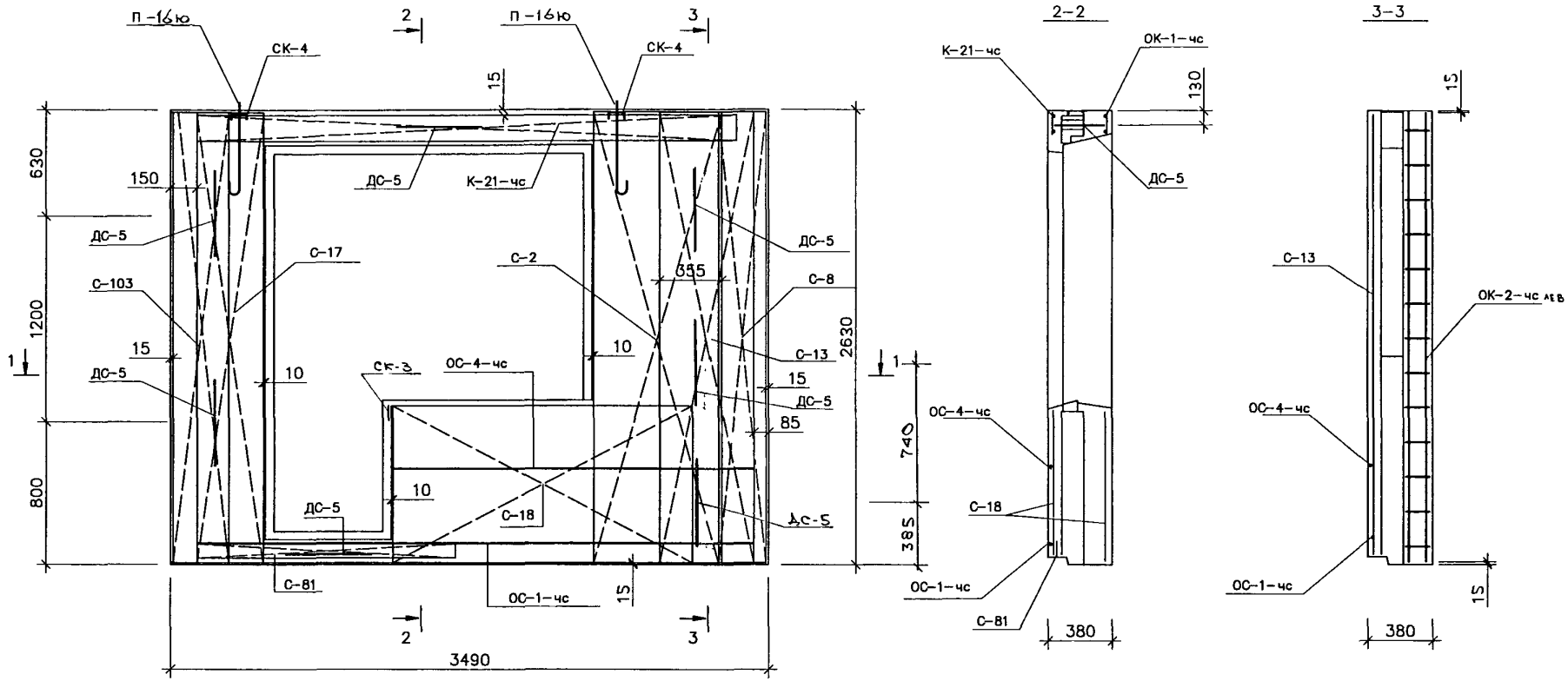

Раскладка нижней арматуры панели 1НТ35-11-0-чс-зеркальна

Рук.маст.	Надысев		РМ-2919-03
Гл.инж.	Янко		
ГИП	Теплякова		1НТ35-10-0-чс 1НТ35-11-0-чс Армирование
Исполн.	Субботина		
Провер.	Журавлева		
Н.контр.	Алферов		

Стадия	Лист	Листов
Р	11	

МНИИТЭП
Мастерская 1

СОГЛАСОВАНО

Инв.N подл. | Подпись и дата | Взам. инв.N

Арт. 1Н366

Раскладка верхней арматуры 1НТ35-10-0-чс

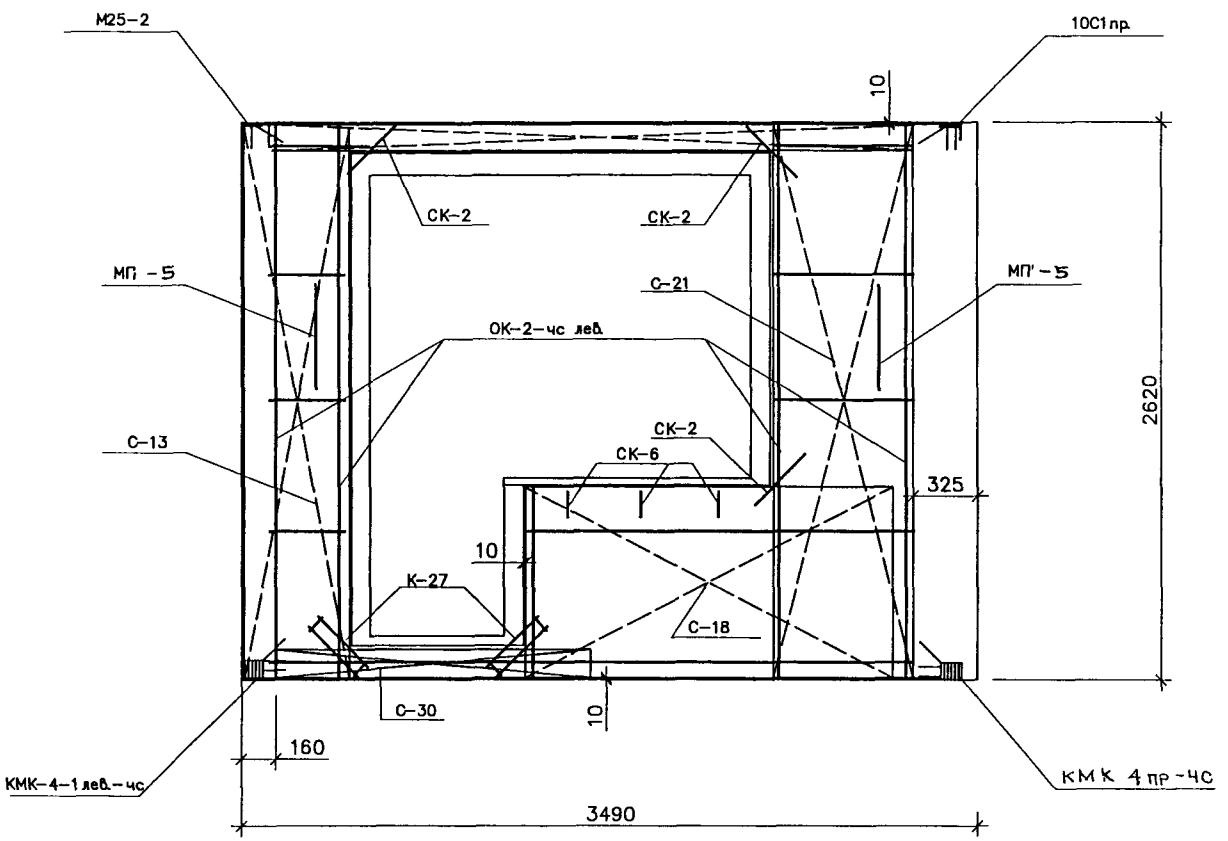

Спецификация стали

NN п/п	Марка детали	Кол. шт.	Масса, кг. Одной детали	Масса, кг. Всех деталей
1	ОК-2-чслев	1	17.84	17.84
2	С-18	2	1.93	3.86
3	С-103	1	2.28	2.28
4	С-17	1	1.47	1.47
5	ДС-5	7	1.35	9.45
6	СК-1	11	0.03	0.33
7	СК-4	2	0.32	0.64
8	Ш-1	16	0.03	0.48
9	С-8	1	2.04	2.04
10	М25-2	1	1.05	1.05
11	10С1пр	1	1,25	1,25
12	КМК 4 пр-чс	1	1,84	1,84
13	КМК-4-1лев-чс	1	1,96	1,96
14	МН 31-5	1	0,91	0,91
15	ОС-1-чс	1	2.03	2.03
11	П-16ю	2	3,00	6,00
12	СК-2	3	0,09	0,27
13	С-13	2	1.87	3.74
14	СК-6	3	0.22	0.66
15	С-2	1	2.44	2.44
16	МП-5	2	1.52	3,04
17	С-30	1	1.61	1.61
18	С-81	1	1.42	1.42
19	К-27	2	0.32	0.64

Раскладка верхней арматуры 1НТ35-11-0-чс-зеркальна

Спецификация стали

NN п/п	Марка детали	Кол. шт.	Масса, кг. Одной детали	Масса, кг. Всех деталей
20	ОС-4-чс	1	0.81	0.81
21	К-21-чс	1	4.21	4.21
22	С-21	1	2.28	2.28
			Итого	74.55

Рук маст.	Надысев	
Гл. инж.	Янко	
ГИП	Теплякова	
Исполн.	Субботина	
Провер.	Журавлева	
Н. контр.	Алферов	

РМ-2919-03

1НТ35-10-0-чс
1НТ35-11-0-чс
Армирование

Стадия	Лист	Листов
Р	12	

МНИИТЭП
Мастерская 1

СОГЛАСОВАНО

Инв.N подл. | Подпись и дата | Взам. инв.N

Карт. 1Н366

Раскладка утеплителя панели 1НТ35-10-0-чс

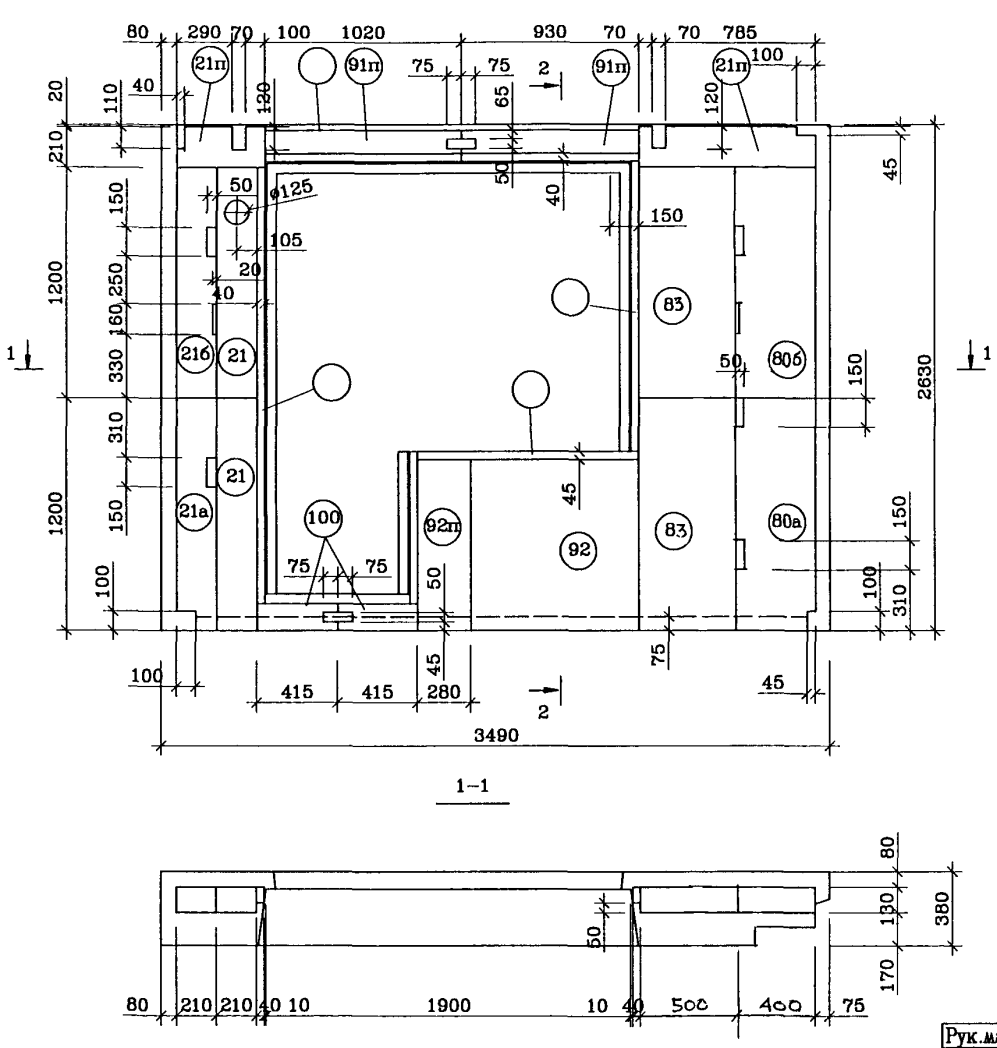

NN поз.	Размеры. мм.			Кол. шт.
	Длина	Ширина	Толщина	
21а	1200	210	130	1
21б	1200	210	130	1
21	1200	210	130	2
92	910	880	130	1
21п	п.м.	210	130	1.39
91п	п.м.	180	130	1.95
80а	1200	400	130	1
80б	1200	400	130	1
92п	п.м.	880	130	0.28
100	п.м.	140	130	0.83
	п.м.	30	100	1.96
	п.м.	45/20	85	1.16
	п м.	40	100	4.52
83	1200	500	130	2

Раскладка утеплителя панели 1НТ35-11-0-чс -зеркальна

Рук.маст.	Надысев		
Гл.инж.	Янко		
ГИП	Теплякова		
Исполн.	Субботина		
Провер.	Журавлева		
Н.контр.	Алферов		

РМ-2919-03

1НТ35-10-0-чс
1НТ35-11-0-чс
Раскладка утеплителя

Стадия	Лист	Листов
Р	13	

МНИИТЭП
Мастерская 1

СОГЛАСОВАНО

Инв.N подл.	Подпись и дата	Взам. инв.N
10192413		

Гарт. 1Н366

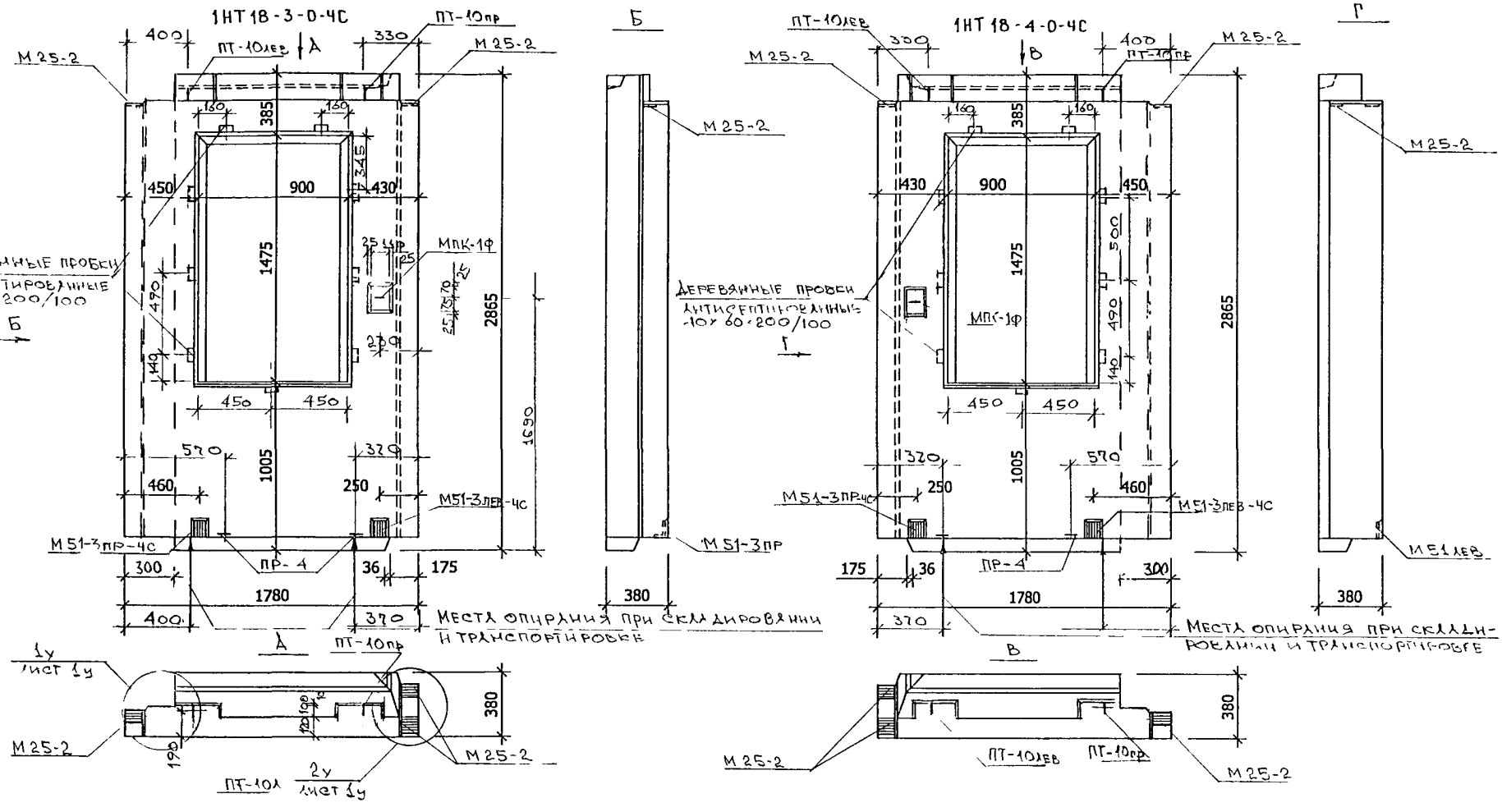

НАИМЕНОВАНИЕ	МАРКА ИЛИ РАЗМЕРЫ	КОЛ-ВО
ОКНО	ОП ОСПО 15-9Ф	1
СЛИВ	СЛ9-2	1
ДЕРЕВЯННЫЕ ПРОБКИ АНТИСЕПТИРОВАННЫЕ	40×60×200/100	8
	40×60×100/120	1
	30×30×75/95	2

Рук.маст.	Надысев	
Гл.инж.	Янко	
ГАП	Цыганкова	
ГИП	Теплякова	
Исполн.	Субботина	
Провер.	Смагина	
Н.контр.	Курилина	

РМ-2919-03

1НТ 18-3-0-чс
1НТ 18-4-0-чс
Общий вид

Стадия	Лист	Листов
Р	14	

МНИИТЭП
Мастерская 1

СОГЛАСОВАНО

Инв.N подл. | Подпись и дата | Взам. инв.N

Кат. 1Н366

Раскладка нижней арматуры

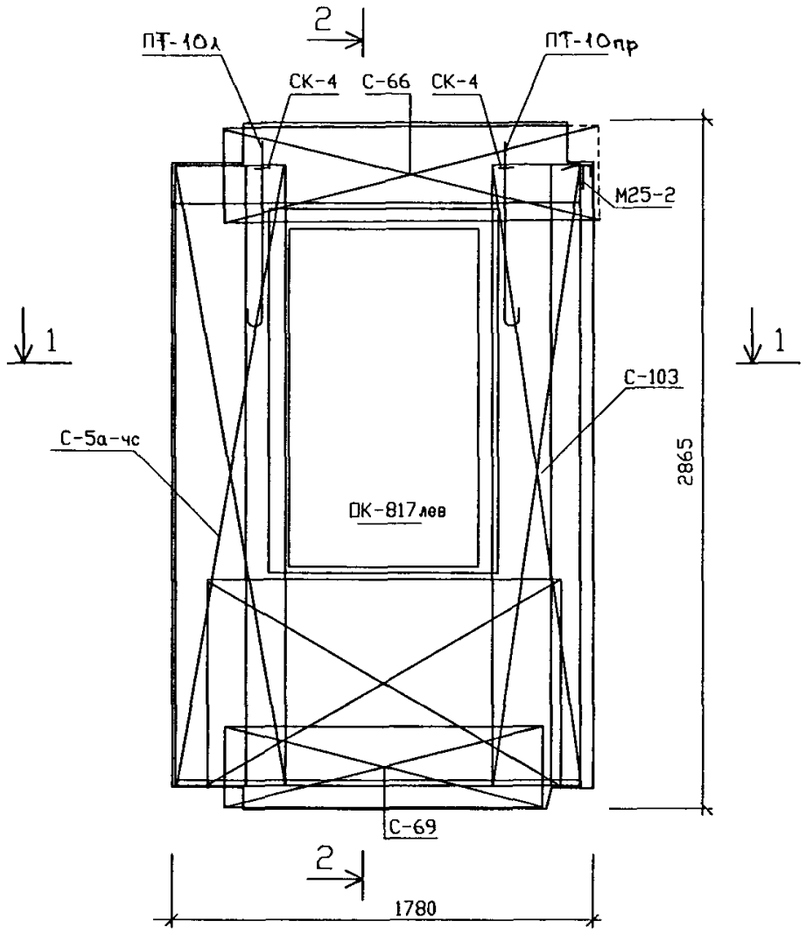

2-2

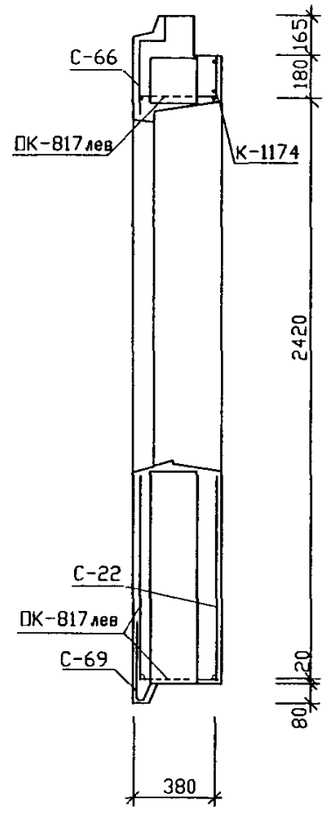

1-1

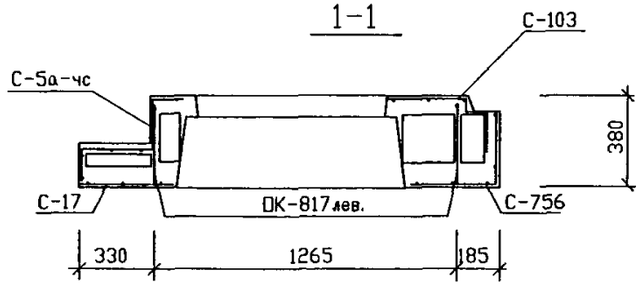

Армирование панели 1НТ18-4-0-чс-зеркально

РУК.МАСТ	НАДЫСЕВ		
ГЛ.ИНЖ.М.	ЯНКО		
ГИП	ТЕПЛЯКОВА		
ИСПОЛНИЛ	ТЕРЕНТЬЕВА		
ПРОВЕРИЛ	ЖУРАВЛЕВА		
Н. КОНТР.	АЛФЕРОВ		

РМ-2919-03

1НТ18-3-0-чс
1НТ18-4-0-чс

АРМИРОВАНИЕ

СТАДИЯ	ЛИСТ	ЛИСТОВ
Р	15	

М Н И И Т Э П
МАСТЕРСКАЯ 1

СОГЛАСОВАНО

ВЗАМ. ИНВ N

ПОДПИСЬ И ДАТА

ИНВ.N ПОДЛ. 10292-43

Царт. 14366

Раскладка верхней арматуры

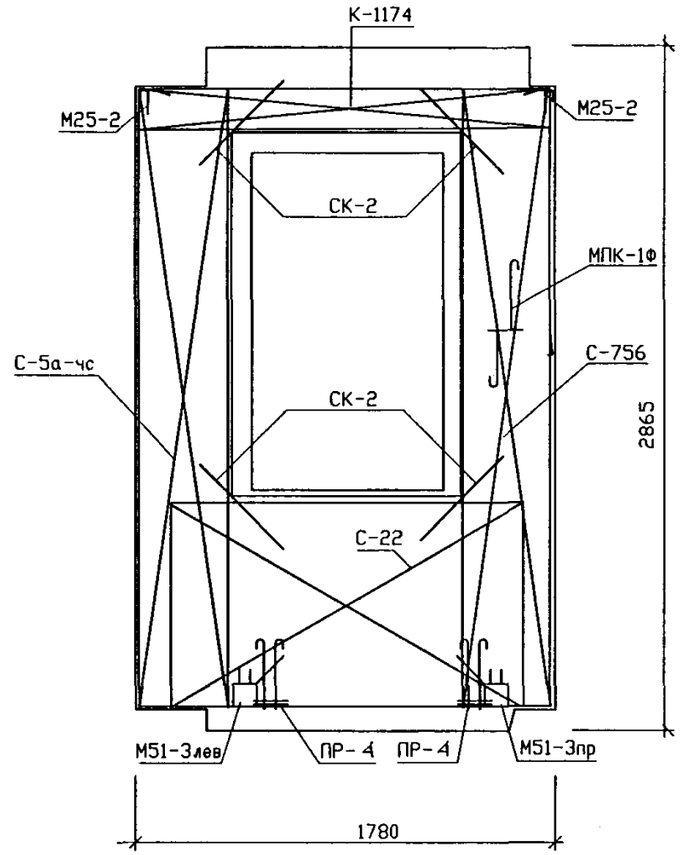

Армирование панели 1НТ18-4-0-чс-зеркально

СПЕЦИФИКАЦИЯ СТАЛИ				
NN П/П	МАРКА ДЕТАЛИ	КОЛ. ШТ.	МАССА. КГ	
			ОДНОЙ ДЕТАЛИ	ВСЕХ
1	ОК-817лев	1	13.51	13.51
2	К-1174	1	2.46	2,46
3	С-17	1	1.47	1,47
4	С-22	1	1.63	1,63
5	С-66	1	1.73	1,73
6	С-69	1	0.89	0,89
7	С-103	1	2.28	2,28
8	С-5а-чс	1	2.44	2,44
9	С-756	1	2.28	2,28
10	СК-4	2	0.32	0,64
11	МПК-1Ф	1	1,27	1,27
12	СК-1	15	0.03	0,45
13	СК-2	4	0.09	0,36
14	М25-2	3	1,05	3,15
15	М51-3лев-чс	1	1.96	1.96
16	М51-3пр.-чс	1	1.96	1.96
17	III-10А/пр	1/1	1.21	2.42
18	ПР-4	2	1.79	1.79
19				
20				
21				
			ИТОГО	42.69

РУК.МАСТ	НАДЫСЕВ	
ГЛ.ИНЖ.М.	ЯНКО	
ГИП	ТЕПЛЯКОВА	
ИСПОЛНИЛ	ТЕРЕНТЬЕВА	
ПРОВЕРИЛ	ЖУРАВЛЕВА	
Н. КОНТР.	АЛФЕРОВ	

РМ-2919-03

1НТ18-3-0-чс
1НТ18-4-0-чс

АРМИРОВАНИЕ
СПЕЦИФИКАЦИЯ СТАЛИ

СТАДИЯ	ЛИСТ	ЛИСТОВ
Р	16	

М Н И И Т Э П
МАСТЕРСКАЯ 1

СОГЛАСОВАНО

ИНВ.N ПОДЛ. 1029-245 | ПОДПИСЬ И ДАТА | ВЗАМ. ИНВ. N

Царт. 14366

Раскладка утеплителя

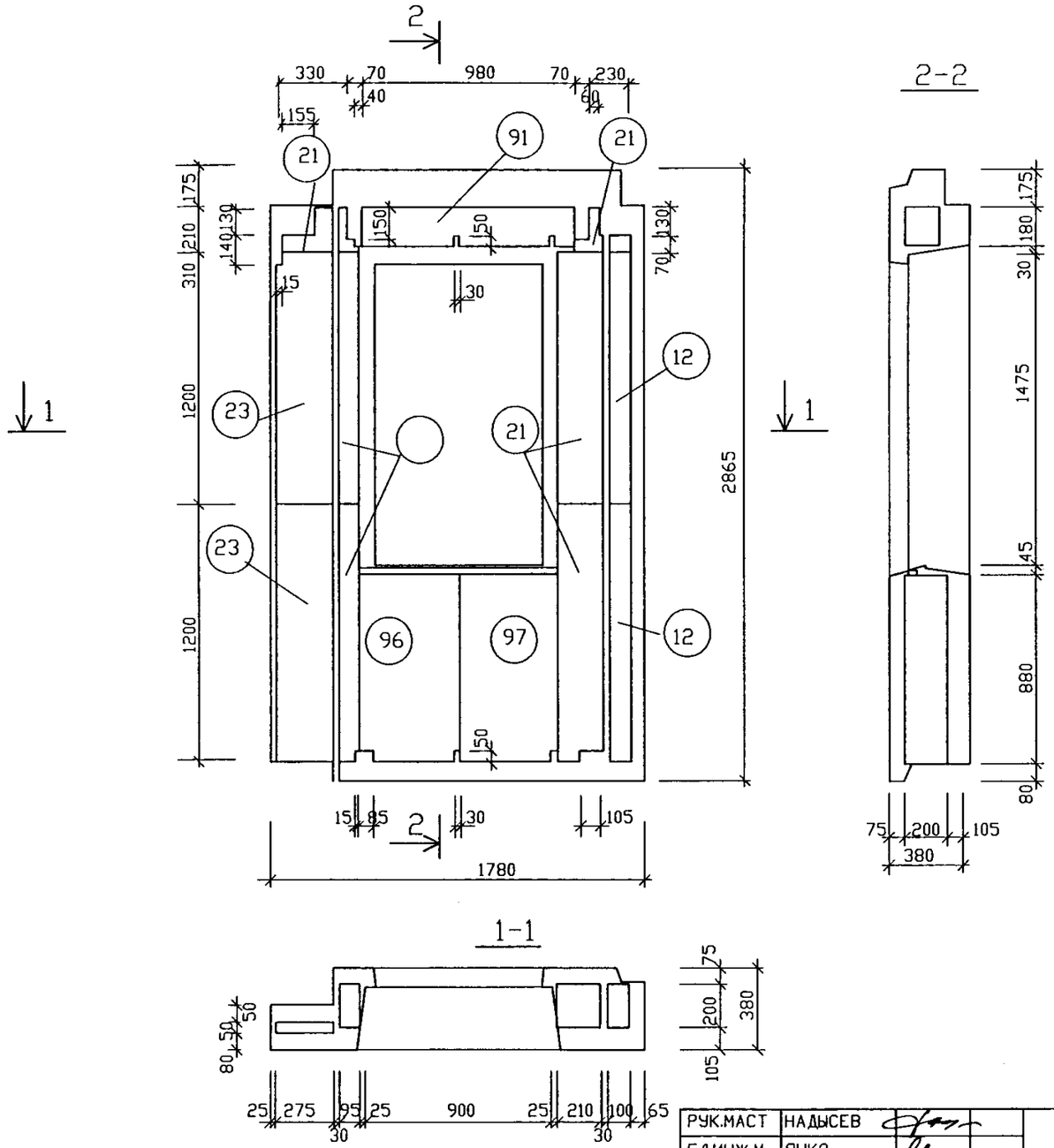

NN ПОЗ.	РАЗМЕРЫ. ММ ДЛИНА	ШИРИНА	ТОЛЩИНА	КОЛ. ШТ.
	1200	95	200	2
91	п.м.	180	200	0,98
12	1200	100	200	2
21	п.м.	210	200	0.09
21	1200	210	200	2
23	1200	275	50	2
23	п.м.	275	50	0.21
96	880	500	200	1
97	880	440	200	1
	п.м.	40	20	0.95

Раскладка утеплителя панели 1НТ18-4-0-чс-зеркальна

РУК.МАСТ	НАДЫСЕВ	
ГЛ.ИНЖ.М.	ЯНКО	
ГИП	ТЕПЛЯКОВА	
ИСПОЛНИЛ	ТЕРЕНТЬЕВА	
ПРОВЕРИЛ	ЖУРАВЛЕВА	
Н.КОНТР.	АЛФЕРОВ	

РМ-2919-03

1НТ18-3-0-чс
1НТ18-4-0-чс

РАСКЛАДКА УТЕПЛИТЕЛЯ

СТАДИЯ	ЛИСТ	ЛИСТОВ
Р	17	

МНИИТЭП
МАСТЕРСКАЯ 1

СОГЛАСОВАНО

ВЗАМ. ИНВ. N

ПОДПИСЬ И ДАТА

ИНВ.N ПОДЛ. 1029243

Карт. 1Н366

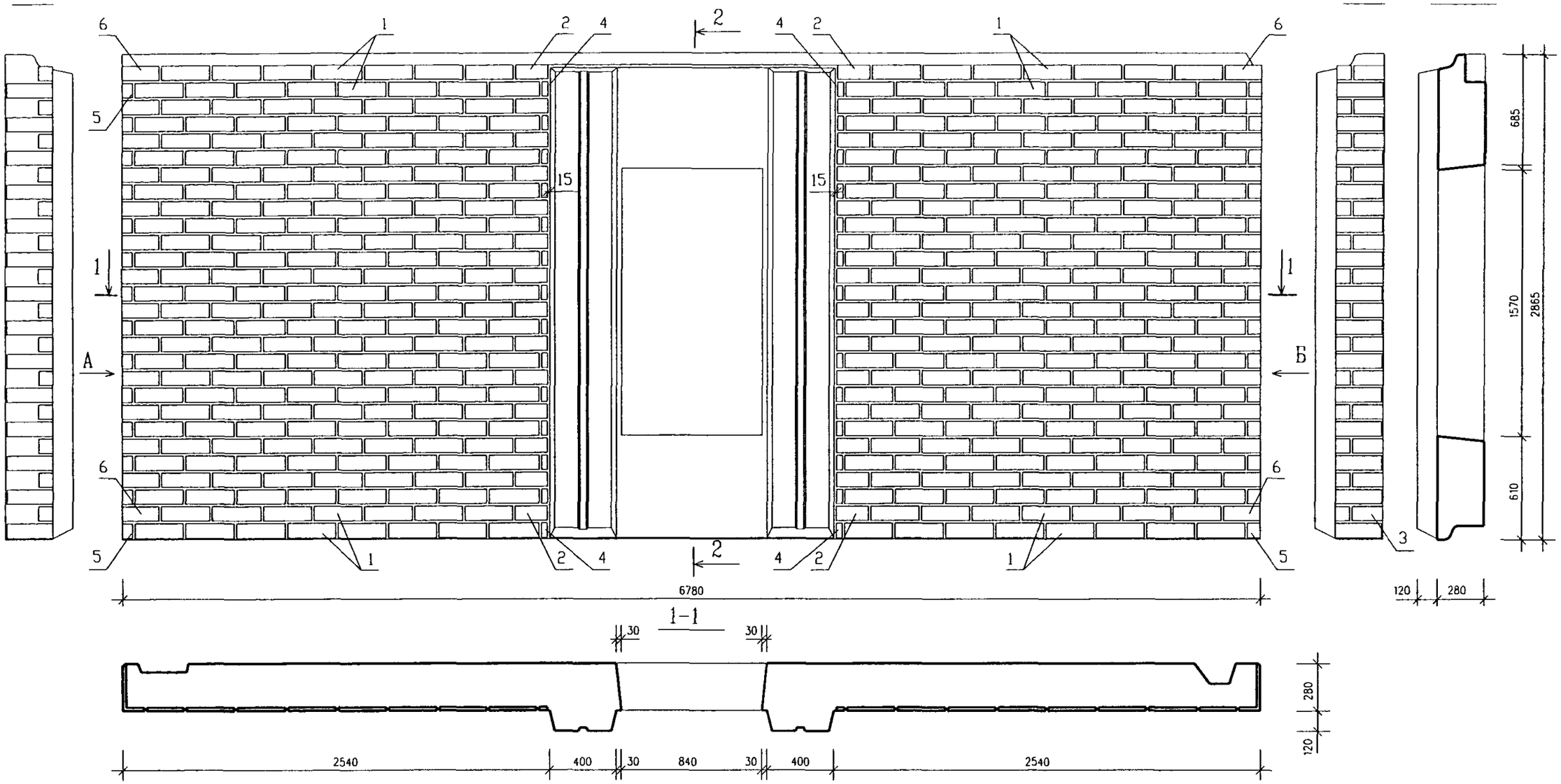

	РАЗМЕР ПЛИТКИ, ММ	КОЛИЧЕСТВО ПЛИТОК, ШТ.	ОБЪЕМ КЕРАМИКИ, КУБ.М	ПЛОЩАДЬ КЕРАМИКИ, КВ.М
1	285x85x20	420	0.327	12.572
2	191x85x20	28		
3	180x85x20	28		
4	35x85x20	28		
5	272x85x20x75	28		
6	218x85x20x85	28		

РУК.МАСТ.	НАДЫСЕВ	
ГЛ.ИНЖ.М.	ЯНКО	
ГАП	ЦЫГАНКОВА	
ГИП	МАКЛАКОВА	
ГИП	ТЕПЛЯКОВА	
ИСПОЛНИЛ	БЕРЕСТНЕВА	
Н.КОНТР.	БЫСТРОВА	

РМ-2919-03

1ЛН 68-30-чс
Общий вид

стадия	лист	листов
Р	18	

МНИИТЭП
мастерская N1

СОГЛАСОВАНО

Инв. N подл. 1029243 | Подпись и дата | Взам. инв. N

Карт. 14366

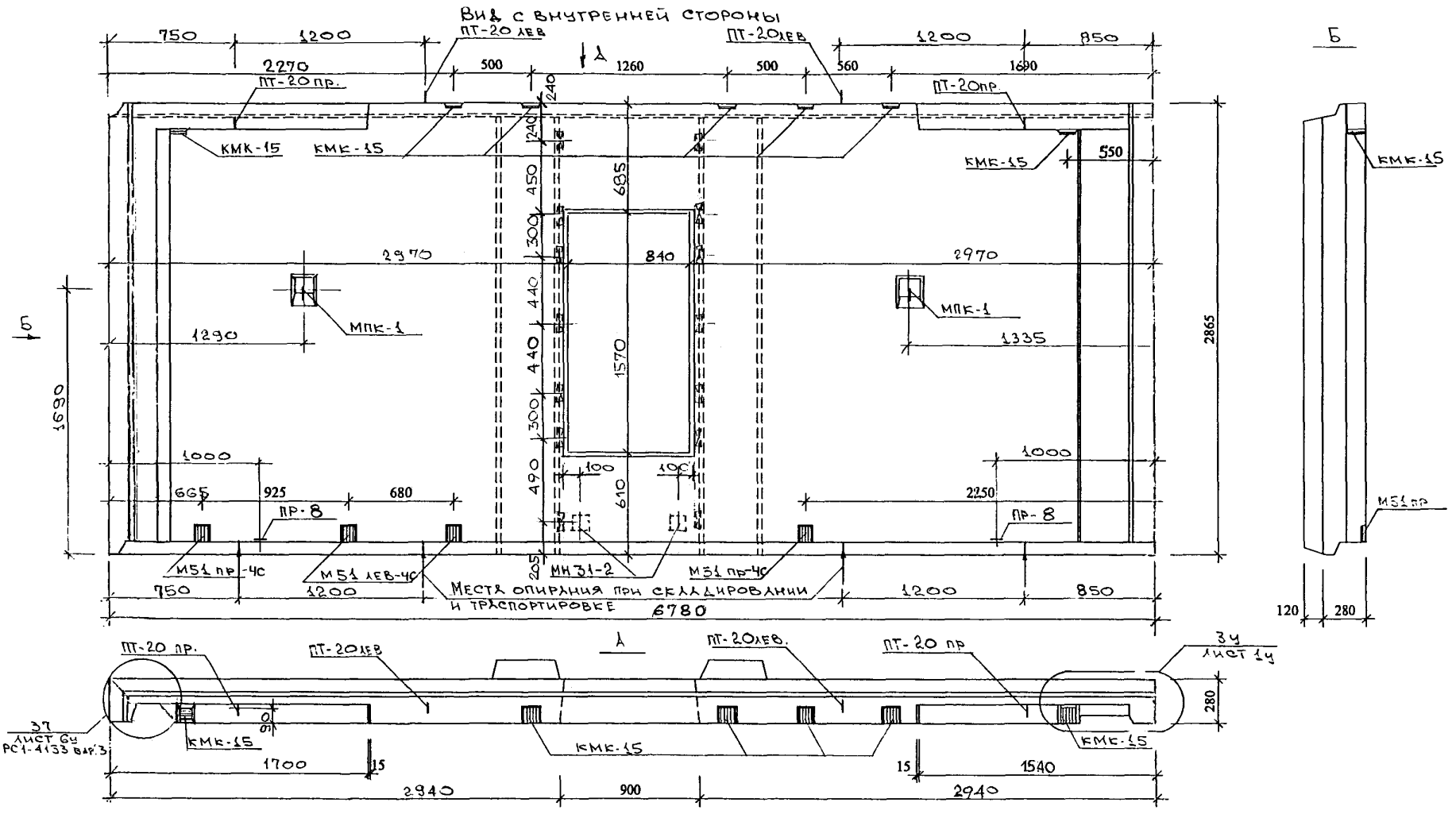

Наименование	Марка или размеры	Кол-во
Витраж	ВВПо 2СП	1
Деревянные пробки антисептированные	40×60×100/120	12

Рук.маст.	Надысев		
Гл.инж.	Янко		
ГАП	Цыганкова		
ГИП	Теплякова		
Исполн.	Субботина		
Провер.	Смагина		
Н.контр.	Маклакова		

РМ-2919-03

1ЛН 68-30-чс
Общий вид

Стадия	Лист	Листов
Р	19	

МНИИТЭП
Мастерская 1

СОГЛАСОВАНО

Инв.N подл. | Подпись и дата | Взам. инв.N

Карт. 14366

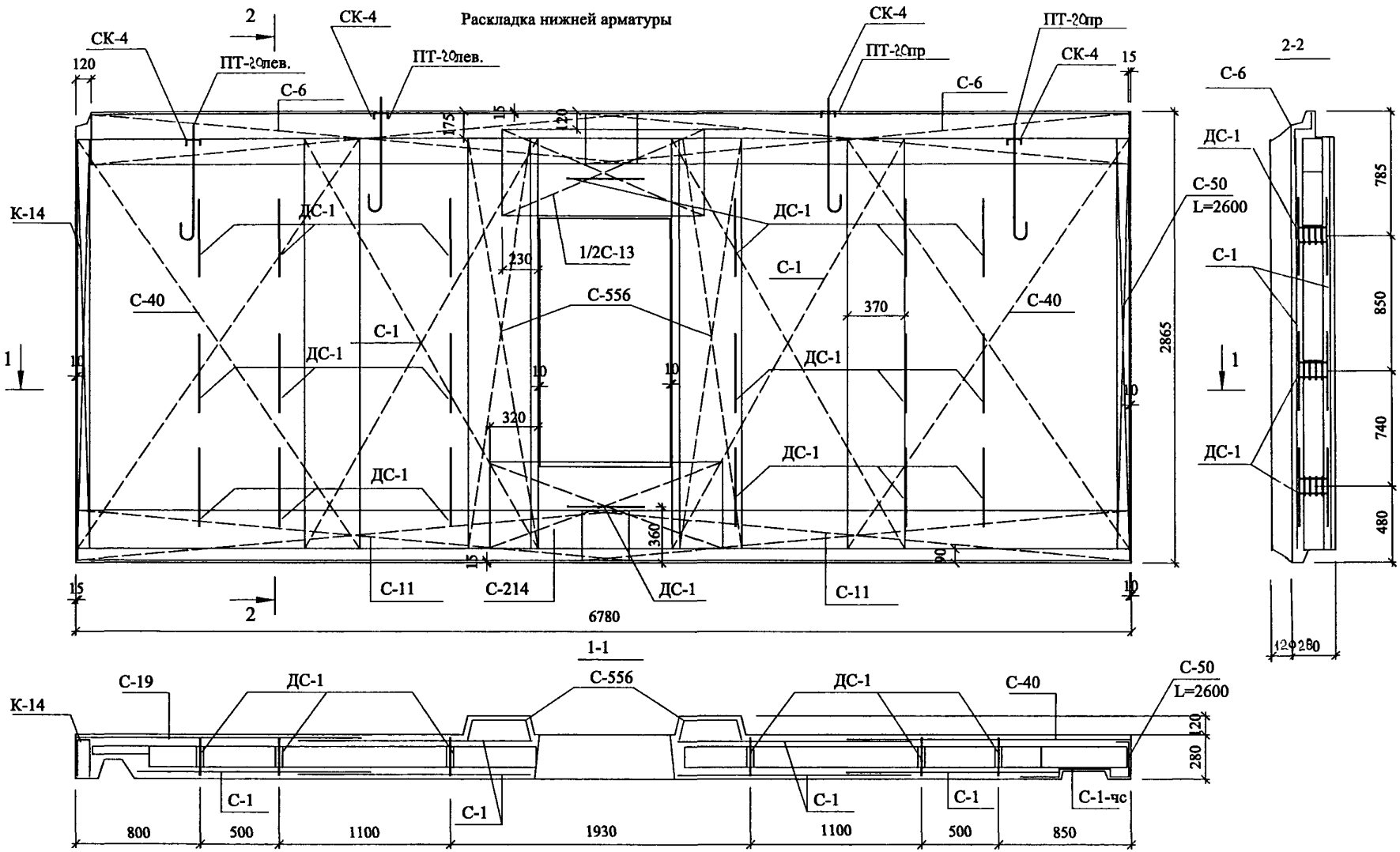

Рук.маст.	Надысев		
Гл.инж.	Янко		
ГИП	Теплякова		
Исполн.	Субботина		
Провер.	Журавлева		
Н.контр.	Алферов		

РМ-2919-03

1ЛН 68-30-чс

Армирование

Стадия	Лист	Листов
Р	20	

МНИИТЭП

Мастерская 1

СОГЛАСОВАНО

Инв.N подл. | Подпись и дата | Взам. инв.N

Арт. 1Н366

Раскладка верхней арматуры

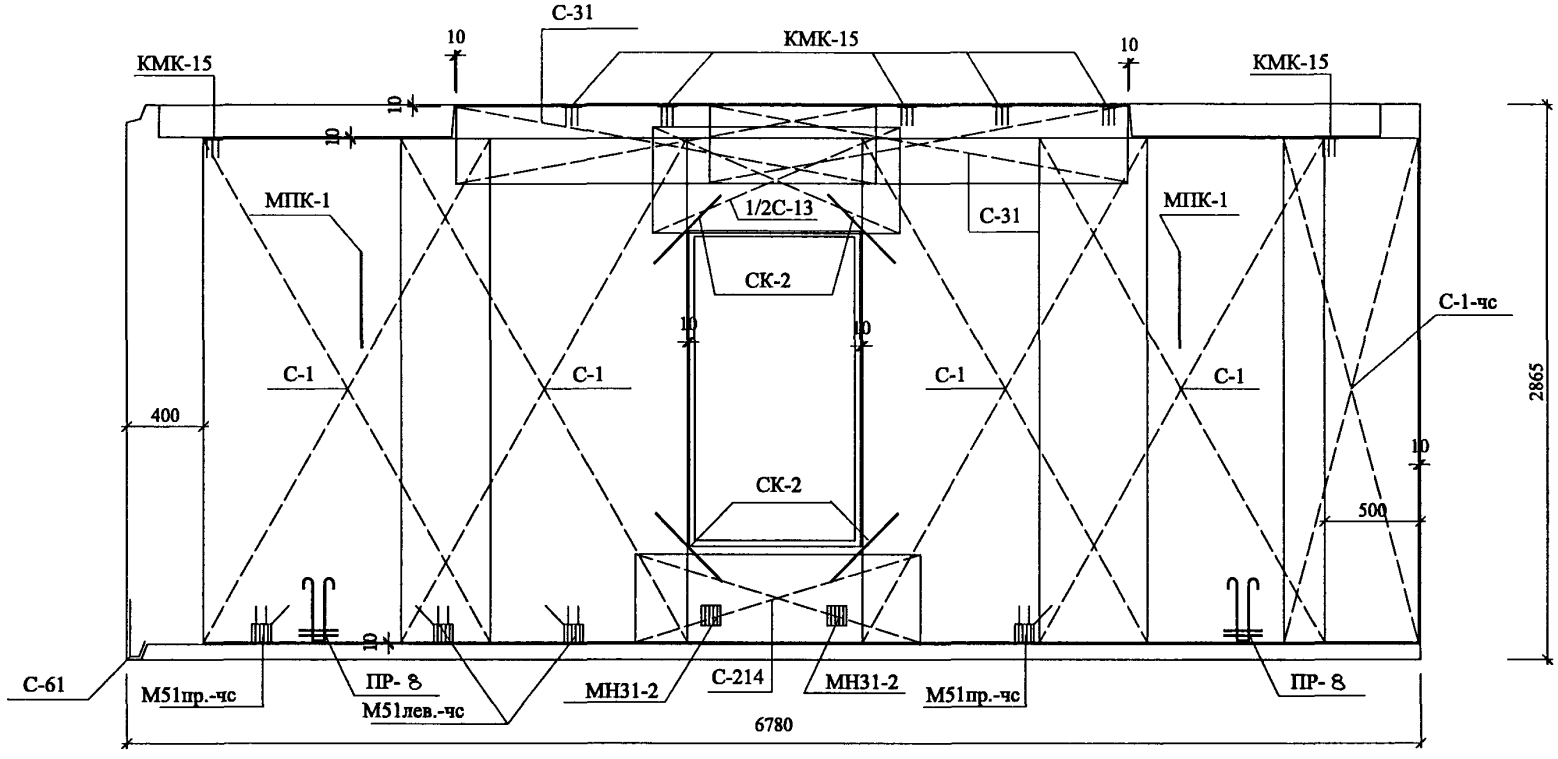

СОГЛАСОВАНО

Инв.N подл.	Подпись и дата	Взам. инв.N
1029243		

Рук.маст.	Надысев			РМ-2919-03
Гл.инж.	Янко			
ГИП	Теплякова			
Исполн.	Субботина			1ЛН 68-30-чс
Провер.	Журавлева			Армирование
Н.контр.	Алферов			

Стадия	Лист	Листов
Р	21	

МНИИТЭП
Мастерская 1

Карт. 14366

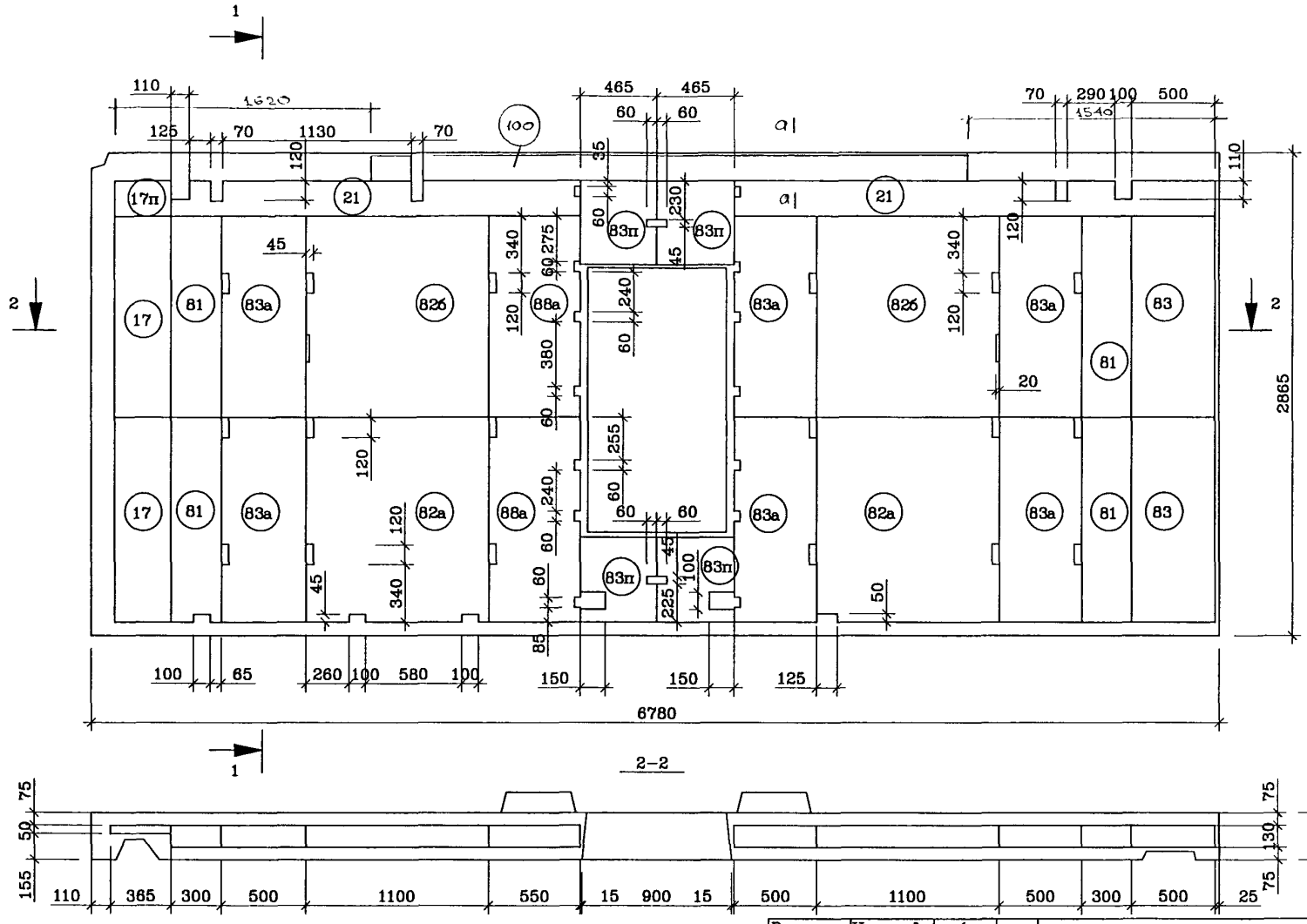

СОГЛАСОВАНО

Инв.N подл. | Подпись и дата | Взам. инв.N

10290413

Рук.маст.	Надысев	
Гл.инж.	Янко	
ГИП	Теплякова	
Исполн.	Субботина	
Провер.	Журавлева	
Н.контр.	Алферов	

РМ-2919-03

1ЛН 68-30-чс

Раскладка утеплителя

Стадия	Лист	Листов
Р	22	

МНИИТЭП

Мастерская 1

Карт. 1Н366

СОГЛАСОВАНО

Инв.N подл.	Подпись и дата	Взам. инв.N
1029243		

Спецификация стали				
NN поз.	Марка детали	Кол. шт.	Масса, кг. Одной детали	Всех деталей
1	К-14	1	1.80	1.80
2	С-1	6	4.87	29.22
3	С-19	1	3.80	3.80
4	С-6	2	4.08	8.16
5	С-11	2	2.36	4.72
6	С-40	1	5.88	5.88
7	С-1-чс	1	2.37	2.37
8	М51пр.-чс	2	1.66	3.32
	М51л.-чс	2	1.66	3.32
9	ДС-1	20	1.07	21.40
10	Ш-1	44	0.03	44.03
11	СК-4	4	0.32	1.28
12	ПТ-20лев	2	6.62	13.24
	ПТ-20пр	2	6.62	13.24
13	С-214	2	0.82	1.64
14	С-31	2	1.16	2.32
15	КМК-15	7	0.86	6.02
16	ПР-8	2	5.14	10.28
17	СК-2	4	0.09	0.36
18	КР	2	0.47	0.94
19	СК-1	30	0.03	0.90
20	С-50	1	1.60	1.60
21	МПК-1	2	1.12	2.24
22	С-13	1	1.87	1.87
23	С-61	1	0.19	0.19
24	МН31-2	2	0.79	1.58
25	С-556	2	1.45	2.90
			Итого	188.62

NN поз.	Размеры, мм. Длина	Ширина	Толщина	Кол. шт.
82б	1200	1100	130	2
82а	1200	1100	130	2
83а	1200	500	130	6
83	1200	500	130	2
88а	1200	550	130	2
81	1200	300	130	4
83п	п.м.	500	130	1.86
21п	п.м.	210	130	5.35
17	1200	365	50	2
17п	п.м.	365	50	0.21

Рук.маст.	Надысев	
Гл.инж.	Янко	
ГИП	Теплякова	
Исполн.	Субботина	
Провер.	Журавлева	
Н.контр.	Алферов	

РМ-2919-03

1ЛН 68-30-чс
Спецификация стали

Стадия	Лист	Листов
Р	23	

МНИИТЭП
Мастерская 1

Карт. 14366

Вид с наружной стороны

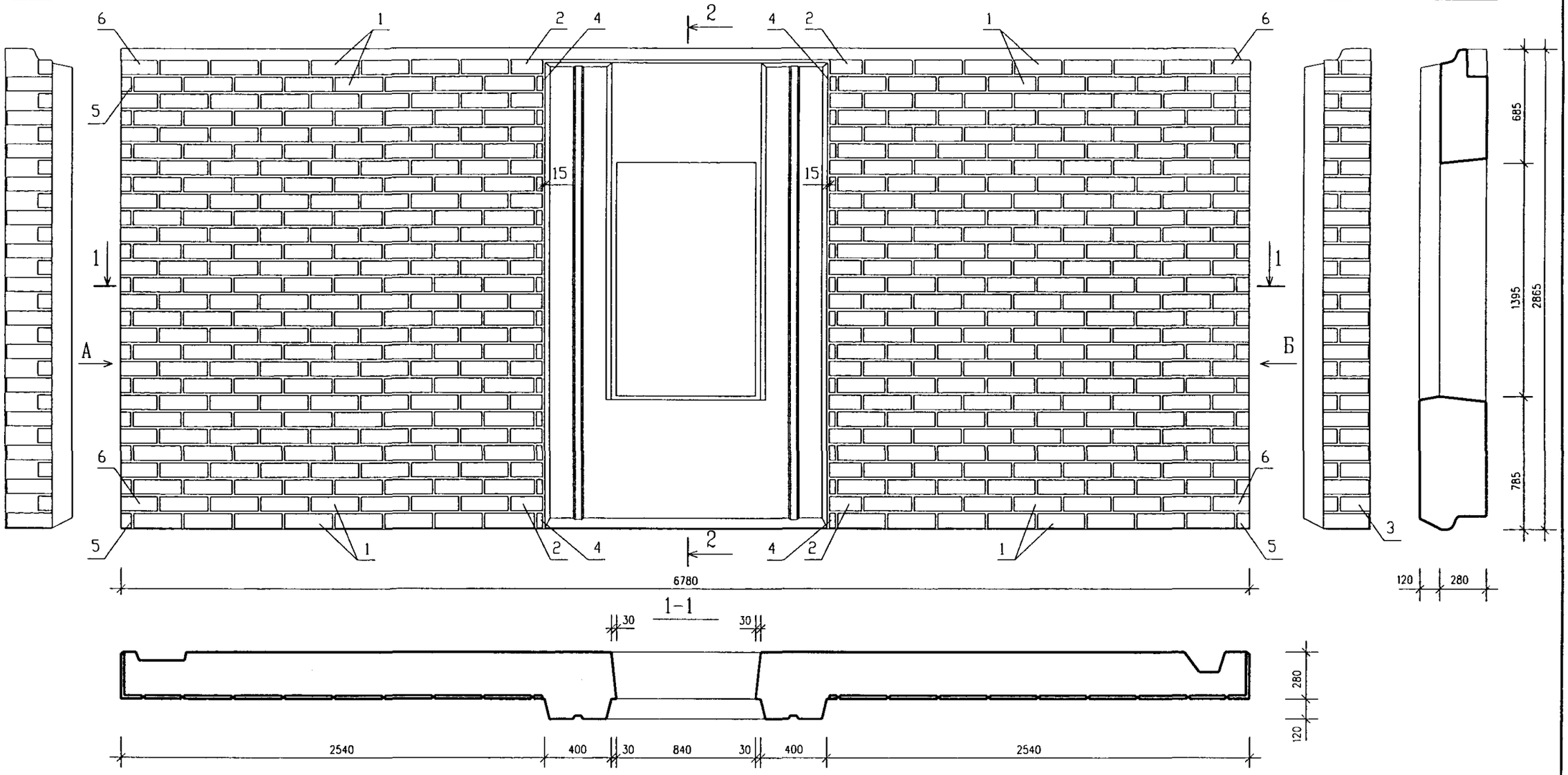

	РАЗМЕР ПЛИТКИ, ММ	КОЛИЧЕСТВО ПЛИТОК, ШТ.	ОБЪЕМ КЕРАМИКИ, КУБ.М	ПЛОЩАДЬ КЕРАМИКИ, КВ.М
1	285x85x20	420	0.327	12.572
2	191x85x20	28		
3	180x85x20	28		
4	35x85x20	28		
5	272x85x20x75	28		
6	218x85x20x85	28		

РУК.МАСТ.	НАДЫСЕВ	
ГЛ.ИНЖ.М.	ЯНКО	
ГАП	ЦЫГАНКОВА	
ГИП	МАКЛАКОВА	
ГИП	ТЕПЛЯКОВА	
ИСПОЛНИЛ	БЕРЕСТНЕВА	
Н.КОНТР.	БЫСТРОВА	

РМ-2919-03

1ЛН 68-31-чс
Общий вид

стадия	лист	листов
Р	24	

МНИИТЭП
мастерская N1

СОГЛАСОВАНО

Инв. N подл. | Подпись и дата | Взам. инв. N

10292-43

Карт. 14366

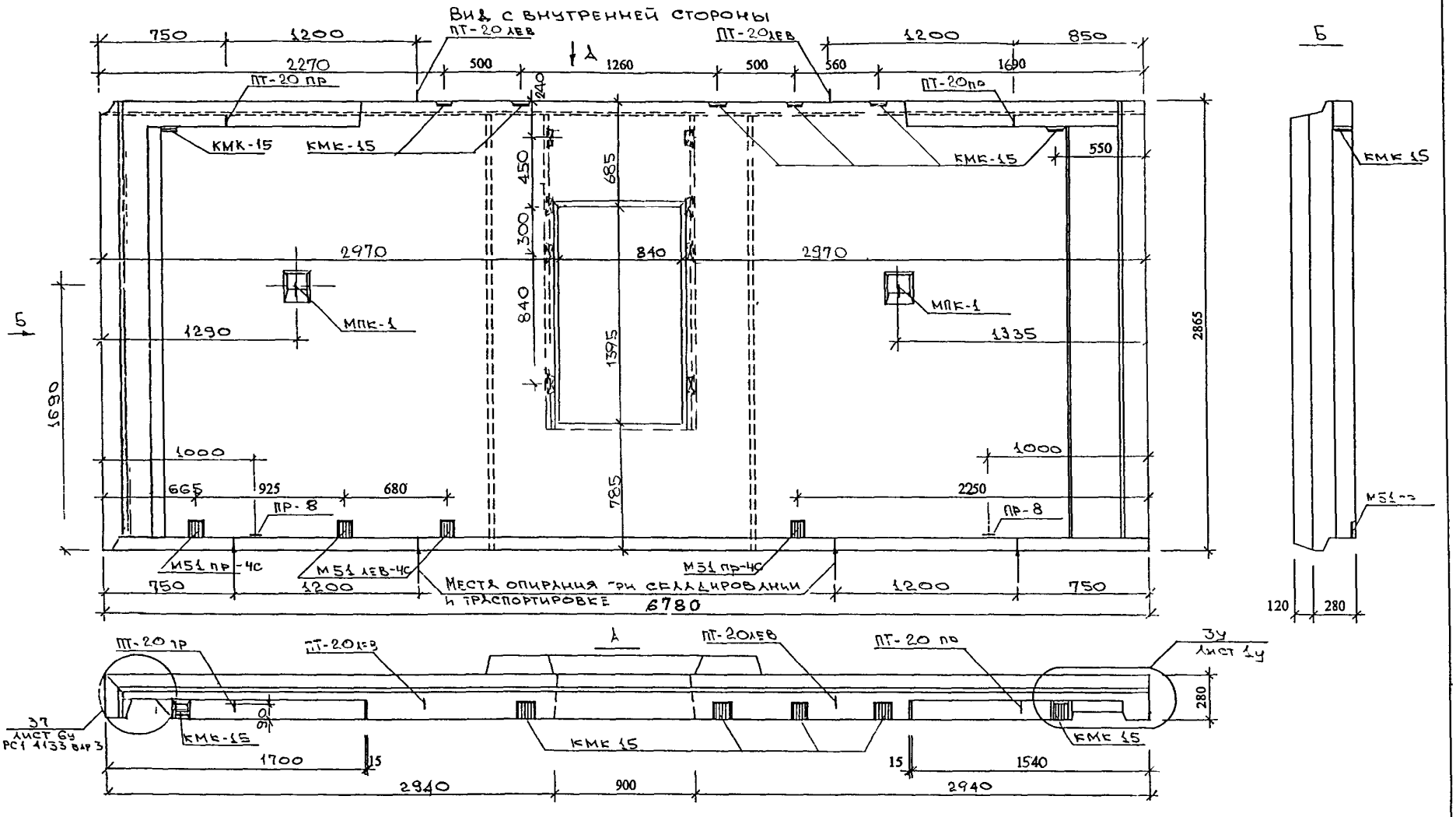

Наименование	Марка или размеры	Кол-во
Витраж	ВВПо 2сП	1
Деревянные пробки антисептированные	40×60×100/120	6

Рук маст.	Надысев	
Гл.инж.	Янко	
ГАП	Цыганкова	
ГИП	Теплякова	
Исполн.	Субботина	
Провер.	Смагина	
Н контр	Маклакова	

РМ-2919-03

1АН 68-31-чс

Общий вид

Стадия	Лист	Листов
Р	25	

МНИИТЭП

Мастерская 1

Согласовано

Инв.№ подл. | Подпись и дата | Взам. инв.№

Инв. № 14366

Арт. 14366

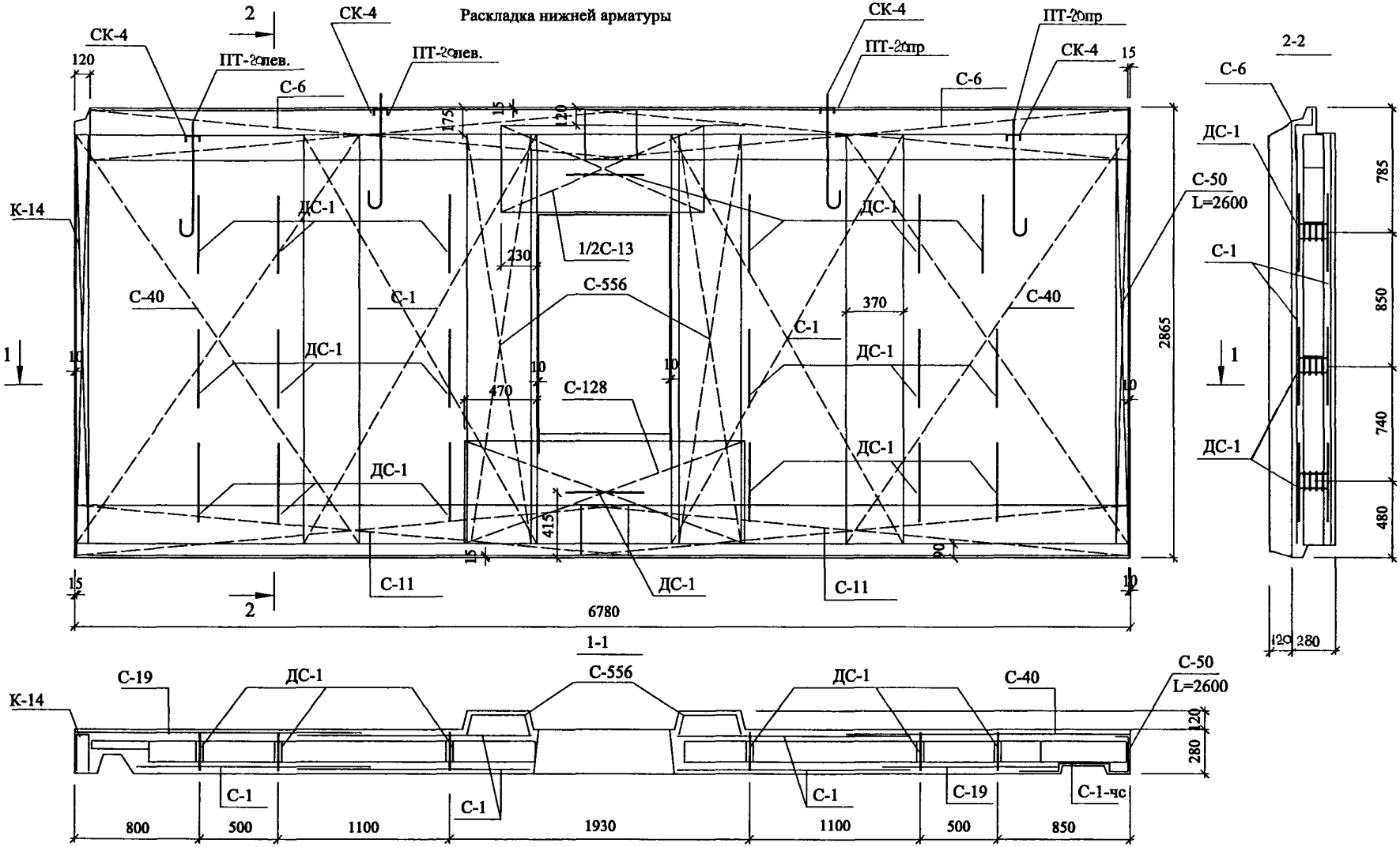

Рук.маст.	Надысев		
Гл.инж.	Янко		
ГИП	Теплякова		
Исполн.	Субботина		
Провер.	Журавлева		
Н.контр.	Алферов		

РМ-2919-03

1ЛН 68-31-чс

Армирование

Стадия	Лист	Листов
Р	26	

МНИИТЭП

Мастерская 1

СОГЛАСОВАНО

Инв.N подл. 1029243 | Подпись и дата | Взам. инв.N

Карт. 14366

Раскладка верхней арматуры

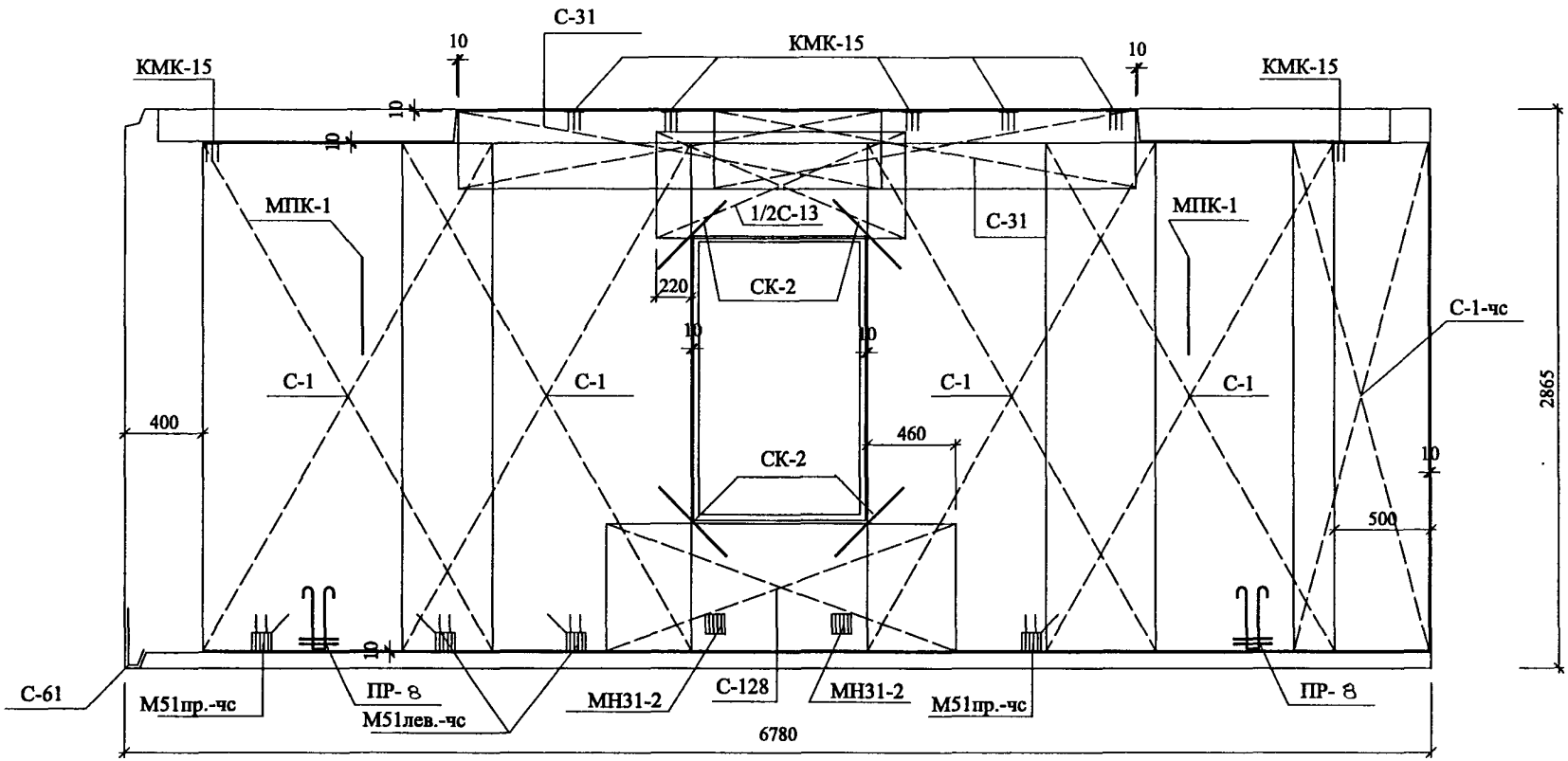

Рук.маст.	Надысев		РМ-2919-03
Гл.инж.	Янко		
ГИП	Теплякова		
Исполн.	Субботина		1ЛН 68-31-чс Армирование
Провер.	Журавлева		
Н.контр.	Алферов		

Стадия	Лист	Листов
Р	27	

МНИИТЭП
Мастерская 1

СОГЛАСОВАНО

Инв.N подл. | Подпись и дата | Взам. инв.N

1089243

Карт. 1Н366

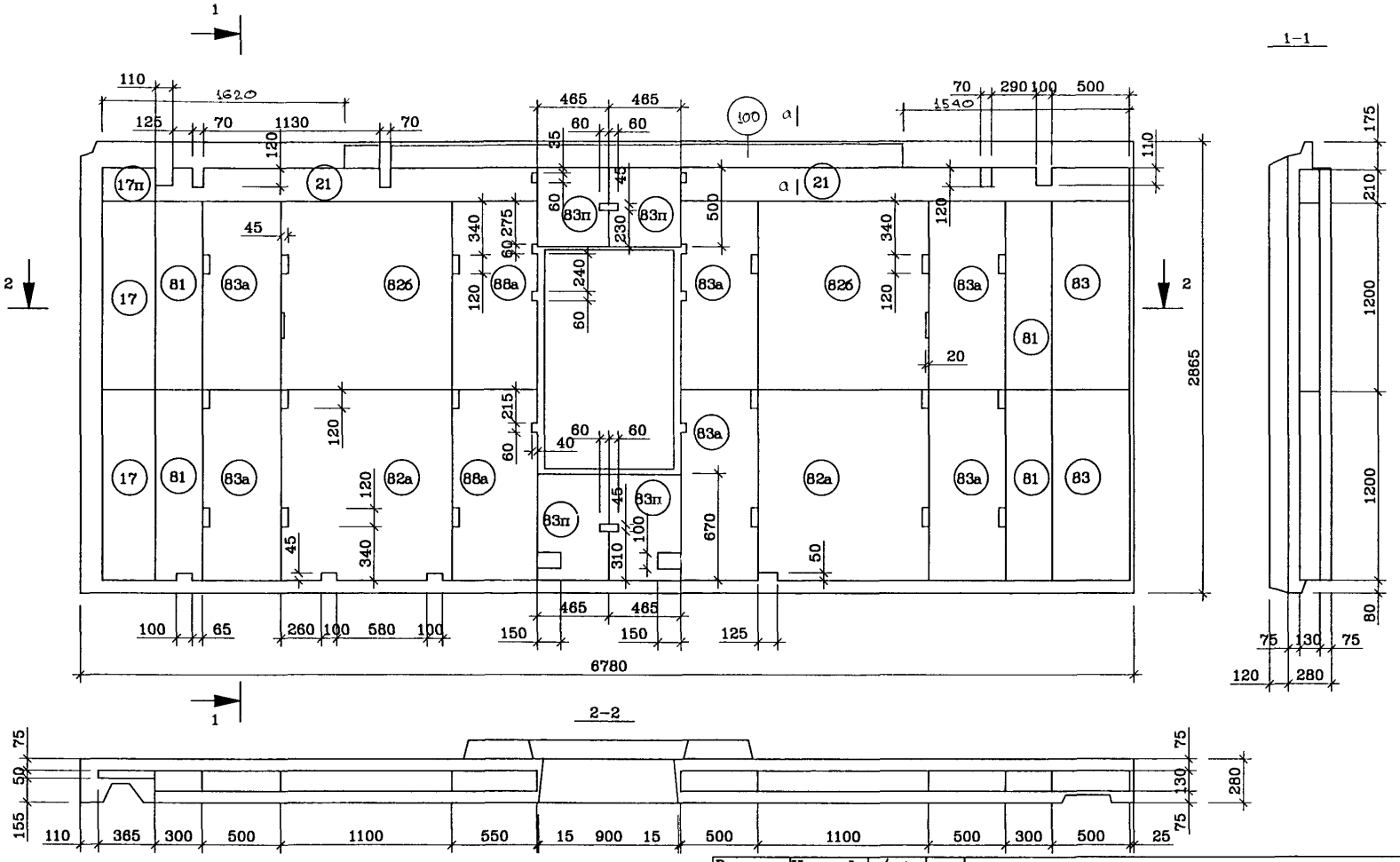

Сечение а-а см. л. 22

Рук.маст.	Надысев	
Гл.инж.	Янко	
ГИП	Теплякова	
Исполн.	Субботина	
Провер.	Журавлева	
Н.контр.	Алферов	

РМ-2919-03

1ЛН 68-31-чс

Раскладка утеплителя

Стадия	Лист	Листов
Р	28	

МНИИТЭП

Мастерская 1

СОГЛАСОВАНО

Инв.N подл. 1029243 | Подпись и дата | Взам. инв.N

Карт. 14366

Спецификация стали				
NN поз.	Марка детали	Кол. шт.	Масса, кг. Одной детали	Всех деталей
1	К-14	1	1.80	1.80
2	С-1	5	4.87	24.32
3	С-19	2	3.80	7.60
4	С-6	2	4.08	8.16
5	С-11	2	2.36	4.72
6	С-40	1	5.88	5.88
7	С-1-чс	1	2.37	2.37
8	М51пр.-чс	2	1.66	3.32
	М51л.-чс	2	1.66	3.32
9	ДС-1	20	1.07	21.40
10	Ш-1	44	0.03	44.03
11	СК-4	4	0.32	1.28
12	ПТ-20лев	2	6.62	13.24
	ПТ-20пр	2	6.62	13.24
13	С-128	2	1.56	3.12
14	С-31	2	1.16	2.32
15	КМК-15	7	0.86	6.02
16	ПР-8	2	5.14	10.28
17	СК-2	4	0.09	0.36
18	КР	2	0.47	0.94
19	СК-1	30	0.03	0.90
20	С-50	1	1.60	1.60
21	МПК-1	2	1.12	2.24
22	С-13	1	1.87	1.87
23	С-61	1	0.19	0.19
24	МН31-2	2	0.79	1.58
25	С-556	2	1.45	2.90
			Итого	189.20

NN поз.	Размеры, мм. Длина	Ширина	Толщина	Кол. шт.
82б	1200	1100	130	2
82а	1200	1100	130	2
83а	1200	500	130	6
83	1200	500	130	2
88а	1200	550	130	2
81	1200	300	130	4
83п	п.м.	500	130	1.86
21п	п.м.	210	130	5.35
17	1200	365	50	2
17п	п.м.	365	50	0.21
83п	п.м.	465	130	1.34

СОГЛАСОВАНО

Инв.N подл.	Подпись и дата	Взам. инв.N
1029243		

Рук.маст.	Надысев	
Гл.инж.	Янко	
ГИП	Теплякова	
Исполн.	Субботина	
Провер.	Журавлева	
Н.контр.	Алферов	

РМ-2919-03

1ЛН 68-31-чс
Спецификация стали

Стадия	Лист	Листов
Р	29	

МНИИТЭП
Мастерская 1

Карт. 14366

Вид с наружной стороны

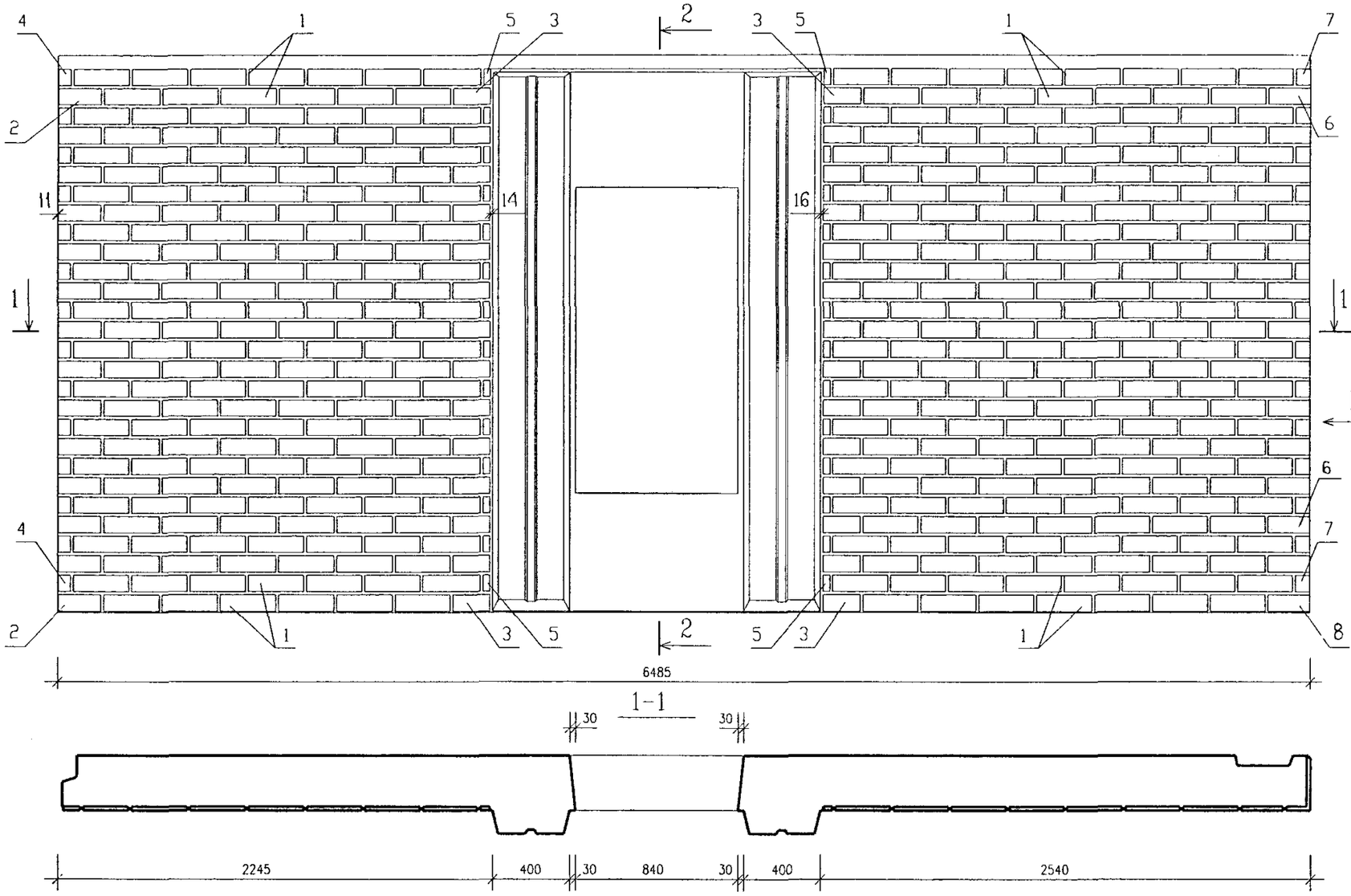

Б 2-2

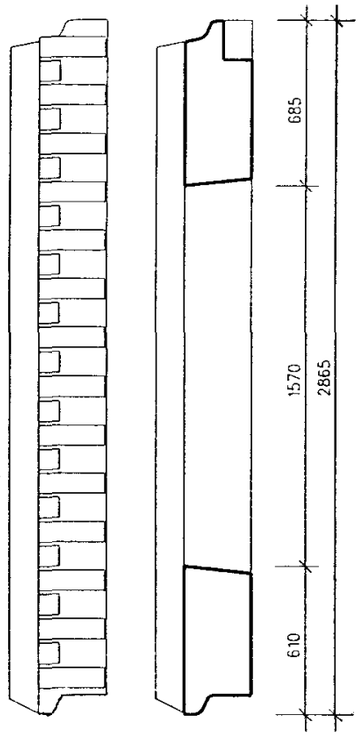

	РАЗМЕР ПЛИТКИ, ММ	КОЛИЧЕСТВО ПЛИТОК, ШТ.	ОБЪЕМ КЕРАМИКИ, КУБ.М	ПЛОЩАДЬ КЕРАМИКИ, КВ.М
1	285x85x20	392	0.245	12.088
2	220x85x20	28		
3	191x85x20	28		
4	75x85x20	14		
5	35x85x20	28		
6	218x85x20x85	27		
7	272x85x20x75	28		
8	220x85x20	1		

РУК.МАСТ.	НАДЫСЕВ	
ГЛ.ИНЖ.М.	ЯНКО	
ГАП	ЦЫГАНКОВА	
ГИП	МАКЛАКОВА	
ГИП	ТЕПЛЯКОВА	
ИСПОЛНИЛ	БЕРЕСТНЕВА	
Н.КОНТР.	БЫСТРОВА	

РМ-2919-03

1ЛН 65-30-чс

Общий вид

стадия	лист	листов
Р	30	

МНИИТЭП
мастерская N1

СОГЛАСОВАНО

Инв. N подл. | Подпись и дата | Взам. инв. N

10d9243

Карт. 14366

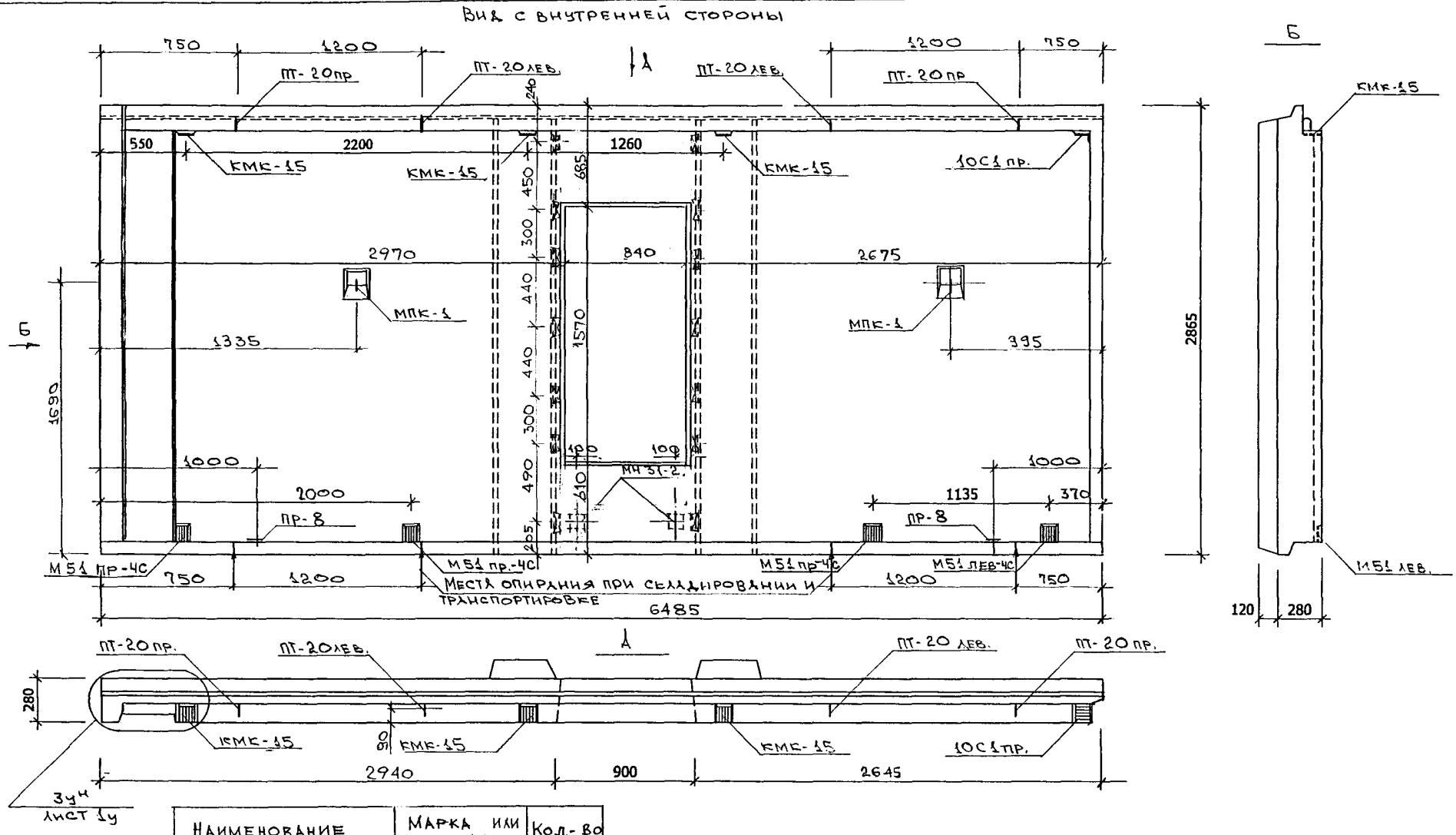

Наименование	Марка или размеры	Кол-во
Витраж	ВВПо 2СП	1
Деревянные пробки антисептированные	40×60×100/120	12

Рук.маст.	Надысев	
Гл.инж.	Янко	
ГАП	Цыганкова	
ГИП	Теплякова	
Исполн.	Субботина	
Провер.	Смагина	
Н.контр.	Маклакова	

РМ-2919-03

1АН 65-30-чс
Общий вид

Стадия	Лист	Листов
Р	31	

МНИИТЭП
Мастерская 1

СОГЛАСОВАНО

Инв.N подл. | Подпись и дата | Взам. инв.N

Арт. 1Н366

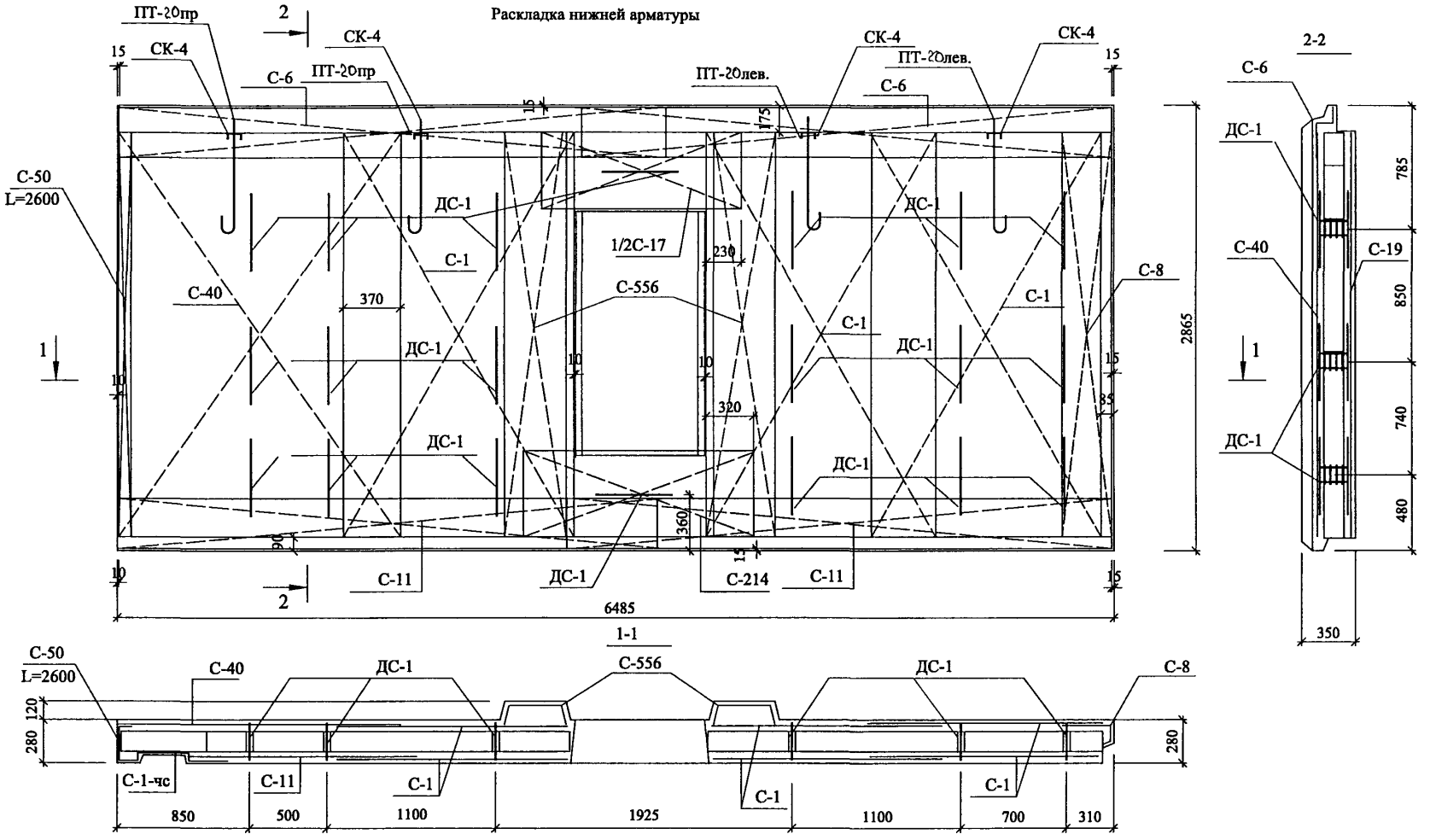

Рук.маст.	Надысев		
Гл.инж.	Янко		
ГИП	Теплякова		
Исполн.	Субботина		
Провер.	Журавлева		
Н.контр.	Алферов		

РМ-2919-03

1ЛН 65-30-чс

Армирование

Стадия	Лист	Листов
р	32	

МНИИТЭП

Мастерская 1

СОГЛАСОВАНО

Инв.N подл. 1029243 | Подпись и дата | Взам. инв.N

Карт. 14366

АС

Раскладка верхней арматуры

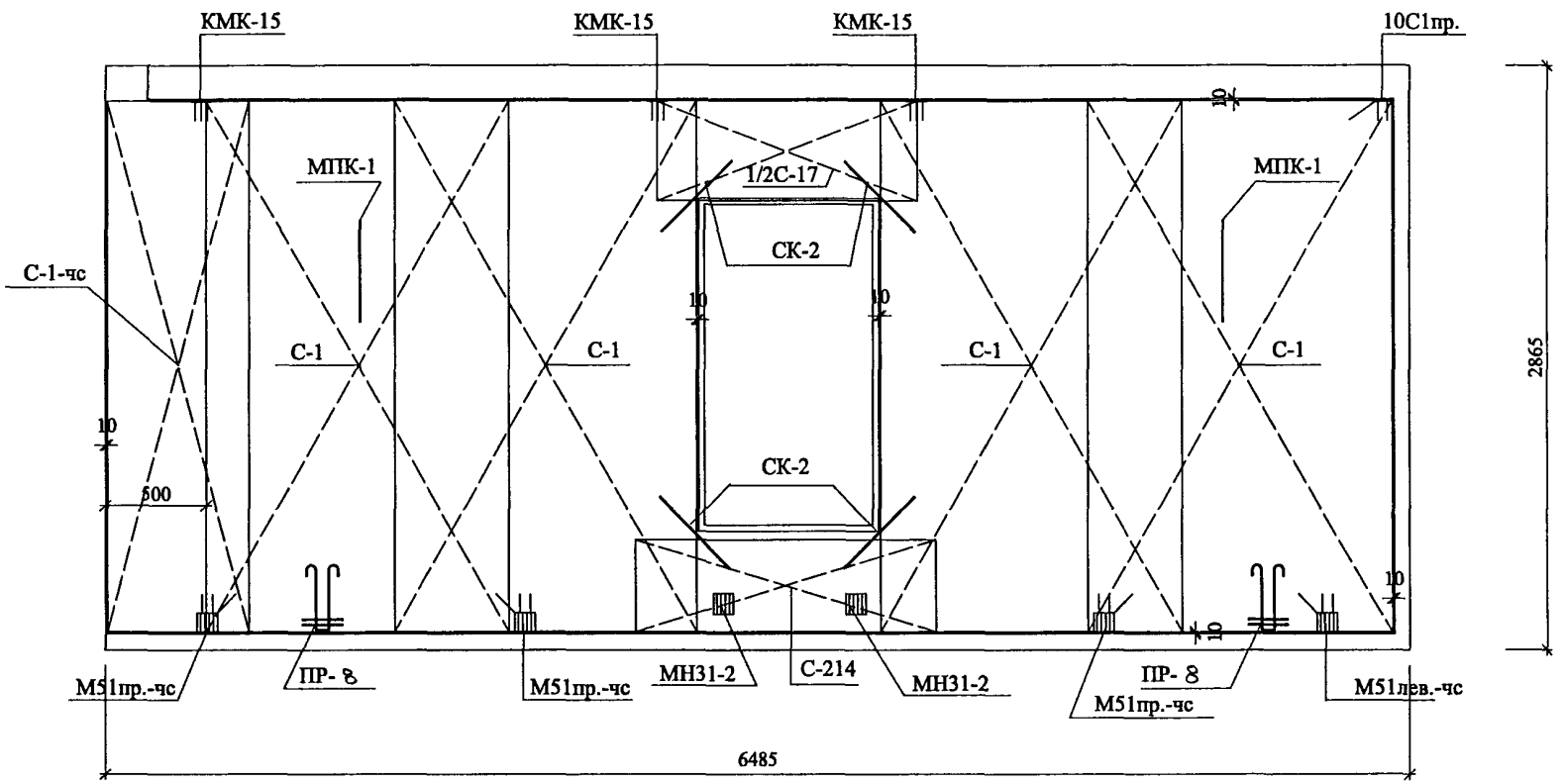

Рук.маст.	Надысев			РМ-2919-03		
Гл.инж.	Янко					
ГИП	Теплякова					
Исполн.	Субботина			1ЛН 65-30-чс	Стадия	Лист	Листов
Провер.	Журавлева				Р	33	
Н.контр.	Алферов			Армирование	МНИИТЭП		
					Мастерская 1		

СОГЛАСОВАНО

Инв.N подл. 1029243 | Подпись и дата | Взам. инв.N

Карт. 14366

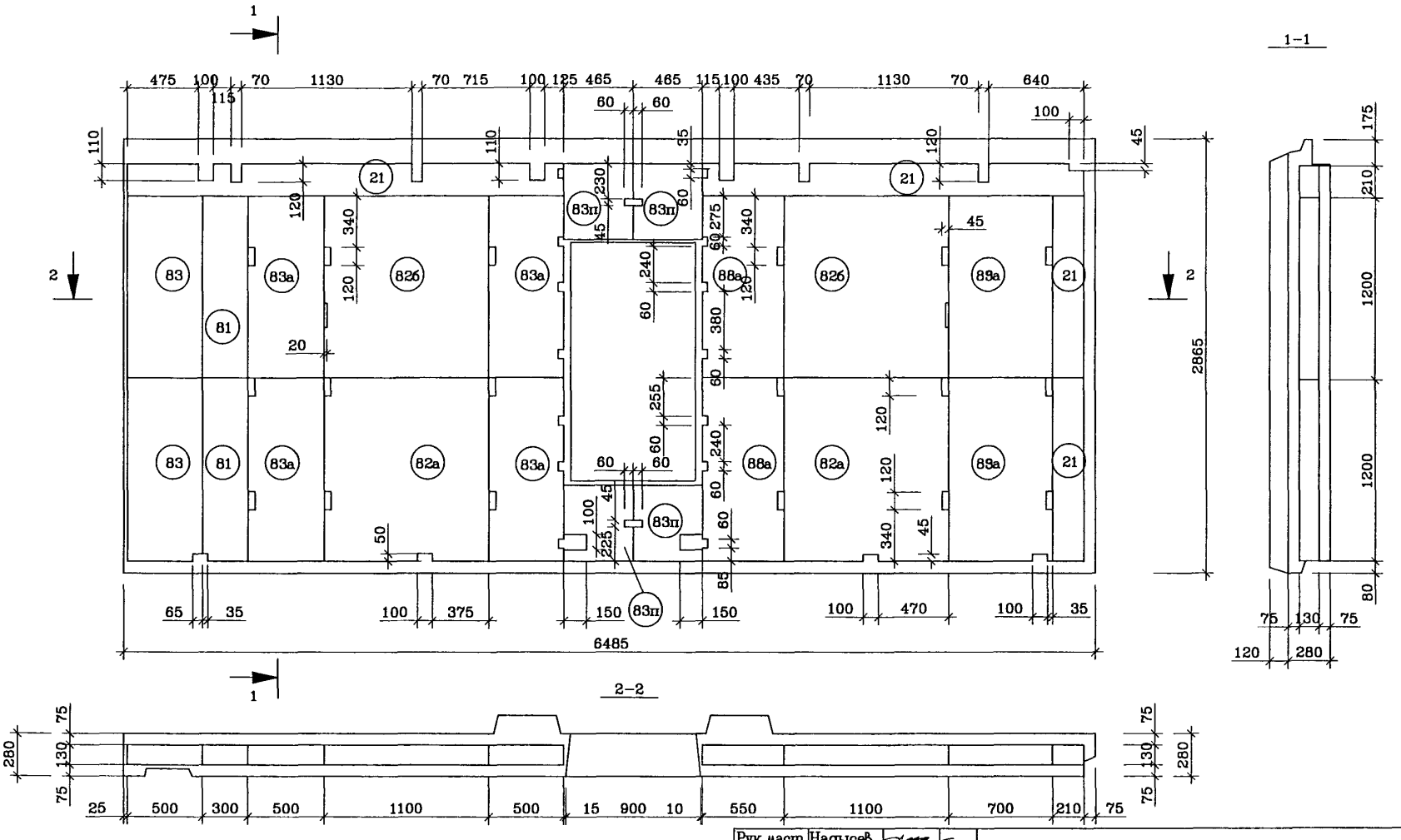

Рук.маст.	Надысев	
Гл.инж.	Янко	
ГИП	Теплякова	
Исполн.	Субботина	
Провер.	Журавлева	
Н.контр.	Алферов	

РМ-2919-03

1ЛН 65-30-чс

Раскладка утеплителя

Стадия	Лист	Листов
Р	34	

МНИИТЭП

Мастерская 1

СОГЛАСОВАНО

Инв.N подл. 1029243 | Подпись и дата | Взам. инв.N

Карт. 1Н366

СОГЛАСОВАНО

Инв.N подл.	Подпись и дата	Взам. инв.N
1029243		

Спецификация стали				
NN поз.	Марка детали	Кол. шт.	Масса, кг. Одной детали	Всех деталей
1	С-8	1	2.04	2.04
2	С-1	7	4.87	34.09
3	10С1пр.	1	1.25	1.25
4	С-6	2	4.08	8.16
5	С-11	2	2.36	4.72
6	С-40	1	5.88	5.88
7	С-1-чс	1	2.37	2.37
8	М51пр.-чс	3	1.66	4.98
	М51л.-чс	1	1.66	1.66
9	ДС-1	20	1.07	21.40
10	Ш-1	44	0.03	44.03
11	СК-4	4	0.32	1.28
12	ПТ-20лев	2	6.62	13.24
	ПТ-20пр	2	6.62	13.24
13	КМК-15	3	0.86	2.58
14	ПР-8	2	5.14	10.28
15	СК-2	4	0.09	0.36
16	КР	2	0.47	0.94
17	СК-1	30	0.03	0.90
18	МПК-1	2	1.12	2.24
19	С-17	1	1.47	1.47
20	МН31-2	2	0.79	1.58
21	С-556	2	1.45	2.90
22	С-214	2	0.82	1.64
			Итого	183.24

NN поз.	Размеры, мм. Длина	Ширина	Толщина	Кол. шт.
82б	1200	1100	130	2
82а	1200	1100	130	2
83а	1200	500	130	4
89	1200	700	130	2
88а	1200	550	130	2
81	1200	300	130	2
83п	п.м.	500	130	1.86
21п	п.м.	210	130	5.45
83	1200	500	130	2
21	1200	210	130	2

Рук.маст.	Надысев	
Гл.инж.	Янко	
ГИП	Теплякова	
Исполн.	Субботина	
Провер.	Журавлева	
Н.контр.	Алферов	

РМ-2919-03

1ЛН 65-30-чс
Спецификация стали

Стадия	Лист	Листов
Р	35	

МНИИТЭП
Мастерская 1

Карт. 14366

Вид с наружной стороны

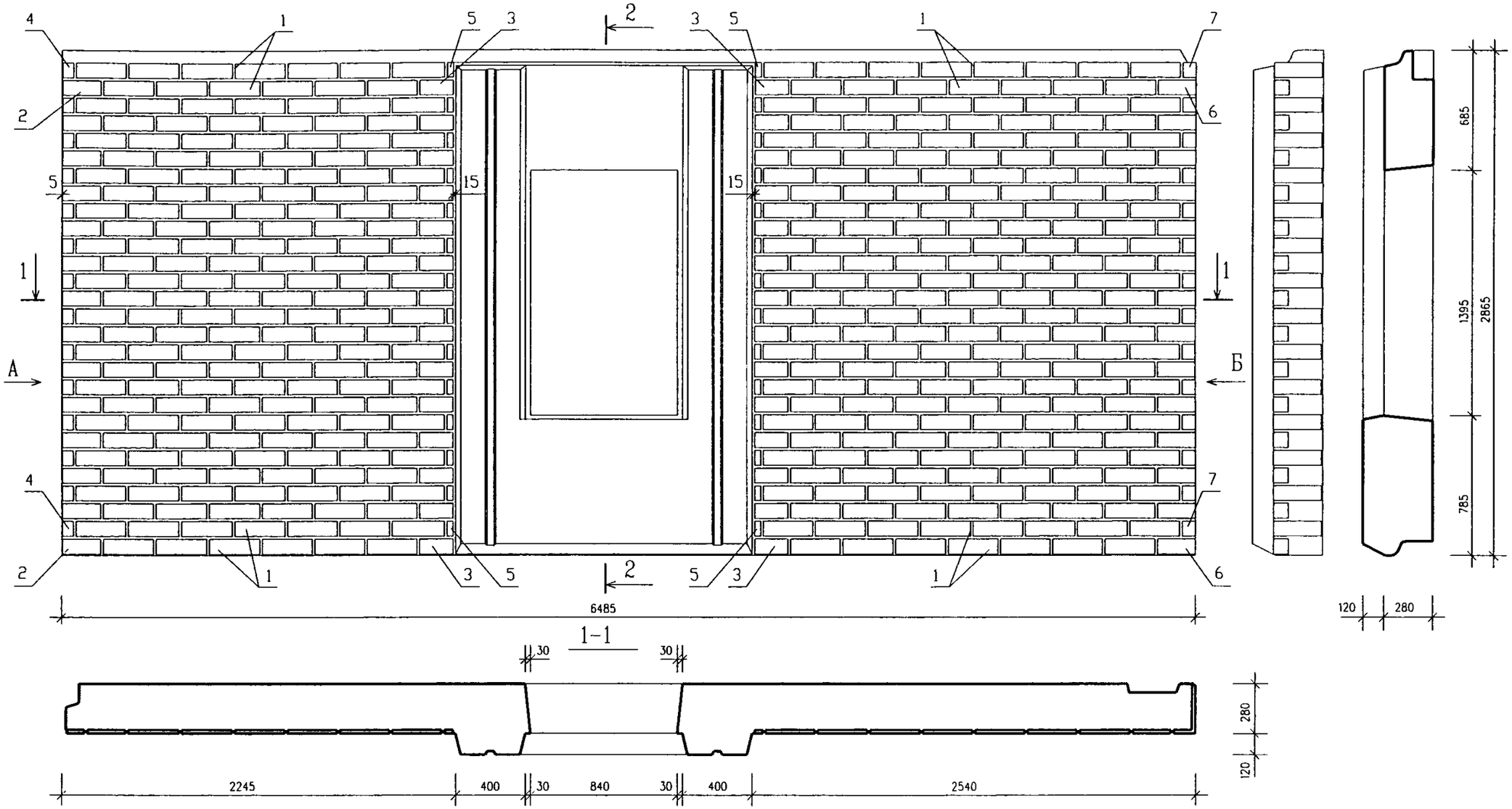

	РАЗМЕР ПЛИТКИ, ММ	КОЛИЧЕСТВО ПЛИТОК, ШТ.	ОБЪЕМ КЕРАМИКИ, КУБ.М	ПЛОЩАДЬ КЕРАМИКИ, КВ.М
1	285x85x20	392	0.245	12.088
2	220x85x20	28		
3	191x85x20	28		
4	75x85x20	14		
5	35x85x20	28		
6	218x85x20x85	28		
7	272x85x20x75	28		

РУК.МАСТ.	НАДЫСЕВ	
ГЛ.ИНЖ.М.	ЯНКО	
ГАП	ЦЫГАНКОВА	
ГИП	МАКЛАКОВА	
ГИП	ТЕПЛЯКОВА	
ИСПОЛНИЛ	БЕРЕСТНЕВА	
Н.КОНТР.	БЫСТРОВА	

РМ-2919-03

1ЛН 65-31-чс
Общий вид

стадия	лист	листов
Р	36	

МНИИТЭП
мастерская N1

СОГЛАСОВАНО

Инв. N подл. 1029243 | Подпись и дата | Взам. инв. N

Карт. 14366

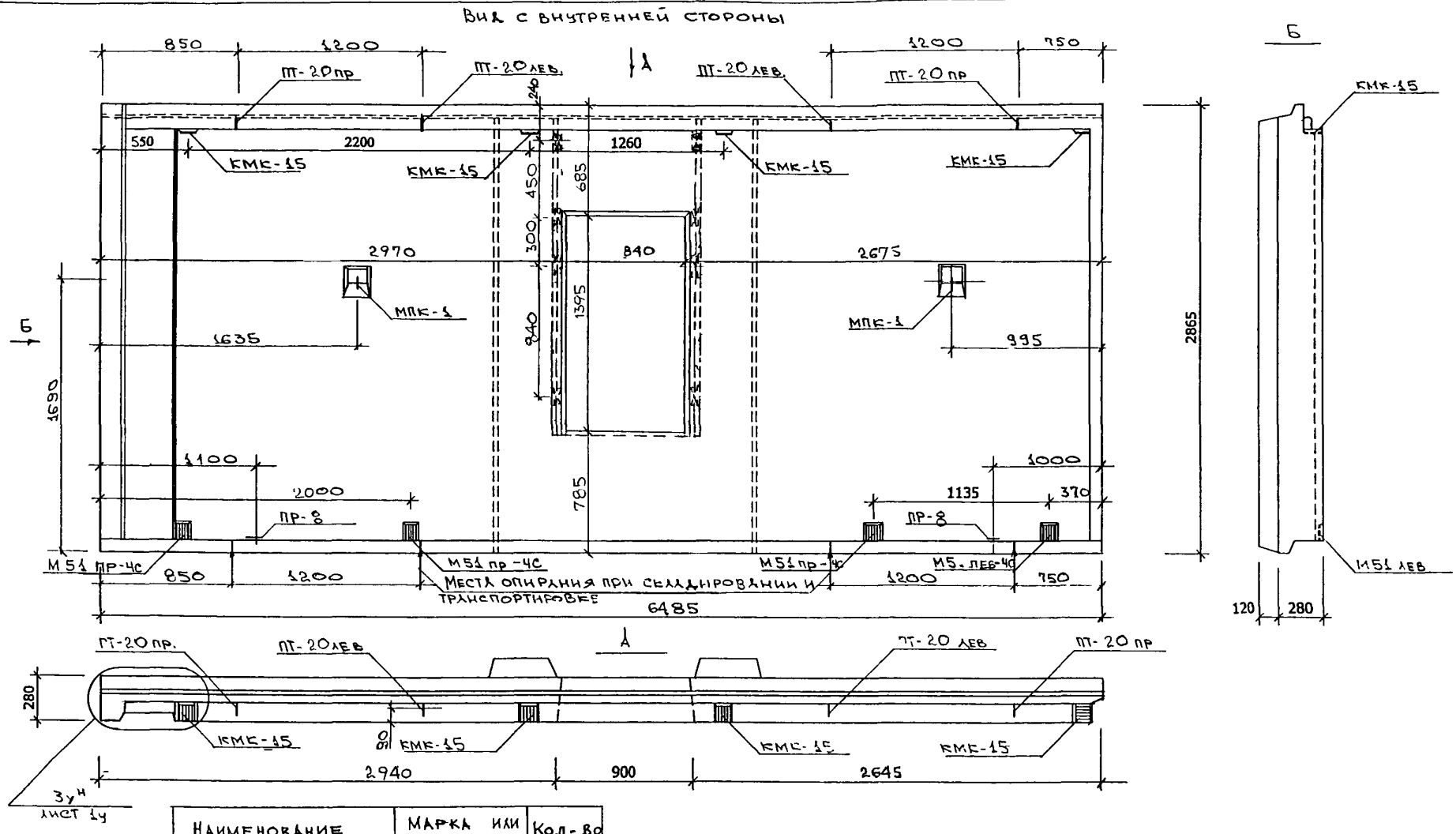

Наименование	Марка или размеры	Кол-во
Витраж	ВВП₀ 2СП	1
Деревянные пробки антисептированные	40×60×100/120	6

Рук.маст.	Надысев	
Гл.инж.	Янко	
ГАП	Цыганкова	
ГИП	Теплякова	
Исполн.	Субботина	
Провер.	Смагина	
Н.контр.	Маклакова	

РМ-2919-03

1ЛН 65-31-чс
Общий вид

Стадия	Лист	Листов
Р	37	

МНИИТЭП
Мастерская 1

Карт 1Н366

СОГЛАСОВАНО

Инв.N подл. 1029243 | Подпись и дата | Взам. инв.N

СОГЛАСОВАНО

Инв.N подл. | Подпись и дата | Взам. инв.N

10892443

Раскладка нижней арматуры

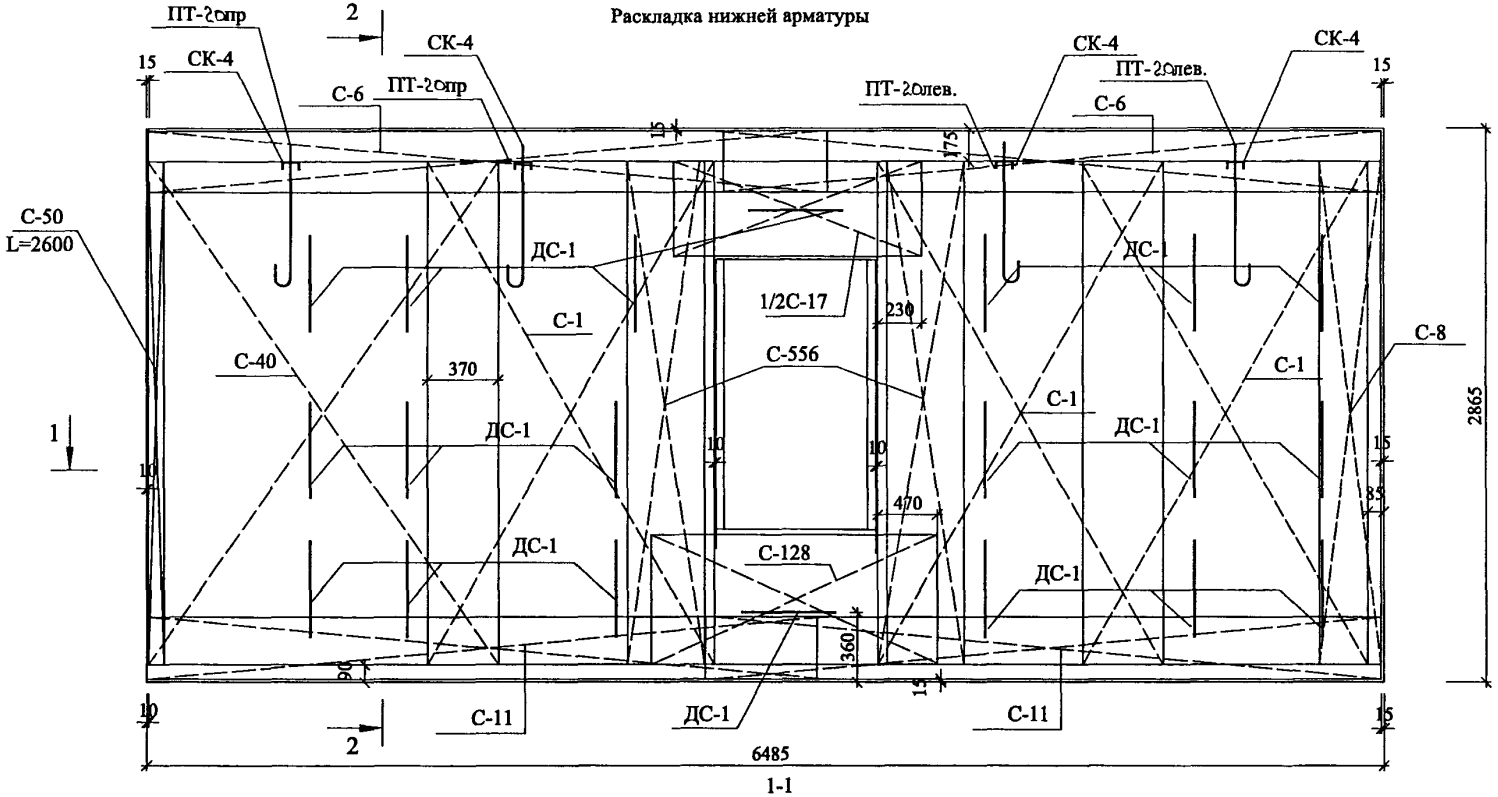

Рук.маст.	Надысев		
Гл.инж.	Янко		
ГИП	Теплякова		
Исполн.	Субботина		
Провер.	Журавлева		
Н.контр.	Алферов		

РМ-2919-03

1ЛН 65-31-чс

Армирование

Стадия	Лист	Листов
Р	38	

МНИИТЭП
Мастерская 1

Инв. 11366

Раскладка верхней арматуры

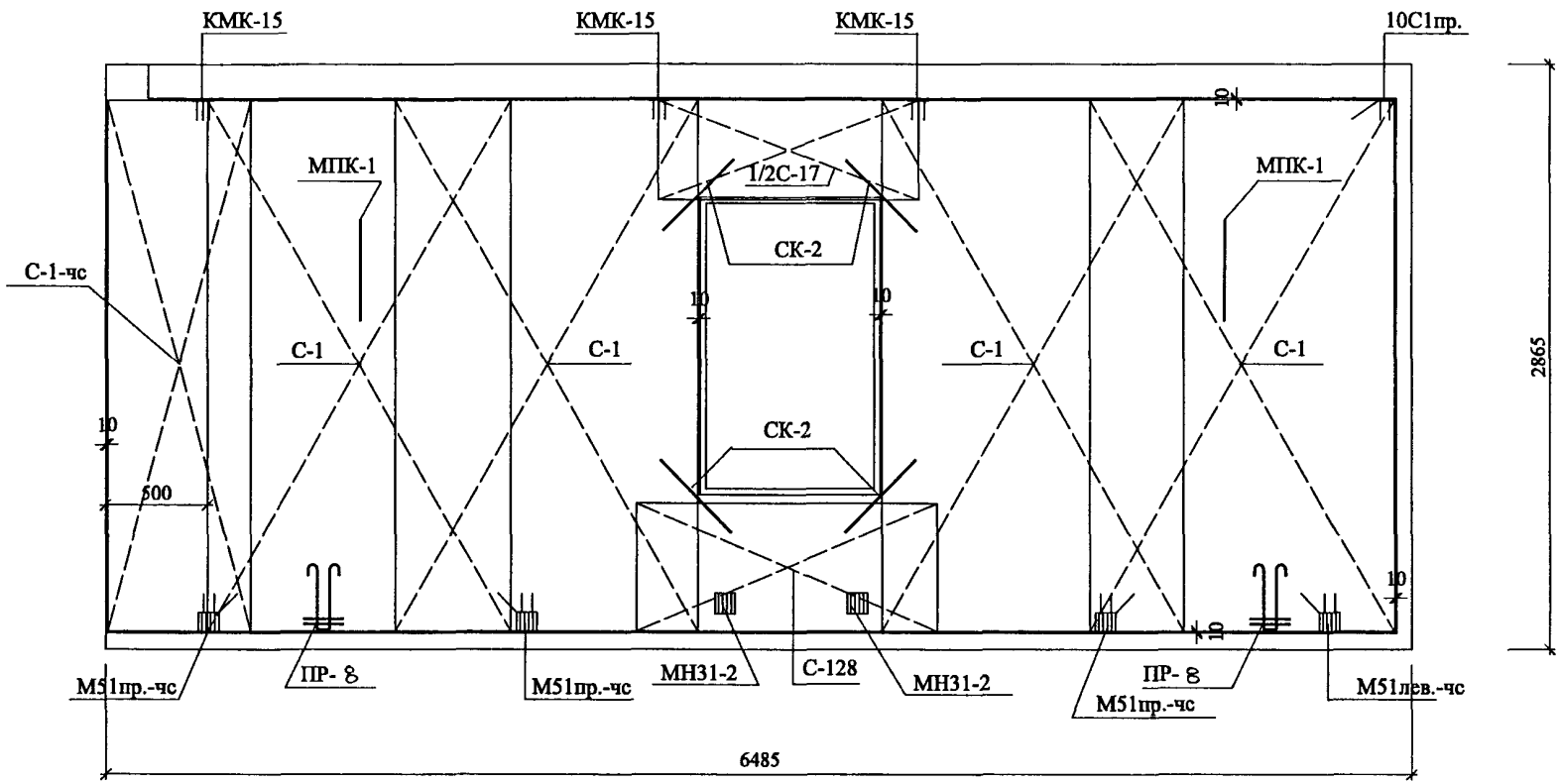

Рук.маст.	Надысев			РМ-2919-03			
Гл.инж.	Янко						
ГИП	Теплякова						
Исполн.	Субботина			1ЛН 65-31-чс	Стадия	Лист	Листов
Провер.	Журавлева				р	39	
Н.контр.	Алферов			Армирование	МНИИТЭП		
					Мастерская 1		

СОГЛАСОВАНО

Инв.N подл. | Подпись и дата | Взам. инв.N

1029243

Карт. 14366

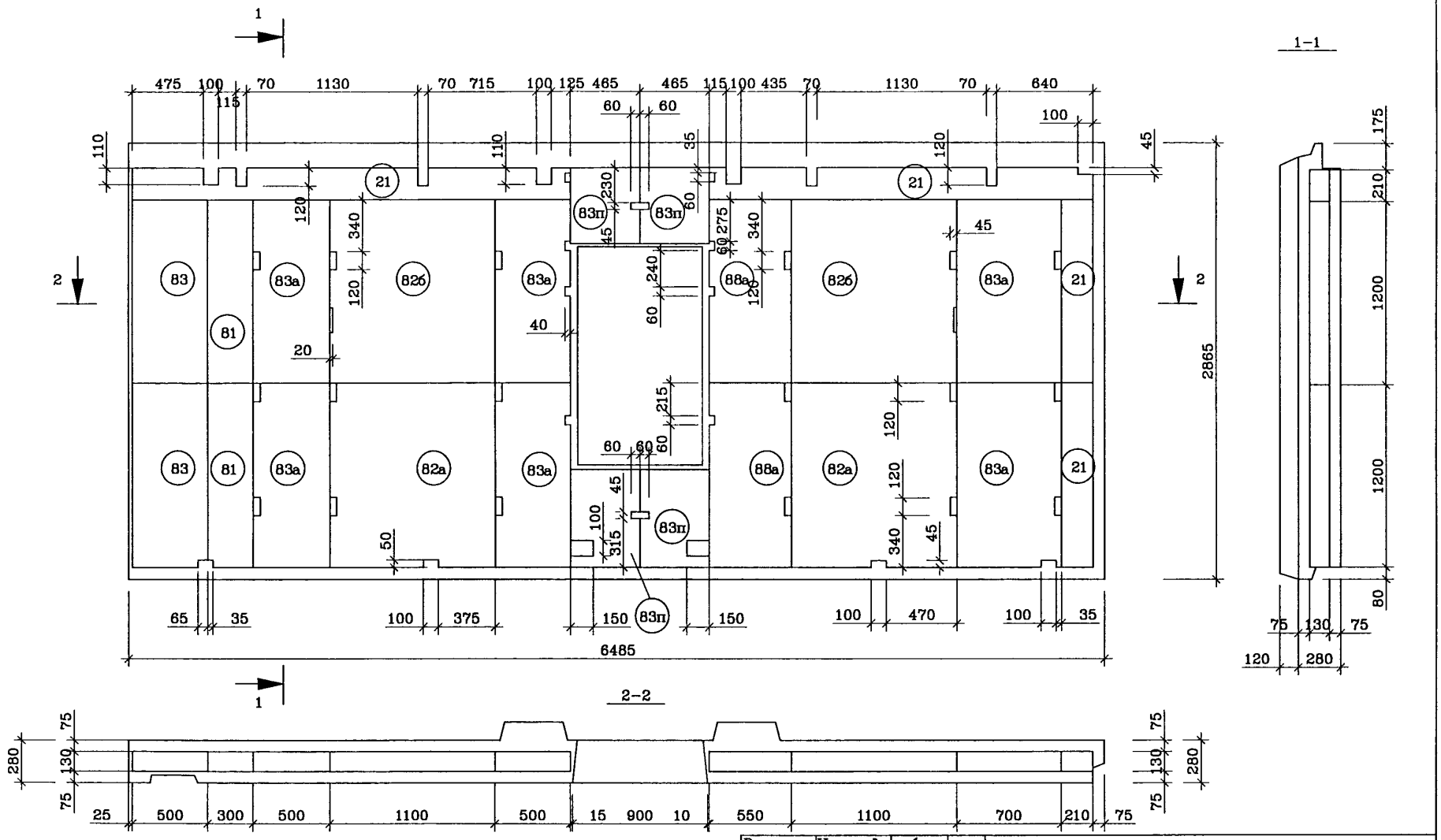

Рук.маст.	Надысев	
Гл.инж.	Янко	
ГИП	Теплякова	
Исполн.	Субботина	
Провер.	Журавлева	
Н.контр.	Алферов	

РМ-2919-03

1АН 65-31-чс

Раскладка утеплителя

Стадия	Лист	Листов
Р	40	

МНИИТЭП

Мастерская 1

СОГЛАСОВАНО

Инв.N подл. | Подпись и дата | Взам. инв.N

10424/3

Карт. 14366

Спецификация стали				
NN поз.	Марка детали	Кол. шт.	Масса, кг. Одной детали	Всех деталей
1	С-8	1	2.04	2.04
2	С-1	7	4.87	34.09
3	10С1пр.	1	1.25	1.25
4	С-6	2	4.08	8.16
5	С-11	2	2.36	4.72
6	С-40	1	5.88	5.88
7	С-1-чс	1	2.37	2.37
8	М51пр.-чс	3	1.66	4.98
	М51л.-чс	1	1.66	1.66
9	ДС-1	20	1.07	21.40
10	Ш-1	44	0.03	44.03
11	СК-4	4	0.32	1.28
12	ПТ-20лев	2	6.62	13.24
	ПТ-20пр	2	6.62	13.24
13	КМК-15	3	0.86	2.58
14	ПР-8	2	5.14	10.28
15	СК-2	4	0.09	0.36
16	КР	2	0.47	0.94
17	СК-1	30	0.03	0.90
18	МПК-1	2	1.12	2.24
19	С-17	1	1.47	1.47
20	МН31-2	2	0.79	1.58
21	С-556	2	1.45	2.90
22	С-128	2	1.56	3.12
			Итого	184.71

NN поз.	Размеры, мм. Длина	Ширина	Толщина	Кол. шт.
82б	1200	1100	130	2
82а	1200	1100	130	2
83а	1200	500	130	4
89	1200	700	130	2
88а	1200	550	130	2
81	1200	300	130	2
83п	п.м.	500	130	1.86
21п	п.м.	210	130	5.45
83	1200	500	130	2
21	1200	210	130	2

СОГЛАСОВАНО

Инв.N подл.	Подпись и дата	Взам. инв.N
1029243		

Рук.маст.	Надысев	
Гл.инж.	Янко	
ГИП	Теплякова	
Исполн.	Субботина	
Провер.	Журавлева	
Н.контр.	Алферов	

РМ-2919-03

1ЛН 65-31-чс
Спецификация стали

Стадия	Лист	Листов
Р	41	

МНИИТЭП
Мастерская 1

Карт. 14366

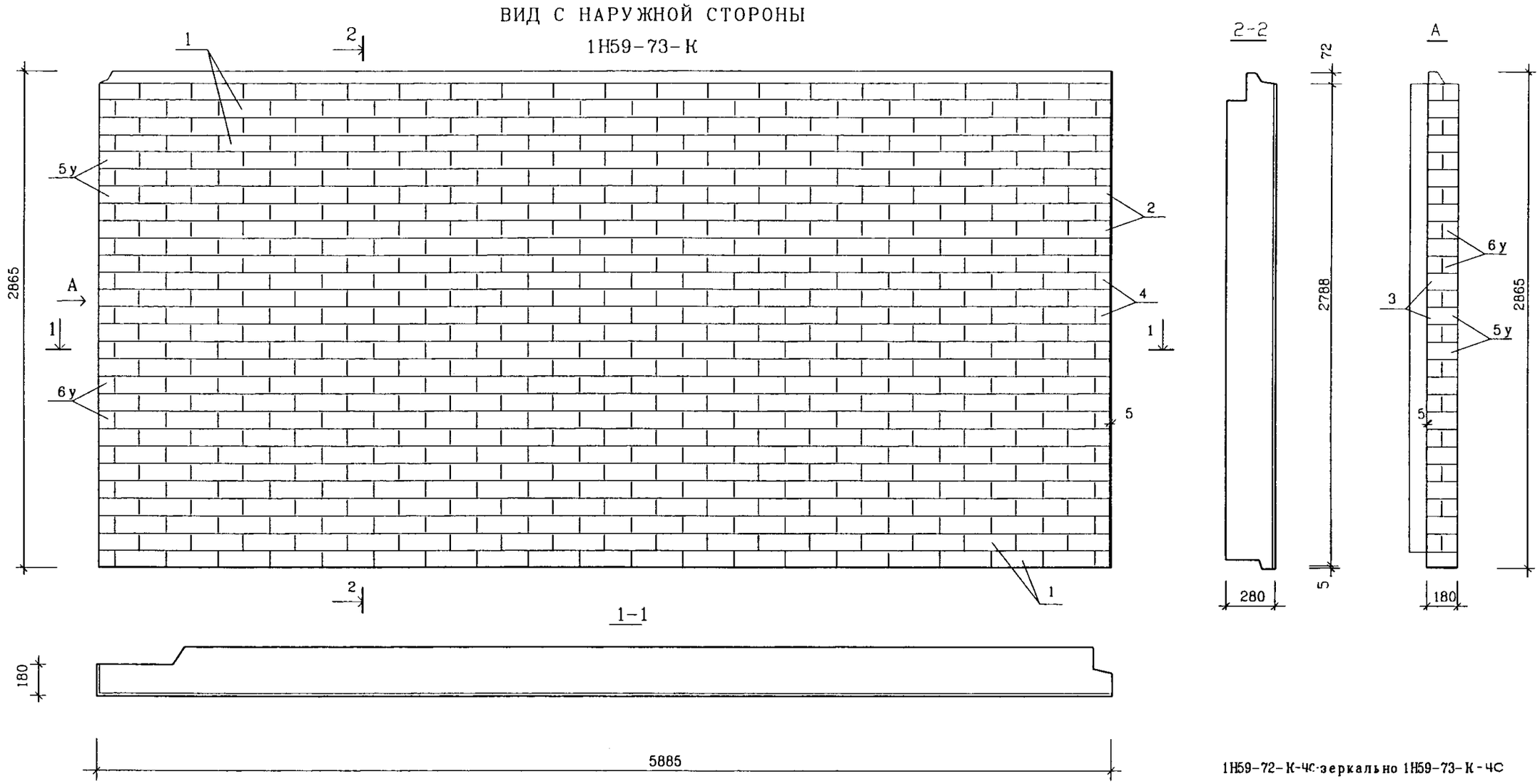

1Н59-72-К-4С зеркально 1Н59-73-К-4С

N п.п.	РАЗМЕР ПЛИТКИ мм.	КОЛИЧЕСТВО ПЛИТОК, шт.	ОБЪЕМ КЕРАМИКИ м3	ПЛОЩАДЬ КЕРАМИКИ м2
1	285x85x20	518	0.26	13.0
2	224X85X20	14		
3	80X85X20	14		
4	75X85X20	14		

N п.п.	РАЗМЕР ПЛИТКИ мм.	КОЛИЧЕСТВО ПЛИТОК, шт.	ОБЪЕМ КЕРАМИКИ м3	ПЛОЩАДЬ КЕРАМИКИ м2
5у	235x85x20x82	14	0.014	0.69
6у	177x85x20x85	14		
ИТОГО			0.274	13.69

РУК.МАСТ.	НАДЫСЕВ	
ГЛ.ИНЖ.М.	ЯНКО	
ГАП	ЦЫГАНКОВА	
ГИП	МАКЛАКОВА	
ГИП	ТЕПЛЯКОВА	
ИСПОЛНИЛ	БЕРЕСТНЕВА	
Н.КОНТР.	БЫСТРОВА	

РМ-2919-03

1Н59-72-К-4С, 1Н59-73-К-4С
Общий вид

стадия	лист	листов
Р	42	

МНИИТЭП
мастерская N1

СОГЛАСОВАНО

Инв. N подл. 10292Н3 | Подпись и дата | Взам. инв. N

Карт. 1Н366

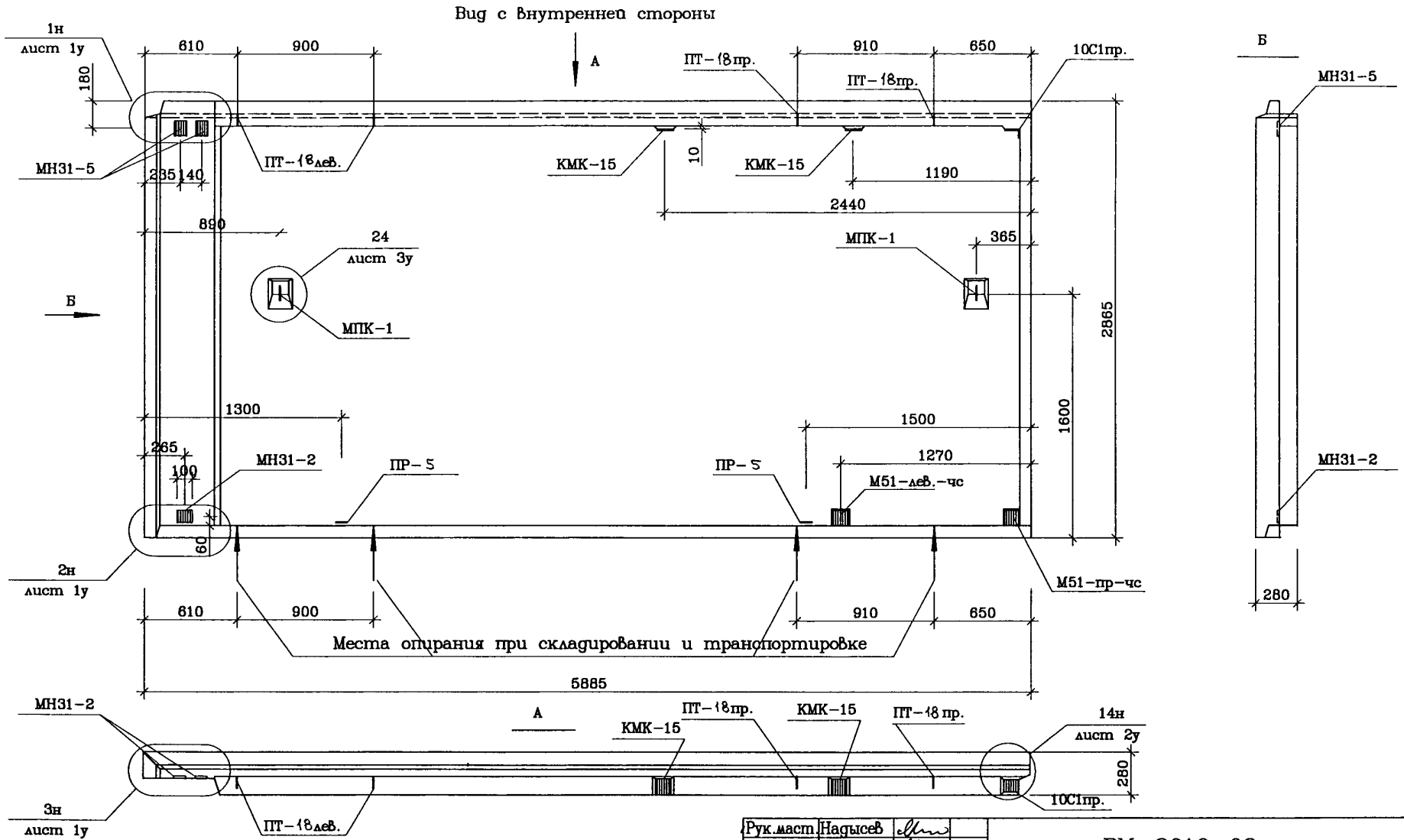

Рук.маст.	Надысев		
Гл.инж.	Янко		
ГАП	Цыганкова		
ГИП	Теплякова		
Исполн.	Субботина		
Провер.	Смагина		
Н.контр.	Маклакова		

РМ-2919-03

1Н59-72-К-чс
Общий вид

Стадия	Лист	Листов
Р	43	

МНИИТЭП
Мастерская 1

СОГЛАСОВАНО

Инв.N подл. | Подпись и дата | Взам. инв.N

Арт. 1Н366

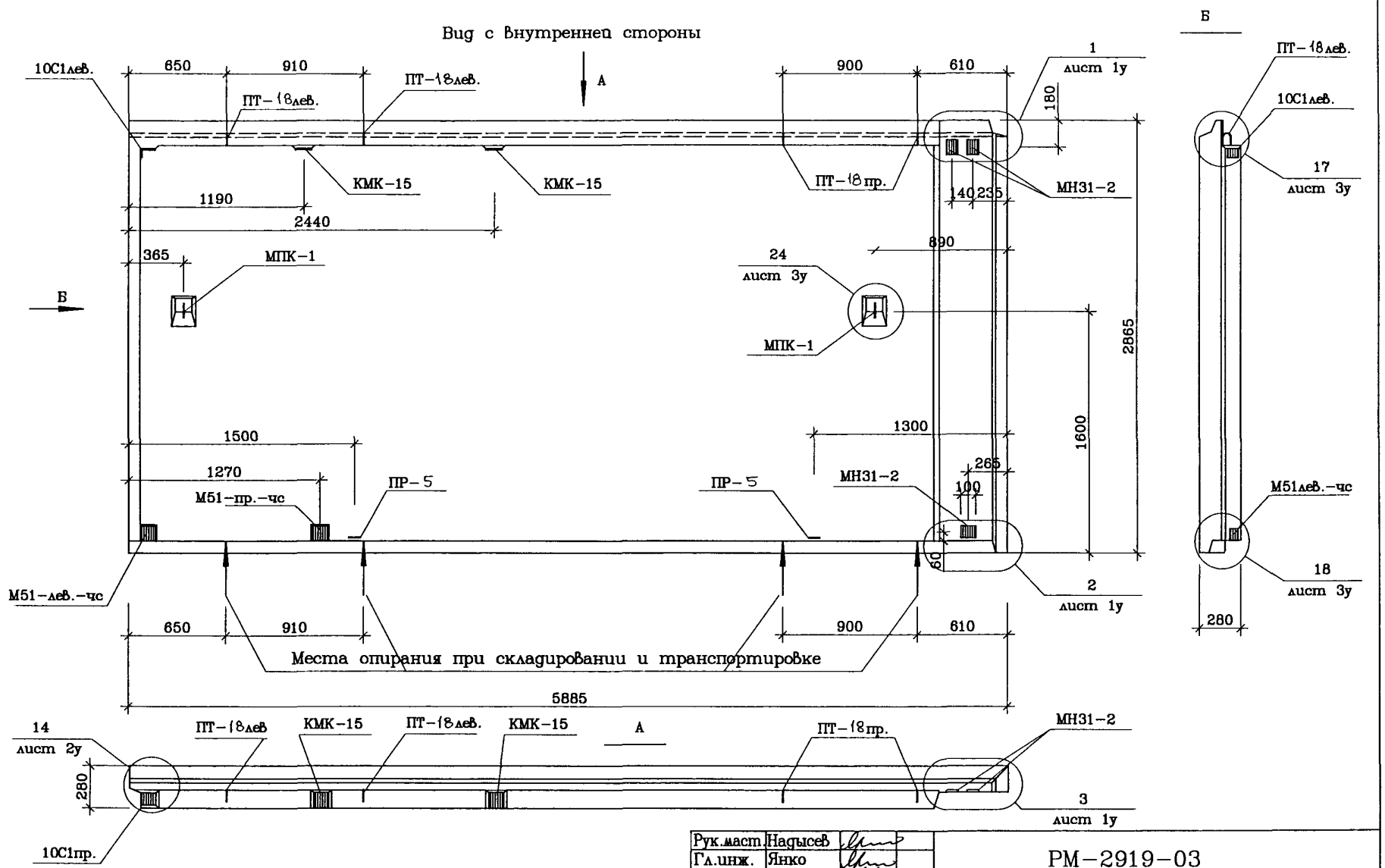

Рук.маст.	Надысев		
Гл.инж.	Янко		
ГАП	Цыганкова		
ГИП	Теплякова		
Исполн.	Субботина		
Провер.	Смагина		
Н.контр.	Маклакова		

РМ-2919-03

1Н59-73-К -чс

Общий вид

Стадия	Лист	Листов
Р	44	

МНИИТЭП
Мастерская 1

СОГЛАСОВАНО

Инв.N подл. | Подпись и дата | Взам. инв.N

10290243

Карт. 1Н366

Раскладка нижней арматуры панели 1Н59-72-К-чс

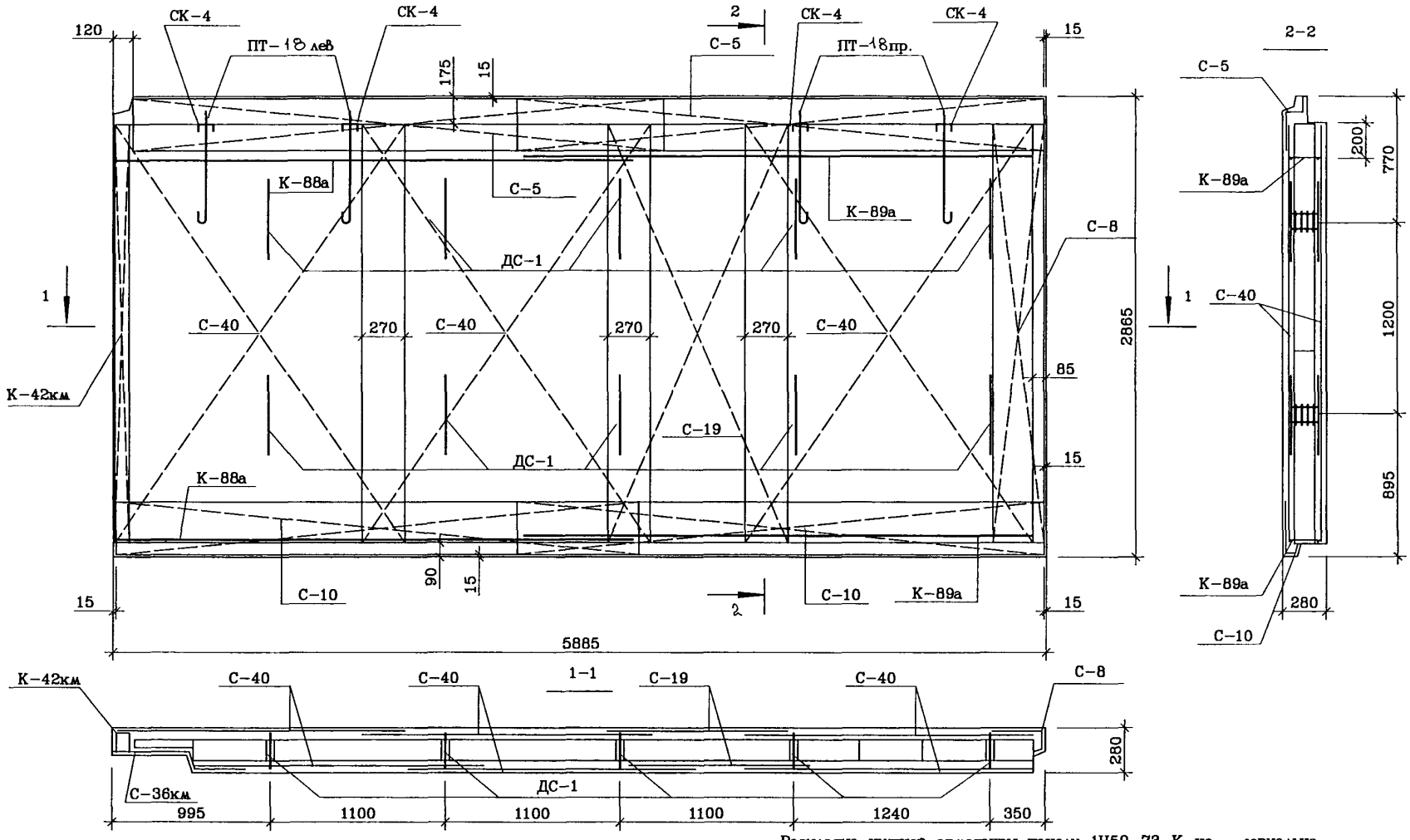

Раскладка нижней арматуры панели 1Н59-73-К-чс – зеркальна

Рук.маст.	Надысев		РМ-2919-03
Гл.инж.	Янко		
ГИП	Теплякова		1Н59-72-К-чс 1Н59-73-К-чс Армирование
Исполн.	Субботина		
Провер.	Журавлева		
Н контр.	Алферов		

Стадия	Лист	Листов
Р	45	

МНИИТЭП
Мастерская 1

СОГЛАСОВАНО

Инв.N подл. | Подпись и дата | Взам. инв.N

Карт. 1Н366

Раскладка верхней арматуры панели 1Н59-72--чс

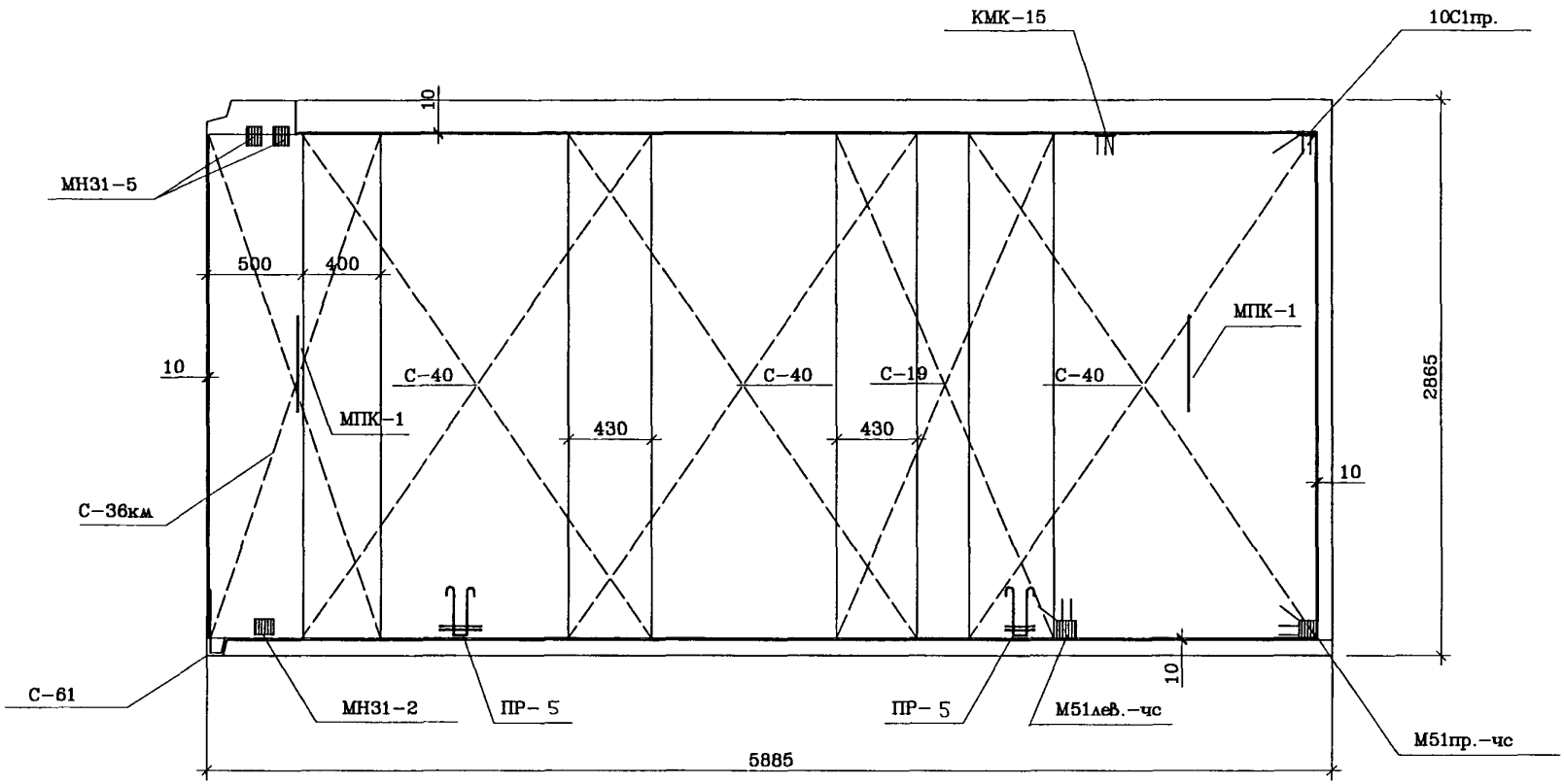

Раскладка верхней арматуры панели 1Н59-73-К-чс - зеркальна

Рук.маст.	Надысев			РМ-2919-03		
Гл.инж.	Янко					
ГИП	Теплякова					
Исполн.	Субботина			1Н59-72-К-чс 1Н59-73-К-чс Армирование	Стадия	Лист	Листов
Провер.	Журавлева				Р	46	
Н.контр.	Алферов				МНИИТЭП Мастерская 1		

СОГЛАСОВАНО

Инв.N подл. 1029243 | Подпись и дата | Взам. инв.N

Карт. 1Н366

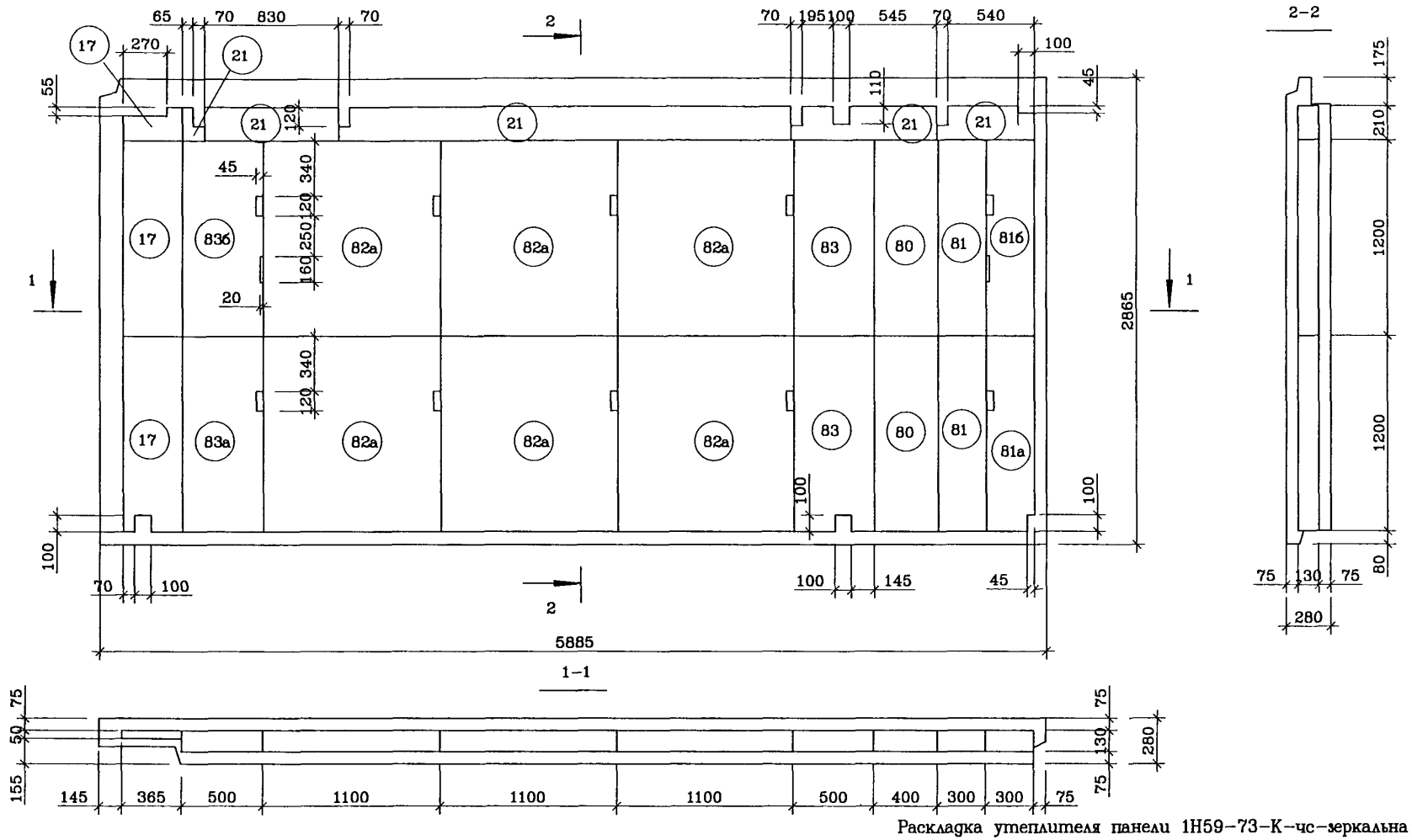

Раскладка утеплителя панели 1Н59-73-К-чс-зеркальна

Рук.маст.	Надысев		РМ-2919-03
Гл.инж.	Янко		
ГИП	Теплякова		
Исполн.	Субботина		1Н59-72-К-чс 1Н59-73-К-чс Раскладка утеплителя
Провер.	Журавлева		
Н.контр.	Алферов		

Стадия	Лист	Листов
Р	47	

МНИИТЭП
Мастерская 1

СОГЛАСОВАНО

Инв.N подл. 10292413 | Подпись и дата | Взам. инв.N

Карт. 1Н366

СОГЛАСОВАНО

Инв.N подл.	Подпись и дата	Взам. инв.N
1029243		

Спецификация стали

NN поз.	Марка детали	Кол. шт.	Масса, кг. Одной детали	Всех деталей
1	К-42км	1	1.51	1.51
2	К-88и	2	3.19	6.38
3	К-89	2	3.05	6.10
4	С-5	2	3.89	7.78
5	С-8	1	2.04	2.04
6	С-10	2	2.25	4.50
7	С-19	2	3.80	7.60
8	М51пр.-чс	1	1.66	1.66
	М51л.-чс	1	1.66	1.66
9	ДС-1	10	1.07	10.70
10	Ш-1	24	0.03	0.72
11	СК-4	4	0.32	1.28
12	ПТ-18лев	2	5.47	10.94
	ПТ-18пр	2	5.47	10.94
13	С-40	6	5.88	35.28
14	С-61	1	0.19	0.19
15	КМК-15	1	0.86	0.86
16	ПР-5	2	3.98	7.96
17	СК-2	4	0.09	0.36
18	КР	2	0.47	0.94
19	СК-1	30	0.03	0.90
20	С-36км	1	3.24	3.24
21	МПК-1	2	1.12	2.24
22	10С1пр.	1	1.25	1.25
23	МН31-5	2	0.91	1.82
24	МН31-2	1	0.79	0.19
25				
			Итого	129.04

NN поз.	Размеры, мм. Длина	Ширина	Толщина	Кол. шт.
82а	1200	1100	130	6
83а	1200	500	130	1
83б	1200	500	130	1
83	1200	500	130	2
80	1200	400	130	2
81а	1200	300	130	1
81б	1200	300	130	1
21п	п.м.	210	130	5.30
17	1200	365	50	2
17п	п.м.	365	50	0.21
81	1200	300	130	2

Рук.маст.	Надысев	
Гл.инж.	Янко	
ГИП	Теплякова	
Исполн.	Субботина	
Провер.	Журавлева	
Н.контр.	Алферов	

РМ-2919-03

1Н59-72-К-чс
1Н59-73-К-чс
Спецификация стали

Стадия	Лист	Листов
Р	48	

МНИИТЭП
Мастерская 1

Карт. 1Н366

А

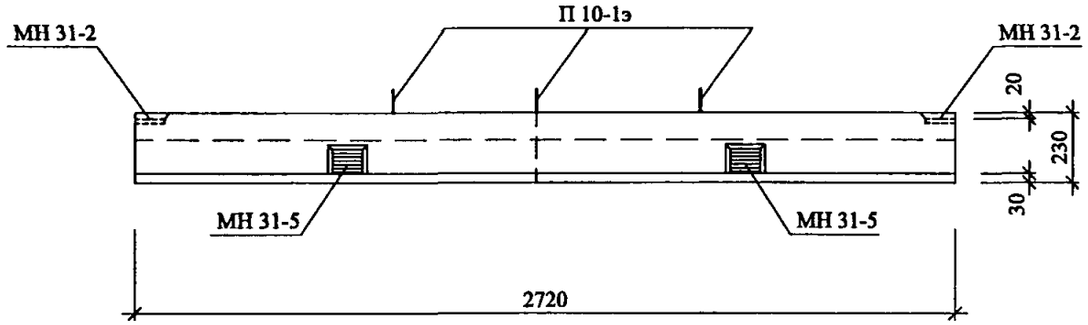

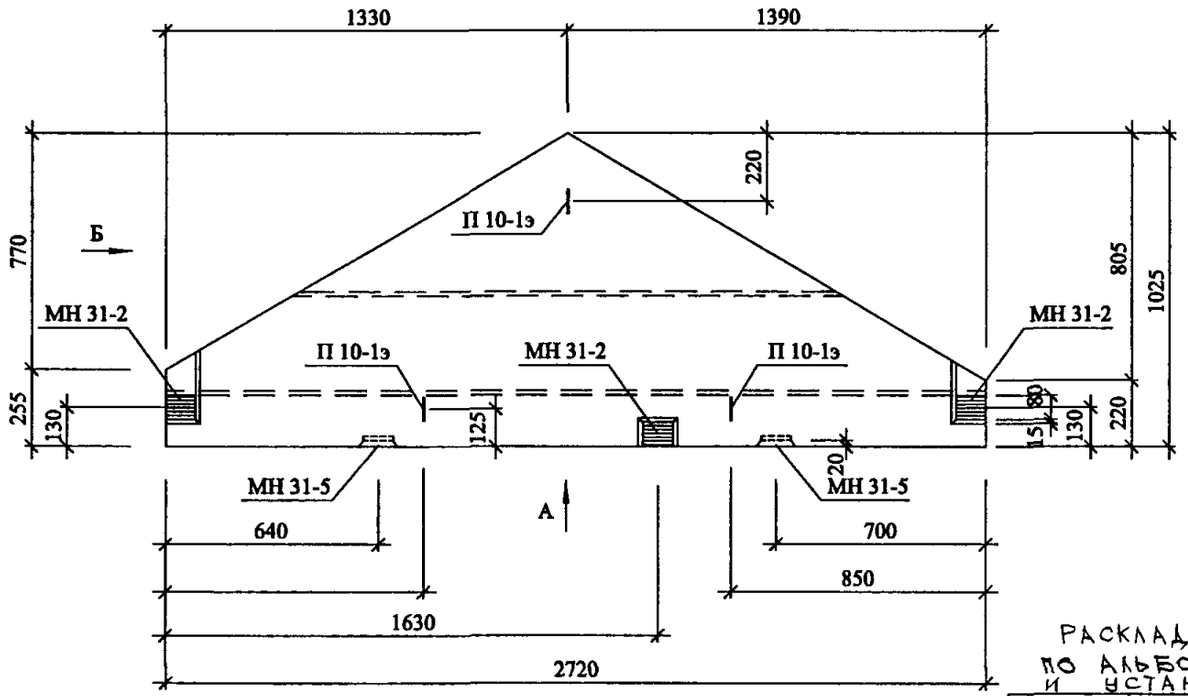

Б

РАСКЛАДКУ УТЕПЛИТЕЛЯ И АРМИРОВАНИЕ СМ. ПЭН-22 ПО АЛЬБОМУ 1РС41-48 ВАР. 1 С ЗАМЕНОЙ К-11Э НА К-11Э-ЧС И УСТАНОВКОЙ ДОПОЛНИТЕЛЬНЫХ ЗАКЛАДНЫХ ДЕТАЛЕЙ.

РУК.МАСТ	НАДЫСЕВ		
ГЛ.ИНЖ.М	ЯНКО		
ГАП	ЦЫГАНКОВА		
ГИП	ТЕПЛЯКОВА		
ИСПОЛНИЛ	СУББОТИНА		
ПРОВЕРИЛ	КУРИЛИНА		
Н.КОНТР	МАКЛАКОВА		

РМ-2919-03

ПЭН 22-1-чс

ОБЩИЙ ВИД

СТАДИЯ	ЛИСТ	ЛИСТОВ
Р	49	

МНИИТЭП
МАСТЕРСКАЯ I

СОГЛАСОВАНО

ИНВ.N ПОДЛ | ПОДПИСЬ, ДАТА | ВЗАМ.ИНВ.N

Инв. 14366

А

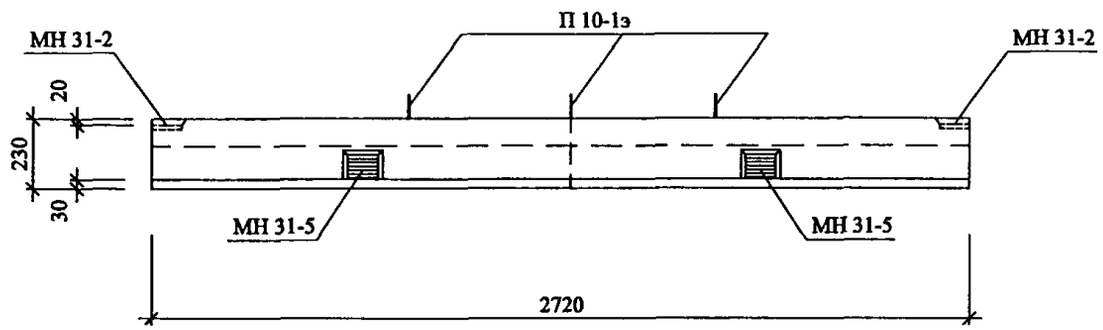

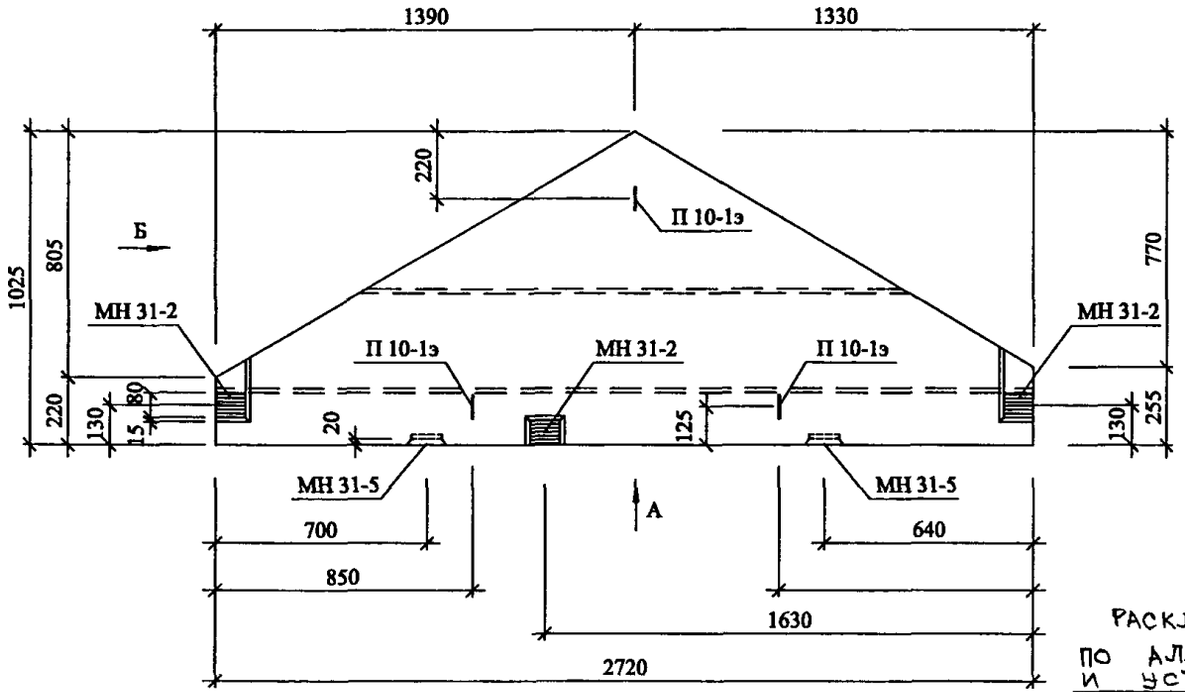

Б

РАСКЛАДКУ УТЕПЛИТЕЛЯ И АРМИРОВАНИЕ СМ. ПЭН-22 ПО АЛЬБОМУ 1РС 41-48 ВАР 1 С ЗАМЕНОЙ К-11э НА К-11-4С И УСТАНОВКОЙ ДОПОЛНИТЕЛЬНЫХ ЗАКЛАДНЫХ ДЕТАЛЕЙ

РУК.МАСТ	НАДЫСЕВ		
ГЛ.ИНЖ.М	ЯНКО		
ГАП	ЦЫГАНКОВА		
ГИП	ТЕПЛЯКОВА		
ИСПОЛНИЛ	СУББОТИНА		
ПРОВЕРИЛ	КУРИЛИНА		
Н.КОНТР.	МАКЛАКОВА		

РМ-2919-03

ПЭН-22-2-чс
ОБЩИЙ ВИД

СТАДИЯ	ЛИСТ	ЛИСТОВ
Р	50	

МНИИТЭП
МАСТЕРСКАЯ I

СОГЛАСОВАНО

ИНВ.N ПОДЛ | ПОДПИСЬ, ДАТА | ВЗАМ.ИНВ.N

Инв. 14366

* 1Н72-10-К-чс

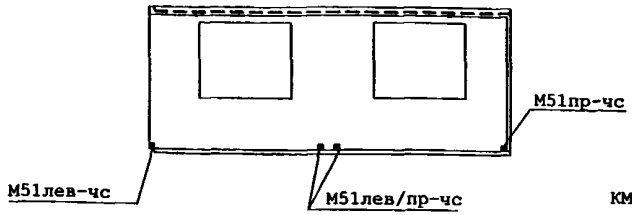

* 1Н70-1-О-чс

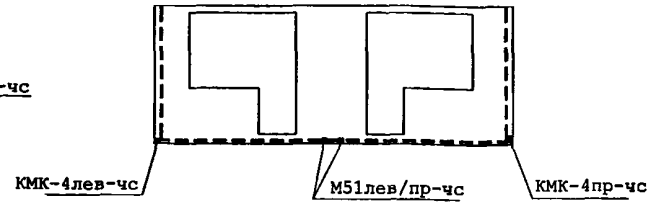

* 1Н70-10-К-чс

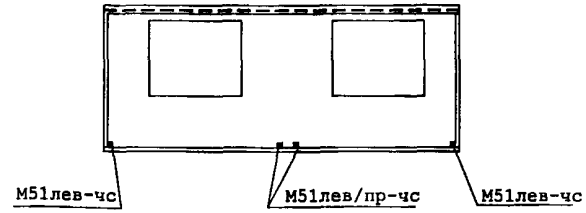

1Н63-10-КР-чс
(1Н63-11-КР-чс)

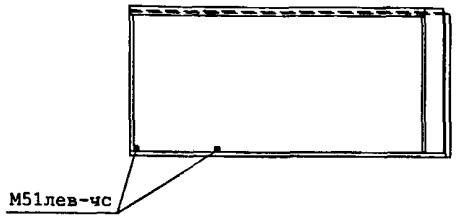

1Н63-10Ш-К-чс
(1Н63-11Ш-К-чс)

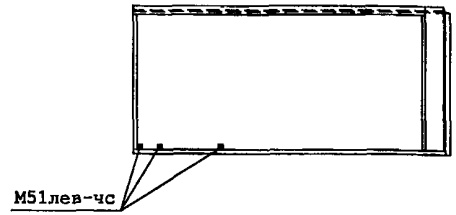

1Н57-1Ш-К-чс
(1Н57-2Ш-К-чс)

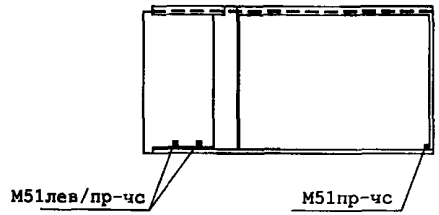

1Н57-1-КР-чс
(1Н57-2-КР-чс)

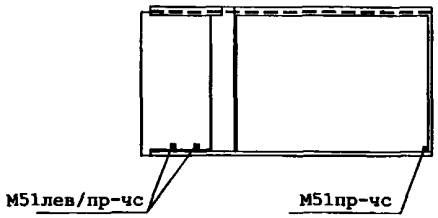

* 1Н41-1-К-чс

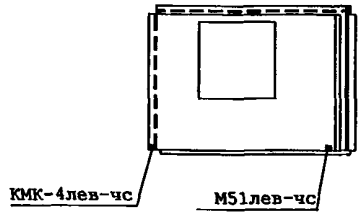

* 1Н40-2-К-чс

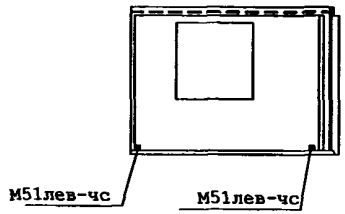

Рук.маст.	Надысев	
Гл.инж.м.	Янко	
ГАП	Цыганкова	
ГИП	Теплякова	
Исполн.	Субботина	
Провер.	Журавлева	
н.контр	Маклакова	

РМ-2919-03

Марки корректируемых изделий наружных стен к дополнению 25

стадия	лист	листов
Р	51	

МНИИТЭП
Мастерская 1

Инв.№ 10390243

Царт. 14366

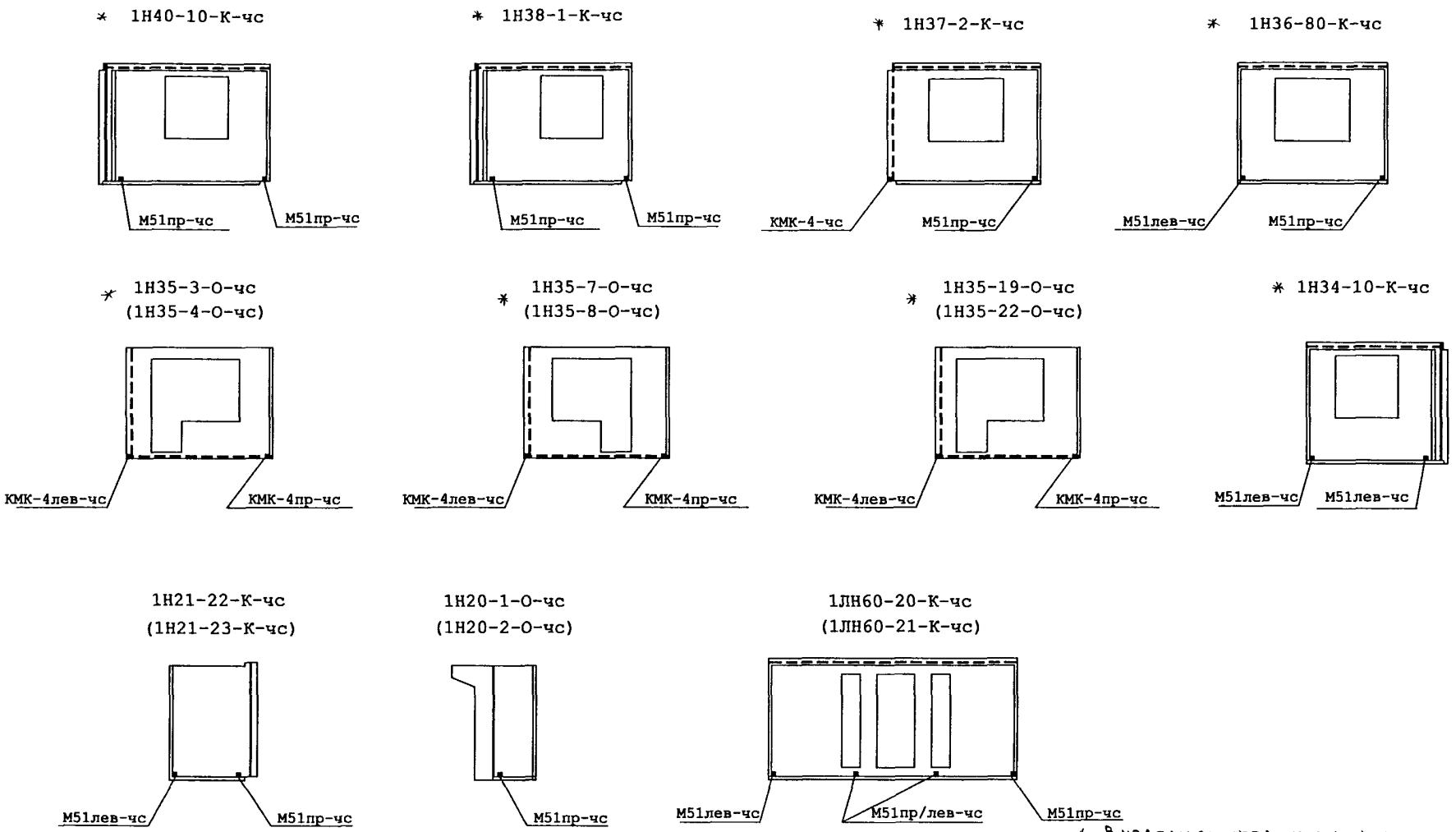

* В изделиях увеличен диаметр арматурных каркасов надоконной перемычки (см. РМ-2919-02 л. 18а)

Рук.маст.	Надысев		
Гл.инж.м.	Янко		
ГАП	Цыганкова		
ГИП	Теплякова		
Исполн.	Субботина		
Провер.	Журавлева		
н.контр	Маклакова		

РМ-2919-03

Марки корректируемых изделий наружных стен к дополнению 25

стадия	лист	листов
Р	52	

МНИИТЭП
Мастерская 1

арх.-п. 10292413

Карт. 1Н366

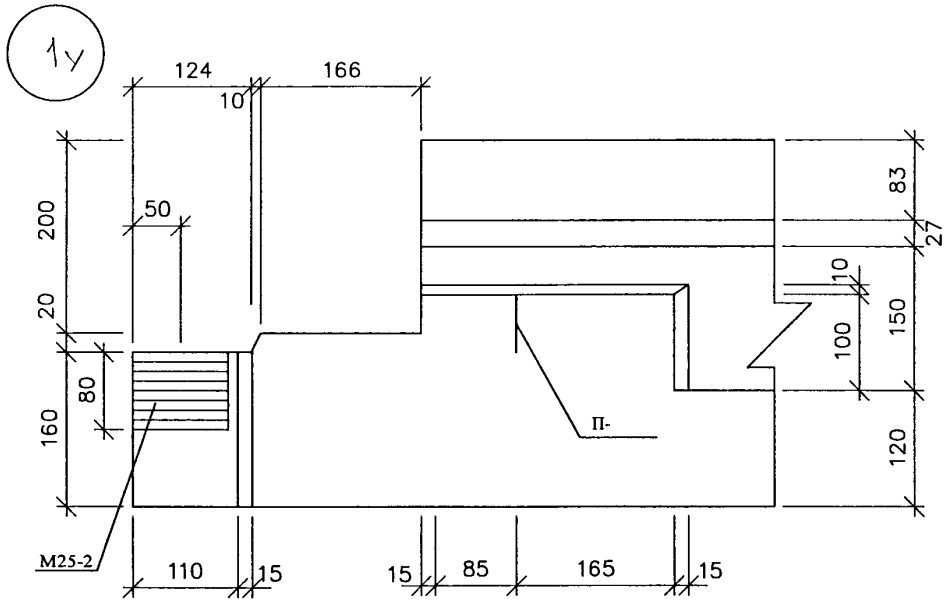

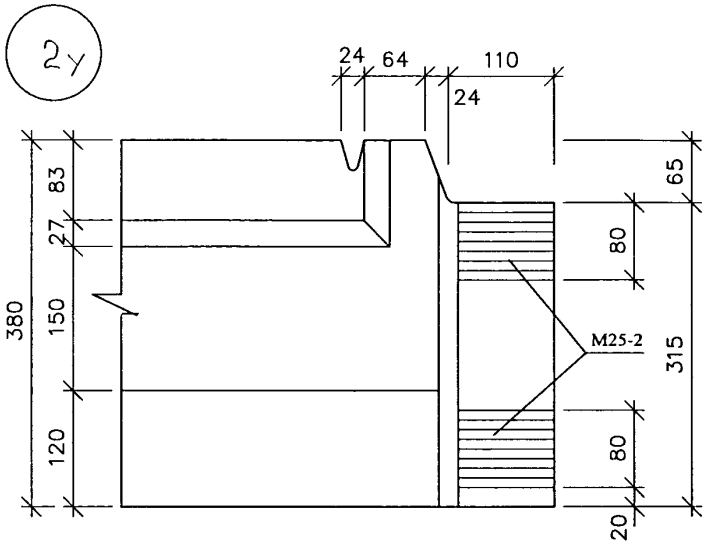

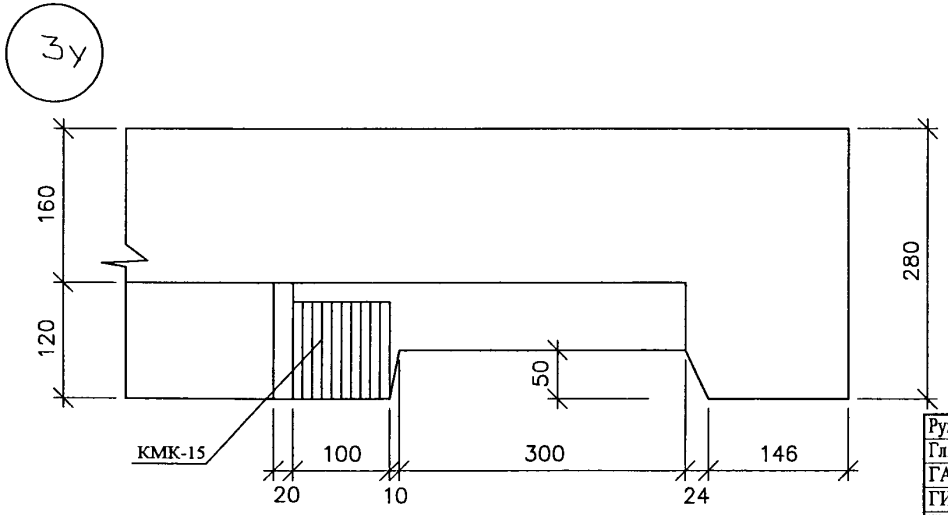

Рук.маст.	Надысев.	
Гл.инж.м.	Янко	
ГАП	Цыганкова	
ГИП	Теплякова	
Исполнил	Терентьева	
Проверил	Журавлева	
Н.контр.	Алферов	

РМ-2919-03

Узлы габаритные
1у; 2у; 3у

Стадия	Лист	Листов
Р	1у	

МНИИТЭП
Мастерская

Согласовано

Инв.№подл. | Подпись и дата | Взам.инв.№

Карт. 1Н366

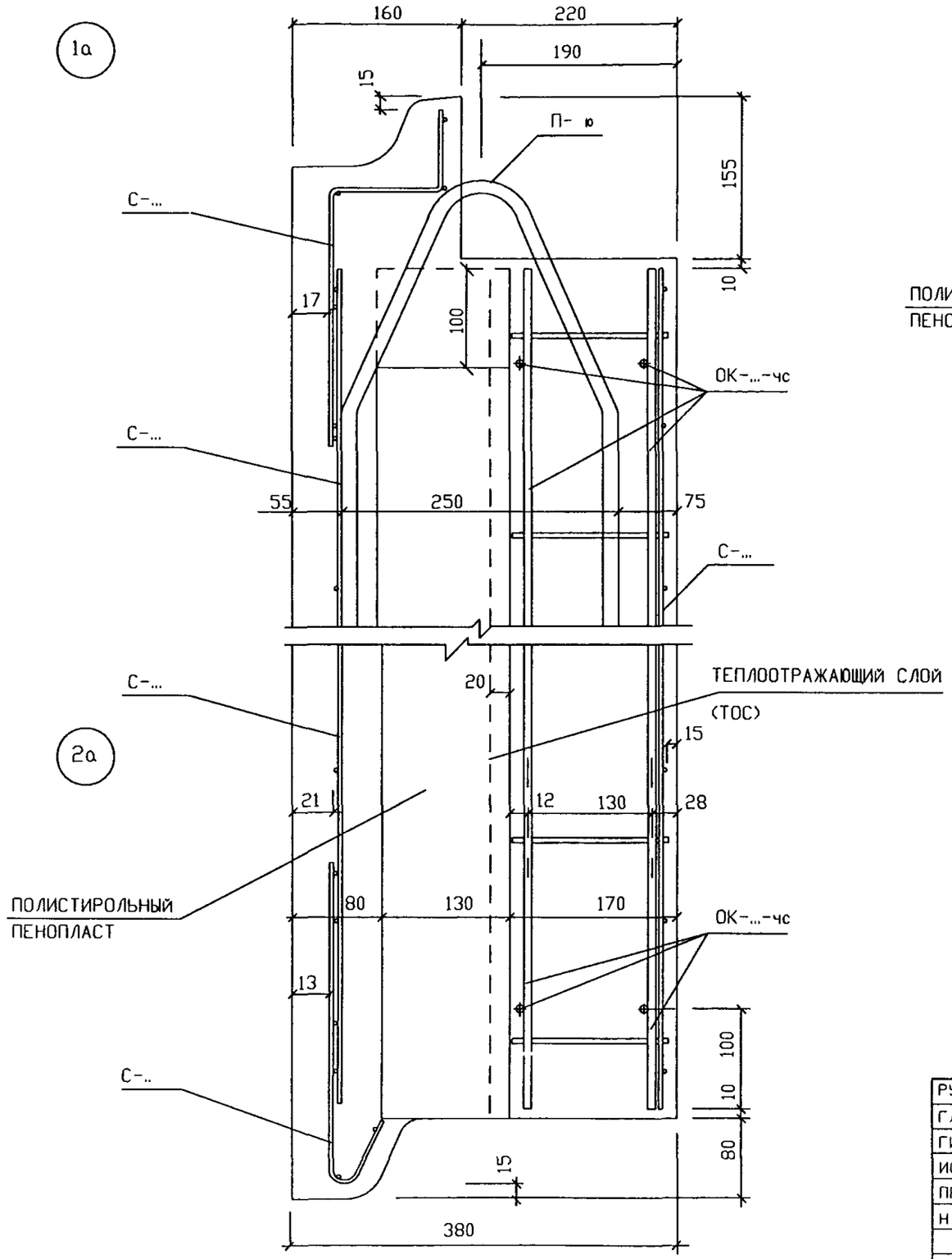

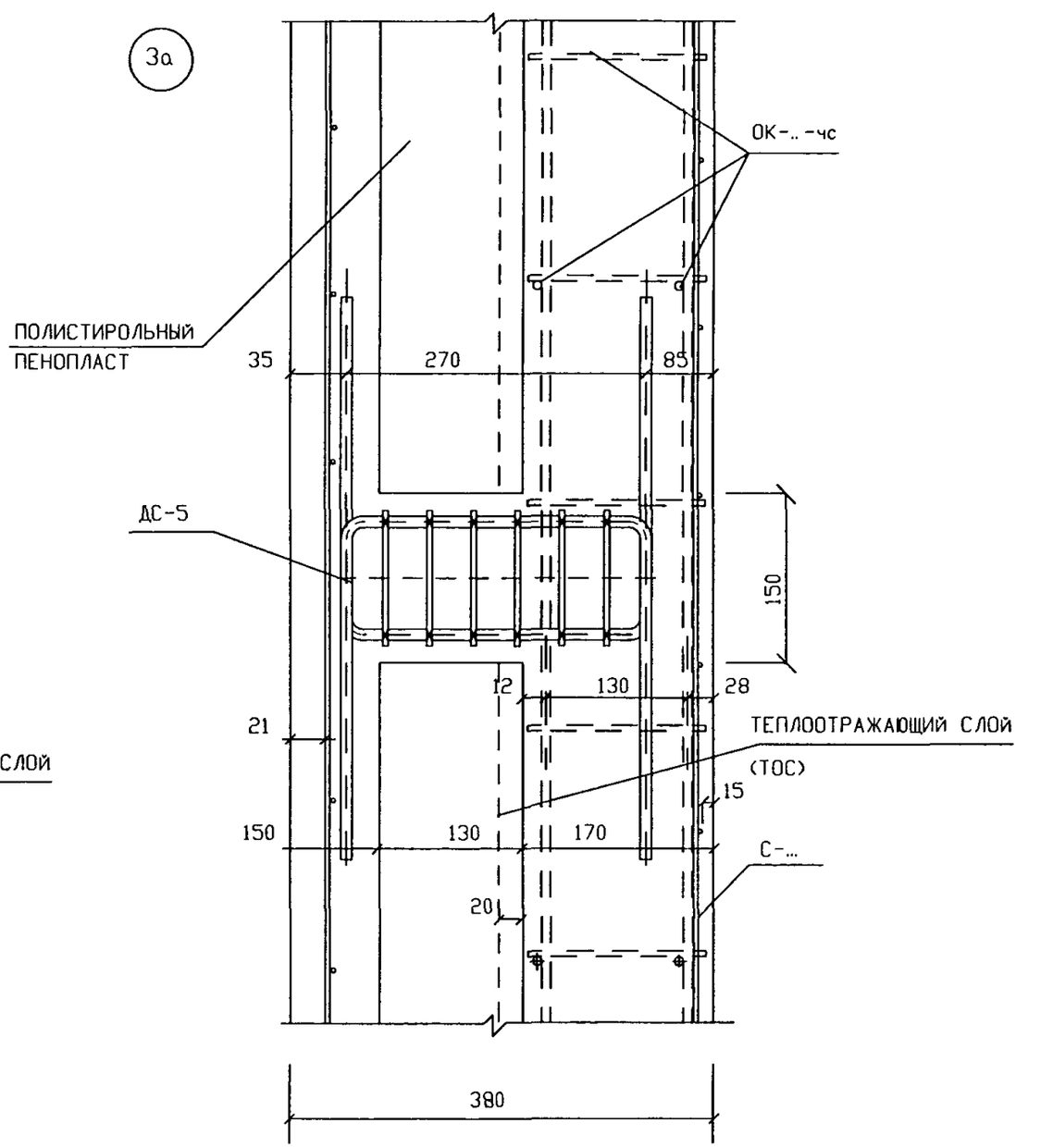

РУК МАСТ	НАДЫСЕВ		РМ-2919-03
ГЛ ИНЖ М	ЯНКО		
ГИП	ТЕПЛЯКОВА		
ИСПОЛНИЛ	ТЕРЕНТЬЕВА		1а. 2а. 3а
ПРОВЕРИЛ	ЖУРАВЛЕВА		УЗЛЫ АРМАТУРНЫЕ
Н КОНТР	АЛФЕРОВ		

СТАДИЯ	ЛИСТ	ЛИСТОВ
Р	1Уа	

М Н И И Т Э П
МАСТЕРСКАЯ 1

СОГЛАСОВАНО

ПОДПИСЬ И ДАТА

ИНВ N ПОДЛ 1029245

Карт. 14366

6а

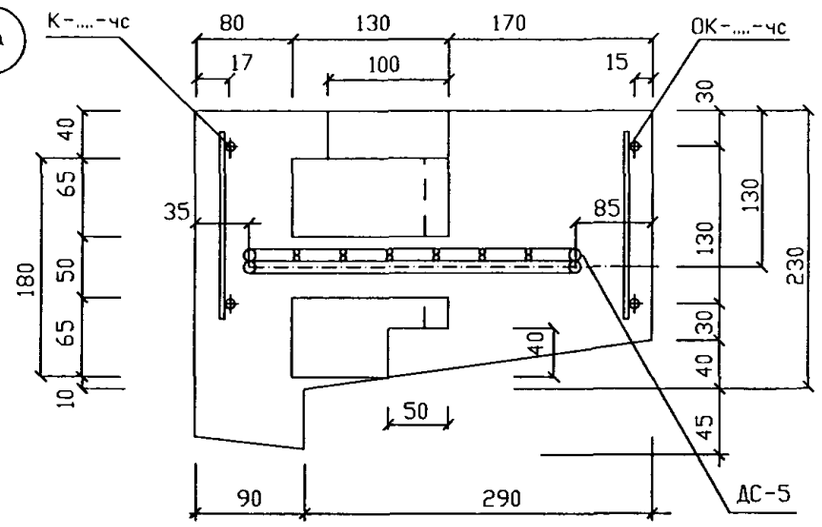

7а

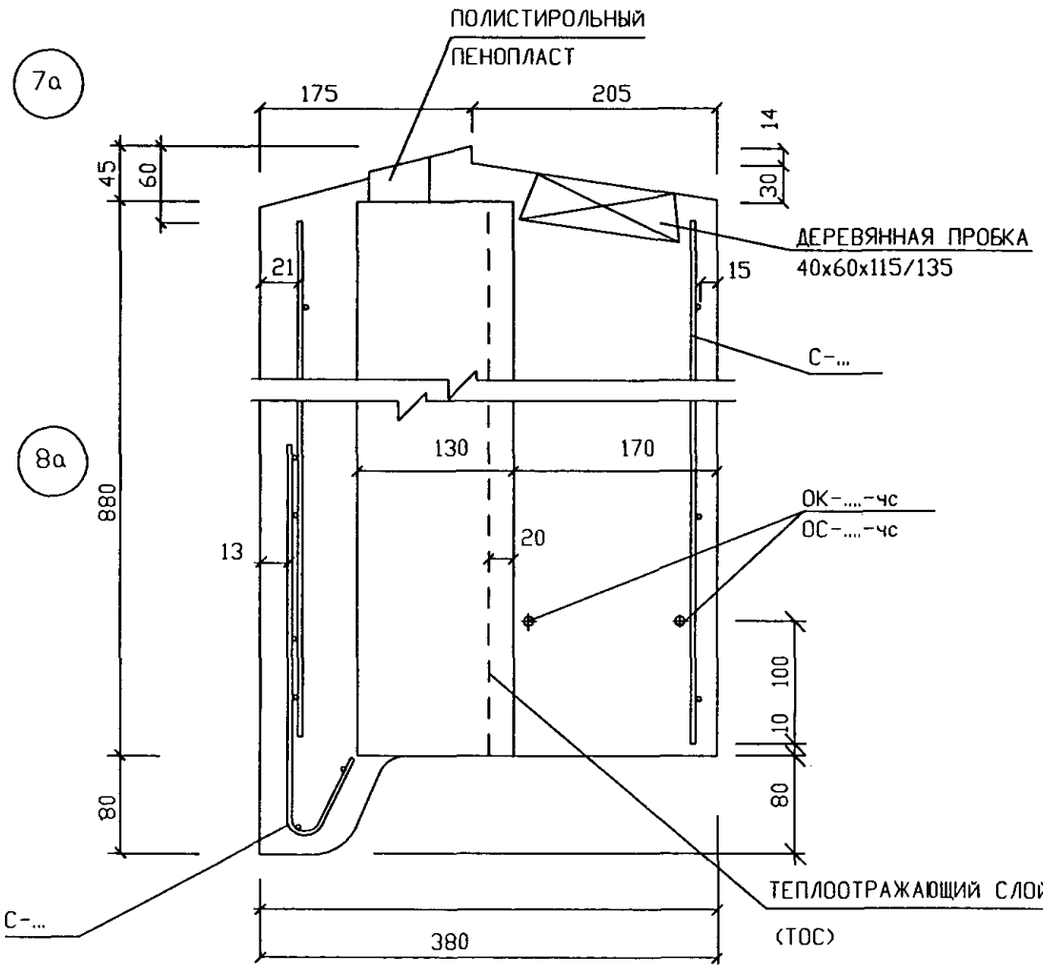

8а

4а

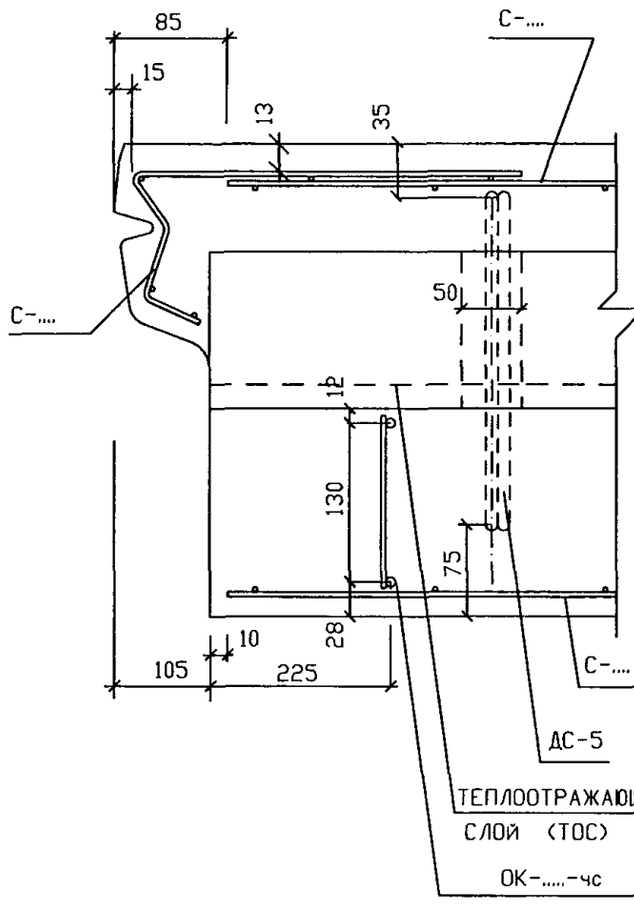

5а

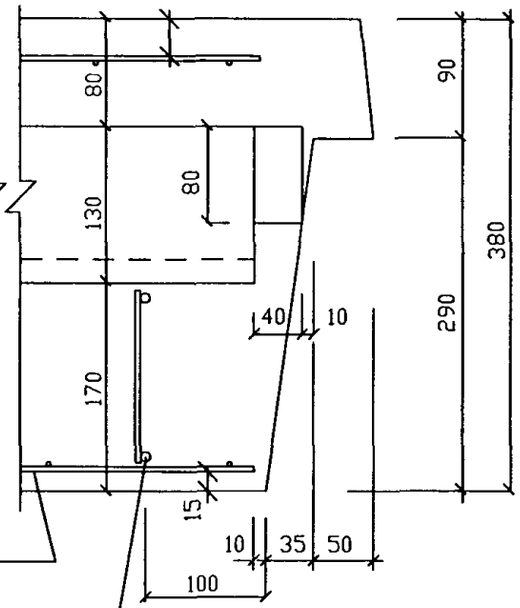

РУК.МАСТ	НАДЫСЕВ		
Г.ИНЖ.М.	ЯНКО		
ГИП	ТЕПЛЯКОВА		
ИСПОЛНИЛ	ТЕРЕНТЬЕВА		
ПРОВЕРИЛ	ЖУРАВЛЕВА		
Н.КОНТР.	АЛФЕРОВ		

РМ-2919-03

4а. 5а. 6а. 7а. 8а

УЗЛЫ АРМАТУРНЫЕ

СТАДИЯ	ЛИСТ	ЛИСТОВ
Р	2уа	

М Н И И Т Э П
МАСТЕРСКАЯ 1

СОГЛАСОВАНО

ВЗАМ. ИНВ. N

ПОДПИСЬ И ДАТА

ИНВ.N ПОДЛ. 10392445

Инв. 14366

9а

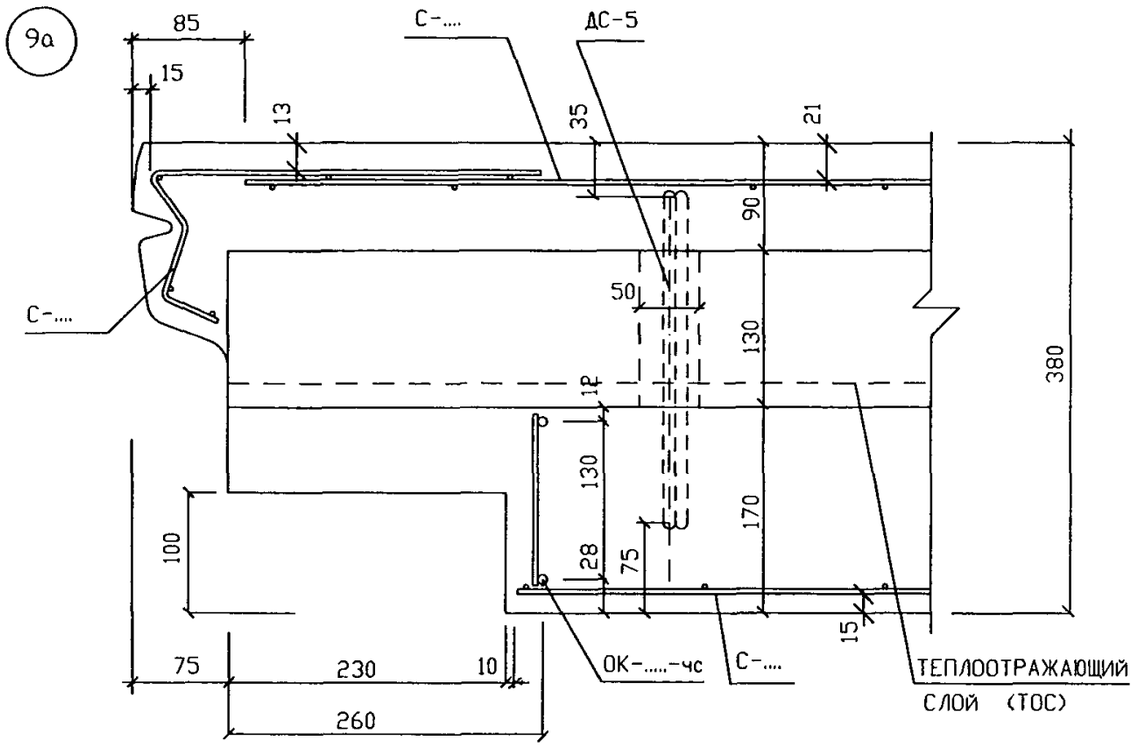

РУК.МАСТ	НАДЫСЕВ		
Г.Л.ИНЖ.М.	ЯНКО		
ГИП	ТЕПЛЯКОВА		
ИСПОЛНИЛ	ТЕРЕНТЬЕВА		
ПРОВЕРИЛ	ЖУРАВЛЕВА		
Н.КОНТР.	АЛФЕРОВ		

РМ-2919-03

9а

УЗЛЫ АРМАТУРНЫЕ

СТАДИЯ	ЛИСТ	ЛИСТОВ
Р	3 9а	

М Н И И Т Э П
МАСТЕРСКАЯ 1

СОГЛАСОВАНО

ИНВ.N ПОДЛ.	ПОДПИСЬ И ДАТА	ВЗАМ. ИНВ. N
10Д9245		

Инв. 14366

10л

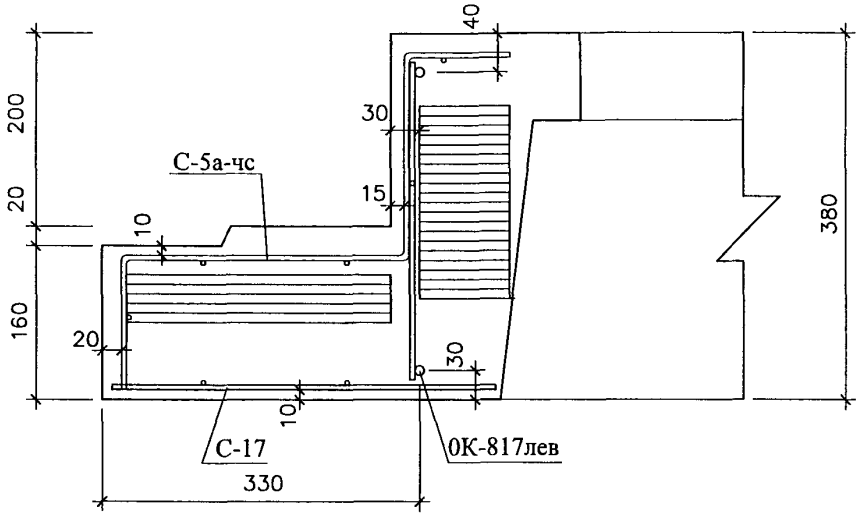

11л

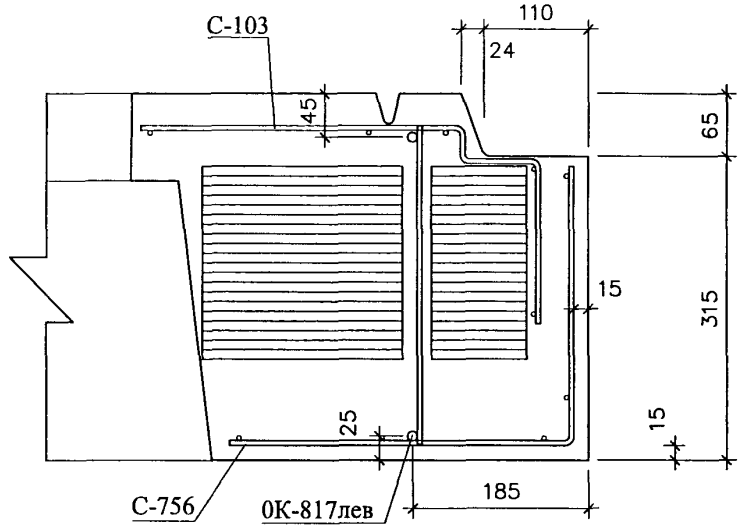

Рук.маст.	Надысев.		РМ-2919-03			
Гл.инж м.	Янко					
ГИП	Теплякова		Узлы арматурные 10л, 11л	Стадия	Лист	Листов
Исполнил	Терентьева			Р	4уа	
Проверил	Журавлева			МНИИТЭП Мастерская		
Н контр.	Алферов					

Согласовано

Взам.инв.№ | Подпись и дата | Инв.№подл. 10292415

Карт. 14366

ОК- 817лев.

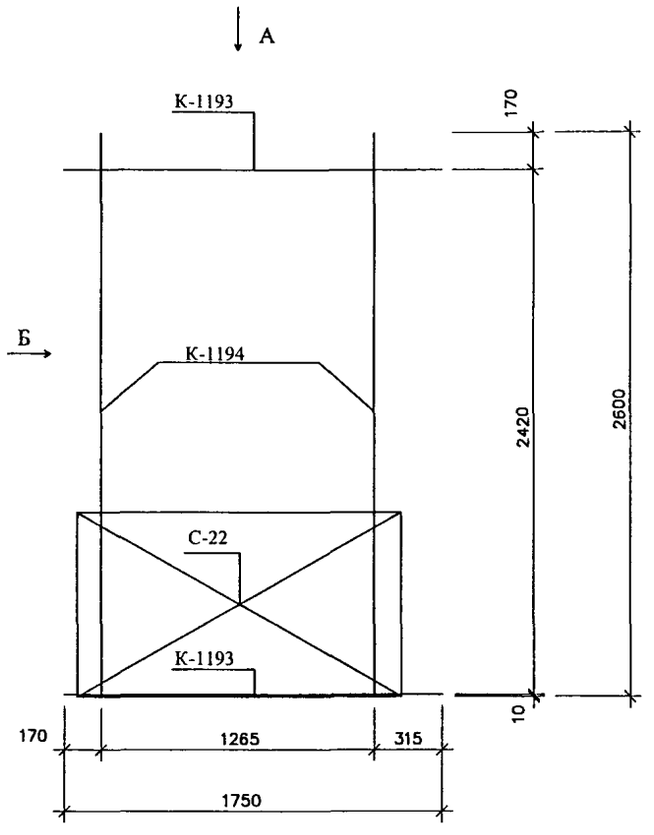

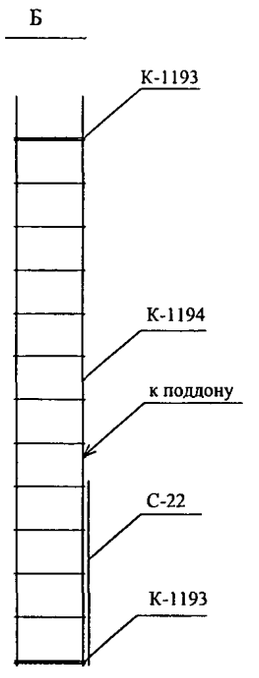

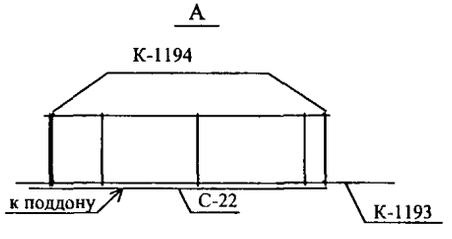

№№ п/п	Марка детали	Кол. шт.	Масса, кг	
			Одной детали	Одной детали
1	К-1193	2	2.08	4.16
2	К-1194	2	3.83	7.66
3	С-22	1	1.63	1.63
			Итого	13.45

ОК-817пр. зеркален 817лев.

Рук.маст.	Надысев	
Гл.инж.м.	Янко	
ГИП	Теплякова	
Исполнил	Терентьева	
Проверил	Журавлева	
Н.контр.	Алферов	

РМ-2919-03

ОК- 817лев.
Обьемный каркас

Стадия	Лист	Листов
Р	1	

МНИИТЭП
Мастерская 1

Согласовано

Взам.инв.№

Подпись и дата

Инв.№ подл. 10292416

Инв. 14366

ОК-2-чс лев

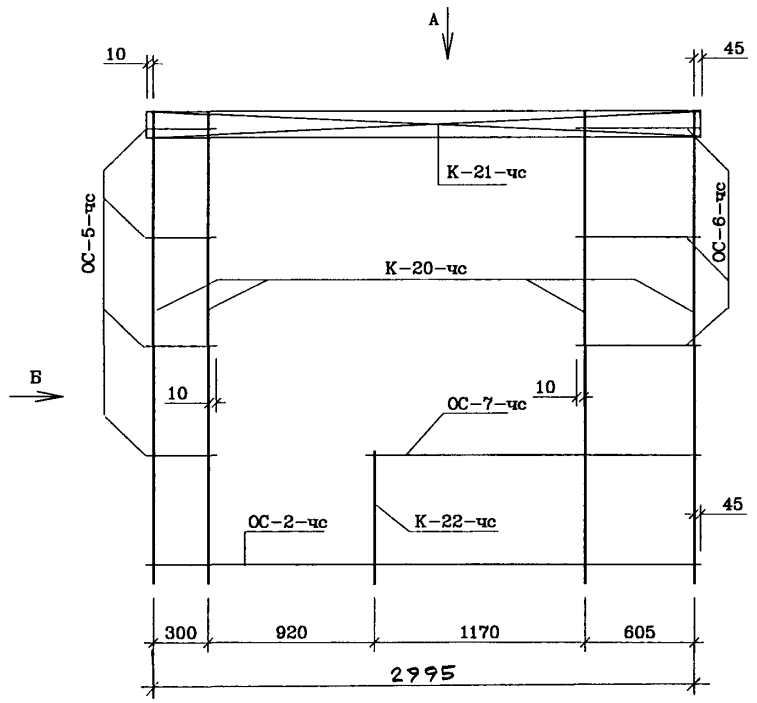

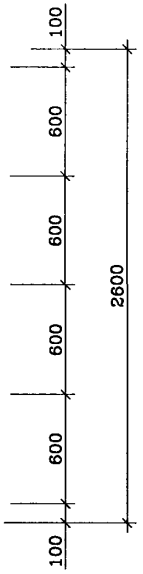

Вид "Б"

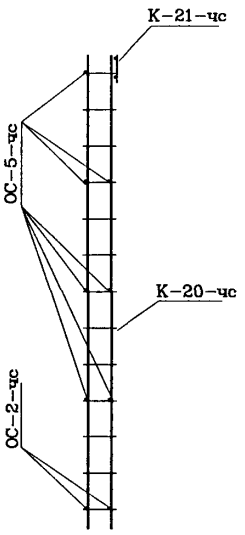

NN п/п	Марка детали	Кол. шт.	Масса, кг.	
			Одной детали	Всех деталей
1	К-20-чс	4	2.23	8.92
2	К-21-чс	1	4.21	4.21
3	К-22-чс	1	0.75	0.75
4	ОС-2-чс	2	0.80	1.60
5	ОС-5-чс	7	0.08	0.56
6	ОС-6-чс	5	0.16	0.80
7	ОС-7-чс	2	0.50	1.00
			Итого	17.84

Вид "А"

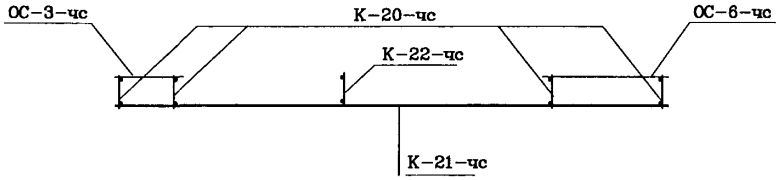

ОК-2-чс пр. зеркален

Рук.маст.	Надысев		
Гл.инж.	Янко		
ГИП	Теплякова		
Исполн.	Субботина		
Провер.	Журавлева		
Н.контр.	Алферов		

РМ-2919-03

ОК-2-чс лев.
ОК-2-чс пр.
Объемный каркас

Стадия	Лист	Листов
Р	2	

МНИИТЭП
Мастерская 1

СОГЛАСОВАНО

Инв.N подл. | Подпись и дата | Взам. инв.N

Арт. 1Н366

Марка детали	Эскиз	№№ поз.	Сечение мм	Кол шт.	Длина Позиции мм	Длина На деталь м	Масса Позиции	Масса Детали
К-22чс	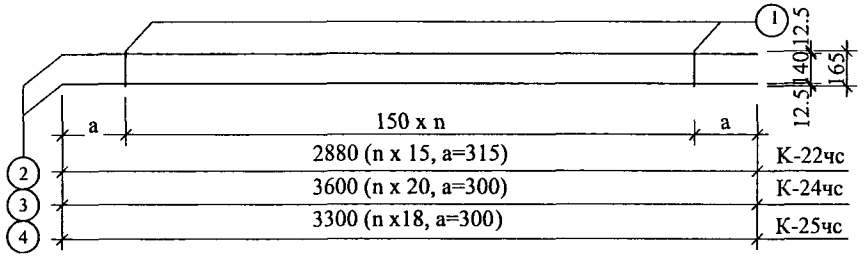	1	Ø 5Вр-I	16	165	2,64	0,38	3,93
		2	Ø 10А-III	2	2880	5,76	3,55	
К-24чс		1	Ø 5Вр-I	21	165	3,47	0,50	4,94
		3	Ø 10А-III	2	3600	7,20	4,44	
К-25чс		1	Ø 5Вр-I	19	165	3,14	0,45	4,52
		4	Ø 10А-III	2	3300	6,60	4,07	
К-1т-чс	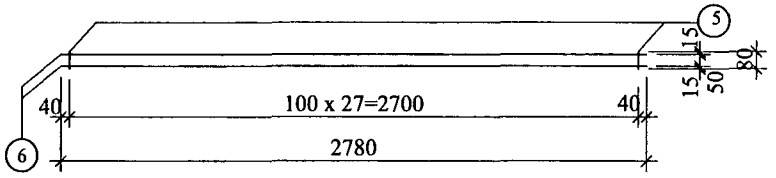	5	Ø 5Вр-I	28	80	2,24	0,32	4,43
		6	Ø 10А-III	2	2780	5,56	3,43	
К-404чс	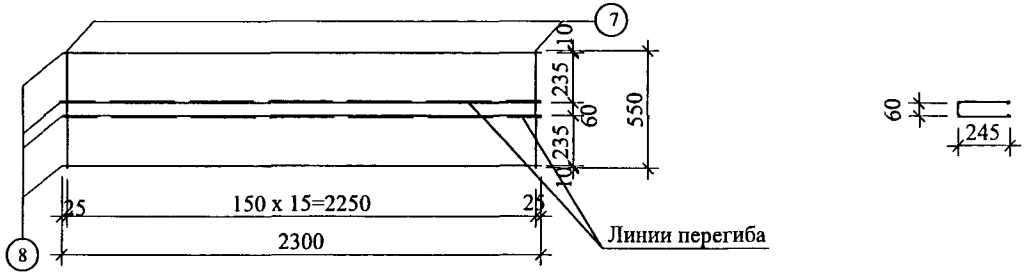	7	Ø 5Вр-I	16	550	8,80	1,27	6,95
		2	Ø 10А-III	4	2300	9,20	5,68	

Рук.маст.	Надысев	
Гл инж.м.	Янко	
ГИП	Теплякова	
Исполнил	Терентьева	
Проверил	Журавлева	
Н контр.	Алферов	

РМ-2919-03

К-22чс, К-24чс, К-25чс
К-1Т-чс, К-404чс

Стадия	Лист	Листов
Р	3л	

МНИИТЭП
Мастерская 1

Согласовано

Взам.инв.№

Подпись и дата

Инв.№ подл. 1029246

Карт. 14366

Марка детали	Эскиз	NN поз.	Сечение мм.	Кол. шт.	Длина Позиции мм.	Длина На деталь м.	Масса, кг. Позиции	Масса, кг. Детали
К-11э-чс	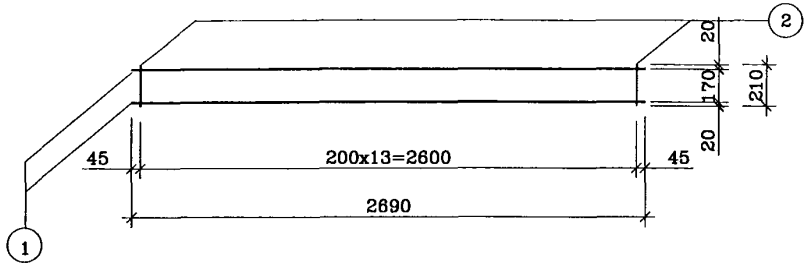	1	∅8А111	2	2690	5.38	2.13	2.55
		2	∅5ВрI	14	210	2.94	0.42	

Рук.маст.	Надысев	
Гл.инж.	Янко	
ГИП	Теплякова	
Исполн.	Субботина	
Провер.	Журавлева	
Н.контр.	Алферов	

РМ-2919-03

К-11э-чс
Арматура

Стадия	Лист	Листов
Р	41	

МНИИТЭП
Мастерская 1

СОГЛАСОВАНО

Инв.N подл. 1029246 | Подпись и дата | Взам. инв.N

Карт. 14366

Марка детали	Эскиз	NN поз.	Сечение мм.	Кол. шт.	Длина позиции мм.	Длина на деталь м.	Масса, кг. позиции	Масса, кг. детали
К-1174	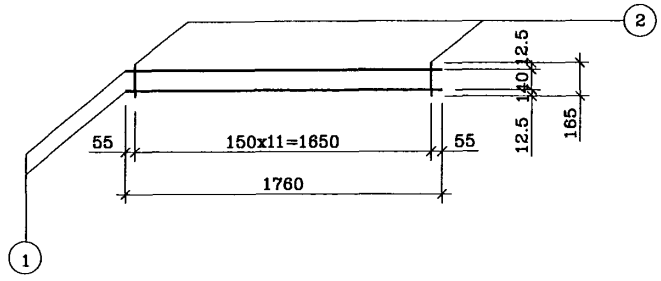	1	Ø10AIII	2	1760	3.52	2.17	2.46
		2	Ø5BpI	12	165	1.98	0.29	

СОГЛАСОВАНО

Инв.N подл. | Подпись и дата | Взам. инв.N

Рук.маст.	Надысев	
Гл.инж.	Янко	
ГИП	Теплякова	
Исполн.	Субботина	
Провер.	Журавлева	
Н.контр.	Алферов	

РМ-2919-03

К-1174
Арматура

Стадия	Лист	Листов
Р	5л	

МНИИТЭП
Мастерская 1

Карт. 11366

МАРКА ДЕТАЛИ	ЭСКИЗ	NN ПОЗ.	СЕЧЕНИЕ ММ	КОЛ. ШТ.	ДЛИНА		МАССА, КГ	
					ПОЗИЦИИ ММ	НА ДЕТАЛЬ М	ПОЗИЦИИ	ДЕТАЛИ
К-1193	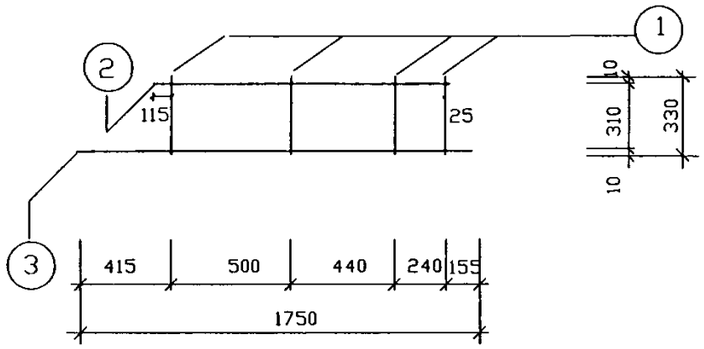	1	d 5BpI	4	330	1.32	0.19	2.08
		2	d 10AIII	1	1320	1.32	0.81	
		3	d 10AIII	1	1750	1.75	1.08	
К-1194	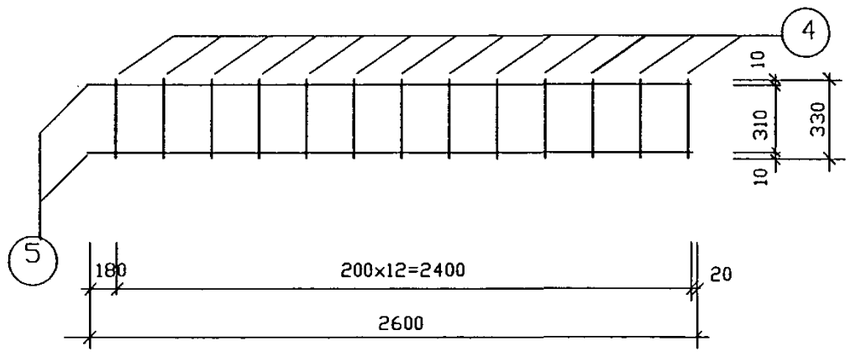	4	d 5BpI	13	330	4.29	0.62	3.83
		5	d 10AIII	2	2600	5.20	3.21	

СОГЛАСОВАНО

ИНВ.N ПОДЛ. 1029-2Нб | ПОДПИСЬ И ДАТА | ВЗАМ. ИНВ. N

РУК.МАСТ.	НАДЫСЕВ	
Г.ИНЖ.М.	ЯНКО	
ГИП	ТЕПЛЯКОВА	
ИСПОЛНИЛ	ТЕРЕНТЬЕВА	
ПРОВЕРИЛ	ЖУРАВЛЕВА	
Н.КОНТР.	АЛФЕРОВ	

РМ-2919-03

АРМАТУРА
К-1193, К-1194

СТАДИЯ	ЛИСТ	ЛИСТОВ
Р	61	

М Н И И Т Э П
МАСТЕРСКАЯ 1

Инв. 14366

МАРКА ДЕТАЛИ	ЭСКИЗ	NN ПОЗ.	СЕЧЕНИЕ ММ	КОЛ. ШТ.	ДЛИНА ПОЗИЦИИ ММ	ДЛИНА НА ДЕТАЛЬ М	МАССА. КГ ПОЗИЦИИ	МАССА. КГ ДЕТАЛИ
С-5-ЧС	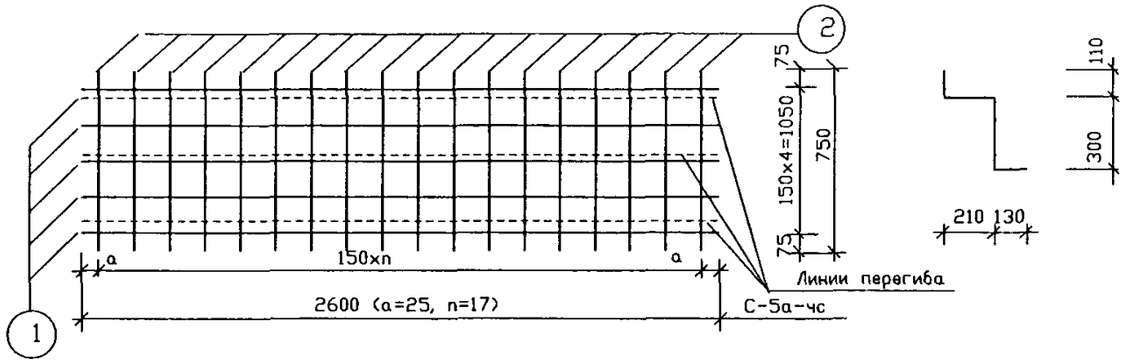	1	d 4BpI	5	2600	13,00	1,20	2,44
		2	d 4BpI	18	750	13,50	1,24	
С-756	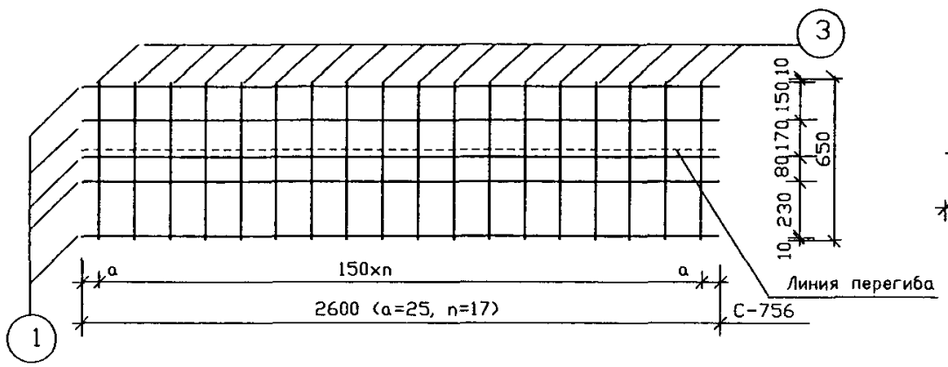	1	d 4BpI	5	2600	13,00	1,20	2,28
		3	d 4BpI	18	650	11,70	1,08	

РУК.МАСТ.	НАДЫСЕВ	
Г.Л.ИНЖ.М.	ЯНКО	
ГИП	ТЕПЛЯКОВА	
ИСПОЛНИЛ	ТЕРЕНТЬЕВА	
ПРОВЕРИЛ	ЖУРАВЛЕВА	
Н.КОНТР.	АЛФЕРОВ	

РМ-2919-03

АРМАТУРА
С-5а-чс
С-756

СТАДИЯ	ЛИСТ	ЛИСТОВ
Р	71	

М Н И И Т Э П
МАСТЕРСКАЯ 1

СОГЛАСОВАНО

ИНВ.N ПОДЛ. 10191946 | ПОДПИСЬ И ДАТА | ВЗАМ. ИНВ. N

Чарт. 14366

NN пп	Шифр	Наименование	Кол-во листов	Дата ввода	Дата отмены
1	2	3	4	5	6
	РМ-2919-02	Панели наружных стен трехслойные типового этажа для жилых секций серии П44Т (производства Краснопресненского завода ЖБК)		Приказ N-25-ТО от 10.06.04	
		Рабочие чертежи			
		Содержание лист 1с	1		
		Пояснительная записка лист 1п	1		
		Номенклатура изделий листы 1н-3н	3		
		Облицовка, общие виды, армирование, раскладка утеплителя листы 1-52	52		
		Узлы габаритные листы 1у	1		
		Узлы арматурные лист 1уа-4уа	4		
		Арматура листы 1а-7а	7		
		Информационная карта лист 1и	1		

NN пп	Шифр	Наименование	Кол-во листов	Дата ввода	Дата отмены
1	2	3	4	5	6

Взам. инв. N

Подпись и дата

Инв. N 1026

РМ-2919-03

Информационная карта

Стадия	Лист	Листов
Р	1и	1

МНИИТЭП
Мастерская 1

gost.e-ecolog.ru

Копий 1Н366