ПРАВИТЕЛЬСТВО МОСКВЫ
КОМИТЕТ
ПО АРХИТЕКТУРЕ И ГРАДОСТРОИТЕЛЬСТВУ
(МОСКОМАРХИТЕКТУРА)

МОСКОВСКИЙ НАУЧНО – ИССЛЕДОВАТЕЛЬСКИЙ И ПРОЕКТНЫЙ ИНСТИТУТ
ТИПОЛОГИИ, ЭКСПЕРИМЕНТАЛЬНОГО ПРОЕКТИРОВАНИЯ

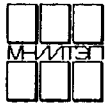

РМ – 2919 – 02

ПАНЕЛИ НАРУЖНЫХ СТЕН ТРЕХСЛОЙНЫЕ ПЕРВОГО ЭТАЖА

ДЛЯ ЖИЛЫХ БЛОК-СЕКЦИЙ П44Т

(ПРОИЗВОДСТВА КРАСНОПРЕСНЕНСКОГО ЗАВОДА ЖБК)

РАБОЧИЕ ЧЕРТЕЖИ

МОСКВА, 2004 г.

Карт. 14366

gost.e-ecolog.ru

ПРАВИТЕЛЬСТВО МОСКВЫ
КОМИТЕТ
ПО АРХИТЕКТУРЕ И ГРАДОСТРОИТЕЛЬСТВУ
(МОСКОМАРХИТЕКТУРА)

МОСКОВСКИЙ НАУЧНО – ИССЛЕДОВАТЕЛЬСКИЙ И ПРОЕКТНЫЙ ИНСТИТУТ
ТИПОЛОГИИ, ЭКСПЕРИМЕНТАЛЬНОГО ПРОЕКТИРОВАНИЯ

РМ – 2919 – 02

ПАНЕЛИ НАРУЖНЫХ СТЕН ТРЕХСЛОЙНЫЕ ПЕРВОГО ЭТАЖА

ДЛЯ ЖИЛЫХ БЛОК-СЕКЦИЙ П44Т

(ПРОИЗВОДСТВА КРАСНОПРЕСНЕНСКОГО ЗАВОДА ЖБК)

РАБОЧИЕ ЧЕРТЕЖИ

ГЛАВНЫЙ ИНЖЕНЕР ИНСТИТУТА	Е. Е. НИКИТИН
ГЛАВНЫЙ КОНСТРУКТОР	Г. И. ШАПИРО
РУКОВОДИТЕЛЬ МАСТЕРСКОЙ	А. В. НАДЫСЕВ
ГЛАВНЫЙ ИНЖЕНЕР МАСТЕРСКОЙ №1	А. Э. ЯНКО
ГЛАВНЫЙ АРХИТЕКТОР ПРОЕКТА	А. П. ЦЫГАНКОВА
ГЛАВНЫЙ ИНЖЕНЕР ПРОЕКТА	Н. М. ТЕПЛЯКОВА

ВВЕДЕНО В ДЕЙСТВИЕ МНИИТЭП
ПРИКАЗ № 22-ТО от 20 05 04 г

ДОГОВОР № 1 – 148

МОСКВА, 2004 г.

Кат. 14366

1.	Содержание	лист 1с
2.	Пояснительная записка	лист 1п
3.	Номенклатура изделий	листы 1н–4н
4.	Облицовка, общие виды, армирование, раскладка утеплителя	листы 1–53
5.	Узлы габаритные	листы 1у–8у
6.	Узлы арматурные	листы 1уа–3уа
7.	Арматура	листы 1а–18а
8.	Информационная карта	лист 1и

Договор N 1-148

				РМ–2919–02		
				Содержание	Стадия	Лист	Листов
					Р	1с	
					МНИИТЭП Мастерская 1		

арх. 1027832

Карт. 1Н366

1. Альбом РМ – 2919 – 02 содержит рабочие чертежи панелей наружных стен первого этажа для жилых блок-секций П44Т с учетом требований по предотвращению прогрессирующего обрушения при чрезвычайных ситуациях (Дополнение 25).

2. Панели разработаны с учетом изготовления их на Краснопресненском заводе железобетонных конструкций ОАО ДСК-1 в горизонтальных формах лицевой поверхностью к поддону.

3. Панели запроектированы в соответствии с требованиями ГОСТ11024-84 "Панели стеновые наружные бетонные и железобетонные для жилых и общественных зданий", СНиП 2.08.01-89* "Жилые здания" Ред. 2001 г. и СНиП 2.03.01-84* "Бетонные и железобетонные конструкции", МГСН3.01-01 "Жилые здания" п.3.6.

4. Панели состоят из трех слоев: внутреннего и наружного бетонных слоев и среднего слоя-утеплителя.
   Железобетонные слои армируются плоскими сетками и каркасами и соединяются между собой "Дискретными связями - ДС" в виде железобетонных шпонок.
   Утеплитель, размещенный в среднем слое из плит полистирольного пенопласта ПСБ15А по ТУ2244-007-040001508-96.
5. Замена арматурной стали AII и AIII в арматурных изделиях и закладных деталях на термомеханически- упрочненную свариваемую арматуру класса А400С и класса А500С производится в соответствии с Территориальными строительными нормами г. Москвы ТСН102-00 "Железобетонные конструкции с арматурой класса А500С и А400С ".

Договор № 1-148.

6. Все требования к изготовлению изделий, к качеству отделки, характеристики бетона, стали см. пояснительную записку альбома 1РС41-49 вариант 1 и РС1 – 4142 вариант 3.

7. Отделочные чертежи фасадных поверхностей наружных стен первого этажа приведены в настоящем альбоме.

8. Предел огнестойкости не менее Е30.
   (СНиП21-01-97*).

9. Материалы для изготовления панелей наружных стен должны удовлетворять требованиям норм радиационной безопасности (НРБ-96),
   Гигиенические нормы ГН 2.6.1.054-96 глава 7п.п.7.3.5 и глава 9.

10. Маркировка узлов:

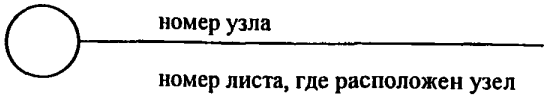

Рук.маст	Надысев			РМ – 2919 – 02		
Гл.инж.м	Янко					
ГАП	Цыганкова					
ГИП	Теплякова					
				Пояснительная записка	Стадия	Лист	Листов
					Р	1п	
					МНИИТЭП МАСТЕРСКАЯ № 1		

Арх. 10270033

Инв. 14366

NN п.п.	МАРКА ИЗДЕЛИЯ ПО ГОСТ	МАРКА ИЗДЕЛИЯ ПО ПРОЕКТУ	ЭСКИЗ ИЗДЕЛИЯ	ПАРАМЕТРЫ ИЗДЕЛИЯ: РАЗМЕРЫ ММ. Д	Ш	В	ПЛОЩАДЬ $м^2$	ОБЪЕМ $м^3$	ПРОЕКТНАЯ МАССА, Т	ТЯЖЕЛЫЙ БЕТОН γ=2400	МЕЛКОЗЕРНИСТЫЙ БЕТОН γ=2300	ОБЛИЦОВ. ПЛИТКА γ=1600	УТЕПЛИТ. ПСБ δ=50	УТЕПЛИТ. ПСБ δ=100	УТЕПЛИТ. ПСБ δ=130	УТЕПЛИТ. ПСБ δ=40		NN ЛИСТОВ Р.Ч.
										200	200		15А	15А	15А	15А		
1	2	3	4	5	6	7	8	9	10	11	12	13	14	15	16	17	18	19
1		1Н63-30-М1-чс	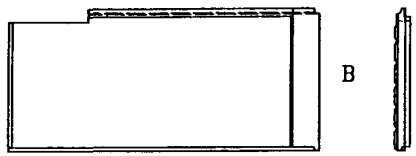	6285	310	2865	17,97	4,57	6,19	1,13	1,49				1,89	0,06		1;2
2		1Н63-40-М1-чс																
3		1Н57-30-М1-чс	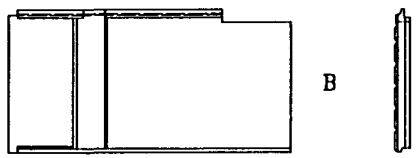	5695	310	2865	15,96	4,12	5,91	0,98	1,53				1,53	0,08		3;4
4		1Н57-40-М1-чс																
5		1НТ36-8-М1-чс	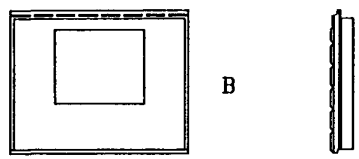	3590	450	2865	7,85	2,89	4,98	1,05	1,06				0,76	0,02		5÷8

СОГЛАСОВАНО

Инв.N подл. | Подпись и дата | Взам. инв.N

10278-34

Рук.маст.	Надысев	
Гл.инж.	Янко	
ГАП	Цыганкова	
ГИП	Теплякова	
Исполн.	Субботина	
Провер.	Журавлева	
Н.контр.	Алферов	

РМ-2919-02

Номенклатура

Стадия	Лист	Листов
Р	1н	

МНИИТЭП
Мастерская 1

Карт. 1Н366

NN п.п.	МАРКА ИЗДЕЛИЯ ПО ГОСТ	МАРКА ИЗДЕЛИЯ ПО ПРОЕКТУ	ЭСКИЗ ИЗДЕЛИЯ	ПАРАМЕТРЫ ИЗДЕЛИЯ: РАЗМЕРЫ ММ. Д	Ш	В	ПЛОЩАДЬ $м^2$	ОБЪЕМ $м^3$	ПРОЕКТНАЯ МАССА, Т	Тяжелый бетон γ=2400	Мелкозернистый бетон γ=2300	Овацион. плитка γ=1600	Утеплит. ПСБ δ=50	Утеплит. ПСБ δ=100	Утеплит. ПСБ δ=130	Утеплит. ПСБ δ=40		NN ЛИСТОВ Р.Ч.
										200	200		15А	15А	15А	15А		
1	2	3	4	5	6	7	8	9	10	11	12	13	14	15	16	17	18	19
6		1НТ35-10-М1-чс	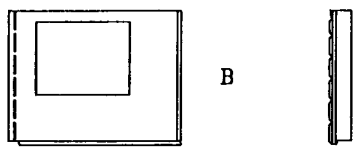	3490	450	2710	7.01	2.71	4.65	1.05	0.92				0.72	0.02		9÷14
7		1НТ35-11-М1-чс																
8		1НТ35-12-М1-чс	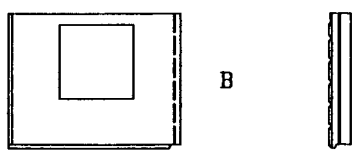	3485	450	2710	7.43	2.88	4.87	1.10	0.96				0.81	0.01		15÷19
9		1НТ35-35-М1	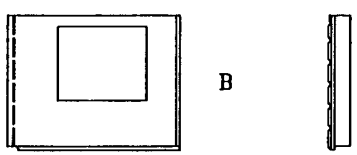	3485	350	2700	6.96	2.00	2.92	0.46	0.78				0.76			20

СОГЛАСОВАНО

Инв.N подл. | Подпись и дата | Взам. инв.N

Рук.маст.	Надысев	
Гл.инж.	Янко	
ГАП	Цыганкова	
ГИП	Теплякова	
Исполн.	Субботина	
Провер.	Журавлева	
Н.контр.	Алферов	

РМ-2919-02

Номенклатура

Стадия	Лист	Листов
Р	2н	

МНИИТЭП
Мастерская 1

Карт. 1Н366

NN п.п.	МАРКА ИЗДЕЛИЯ ПО ГОСТ	МАРКА ИЗДЕЛИЯ ПО ПРОЕКТУ	ЭСКИЗ ИЗДЕЛИЯ	ПАРАМЕТРЫ ИЗДЕЛИЯ: РАЗМЕРЫ мм. Д	Ш	В	ПЛОЩАДЬ м²	ОБЪЕМ м³	ПРОЕКТНАЯ МАССА, Т	ТЯЖЕЛЫЙ БЕТОН γ=2400	МЕЛКОЗЕРНИСТЫЙ БЕТОН γ=2300	ОБЛИЦОВ. ПЛИТКА γ=1600	УТЕПЛИТ. ПСБ δ=50	УТЕПЛИТ. ПСБ δ=100	УТЕПЛИТ. ПСБ δ=130	УТЕПЛИТ. ПСБ δ=200		NN ЛИСТОВ Р.Ч.
										200	200		15А	15А	15А	15А		
1	2	3	4	5	6	7	8	9	10	11	12	13	14	15	16	17	18	19
10		1НТ35-90-М1-чс	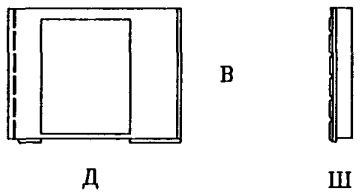	3490	450	2710	6.15	2.36	4.06	0.87	0.85				0.64			21÷25
11		1Н59-70-М1-чс	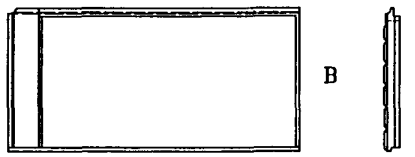	5885	310	2865	16.85	4.33	6.04	1.02	1.54		0.05		1.78			26÷32
12		1Н59-71-М1-чс																
13		1Н46-70-М1-чс	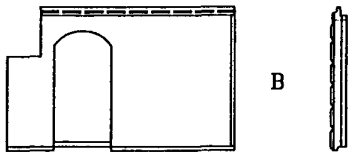	4595	350	2865	10.22	3.02	4.61	0.72	1.24				1.06			33÷37

СОГЛАСОВАНО

Инв.N подл. | Подпись и дата | Взам. инв.N

Рук.маст.	Надысев	
Гл.инж.	Янко	
ГАП	Цыганкова	
ГИП	Теплякова	
Исполн.	Субботина	
Провер.	Журавлева	
Н.контр.	Алферов	

РМ-2919-02

Номенклатура

Стадия	Лист	Листов
Р	3н	

МНИИТЭП
Мастерская 1

Карт. 1Н366

NN п.п.	МАРКА ИЗДЕЛИЯ ПО ГОСТ	МАРКА ИЗДЕЛИЯ ПО ПРОЕКТУ	ЭСКИЗ ИЗДЕЛИЯ	ПАРАМЕТРЫ ИЗДЕЛИЯ: РАЗМЕРЫ ММ. Д	Ш	В	ПЛОЩАДЬ $м^2$	ОБЪЕМ $м^3$	ПРОЕКТНАЯ МАССА, Т	ТЯЖЕЛЫЙ БЕТОН γ=2400	МЕЛКОЗЕРНИСТЫЙ БЕТОН γ=2300	ОВАЛИЦОВ. ПЛИТКА γ=1600	УТЕПЛИТ. ПСБ δ=50	УТЕПЛИТ. ПСБ δ=100	УТЕПЛИТ. ПСБ δ=130	УТЕПЛИТ. ПСБ δ=200		NN ЛИСТОВ Р.Ч.
										200	200		15А	15А	15А	15А		
1	2	3	4	5	6	7	8	9	10	11	12	13	14	15	16	17	18	19
14		1Н25-70-М1-чс	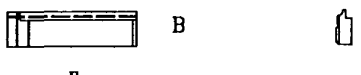	2535	350	705	1.78	0.47	0.77	0.10	0.23				0.14			38÷41
15		1Н08-70-М1-чс	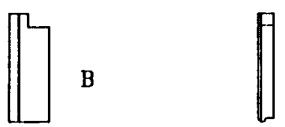	800	350	2150	1.61	0.44	0.66	0.10	0.18				0.16			42÷45
16		1АН68-70-М1-чс	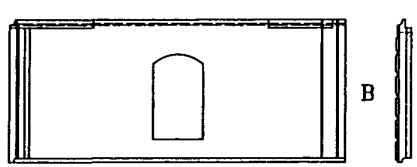	6780	350	2865	17.33	5.41	8.31	1.21	2.33		0.05		1.82			46÷51

СОГЛАСОВАНО

Инв.N подл. | Подпись и дата | Взам. инв.N

Рук.маст.	Надысев	
Гл.инж.	Янко	
ГАП	Цыганкова	
ГИП	Теплякова	
Исполн.	Субботина	
Провер.	Журавлева	
Н.контр.	Алферов	

РМ-2919-02

Номенклатура

Стадия	Лист	Листов
Р	4н	

МНИИТЭП
Мастерская 1

Карт. 14366

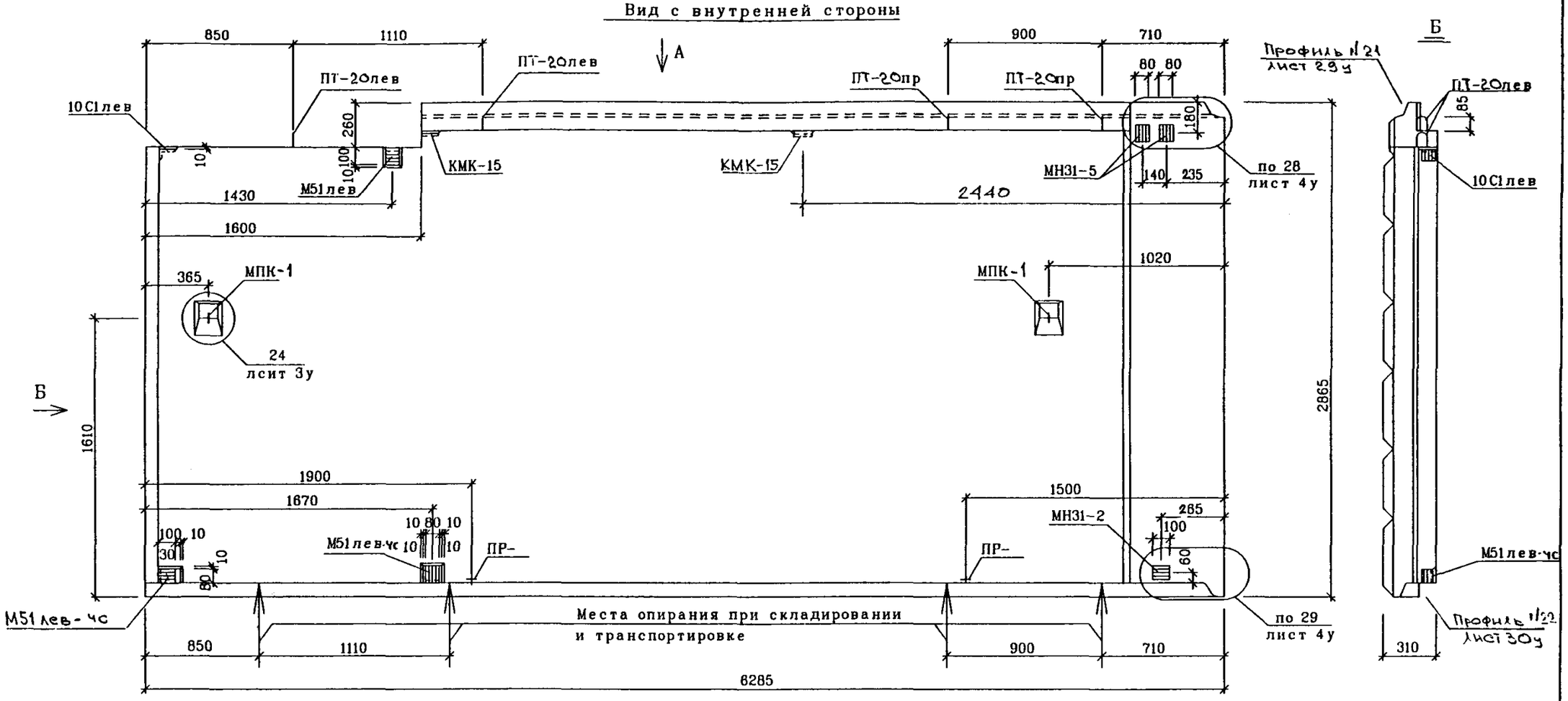
Вид с внутренней стороны

Отделку фасадной поверхности панели см. альбом 1РС41-49 дополнение 1
Рабочие чертежи см. альбом 1РС41-49 вар. 1

Узлы см. альбом РС1-4142 вар.3

РУК МАСТ	НАДЫСЕВ			РМ-2919-02
ГЛ ИНЖ М	ЯНКО			
ГАП	ЦЫГАНКОВА			
ГИП	ТЕПЛЯКОВА			1Н63-30-М1-ЧС
ИСПОЛНИЛ	КИРИЕНКО			ОБЩИЙ ВИД
ПРОВЕРИЛ	ЖУРАВЛЕВА			ВИД С ВНУТРЕННЕЙ СТОРОНЫ
Н.КОНТР.	КУРИЛИНА			

СТАДИЯ	ЛИСТ	ЛИСТОВ
Р	1	

МНИИТЭП
МАСТЕРСКАЯ 1

СОГЛАСОВАНО

ИНВ.N ПОДЛ. 1027835 | ПОДПИСЬ И ДАТА | ВЗАМ. ИНВ. N

Карт. 1Н366

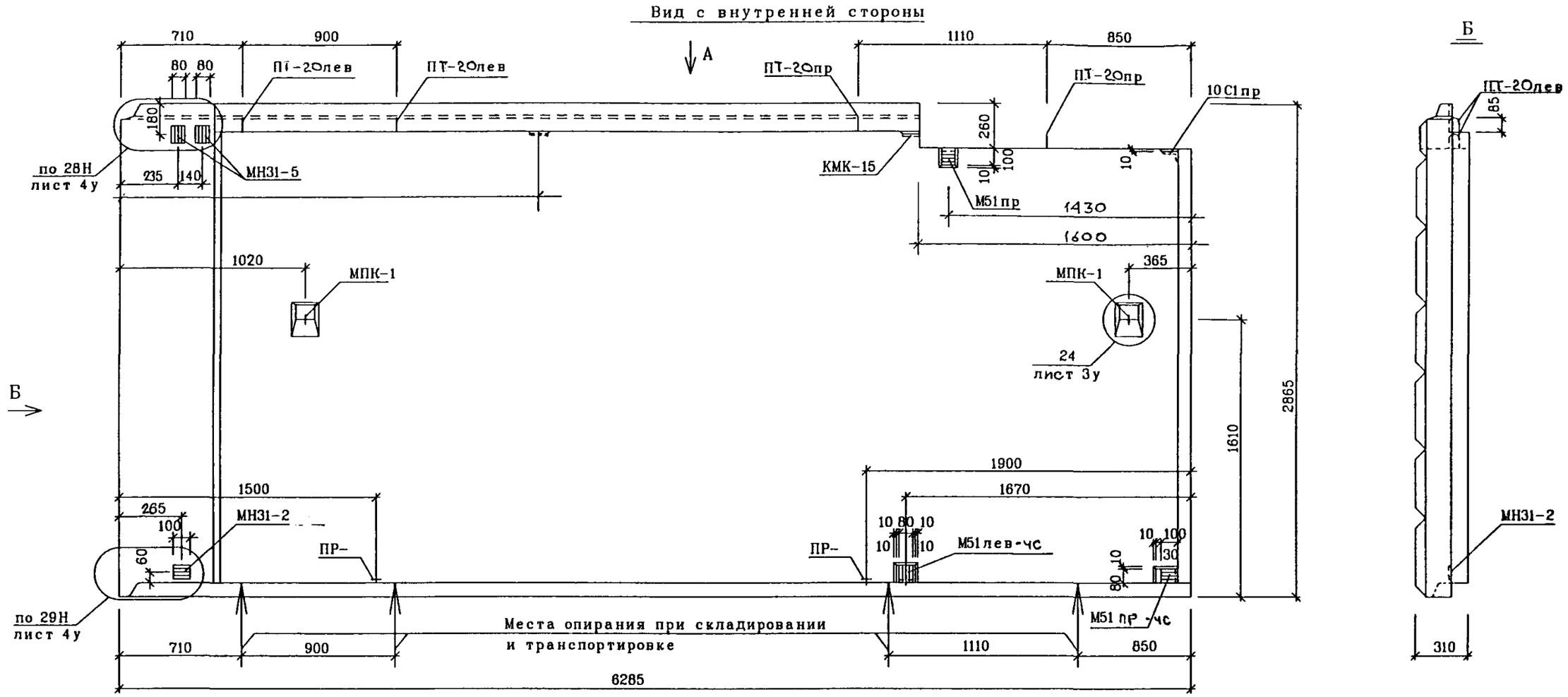

Отделку фасадной поверхности панели см. альбом 1РС41-49 дополнение 1
Рабочие чертежи см. альбом 1РС41-49 вар. 1

Узлы см. альбом РС1-4142 вар. 3

РУК.МАСТ	НАДЫСЕВ		РМ-2919-02
ГЛ.ИНЖ.М.	ЯНКО		
ГАП	ЦЫГАНКОВА		
ГИП	ТЕПЛЯКОВА		1Н63-40-М1-ЧС
ИСПОЛНИЛ	КИРИЕНКО		ОБЩИЙ ВИД
ПРОВЕРИЛ	ЖУРАВЛЕВА		ВИД С ВНУТРЕННЕЙ СТОРОНЫ
Н.КОНТР.	КУРИЛИНА		

СТАДИЯ	ЛИСТ	ЛИСТОВ
Р	2	

МНИИТЭП
МАСТЕРСКАЯ 1

СОГЛАСОВАНО

ВЗАМ. ИНВ. N

ПОДПИСЬ И ДАТА

ИНВ.N ПОДЛ. 1027835

Карт. 14366

Вид с внутренней стороны

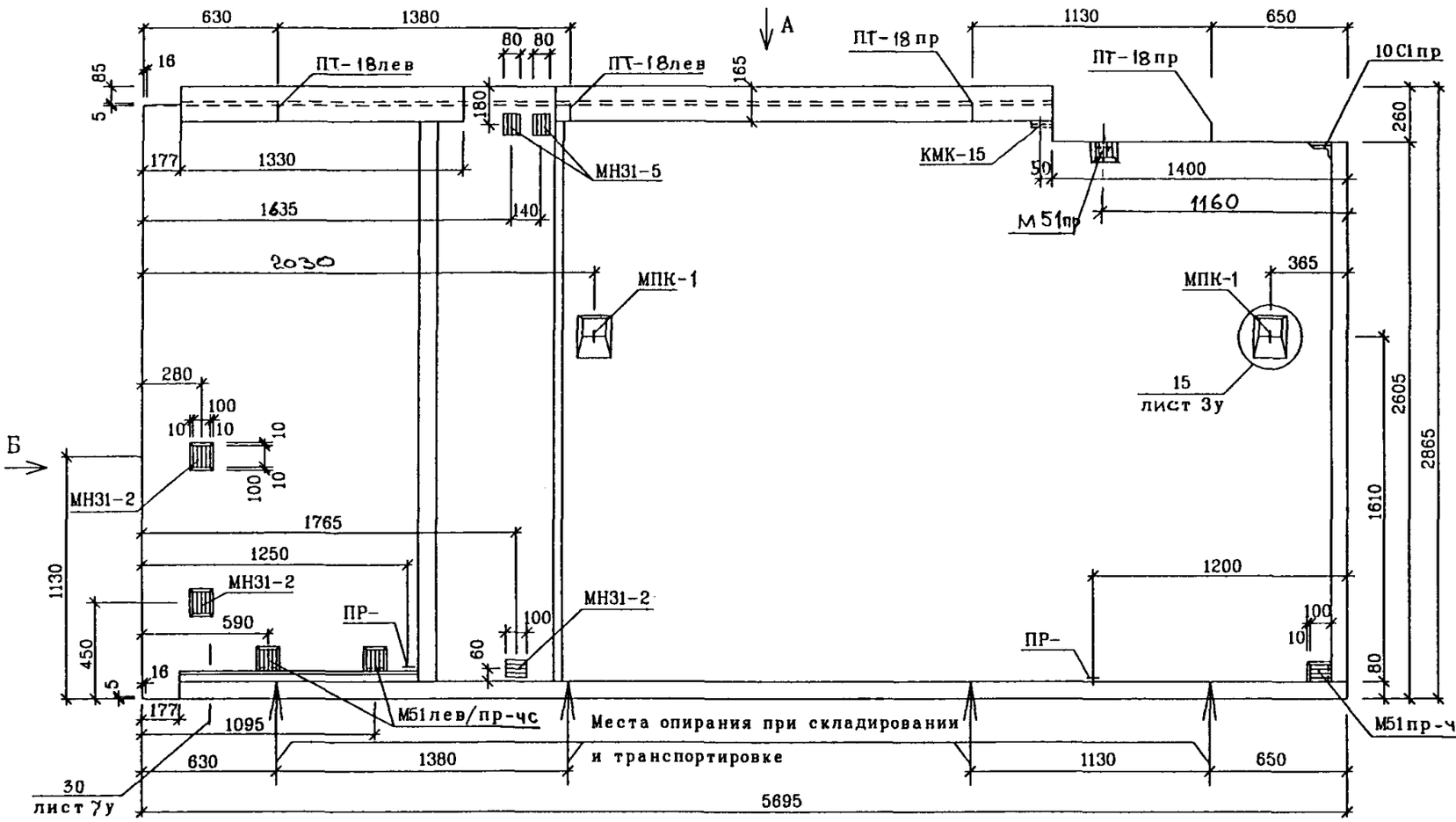

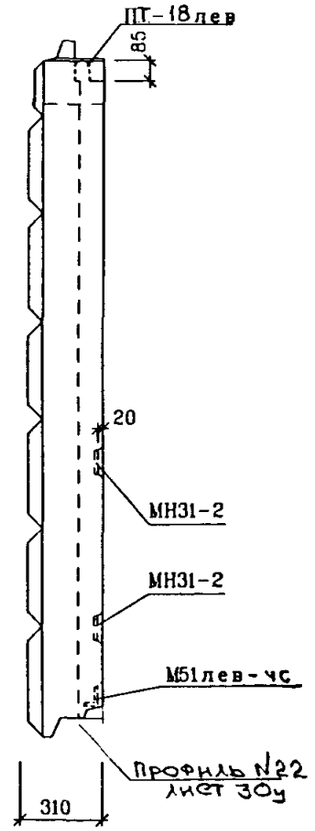

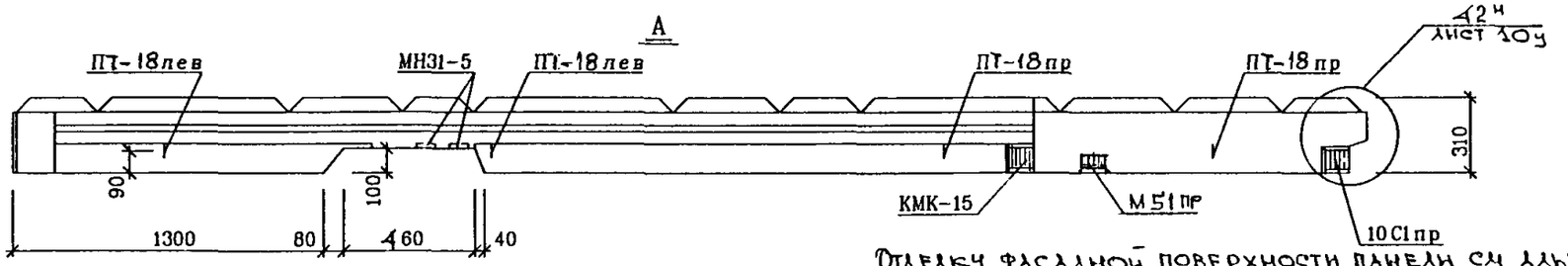

Отделку фасадной поверхности панели см. альбом 1РС41-49 доп. 1
Рабочие чертежи см. альбом 1РС41-49 вып. 1

Узлы см альбом РС1-4142 вып. 3

РУК МАСТ	НАДЫСЕВ	
ГЛ ИНЖ М.	ЯНКО	
ГАП	ЦЫГАНКОВА	
ГИП	ТЕПЛЯКОВА	
ИСПОЛНИЛ	КИРИЕНКО	
ПРОВЕРИЛ	ЖУРАВЛЕВА	
Н КОНТР.	КУРИЛИНА	

РМ-2919-02

1Н57-30-М1-ЧС

ОБЩИЙ ВИД
ВИД С ВНУТРЕННЕЙ СТОРОНЫ

СТАДИЯ	ЛИСТ	ЛИСТОВ
Р	3	

М Н И И Т Э П
МАСТЕРСКАЯ 1

СОГЛАСОВАНО

ИНВ.N ПОДЛ. 10278135 | ПОДПИСЬ И ДАТА | ВЗАМ. ИНВ. N

Инв. 1Н366

Вид с внутренней стороны

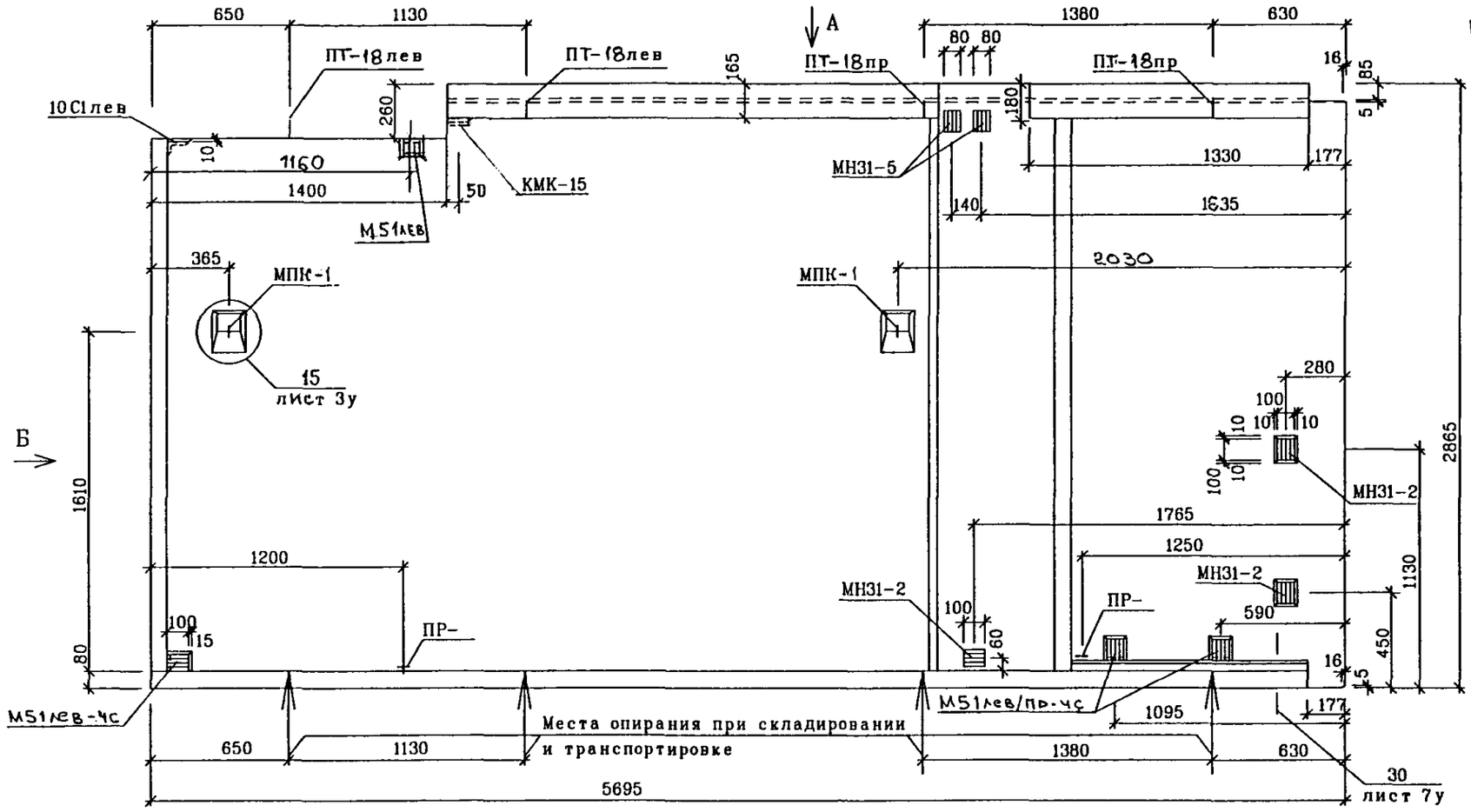

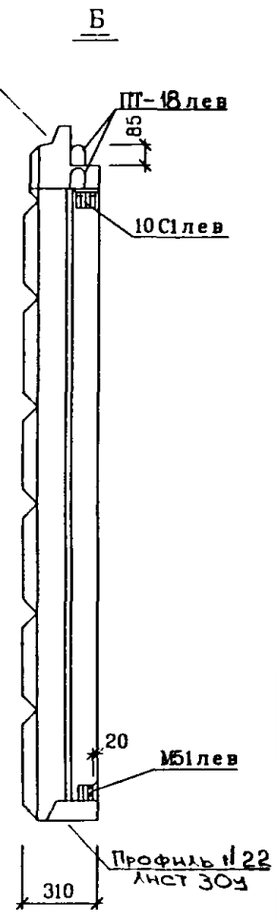

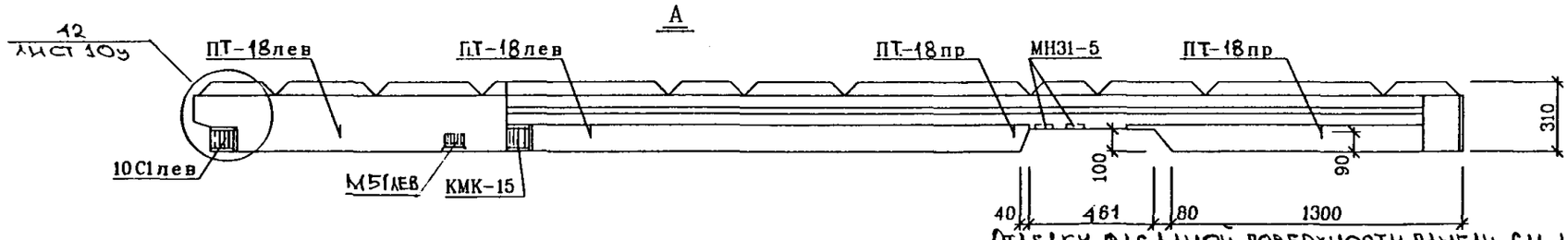

Отделку фасадной поверхности панели см. альбом 1РС41-49 дополнение 1
Рабочие чертежи см. альбом 1РС41-49 вар. 1

Узлы см. альбом РС1-41.42 вар. 3

РУК.МАСТ	НАДЫСЕВ	
ГЛ.ИНЖ.М.	ЯНКО	
ГАП	ЦЫГАНКОВА	
ГИП	ТЕПЛЯКОВА	
ИСПОЛНИЛ	КИРИЕНКО	
ПРОВЕРИЛ	ЖУРАВЛЕВА	
Н.КОНТР.	КУРИЛИНА	

РМ-2919-02

1Н57-40-М1-ЧС

ОБЩИЙ ВИД
ВИД С ВНУТРЕННЕЙ СТОРОНЫ

СТАДИЯ	ЛИСТ	ЛИСТОВ
Р	4	

МНИИТЭП
МАСТЕРСКАЯ 1

СОГЛАСОВАНО

ИНВ.N ПОДЛ. 10279-35 | ПОДПИСЬ И ДАТА | ВЗАМ. ИНВ. N

Арт. 1Н366

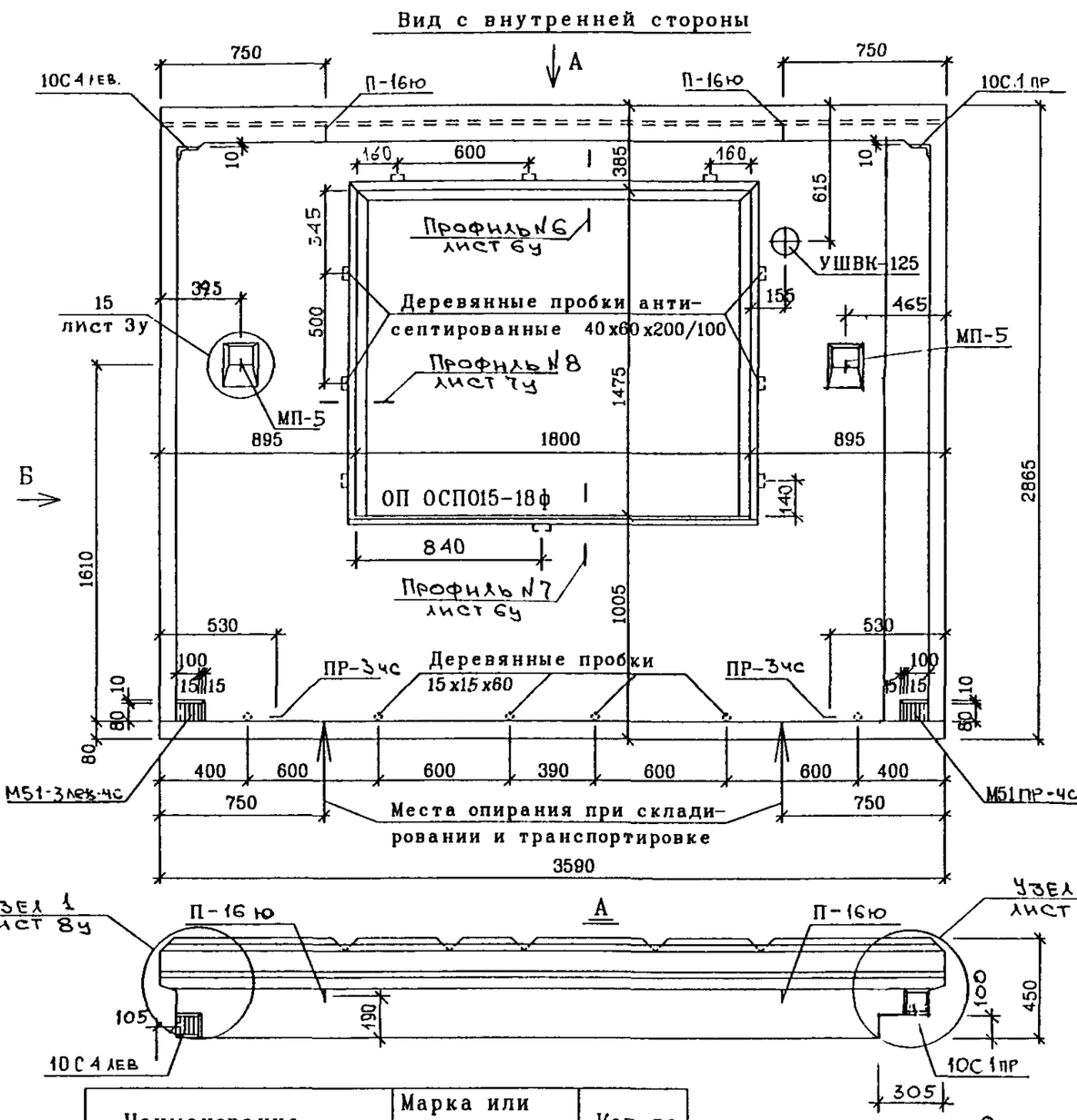

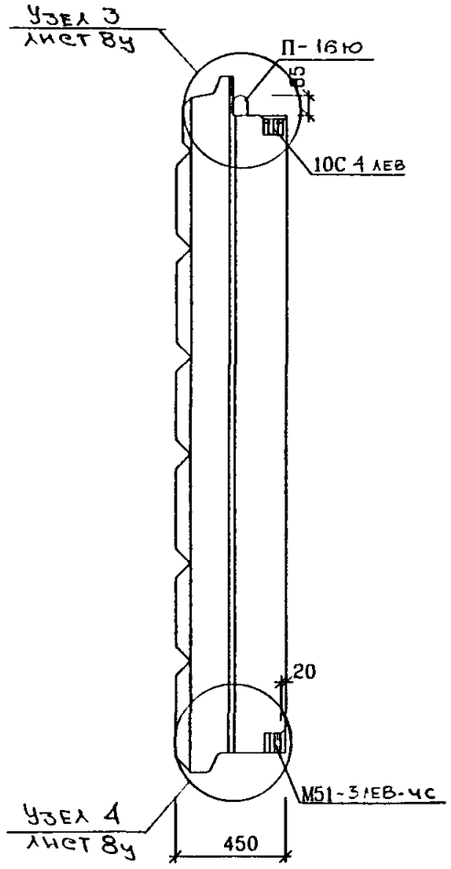

Наименование	Марка или размеры	Кол-во
Окно	ОП ОСП015-18ф	1
Подоконники	ППАЭ19-25	1
Сливы	СЛ18-2	1
Уравнит. воздуш. клапан	УШВК-125	1
Деревянные пробки антисептированные	40х60х200/100	9
	40х60х100/120	4
	30х30х105/85	2
	15х15х60	5

Отделку фасадной поверхности см. панель 1НЭ6-8-М1-КЛ альбом РМ-2863

РУК МАСТ	НАДЫСЕВ		
ГЛ ИНЖ М.	ЯНКО		
ГАП	ЦЫГАНКОВА		
ГИП	ТЕПЛЯКОВА		
ИСПОЛНИЛ	КИРИЕНКО		
ПРОВЕРИЛ	ЖУРАВЛЕВА		
Н.КОНТР.	КУРИЛИНА		

РМ-2919-02

1НТ36-8-М1-ЧС

ОБЩИЙ ВИД
ВИД С ВНУТРЕННЕЙ СТОРОНЫ

СТАДИЯ	ЛИСТ	ЛИСТОВ
Р	5	

М Н И И Т Э П
МАСТЕРСКАЯ 1

СОГЛАСОВАНО

ИНВ N ПОДЛ. 10278935 | ПОДПИСЬ И ДАТА | ВЗАМ. ИНВ N

Инв. 1Н366

Раскладка верхней арматуры

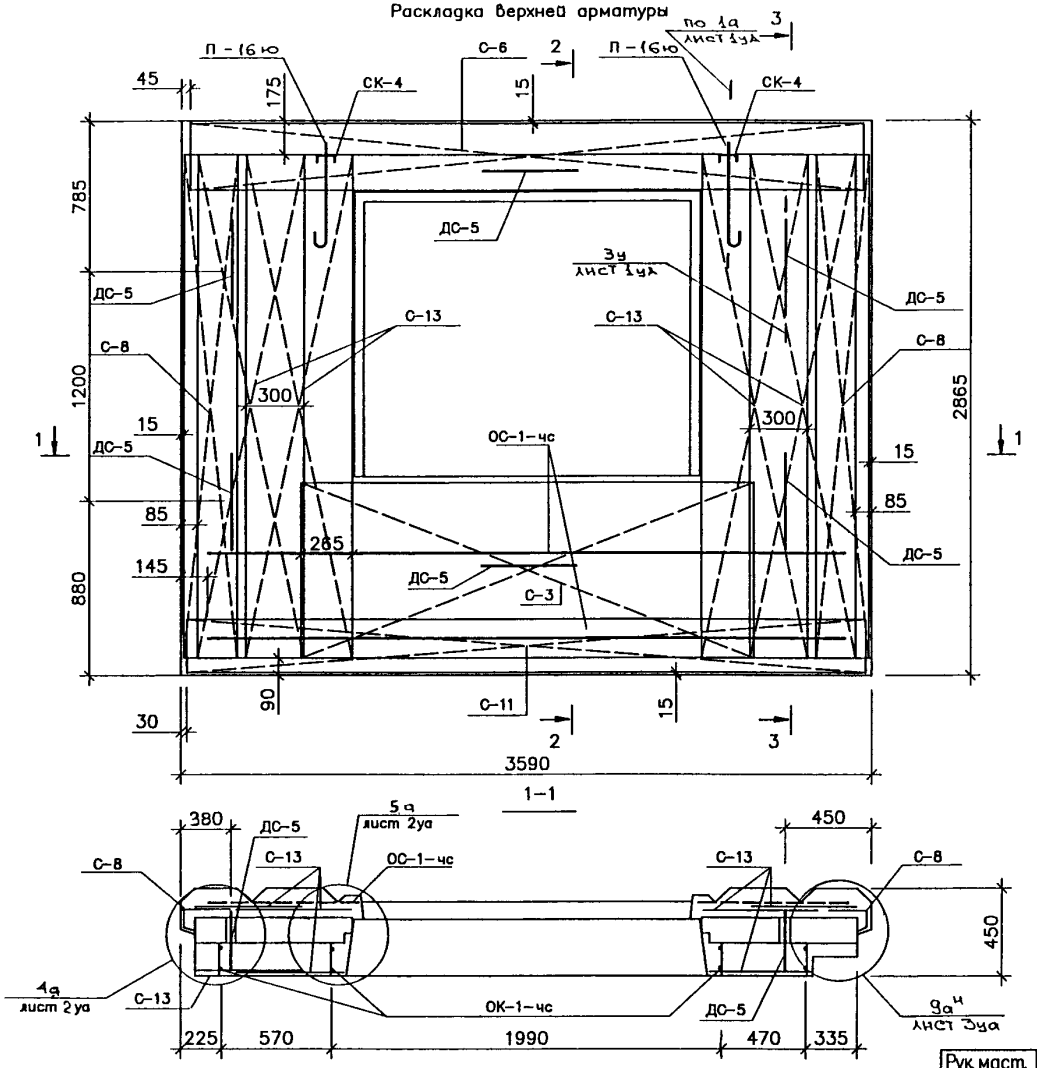

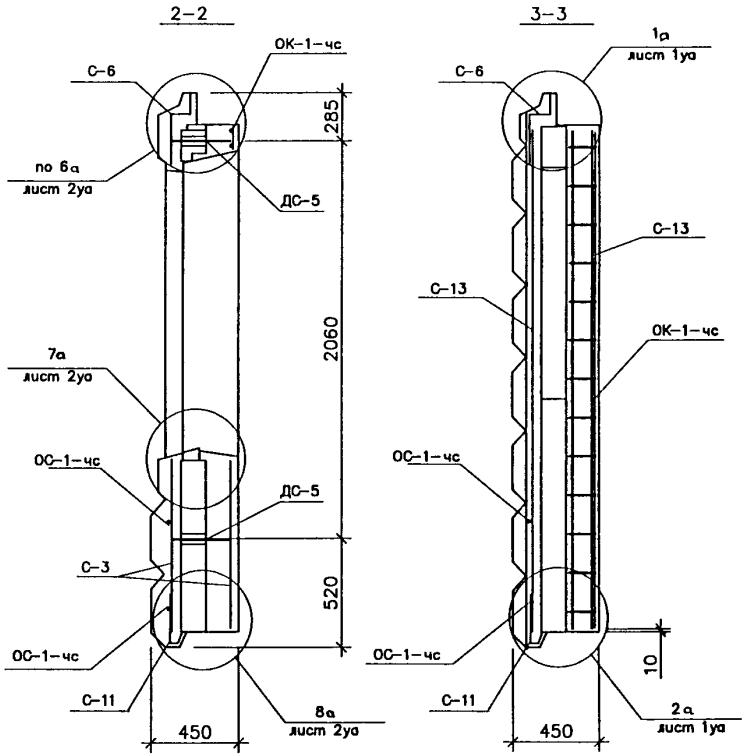

СОГЛАСОВАНО

Инв.N подл. | Подпись и дата | Взам. инв.N

102763

Рук. маст.	Надысев		
Гл. инж.	Янко		
ГИП	Теплякова		
Исполн.	Субботина		
Провер.	Журавлева		
Н. контр.	Алферов		

РМ-2919-02

1НТ36-8-М1-чс

Армирование

Стадия	Лист	Листов
Р	6	

МНИИТЭП
Мастерская 1

Карт. 1НТ36

Раскладка верхней арматуры

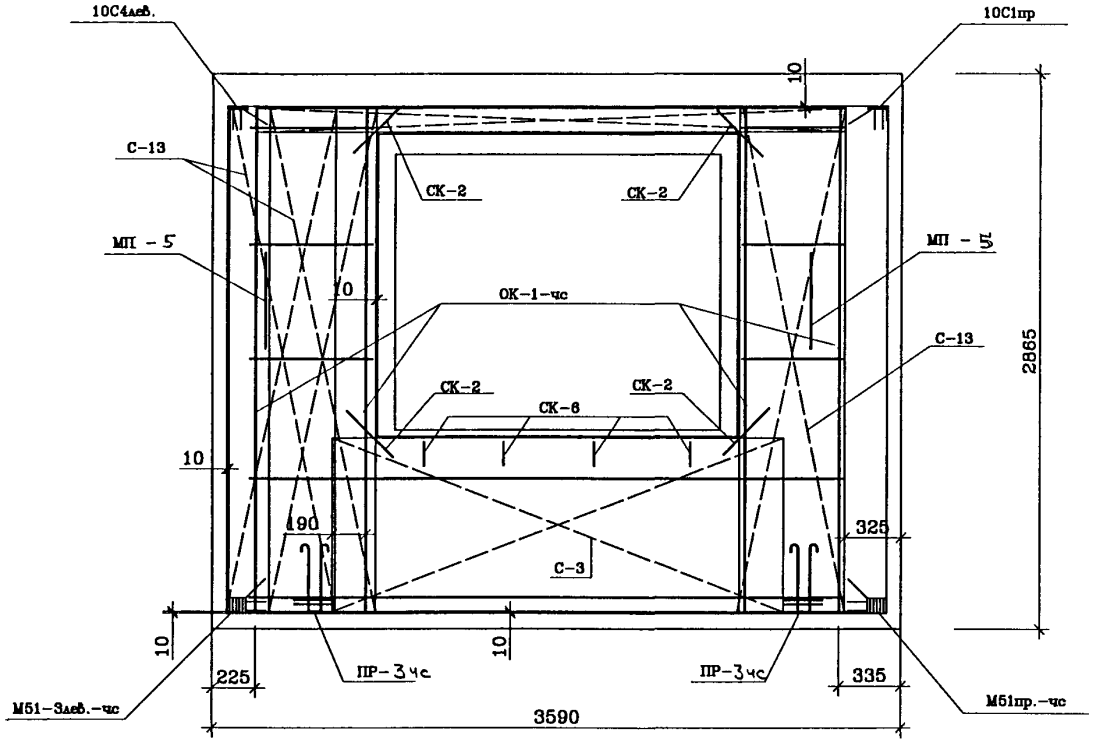

Спецификация стали

NN п/п	Марка детали	Кол. шт.	Масса, кг. Одной детали	Масса, кг. Всех деталей
1	ОК-1-чс	1	17.78	17.78
2	С-13	7	1.87	13.09
3	С-6	1	4.08	4.08
4	С-11	1	2.36	2.36
5	ДС-5	6	1.35	8.10
6	СК-1	11	0.03	0.33
7	СК-4	2	0.32	0.64
8	Ш-1	16	0.03	0.48
9	С-8	2	2.04	4.08
10	М51-3лев-чс	1	1.96	1.96
11	М51пр.-чс	1	1.82	1.82
12	10С1пр	1	1.25	1.25
13	10С4лев.	1	1.34	1.34
14	СК-2	4	0.09	0.36
15	ОС-1-чс	2	2.03	4.06
11	П-16ю	1	3.00	3.00
12	П-16ю	1	3.00	3.00
13	ПР-3чс	2	2.37	4.74
14	СК-6	4	0.22	0.88
15	С-3	2	2.60	5.20
16	МП - 5	2	1.52	3.04
			итого	81.59

СОГЛАСОВАНО

Инв.N подл. | Подпись и дата | Взам. инв.N

Рук.маст.	Надысев		
Гл.инж.	Янко		
ГИП	Теплякова		
Исполн.	Субботина		
Провер.	Журавлева		
Н.контр.	Алферов		

РМ-2919-02

1НТ36-8-М1-чс

Армирование

Стадия	Лист	Листов
Р	7	

МНИИТЭП
Мастерская 1

Карт. 1НТ36

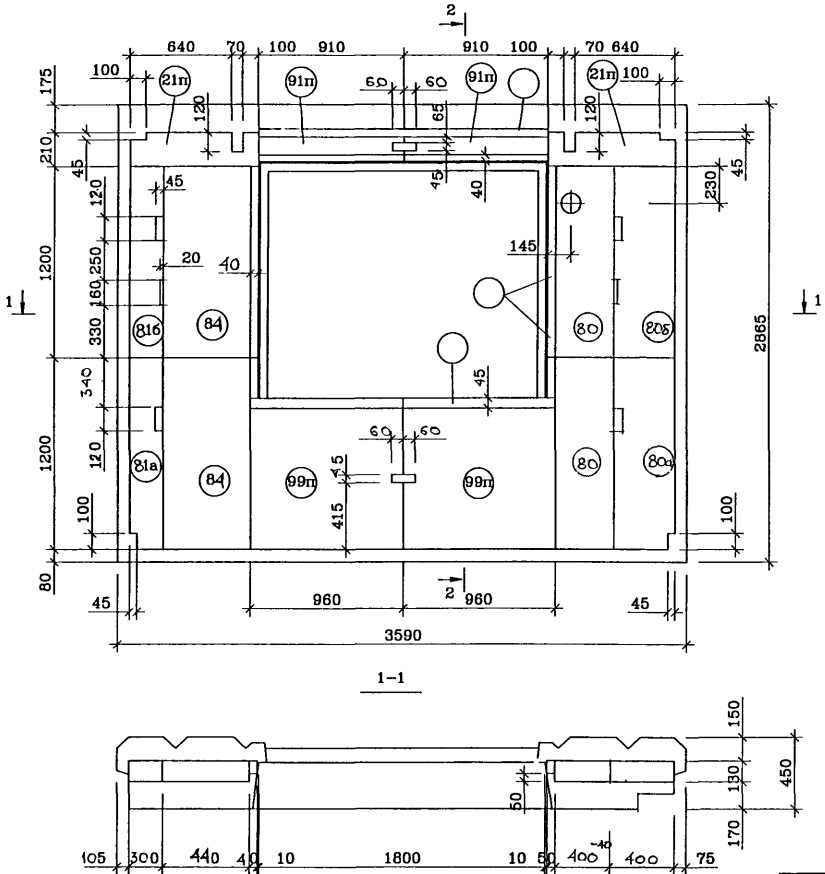

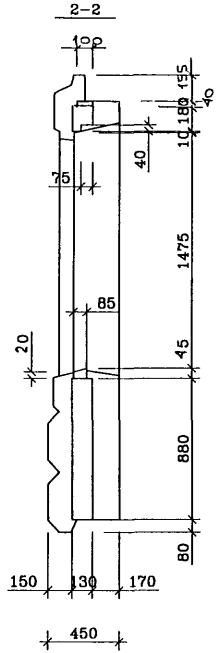

NN поз.	Размеры. мм.			Кол. шт.
	Длина	Ширина	Толщина	
81а	1200	300	130	1
81б	1200	300	130	1
84	1200	440	130	2
99п	п.м.	880	130	1.92
21п	п.м.	210	130	1.62
91п	п.м.	180	130	1.82
	п.м.	80	50	2.95
	п.м.	40/20	85	1.92
	п.м.	40	100	1.82
80	1200	400	130	2
80а	1200	400	130	1
80б	1200	400	130	1

СОГЛАСОВАНО

Инв.N подл. 1027835 | Подпись и дата | Взам. инв.N

Рук.маст.	Надысев	
Гл.инж.	Янко	
ГИП	Теплякова	
Исполн.	Субботина	
Провер.	Журавлева	
Н.контр.	Алферов	

РМ-2919-02

1НТ36-8 -М1-чс

Раскладка утеплителя

Стадия	Лист	Листов
Р	8	

МНИИТЭП

Мастерская 1

Карт. 1Н366

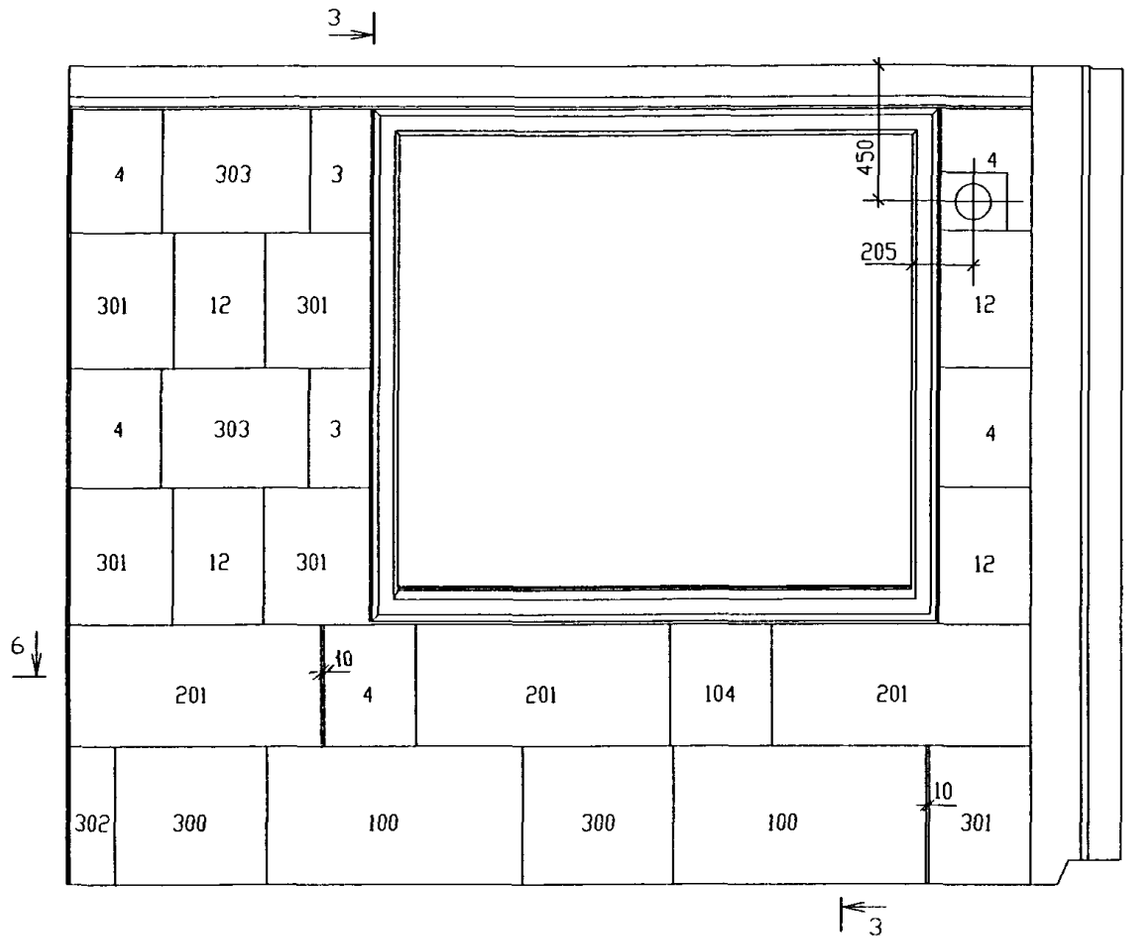

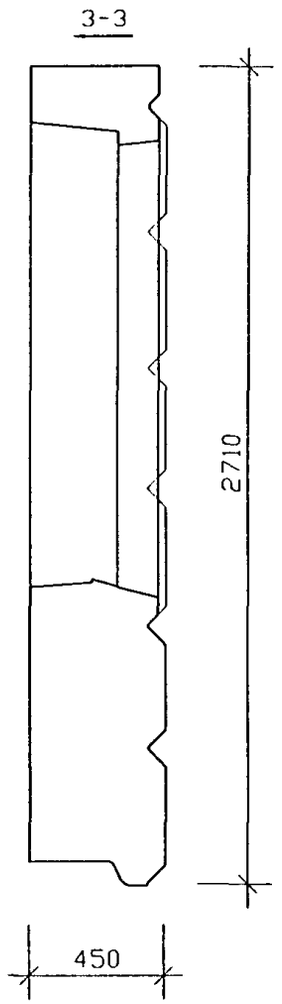

N N ПОЗ	РАЗМЕРЫ /мм/	КОЛИЧЕСТВО /штук/
3	400x200	2
4	400x300	5
12	450x300	4
100	840x450	2
201	840x400	3
300	500x450	2
301	450x340	5
302	450x150	1
303	480x400	2
104	340x400	1

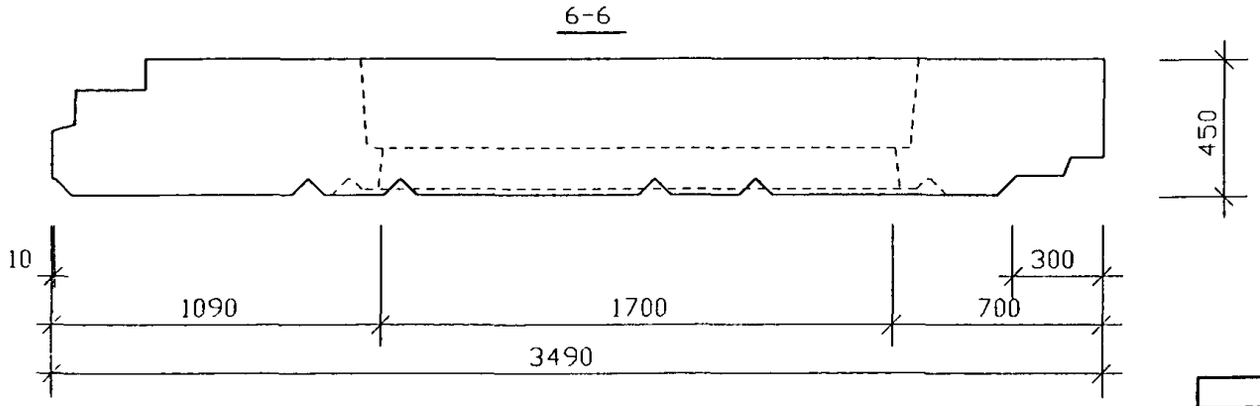

ПРОФИЛИ СЕЧЕНИЙ СМ. АЛЬБОМ РС1-4142 ВАРИАНТ 3

ПАНЕЛЬ 1НТ35-11-М1-ЧС ЗЕРКАЛЬНА - 1НТ-10-М1-ЧС

РУК.МАСТ.	НАДЫСЕВ		
ГЛИНЖ.М.	ЯНКО		
ГАП	ЦЫГАНКОВА		
ГИП	МАКЛАКОВА		
ГИП	ТЕПЛЯКОВА		
ИСПОЛНИЛ	БЕРЕСТНЕВА		
НКОНТР.	БЫСТРОВА		

РМ-2919-02

1НТ35-10-М1-ЧС
1НТ35-11-М1-ЧС
Общий вид

стадия	лист	листов
Р	9	

МНИИТЭП
мастерская N1

Инв N подл. 1027835 | Подпись и дата | Взам. инв N

Карт. 14366

Вид с внутренней стороны

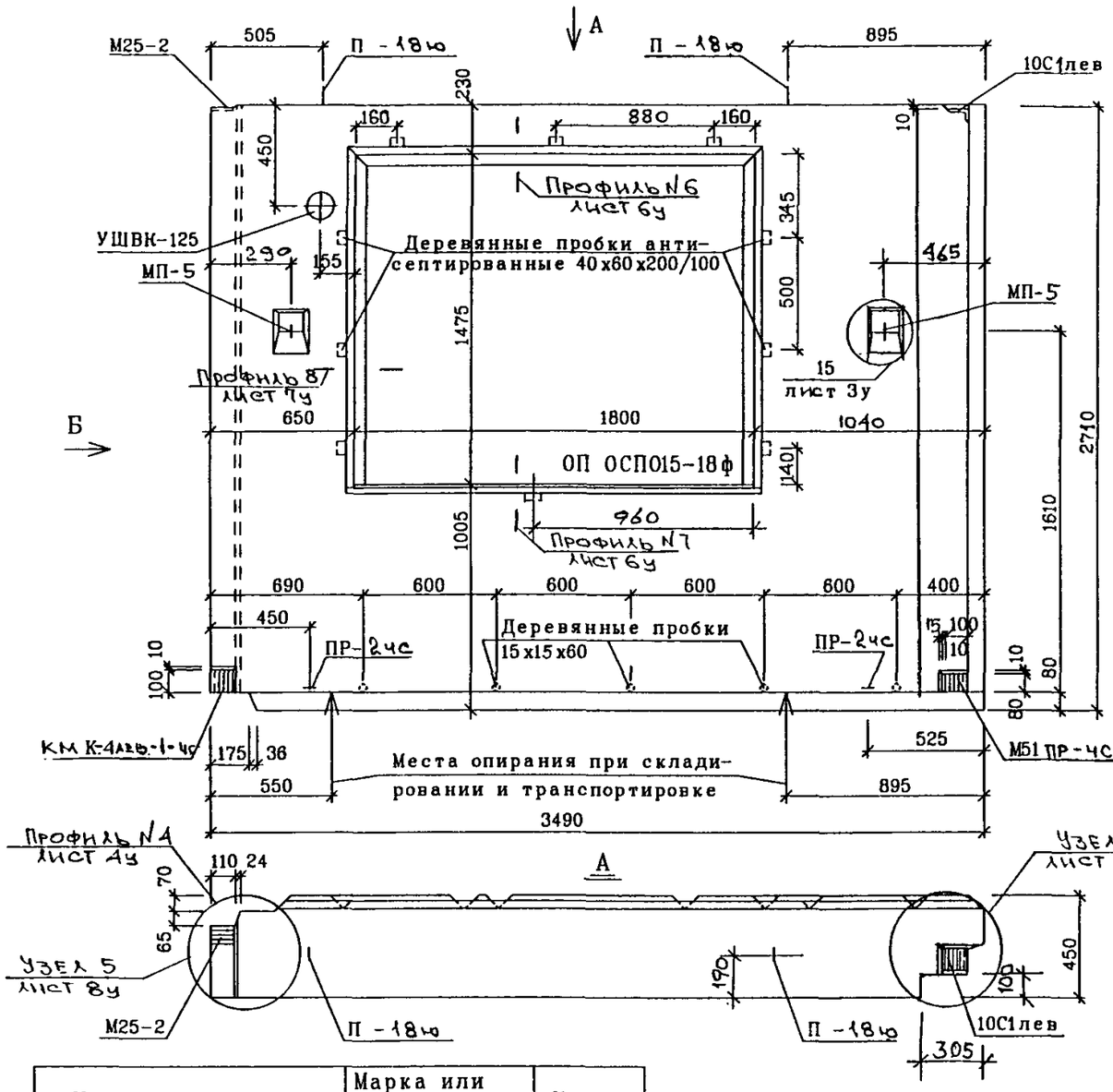

Б

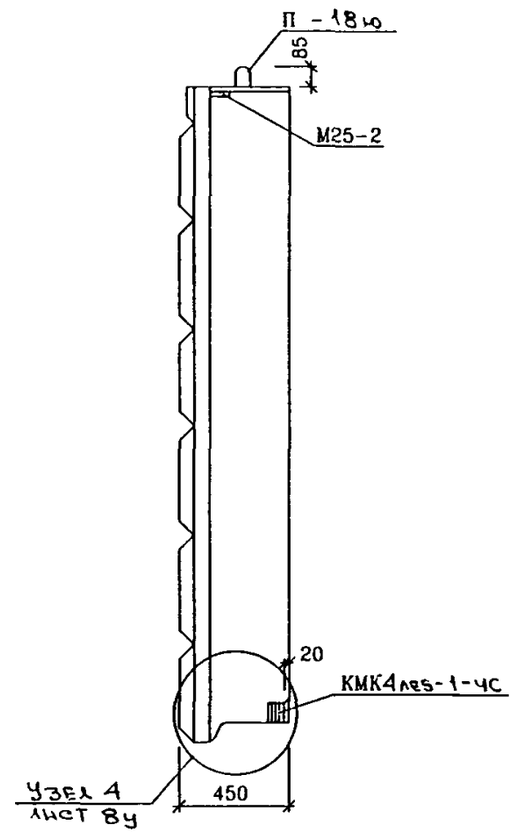

Наименование	Марка или размеры	Кол-во
Окно	ОП ОСП015-18ф	1
Подоконники	ППАЭ19-25	1
Сливы	СЛ18-2	1
Уравнит. воздуш. клапан	УШВК-125	1
Деревянные пробки антисептированные	40х60х200/100	9
	40х60х100/120	4
	30х30х85/105	2
	15х15х60	5

РУК МАСТ	НАДЫСЕВ		
ГЛ ИНЖ М.	ЯНКО		
ГАП	ЦЫГАНКОВА		
ГИП	ТЕПЛЯКОВА		
ИСПОЛНИЛ	КИРИЕНКО		
ПРОВЕРИЛ	ЖУРАВЛЕВА		
Н КОНТР.	КУРИЛИНА		

РМ-2919-02

1НТ35-10-М1-ЧС

ОБЩИЙ ВИД
ВИД С ВНУТРЕННЕЙ СТОРОНЫ

СТАДИЯ	ЛИСТ	ЛИСТОВ
Р	10	

М Н И И Т Э П
МАСТЕРСКАЯ 1

СОГЛАСОВАНО

ИНВ.N ПОДЛ. 10231935 | ПОДПИСЬ И ДАТА | ВЗАМ. ИНВ. N

Инв. 1Н366

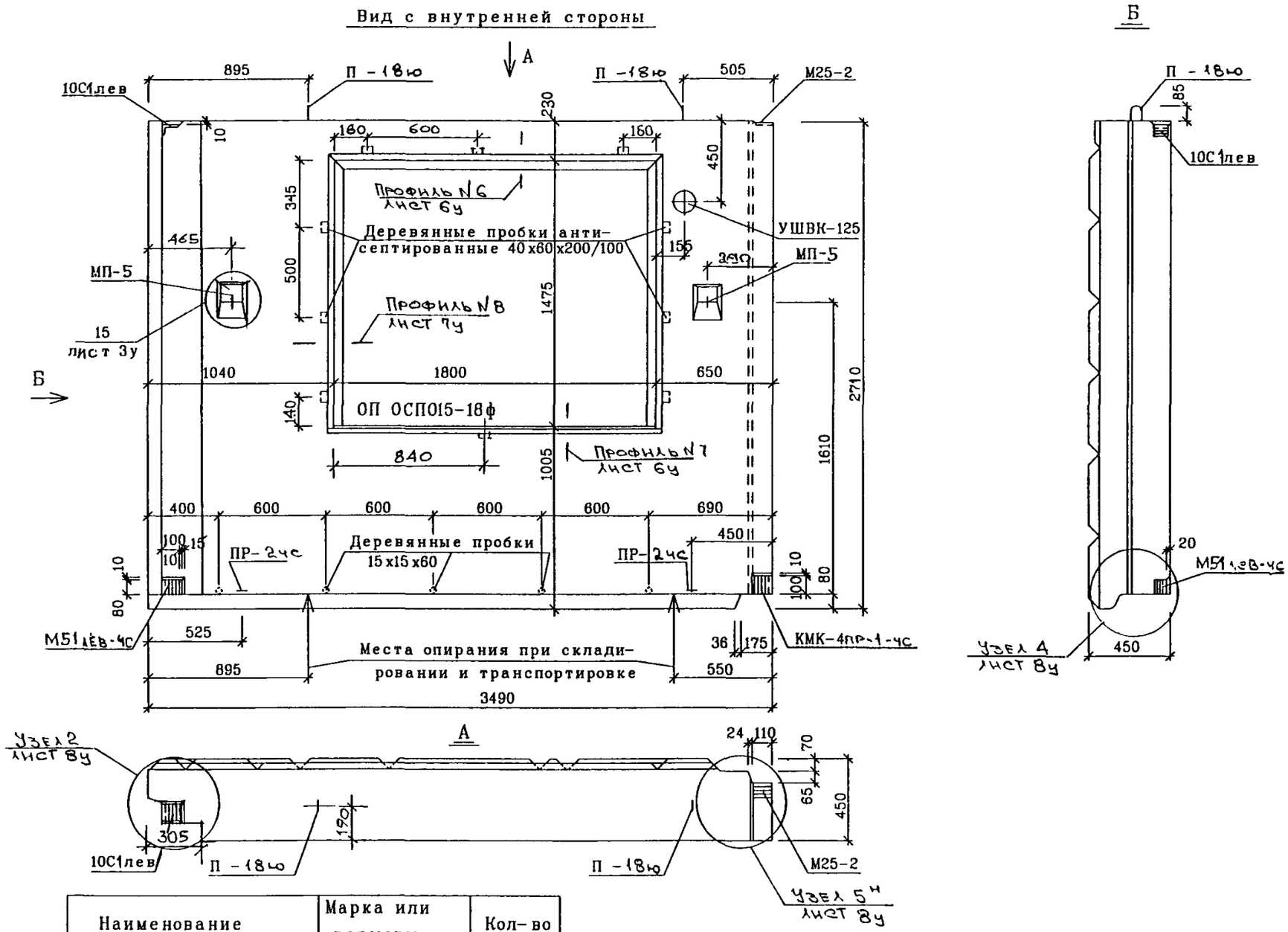

Наименование	Марка или размеры	Кол-во
Окно	ОП ОСП015-18ф	1
Подоконники	ППАЭ19-25	1
Сливы	СЛ18-2	1
Уравнит. воздуш клапан	УШВК-125	1
Деревянные пробки антисептированные	40х60х200/100	9
	40х60х100/120	4
	30х30х85/105	2
	15х15х60	5

РУК.МАСТ	НАДЫСЕВ	
ГЛ.ИНЖ.М.	ЯНКО	
ГАП	ЦЫГАНКОВА	
ГИП	ТЕПЛЯКОВА	
ИСПОЛНИЛ	КИРИЕНКО	
ПРОВЕРИЛ	ЖУРАВЛЕВА	
Н.КОНТР	КУРИЛИНА	

РМ-2919-02

1НТ35-11-М1-ЧС

ОБЩИЙ ВИД
ВИД С ВНУТРЕННЕЙ СТОРОНЫ

СТАДИЯ	ЛИСТ	ЛИСТОВ
Р	11	

МНИИТЭП
МАСТЕРСКАЯ 1

СОГЛАСОВАНО

ИНВ N ПОДЛ. 1027835 | ПОДПИСЬ И ДАТА | ВЗАМ. ИНВ N

Карт. 14366

Раскладка нижней арматуры панели 1НТ35-10-М1-чс

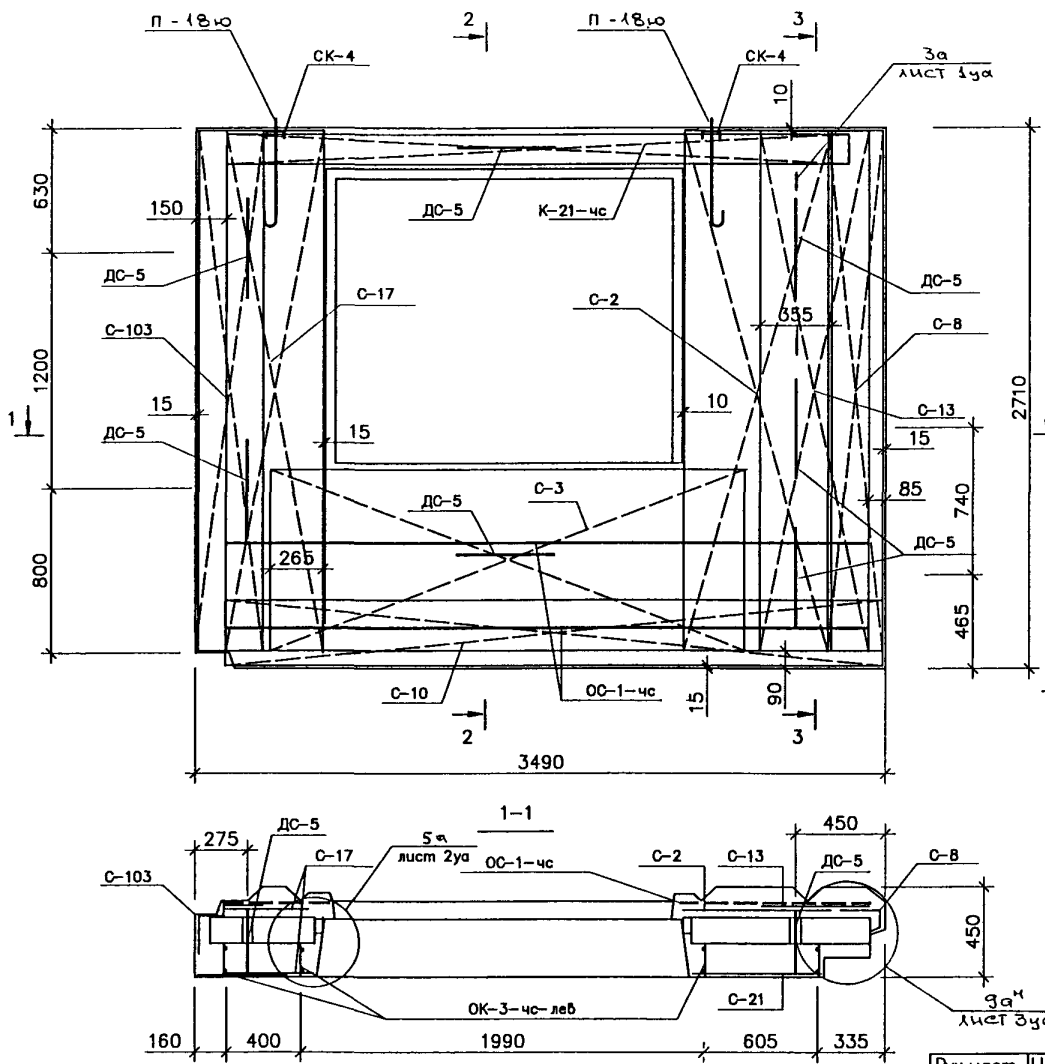

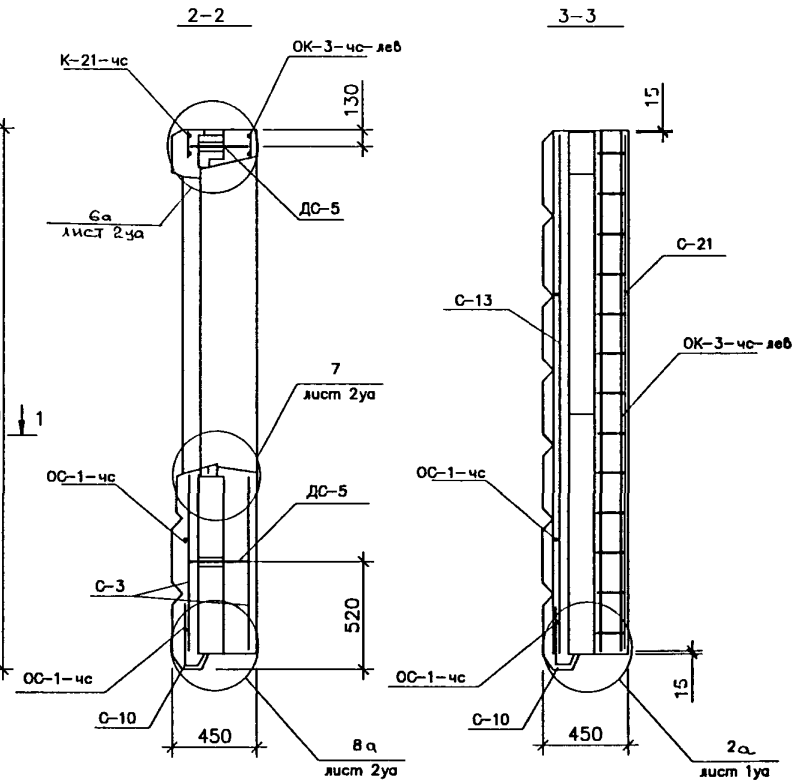

Раскладка верхней арматуры панели 1НТ35-11-М1-чс-зеркальна

Рук. маст.	Надысев			РМ-2919-02
Гл. инж.	Янко			
ГИП	Теплякова			1НТ35-10-М1-чс 1НТ35-11-М1-чс Армирование
Исполн.	Субботина			
Провер.	Журавлева			
Н. контр.	Алферов			

Стадия	Лист	Листов
Р	12	

МНИИТЭП
Мастерская 1

СОГЛАСОВАНО

Инв.N подл. 1027835 | Подпись и дата | Взам. инв.N

Карт. 1Н366

Раскладка верхней арматуры 1НТ35-10-М1-чс

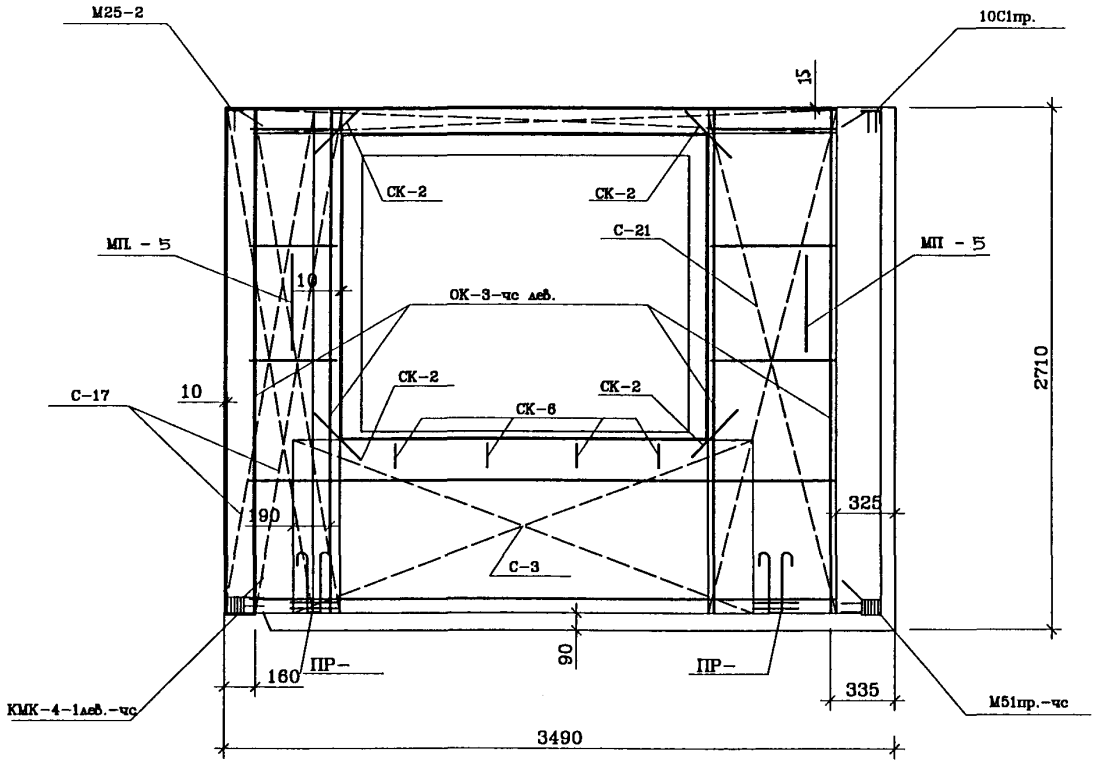

Раскладка верхней арматуры 1НТ35-11-М1-чс-зеркальна

Спецификация стали

NN п/п	Марка детали	Кол. шт.	Масса, кг. Одной детали	Масса, кг. Всех деталей
1	ОК-3-чс-а	1	16.07	16.07
2	С-3	2	2.60	5.20
3	С-103	1	2.28	2.28
4	С-17	3	1.47	4.44
5	ДС-5	7	1.35	9.45
6	СК-1	11	0.03	0.33
7	СК-4	2	0.32	0.64
8	Ш-1	18	0.03	0.54
9	С-8	1	2.04	2.04
10	М25-2	1	1.05	1.05
11	М51пр.-чс	1	1.82	1.82
12	10С1пр	1	1.25	1.25
13	КМК-4лев-чс	1	2.12	2.12
14	СК-2	4	0.09	0.36
15	ОС-1-чс	2	2.03	4.06
11	П-18-6	1	3.80	3.80
12	П-18-6	1	3.80	3.80
13	С-13	1	1.87	1.87
14	СК-6	4	0.22	0.88
15	С-2	1	2.44	2.44
16	МП -5	2	1.52	3.04
17	К-21-чс	1	4.21	4.21
18	ПР-2чс	2	3.10	6.20
19	С-21	1	2.28	2.28
			Итого	80,17

СОГЛАСОВАНО

Инв.N подл. | Подпись и дата | Взам. инв.N

Рук.маст.	Надысев		
Гл.инж.	Янко		
ГИП	Теплякова		
Исполн.	Субботина		
Провер.	Журавлева		
Н.контр.	Алферов		

РМ-2919-02

1НТ35-10-М1-чс
1НТ35-11-М1-чс
Армирование

Стадия	Лист	Листов
Р	13	

МНИИТЭП
Мастерская 1

Арт. 1Н366

Раскладка утеплителя панели 1НТ35-10-М1-чс

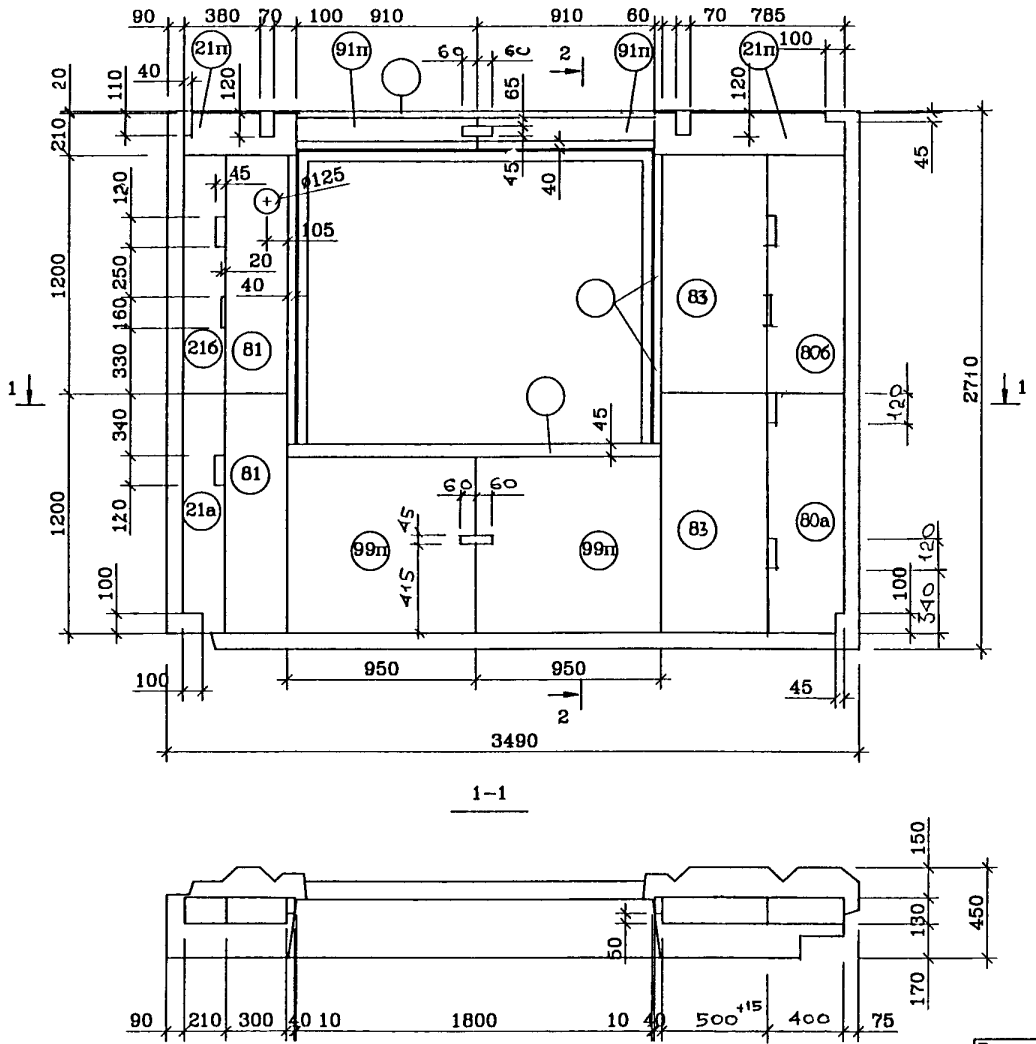

2-2

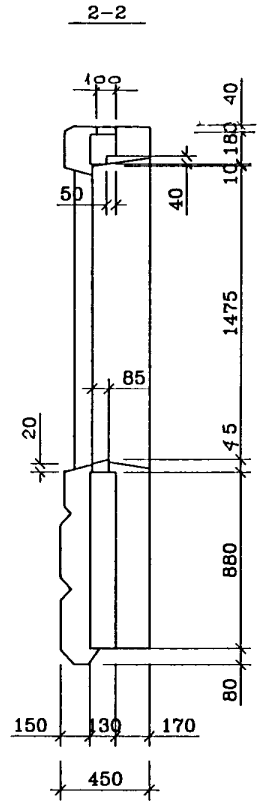

NN поз.	Размеры. мм.			Кол. шт.
	Длина	Ширина	Толщина	
21а	1200	210	130	1
21б	1200	210	130	1
81	1200	300	130	2
99п	п.м.	880	130	1.90
21п	п.м.	210	130	1.47
80а	1200	400	130	1
80б	1200	400	130	1
91п	п.м.	180	130	1.82
	п.м.	80	40	2.95
	п.м.	45/20	85	1.90
	п.м.	40	100	1.82
83	1200	500	130	2

1-1

Раскладка утеплителя панели 1НТ35-11-М1-чс-зеркальна

Рук.маст.	Надысев		
Гл.инж.	Янко		
ГИП	Теплякова		
Исполн.	Субботина		
Провер.	Журавлева		
Н.контр.	Алферов		

РМ-2919-02

1НТ35-10-М1-чс
1НТ35-11-М1-чс
Раскладка утеплителя

Стадия	Лист	Листов
Р	14	

МНИИТЭП
Мастерская 1

СОГЛАСОВАНО

Инв.N подл. | Подпись и дата | Взам. инв.N

Карт. 1Н366

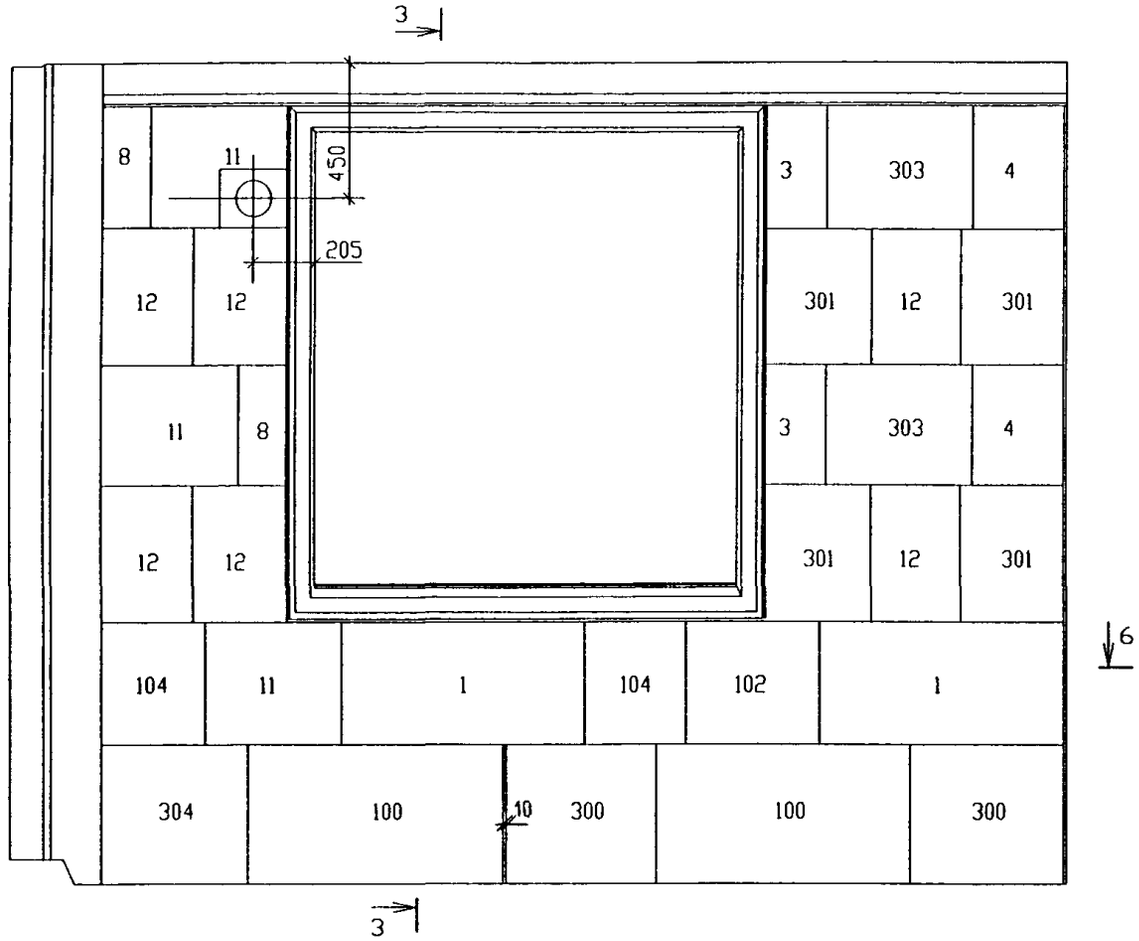

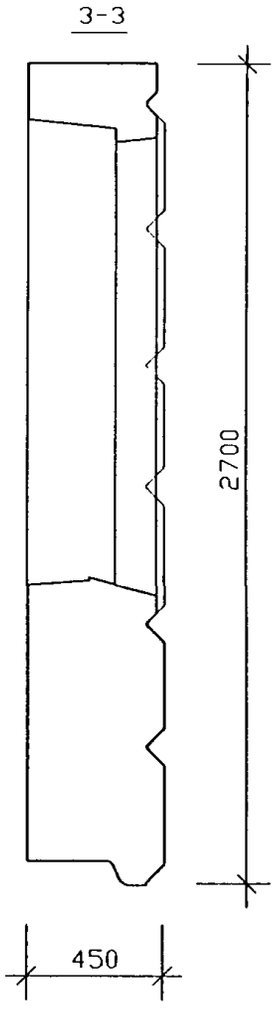

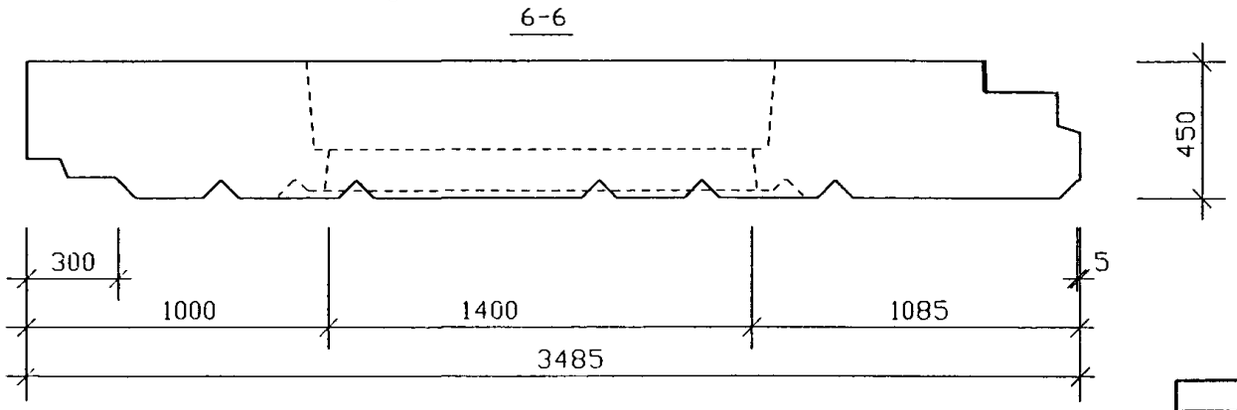

N N ПОЗ	РАЗМЕРЫ /мм/	КОЛИЧЕСТВО /штук/
1	800x400	2
3	400x200	2
4	400x300	2
8	400x150	2
11	450x400	3
12	450x300	6
100	840x450	2
102	440x400	1
104	400x340	2
300	500x450	2
301	450x340	4
303	480x400	2
304	480x450	1

ПРОФИЛИ СЕЧЕНИЙ СМ АЛЬБОМ РС1-4142 ВАРИАНТ 3

РУК МАСТ	НАДЫСЕВ		
ГЛ ИНЖ М.	ЯНКО		
ГАП	ЦЫГАНКОВА		
ГИП	МАКЛАКОВА		
ГИП	ТЕПЛЯКОВА		
ИСПОЛНИЛ	БЕРЕСТНЕВА		
Н КОНТР.	БЫСТРОВА		

РМ-2919-02

1НТ35-12-М1-ЧС

Общий вид

стадия	лист	листов
Р	15	

М Н И И Т Э П
мастерская N1

Инв N подл | Подпись и дата | Взам инв N

1027835

Карт 14366

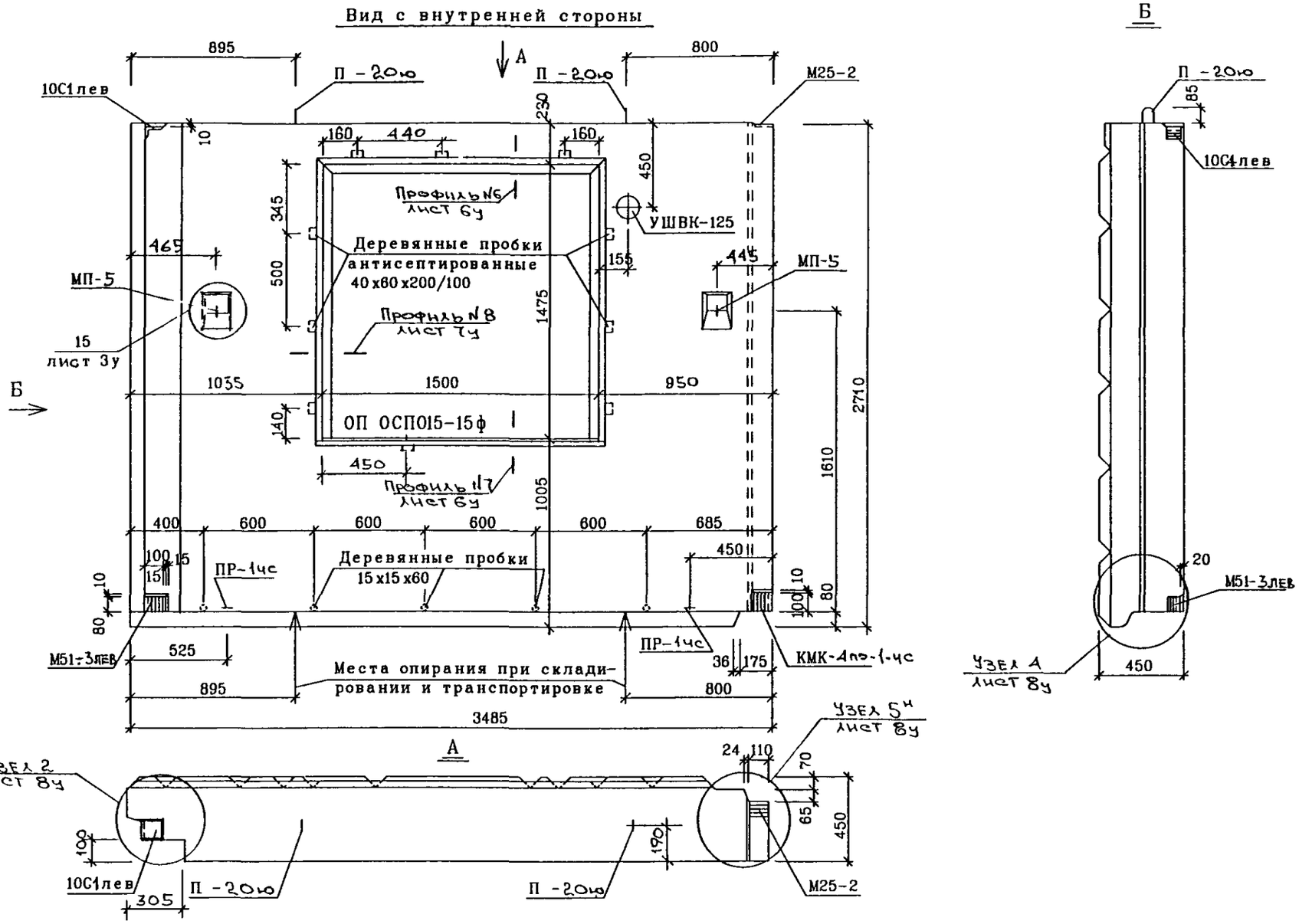

Наименование	Марка или размеры	Кол-во
Окно	ОП ОСП015-15ф	1
Подоконники	ППАЭ16-25	1
Сливы	СЛ15-2п	1
Уравнит воздуш клапан	УШВК-125	1
Деревянные пробки антисептированные	40х60х200/100	9
	40х60х100/120	4
	30х30х65/105	2
	15х15х60	5

РУК МАСТ	НАДЫСЕВ	
ГЛ ИНЖ М	ЯНКО	
ГАП	ЦЫГАНКОВА	
ГИП	ТЕПЛЯКОВА	
ИСПОЛНИЛ	КИРИЕНКО	
ПРОВЕРИЛ	ЖУРАВЛЕВА	
Н КОНТР	КУРИЛИНА	

РМ-2919-02

1НТ35-12-М1-ЧС

ОБЩИЙ ВИД
ВИД С ВНУТРЕННЕЙ СТОРОНЫ

СТАДИЯ	ЛИСТ	ЛИСТОВ
Р	16	

МНИИТЭП
МАСТЕРСКАЯ 1

СОГЛАСОВАНО

ИНВ.N ПОДЛ 1027835 | ПОДПИСЬ И ДАТА | ВЗАМ. ИНВ N

Карт. 14366

Раскладка нижней арматуры

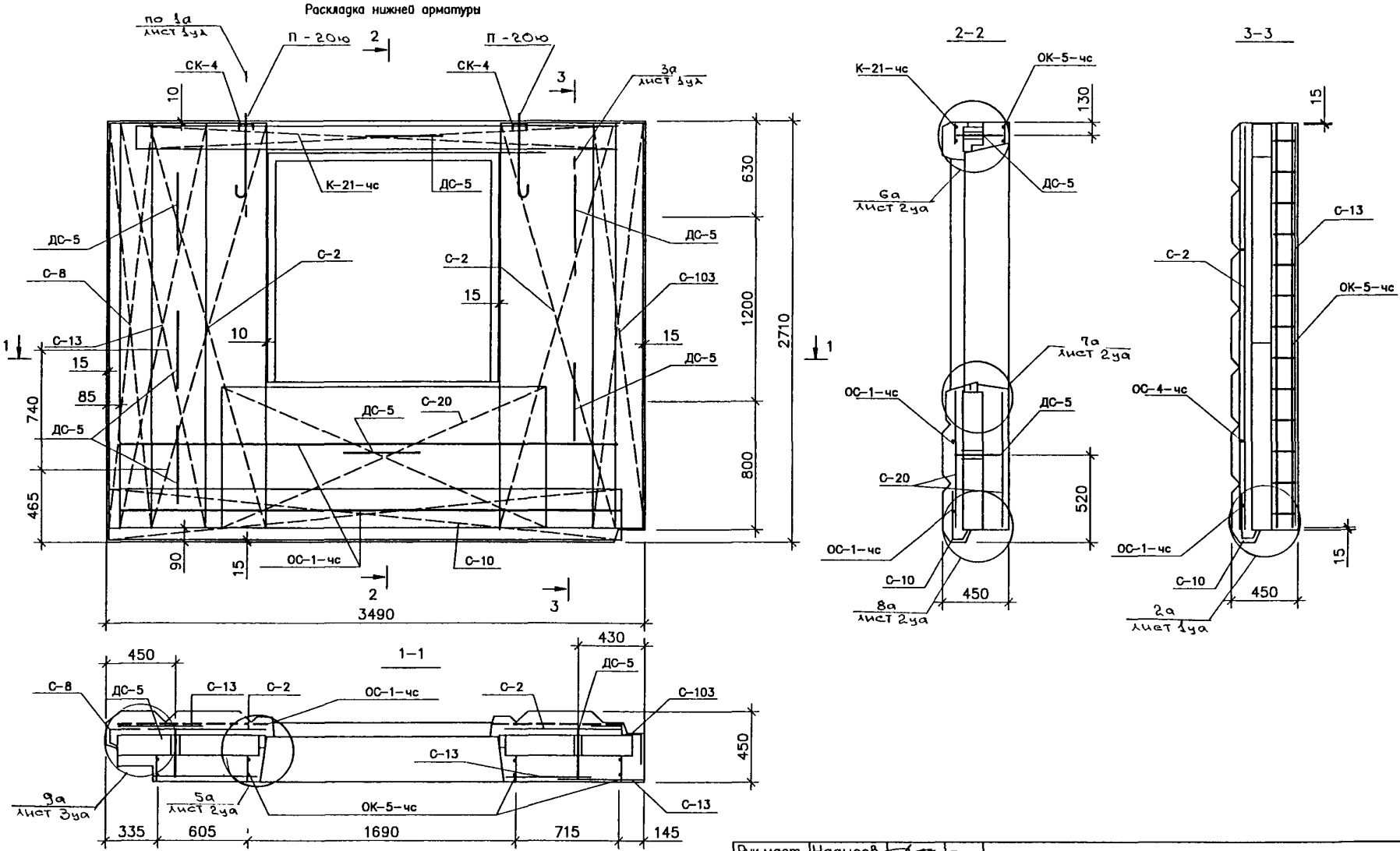

Рук маст.	Надысев			РМ-2919-02
Гл. инж.	Янко			
ГИП	Теплякова			
Исполн.	Субботина			1НТ35-12-М1-чс
Провер.	Журавлева			
Н. контр.	Алферов			Армирование

Стадия	Лист	Листов
Р	17	

МНИИТЭП
Мастерская 1

СОГЛАСОВАНО

Инв.N подл. 1027835 | Подпись и дата | Взам. инв.N

Карт. 1Н366

СОГЛАСОВАНО

Инв.N подл. | Подпись и дата | Взам. инв.N

10278235

Раскладка верхней арматуры

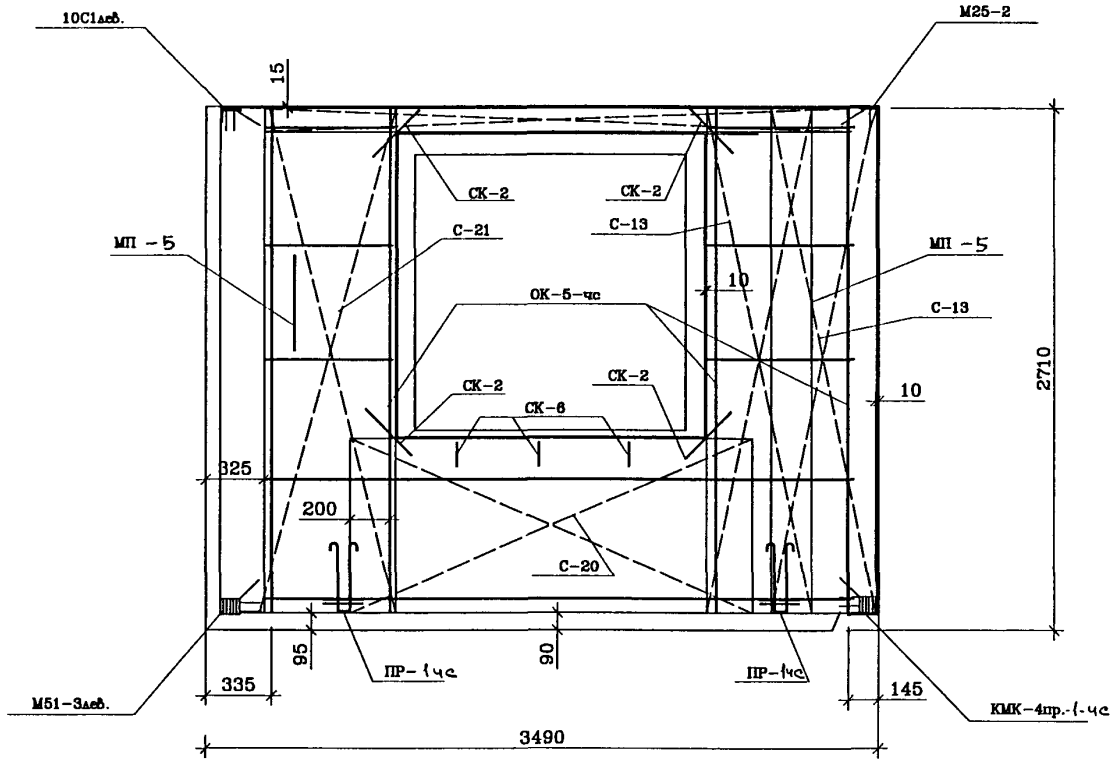

Спецификация стали

NN п/п	Марка детали	Кол. шт.	Масса, кг. Одной детали	Масса, кг. Всех деталей
1	ОК-5-чс	1	16.18	16.18
2	С-20	2	2.28	4.56
3	С-103	1	2.28	2.28
4	С-13	3	1.87	5.61
5	ДС-5	7	1.35	9.45
6	СК-1	11	0.03	0.33
7	СК-4	2	0.32	0.64
8	Ш-1	18	0.03	0.54
9	С-8	1	2.04	2.04
10	М25-2	1	1.05	1.05
11	М51-3лев	1	1.96	1.96
12	10С1лев.	1	1.25	1.25
13	КМК-4пр-1-чс	1	2.12	2.12
14	СК-2	4	0.09	0.36
15	ОС-1-чс	2	2.03	4.06
11	П-20чо	1	5.47	5.47
12	П-20чо	1	5.47	5.47
13	СК-6	3	0.22	0.66
14	С-2	2	2.44	4.88
15	МП -5	2	1.52	3.04
16	К-21-чс	1	4.21	4.21
17	ПР-1чс	2	3.98	7.96
18	С-21	1	2.28	2.28
			Итого	86,40

Рук.маст	Надысев		
Гл.инж.	Янко		
ГИП	Теплякова		
Исполн.	Субботина		
Провер.	Журавлева		
Н.контр.	Алферов		

РМ-2919-02

1НТ35-12-М1-чс

Армирование

Стадия	Лист	Листов
Р	18	

МНИИТЭП
Мастерская 1

Инв. 1Н366

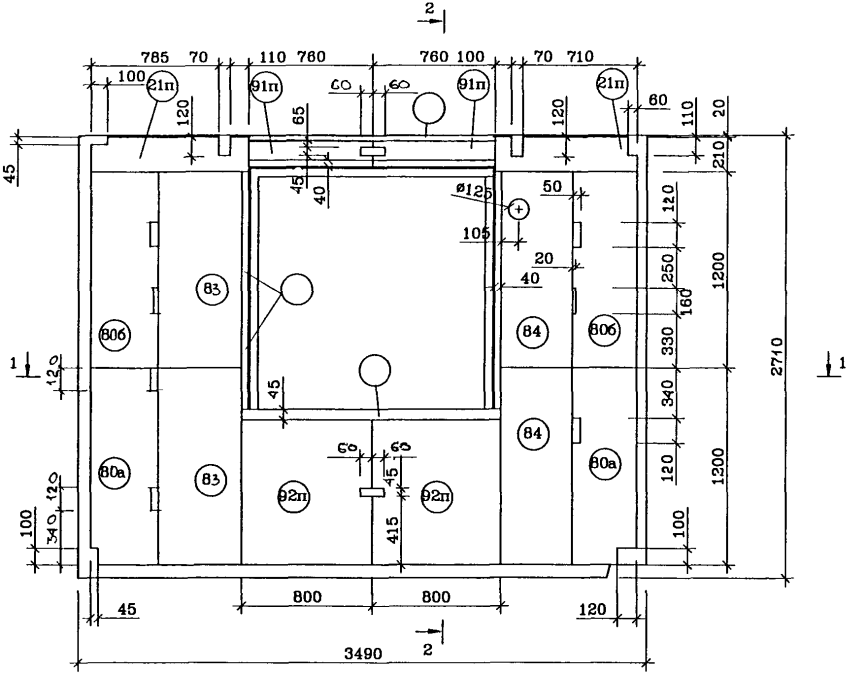

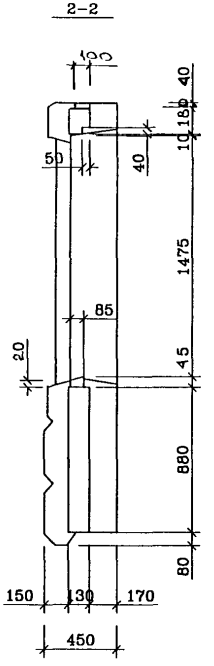

NN поз.	Размеры. мм.			Кол. шт.
	Длина	Ширина	Толщина	
80а	1200	400	130	2
806	1200	400	130	2
81	1200	300	130	4
92п	п.м.	880	130	1.60
21п	п.м.	210	130	1.85
83	1200	500	130	2
91п	п.м.	180	130	1.52
	п.м.	80	40	2.95
	п.м.	45/20	85	1.90
84	1200	840	130	2
	п.м.	40	100	1.52

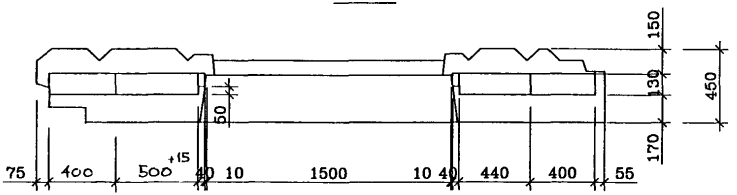

СОГЛАСОВАНО

Инв.N подл. | Подпись и дата | Взам. инв.N

10478-36

Рук.маст.	Надысев	
Гл.инж.	Янко	
ГИП	Теплякова	
Исполн.	Субботина	
Провер.	Журавлева	
Н.контр.	Алферов	

РМ-2919-02

1НТ35-12-М1-чс

Раскладка утеплителя

Стадия	Лист	Листов
Р	19	

МНИИТЭП
Мастерская 1

Инв. 14366

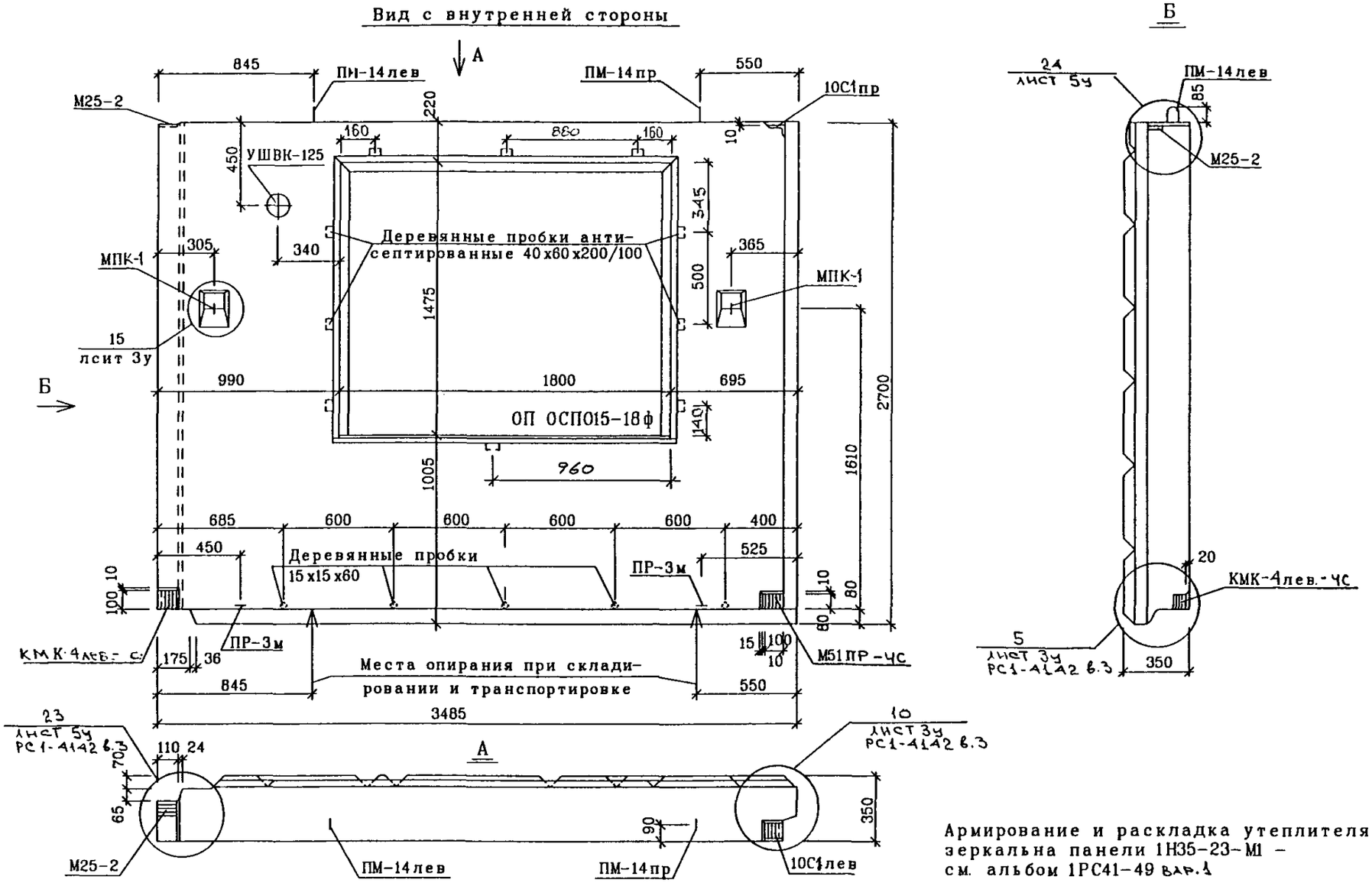

Армирование и раскладка утеплителя зеркальна панели 1Н35-23-М1 – см. альбом 1РС41-49 вар.1

Облицовка зеркальна панели 1Н35-23-М1-кл – см. альбом РМ-2863

Наименование	Марка или размеры	Кол-во
Окно	ОП ОСП015-18ф	1
Подоконники	ППАЭ19-25	1
Сливы	СЛ18-2	1
Уравнит. воздуш. клапан	УШВК-125	1
Деревянные пробки антисептированные	40х60х200/100	9
	40х60х100/120	4
	30х30х105/85	2
	15х15х60	5

РУК.МАСТ	НАДЫСЕВ	
ГЛ.ИНЖ.М.	ЯНКО	
ГАП	ЦЫГАНКОВА	
ГИП	ТЕПЛЯКОВА	
ИСПОЛНИЛ	КИРИЕНКО	
ПРОВЕРИЛ	ЖУРАВЛЕВА	
Н.КОНТР.	КУРИЛИНА	

РМ-2919-02

1Н 35-35-М1

ОБЩИЙ ВИД
ВИД С ВНУТРЕННЕЙ СТОРОНЫ

СТАДИЯ	ЛИСТ	ЛИСТОВ
Р	20	

МНИИТЭП
МАСТЕРСКАЯ 1

СОГЛАСОВАНО

ИНВ.N ПОДЛ. 1027835 | ПОДПИСЬ И ДАТА | ВЗАМ. ИНВ. N

Карт. 1Н366

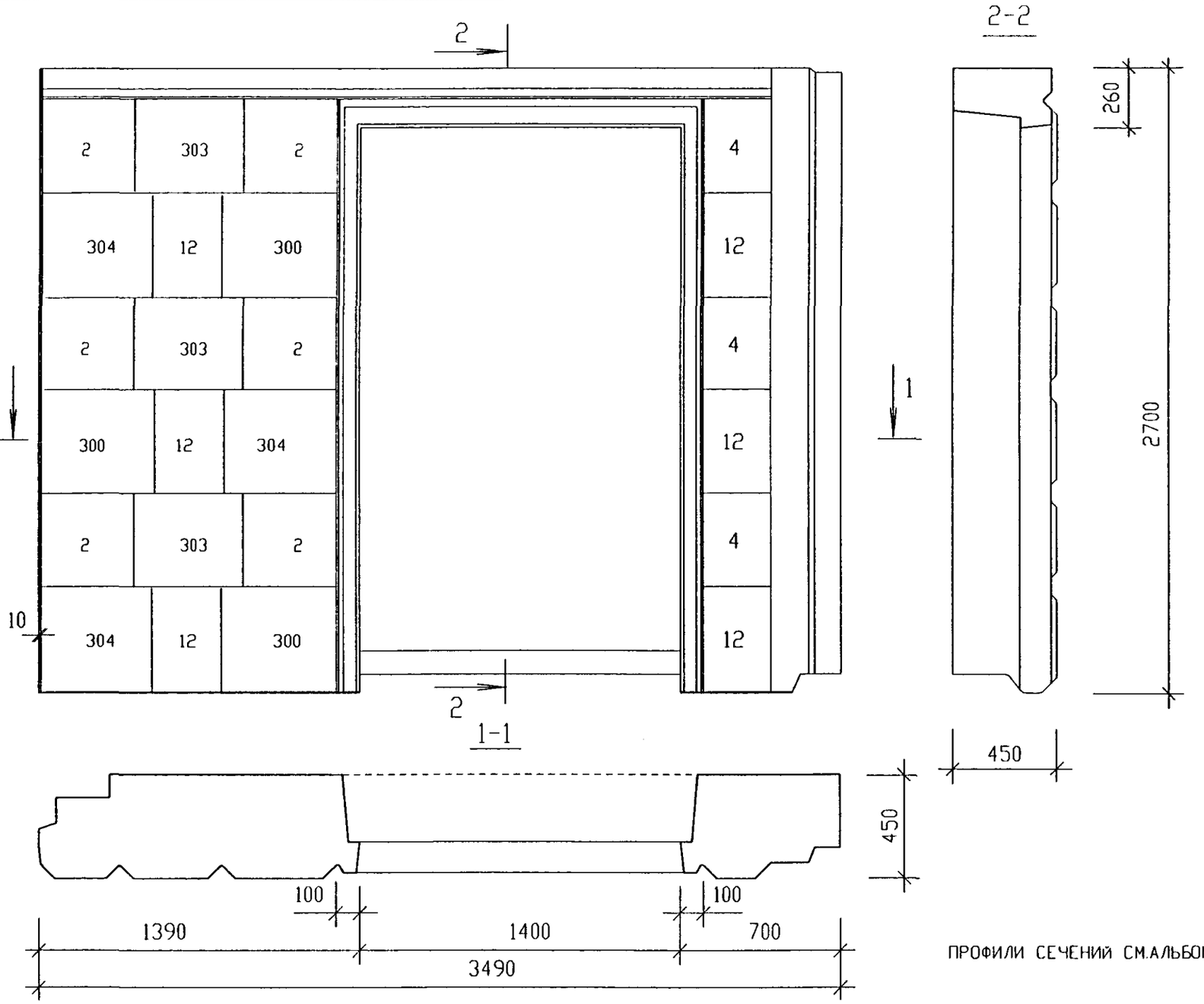

N N ПОЗ.	РАЗМЕРЫ /мм/	КОЛИЧЕСТВО /штук/
2	400x400	6
4	400x300	3
12	450x300	6
300	500x450	3
303	480x400	3
304	480x450	3

ПРОФИЛИ СЕЧЕНИЙ СМ.АЛЬБОМ РС1-4142 ВАРИАНТ 3.

СОГЛАСОВАНО

Инв. N подл. 1027835 | Подпись и дата | Взам. инв. N

РУК.МАСТ.	НАДЫСЕВ		
ГЛ.ИНЖ.М.	ЯНКО		
ГАП	ЦЫГАНКОВА		
ГИП	МАКЛАКОВА		
ГИП	ТЕПЛЯКОВА		
ИСПОЛНИЛ	БЕРЕСТНЕВА		
Н.КОНТР.	БЫСТРОВА		

РМ-2919-02

1НТ35-90-М1-ЧС
Общий вид

стадия	лист	листов
Р	21	

МНИИТЭП
мастерская N1

Карт. 1Н366

Вид с внутренней стороны

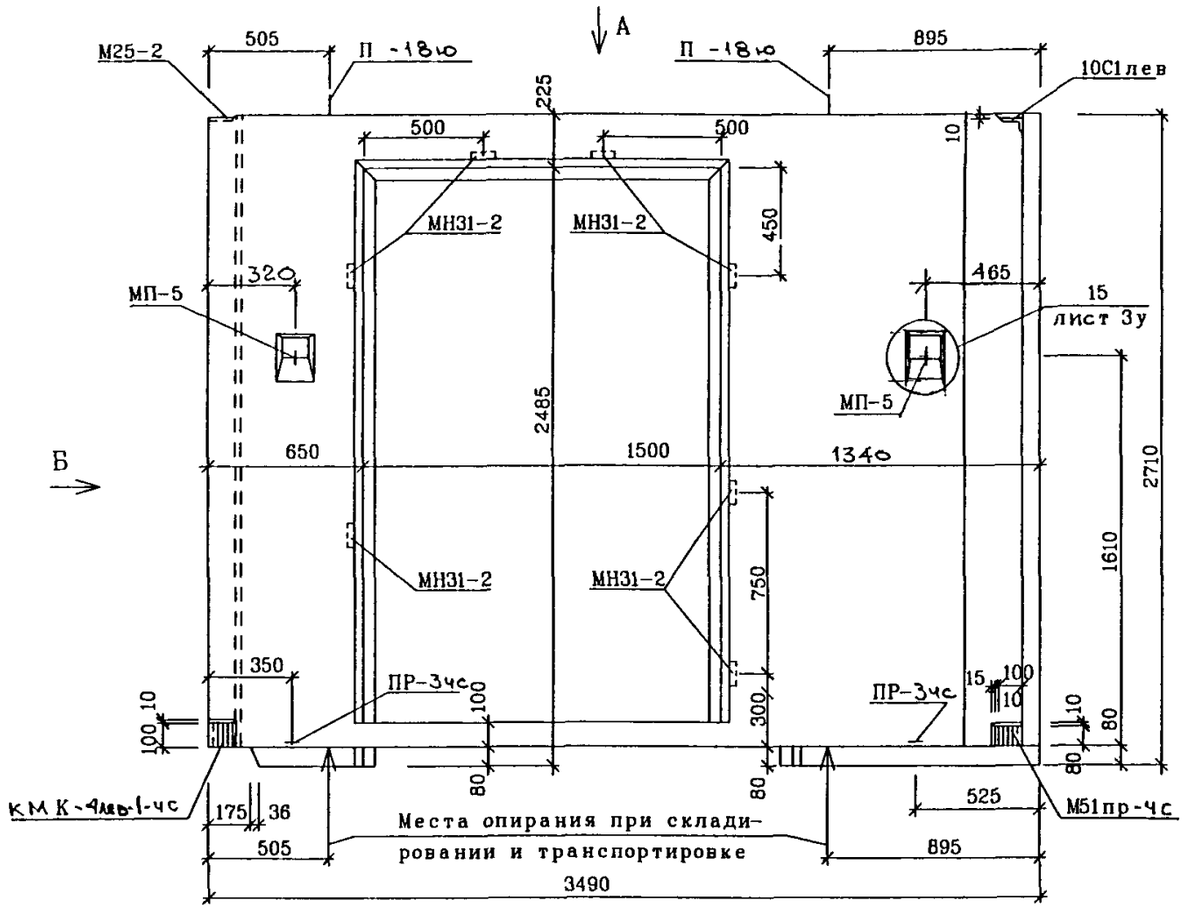

Б

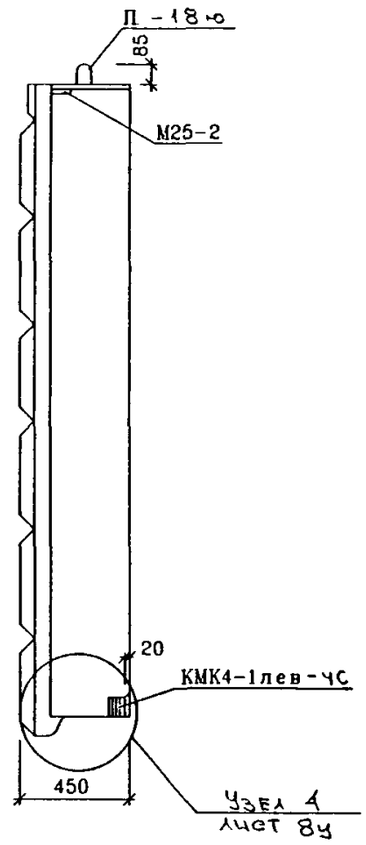

А

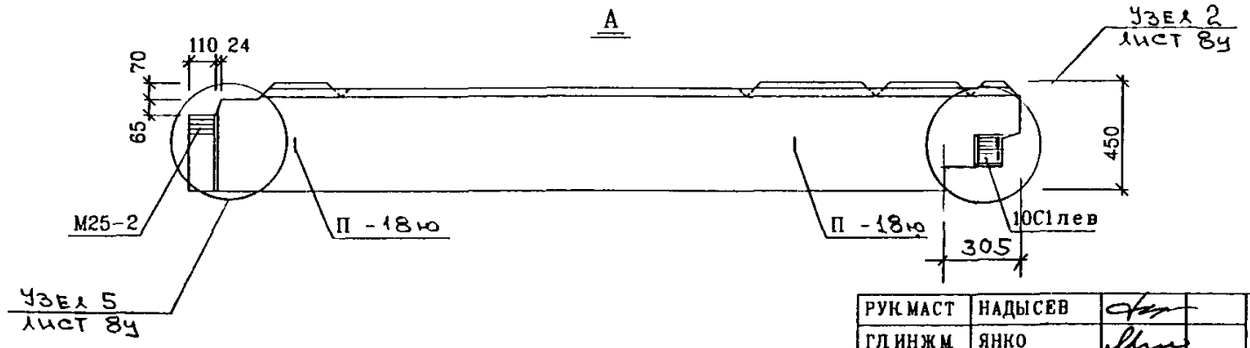

РУК.МАСТ	НАДЫСЕВ		
ГЛ.ИНЖ.М	ЯНКО		
ГАП	ЦЫГАНКОВА		
ГИП	ТЕПЛЯКОВА		
ИСПОЛНИЛ	КИРИЕНКО		
ПРОВЕРИЛ	ЖУРАВЛЕВА		
Н.КОНТР	КУРИЛИНА		

РМ-2919-02

1НТ35-90-М1-ЧС

ОБЩИЙ ВИД
ВИД С ВНУТРЕННЕЙ СТОРОНЫ

СТАДИЯ	ЛИСТ	ЛИСТОВ
Р	22	

М Н И И Т Э П
МАСТЕРСКАЯ 1

СОГЛАСОВАНО

ИНВ.N ПОДЛ. 10278-36 | ПОДПИСЬ И ДАТА | ВЗАМ. ИНВ. N

Цаут-1Н366

СОГЛАСОВАНО

Инв.N подл. | Подпись и дата | Взам. инв.N

Раскладка нижней арматуры панели

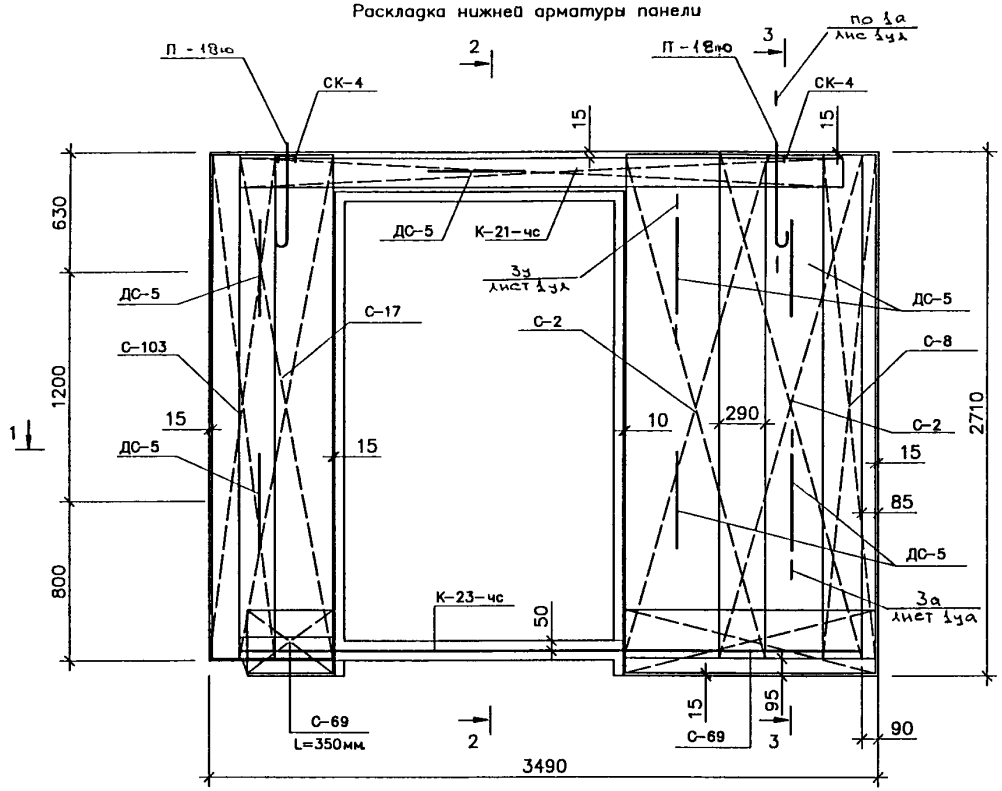

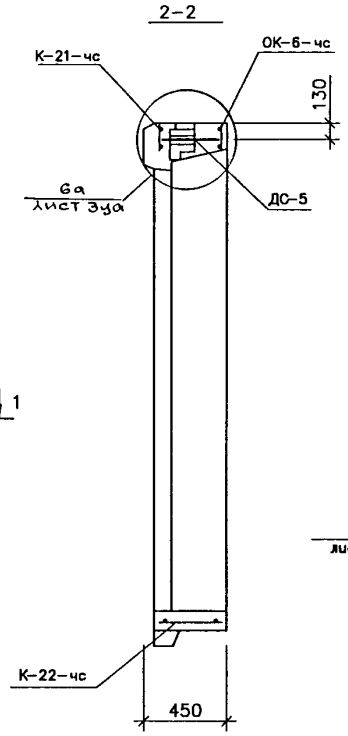

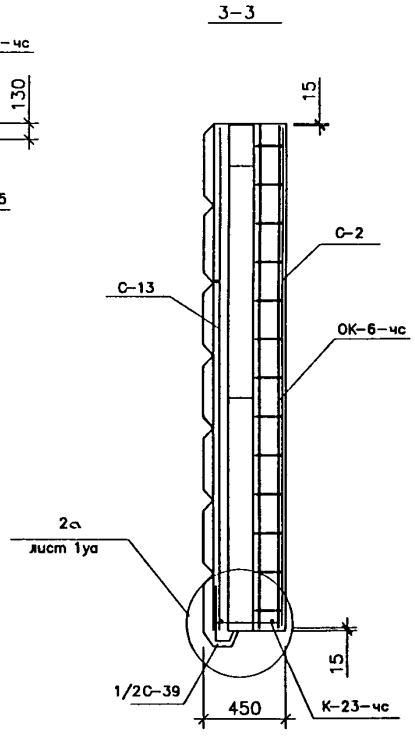

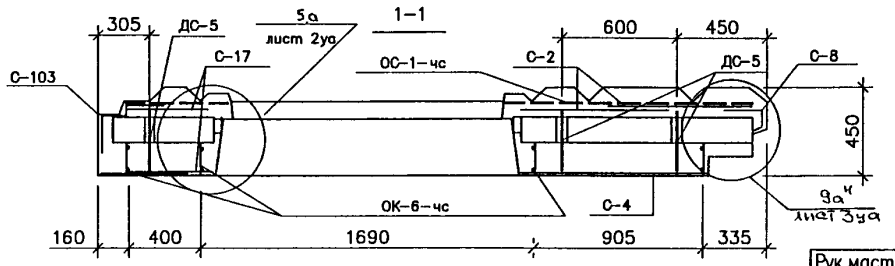

Рук.маст.	Надысев		
Гл.инж.	Янко		
ГИП	Теплякова		
Исполн.	Субботина		
Провер.	Журавлева		
Н.контр.	Алферов		

РМ-2919-02

1НТ35-90-М1-чс

Армирование

Стадия	Лист	Листов
Р	23	

МНИИТЭП
Мастерская 1

Гарт. 14366

Раскладка верхней арматуры

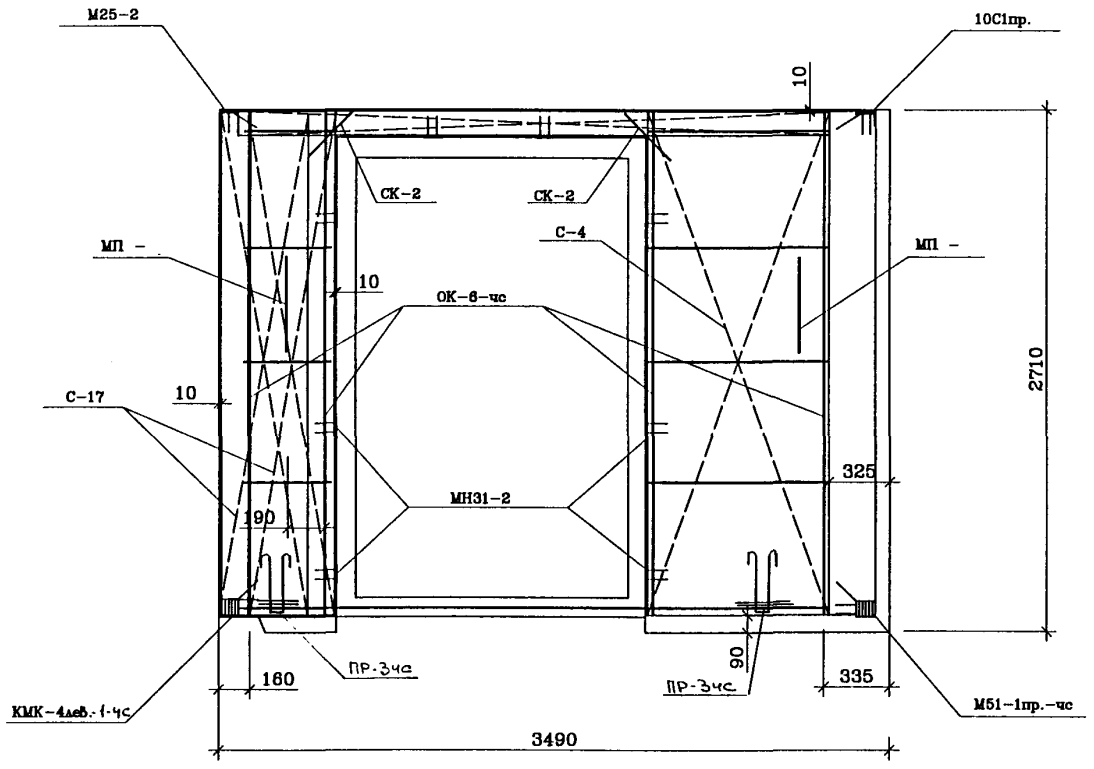

Спецификация стали				
NN п/п	Марка детали	Кол. шт.	Масса, кг.	
			Одной детали	Всех деталей
1	ОК-6-чс	1	17.11	17.11
2	С-103	1	2.28	2.28
3	С-17	3	1.47	4.44
4	ДС-5	7	1.35	9.45
5	СК-1	11	0.03	0.33
6	СК-4	2	0.32	0.64
7	Ш-1	18	0.03	0.54
8	С-8	1	2.04	2.04
9	М25-2	1	1.05	1.05
10	М51пр.-чс	1	1.82	1.82
11	10С1пр	1	1.25	1.25
12	КМК-4лев.-1-чс	1	2.12	2.12
13	СК-2	2	0.09	0.18
14	П-18ю	1	3.80	3.80
15	П-18ю	1	3.80	3.80
11	С-2	4	2.44	9.76
12	МП -5	2	1.52	3.04
13	К-21-чс	1	4.21	4.21
14	МН31-2	8	0.79	6.32
15	С-69	1.25	0.89	1.11
16	С-4	1	2.34	2.34
17	ПР-3чс	2	2.37	4.74
			Итого	85.26

СОГЛАСОВАНО

Инв.N подл. | Подпись и дата | Взам. инв.N

Рук.маст.	Надысев		
Гл.инж.	Янко		
ГИП	Теплякова		
Исполн.	Субботина		
Провер.	Журавлева		
Н.контр.	Алферов		

РМ-2919-02

1НТ35-90-М1-чс

Армирование

Стадия	Лист	Листов
Р	24	

МНИИТЭП
Мастерская 1

Карт. 1Н366

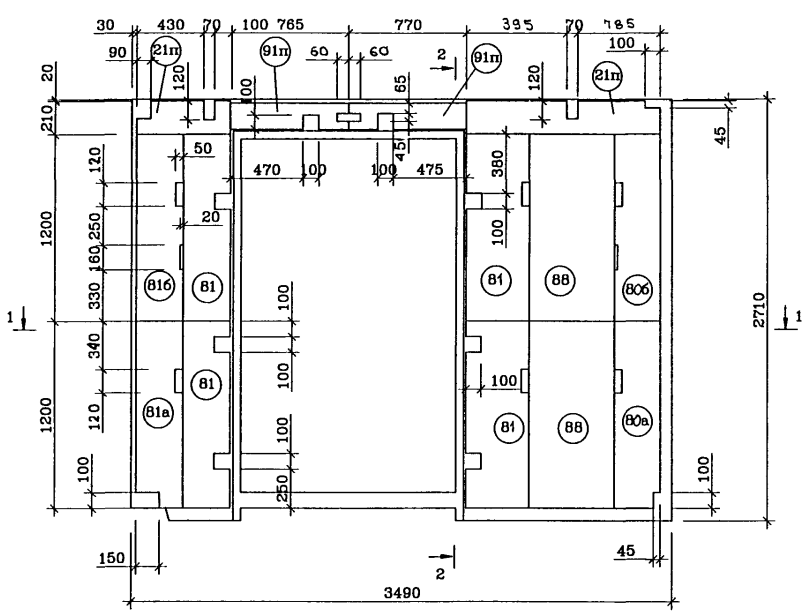

2-2

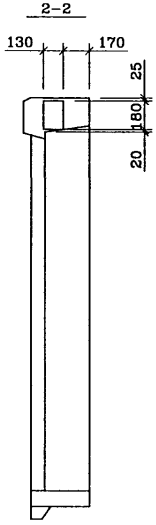

NN поз.	Размеры. мм.			Кол. шт.
	Длина	Ширина	Толщина	
81а	1200	300	130	1
816	1200	300	130	1
81	1200	300	130	4
21п	п.м.	210	130	1.85
91п	п.м.	180	130	1.54
88	1200	550	130	2
80а	1200	400	130	1
806	1200	400	130	1

1-1

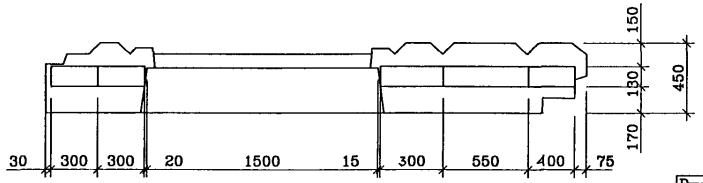

Рук.маст	Надысев		
Гл.инж.	Янко		
ГИП	Теплякова		
Исполн.	Субботина		
Провер.	Журавлева		
Н.контр.	Алферов		

РМ-2919-02

1НТ35-90-М1-чс
Раскладка утеплителя

Стадия	Лист	Листов
Р	25	

МНИИТЭП
Мастерская 1

СОГЛАСОВАНО

Инв.N подл. | Подпись и дата | Взам. инв.N

Карт. 14366

1Н59-70-М1-чс

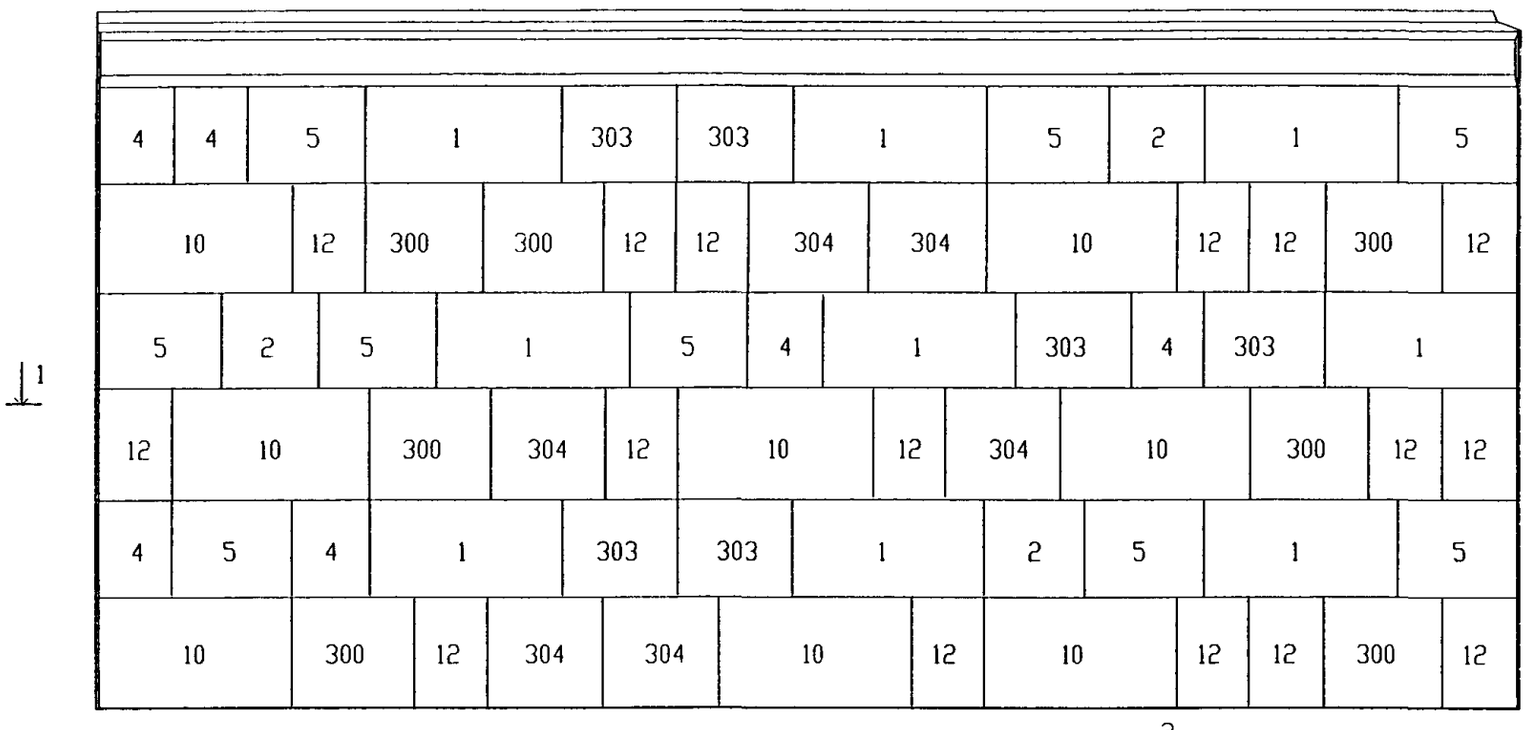

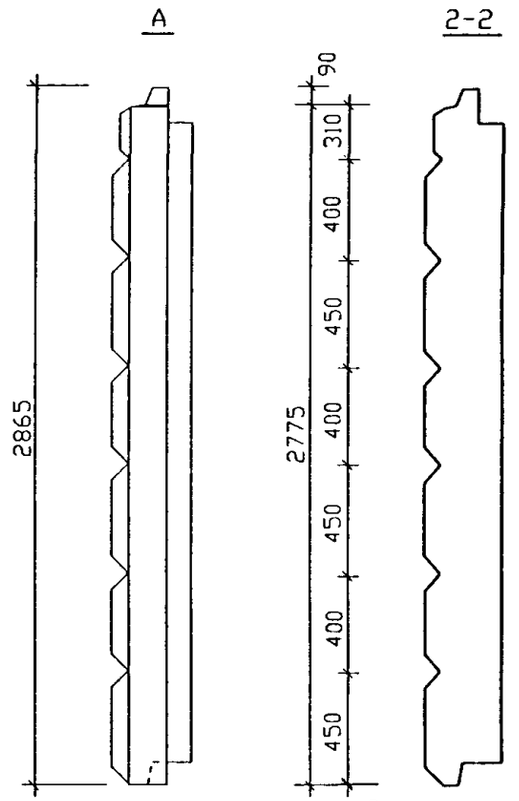

1-1

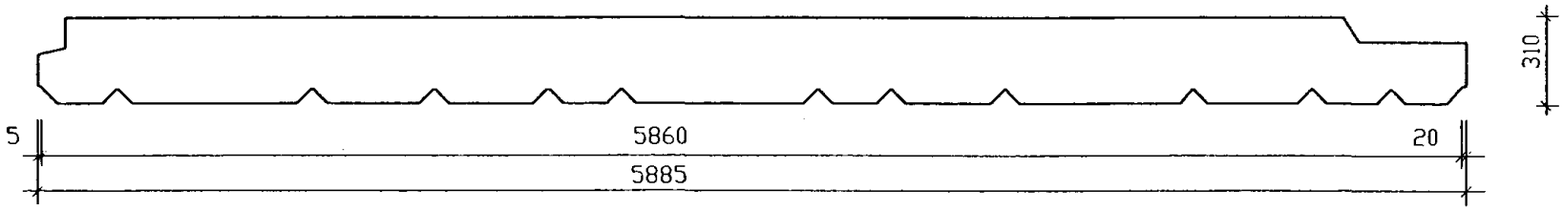

Профили сечении см. РС1-4142 вар.3

1Н59-71-М1-чс - зеркально

N N поз.	Размеры /мм/	Количество /штук/	N N поз.	Размеры /мм/	Количество /штук/
1	800х400	9	12	300х450	16
2	400х400	3	300	500х450	7
4	300х400	6	303	480х400	6
5	500х400	9	304	480х450	6
10	800х450	8			

Рук.маст.	Надысев	
Гл.инж.и.	Янко	
ГАП	Цыганкова	
ГИП	Маклакова	
ГИП	Теплякова	
Исполнил	Берестнева	
Н.контр.	Быстрова	

РМ - 2919 - 02

1Н59-70-М1-чс,
1Н59-71-М1-чс

Общий вид

стадия	лист	листов
Р	26	

МНИИТЭП
мастерская №1

Согласовано

Инв. N подл. | Подпись и дата | Взам. инв. N

10278-36

Хат. 1Н366

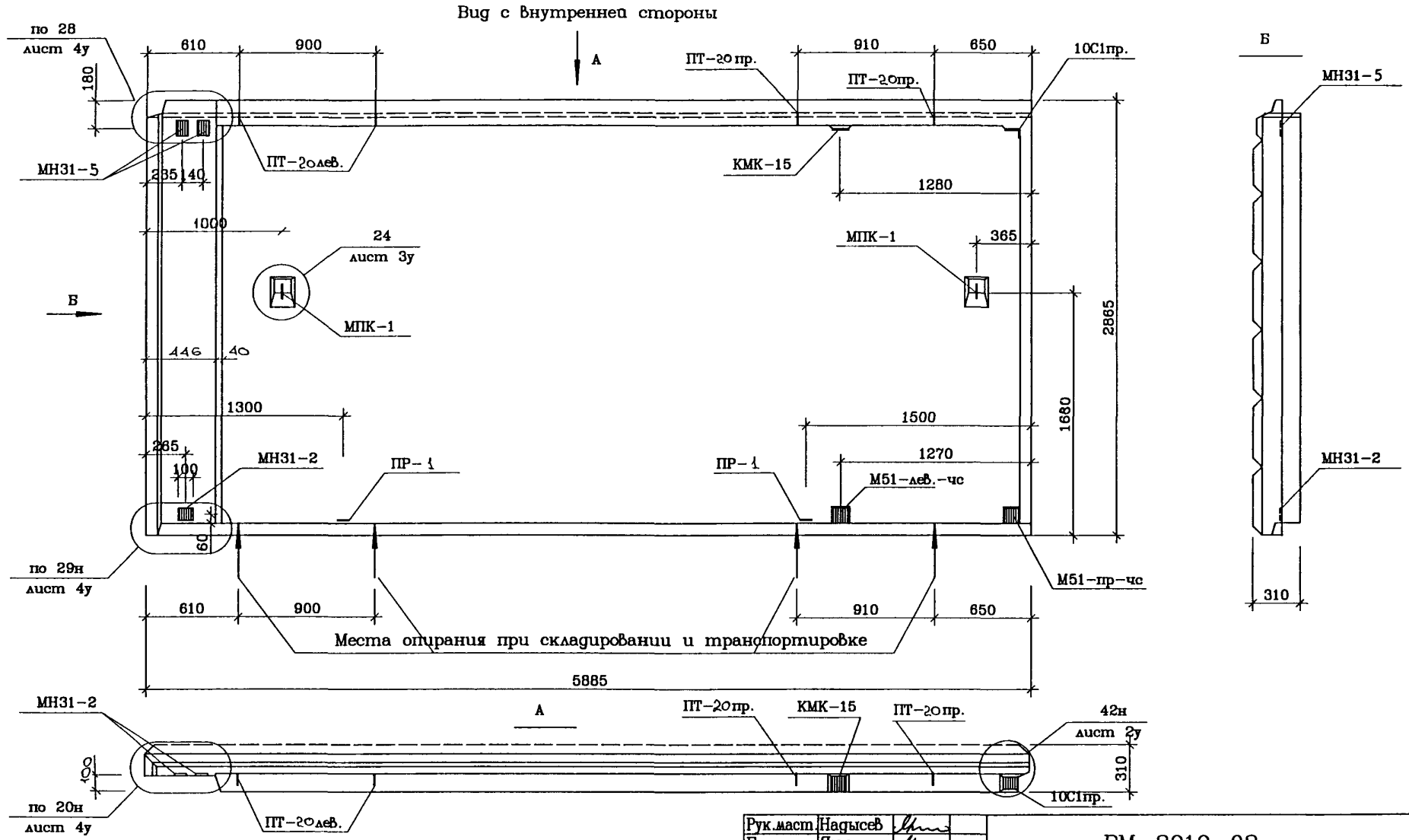

Узлы см. альбом РС1-4142 вар. 3

Рук.маст.	Надысев	
Гл.инж.	Янко	
ГАП	Цыганкова	
ГИП	Теплякова	
Исполн.	Субботина	
Провер.	Смагина	
Н.контр.	Маклакова	

РМ-2919-02

1Н59-70-М1-чс
Общий вид

Стадия	Лист	Листов
Р	27	

МНИИТЭП
Мастерская 1

СОГЛАСОВАНО

Инв.N подл. | Подпись и дата | Взам. инв.N

Харт. 14366

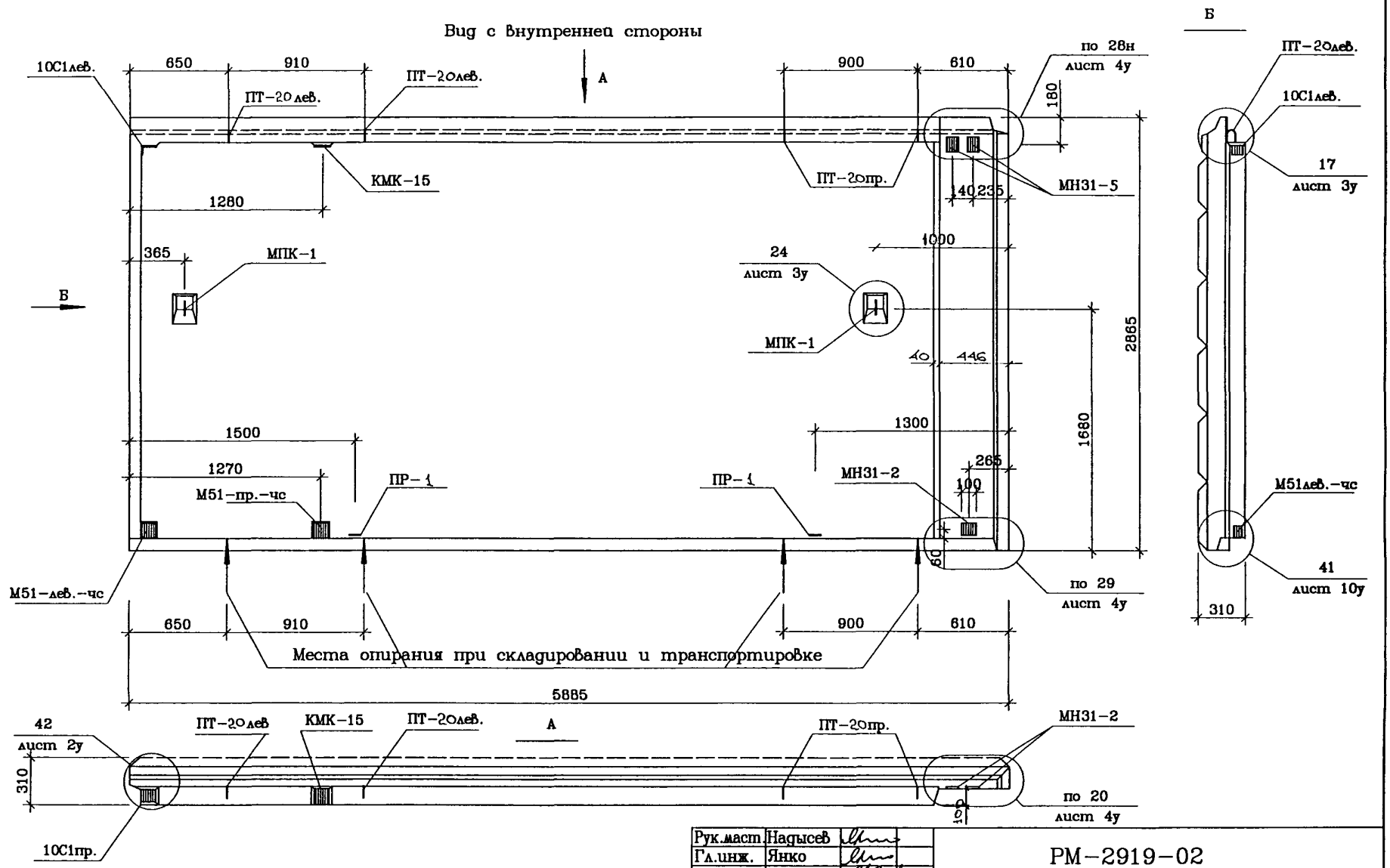

Узлы см. альбом РС1-4142 вып.3

Рук.маст.	Надысев		
Гл.инж.	Янко		
ГАП	Цыганкова		
ГИП	Теплякова		
Исполн.	Субботина		
Провер.	Смагина		
Н.контр.	Маклакова		

РМ-2919-02

1Н59-71-М1-чс
Общий вид

Стадия	Лист	Листов
Р	28	

МНИИТЭП
Мастерская 1

СОГЛАСОВАНО

Инв.N подл. 1027835 | Подпись и дата | Взам. инв.N

Карт. 1Н366

Раскладка нижней арматуры панели 1Н59-70-М1-чс

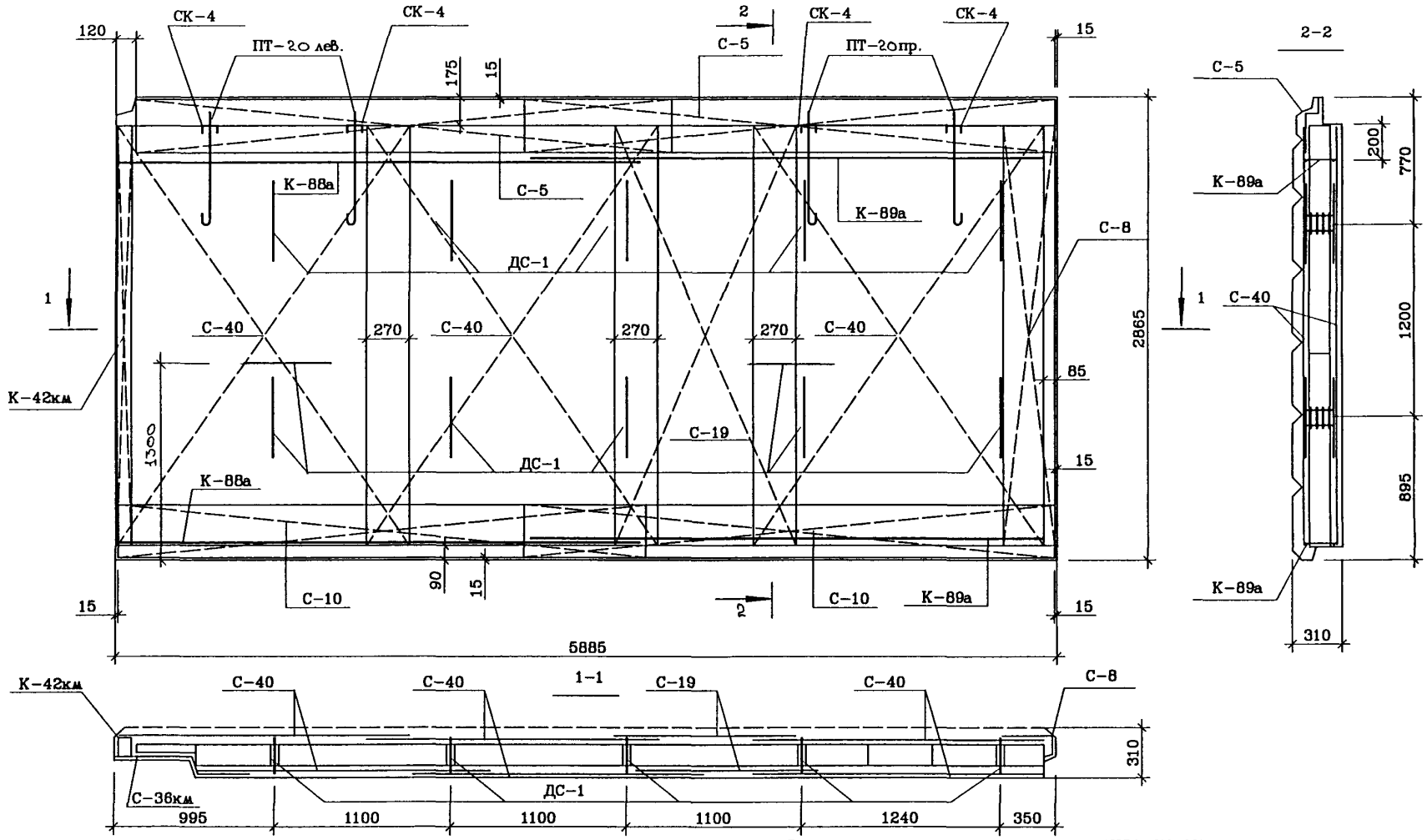

Раскладка нижней арматуры панели 1Н59-71-М1-чс – зеркальна

Рук.маст.	Надысев		РМ-2919-02
Гл.инж.	Янко		
ГИП	Теплякова		1Н59-70-М1-чс 1Н59-71-М1-чс Армирование
Исполн.	Субботина		
Провер.	Журавлева		
Н.контр.	Алферов		

Стадия	Лист	Листов
Р	29	

МНИИТЭП
Мастерская 1

СОГЛАСОВАНО

Инв.N подл. | Подпись и дата | Взам. инв.N

Карт. 1Н366

Раскладка верхней арматуры панели 1Н59-70-М1-чс

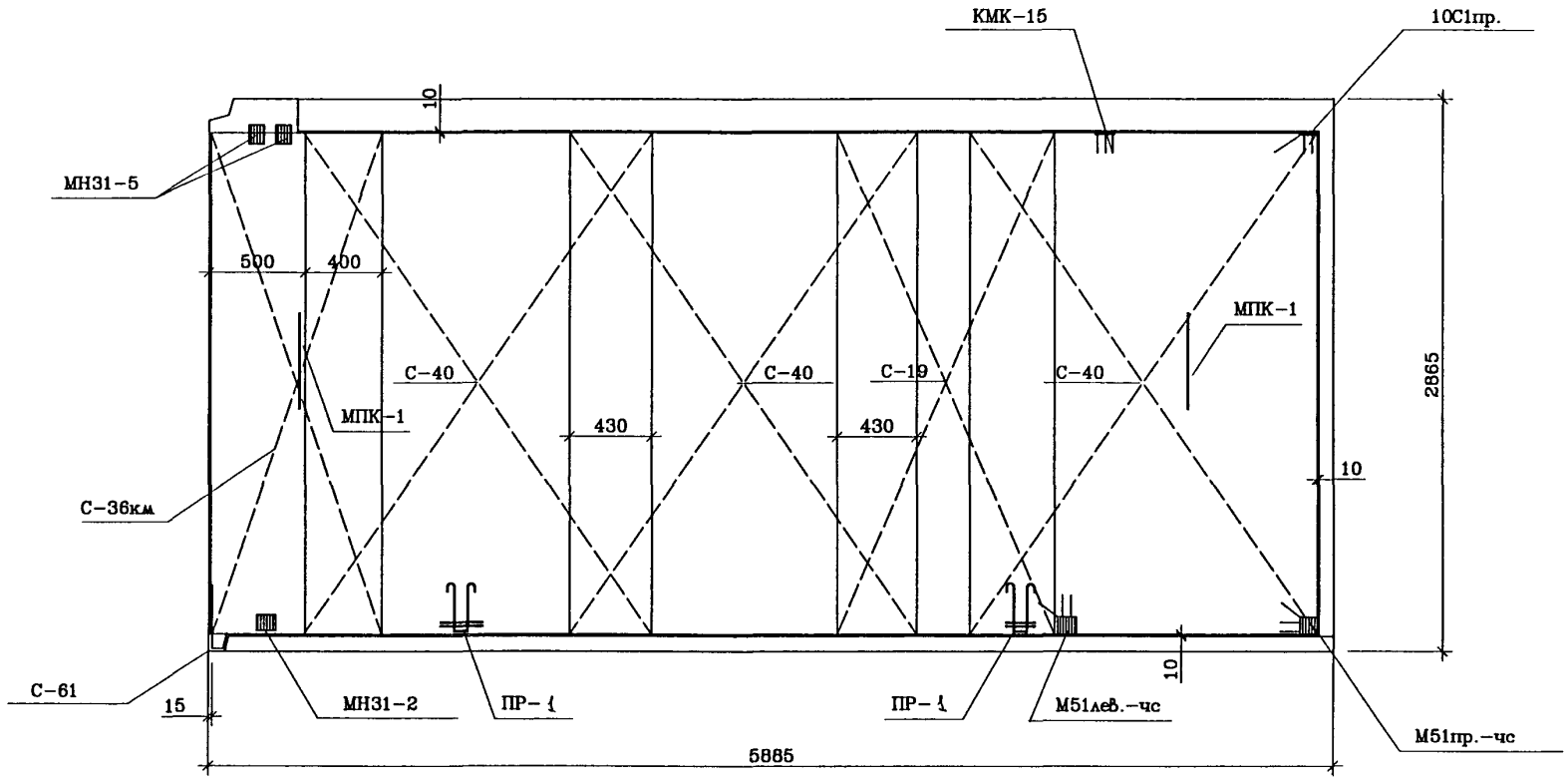

Раскладка верхней арматуры панели 1Н59-71-М1-чс – зеркальна

Рук.маст.	Надысев		
Гл.инж.	Янко		
ГИП	Теплякова		
Исполн.	Субботина		
Провер.	Журавлева		
Н.контр.	Алферов		

РМ-2919-02

1Н59-70-М1-чс
1Н59-71-М1-чс
Армирование

Стадия	Лист	Листов
Р	30	

МНИИТЭП
Мастерская 1

Инв.N подл. | Подпись и дата | Взам. инв.N

Согласовано

Арт. 1Н366

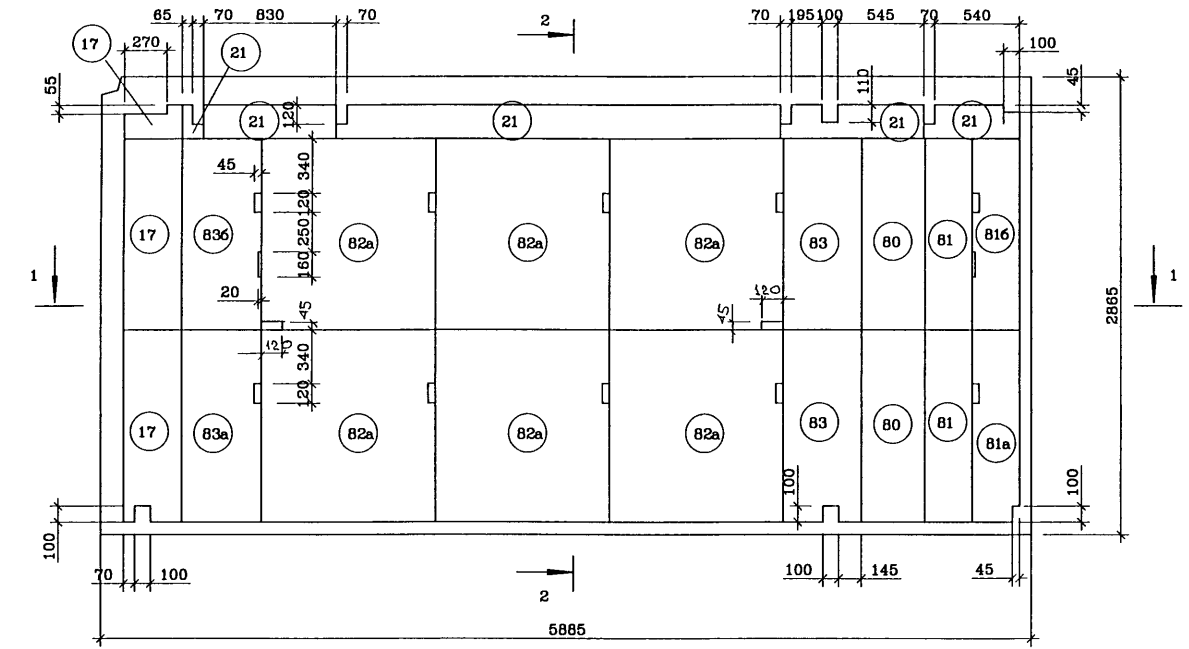

Раскладка утеплителя панели 1Н59-71-М1-зеркальна

Рук.маст.	Надысев		
Гл.инж.	Янко		
ГИП	Теплякова		
Исполн.	Субботина		
Провер.	Журавлева		
Н.контр.	Алферов		

РМ-2919-02

1Н59-70-М1-чс
1Н59-71-М1-чс
Раскладка утеплителя

Стадия	Лист	Листов
Р	31	

МНИИТЭП
Мастерская 1

Инв.N подл. | Подпись и дата | Взам. инв.N

Альбом 1Н366

Спецификация стали				
NN поз.	Марка детали	Кол. шт.	Масса, кг. Одной детали	Всех деталей
1	К-42км	1	1.51	1.51
2	К-88и	2	3.19	6.38
3	К-89	2	3.05	6.10
4	С-5	2	3.89	7.78
5	С-8	1	2.04	2.04
6	С-10	2	2.25	4.50
7	С-19	2	3.80	7.60
8	М51пр.-чс	1	1.82	1.82
	М51л.-чс	1	1.82	1.82
9	ДС-1	12	1.07	12.84
10	Ш-1	28	0.03	0.84
11	СК-4	4	0.32	1.28
12	ПТ-20лев	2	6.62	13.24
	ПТ-20пр	2	6.62	13.24
13	С-40	6	5.88	35.28
14	С-61	1	0.19	0.19
15	КМК-15	1	0.86	0.86
16	ПР-1	2	3.98	7.96
17	СК-2	4	0.09	0.36
18	КР	2	0.47	0.94
19	СК-1	30	0.03	0.90
20	С-36км	1	3.24	3.24
21	МПК-1	2	1.12	2.24
22	10С1пр.	1	1.25	1.25
23	МН31-5	2	0.91	1.82
24	МН31-2	1	0.79	0.19
25				
			Итого	136.22

NN поз.	Размеры, мм. Длина	Ширина	Толщина	Кол. шт.
82а	1200	1100	130	6
83а	1200	500	130	1
83б	1200	500	130	1
83	1200	500	130	2
80	1200	400	130	2
81а	1200	300	130	1
81б	1200	300	130	1
21п	п.м.	210	130	5.30
17	1200	365	50	2
17п	п.м.	365	50	0.21
81	1200	300	130	2

СОГЛАСОВАНО

Инв.N подл.	Подпись и дата	Взам. инв.N
1027835		

Рук.маст.	Надысев	
Гл.инж.	Янко	
ГИП	Теплякова	
Исполн.	Субботина	
Провер.	Журавлева	
Н.контр.	Алферов	

РМ-2919-02

1Н59-70-М1-чс
1Н59-71-М1-чс
Спецификация стали

Стадия	Лист	Листов
Р	32	

МНИИТЭП
Мастерская 1

Карт. 1Н366

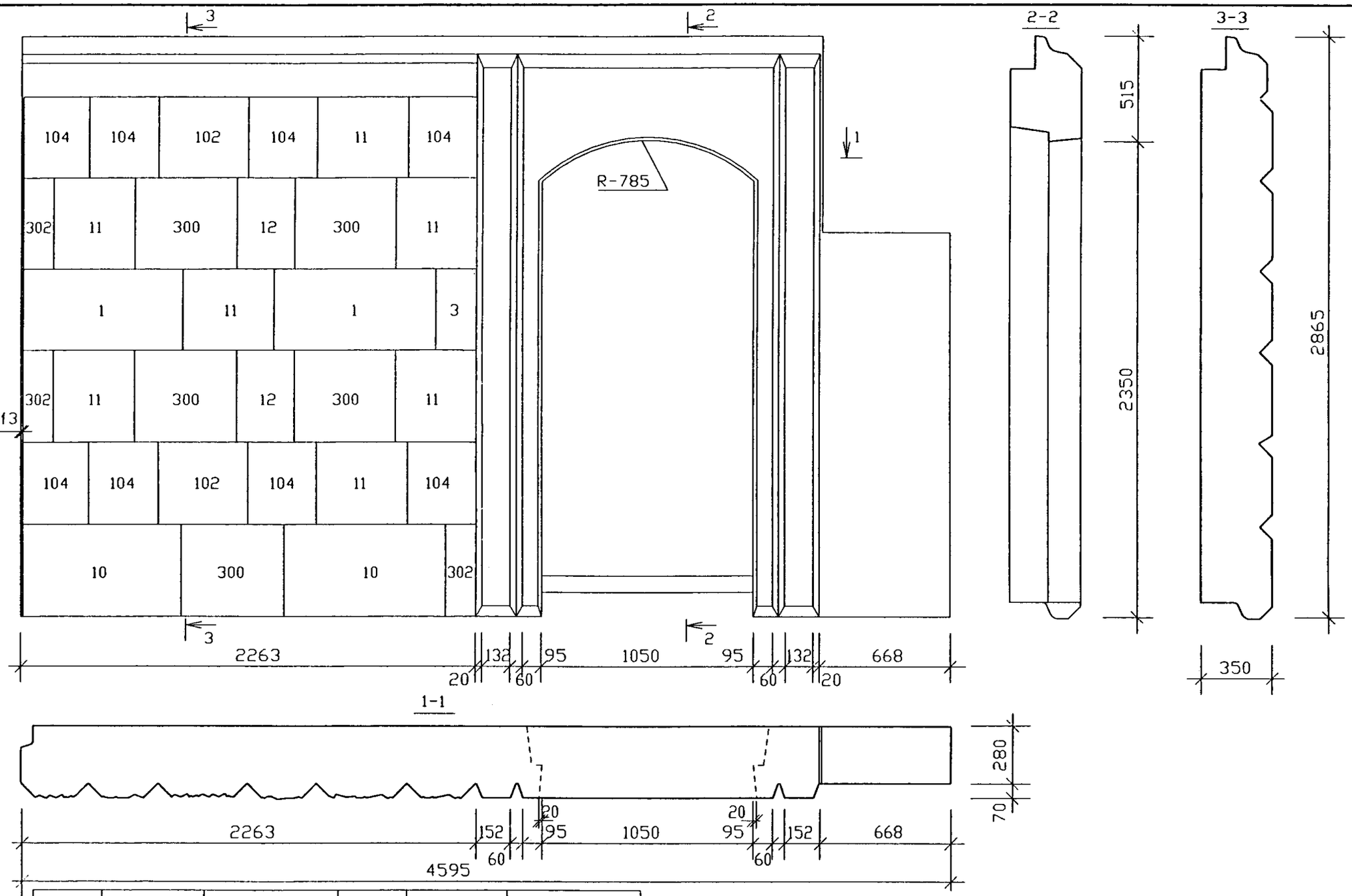

N N ПОЗ.	РАЗМЕРЫ /мм/	КОЛИЧЕСТВО /штук/			
			12	450x300	2
			102	440x400	2
1	400x800	2	104	400x340	8
3	400x200	1	300	500x450	5
10	800x450	2	302	450x150	3
11	450x400	7			

РУК.МАСТ.	НАДЫСЕВ	
ГЛ.ИНЖ.М.	ЯНКО	
ГАП	ЦЫГАНКОВА	
ГИП	МАКЛАКОВА	
ГИП	ТЕПЛЯКОВА	
ИСПОЛНИЛ	БЕРЕСТНЕВА	
Н.КОНТР.	БЫСТРОВА	

РМ-2919-02

1Н46-70-М1-ЧС
Общий вид

стадия	лист	листов
Р	33	

МНИИТЭП
мастерская N1

СОГЛАСОВАНО

Инв. N подл. 1027835 | Подпись и дата | Взам. инв. N

Карт. 1Н366

ВИД С ВНУТРЕННЕЙ СТОРОНЫ

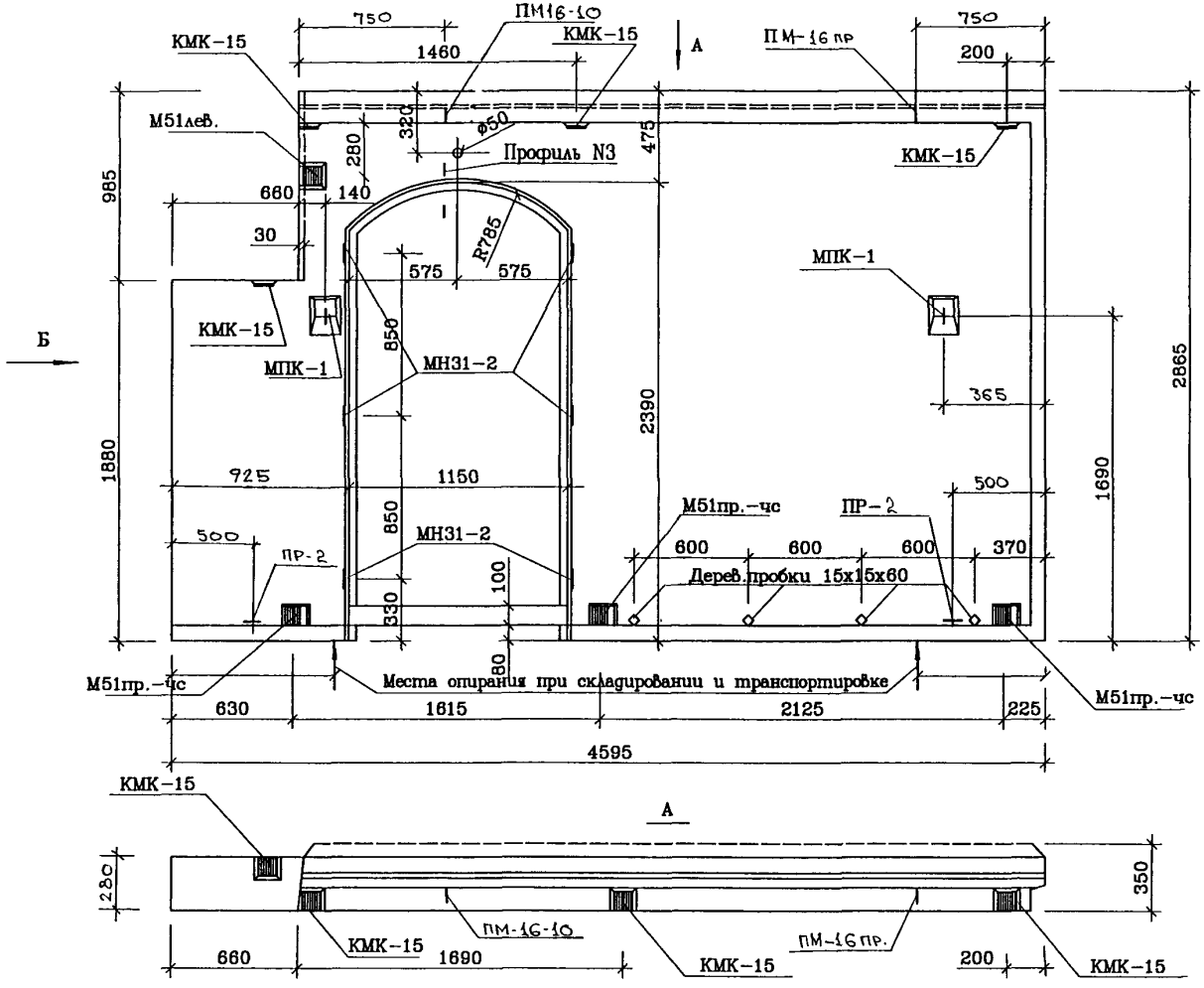

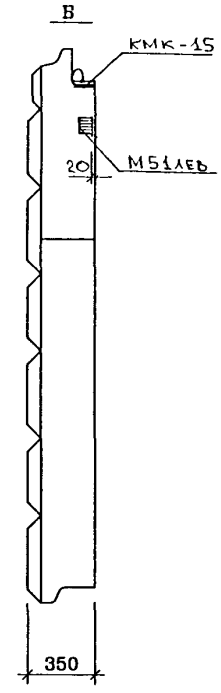

Б

СОГЛАСОВАНО

Инв.N подл. | Подпись и дата | Взам. инв.N

Рук.маст.	Надысев		
Гл.инж.	Янко		
ГАП	Цыганкова		
ГИП	Теплякова		
Исполн.	Субботина		
Провер.	Смагина		
Н.контр.	Маклакова		

РМ-2919-02

1Н46-70-М1-чс

Общий вид

Стадия	Лист	Листов
Р	34	

МНИИТЭП

Мастерская 1

Инв. 1Н366

Раскладка нижней арматуры

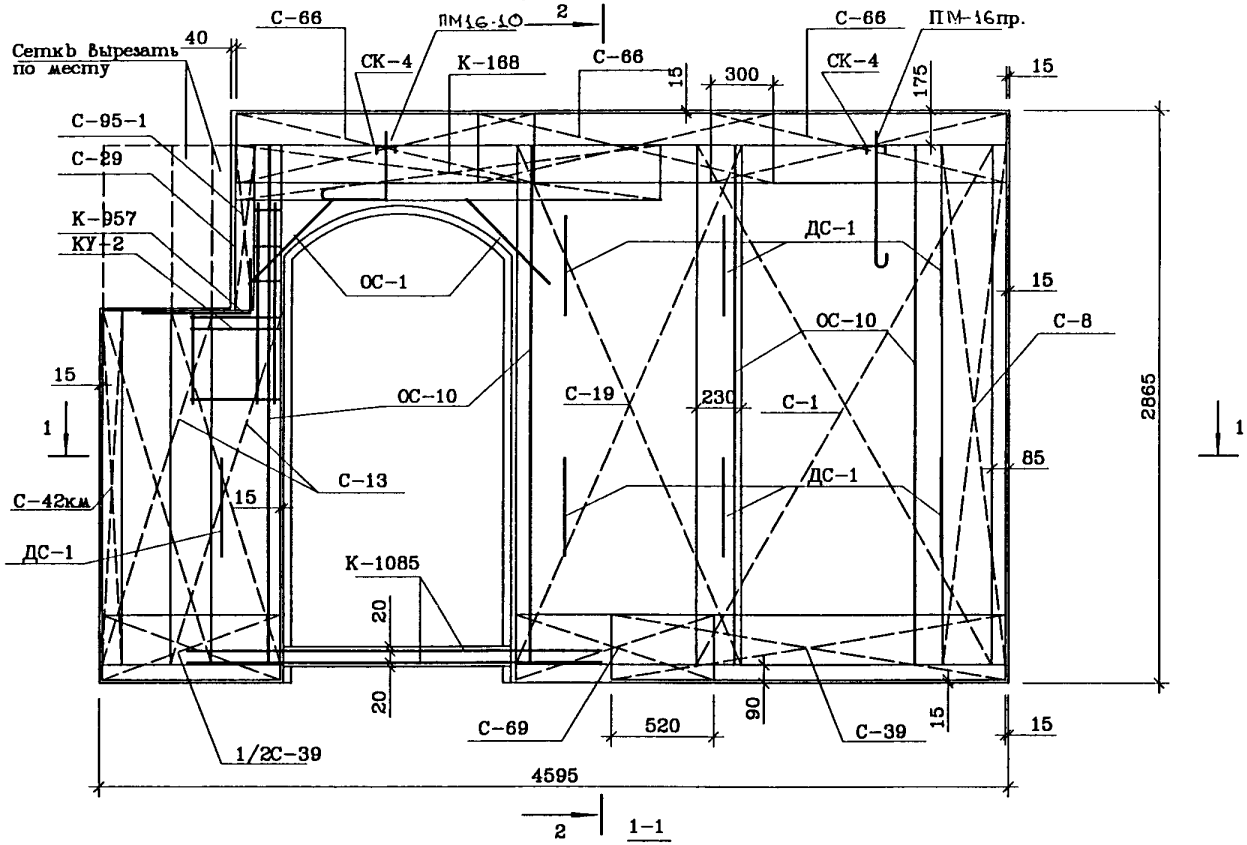

2-2

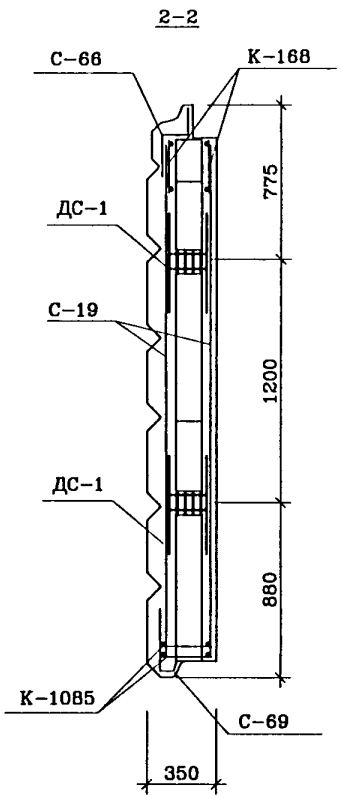

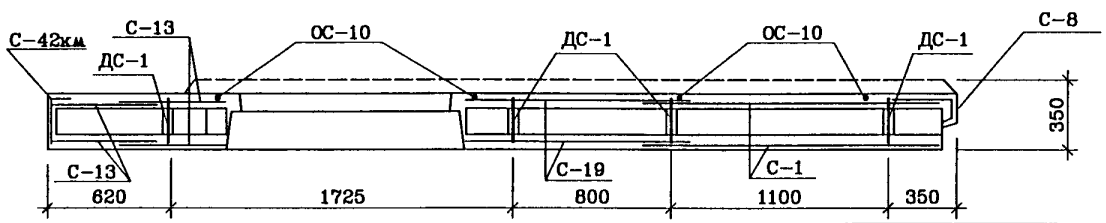

Рук.маст.	Надысев		
Гл.инж.	Янко		
ГИП	Теплякова		
Исполн.	Субботина		
Провер.	Журавлева		
Н.контр.	Алферов		

РМ-2919-02

1Н46-70-М1-чс
Армирование

Стадия	Лист	Листов
Р	35	

МНИИТЭП
Мастерская 1

Согласовано

Инв.N подл. | Подпись и дата | Взам. инв.N

Инв. 14366

Раскладка верхней арматуры

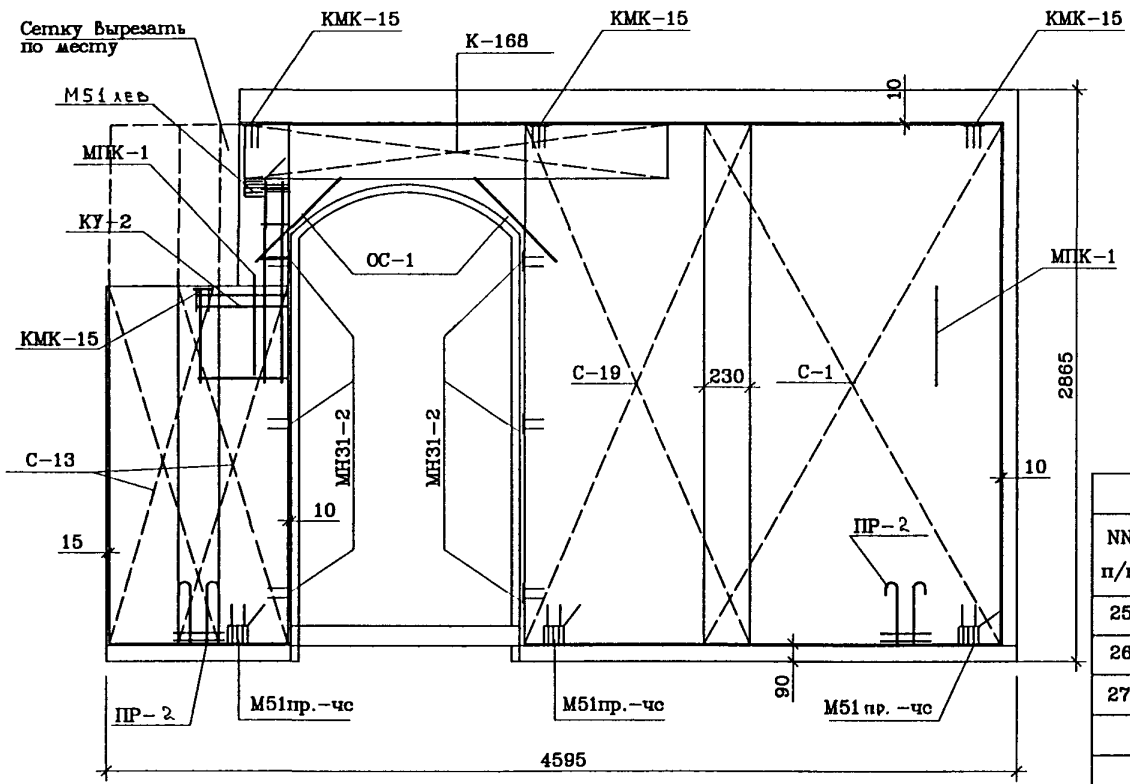

Спецификация стали

NN п/п	Марка детали	Кол. шт.	Масса, кг. Одной детали	Масса, кг. Всех деталей
25	МН31-2	6	0.79	4.74
26	ОС-1	2	0.30	0.60
27	С-8	1	2.04	2.04
			Итого	90.41

Спецификация стали

NN п/п	Марка детали	Кол. шт.	Масса, кг. Одной детали	Масса, кг. Всех деталей
1	С-1	2	4.87	9.74
2	С-19	2	3.80	7.60
3	С-39	1.50	1.36	2.04
4	С-13	4	1.87	7.48
5	ДС-1	7	1.07	7.49
6	СК-1	33	0.03	0.99
7	СК-4	2	0.32	0.64
8	Ш-1	18	0.03	0.54
9	С-66	3	1.73	5.19
10	КУ-2	2	1.05	2.10
11	М51пр.-чс	3	1.82	5.46
12	М51 лев.	1	1.20	1.20
13	КМК-15	4	0.86	3.44
14	ПР-2	2	3.10	6.20
15	ОС-10	4	0.58	2.32
16	ПМ-16пр.	1	3.80	3.80
17	ПМ16-10	1	3.80	3.80
18	С-95-1	1	0.44	0.44
19	С-42км	1	1.51	1.51
20	К-1085	2	1.81	3.62
21	МПК-1	2	1.12	2.24
22	С-29	1	0.43	0.43
23	К-168	2	2.00	4.00
24	К-957	1	0.77	0.77

Рук.маст.	Надысев	
Гл.инж.	Янко	
ГИП	Теплякова	
Исполн.	Субботина	
Провер.	Журавлева	
Н.контр.	Алферов	

РМ-2919-02

1Н46-70-М1-чс
Армирование

Стадия	Лист	Листов
Р	36	

МНИИТЭП
Мастерская 1

СОГЛАСОВАНО

Инв.N подл. | Подпись и дата | Взам. инв.N

Карт. 14366

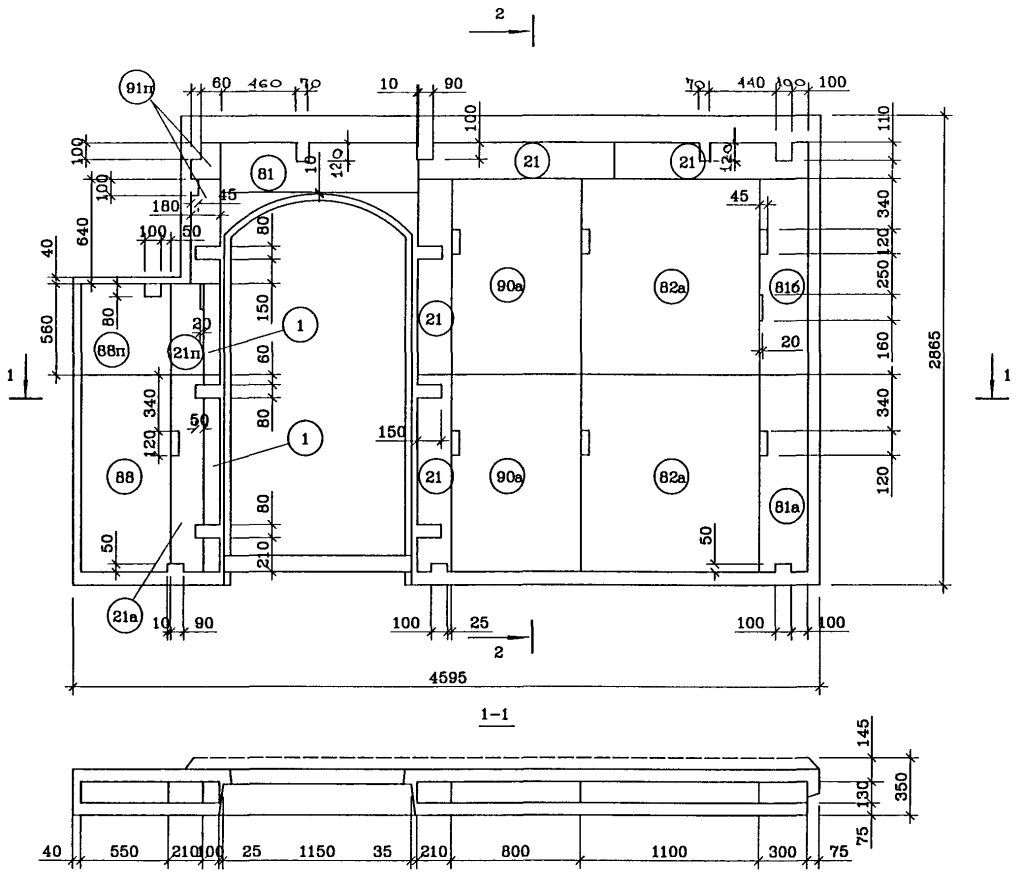

NN поз.	Размеры, мм. Длина	Ширина	Толщина	Кол. шт.
91	п.м.	180	130	0.85
82а	1200	1100	130	2
21	1200	210	130	4
90а	1200	800	130	1
81а	1200	300	130	1
81б	1200	300	130	1
21а	1200	210	130	1
21п	п.м.	210	130	0.56
88п	п.м.	550	130	0.56
1	п.м.	100	130	1.76
88	1200	550	130	1
81	1200	300	130	1

СОГЛАСОВАНО

Инв.N подл. | Подпись и дата | Взам. инв.N

Рук.маст.	Надысев	
Гл.инж.	Янко	
ГИП	Теплякова	
Исполн.	Субботина	
Провер.	Журавлева	
Н.контр.	Алферов	

РМ-2919-02

1Н46-70-М1-чс

Раскладка арматуры

Стадия	Лист	Листов
Р	37	

МНИИТЭП

Мастерская 1

Чарт. 1Н366

ВИД С НАРУЖНОЙ СТОРОНЫ

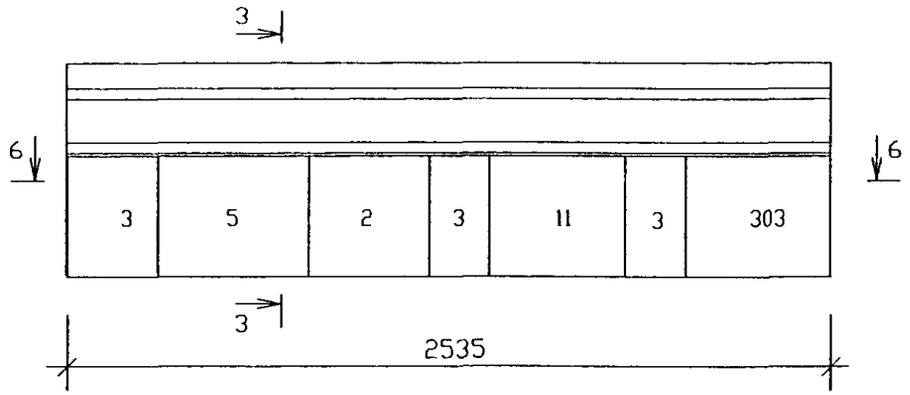

3-3

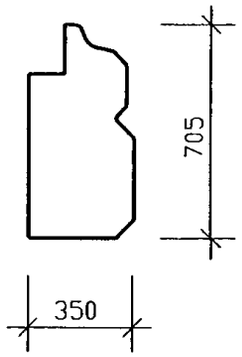

6-6



N N ПОЗ.	РАЗМЕРЫ /мм/	КОЛИЧЕСТВО /штук/	11	450x400	1
			303	480x400	1
2	400x400	2			
3	400x200	2			
5	500x400	1			

РУК.МАСТ.	НАДЫСЕВ	
ГЛ.ИНЖ.М.	ЯНКО	
ГАП	ЦЫГАНКОВА	
ГИП	МАКЛАКОВА	
ГИП	ТЕПЛЯКОВА	
ИСПОЛНИЛ	БЕРЕСТНЕВА	
Н.КОНТР.	БЫСТРОВА	

РМ - 2919 - 02

1Н25-70-М1-ЧС
Общий вид

стадия	лист	листов
Р	38	

МНИИТЭП
мастерская N1

СОГЛАСОВАНО

Инв. N подл. 1027835 | Подпись и дата | Взам. инв. N

Карт. 1Н366

Вид с внутренней стороны

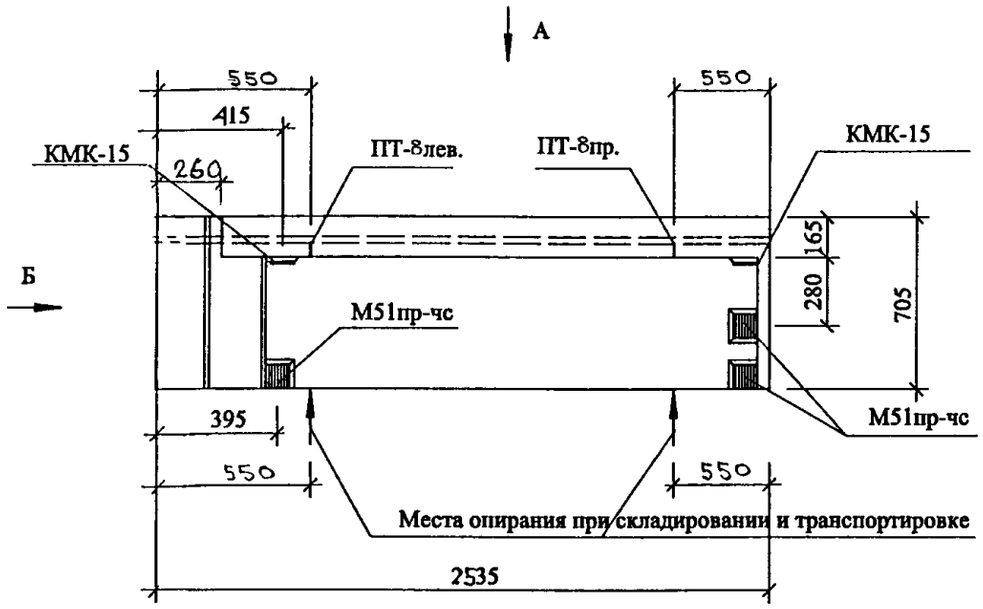

Вид Б

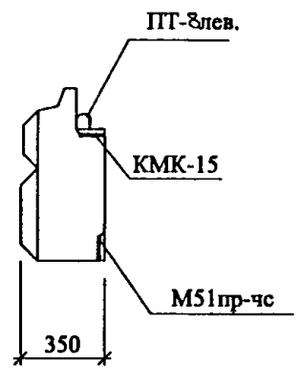

Вид А

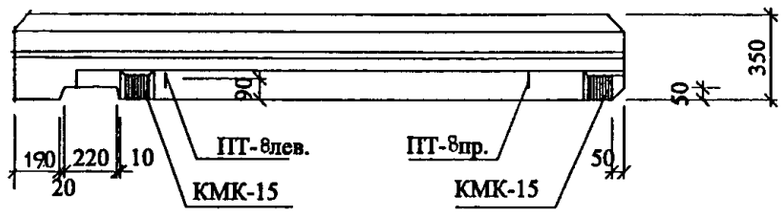

РУК.МАСТ.	НАДЫСЕВ		
ГЛ.ИНЖ.М.	ЯНКО		
ГАП	ЦЫГАНКОВА		
ГИП	ТЕПЛЯКОВА		
ИСПОЛНИЛ	СУББОТИНА		
ПРОВЕРИЛ	СМАГИНА		
Н.КОНТР.	МАКЛАКОВА		

РМ-2919-02

1Н25-70-М1-ЧС
Общий вид

СТАДИЯ	ЛИСТ	ЛИСТОВ
Р	39	

МНИИТЭП
Мастерская 1

Инв. № подл. | Подп. и дата | Взам. инв. №

Инв. № 14366

Раскладка нижней арматуры

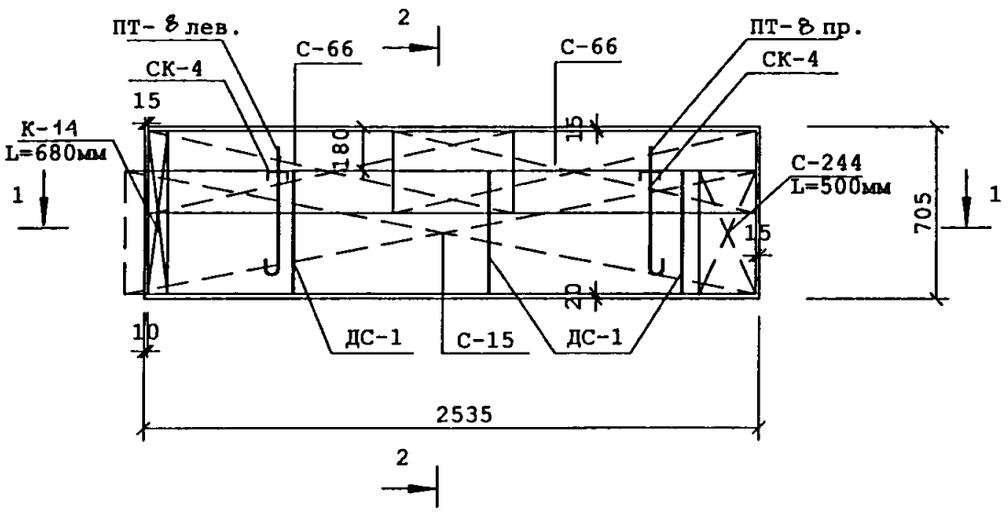

2-2

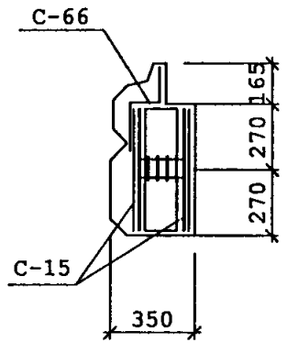

1-1

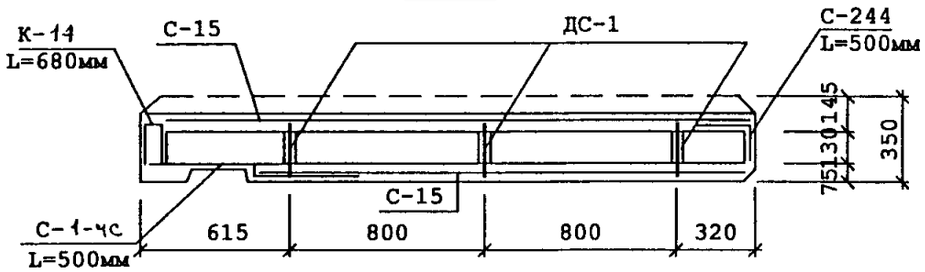

Раскладка верхней арматуры

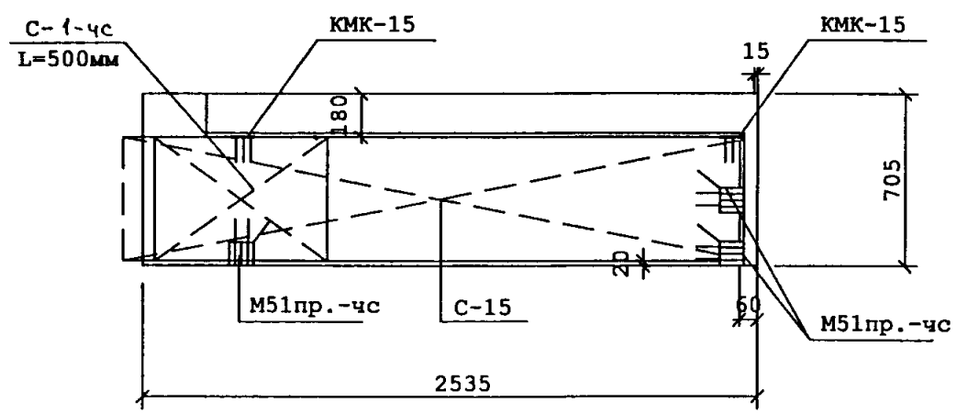

Спецификация стали				
NN п/п	Марка детали	Кол. шт.	Масса, кг. Одной детали	Масса, кг. Всех деталей
1	К-14 L=680мм		1.80	0.60
2	С-15	2	2.04	4.08
3	ДС-1	3	1.07	3.21
4	ПТ-8 пр	1	0.79	0.79
5	ПТ-8 лев	1	0.79	0.79
6	СК-1	15	0.03	0.45
7	СК-4	2	0.32	0.64
8	Ш-1	6	0.03	0.18
9	С-1-чс L=500мм		2.37	0.46
10	М51пр-чс	3	1.82	5.46
11	КМК-15	2	0.86	1.72
12	С-244 L=500мм		1.16	0.23
13	С-66	2	1.73	3.46
			Итого	22.07

РУК.МАСТ.	НАДЫСЕВ		
ГЛ.ИНЖ.М.	ЯНКО		
ГИП	ТЕПЛЯКОВА		
ИСПОЛНИЛ	СУББОТИНА		
ПРОВЕРИЛ	ЖУРАВЛЕВА		
Н.КОНТР.	АЛФЕРОВ		

РМ-2919-02

1Н25-70-М1-ЧС
Армирование

СТАДИЯ	ЛИСТ	ЛИСТОВ
Р	40	

МНИИТЭП
Мастерская 1

Карт. 14366

Арх. п 1627835

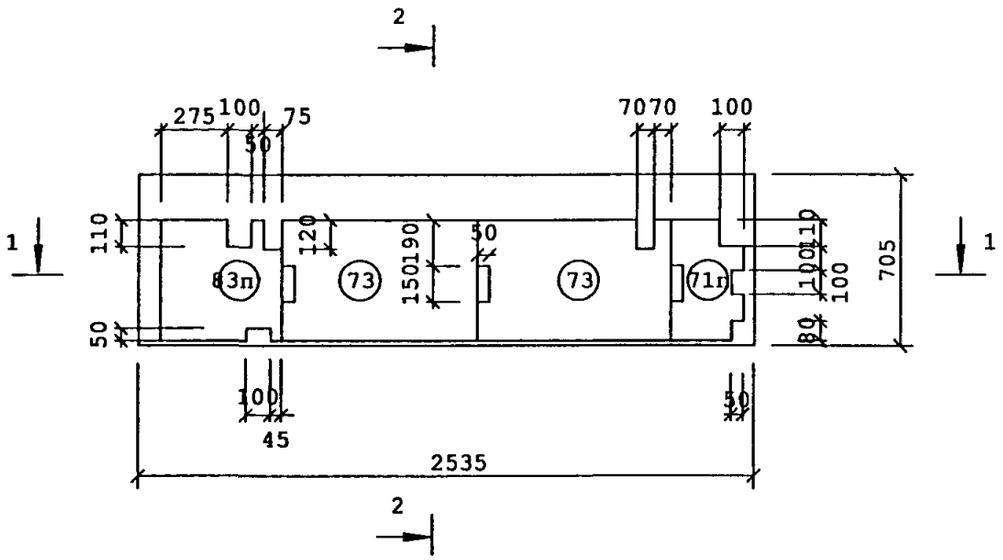

2-2

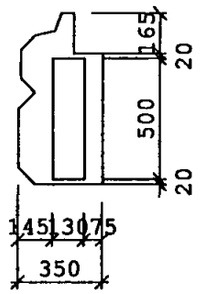

1-1

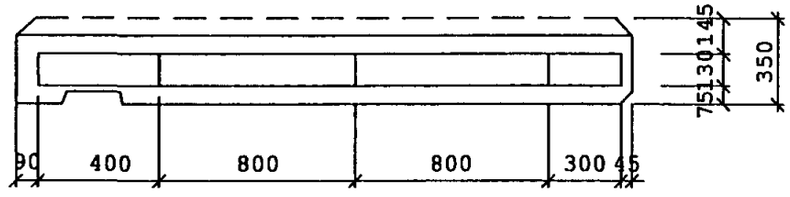

NN поз.	Размеры. мм.			Кол. шт.
	Длина	Ширина	Толщина	
73	800	500	130	2
71п	п.м.	300	130	0.50
83п	п.м.	500	130	0.50

РУК.МАСТ.	НАДЫСЕВ		
ГЛ.ИНЖ.М.	ЯНКО		
ГИП	ТЕПЛЯКОВА		
ИСПОЛНИЛ	СУББОТИНА		
ПРОВЕРИЛ	ЖУРАВЛЕВА		
Н.КОНТР.	АЛФЕРОВ		

РМ-2919-02

1Н25-70-М1-ЧС
Раскладка утеплителя

СТАДИЯ	ЛИСТ	ЛИСТОВ
Р	11	

МНИИТЭП
Мастерская 1

Инв. № подл. | Подп. и дата | Взам. инв. №

Инв. 1Н366

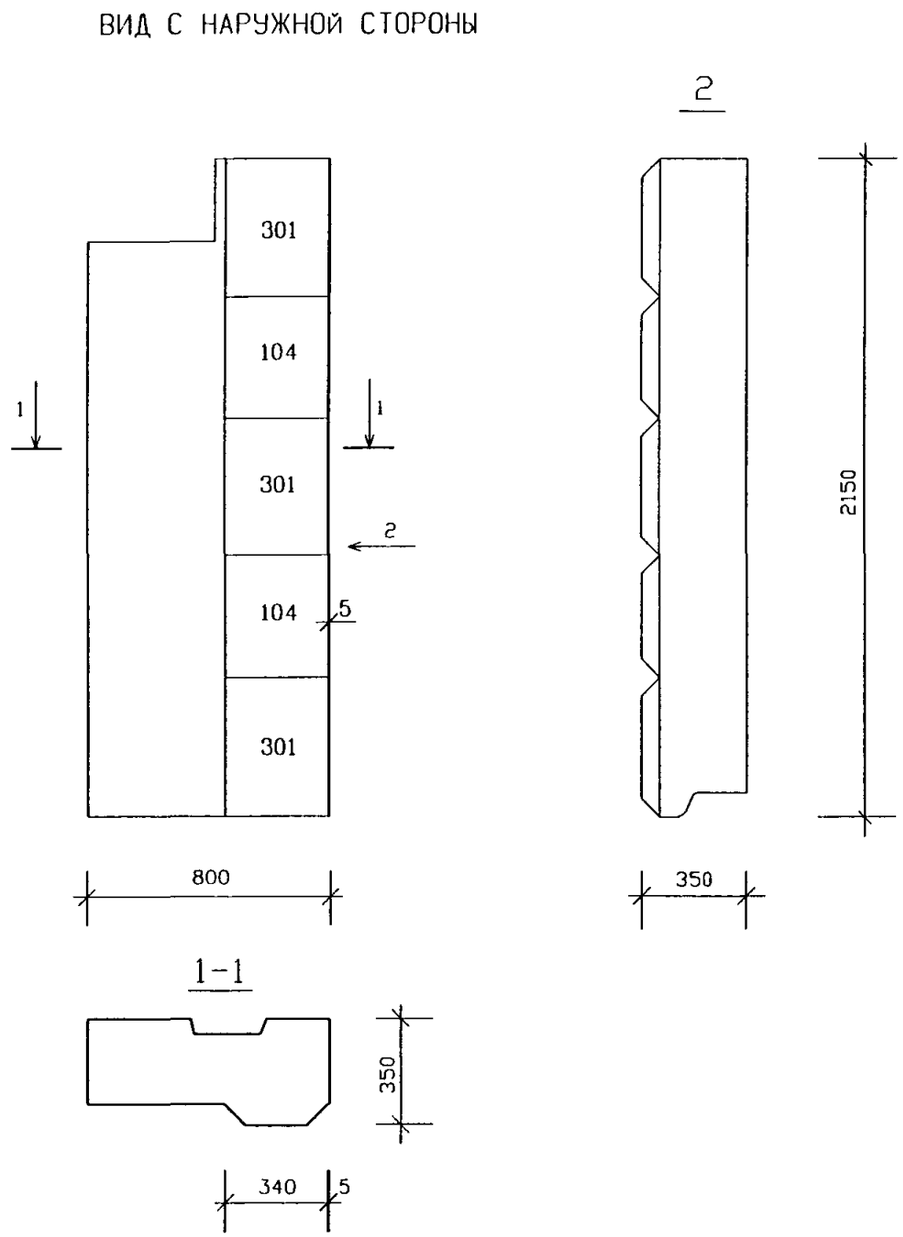

N N ПОЗ.	РАЗМЕРЫ /мм/	КОЛИЧЕСТВО /штук/			
104	400x340	2			
301	450x340	3			

РУК.МАСТ.	НАДЫСЕВ	
ГЛ.ИНЖ.М.	ЯНКО	
ГАП	ЦЫГАНКОВА	
ГИП	МАКЛАКОВА	
ГИП	ТЕПЛЯКОВА	
ИСПОЛНИЛ	БЕРЕСТНЕВА	
Н.КОНТР.	БЫСТРОВА	

РМ - 2919 - 02

1Н08-70-М1-ЧС
Общий вид

стадия	лист	листов
Р	42	

МНИИТЭП
мастерская N1

СОГЛАСОВАНО

Инв. N подл. 1027835 | Подпись и дата | Взам инв. N

Карт. 14366

Вид с внутренней стороны

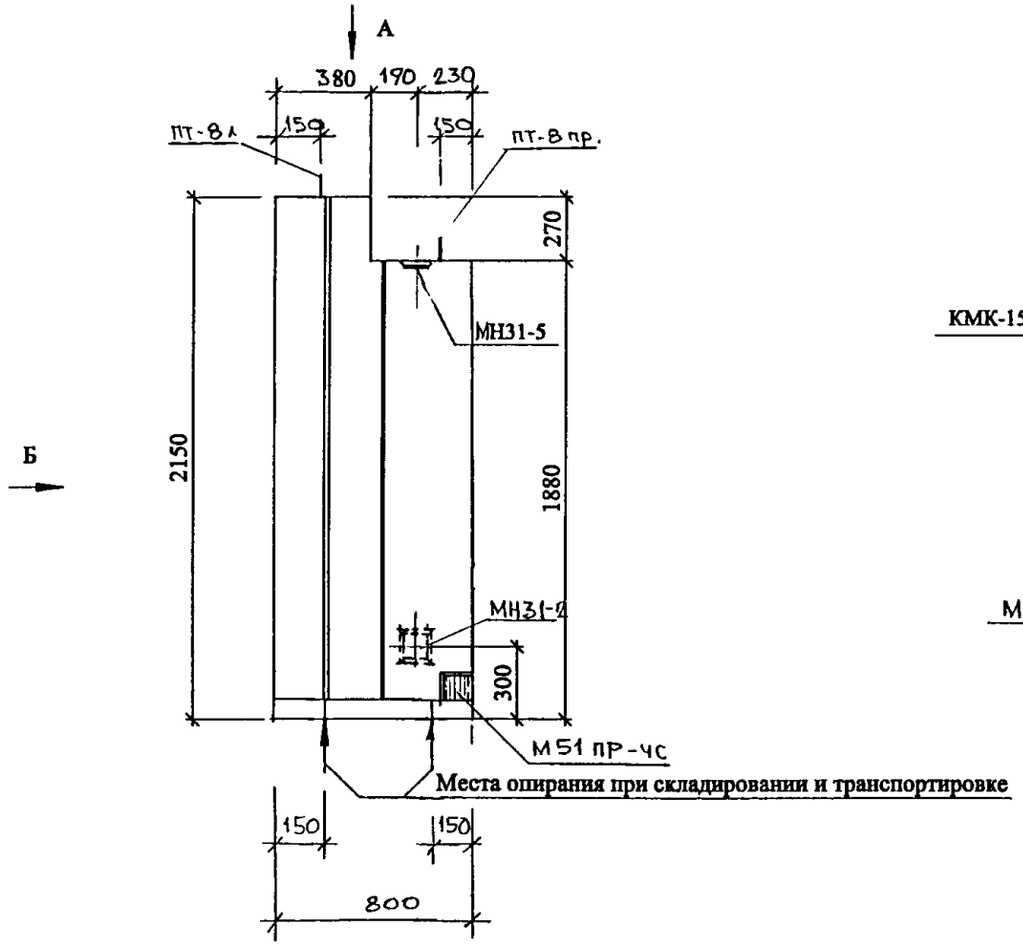

Б

Вид Б

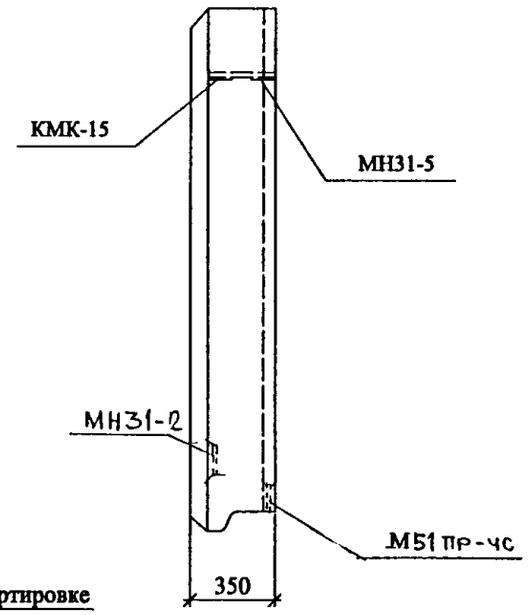

Вид А

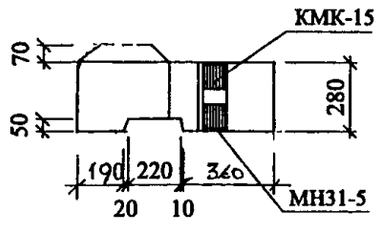

РУК.МАСТ.	НАДЫСЕВ		
ГЛ.ИНЖ.М.	ЯНКО		
ГАП	ЦЫГАНКОВА		
ГИП	ТЕПЛЯКОВА		
ИСПОЛНИЛ	СУББОТИНА		
ПРОВЕРИЛ	СМАГИНА		
Н.КОНТР.	МАКЛАКОВА		

РМ - 2919 - 02

1Н08-70-М1-ЧС

Общий вид

СТАДИЯ	ЛИСТ	ЛИСТОВ
Р	43	

МНИИТЭП
Мастерская 1

Инв. № подл. | Подп. и дата | Взам. инв. №

Карт. 1Н366

Раскладка нижней арматуры

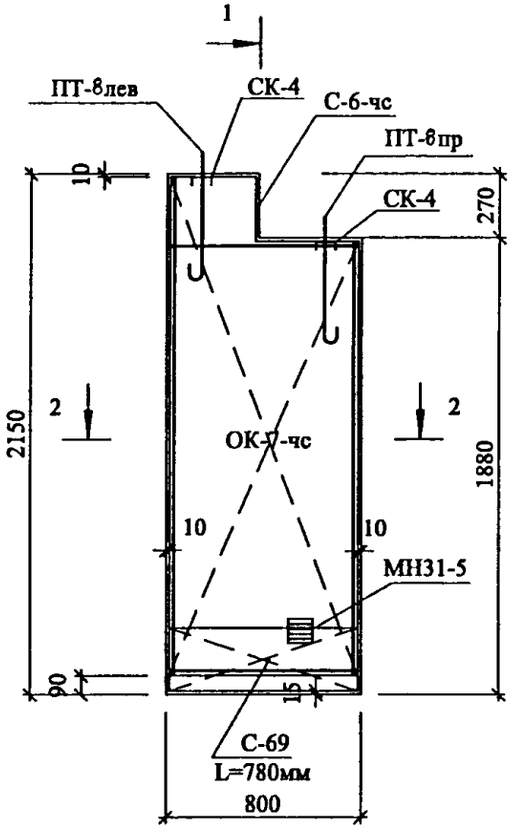

2-2

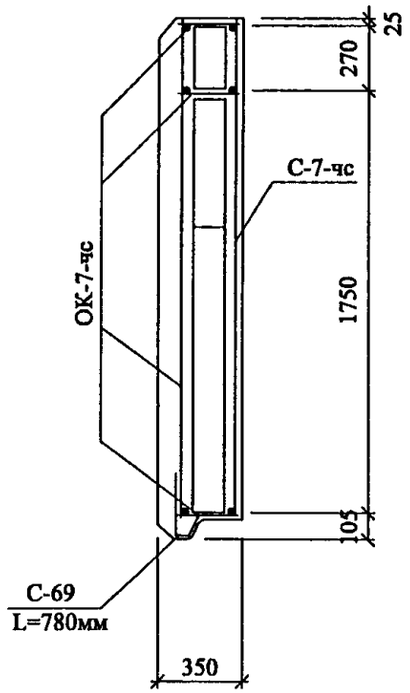

Раскладка верхней арматуры

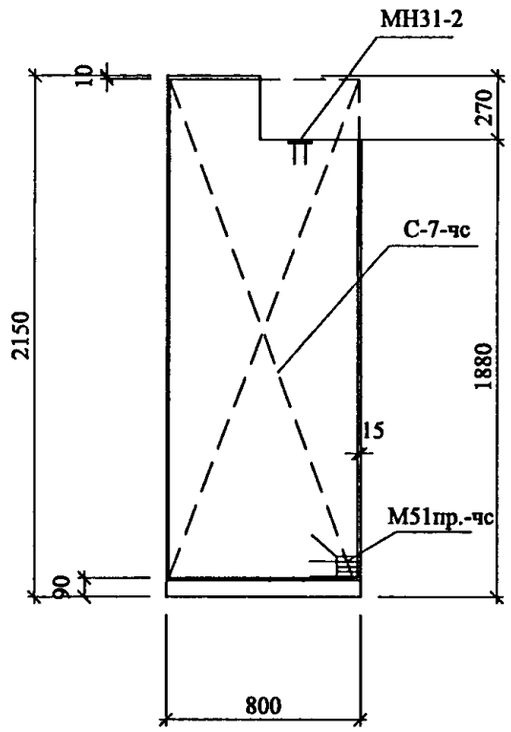

1

1-1

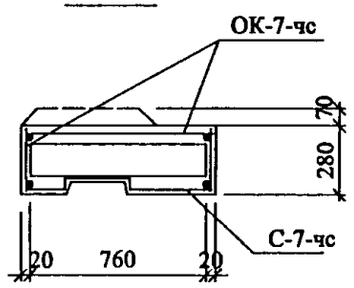

Спецификация стали				
NN п/п	Марка детали	Кол. шт.	Масса, кг.	
			Одной детали	Всех деталей
1	ОК-7-чс	1	10.22	10.22
2	С-6-чс	1	0.28	0.28
3	ПТ-8пр	1	0.79	0.79
4	ПТ-8лев	1	0.79	0.79
5	СК-4	2	0.32	0.64
6	С-69 L=780мм		0.89	0.70
7	МН31-5	1	0.91	0.91
8	М51пр.-чс	1	1.82	1.82
9	ОСдоп			1.06
10	С-7-чс	1	2.25	2.25
11	КМК-15	1	0.86	0.86
12	МН31-2	1	0.79	0.79
Итого				21.11

РУК.МАСТ.	НАДЫСЕВ		
ГЛ.ИНЖ.М.	ЯНКО		
ГИП	ТЕПЛЯКОВА		
ИСПОЛНИЛ	СУББОТИНА		
ПРОВЕРИЛ	ЖУРАВЛЕВА		
Н.КОНТР.	АЛФЕРОВ		

РМ-2919-02

1Н08-70-М1-ЧС
Армирование

СТАДИЯ	ЛИСТ	ЛИСТОВ
Р	44	

МНИИТЭП
Мастерская 1

Инв. № подл. | Подп. и дата | Взам. инв. №

Инв. № 14366

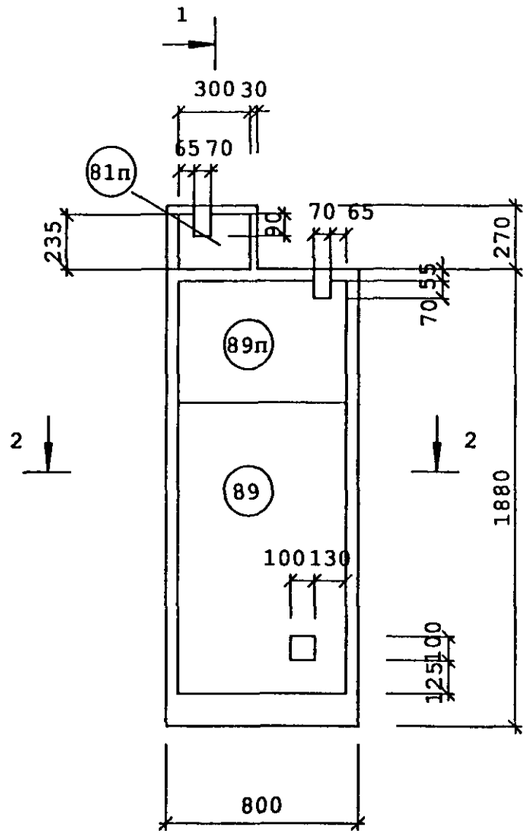

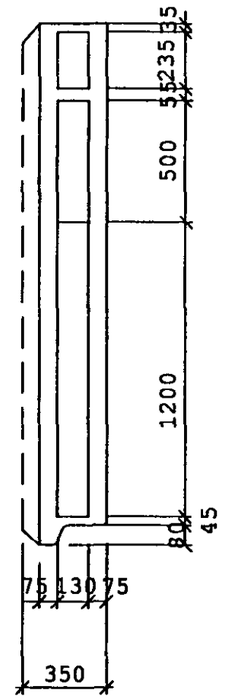

NN поз.	Размеры. мм.			Кол. шт.
	Длина	Ширина	Толщина	
89	1200	700	130	1
89п	п.м.	700	130	0.50
81п	п.м.	300	130	0.24



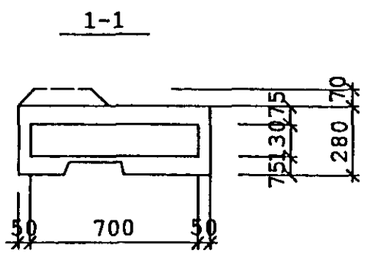

РУК.МАСТ.	НАДЫСЕВ		
ГЛ.ИНЖ.М.	ЯНКО		
ГИП	ТЕПЛЯКОВА		
ИСПОЛНИЛ	СУББОТИНА		
ПРОВЕРИЛ	ЖУРАВЛЕВА		
Н.КОНТР.	АЛФЕРОВ		

РМ-2919-02

1Н08-70-М1-ЧС
Раскладка утеплителя

СТАДИЯ	ЛИСТ	ЛИСТОВ
Р	45	

МНИИТЭП
Мастерская 1

Инв. № подл. 10278936

Гарт. 1Н366

ВИД С НАРУЖНОЙ СТОРОНЫ

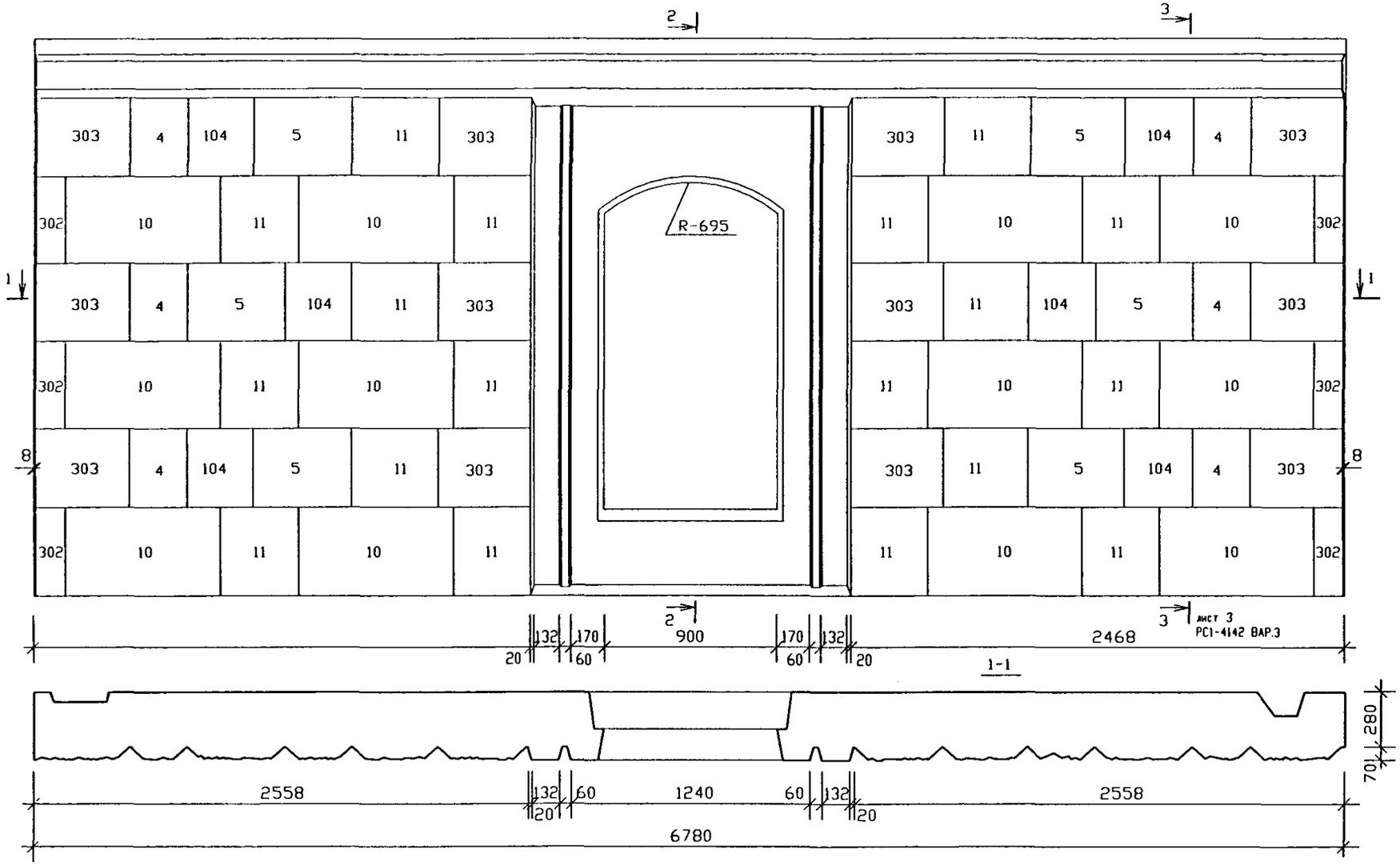

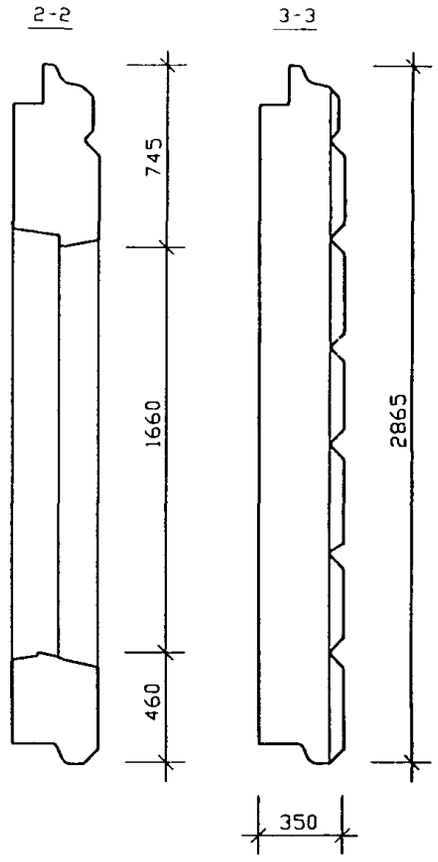

N N ПОЗ.	РАЗМЕРЫ /мм/	КОЛИЧЕСТВО /штук/	N N ПОЗ.	РАЗМЕРЫ /мм/	КОЛИЧЕСТВО /штук/
4	400x300	6	302	450x150	6
5	500x400	6	303	480x400	12
10	800x450	12			
11	450x400	18			
104	400x340	6			

РУК.МАСТ.	НАДЫСЕВ	
ГЛ.ИНЖ.М.	ЯНКО	
ГАП	ЦЫГАНКОВА	
ГИП	МАКЛАКОВА	
ГИП	ТЕПЛЯКОВА	
ИСПОЛНИЛ	БЕРЕСТНЕВА	
Н.КОНТР.	БЫСТРОВА	

РМ - 2919 - 02

1ЛН68-70-М1
Общий вид

стадия	лист	листов
Р	46	

МНИИТЭП
мастерская N1

СОГЛАСОВАНО

Инв. N подл. | Подпись и дата | Взам. инв. N

Карт. 1Н366

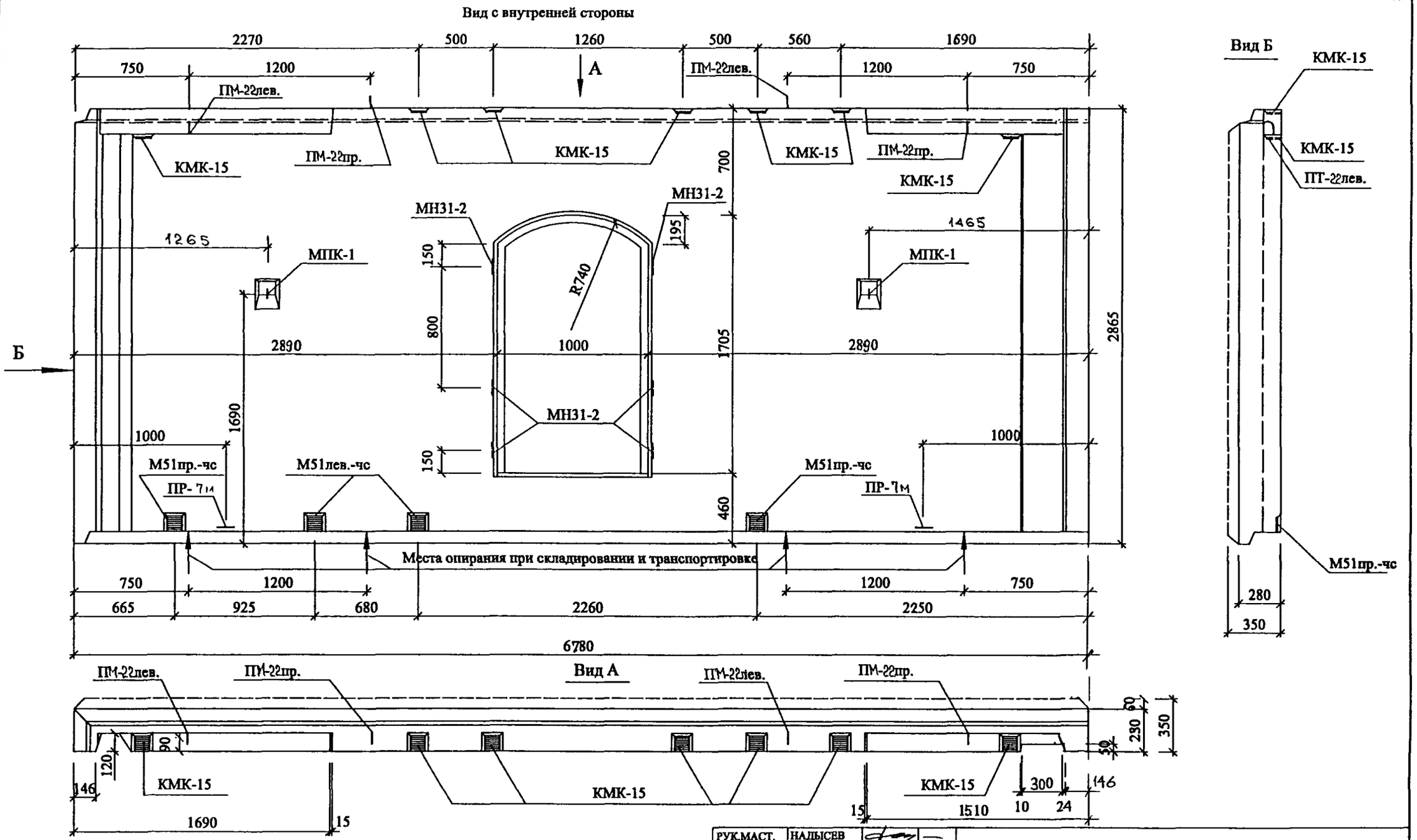

РУК.МАСТ.	НАДЫСЕВ		
ГЛ.ИНЖ.М.	ЯНКО		
ГАП	ЦЫГАНКОВА		
ГИП	ТЕПЛЯКОВА		
ИСПОЛНИЛ	СУББОТИНА		
ПРОВЕРИЛ	СМАГИНА		
Н.КОНТР.	МАКЛАКОВА		

РМ-2919-02

1ЛН68-70-М1-чс
Общий вид

СТАДИЯ	ЛИСТ	ЛИСТОВ
Р	47	

МНИИТЭП
Мастерская 1

Карт. 14366

архив 1027835

Раскладка нижней арматуры

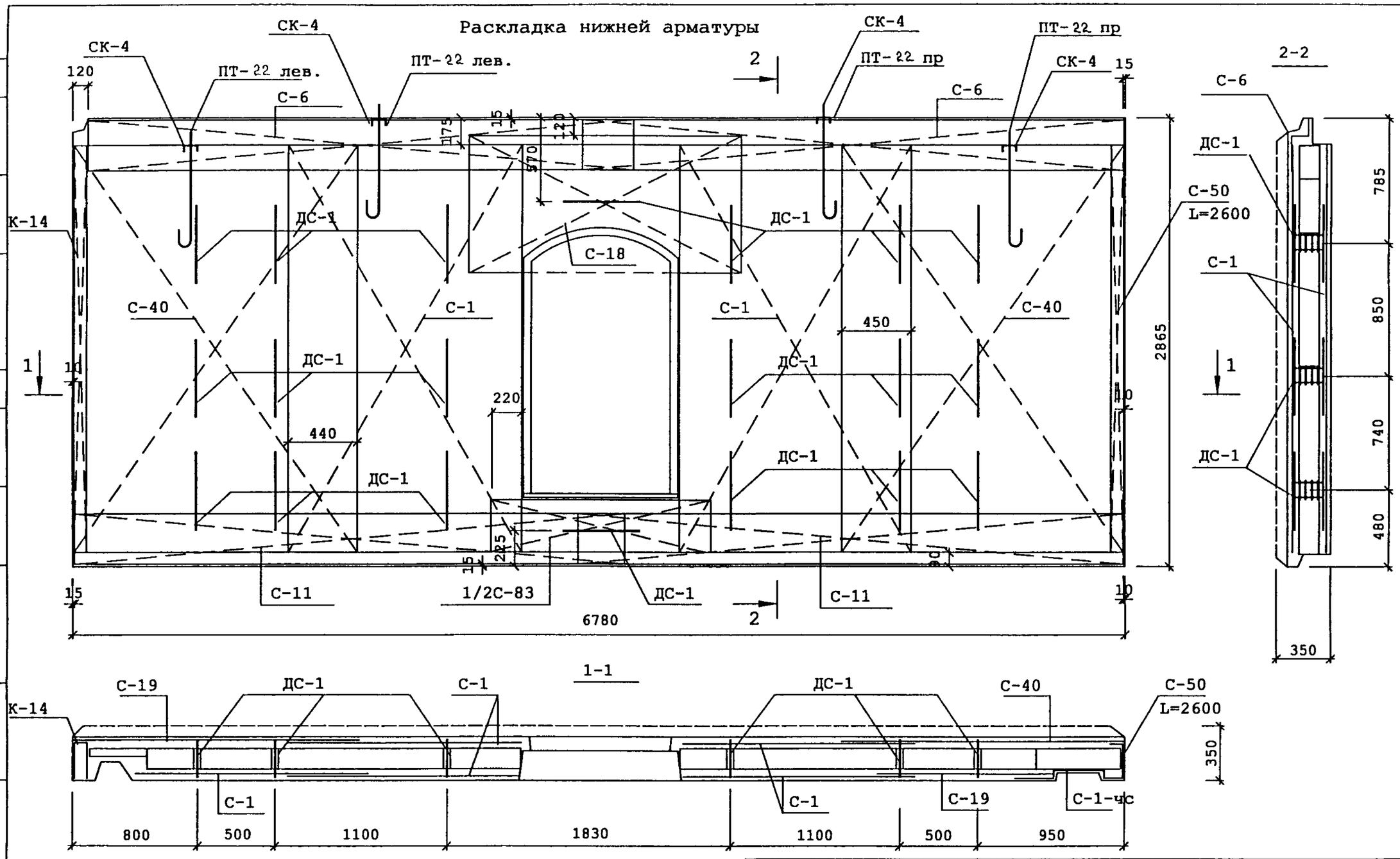

РУК.МАСТ.	НАДЫСЕВ		
ГЛ.ИНЖ.М.	ЯНКО		
ГИП	ТЕПЛЯКОВА		
ИСПОЛНИЛ	СУББОТИНА		
ПРОВЕРИЛ	ЖУРАВЛЕВА		
Н.КОНТР.	АЛФЕРОВ		

РМ-2919-02

1ЛН68-70-М1-чс
Армирование

СТАДИЯ	ЛИСТ	ЛИСТОВ
Р	48	

МНИИТЭП
Мастерская 1

арх.п 1027835

Карт. 1Н366

Раскладка верхней арматуры

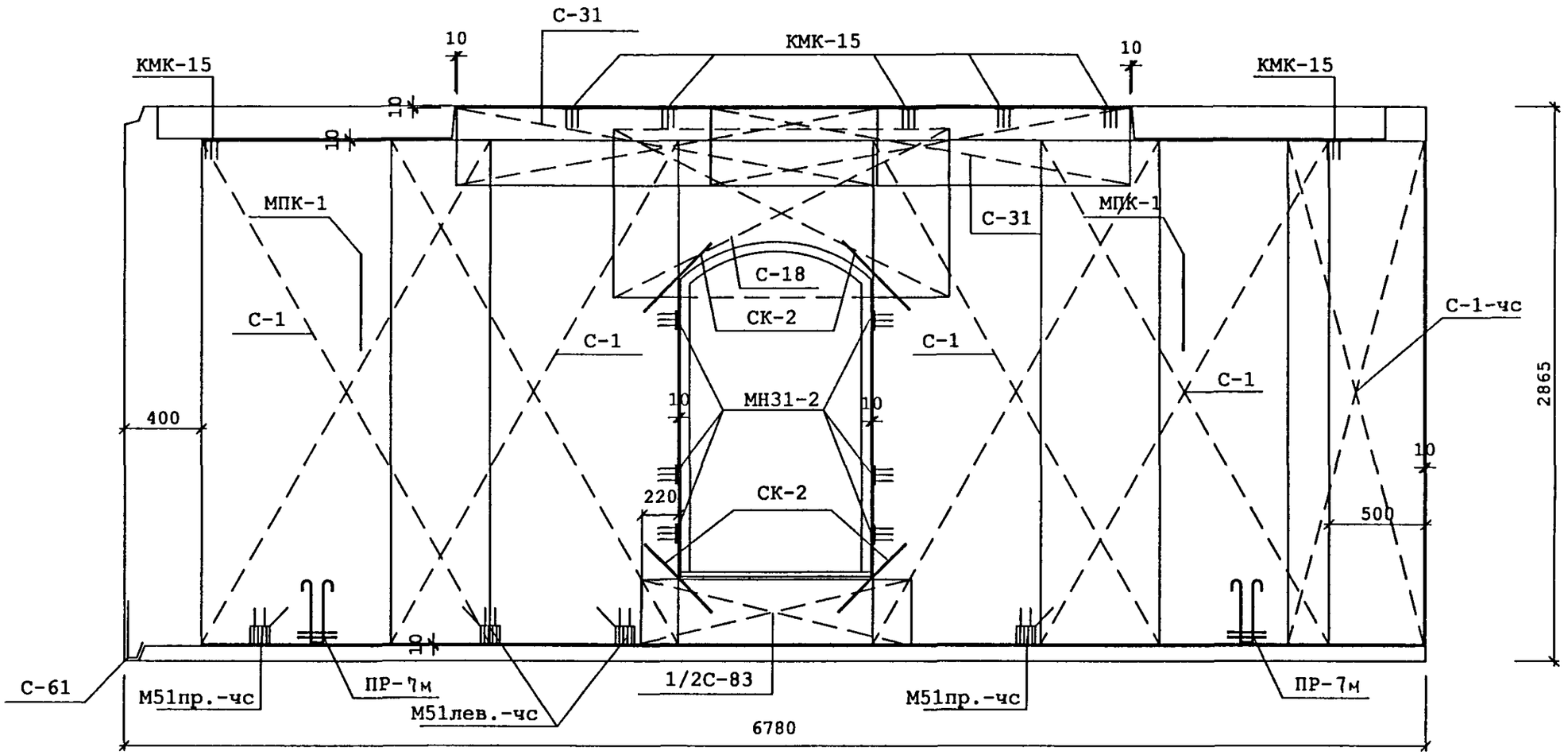

РУК.МАСТ.	НАДЫСЕВ			РМ-2919-02		
ГЛ.ИНЖ.М.	ЯНКО					
ГИП	ТЕПЛЯКОВА					
ИСПОЛНИЛ	СУББОТИНА			1ЛН68-70-М1-чс Армирование	СТАДИЯ	ЛИСТ	ЛИСТОВ
ПРОВЕРИЛ	ЖУРАВЛЕВА				Р	49	
Н.КОНТР.	АЛФЕРОВ				МНИИТЭП Мастерская 1		

арх.п 1027835

Карт. 1Н366

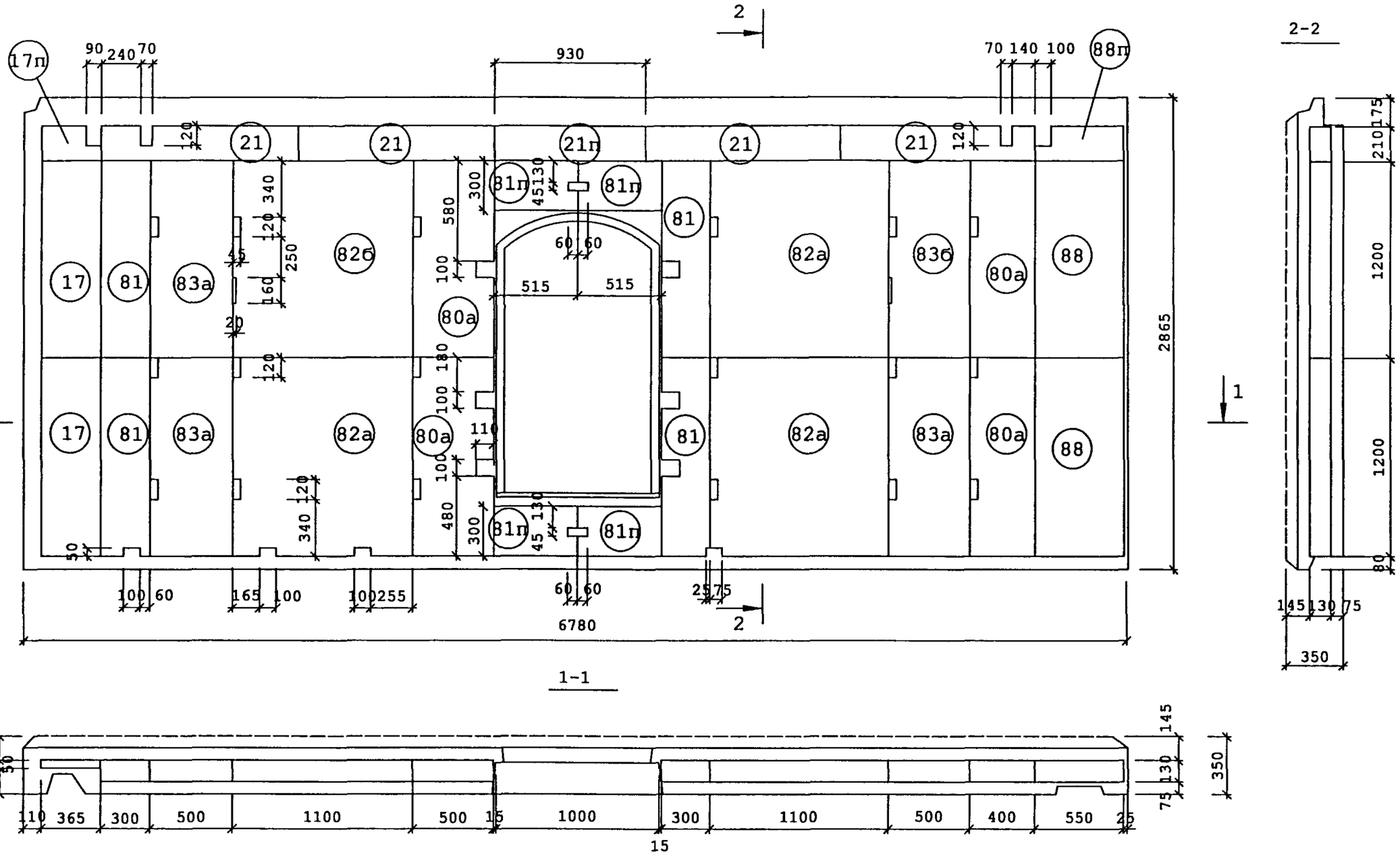

РУК.МАСТ.	НАДЫСЕВ		
ГЛ.ИНЖ.М.	ЯНКО		
ГИП	ТЕПЛЯКОВА		
ИСПОЛНИЛ	СУББОТИНА		
ПРОВЕРИЛ	ЖУРАВЛЕВА		
Н.КОНТР.	АЛФЕРОВ		

РМ-2919-02

1ЛН68-70-М1-чс
Раскладка утеплителя

СТАДИЯ	ЛИСТ	ЛИСТОВ
Р	50	

МНИИТЭП
Мастерская 1

Карт. 1Н366

арх.п
1027835

СОГЛАСОВАНО

Инв.N подл. | Подпись и дата | Взам. инв.N

Инв.N 1927 8/5

Спецификация стали

NN поз.	Марка детали	Кол. шт.	Масса, кг. Одной детали	Масса, кг. Всех деталей
1	К-14	1	1.80	1.80
2	С-1	5	4.87	24.32
3	С-19	2	3.80	7.60
4	С-6	2	4.08	8.16
5	С-11	2	2.36	4.72
6	С-40	1	5.88	5.88
7	С-1-чс	1	2.37	2.37
8	М51пр.-чс	2	1.82	3.64
	М51л.-чс	2	1.82	3.64
9	ДС-1	20	1.07	21.40
10	Ш-1	44	0.03	1.32
11	СК-4	4	0.32	1.28
12	ПМ-22 лев	2	9.87	19.74
	ПМ-22 пр	2	9.87	19.74
13	С-18	2	1.93	3.86
14	С-31	2	1.16	2.32
15	КМК-15	7	0.86	6.02
16	ПР-7м	2	7.20	14.40
17	СК-2	4	0.09	0.36
18	КР	2	0.47	0.94
19	СК-1	30	0.03	0.90
20	С-50	1	1.60	1.60
21	МПК-1	2	1.12	2.24
22	С-83	1	1.60	1.60
23	С-61	1	0.19	0.19
24	МН31-2	6	0.79	4.74
25				
			Итого	164,67

NN поз.	Размеры, мм. Длина	Ширина	Толщина	Кол. шт.
82б	1200	1100	130	1
82а	1200	1100	130	3
83а	1200	500	130	3
83б	1200	500	130	1
80а	1200	400	130	4
81	1200	300	130	4
81п	п.м.	300	130	2.06
88	1200	550	130	2
88п	п.м.	550	130	0.21
21	1200	210	130	4
21п	п.м.	210	130	0.93
17	1200	365	50	2
17п	п.м.	365	50	0.21

Рук.маст.	Надысев	
Гл.инж.	Янко	
ГИП	Теплякова	
Исполн.	Субботина	
Провер.	Журавлева	
Н.контр.	Алферов	

РМ-2919-02

1ЛН 68-70-чс
Спецификация стали

Стадия	Лист	Листов
Р	51	

МНИИТЭП
Мастерская 1

Карт. 1Н366

* 1Н71-80-М1-чс

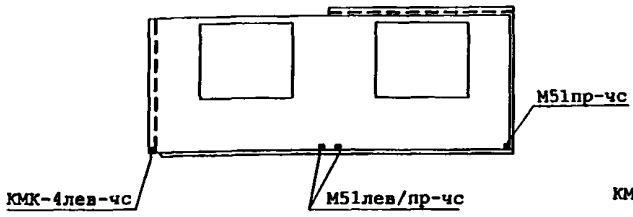

* 1Н71-2-М1-чс

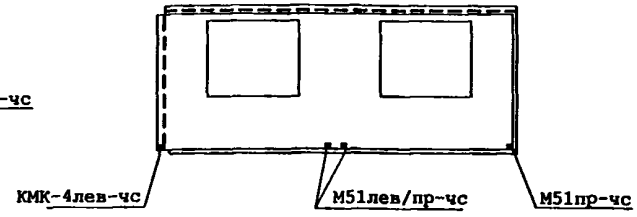

* 1Н64-60-М1-чс

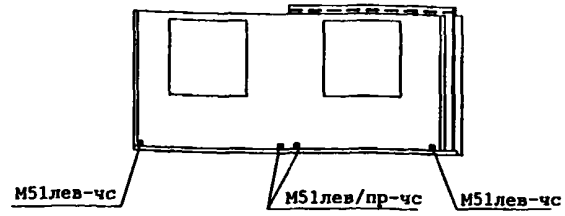

1Н63-3-М1-чс
(1Н63-4-М1-чс)

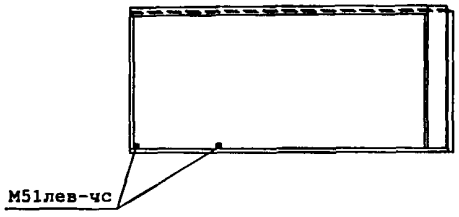

1Н63-10Ш-чс
(1Н63-11Ш-чс)

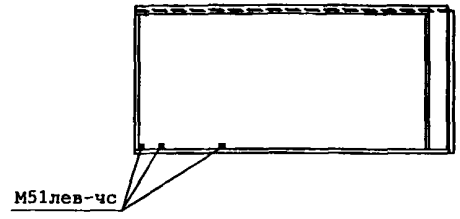

1Н63-30-чс
(1Н63-40-чс)

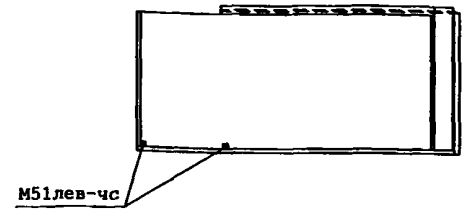

1Н57-1Ш-чс
(1Н57-2Ш-чс)

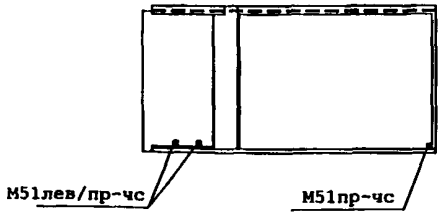

1Н57-3-М1-чс
(1Н57-4-М1-чс)

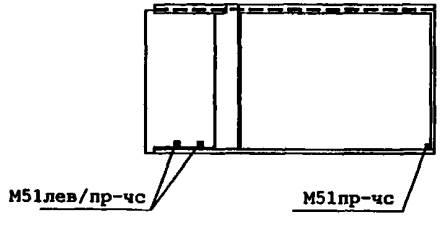

1Н57-30-М1-чс
(1Н57-40-М1-чс)

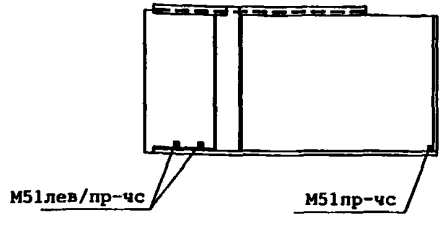

1Н48-80-М1-чс

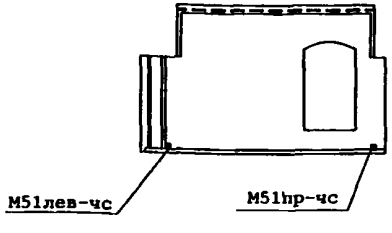

1Н45-81-М1-чс

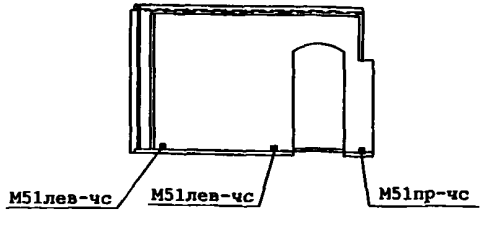

* В ИЗДЕЛИЯХ УВЕЛИЧЕН ДИАМЕТР АРМАТУРНЫХ КАРКАСОВ НАДОКОННОЙ ПЕРЕМЫЧКИ (СМ. ЛИСТ 18А)

Рук.маст.	Надысев		
Гл.инж.м.	Янко		
ГАП	Цыганкова		
ГИП	Теплякова		
Исполн.	Субботина		
Провер.	Журавлева		
н.контр	Маклакова		

РМ-2919-02

Марки корректируемых изделий наружных стен к дополнению 25

стадия	лист	листов
Р	52	

МНИИТЭП
Мастерская 1

Карт. 14366

арх.п 1027835

* 1Н44-80-М1-чс

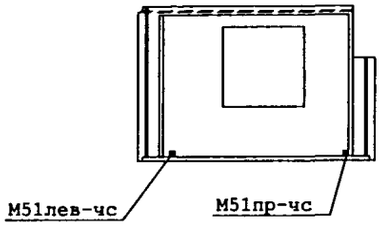

* 1Н41-1-М1-чс

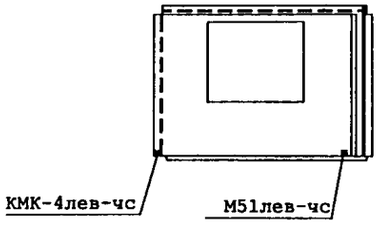

* 1Н40-6-М1-чс
* (1Н40-3-М1-чс)

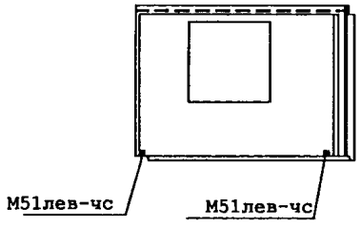

* 1Н38-80-М1-чс

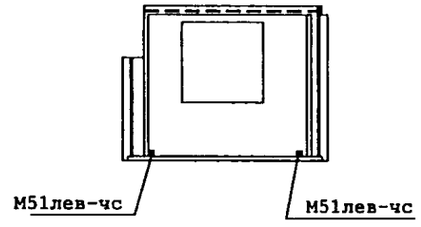

* 1Н37-2-М1-чс

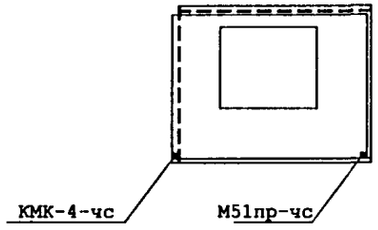

* 1Н36-8-М1-чс

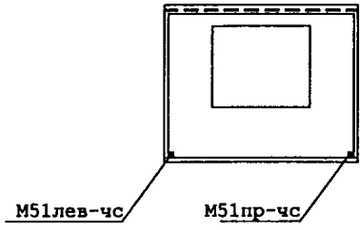

* 1Н36-80-М1-чс

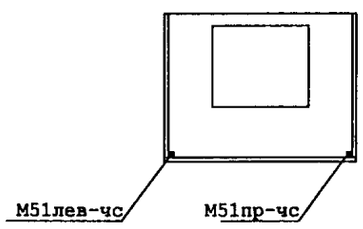

* 1Н35-5-М1-чс
* (1Н35-6-М1-чс)

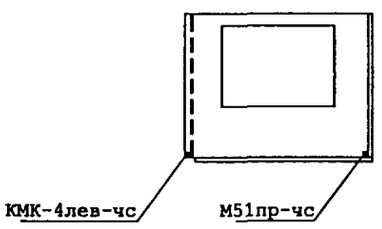

* 1Н35-21-М1-чс
* (1Н35-23-М1-чс)

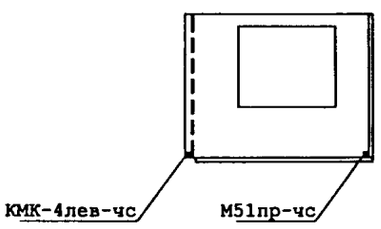

1Н35-90-М1-чс

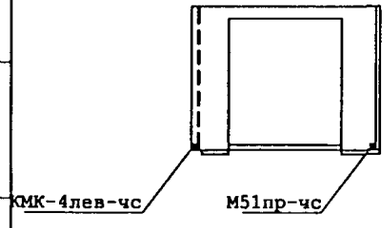

1Н21-10-М1-чс
(1Н21-20-М1-чс)

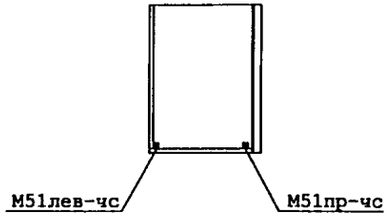

1Н21-81-М1-чс

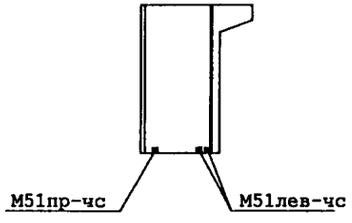

1Н21-82-М1-чс

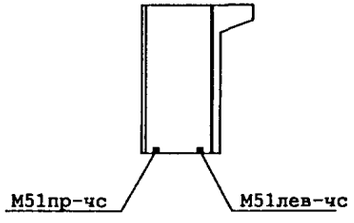

1Н20-3-М1-чс
(1Н20-4-М1-чс)

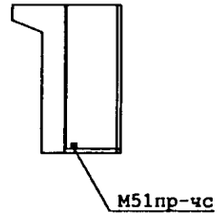

Рук.маст.	Надысев		
Гл.инж.м.	Янко		
ГАП	Цыганкова		
ГИП	Теплякова		
Исполн.	Субботина		
Провер.	Журавлева		
н.контр	Маклакова		

РМ-2919-02

Марки корректируемых изделий наружных стен к дополнению 25

стадия	лист	листов
Р	53	

МНИИТЭП
Мастерская 1

Инв.№ подл. | Подп. и дата | Взам.инв.№

Арт. 1Н366

Профиль N1

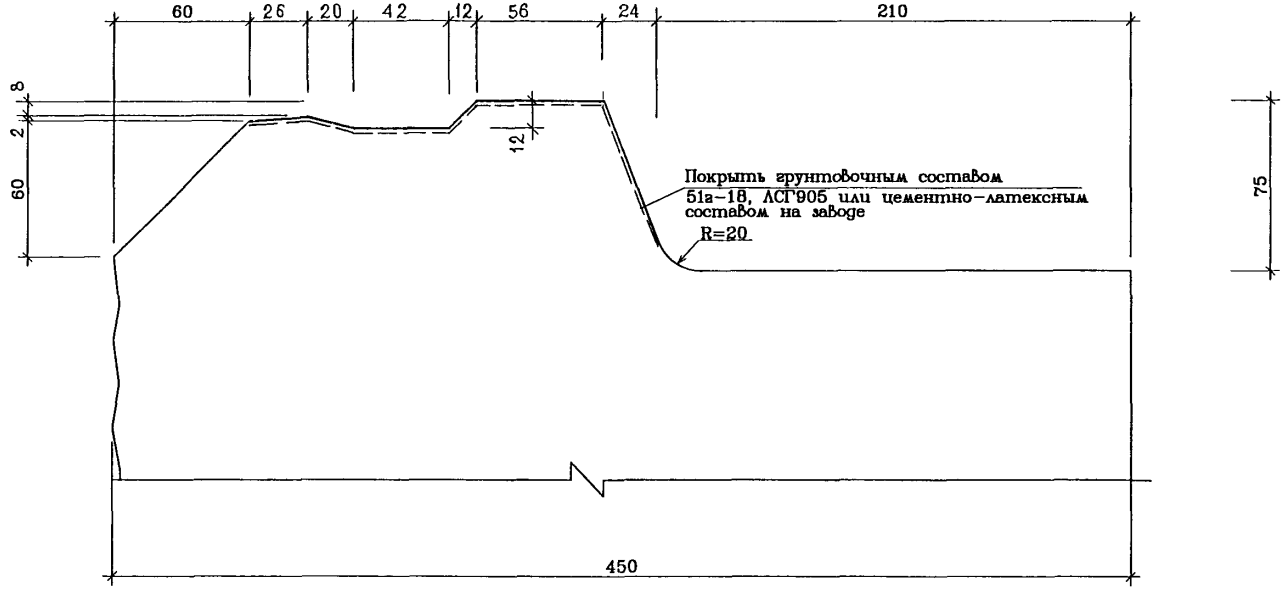

СОГЛАСОВАНО

Инв.N подл. | Подпись и дата | Взам. инв.N

Рук.маст.	Надысев		
Гл.инж.	Янко		
ГАП	Цыганкова		
ГИП	Теплякова		
Исполн.	Субботина		
Провер.	Журавлева		
Н.контр.	Макдакова		

РМ-2919-02

Профиль N1

Стадия	Лист	Листов
Р	1у	

МНИИТЭП
Мастерская 1

Карт. 1Н366

СОГЛАСОВАНО

Инв.N подл. | Подпись и дата | Взам. инв.N

Профиль N2

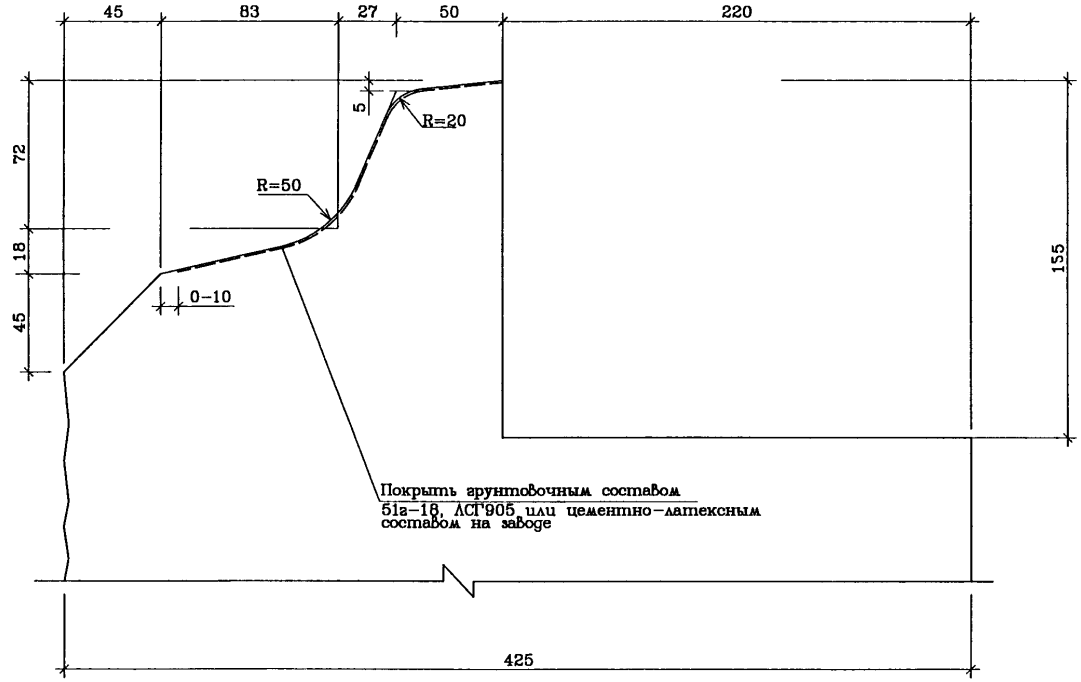

Рук.маст.	Надысев		
Гл.инж.	Янко		
ГАП	Цыганкова		
ГИП	Теплякова		
Исполн.	Субботина		
Провер.	Журавлева		
Н.контр.	Макалкова		

РМ-2919-02

Профиль N2

Стадия	Лист	Листов
Р	27	

МНИИТЭП
Мастерская 1

Инв. 11366

Профиль N3

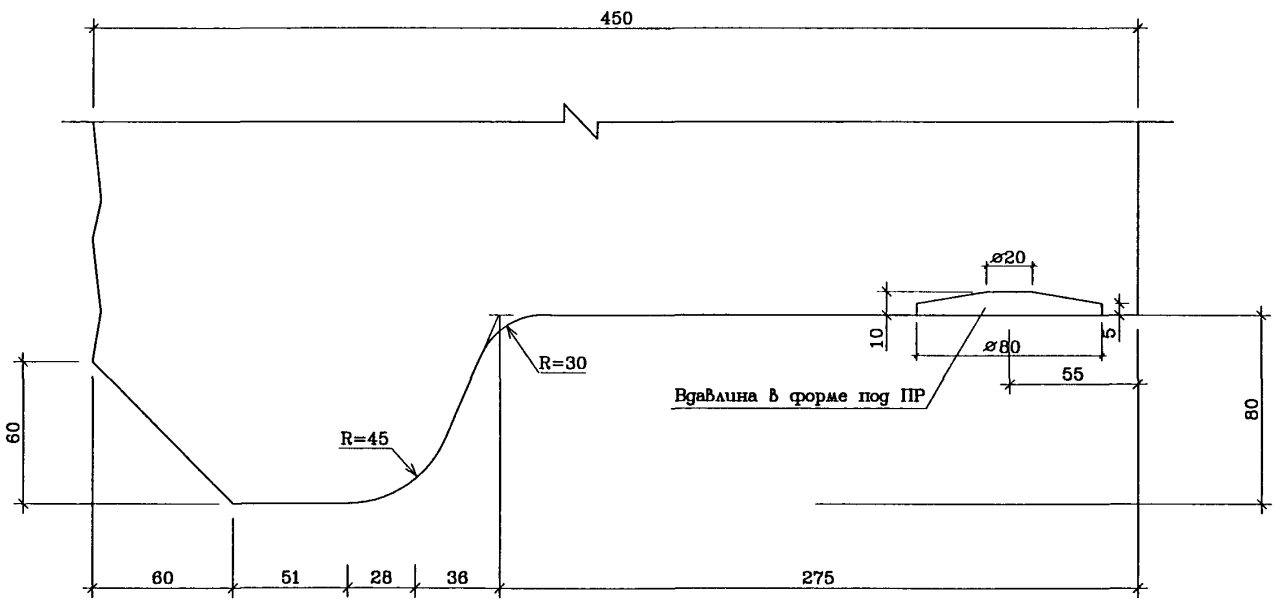

СОГЛАСОВАНО

Инв.N подл. | Подпись и дата | Взам. инв.N

Рук.маст.	Надысев		
Гл.инж.	Янко		
ГАП	Цыганкова		
ГИП	Теплякова		
Исполн.	Субботина		
Провер.	Журавлева		
Н.контр.	Маклакова		

РМ-2919-02

Профиль N3

Стадия	Лист	Листов
Р	3у	

МНИИТЭП
Мастерская 1

Инв. 14366

Профиль N4

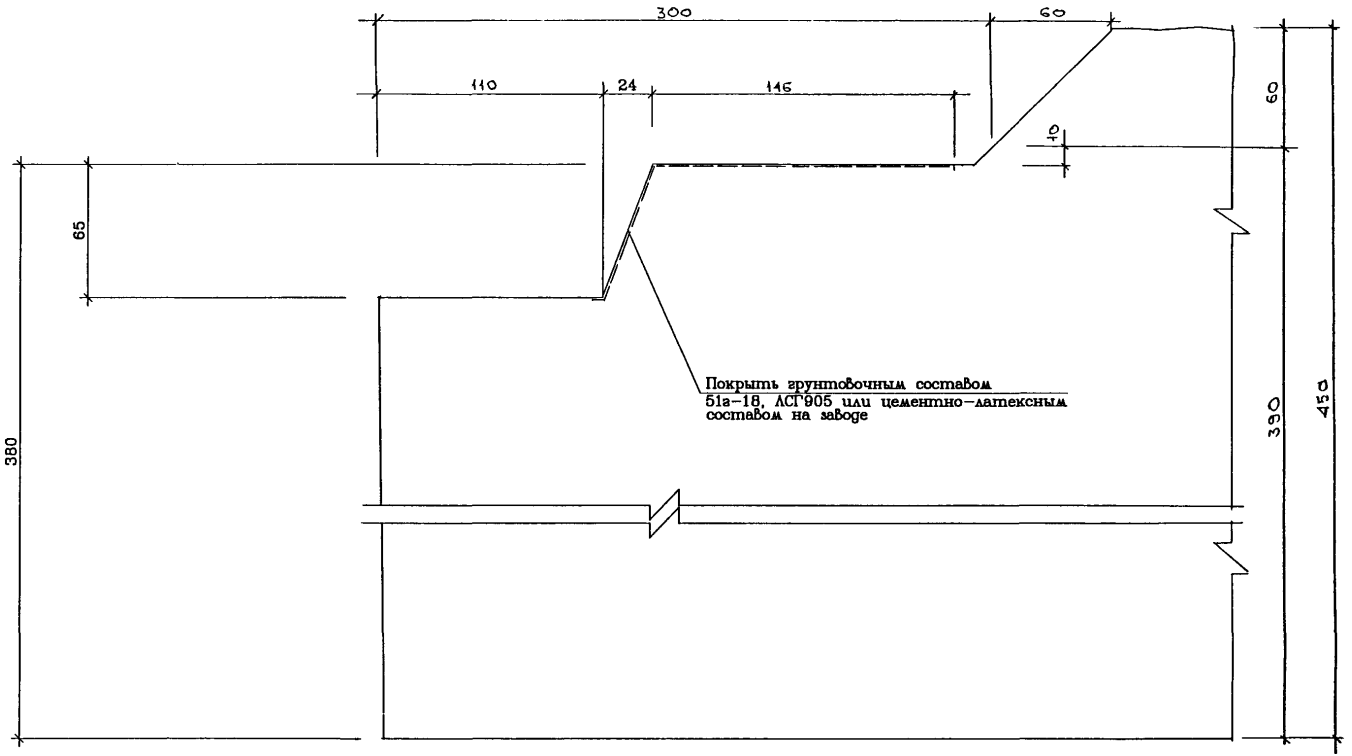

Рук.маст.	Надысев		
Гл.инж.	Янко		
ГАП	Цыганкова		
ГИП	Теплякова		
Исполн.	Субботина		
Провер.	Журавлева		
Н.контр.	Маклакова		

РМ-2919-02

Профиль N4

Стадия	Лист	Листов
Р	4у	

МНИИТЭП
Мастерская 1

СОГЛАСОВАНО

Инв.N подл.	Подпись и дата	Взам. инв.N
1027836		

Карт. 14366

Профиль N5

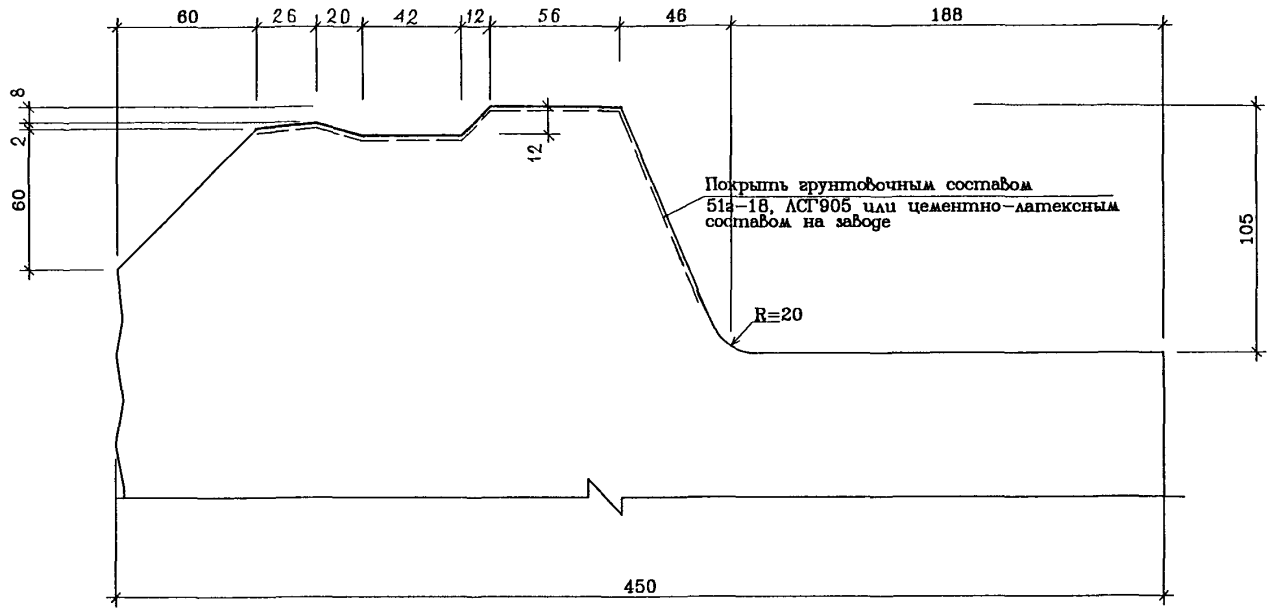

Рук.маст.	Надысев			РМ-2919-02
Гл.инж.	Янко			
ГАП	Цыганкова			
ГИП	Теплякова			Профиль N5
Исполн.	Субботина			
Провер.	Журавлева			
Н.контр.	Маклакова			

Стадия	Лист	Листов
Р	5у	

МНИИТЭП
Мастерская 1

СОГЛАСОВАНО

Инв.N подл. 1087836 | Подпись и дата | Взам. инв.N

Карт. 14366

Профиль N6

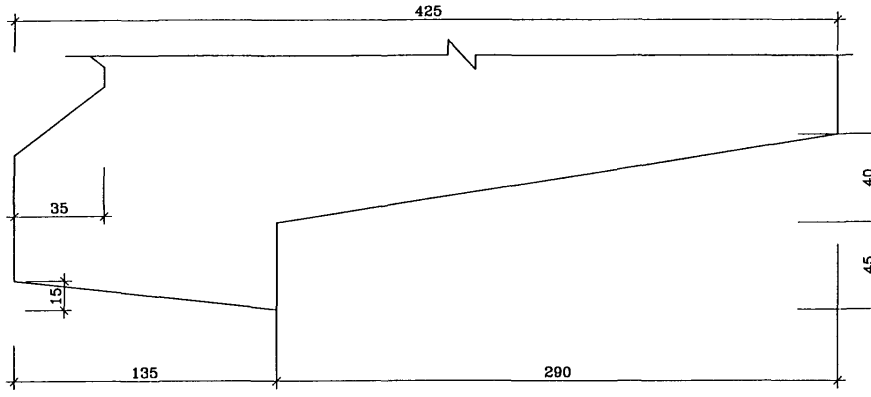

Схема проема

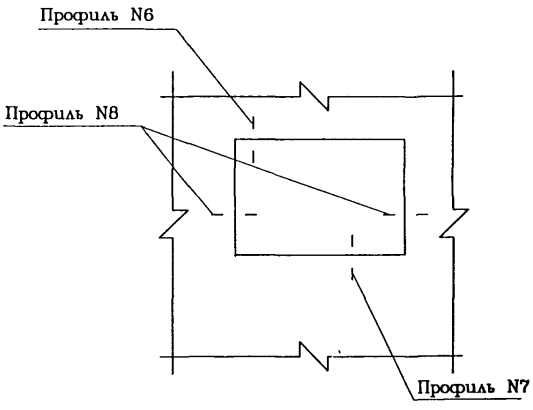

Профиль N7

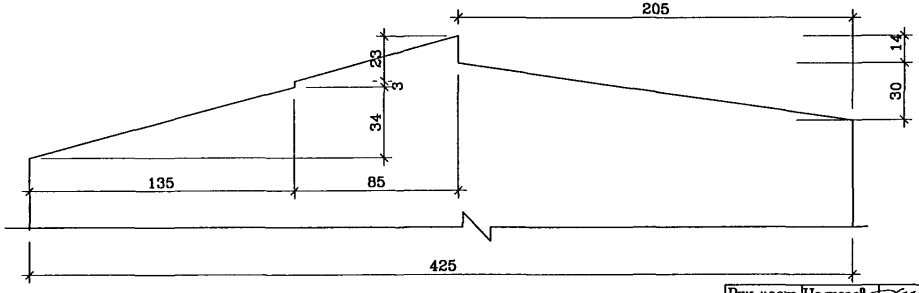

Рук.маст.	Надысев		
Гл.инж.	Янко		
ГАП	Цыганкова		
ГИП	Теплякова		
Исполн.	Субботина		
Провер.	Журавлева		
Н.контр.	Маклакова		

РМ-2919-02

Профиль N6, N7

Стадия	Лист	Листов
Р	бу	

МНИИТЭП
Мастерская 1

СОГЛАСОВАНО

Инв.N подл. 10278236 | Подпись и дата | Взам. инв.N

Карт. 14366

Профиль N8

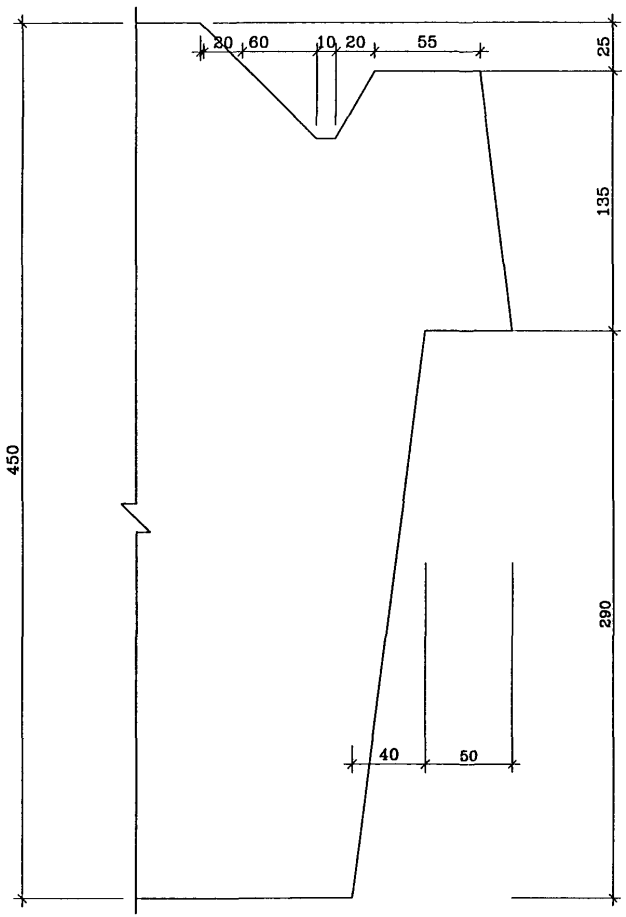

СОГЛАСОВАНО

Инв.N подл. | Подпись и дата | Взам. инв.N

Рук.маст.	Надысев	
Гл.инж.	Янко	
ГАП	Цыганкова	
ГИП	Теплякова	
Исполн.	Субботина	
Провер.	Журавлева	
Н.контр.	Маклакова	

РМ-2919-02

Профиль N8

Стадия	Лист	Листов
Р	7у	

МНИИТЭП
Мастерская 1

Карт. 1Н366

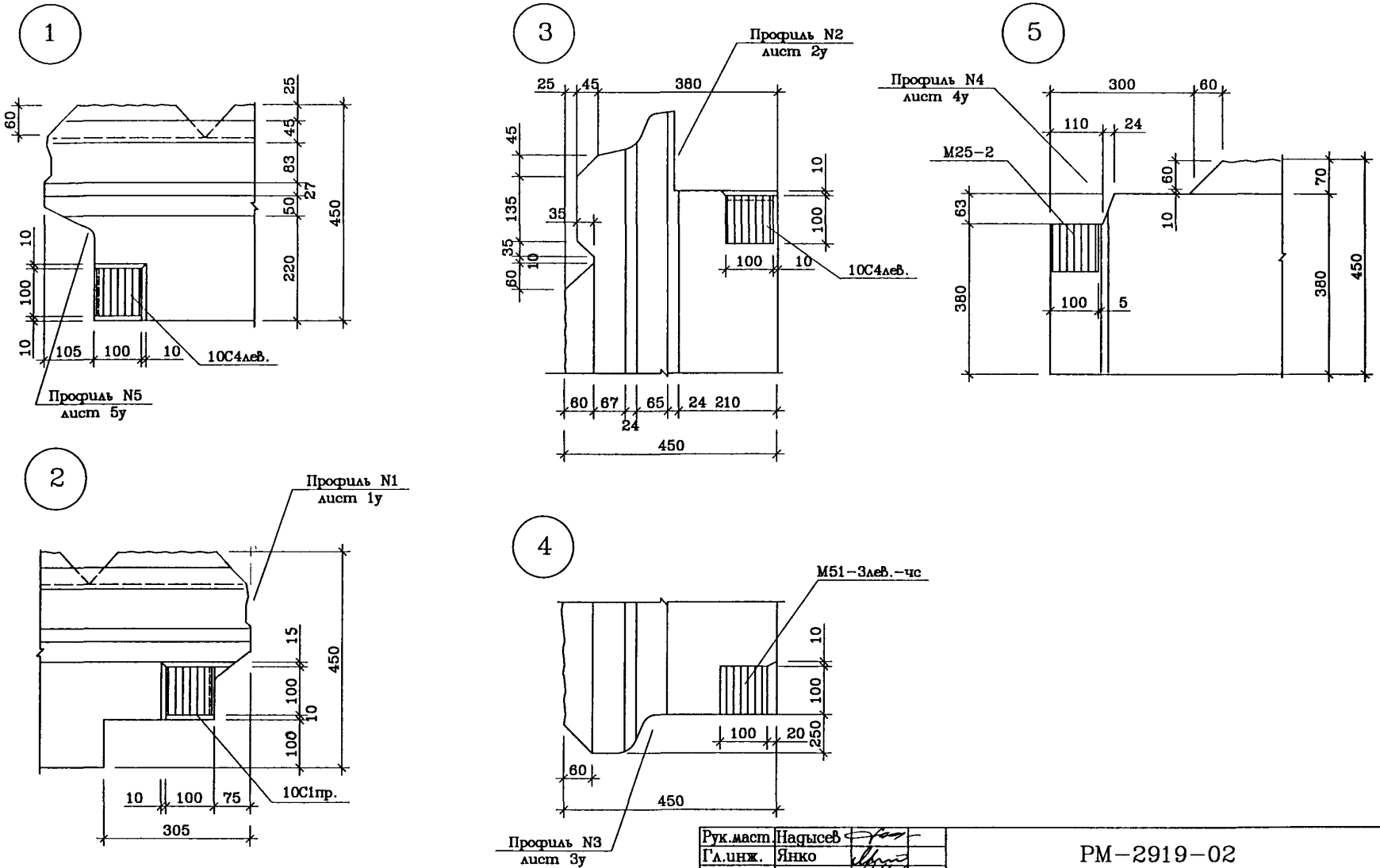

Рук.маст.	Надысев		
Гл.инж.	Янко		
ГАП	Цыганкова		
ГИП	Теплякова		
Исполн.	Субботина		
Провер.	Журавлева		
Н.контр.	Алферов		

РМ-2919-02

Узлы 1÷5

Стадия	Лист	Листов
Р	8у	

МНИИТЭП
Мастерская 1

СОГЛАСОВАНО

Инв.N подл. 1027836 | Подпись и дата | Взам. инв.N

Карт. 1Н366

1а

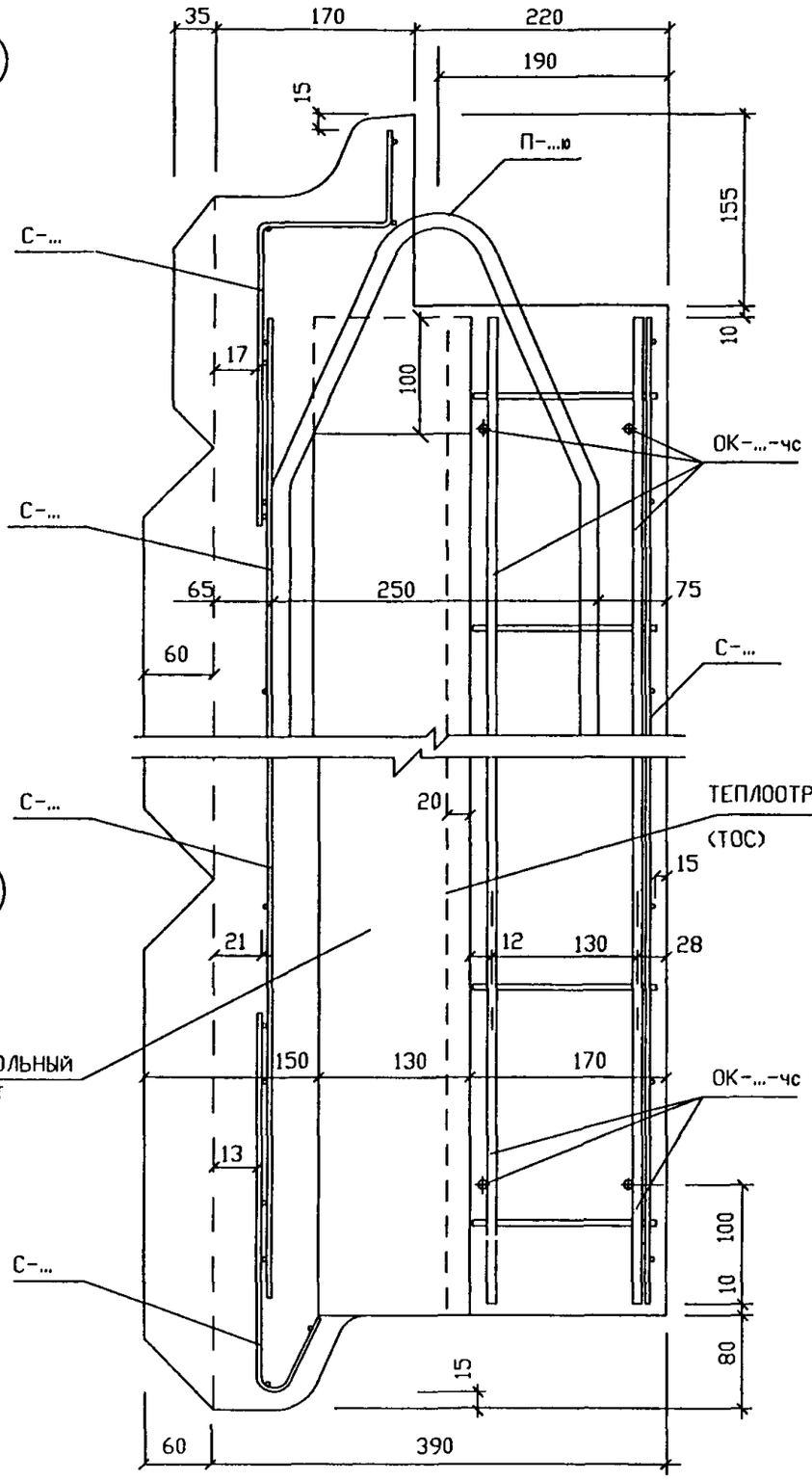

3а

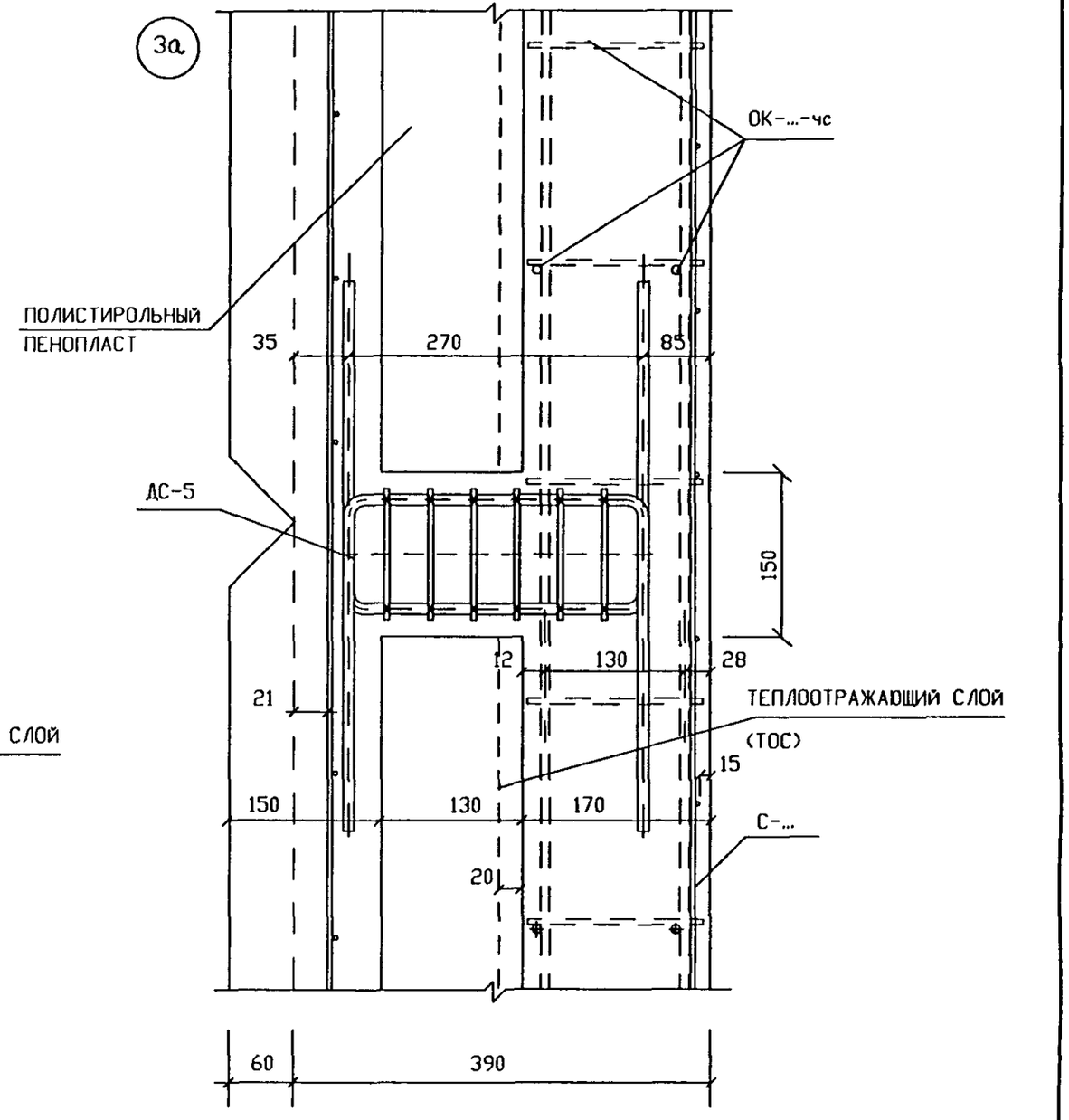

РУК.МАСТ	НАДЫСЕВ		
ГЛ.ИНЖ.М	ЯНКО		
ГИП	ТЕПЛЯКОВА		
ИСПОЛНИЛ	ТЕРЕНТЬЕВА		
ПРОВЕРИЛ	ЖУРАВЛЕВА		
Н.КОНТР.	АЛФЕРОВ		

РМ-2919-02

1а, 2а, 3а

УЗЛЫ АРМАТУРНЫЕ

СТАДИЯ	ЛИСТ	ЛИСТОВ
Р	1УА	

М Н И И Т Э П
МАСТЕРСКАЯ 1

СОГЛАСОВАНО

ПОДПИСЬ И ДАТА

ИНВ.N ПОДЛ. 10278/37

Царт. 1Н366

6а

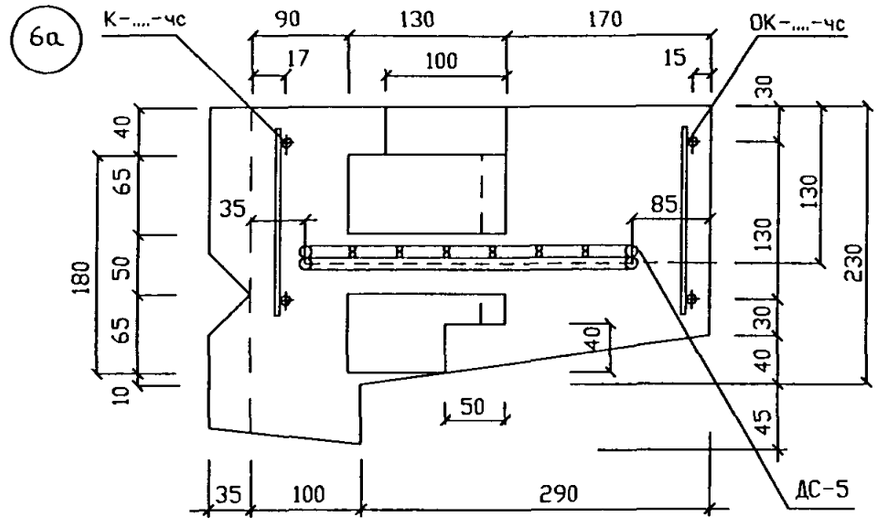

7а

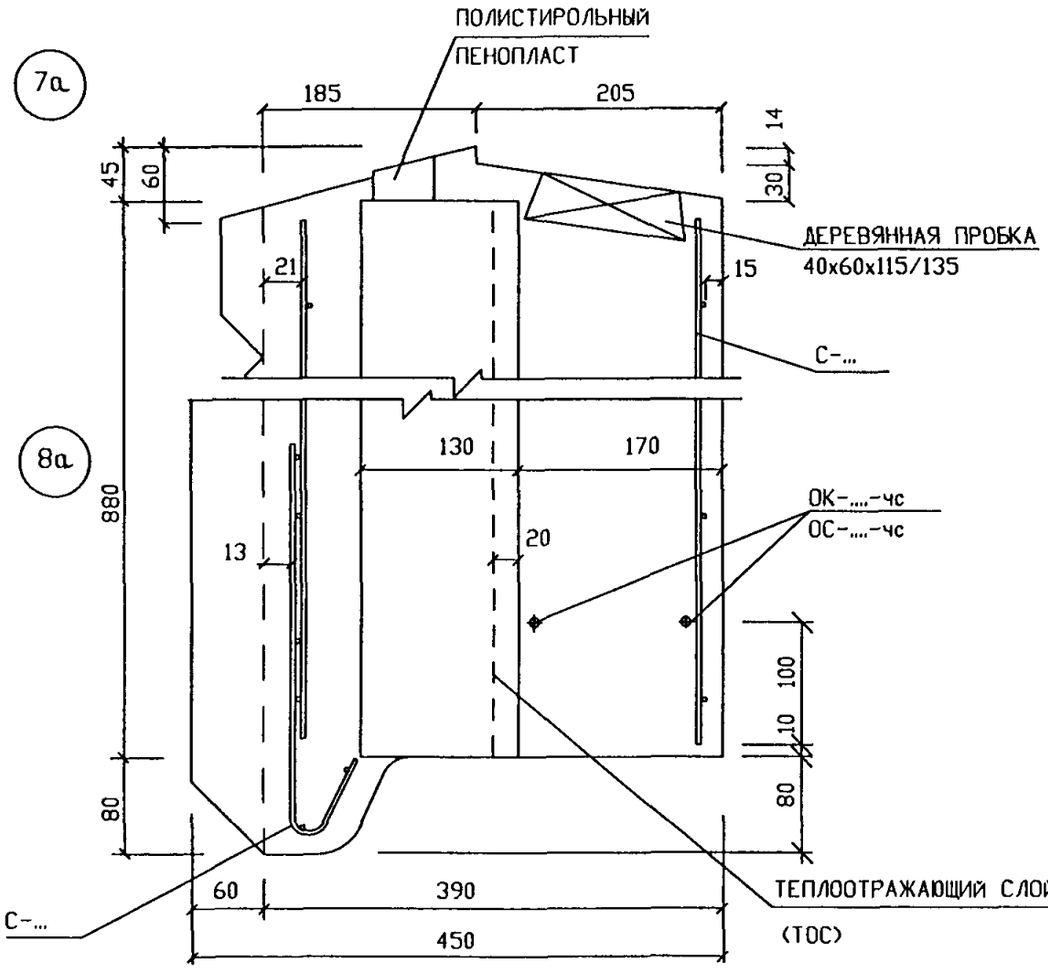

4а

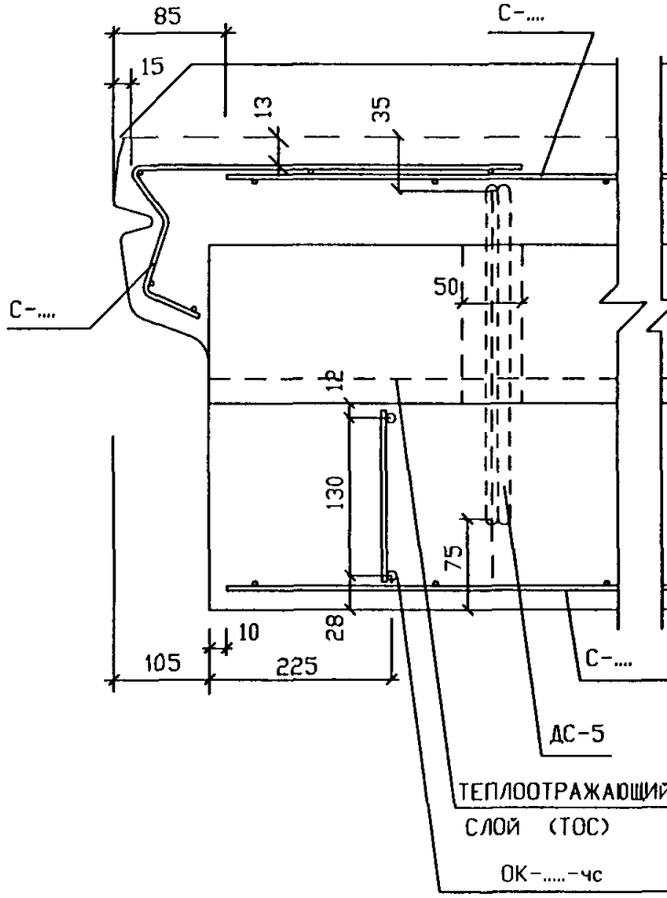

5а

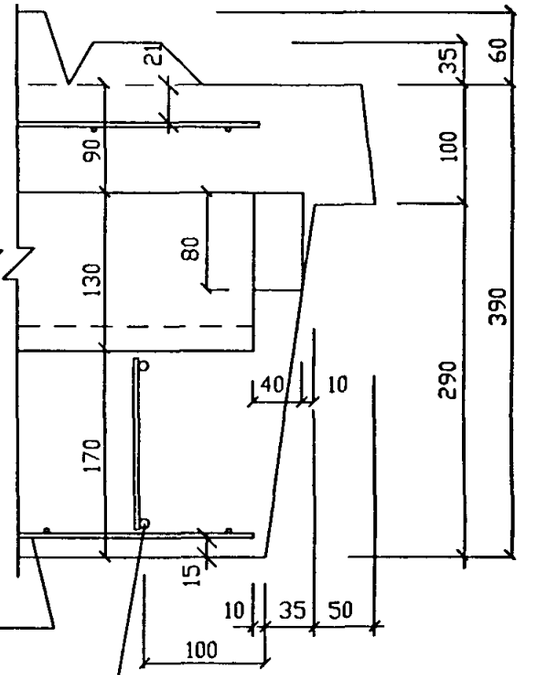

РУК МАСТ	НАДЫСЕВ		
ГЛ ИНЖ М	ЯНКО		
ГИП	ТЕПЛЯКОВА		
ИСПОЛНИЛ	ТЕРЕНТЬЕВА		
ПРОВЕРИЛ	ЖУРАВЛЕВА		
Н.КОНТР.	АЛФЕРОВ		

РМ-2919-02

4а, 5а, 6а, 7а, 8а

УЗЛЫ АРМАТУРНЫЕ

СТАДИЯ	ЛИСТ	ЛИСТОВ
Р	2уа	

М Н И И Т Э П
МАСТЕРСКАЯ 1

СОГЛАСОВАНО

ИНВ N ПОДЛ. 1027837 | ПОДПИСЬ И ДАТА | ВЗАМ ИНВ N

Карт. 14366

9а

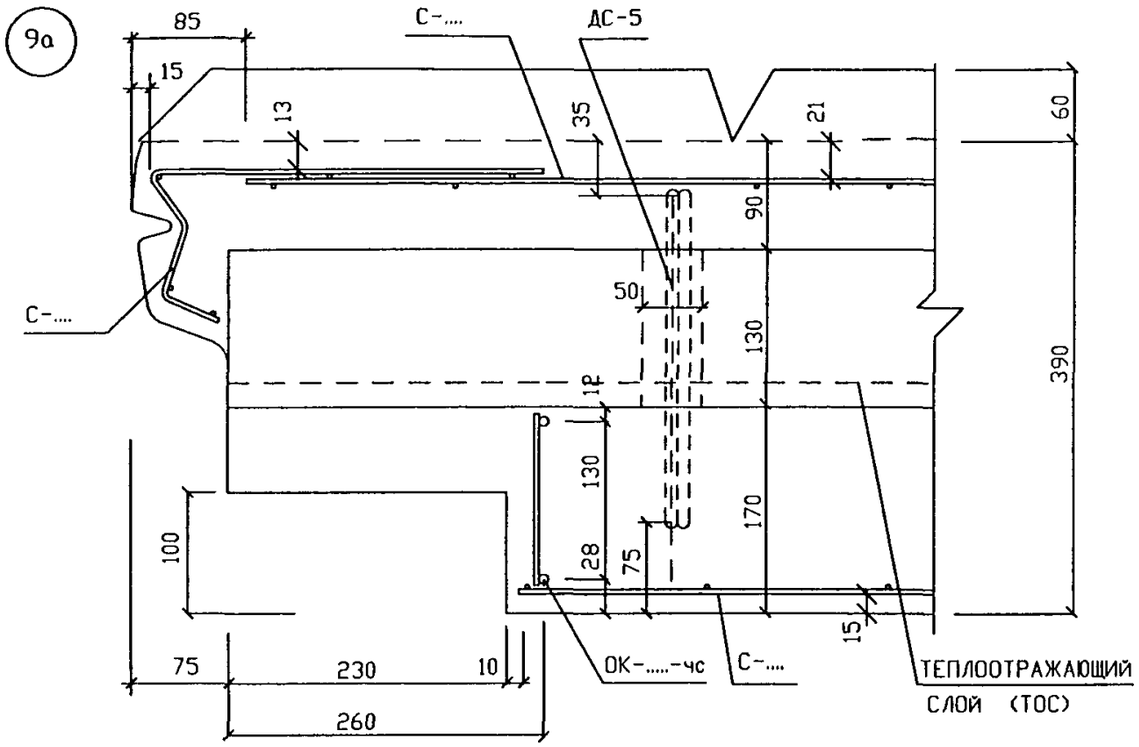

СОГЛАСОВАНО

ИНВ N ПОДЛ	ПОДПИСЬ И ДАТА	ВЗАМ. ИНВ. N
1027937		

РУК МАСТ	НАДЫСЕВ		
Г.Л.ИНЖ М.	ЯНКО		
ГИП	ТЕПЛЯКОВА		
ИСПОЛНИЛ	ТЕРЕНТЬЕВА		
ПРОВЕРИЛ	ЖУРАВЛЕВА		
Н.КОНТР.	АЛФЕРОВ		

РМ-2919-02

9а

УЗЛЫ АРМАТУРНЫЕ

СТАДИЯ	ЛИСТ	ЛИСТОВ
Р	39а	

М Н И И Т Э П
МАСТЕРСКАЯ 1

Инв. 1Н366

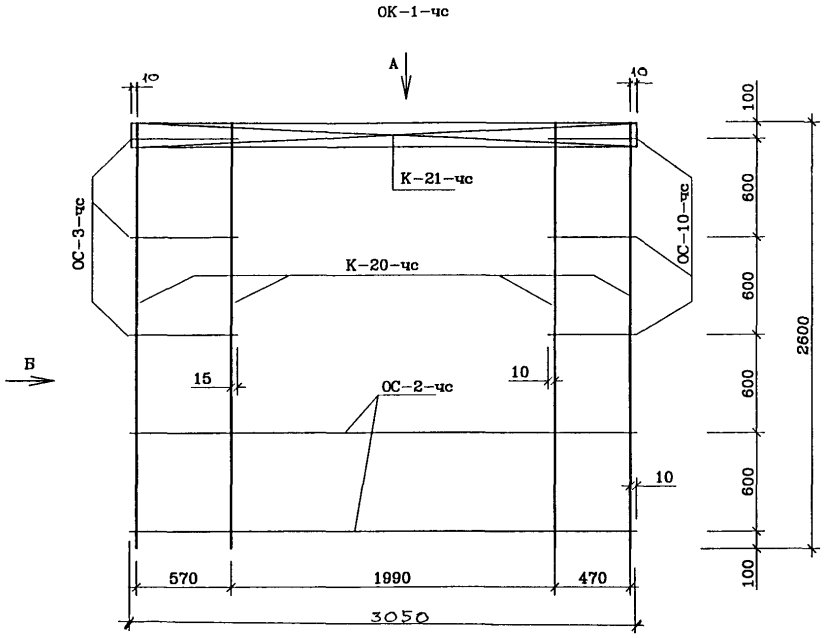

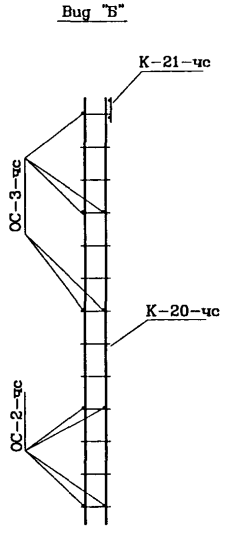

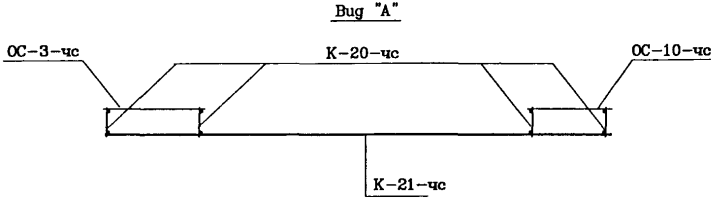

NN п/п	Марка детали	Кол. шт.	Масса, кг. Одной детали	Всех деталей
1	К-20-чс	4	2.23	8.92
2	К-21-чс	1	4.21	4.21
3	ОС-2-чс	4	0.80	3.20
4	ОС-3-чс	5	0.16	0.80
5	ОС-10-чс	5	0.13	0.65
			Итого	17.78

СОГЛАСОВАНО

Инв.N подл.	Подпись и дата	Взам. инв.N
1027838		

Рук.маст.	Надысев	
Гл.инж.	Янко	
ГИП	Теплякова	
Исполн.	Субботина	
Провер.	Журавлева	
Н.контр.	Алферов	

РМ-2919-02

ОК-1-чс
Обьемный каркас

Стадия	Лист	Листов
Р	1А	

МНИИТЭП
Мастерская 1

Карт. 1Н366

ОК-3-чс лев

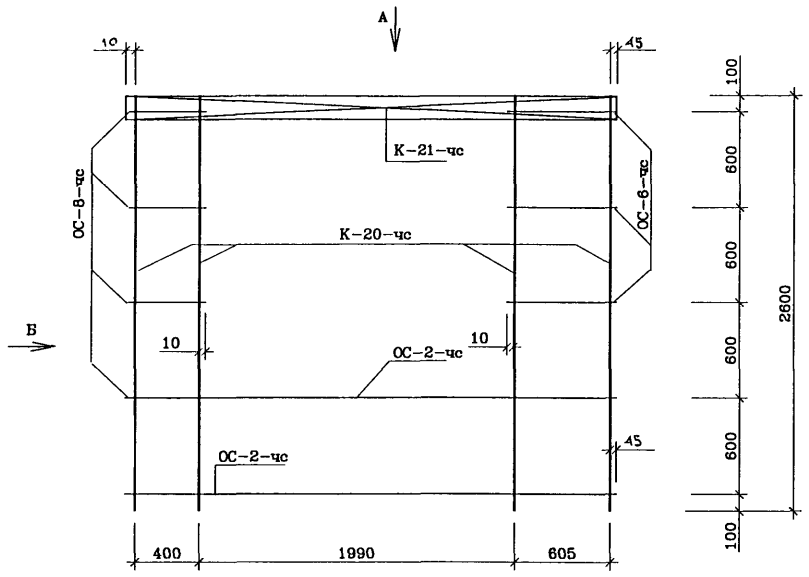

Вид "Б"

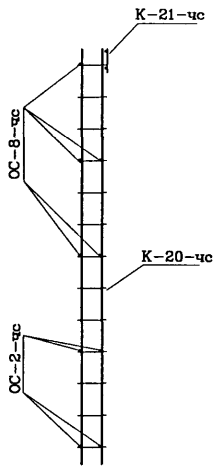

NN п/п	Марка детали	Кол. шт.	Масса, кг. Одной детали	Масса, кг. Всех деталей
1	К-20-чс	4	2.23	8.92
2	К-21-чс	1	4.21	4.21
3	ОС-2-чс	2	0.80	1.60
4	ОС-8-чс	5	0.10	0.50
5	ОС-6-чс	5	0.16	0.80
			Итого	16.07

Вид "А"

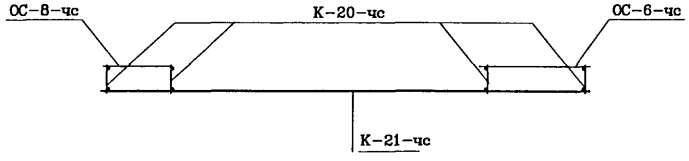

ОК-3-чс пр. зеркален

СОГЛАСОВАНО

Инв.N подл. 10374-020 | Подпись и дата | Взам. инв.N

Рук.маст.	Надысев		
Гл.инж.	Янко		
ГИП	Теплякова		
Исполн.	Субботина		
Провер.	Журавлева		
Н.контр.	Алферов		

РМ-2919-02

ОК-3-чс лев.
ОК-3-чс пр.
Объемный каркас

Стадия	Лист	Листов
Р	2А	

МНИИТЭП
Мастерская 1

Карт. 1Н366

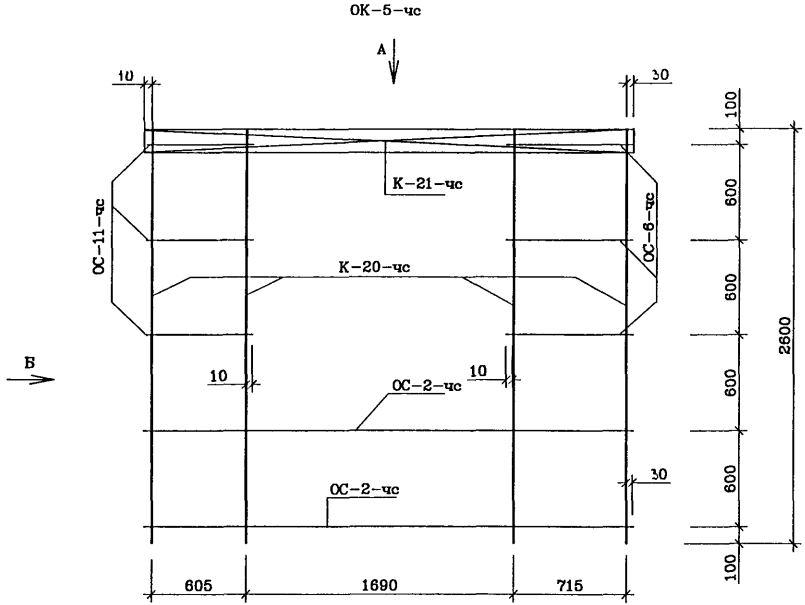

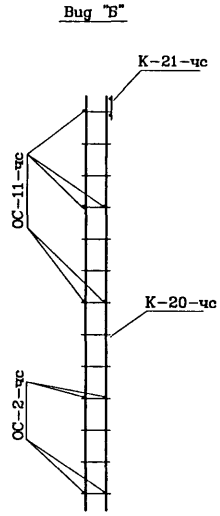

NN п/п	Марка детали	Кол. шт.	Масса, кг. Одной детали	Масса, кг. Всех деталей
1	К-20-чс	4	2.23	8.92
2	К-21-чс	1	4.21	4.21
3	ОС-2-чс	2	0.80	1.60
4	ОС-6-чс	5	0.16	0.80
5	ОС-11-чс	5	0.19	0.95
			Итого	16.48

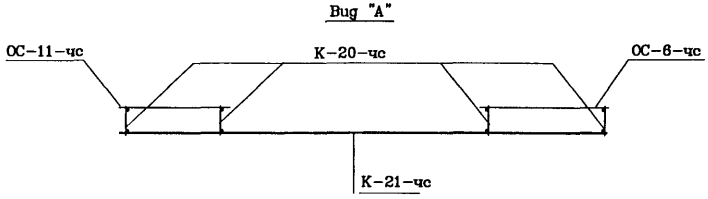

СОГЛАСОВАНО

Инв.N подл. | Подпись и дата | Взам. инв.N

Рук.маст.	Надысев		
Гл.инж.	Янко		
ГИП	Теплякова		
Исполн.	Субботина		
Провер.	Журавлева		
Н.контр.	Алферов		

РМ-2919-02

ОК-5-чс
Объемный каркас

Стадия	Лист	Листов
Р	3А	

МНИИТЭП
Мастерская 1

Карт. 1Н366

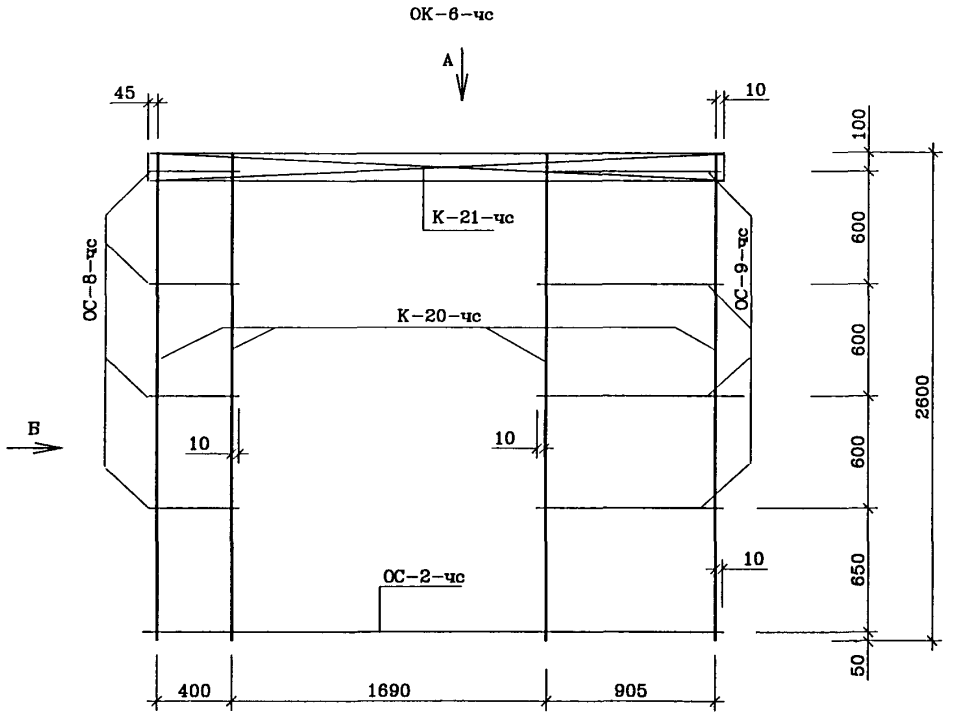

Вид "Б"

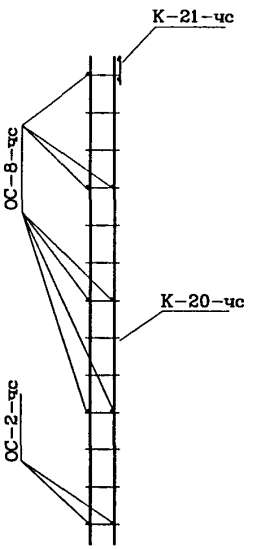

Вид "А"

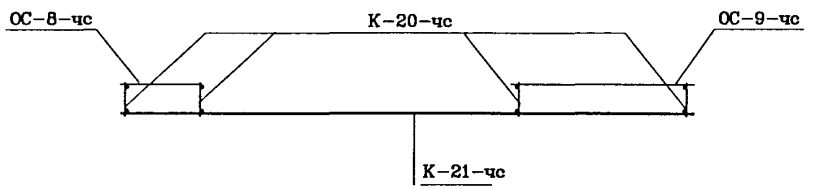

NN п/п	Марка детали	Кол. шт.	Масса, кг.	
			Одной детали	Всех деталей
1	К-20-чс	4	2.23	8.92
2	К-21-чс	1	4.21	4.34
3	ОС-2-чс	2	0.80	1.60
4	ОС-8-чс	7	0.10	0.70
5	ОС-9-чс	7	0.24	1.68
			Итого	17.11

СОГЛАСОВАНО

Инв.N подл. 10878-38 | Подпись и дата | Взам. инв.N

Рук.маст.	Надысев	
Гл.инж.	Янко	
ГИП	Теплякова	
Исполн.	Субботина	
Провер.	Журавлева	
Н.контр.	Алферов	

РМ-2919-02

ОК-6-чс
Объемный каркас

Стадия	Лист	Листов
Р	4А	

МНИИТЭП
Мастерская 1

Инв. 11366

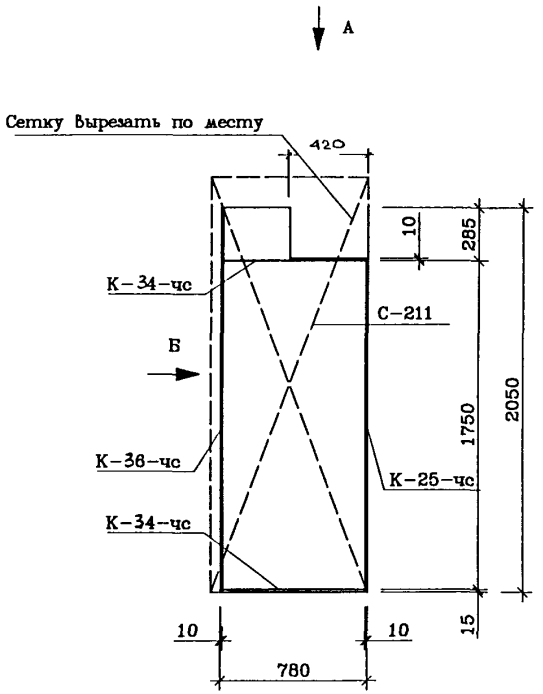

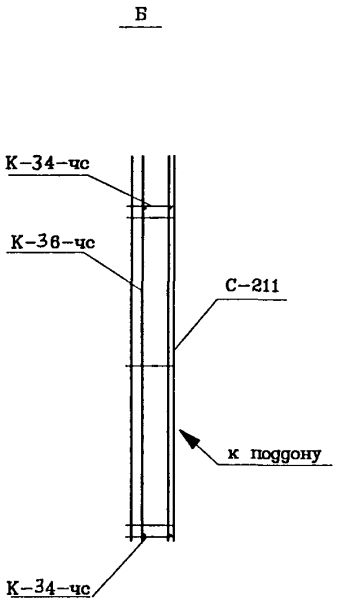

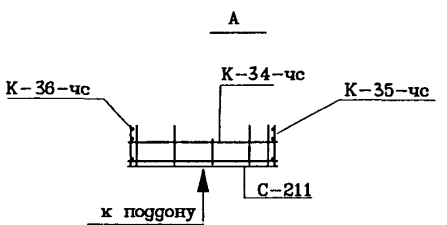

NN п/п	Марка детали	Кол. шт.	Масса, кг. Одной детали	Масса, кг. Всех деталей
1	С-211	1	2.37	2.37
2	К-34-чс	2	1.19	2.38
3	К-35-чс	1	2.54	2.54
4	К-36-чс	1	2.93	2.93
			Итого	10.22

СОГЛАСОВАНО

Инв.N подл. 1027838 | Подпись и дата | Взам. инв.N

Рук.маст.	Надысев	
Гл.инж.	Янко	
ГИП	Теплякова	
Исполн.	Субботина	
Провер.	Журавлева	
Н.контр.	Алферов	

РМ-2919-02

ОК-7-чс
Объемный каркас

Стадия	Лист	Листов
Р	5А	

МНИИТЭП
Мастерская 1

Карт. 14366

Марка детали	Эскиз	NN поз.	Сечение мм.	Кол шт.	Длина Позиции мм.	Длина На деталь м.	Масса, кг. Позиции	Масса, кг. Детали
К-21-чс	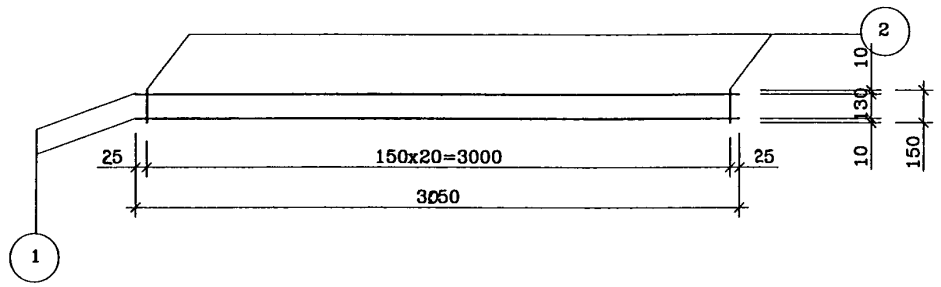	1	∅10AIII	2	3050	6.10	3.76	4.21
		2	∅5BpI	21	150	3.15	0.45	
К-20-чс	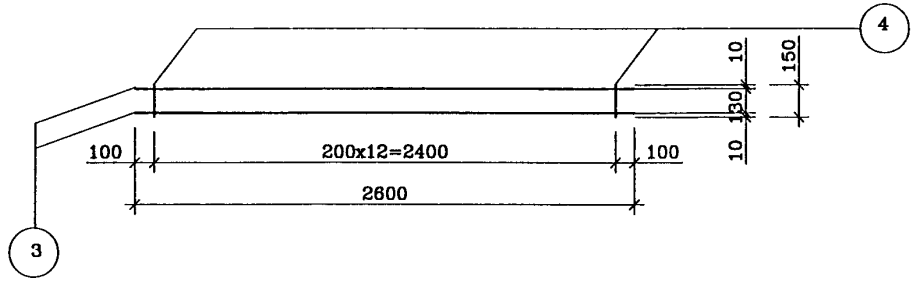	3	∅8AIII	2	2600	5.20	2.05	2.23
		4	∅4BpI	13	150	1.95	0.18	
К-. -чс	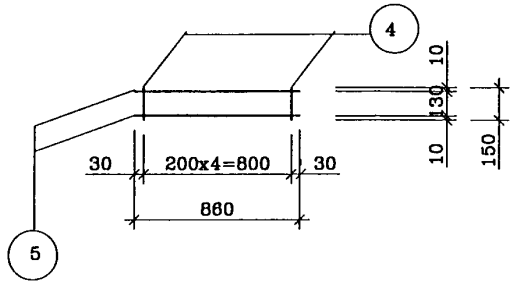	5	∅8AIII	2	860	1.72	0.68	0.75
		4	∅4BpI	5	150	0.75	0.07	

Рук.маст.	Надысев	
Гл.инж.	Янко	
ГИП	Теплякова	
Исполн.	Субботина	
Провер.	Журавлева	
Н.контр.	Алферов	

РМ-2919-02

К-20-чс÷К-21-чс
Арматура

Стадия	Лист	Листов
Р	6л	

МНИИТЭП
Мастерская 1

СОГЛАСОВАНО

Инв.N подл. 1027838 | Подпись и дата | Взам. инв.N

Карт.14366

Марка детали	Эскиз	NN поз.	Сечение мм.	Кол шт.	Длина позиции мм.	Длина на деталь м.	Масса, кг. позиции	Масса, кг. детали
К-23-чс	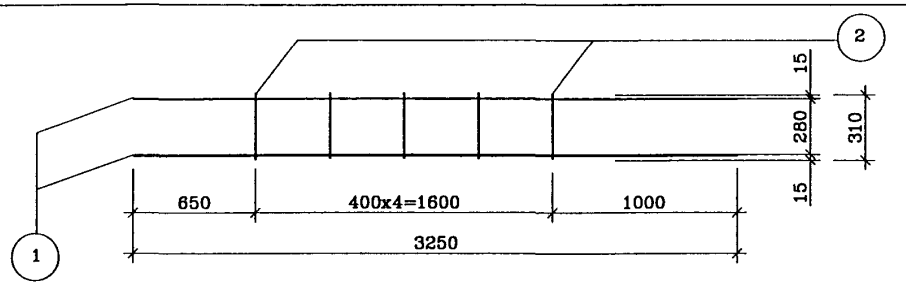	1	⌀10AIII	2	3250	6.50	4.01	4.23
		2	⌀5BpI	5	310	1.55	0.22	
К-89а	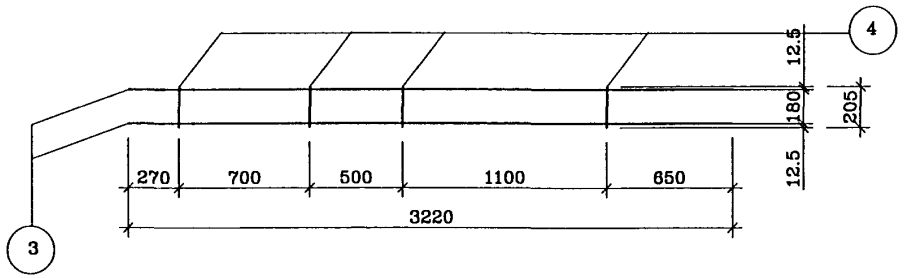	1	⌀8A111	2	3220	6.44	2.54	3.05
		2	⌀10A111	4	205	0.82	0.22	

СОГЛАСОВАНО

Инв.N подл. | Подпись и дата | Взам. инв.N

10278238

Рук.маст.	Надысев	
Гл.инж.	Янко	
ГИП	Теплякова	
Исполн.	Субботина	
Провер.	Журавлева	
Н.контр.	Алферов	

РМ-2919-02

К-23-чс, К-89а
Арматура

Стадия	Лист	Листов
Р	7а	

МНИИТЭП
Мастерская 1

Карт. 1Н366

Марка детали	Эскиз	NN поз.	Сечение мм.	Кол шт.	Длина позиции мм.	Длина на деталь м.	Масса, кг. позиции	Масса, кг. детали
К-34-чс	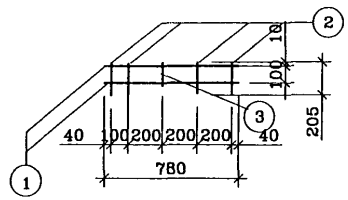	1	∅8А111	2	780	1.56	0.62	1.19
		2	∅10А111	4	205	0.82	0.50	
		3	∅10А111	1	110	0.11	0.07	
К-35-чс	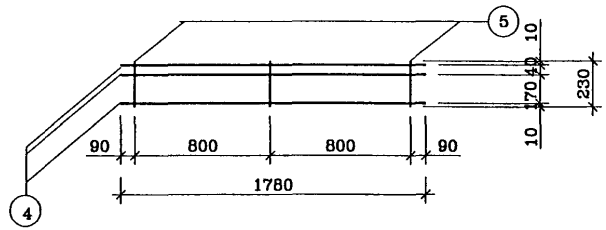	4	∅8А111	3	1780	5.34	2.11	2.54
		5	∅10А111	3	230	0.69	0.43	
К-36-чс	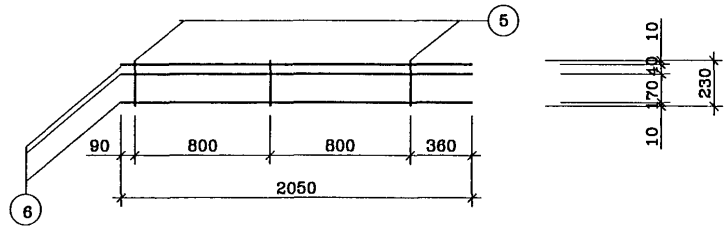	6	∅8А111	3	2050	6.15	2.50	2.93
		5	∅10А111	3	230	0.69	0.43	

Рук.маст.	Надысев	
Гл.инж.	Янко	
ГИП	Теплякова	
Исполн.	Субботина	
Провер.	Журавлева	
Н.контр.	Алферов	

РМ-2919-02

К-34-чс÷ К-36-чс
Арматура

Стадия	Лист	Листов
Р	8л	

МНИИТЭП
Мастерская 1

СОГЛАСОВАНО

Инв.N подл. | Подпись и дата | Взам. инв.N

Арт. 1Н366

Марка детали	Эскиз	NN поз.	Сечение мм.	Кол шт.	Длина позиции мм.	Длина на деталь м.	Масса, кг. позиции	Масса, кг. детали
С-6-чс	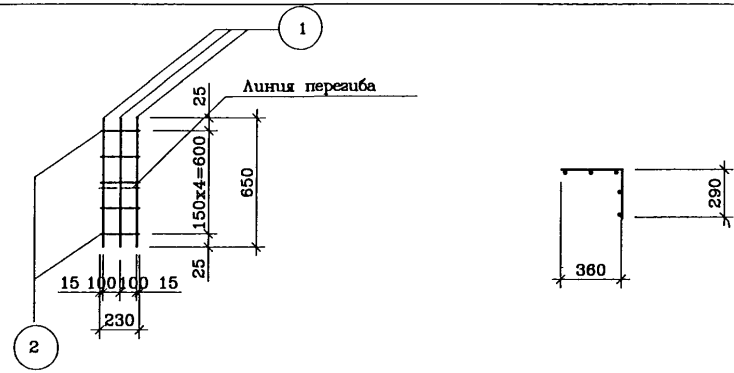	1	Ø4BpI	3	650	1.95	0.18	0.28
		2	Ø4BpI	5	230	1.15	0.10	
С-7-чс	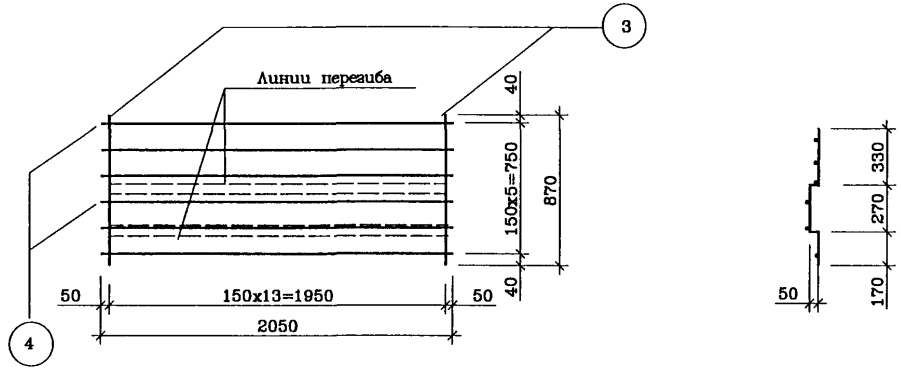	3	Ø4BpI	14	870	12.18	1.12	2.25
		4	Ø4BpI	6	2050	12.30	1.13	

Рук.маст.	Надысев	
Гл.инж.	Янко	
ГИП	Теплякова	
Исполн.	Субботина	
Провер.	Журавлева	
Н.контр.	Алферов	

РМ-2919-02

С-6-чс, С-7-чс
Арматура

Стадия	Лист	Листов
Р	9А	

МНИИТЭП
Мастерская 1

СОГЛАСОВАНО

Инв.N подл. | Подпись и дата | Взам. инв.N

Уарт. 14366

Марка детали	Эскиз	NN поз.	Сечение мм.	Кол. шт.	Длина: Позиции мм.	Длина: На деталь м.	Масса, кг.: Позиции	Масса, кг.: Детали
ОС-1-чс		1	∅8А111	1	3160	3.16	2.03	2.03
ОС-2-чс		2	∅6.5А1	1	3050	3.05	0.80	0.80
ОС-3-чс		3	∅6.5А1	1	600	0.60	0.16	0.16
ОС-4-чс		4	∅8А111	1	2050	2.05	0.81	0.81
ОС-5-чс		5	∅6.5А1	1	320	0.32	0.08	0.08
ОС-6-чс		6	∅6.5А1	1	625	0.63	0.16	0.16
ОС-7-чс		7	∅6.5А1	1	1910	1.91	0.50	0.50
ОС-8-чс		8	∅6.5А1	1	420	0.42	0.10	0.10
ОС-9-чс		9	∅6.5А1	1	925	0.93	0.24	0.24
ОС-10-чс		10	∅6.5А1	1	490	0.49	0.13	0.13
ОС-11-чс		11	∅6.5А1	1	750	0.75	0.19	0.19

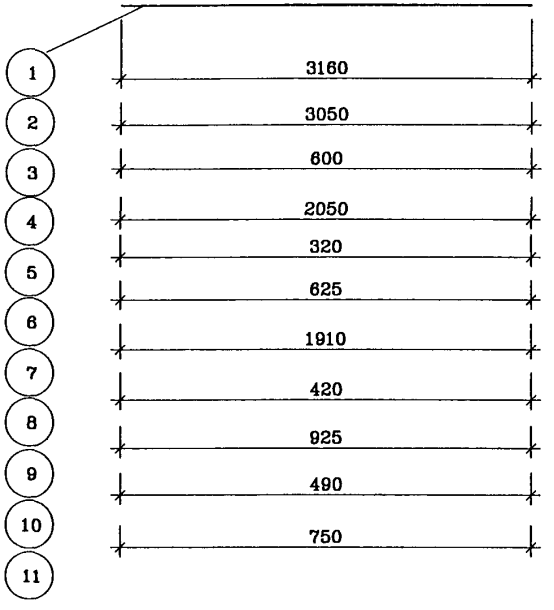

СОГЛАСОВАНО

Инв.N подл. 1027838 | Подпись и дата | Взам. инв.N

Рук.маст.	Надысев	
Гл.инж.	Янко	
ГИП	Теплякова	
Исполн.	Субботина	
Провер.	Журавлева	
Н.контр.	Алферов	

РМ-2919-02

ОС-1-чс÷ОС-11-чс

Арматура

Стадия	Лист	Листов
Р	10А	

МНИИТЭП

Мастерская 1

Карт. 14366

Марка детали	Эскиз	NN поз.	Сечение мм.	Кол шт	Длина Позиции мм.	Длина На деталь м.	Масса, кг. Позиции	Масса, кг. Детали
М51пр.-чс	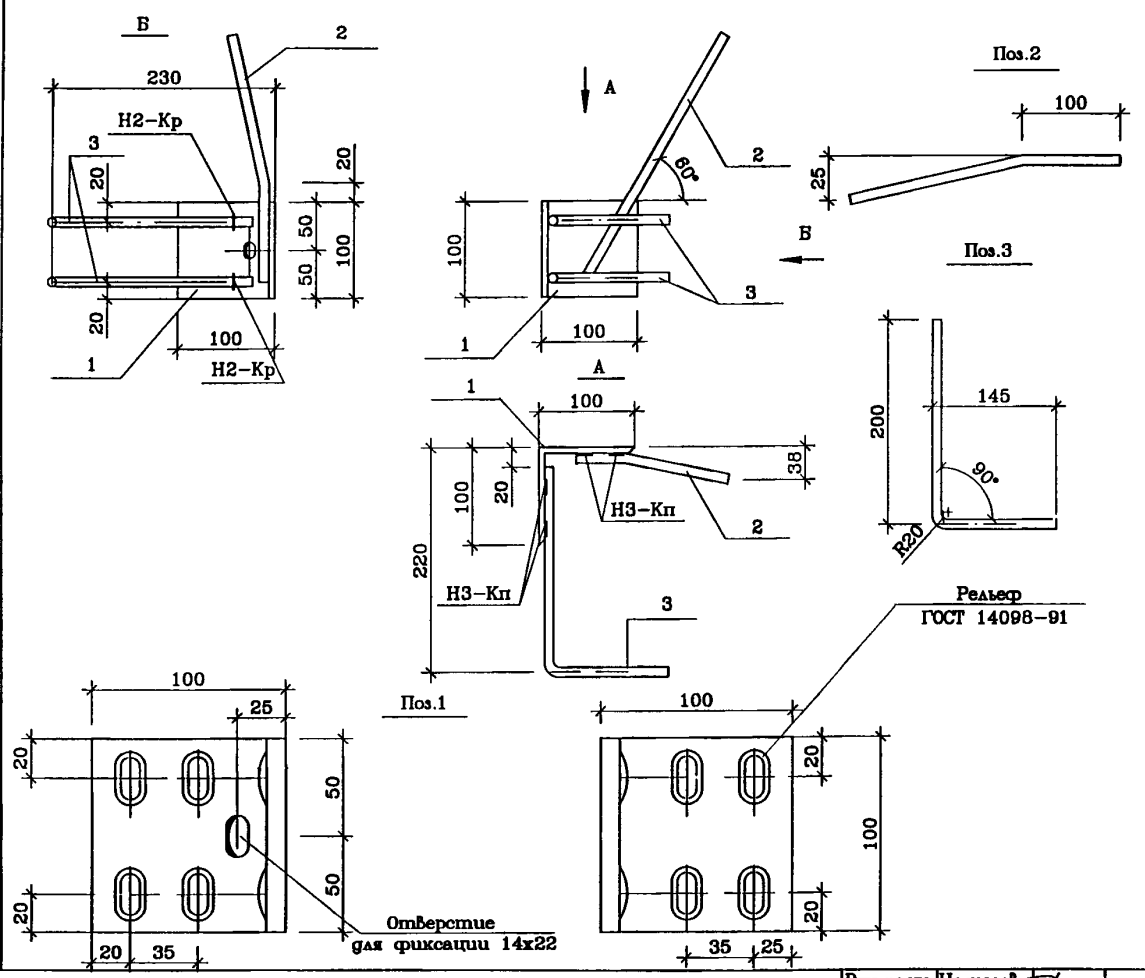	1	L100x8	1	100	0.10	1.22	
		2	⌀10А11	1	260	0.26	0.16	1.82
		3	⌀10А11	2	350	0.70	0.44	

На чертеже изображена закладная М51пр.-чс
М51лев.-чс-зеркальна

Сварка по ГОСТ 14098-91

Рук.маст.	Надысев	
Гл.инж.	Янко	
ГИП	Теплякова	
Исполн.	Субботина	
Провер.	Журавлева	
Н.контр.	Алферов	

РМ-2919-02

М51пр./лев.-чс
Закладная деталь

Стадия	Лист	Листов
Р	11л	

МНИИТЭП
Мастерская 1

СОГЛАСОВАНО

Инв.N подл. 1027838 | Подпись и дата | Взам. инв.N

Карт. 14366

СОГЛАСОВАНО

Инв.N подл. | Подпись и дата | Взам. инв.N

Марка детали	Эскиз
М51-Зпр.-чс	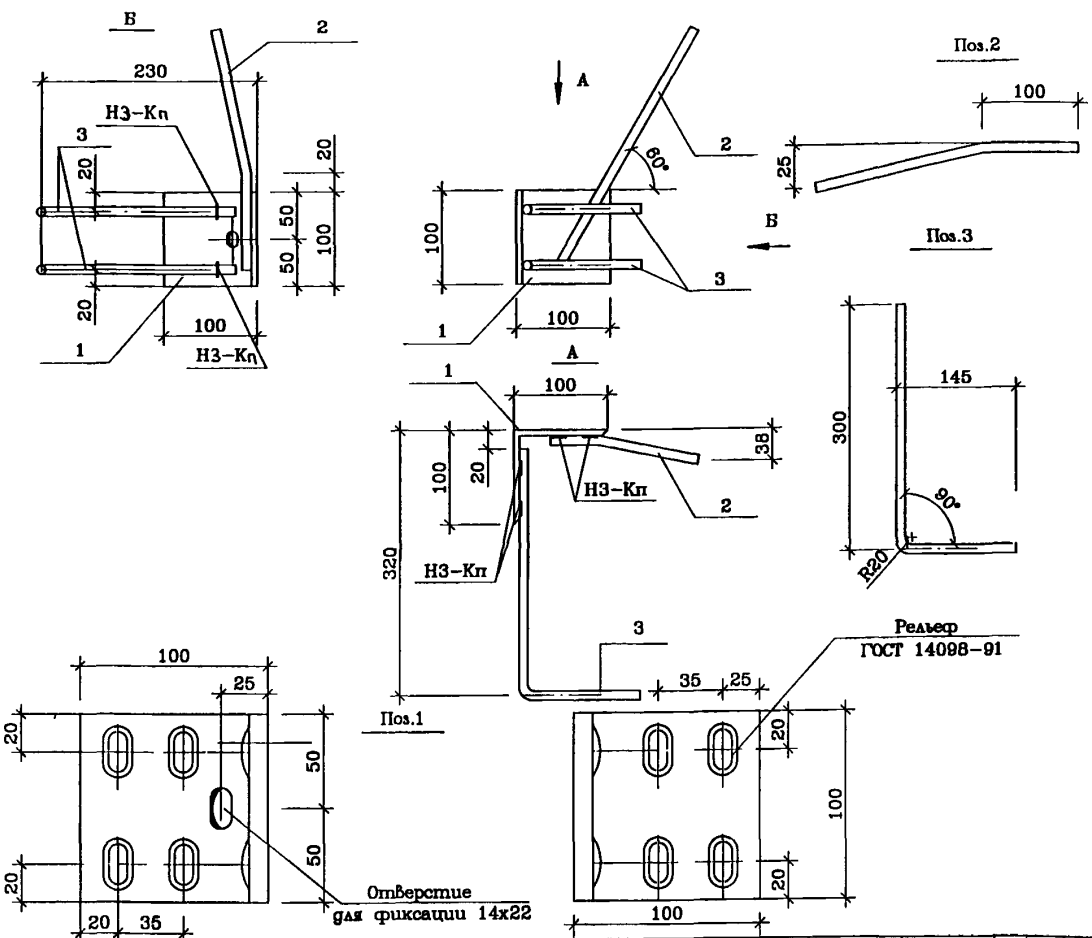

NN поз.	Сечение мм.	Кол шт.	Длина		Масса, кг.	
			Позиции мм.	На деталь м.	Позиции	Детали
1	∟100х8	1	100	0.10	1.22	
2	⌀10А11	1	260	0.26	0.16	1.96
3	⌀10А11	2	450	0.90	0.58	

На чертеже изображена закладная М51-Зпр.-чс
М51-Злев.-чс-зеркальна

Сварка по ГОСТ 14098-91

Рук.маст.	Надысев	
Гл.инж.	Янко	
ГИП	Теплякова	
Исполн.	Субботина	
Провер.	Журавлева	
Н.контр.	Алферов	

РМ-2919-02

М51-Зпр./лев.-чс
Закладная деталь

Стадия	Лист	Листов
Р	12А	

МНИИТЭП
Мастерская 1

Инв. 14366

Марка детали	Эскиз	NN поз.	Сечение мм.	Кол. шт.	Длина Позиции мм.	Длина На деталь м.	Масса. кг. Позиции	Масса. кг. Детали
КМК-4пр -чс		1	∟100x10	1	100	0.10	1.22	2.00
		2	⌀10А11	1	350	0.35	0.22	
		3	⌀10А11	2	450	0.90	0.65	

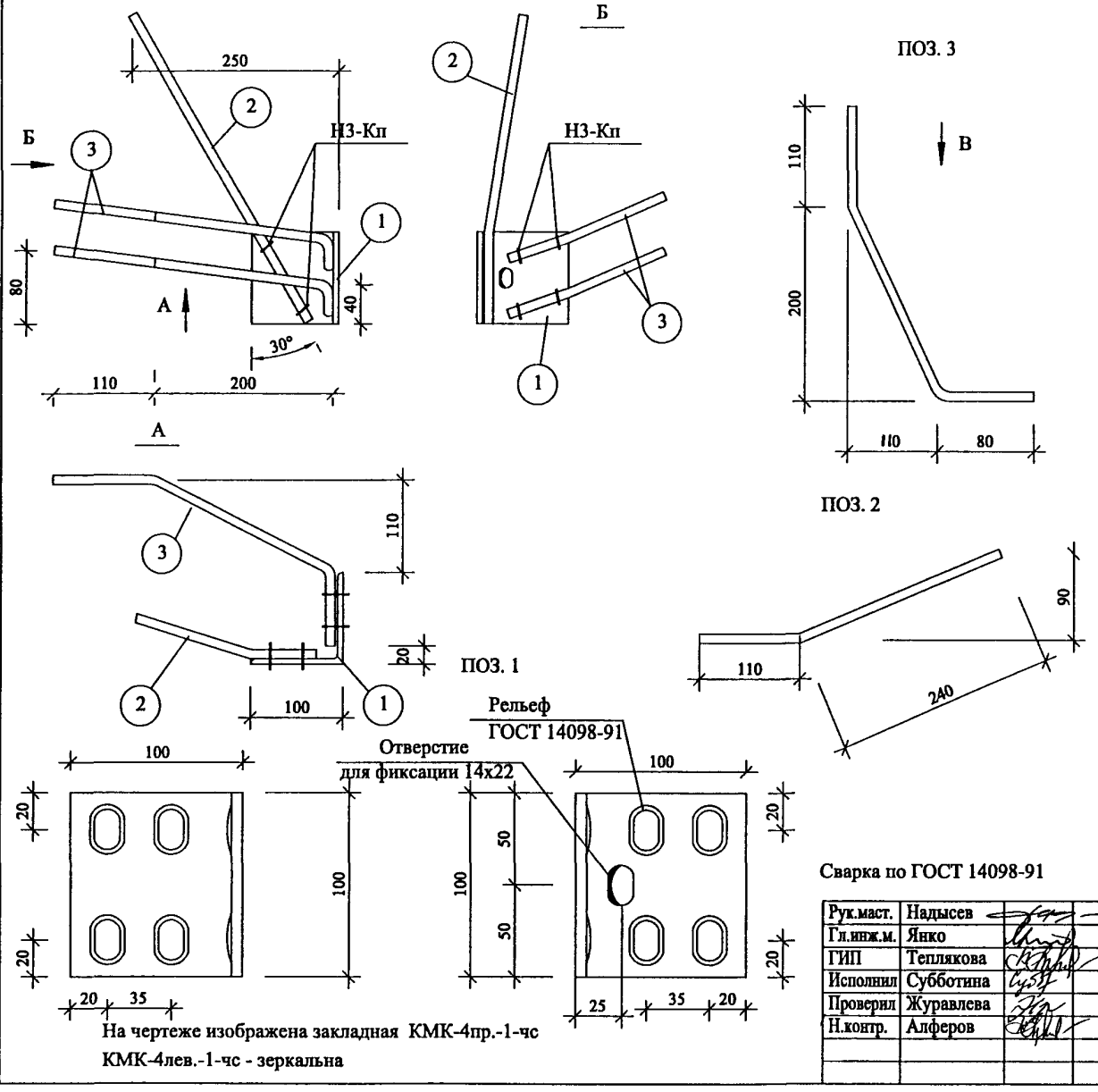

На чертеже изображена закладная КМК-4пр.-1-чс

КМК-4лев.-1-чс - зеркальна

Сварка по ГОСТ 14098-91

Рук.маст.	Надысев	
Гл.инж.м.	Янко	
ГИП	Теплякова	
Исполнил	Субботина	
Проверил	Журавлева	
Н.контр.	Алферов	

РМ-2919-02

КМК-4пр./лев.-чс

Закладная деталь

Стадия	Лист	Листов
Р	13д	

МНИИТЭП

Мастерская 1

Согласовано

Взам.инв.№

Подпись и дата

Инв.№ подл. 1027838

Карт. 14366

Марка детали	Эскиз	NN поз.	Сечение мм.	Кол. шт.	Длина Позиции мм.	Длина На деталь м.	Масса. кг. Позиции	Масса. кг. Детали
КМК-4пр -1-чс		1	∟100x10	1	100	0.10	1.22	
		2	⌀10А11	1	350	0.35	0.22	2.12
		3	⌀10А11	2	550	1.10	0.68	

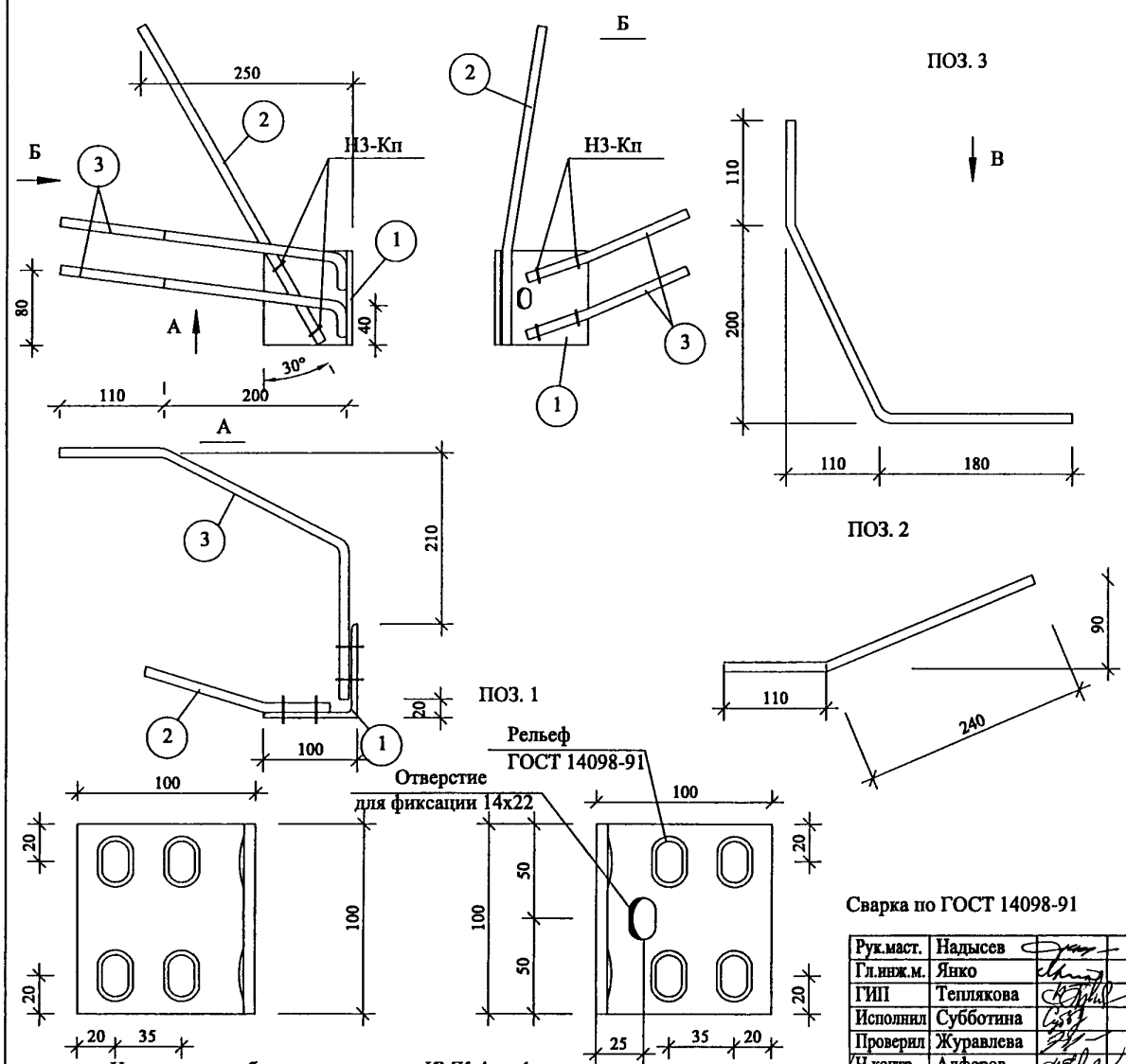

Сварка по ГОСТ 14098-91

На чертеже изображена закладная КМК-4пр.-1-чс

КМК-4лев.-1-чс - зеркальна

Рук.маст.	Надысев	
Гл.инж.м.	Янко	
ГИП	Теплякова	
Исполнил	Субботина	
Проверил	Журавлева	
Н.контр.	Алферов	

РМ-2919-02

КМК-4пр./лев.-1-чс
Закладная деталь

Стадия	Лист	Листов
Р	14а	

МНИИТЭП
Мастерская 1

Согласовано

Взам.инв.№

Подпись и дата

Инв.№ подл. 1027838

Карт. 14366

Марка детали	Эскиз
10С4лев.	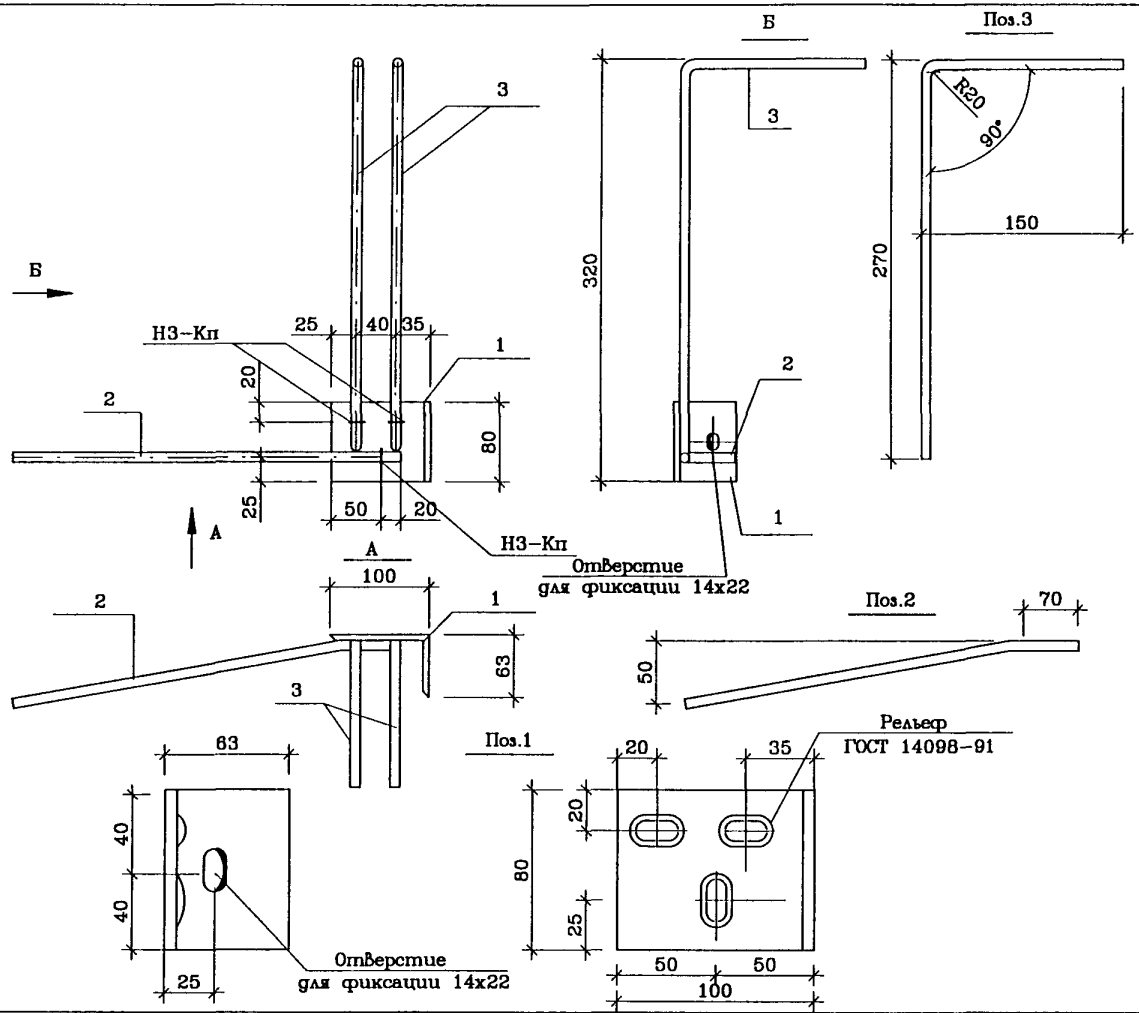

NN поз.	Сечение мм.	Кол. шт.	Длина позиции мм.	Длина на деталь м.	Масса, кг. позиции	Масса, кг. детали
1	L100х63х6	1	80	0.08	0.60	1.34
2	⌀10А11	1	350	0.35	0.22	
3	⌀10А11	2	420	0.84	0.52	

На чертеже изображена закладная 10С4лев.
10С4пр.–зеркальна

Сварка по ГОСТ 14098-91

Рук.маст.	Надысев	
Гл.инж.	Янко	
ГИП	Теплякова	
Исполн.	Субботина	
Провер.	Журавлева	
Н.контр.	Алферов	

РМ-2919-02

10С4лев./пр.
Закладная деталь

Стадия	Лист	Листов
Р	15А	

МНИИТЭП
Мастерская 1

СОГЛАСОВАНО

Инв.N подл. | Подпись и дата | Взам. инв.N

Карт. 1Н366

Марка детали	Эскиз
ПР-1чс	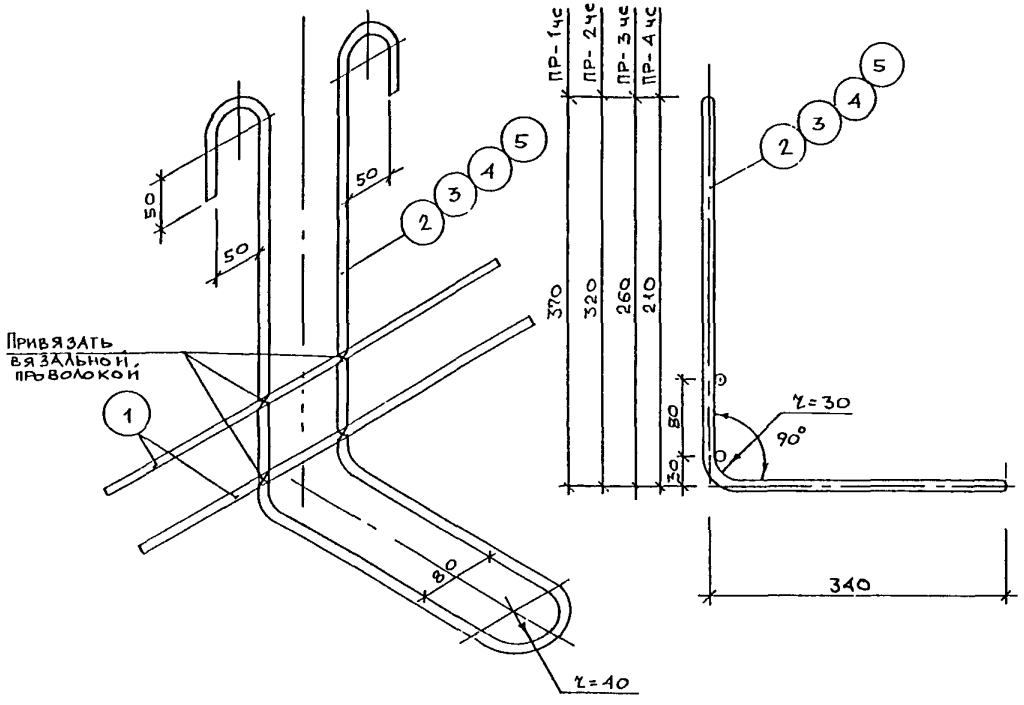
ПР-2чс	
ПР-3чс	
ПР-4чс	

№№ поз.	Сечение мм	Кол. шт.	Длина		Масса, кг	
			Позиция мм	На дет. м	Позиции	Детали
1	Ø10 AII	2	470	0,94	0,58	3,78
2	Ø18 AI	1	1700	1,70	3,40	
1	Ø10 AII	2	470	0,94	0,58	3,10
3	Ø16 AI	1	1600	1,60	2,52	
1	Ø10 AII	2	470	0,94	0,58	2,37
4	Ø14 AI	1	1480	1,48	1,79	
1	Ø10 AII	2	470	0,94	0,58	1,79
5	Ø12 AI	1	1360	1,36	1,21	

Рук.маст.	Надысев	
Гл.инж.	Янко	
ГИП	Теплякова	
Исполн.	Субботина	
Провер.	Журавлева	
Н.контр.	Алферов	

РМ-2919-02

ПР-1чс ÷ ПР-4чс
Арматура

Стадия	Лист	Листов
Р	16	

МНИИТЭП
Мастерская 1

СОГЛАСОВАНО

Инв.N подл. | Подпись и дата | Взам. инв.N

Кат. 14366

Марка детали	Эскиз
ПР-7м	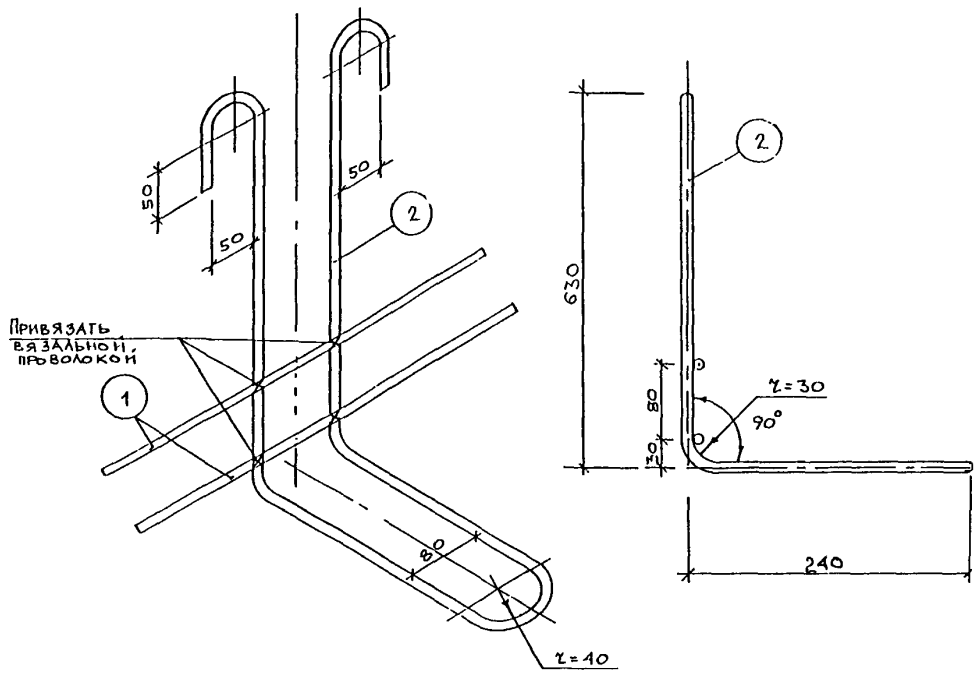

№№ поз.	Сечение мм	Кол. шт.	Длина позиции мм	Длина на дет. м	Масса, кг позиции	Масса, кг детали
1	Ø10 AIII	2	470	0.94	0.58	7.20
2	Ø22 AI	1	2220	2.22	6.62	

СОГЛАСОВАНО

Инв.N подл. | Подпись и дата | Взам. инв.N

Рук.маст.	Надысев	
Гл.инж.	Янко	
ГИП	Теплякова	
Исполн.	Субботина	
Провер.	Журавлева	
Н.контр.	Алферов	

РМ-2919-02

ПР-7м

Арматура

Стадия	Лист	Листов
Р	17а	

МНИИТЭП

Мастерская 1

Инв. 14366

Марка детали	Эскиз	№№ поз.	Сечение мм	Кол. шт.	Длина: Позиции мм	Длина: На деталь м	Масса: Позиции	Масса: Детали
К-22чс	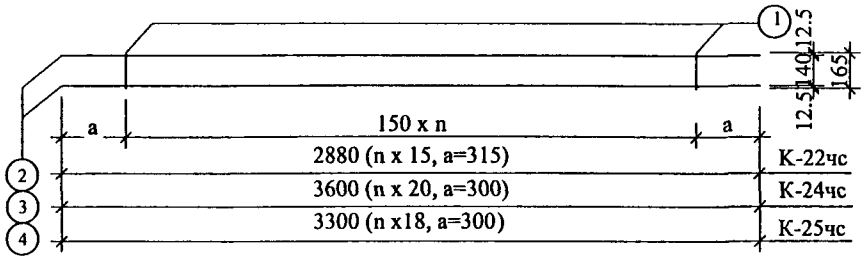	1	Ø 5Вр-I	16	165	2,64	0,38	3,93
		2	Ø 10А-III	2	2880	5,76	3,55	
К-24чс		1	Ø 5Вр-I	21	165	3,47	0,50	4,94
		3	Ø 10А-III	2	3600	7,20	4,44	
К-25чс		1	Ø 5Вр-I	19	165	3,14	0,45	4,52
		4	Ø 10А-III	2	3300	6,60	4,07	
К-1т-чс	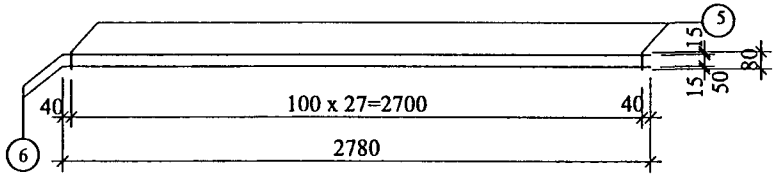	5	Ø 5Вр-I	28	80	2,24	0,32	4,43
		6	Ø 10А-III	2	2780	5,56	3,43	
К-404чс	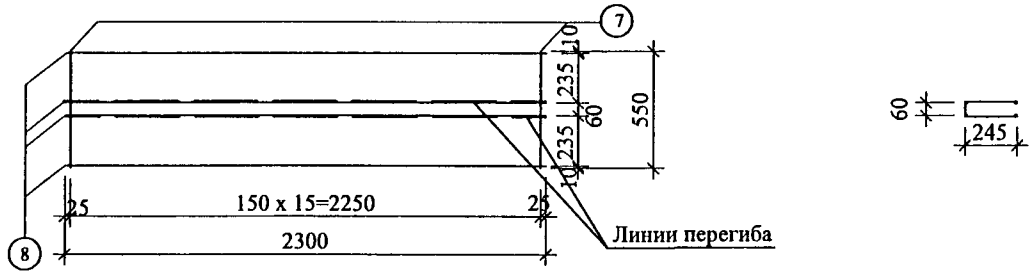	7	Ø 5Вр-I	16	550	8,80	1,27	6,95
		2	Ø 10А-III	4	2300	9,20	5,68	

Рук.маст.	Надысев	
Гл.инж.м.	Янко	
ГИП	Теплякова	
Исполнил	Терентьева	
Проверил	Журавлева	
Н.контр.	Алферов	

РМ-2919-02

К-22чс, К-24чс, К-25чс
К-1Т-чс, К-404чс

Стадия	Лист	Листов
Р	18а	

МНИИТЭП
Мастерская 1

Согласовано

Взам.инв.№

Подпись и дата

Инв.№ подл. 1027838

Карт. 14366

NN пп	Шифр	Наименование	Кол-во листов	Дата ввода	Дата отмены
1	2	3	4	5	6
	РМ-2919-02	Панели наружных стен трехслойные первого этажа для жилых секций серии П44Т (производства Краснопресненского завода ЖБК)		Приказ N-22-ТО от 20.05.04	
		Рабочие чертежи			
		Содержание лист 1с	1		
		Пояснительная записка лист 1п	1		
		Номенклатура изделий листы 1н-4н	4		
		Облицовка, общие виды, армирование, раскладка утеплителя листы 1-53	53		
		Узлы габаритные листы 1у-8у	8		
		Узлы арматурные лист 1уа-3уа	3		
		Арматура листы 1а-18а	18		
		Информационная карта лист 1и	1		

NN пп	Шифр	Наименование	Кол-во листов	Дата ввода	Дата отмены
1	2	3	4	5	6

Взам. инв.N | Подпись и дата | Инв.№ подл.

РМ-2919-02

Информационная карта

Стадия	Лист	Листов
Р	1и	1

МНИИТЭП
Мастерская 1

Карт. 1Н366

gost.e-ecolog.ru