ПРАВИТЕЛЬСТВО МОСКВЫ
КОМИТЕТ
ПО АРХИТЕКТУРЕ И ГРАДОСТРОИТЕЛЬСТВУ
(МОСКОМАРХИТЕКТУРА)

МОСКОВСКИЙ НАУЧНО – ИССЛЕДОВАТЕЛЬСКИЙ И ПРОЕКТНЫЙ ИНСТИТУТ
ТИПОЛОГИИ, ЭКСПЕРИМЕНТАЛЬНОГО ПРОЕКТИРОВАНИЯ

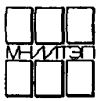

РМ – 2919 – 02

ПАНЕЛИ НАРУЖНЫХ СТЕН ТРЕХСЛОЙНЫЕ ПЕРВОГО ЭТАЖА

ДЛЯ ЖИЛЫХ БЛОК-СЕКЦИЙ П44Т

(ПРОИЗВОДСТВА КРАСНОПРЕСНЕНСКОГО ЗАВОДА ЖБК)

ОПАЛУБОЧНЫЕ ЧЕРТЕЖИ

МОСКВА, 2004 г.

gost.e-ecolog.ru

ПРАВИТЕЛЬСТВО МОСКВЫ
КОМИТЕТ
ПО АРХИТЕКТУРЕ И ГРАДОСТРОИТЕЛЬСТВУ
(МОСКОМАРХИТЕКТУРА)

МОСКОВСКИЙ НАУЧНО – ИССЛЕДОВАТЕЛЬСКИЙ И ПРОЕКТНЫЙ ИНСТИТУТ
ТИПОЛОГИИ, ЭКСПЕРИМЕНТАЛЬНОГО ПРОЕКТИРОВАНИЯ

РМ – 2919 – 02

ПАНЕЛИ НАРУЖНЫХ СТЕН ТРЕХСЛОЙНЫЕ ПЕРВОГО ЭТАЖА

ДЛЯ ЖИЛЫХ БЛОК-СЕКЦИЙ П44Т

(ПРОИЗВОДСТВА КРАСНОПРЕСНЕНСКОГО ЗАВОДА ЖБК)

ОПАЛУБОЧНЫЕ ЧЕРТЕЖИ

ГЛАВНЫЙ ИНЖЕНЕР ИНСТИТУТА Е. Е. НИКИТИН
ГЛАВНЫЙ КОНСТРУКТОР Г. И. ШАПИРО
РУКОВОДИТЕЛЬ МАСТЕРСКОЙ А. В. НАДЫСЕВ
ГЛАВНЫЙ ИНЖЕНЕР МАСТЕРСКОЙ №1 А. Э. ЯНКО
ГЛАВНЫЙ АРХИТЕКТОР ПРОЕКТА А. П. ЦЫГАНКОВА
ГЛАВНЫЙ ИНЖЕНЕР ПРОЕКТА Н. М. ТЕПЛЯКОВА

ВВЕДЕНО В ДЕЙСТВИЕ МНИИТЭП
ПРИКАЗ № -ТО от 04 г.

ДОГОВОР № 1 – 148

МОСКВА, 2004 г.

NN п.п.	МАРКА ИЗДЕЛИЯ ПО ГОСТ	МАРКА ИЗДЕЛИЯ ПО ПРОЕКТУ	ЭСКИЗ ИЗДЕЛИЯ	ПАРАМЕТРЫ ИЗДЕЛИЯ: РАЗМЕРЫ ММ. Д	Ш	В	ПЛОЩАДЬ М²	ОБЪЕМ М³	ПРОЕКТНАЯ МАССА, Т	Тяжелый бетон γ=2400	Мелкозернистый бетон γ=2300	Облицов. плитка γ=1800	Утеплит. ПСБ δ=50	Утеплит. ПСБ δ=100	Утеплит. ПСБ δ=130	Утеплит. ПСБ δ=40		NN листов р.ч.
										200	200		15А	15А	15А	15А		
1		1Н63-30-М1-чс		6285	310	2865	17,97	4,57										
2		1Н63-40-М1-чс																
3		1Н57-30-М1-чс		5695	310	2865	15,96	4,42										
4		1Н57-40-М1-чс																
5		1НТ36-8-М1-чс	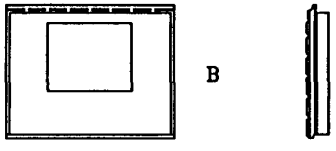	3590	450	2865	7,85	2,89										

Рук.маст.	Надысев	
Гл.инж.	Янко	
ГАП	Цыганкова	
ГИП	Теплякова	
Исполн.	Субботина	
Провер.	Журавлева	
Н.контр.	Алферов	

РМ-2919-02

Номенклатура

Стадия	Лист	Листов
Р	14	

МНИИТЭП
Мастерская 1

СОГЛАСОВАНО

Инв.N подл. | Подпись и дата | Взам. инв.N

NN п.п.	МАРКА ИЗДЕЛИЯ ПО ГОСТ	МАРКА ИЗДЕЛИЯ ПО ПРОЕКТУ	ЭСКИЗ ИЗДЕЛИЯ	ПАРАМЕТРЫ ИЗДЕЛИЯ: РАЗМЕРЫ ММ. Д	Ш	В	ПЛОЩАДЬ М²	ОБЪЕМ М³	ПРОЕКТНАЯ МАССА, Т	ТЯЖЕЛЫЙ БЕТОН γ=2400	МЕЛКОЗЕРНИСТЫЙ БЕТОН γ=2300	ОВАЛИЦОВ. ПЛИТКА γ=1600	УТЕПЛИТ. ПСБ δ=50	УТЕПЛИТ. ПСБ δ=100	УТЕПЛИТ. ПСБ δ=130	УТЕПЛИТ. ПСБ δ=40		NN ЛИСТОВ Р.Ч.
										200	200		15А	15А	15А	15А		
1	2	3	4	5	6	7	8	9	10	11	12	13	14	15	16	17	18	19
6		1НТ35-10-М1-чс	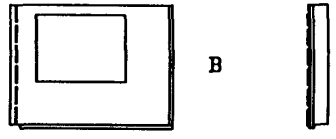	3490	450	2710	7.04	2.74										
7		1НТ35-11-М1-чс																
8		1НТ35-12-М1-чс	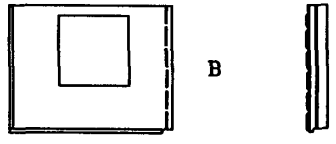	3485	450	2710	7.43	2.88										
9		1Н 35-35-М1	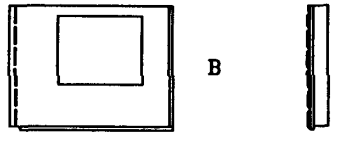	3485	350	2700	5.96	2.00										

Рук.маст.	Надысев	
Гл.инж.	Янко	
ГАП	Цыганкова	
ГИП	Теплякова	
Исполн.	Субботина	
Провер.	Журавлева	
Н.контр.	Алферов	

РМ-2919-02

Номенклатура

Стадия	Лист	Листов
Р	2н	

МНИИТЭП
Мастерская 1

СОГЛАСОВАНО

Инв.N подл. | Подпись и дата | Взам. инв.N

NN п.п.	Марка изделия по ГОСТ	Марка изделия по проекту	Эскиз изделия	Параметры изделия: Размеры мм. Д	Ш	В	Площадь м²	Объем м³	Проектная масса, т	Тяжелый бетон γ=2400	Мелкозернистый бетон γ=2300	Облицов. плитка γ=1800	Утеплит. ПСБ δ=50	Утеплит. ПСБ δ=100	Утеплит. ПСБ δ=150	Утеплит. ПСБ δ=200		NN листов р.ч.
										200	200		15А	15А	15А	15А		
1	2	3	4	5	6	7	8	9	10	11	12	13	14	15	16	17	18	19
10		1НТ35-90-М1-чс	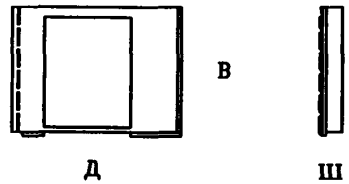	3490	450	2710	6.15	2.36										
11		1Н59-70-М1-чс	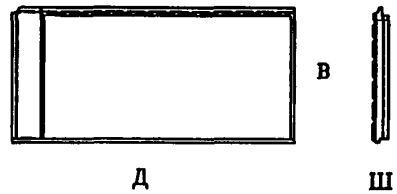	5885	310	2865	16,85	4.33										
12		1Н59-71-М1-чс																
13		1Н46-70-М1-чс	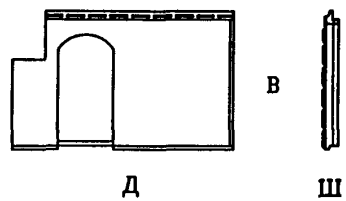	4595	350	2865	10.22	3.02										

Рук.маст.	Надысев	
Гл.инж.	Янко	
ГАП	Цыганкова	
ГИП	Теплякова	
Исполн.	Субботина	
Провер.	Журавлева	
Н.контр.	Алферов	

РМ-2919-02

Номенклатура

Стадия	Лист	Листов
Р	3н	

МНИИТЭП
Мастерская 1

СОГЛАСОВАНО

Инв.N подл. | Подпись и дата | Взам. инв.N

NN п.п.	МАРКА ИЗДЕЛИЯ ПО ГОСТ	МАРКА ИЗДЕЛИЯ ПО ПРОЕКТУ	ЭСКИЗ ИЗДЕЛИЯ	ПАРАМЕТРЫ ИЗДЕЛИЯ: РАЗМЕРЫ ММ. Д	Ш	В	ПЛОЩАДЬ М²	ОБЪЕМ М³	ПРОЕКТНАЯ МАССА, Т	Тяжелый бетон γ=2400	Мелкозернистый бетон γ=2300	Облицов. плитка γ=1800	Утеплит. ПСБ δ=50	Утеплит. ПСБ δ=100	Утеплит. ПСБ δ=150	Утеплит. ПСБ δ=200		NN АКТОВ Р.Х.
										200	200		15А	15А	15А	15А		
1	2	3	4	5	6	7	8	9	10	11	12	13	14	15	16	17	18	19
14		1Н25-70-М1-чс	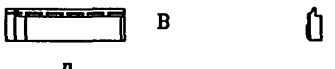	2535	350	705	1.78	0.47										
15		1Н08-70-М1-чс		800	350	2150	1.61	0.44										
16		1АН68-70-М1-чс	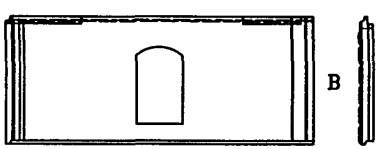	6780	350	2865	17.93	5.41										

Рук.маст.	Надысев	
Гл.инж.	Янко	
ГАП	Цыганкова	
ГИП	Теплякова	
Исполн.	Субботина	
Провер.	Журавлева	
Н.контр.	Алферов	

РМ-2919-02

Номенклатура

Стадия	Лист	Листов
Р	4н	

МНИИТЭП
Мастерская 1

Согласовано

Инв.N подл. | Подпись и дата | Взам. инв.N

Вид с внутренней стороны

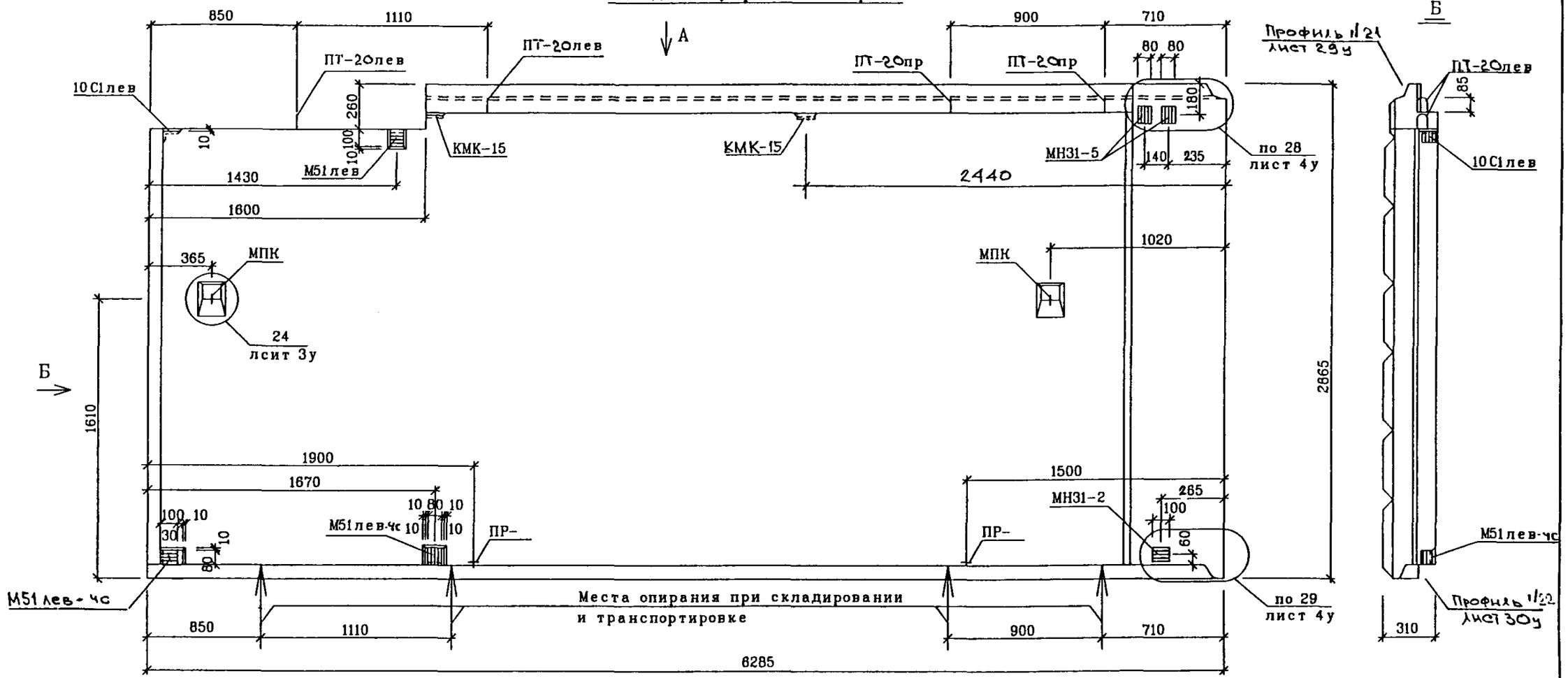

А

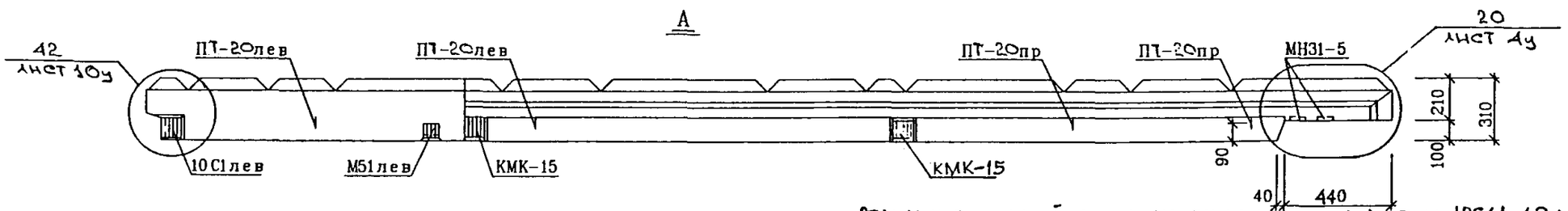

Отделку фасадной поверхности панели см. альбом 1РС41-49 дополнение 1
Рабочие чертежи см. альбом 1РС41-49 вар. 1

Узлы см. альбом РС1-4142 вар. 3

РУК.МАСТ	НАДЫСЕВ	
ГЛ.ИНЖ.М.	ЯНКО	
ГАП	ЦЫГАНКОВА	
ГИП	ТЕПЛЯКОВА	
ИСПОЛНИЛ	КИРИЕНКО	
ПРОВЕРИЛ	ЖУРАВЛЕВА	
Н.КОНТР.	КУРИЛИНА	

РМ-2919-02

1Н63-30-М1-ЧС

ОБЩИЙ ВИД
ВИД С ВНУТРЕННЕЙ СТОРОНЫ

СТАДИЯ	ЛИСТ	ЛИСТОВ
Р	1	

М Н И И Т Э П
МАСТЕРСКАЯ 1

СОГЛАСОВАНО

ИНВ.N ПОДЛ | ПОДПИСЬ И ДАТА | ВЗАМ ИНВ. N

Вид с внутренней стороны

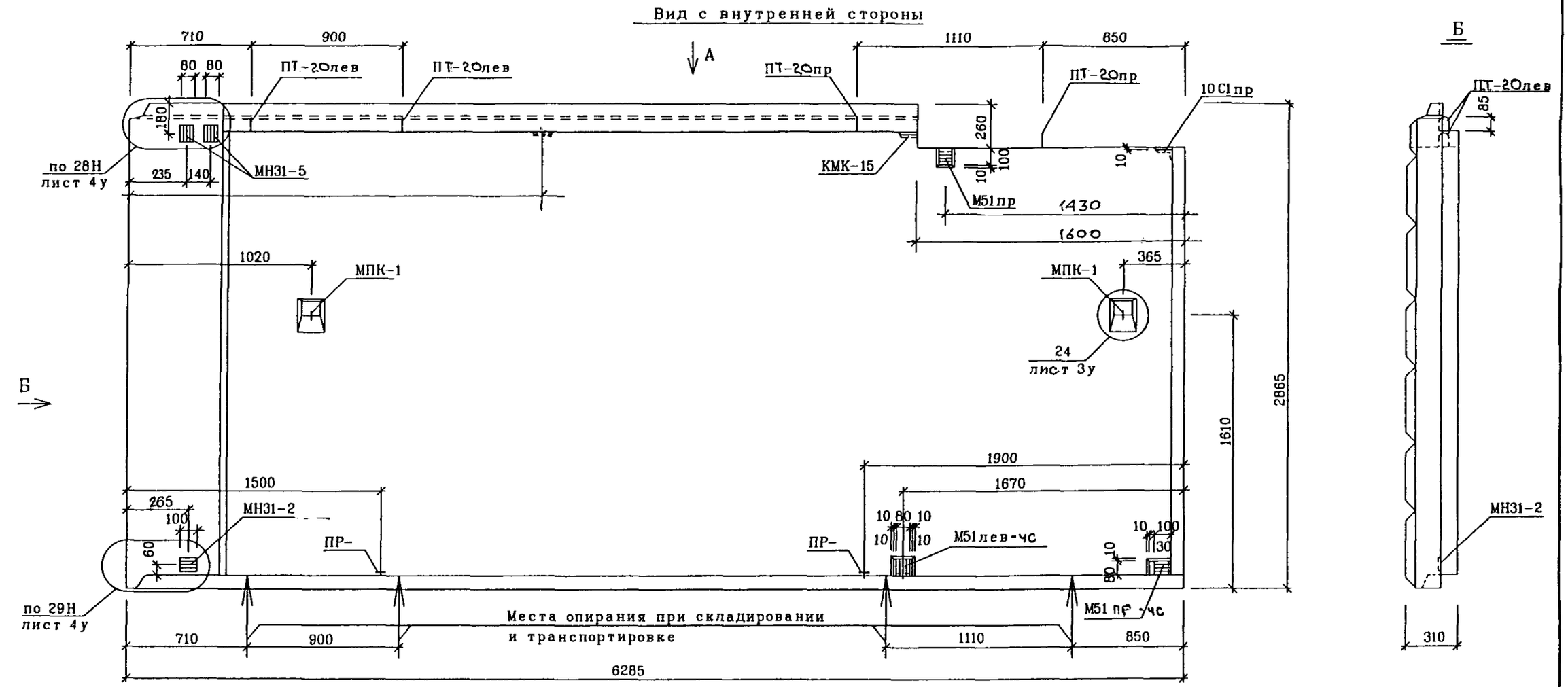

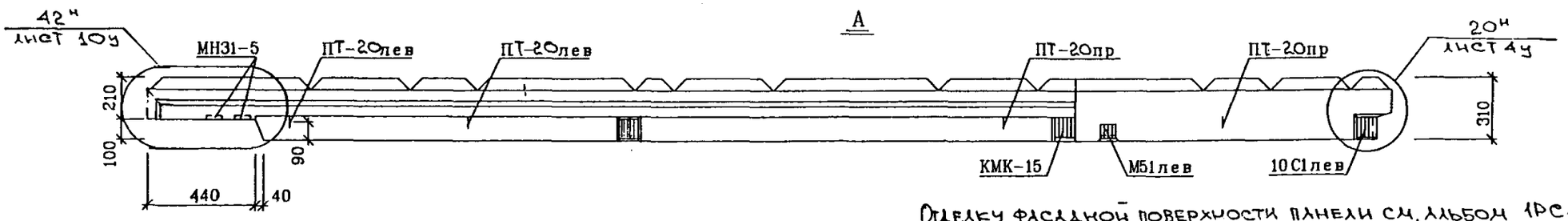

Узлы см. альбом РС1-1142 вып.3

Отделку фасадной поверхности панели см. альбом 1РС41-49 дополнение 1
Рабочие чертежи см. альбом 1РС41-49 вып. 1

РУК МАСТ	НАДЫСЕВ	
ГЛ ИНЖ М	ЯНКО	
ГАП	ЦЫГАНКОВА	
ГИП	ТЕПЛЯКОВА	
ИСПОЛНИЛ	КИРИЕНКО	
ПРОВЕРИЛ	ЖУРАВЛЕВА	
Н КОНТР.	КУРИЛИНА	

РМ-2919-02

1Н63-40-М1-ЧС

ОБЩИЙ ВИД
ВИД С ВНУТРЕННЕЙ СТОРОНЫ

СТАДИЯ	ЛИСТ	ЛИСТОВ
Р	2	

М Н И И Т Э П
МАСТЕРСКАЯ 1

СОГЛАСОВАНО

ВЗАМ. ИНВ. N

ПОДПИСЬ И ДАТА

ИНВ.N ПОДЛ.

Вид с внутренней стороны

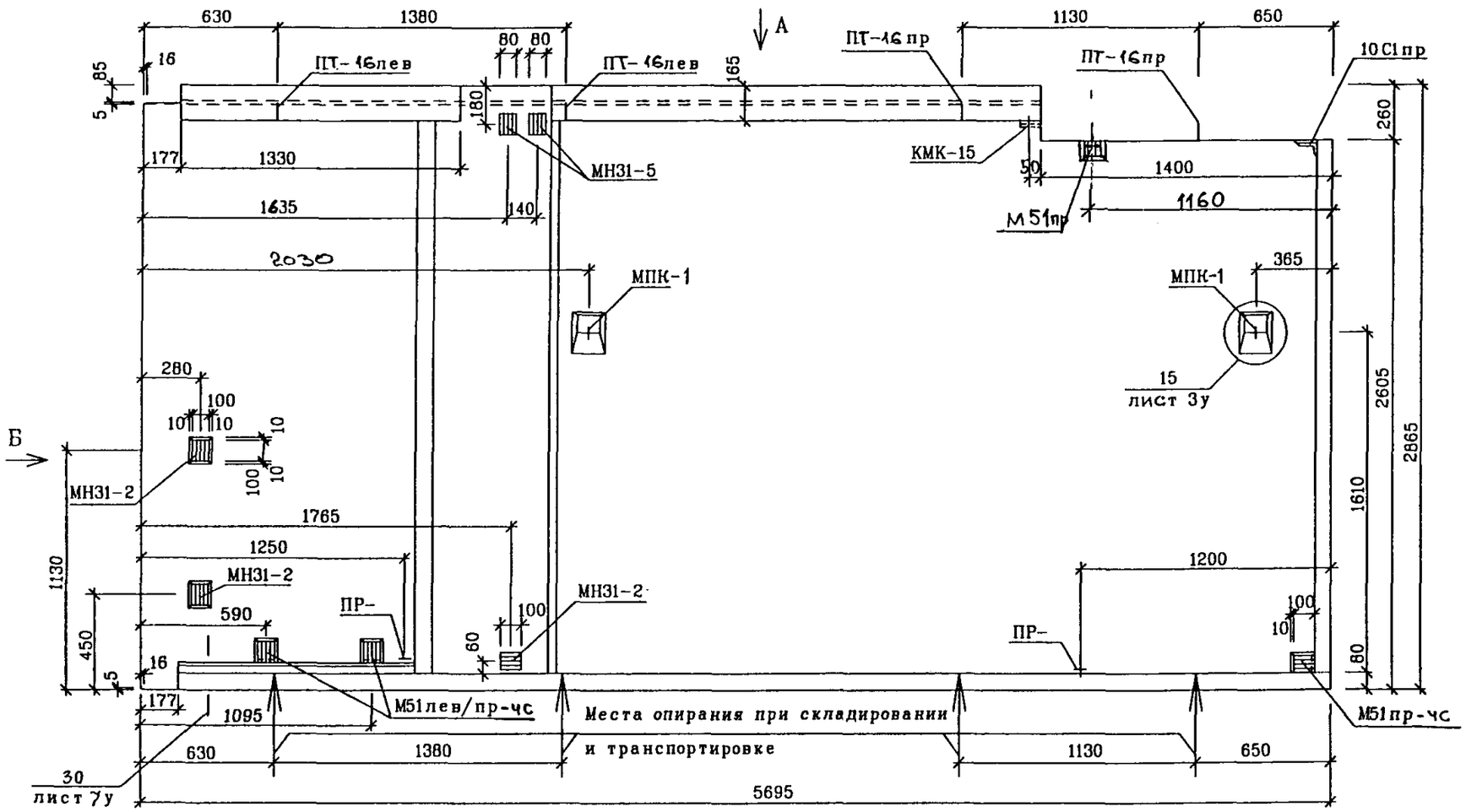

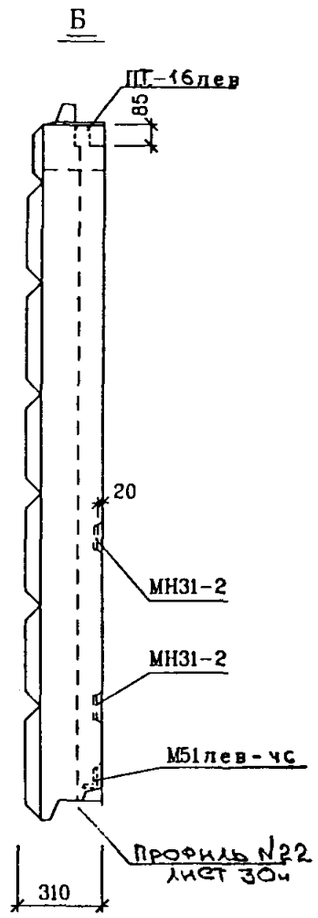

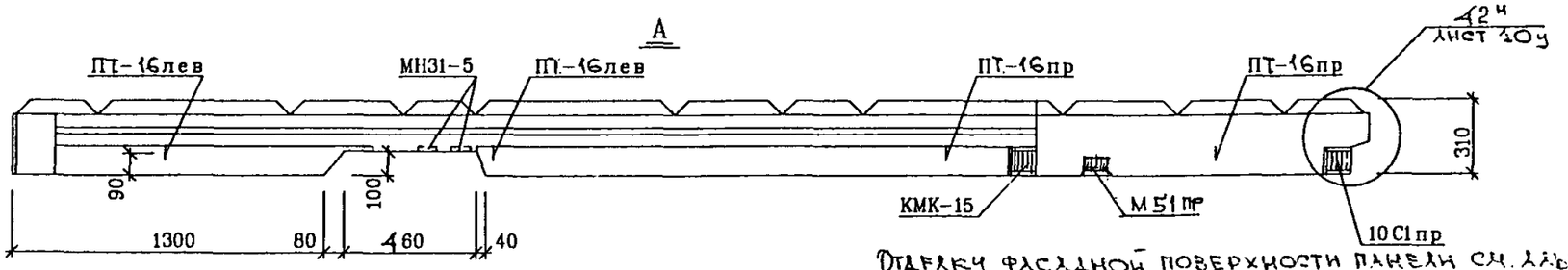

Отделку фасадной поверхности панели см. альбом 1РС41-49 вып. 1
Рабочие чертежи см. альбом 1РС41-49 вар. 1

Узлы см альбом РС1-4142 вар.3

РУК МАСТ	НАДЫСЕВ	
ГЛ ИНЖ М.	ЯНКО	
ГАП	ЦЫГАНКОВА	
ГИП	ТЕПЛЯКОВА	
ИСПОЛНИЛ	КИРИЕНКО	
ПРОВЕРИЛ	ЖУРАВЛЕВА	
Н.КОНТР.	КУРИЛИНА	

РМ-2919-02

1Н57-30-М1-ЧС

Общий вид
Вид с внутренней стороны

СТАДИЯ	ЛИСТ	ЛИСТОВ
Р	3	

МНИИТЭП
МАСТЕРСКАЯ 1

СОГЛАСОВАНО

ИНВ.N ПОДЛ. | ПОДПИСЬ И ДАТА | ВЗАМ. ИНВ. N

Вид с внутренней стороны

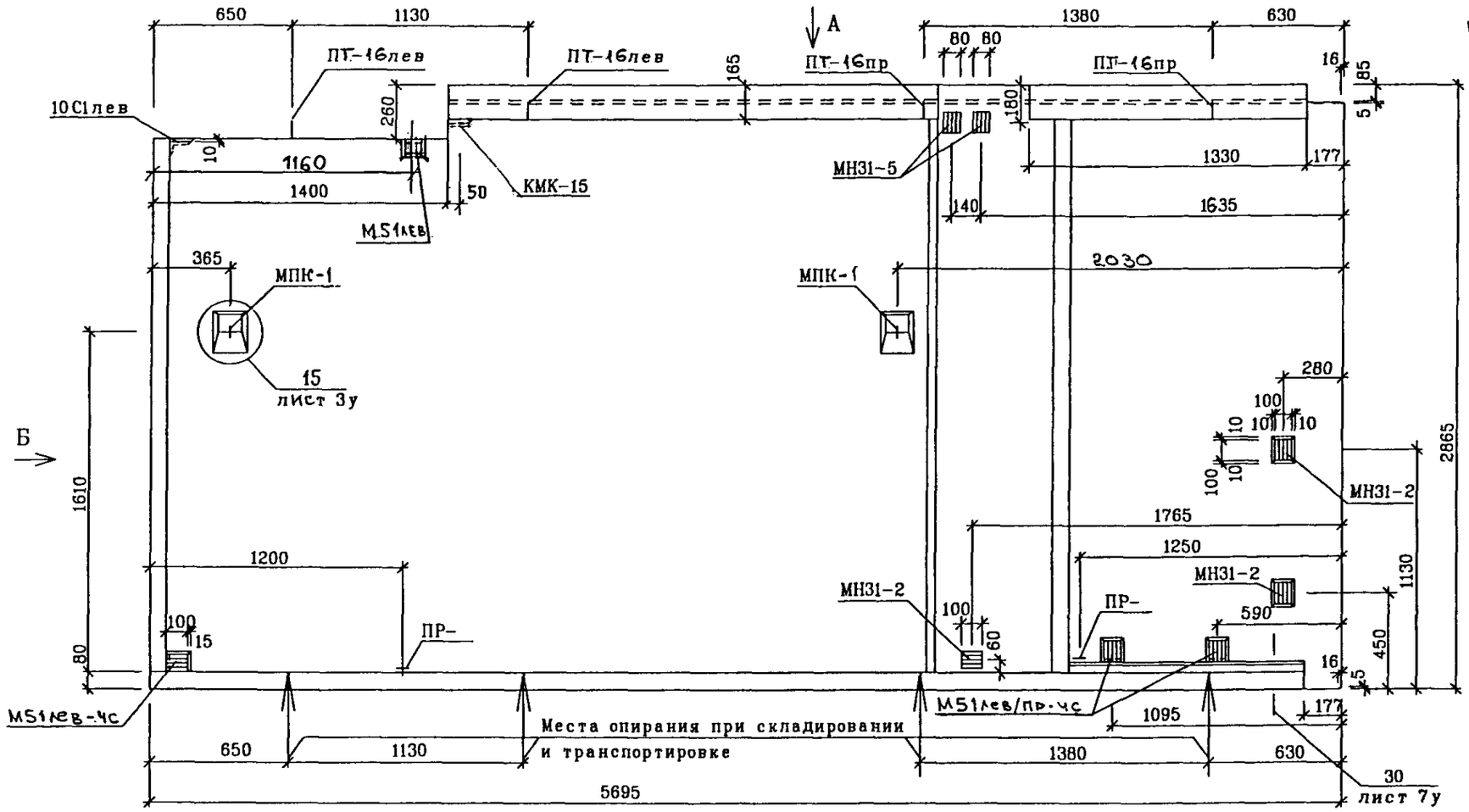

Отделку фасадной поверхности панели см. альбом 1РС41-49 дополнение 1
Рабочие чертежи см. альбом 1РС41-49 вар. 1

Узлы см. альбом РС1-41.42 вар. 3

РУК МАСТ	НАДЫСЕВ		
ГЛ ИНЖ М	ЯНКО		
ГАП	ЦЫГАНКОВА		
ГИП	ТЕПЛЯКОВА		
ИСПОЛНИЛ	КИРИЕНКО		
ПРОВЕРИЛ	ЖУРАВЛЕВА		
Н КОНТР.	КУРИЛИНА		

РМ-2919-02

1Н57-40-М1-ЧС

ОБЩИЙ ВИД
ВИД С ВНУТРЕННЕЙ СТОРОНЫ

СТАДИЯ	ЛИСТ	ЛИСТОВ
Р	4	

МНИИТЭП
МАСТЕРСКАЯ 1

СОГЛАСОВАНО

ВЗАМ. ИНВ. №

ПОДПИСЬ И ДАТА

ИНВ. № ПОДЛ.

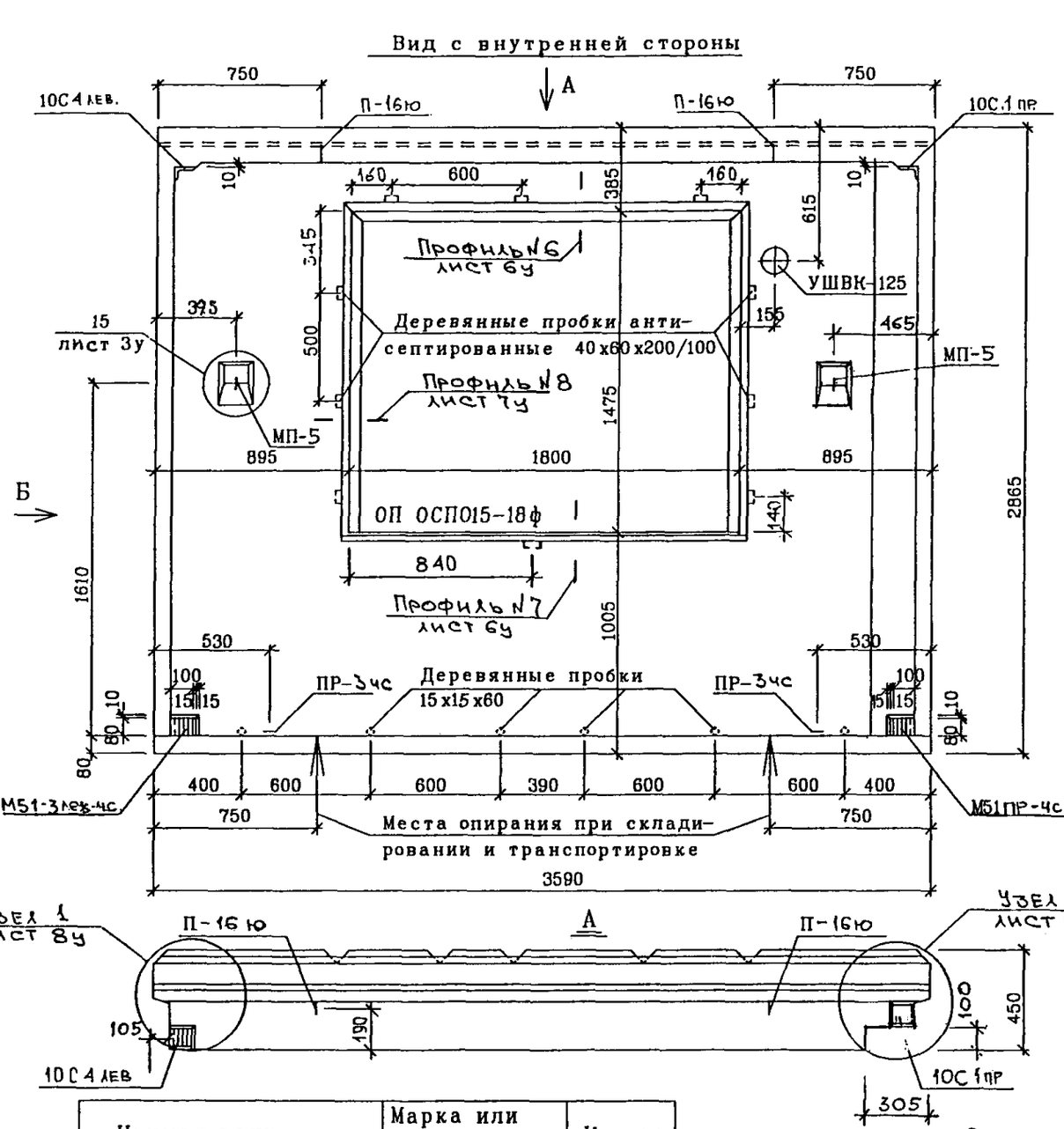

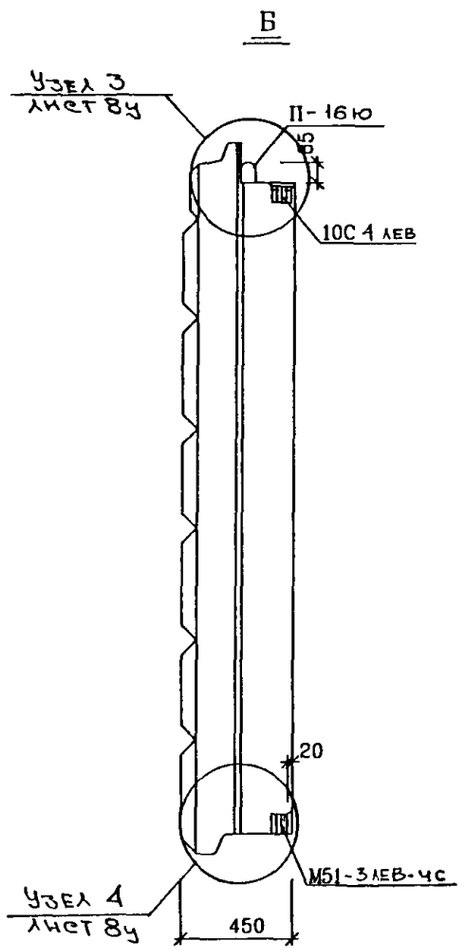

Наименование	Марка или размеры	Кол-во
Окно	ОП ОСП015-18ф	1
Подоконники	ППАЭ19-25	1
Сливы	СЛ18-2	1
Уравнит. воздуш. клапан	УШВК-125	1
Деревянные пробки антисептированные	40х60х200/100	9
	40х60х100/120	4
	30х30х105/85	2
	15х15х60	5

Отделку фасадной поверхности см. панель 1НТ36-8-М1-КЛ альбом РМ-2863

РУК МАСТ	НАДЫСЕВ		
ГЛ ИНЖ М.	ЯНКО		
ГАП	ЦЫГАНКОВА		
ГИП	ТЕПЛЯКОВА		
ИСПОЛНИЛ	КИРИЕНКО		
ПРОВЕРИЛ	ЖУРАВЛЕВА		
Н.КОНТР.	КУРИЛИНА		

РМ-2919-02

1НТ36-8 -М1-ЧС

ОБЩИЙ ВИД
ВИД С ВНУТРЕННЕЙ СТОРОНЫ

СТАДИЯ	ЛИСТ	ЛИСТОВ
Р	5	

МНИИТЭП
МАСТЕРСКАЯ 1

СОГЛАСОВАНО

ИНВ.N ПОДЛ. | ПОДПИСЬ И ДАТА | ВЗАМ. ИНВ. N

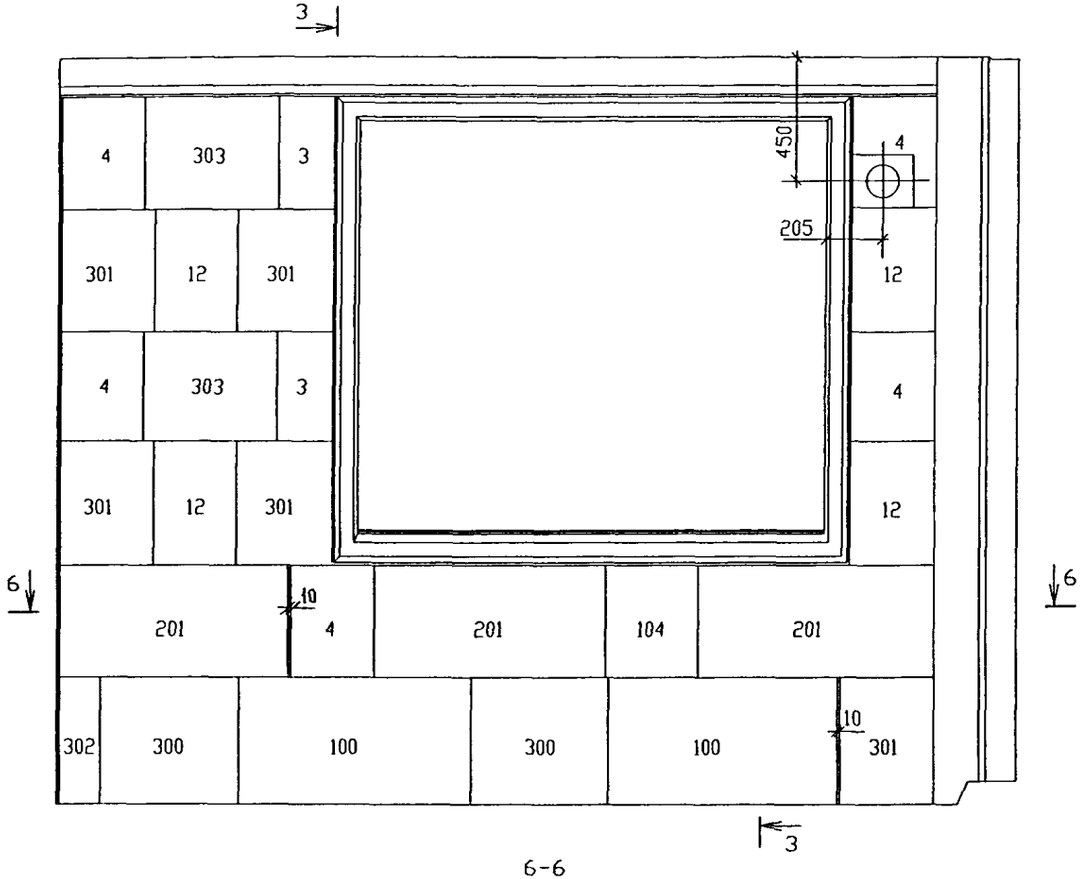

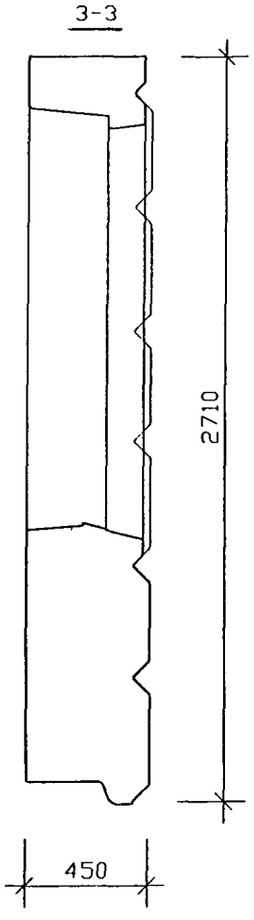

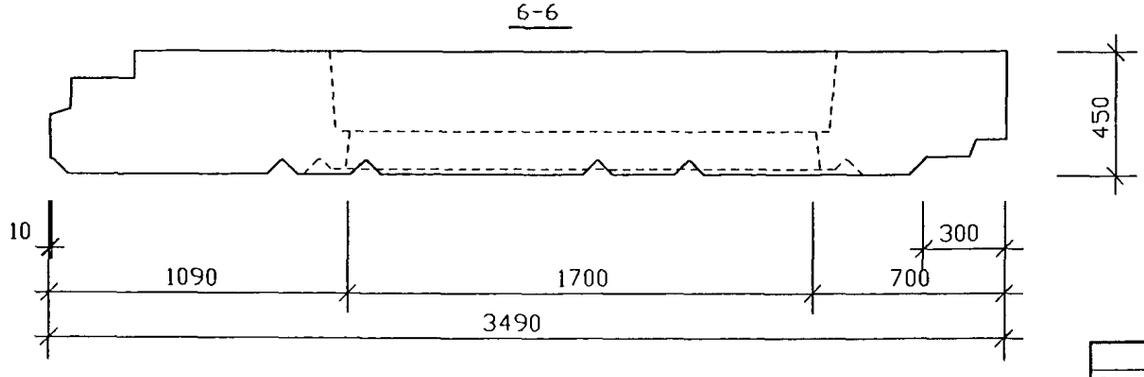

N N ПОЗ.	РАЗМЕРЫ /мм/	КОЛИЧЕСТВО /штук/
3	400x200	2
4	400x300	5
12	450x300	4
100	840x450	2
201	840x400	3
300	500x450	2
301	450x340	5
302	450x150	1
303	480x400	2
104	340x400	1

ПРОФИЛИ СЕЧЕНИЙ СМ. АЛЬБОМ РС1-4142 ВАРИАНТ 3.

ПАНЕЛЬ 1НТ35-11-М1-ЧС ЗЕРКАЛЬНА - 1НТ-10-М1-ЧС.

РУК.МАСТ.	НАДЫСЕВ	
Г.ИНЖ.М.	ЯНКО	
ГАП	ЦЫГАНКОВА	
ГИП	МАКЛАКОВА	
ГИП	ТЕПЛЯКОВА	
ИСПОЛНИЛ	БЕРЕСТНЕВА	
Н.КОНТР.	БЫСТРОВА	

РМ-2919-02

1НТ35-10-М1-ЧС
1НТ35-11-М1-ЧС
Общий вид

стадия	лист	листов
Р	6	

М Н И И Т Э П
мастерская N1

Инв. N подл. | Подпись и дата | Взам. инв. N

Вид с внутренней стороны

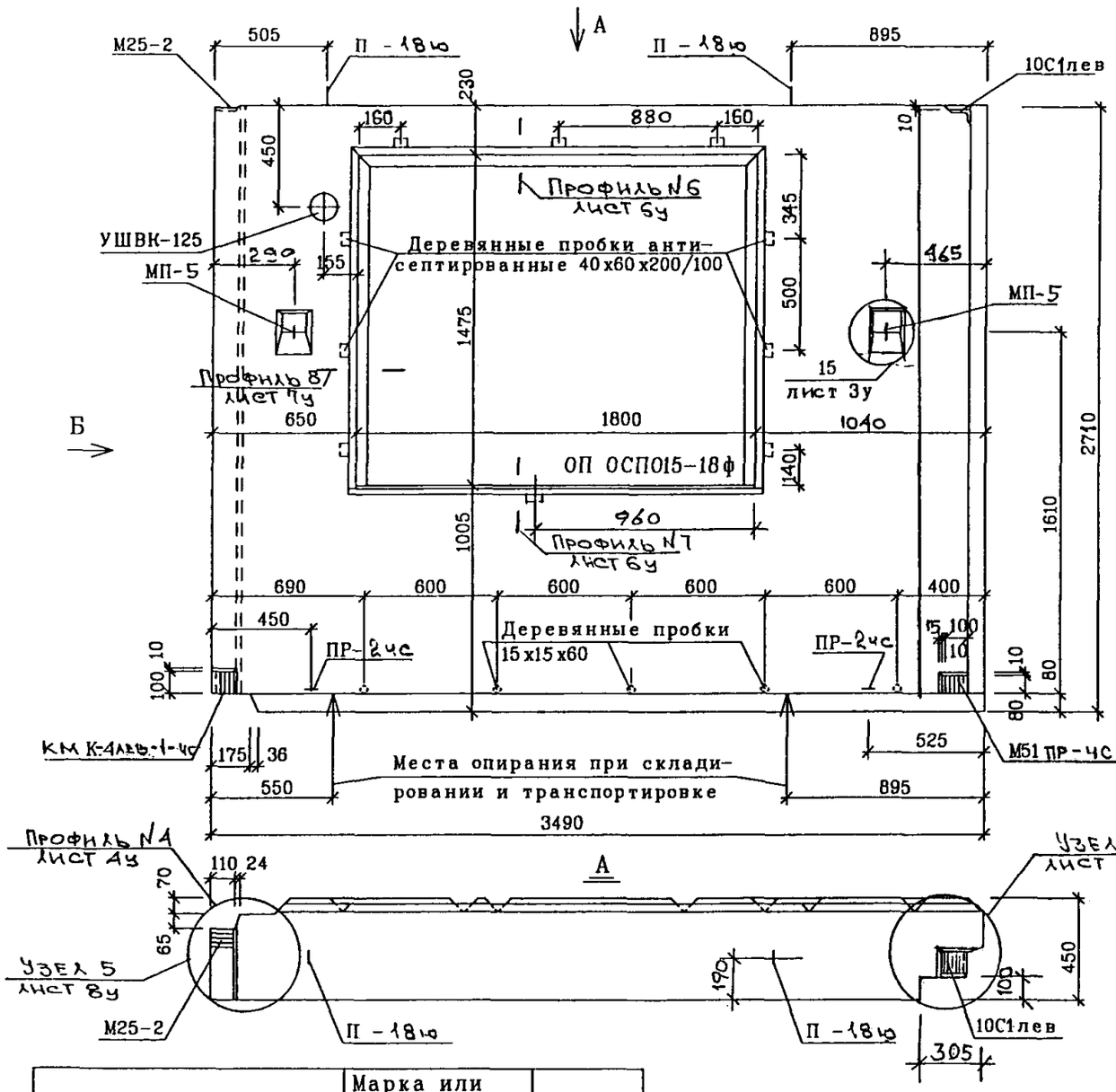

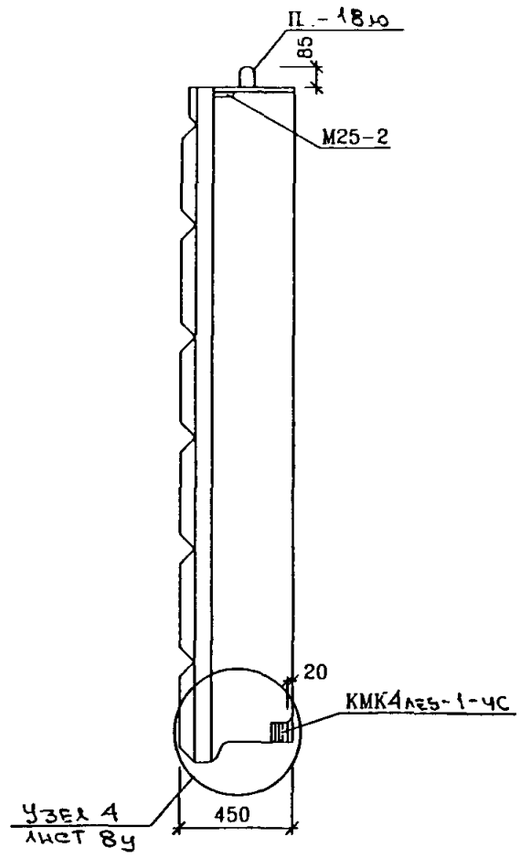

Наименование	Марка или размеры	Кол-во
Окно	ОП ОСП015-18ф	1
Подоконники	ППАЭ19-25	1
Сливы	СЛ18-2	1
Уравнит. воздуш. клапан	УШВК-125	1
Деревянные пробки антисептированные	40х60х200/100	9
	40х60х100/120	4
	30х30х85/105	2
	15х15х60	5

РУК.МАСТ	НАДЫСЕВ	
ГЛ.ИНЖ.М.	ЯНКО	
ГАП	ЦЫГАНКОВА	
ГИП	ТЕПЛЯКОВА	
ИСПОЛНИЛ	КИРИЕНКО	
ПРОВЕРИЛ	ЖУРАВЛЕВА	
Н.КОНТР.	КУРИЛИНА	

РМ-2919-02

1НТ35-10-М1-ЧС

ОБЩИЙ ВИД
ВИД С ВНУТРЕННЕЙ СТОРОНЫ

СТАДИЯ	ЛИСТ	ЛИСТОВ
Р	7	

МНИИТЭП
МАСТЕРСКАЯ 1

СОГЛАСОВАНО

ИНВ.N ПОДЛ. | ПОДПИСЬ И ДАТА | ВЗАМ. ИНВ. N

Вид с внутренней стороны

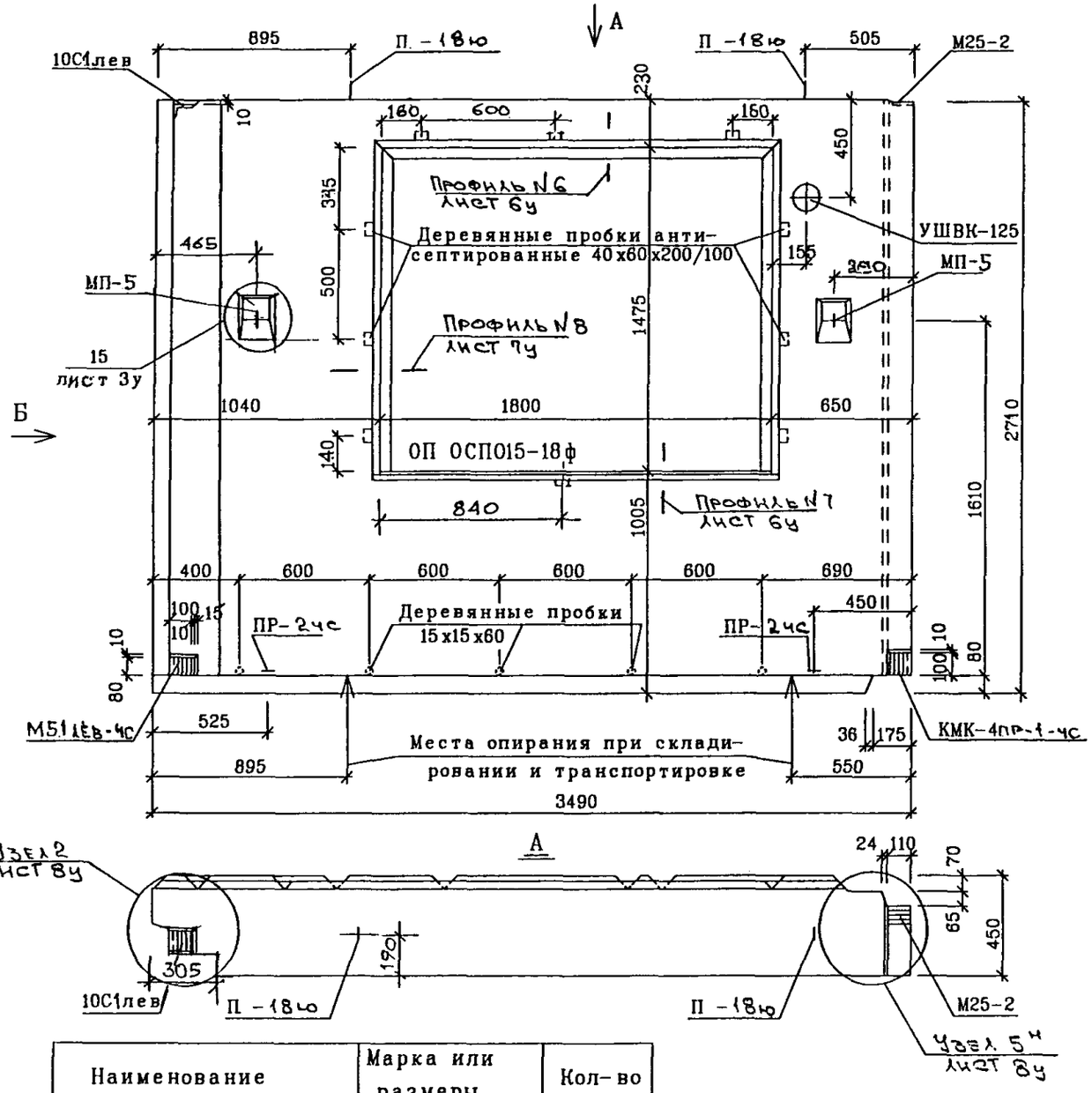

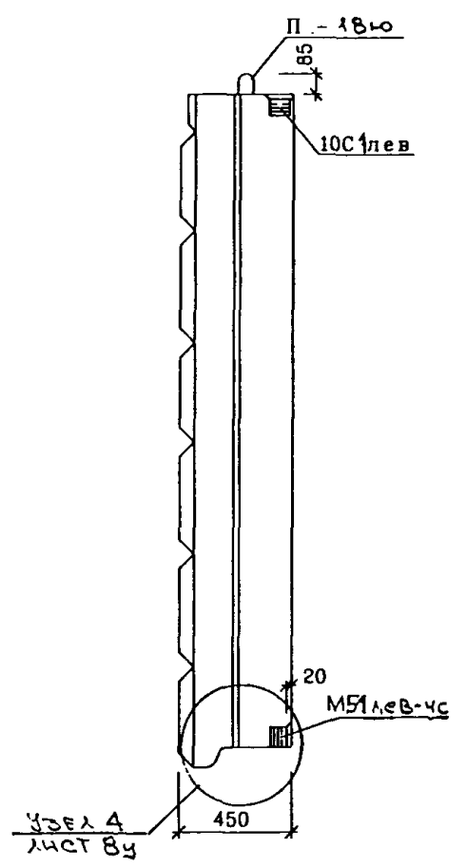

Наименование	Марка или размеры	Кол-во
Окно	ОП ОСП015-18ф	1
Подоконники	ППАЭ19-25	1
Сливы	СЛ18-2	1
Уравнит. воздуш. клапан	УШВК-125	1
Деревянные пробки антисептированные	40х60х200/100	9
	40х60х100/120	4
	30х30х85/105	2
	15х15х60	5

РУК.МАСТ	НАДЫСЕВ	
ГЛ.ИНЖ.М.	ЯНКО	
ГАП	ЦЫГАНКОВА	
ГИП	ТЕПЛЯКОВА	
ИСПОЛНИЛ	КИРИЕНКО	
ПРОВЕРИЛ	ЖУРАВЛЕВА	
Н.КОНТР.	КУРИЛИНА	

РМ-2919-02

1НТ35-11-М1-ЧС

ОБЩИЙ ВИД
ВИД С ВНУТРЕННЕЙ СТОРОНЫ

СТАДИЯ	ЛИСТ	ЛИСТОВ
Р	8	

М Н И И Т Э П
МАСТЕРСКАЯ 1

СОГЛАСОВАНО

ВЗАМ. ИНВ. N

ПОДПИСЬ И ДАТА

ИНВ.N ПОДЛ.

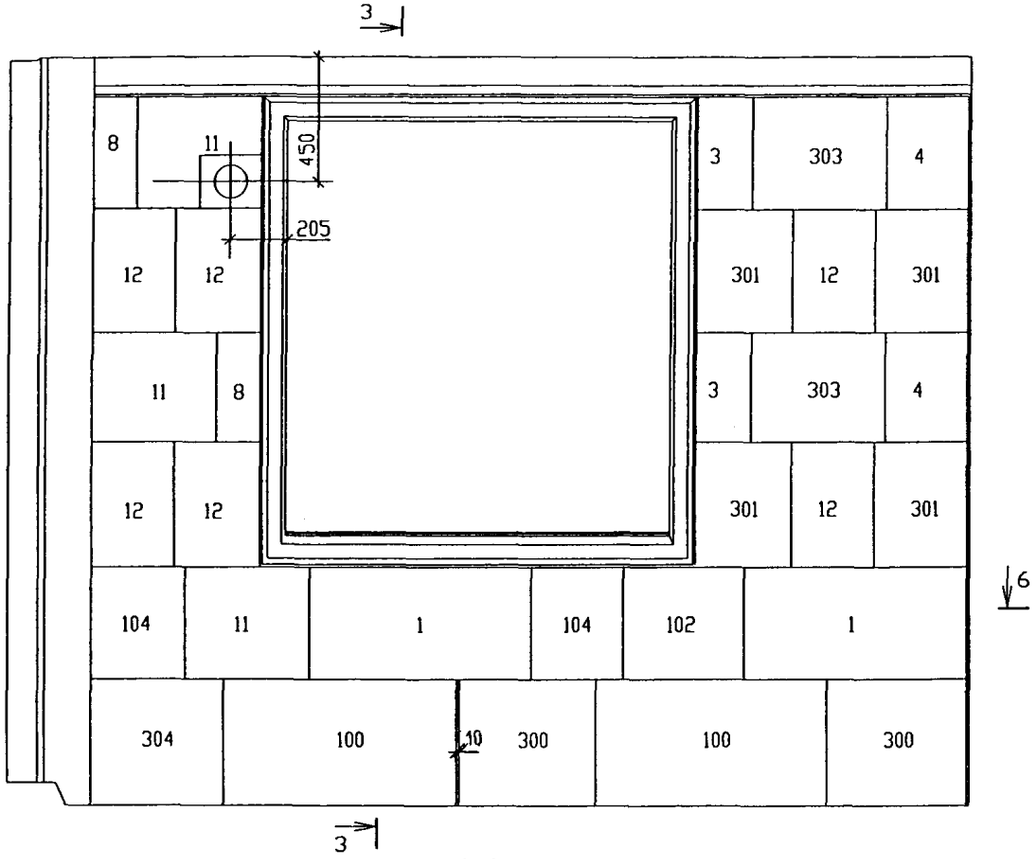

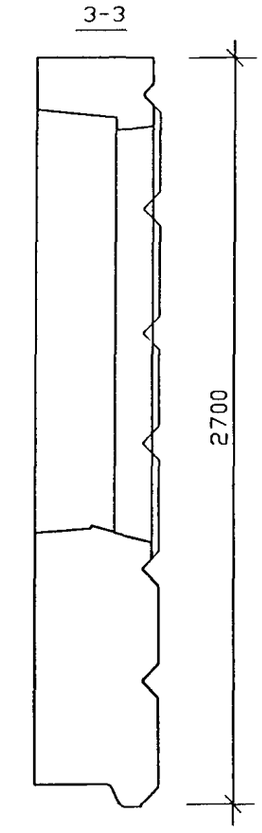

N N ПОЗ.	РАЗМЕРЫ /мм/	КОЛИЧЕСТВО /штук/
1	800x400	2
3	400x200	2
4	400x300	2
8	400x150	2
11	450x400	3
12	450x300	6
100	840x450	2
102	440x400	1
104	400x340	2
300	500x450	2
301	450x340	4
303	480x400	2
304	480x450	1

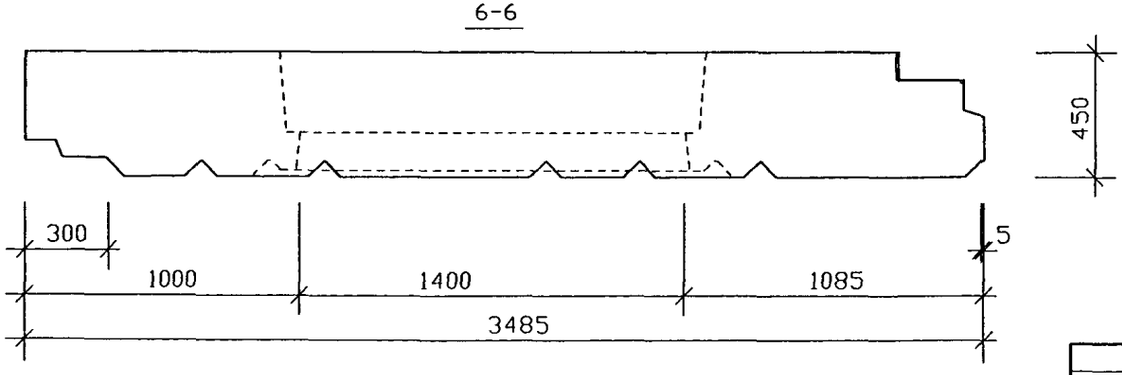

ПРОФИЛИ СЕЧЕНИЙ СМ. АЛЬБОМ РС1-4142 ВАРИАНТ 3.

РУК.МАСТ.	НАДЫСЕВ	
Г.ИНЖ.М.	ЯНКО	
ГАП	ЦЫГАНКОВА	
ГИП	МАКЛАКОВА	
ГИП	ТЕПЛЯКОВА	
ИСПОЛНИЛ	БЕРЕСТНЕВА	
Н.КОНТР.	БЫСТРОВА	

РМ-2919-02

1НТ35-12-М1-ЧС

Общий вид

стадия	лист	листов
Р	9	

МНИИТЭП мастерская N1

Инв. N подл. | Подпись и дата | Взам. инв. N

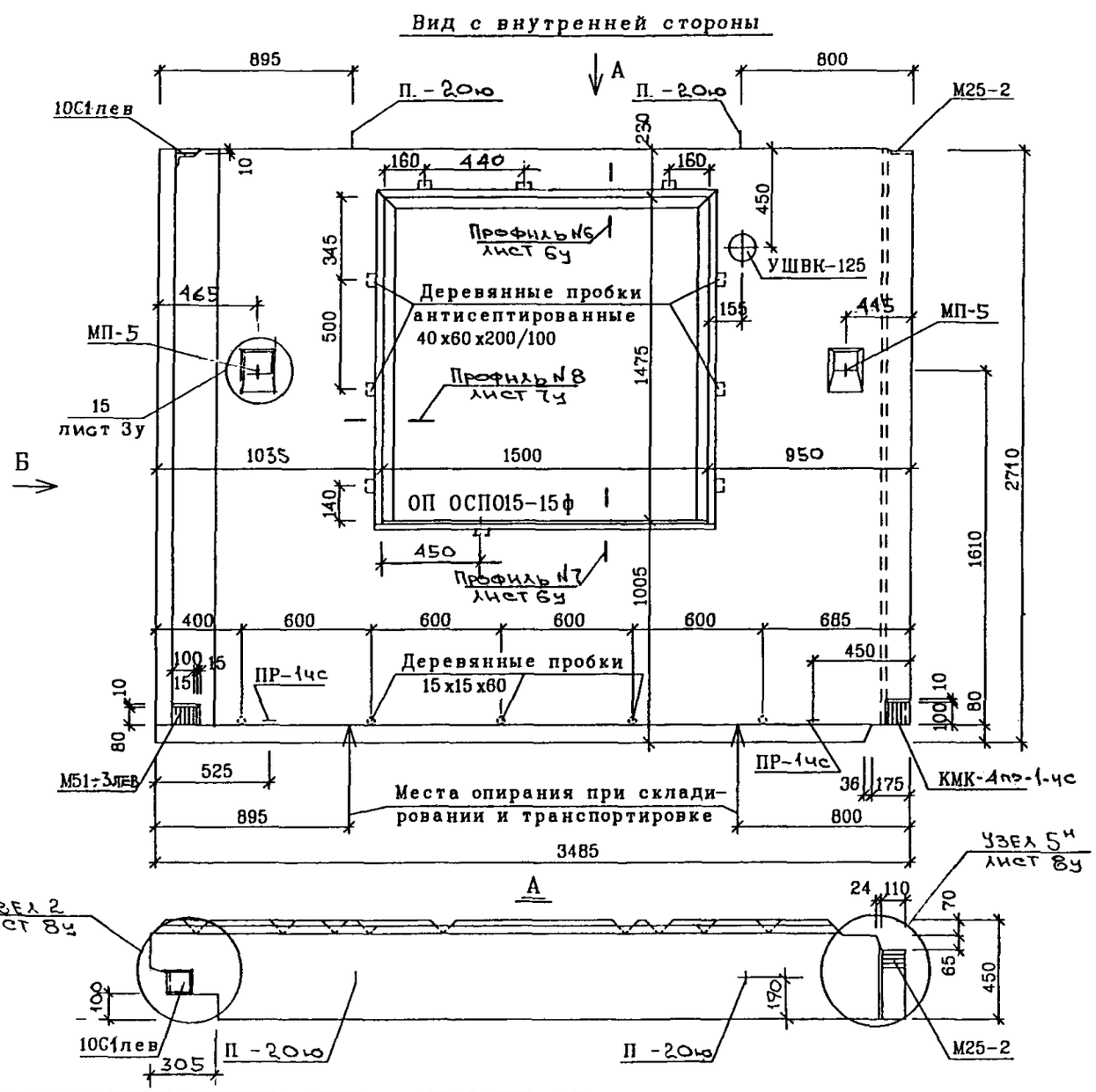

Наименование	Марка или размеры	Кол-во
Окно	ОП ОСП015-15ф	1
Подоконники	ППАЭ16-25	1
Сливы	СЛ15-2п	1
Уравнит. воздущ. клапан	УШВК-125	1
Деревянные пробки антисептированные	40х60х200/100	9
	40х60х100/120	4
	30х30х85/105	2
	15х15х60	5

РУК МАСТ	НАДЫСЕВ		
ГЛ ИНЖ М.	ЯНКО		
ГАП	ЦЫГАНКОВА		
ГИП	ТЕПЛЯКОВА		
ИСПОЛНИЛ	КИРИЕНКО		
ПРОВЕРИЛ	ЖУРАВЛЕВА		
Н.КОНТР.	КУРИЛИНА		

РМ-2919-02

1НТ35-12-М1-ЧС

ОБЩИЙ ВИД
ВИД С ВНУТРЕННЕЙ СТОРОНЫ

СТАДИЯ	ЛИСТ	ЛИСТОВ
Р	10	

М Н И И Т Э П
МАСТЕРСКАЯ 1

СОГЛАСОВАНО

ИНВ.N ПОДЛ. | ПОДПИСЬ И ДАТА | ВЗАМ. ИНВ. N

Вид с внутренней стороны

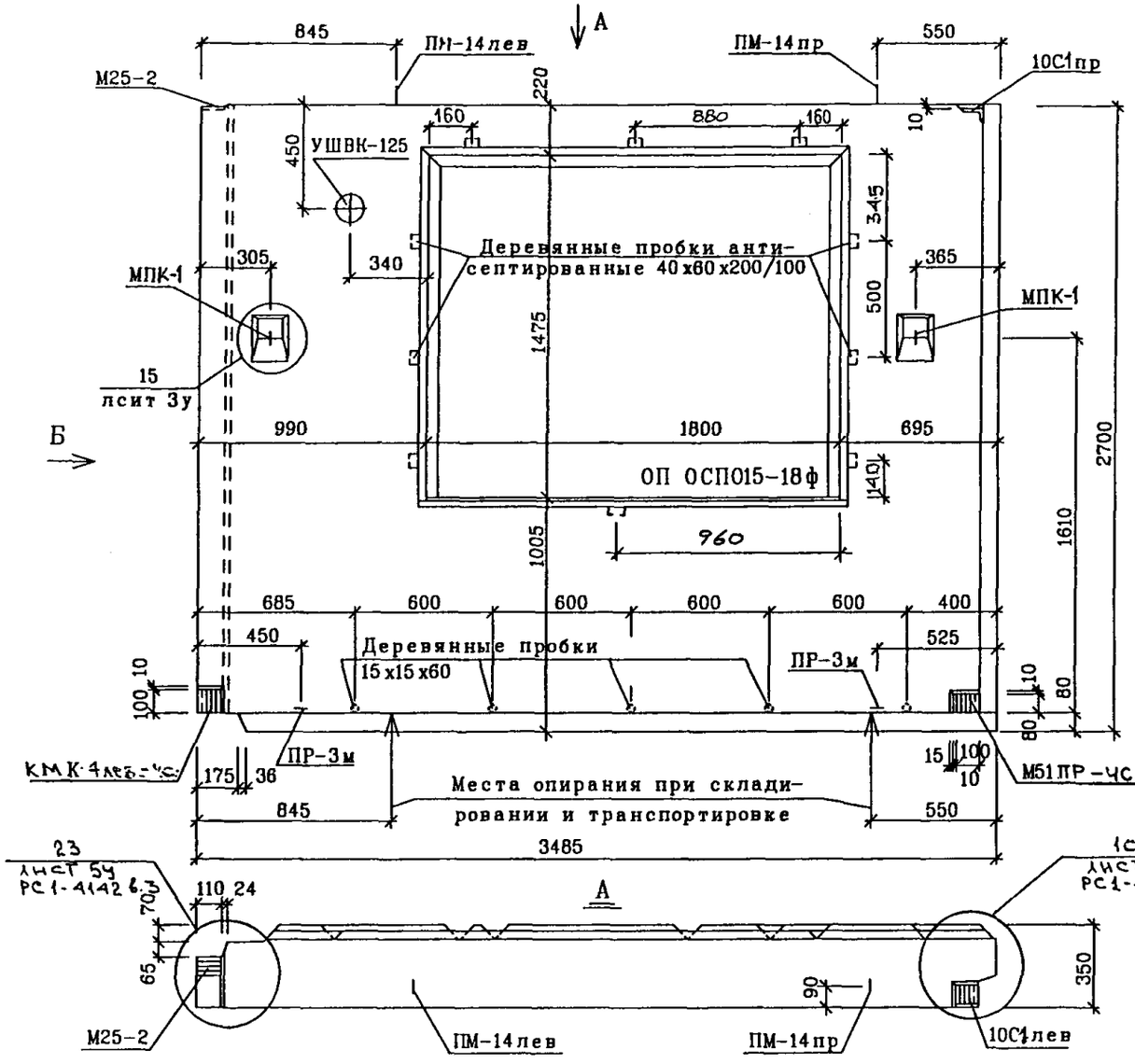

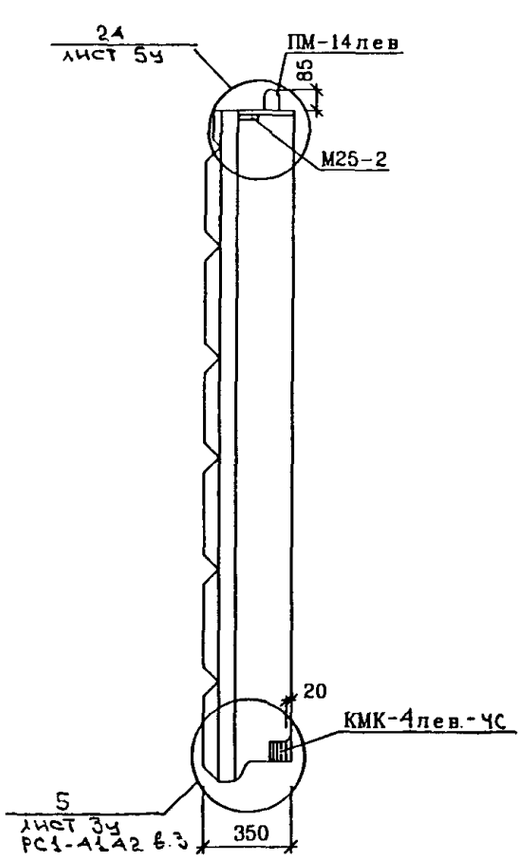

Армирование и раскладка утеплителя зеркальна панели 1Н35-23-М1 – см. альбом 1РС41-49 вып.1

Облицовка зеркальна панели 1Н35-23-М1-кл – см. альбом РМ-2863

Наименование	Марка или размеры	Кол-во
Окно	ОП ОСП015-18ф	1
Подоконники	ППАЭ19-25	1
Сливы	СЛ18-2	1
Уравнит. воздуш. клапан	УШВК-125	1
Деревянные пробки антисептированные	40х60х200/100	9
	40х60х100/120	4
	30х30х105/85	2
	15х15х60	5

РУК.МАСТ	НАДЫСЕВ	
ГЛ.ИНЖ.М.	ЯНКО	
ГАП	ЦЫГАНКОВА	
ГИП	ТЕПЛЯКОВА	
ИСПОЛНИЛ	КИРИЕНКО	
ПРОВЕРИЛ	ЖУРАВЛЕВА	
Н.КОНТР.	КУРИЛИНА	

РМ-2919-02

1Н 35-35-М1

ОБЩИЙ ВИД
ВИД С ВНУТРЕННЕЙ СТОРОНЫ

СТАДИЯ	ЛИСТ	ЛИСТОВ
Р	11	

МНИИТЭП
МАСТЕРСКАЯ 1

СОГЛАСОВАНО

ИНВ.N ПОДЛ. | ПОДПИСЬ И ДАТА | ВЗАМ. ИНВ. N

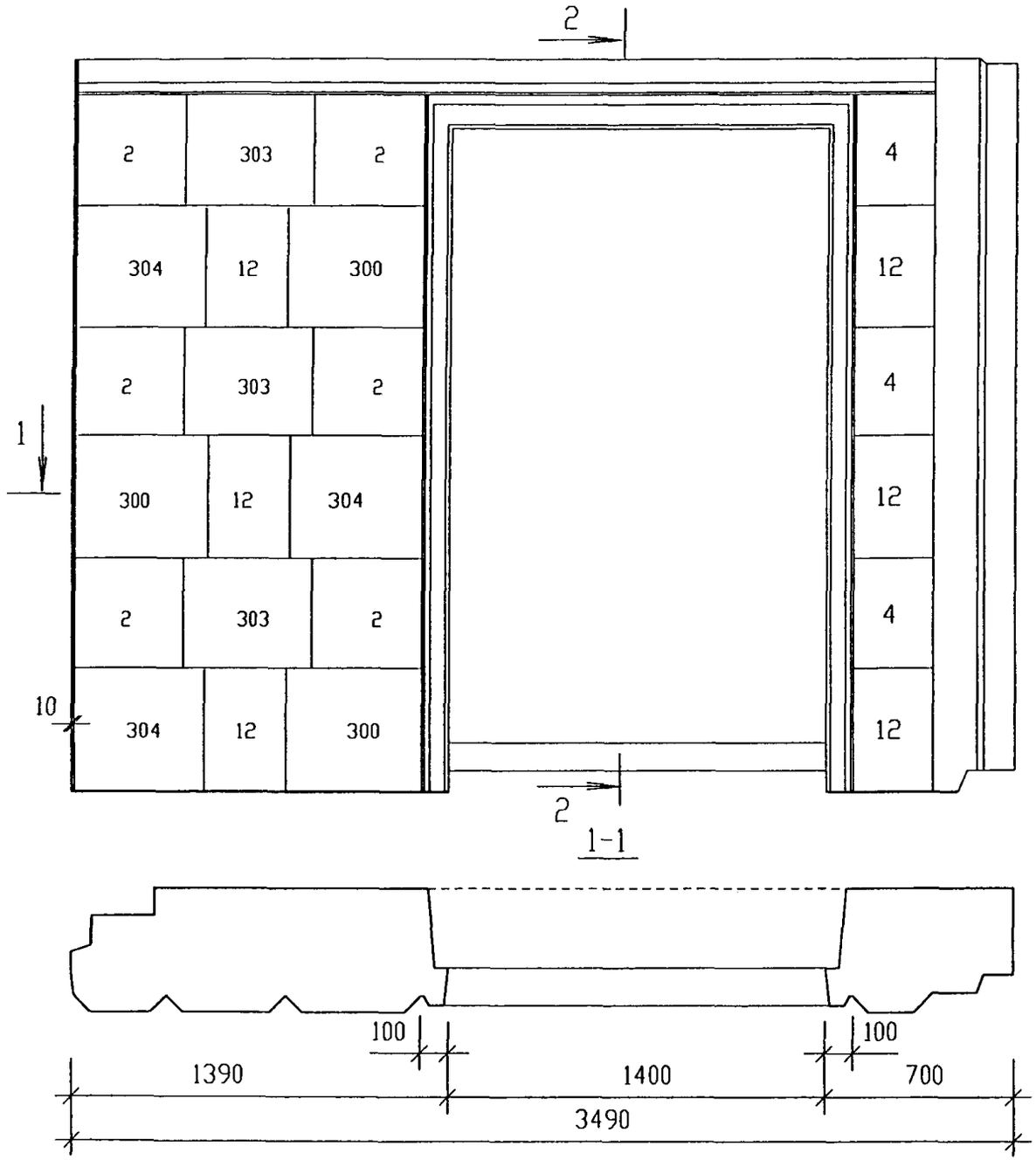

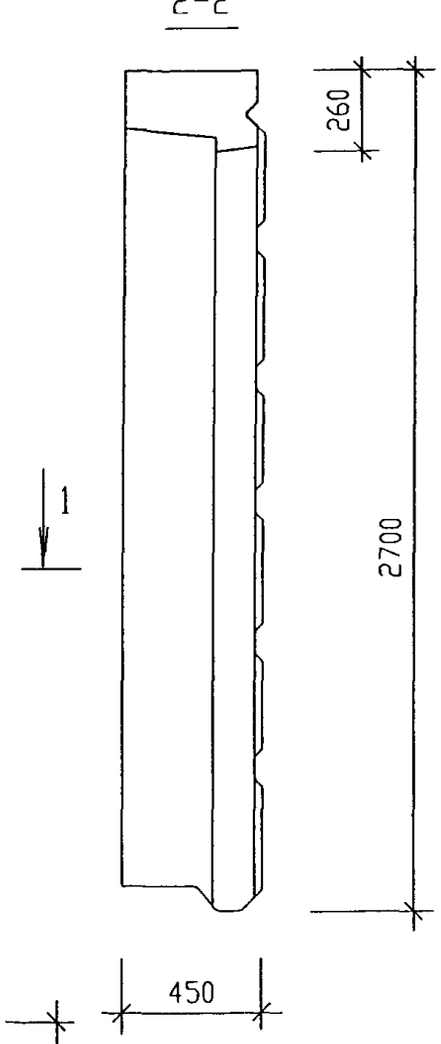

N N ПОЗ.	РАЗМЕРЫ /мм/	КОЛИЧЕСТВО /штук/
2	400x400	6
4	400x300	3
12	450x300	6
300	500x450	3
303	480x400	3
304	480x450	3

ПРОФИЛИ СЕЧЕНИЙ СМ.АЛЬБОМ РС1-4142 ВАРИАНТ 3.

СОГЛАСОВАНО

Инв. N подл. | Подпись и дата | Взам. инв. N

РУК.МАСТ.	НАДЫСЕВ	
Г.ИНЖ.М.	ЯНКО	
ГАП	ЦЫГАНКОВА	
ГИП	МАКЛАКОВА	
ГИП	ТЕПЛЯКОВА	
ИСПОЛНИЛ	БЕРЕСТНЕВА	
Н.КОНТР.	БЫСТРОВА	

РМ-2919-02

1НТ35-90-М1-ЧС
Общий вид

стадия	лист	листов
Р	12	

МНИИТЭП
мастерская N1

Вид с внутренней стороны

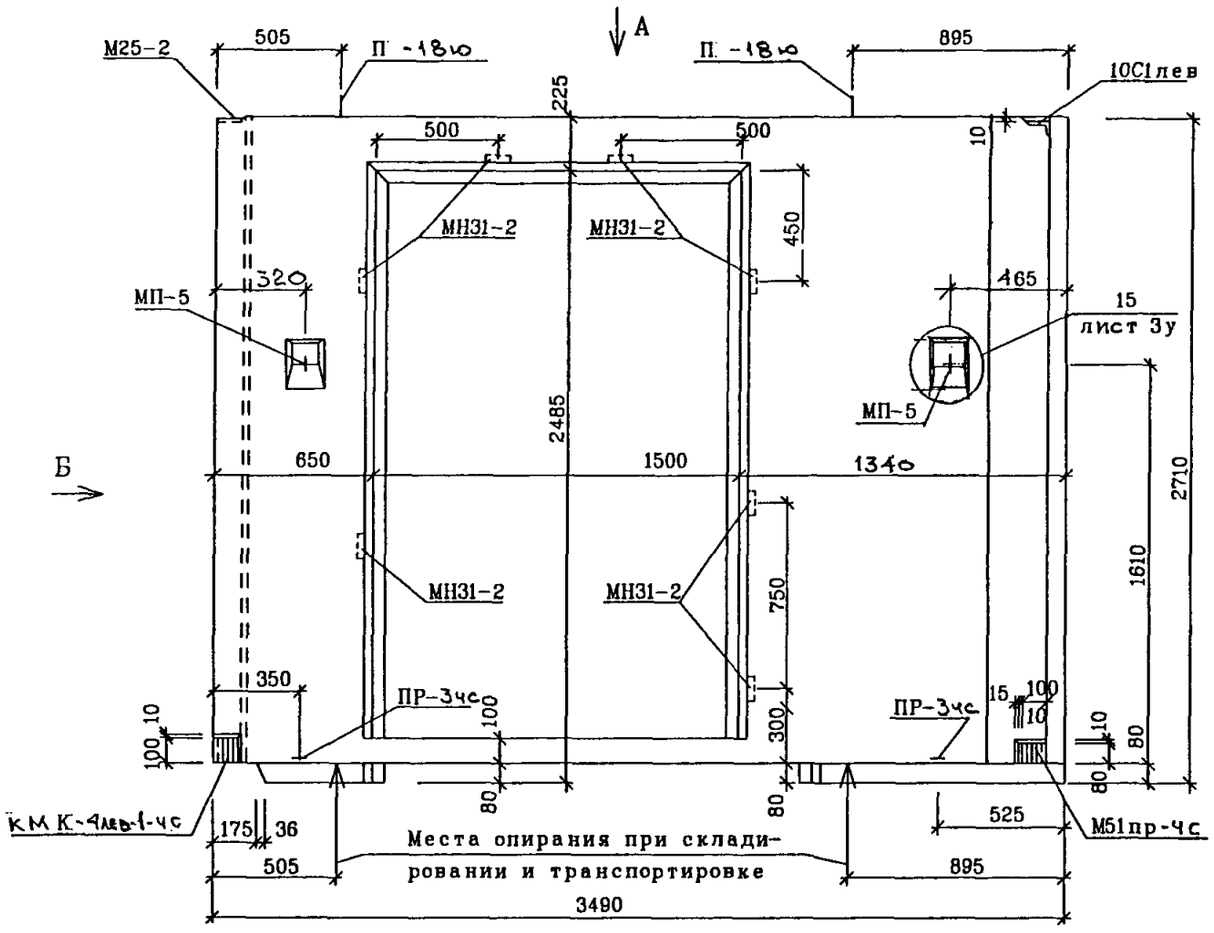

Б

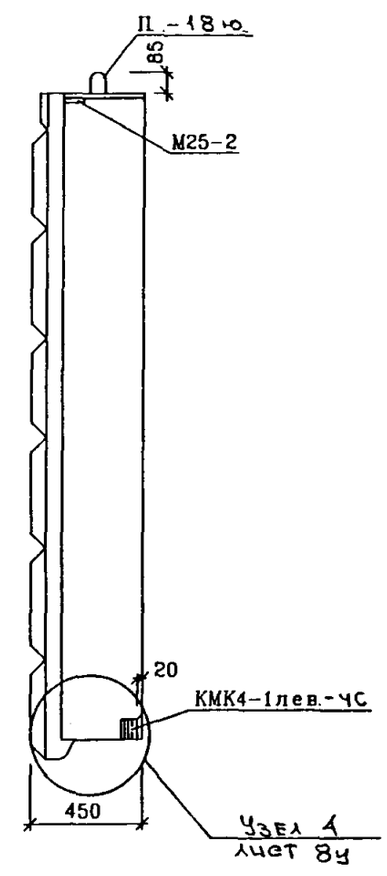

А

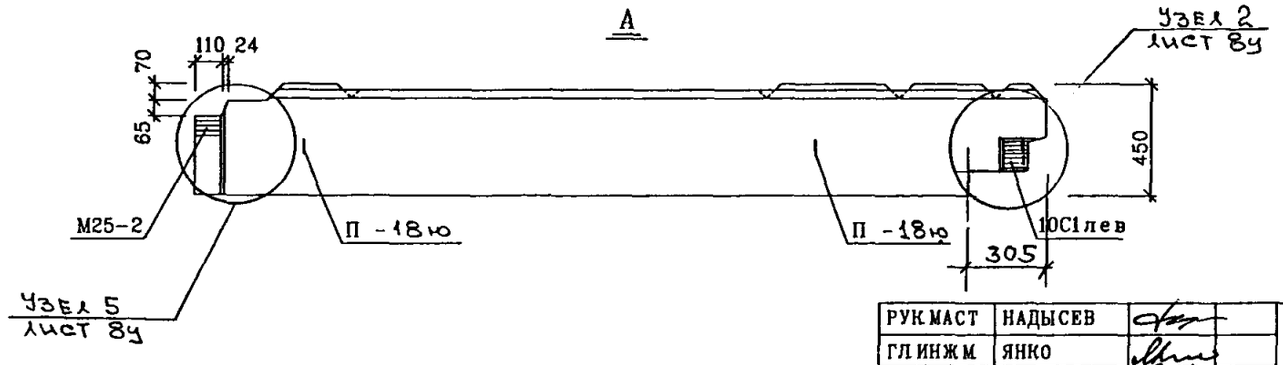

РУК МАСТ	НАДЫСЕВ		
ГЛ ИНЖ М	ЯНКО		
ГАП	ЦЫГАНКОВА		
ГИП	ТЕПЛЯКОВА		
ИСПОЛНИЛ	КИРИЕНКО		
ПРОВЕРИЛ	ЖУРАВЛЕВА		
Н КОНТР.	КУРИЛИНА		

РМ-2919-02

1НТ35-90-М1-ЧС

ОБЩИЙ ВИД
ВИД С ВНУТРЕННЕЙ СТОРОНЫ

СТАДИЯ	ЛИСТ	ЛИСТОВ
Р	13	

М Н И И Т Э П
МАСТЕРСКАЯ 1

СОГЛАСОВАНО

ИНВ.N ПОДЛ. | ПОДПИСЬ И ДАТА | ВЗАМ. ИНВ. N

1Н59-70-М1-чс

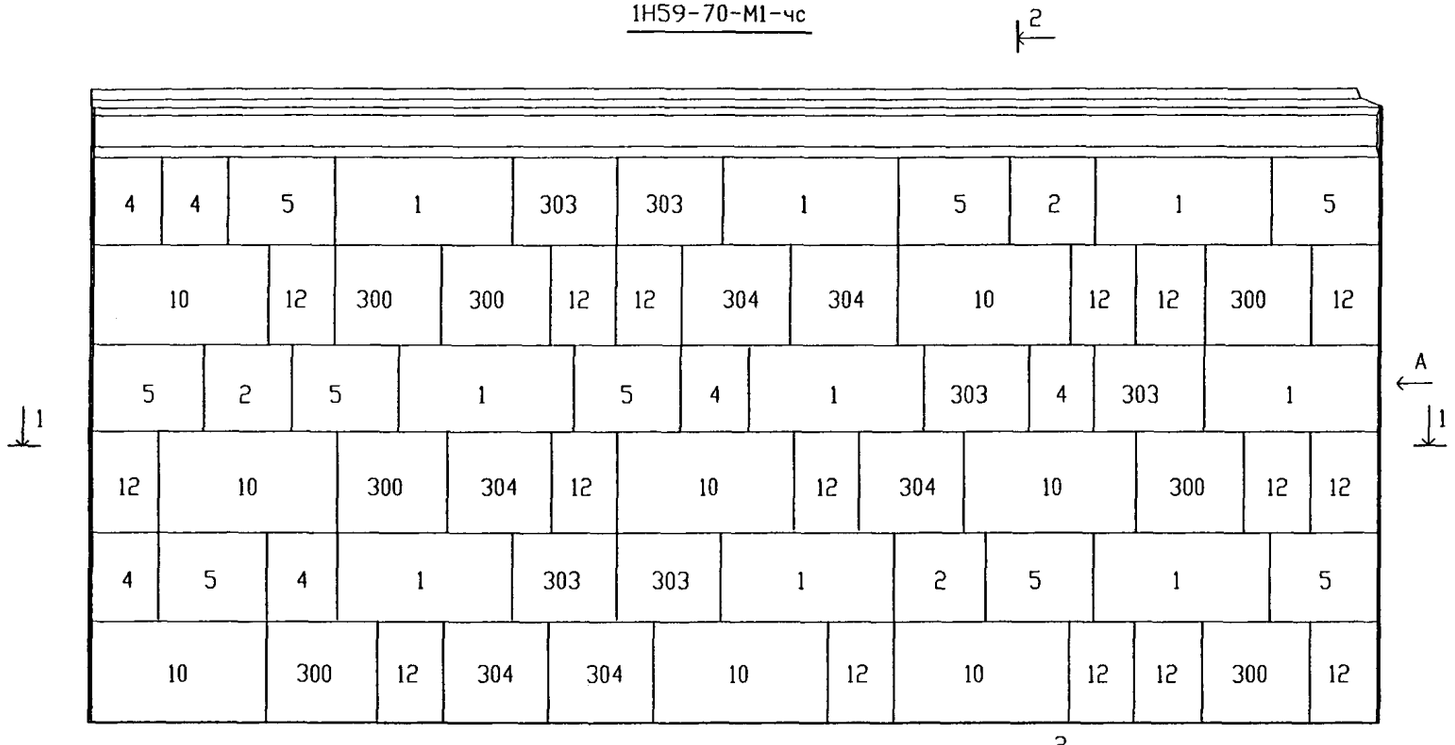

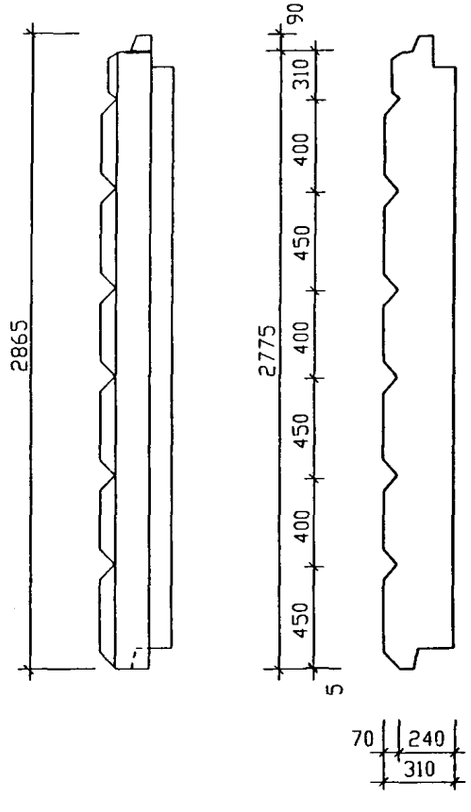

Профили сечений см. РС1-4142 вар.3

1Н59-71-М1-чс - зеркально

N N поз.	Размеры /мм/	Количество /штук/	N N поз.	Размеры /мм/	Количество /штук/
1	800х400	9	12	300х450	16
2	400х400	3	300	500х450	7
4	300х400	6	303	480х400	6
5	500х400	9	304	480х450	6
10	800х450	8			

Рук.маст.	Надысев		РМ - 2919 - 02
Гл.инж.м.	Янко		
ГАП	Цыганкова		1Н59-70-М1-чс, 1Н59-71-М1-чс
ГИП	Маклакова		Общий вид
ГИП	Теплякова		
Исполнил	Берестнева		
Н.контр.	Быстрова		

стадия	лист	листов
Р	14	

МНИИТЭП мастерская N1

Инв. N подл. | Подпись и дата | Взам. инв. N

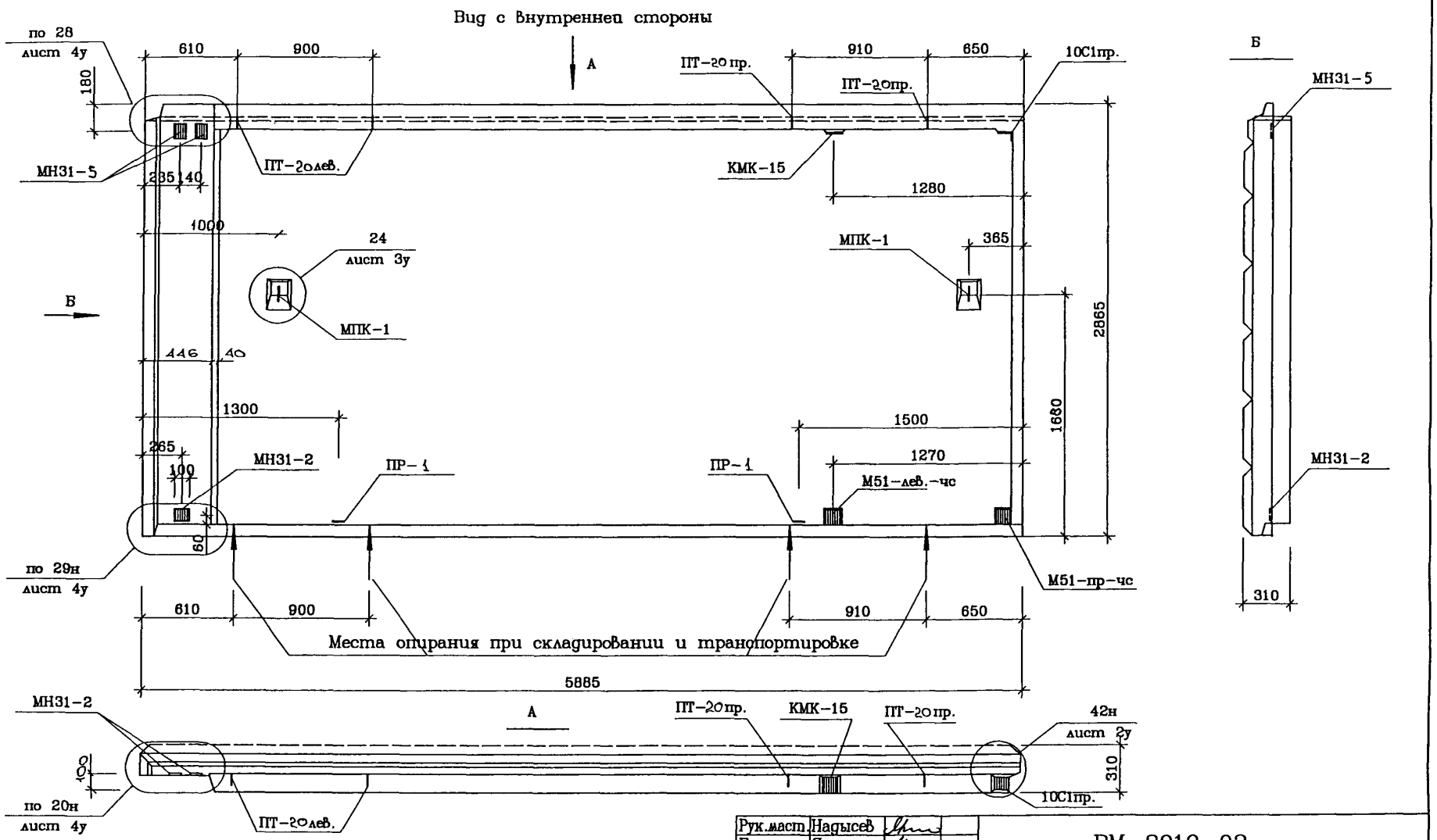

Узлы см. альбом РС1-4142 вар. 3

Рук.маст.	Надысев		
Гл.инж.	Янко		
ГАП	Цыганкова		
ГИП	Теплякова		
Исполн.	Субботина		
Провер.	Смагина		
Н.контр.	Маклакова		

РМ-2919-02

1Н59-70-М1-чс
Общий вид

Стадия	Лист	Листов
Р	15	

МНИИТЭП
Мастерская 1

Инв.N подл. | Подпись и дата | Взам. инв.N

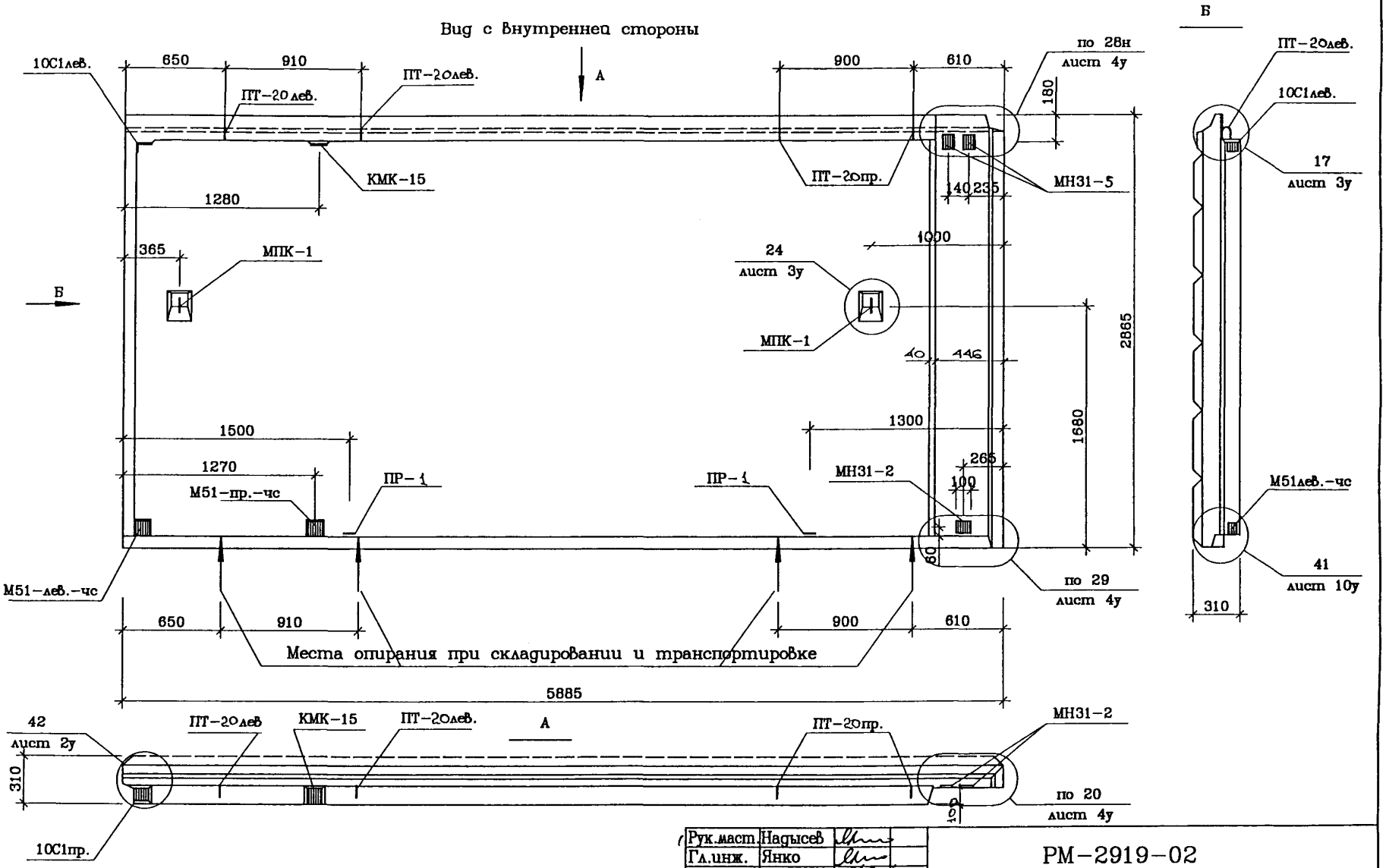

Узлы см. альбом РС1-4142 вып.3

Рук.маст.	Надысев	
Гл.инж.	Янко	
ГАП	Цыганкова	
ГИП	Теплякова	
Исполн.	Субботина	
Провер.	Смагина	
Н.контр.	Маклакова	

РМ-2919-02

1Н59-71-М1-чс
Общий вид

Стадия	Лист	Листов
Р	16	

МНИИТЭП
Мастерская 1

Инв.N подл. | Подпись и дата | Взам. инв.N

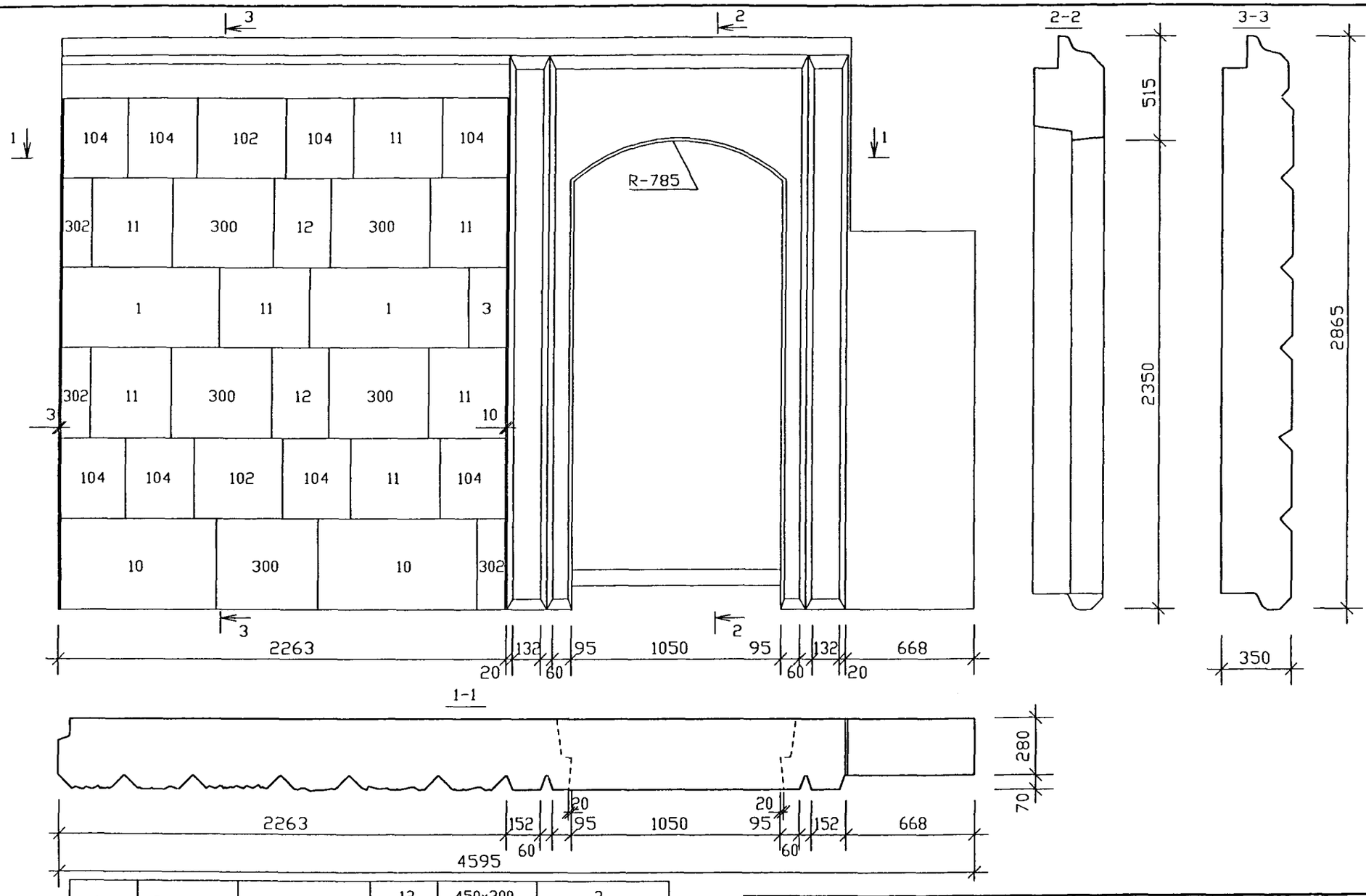

N N поз.	Размеры /мм/	Количество /штук/	12	450x300	2
			102	440x400	2
1	400x800	2	104	400x340	8
3	400x200	1	300	500x450	5
10	800x450	2	302	450x150	3
11	450x400	7			

Рук.маст.	Надысев	
Гл.инж.м.	Янко	
ГАП	Цыганкова	
ГИП	Маклакова	
ГИП	Теплякова	
Исполнил	Берестнева	
Н.контр.	Быстрова	

РМ-2919-02

1Н46-70-М1-ЧС

Общий вид

стадия	лист	листов
Р	17	

МНИИТЭП
мастерская №1

Инв. N подл. | Подпись и дата | Взам. инв. N

ВИД С ВНУТРЕННЕЙ СТОРОНЫ

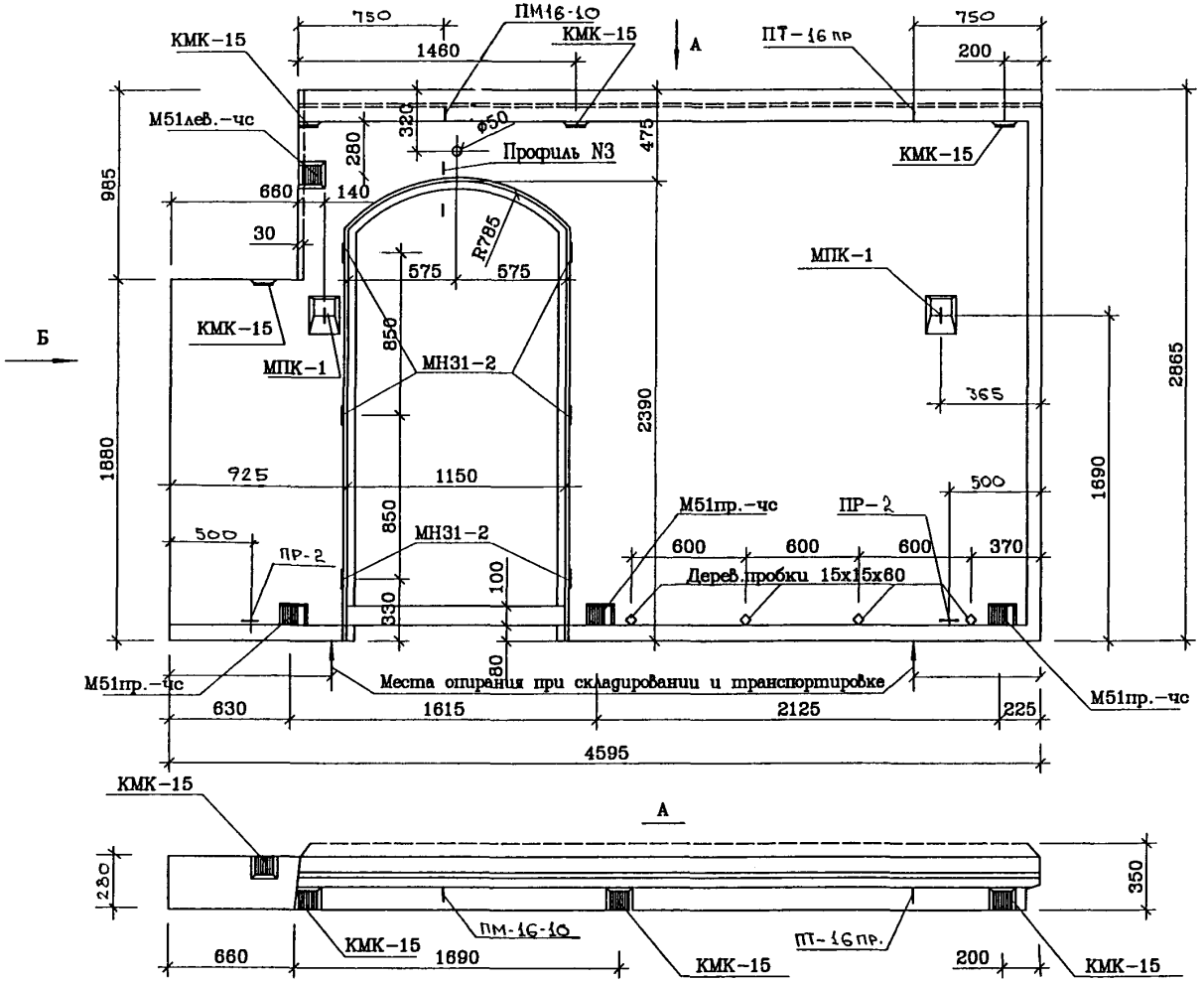

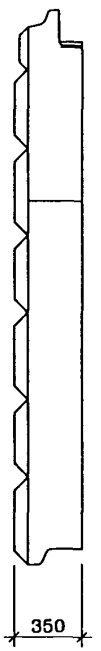

СОГЛАСОВАНО

Инв.N подл. | Подпись и дата | Взам. инв.N

Рук.маст.	Надысев		
Гл.инж.	Янко		
ГАП	Цыганкова		
ГИП	Теплякова		
Исполн.	Субботина		
Провер.	Смагина		
Н.контр.	Маклакова		

РМ-2919-02

1Н46-70-М1-чс
Общий вид

Стадия	Лист	Листов
Р	12	

МНИИТЭП
Мастерская 1

ВИД С НАРУЖНОЙ СТОРОНЫ

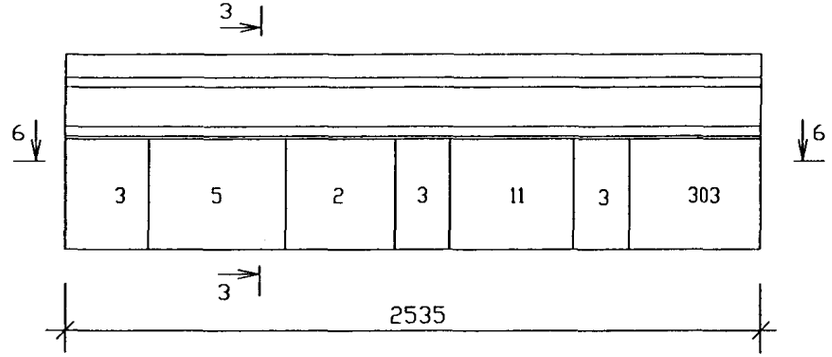

3-3

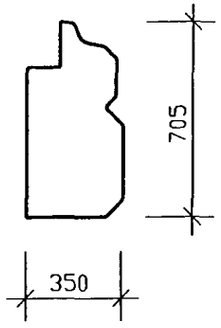

6-6

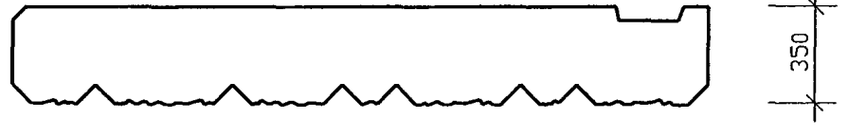

N N поз.	РАЗМЕРЫ /мм/	КОЛИЧЕСТВО /штук/	11	450x400	1
			303	480x400	1
2	400x400	2			
3	400x200	2			
5	500x400	1			

РУК.МАСТ.	НАДЫСЕВ	
ГЛ.ИНЖ.М	ЯНКО	
ГАП	ЦЫГАНКОВА	
ГИП	МАКЛАКОВА	
ГИП	ТЕПЛЯКОВА	
ИСПОЛНИЛ	БЕРЕСТНЕВА	
Н.КОНТР.	БЫСТРОВА	

РМ - 2919 - 02

1Н25-70-М1-ЧС
Общий вид

стадия	лист	листов
Р	19	

МНИИТЭП
мастерская №1

Инв. N подл. | Подпись и дата | Взам. инв. N

Вид с внутренней стороны

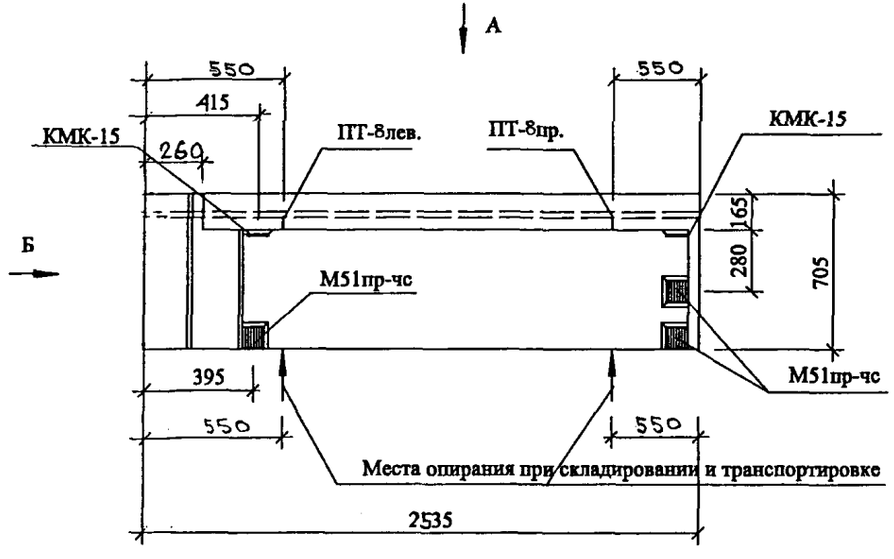

Вид Б

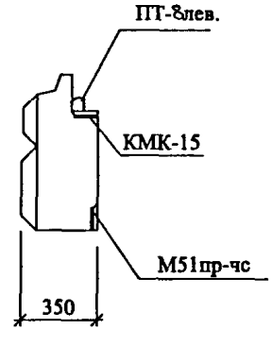

Вид А

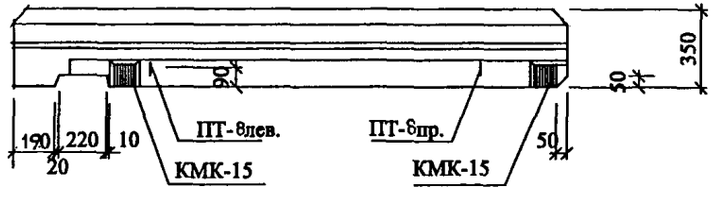

РУК.МАСТ.	НАДЫСЕВ			РМ-2919-02
ГЛ.ИНЖ.М.	ЯНКО			
ГАП	ЦЫГАНКОВА			
ГИП	ТЕПЛЯКОВА			1Н25-70-М1-ЧС Общий вид
ИСПОЛНИЛ	СУББОТИНА			
ПРОВЕРИЛ	СМАГИНА			
Н.КОНТР.	МАКЛАКОВА			

СТАДИЯ	ЛИСТ	ЛИСТОВ
Р	20	

МНИИТЭП
Мастерская 1

ВИД С НАРУЖНОЙ СТОРОНЫ

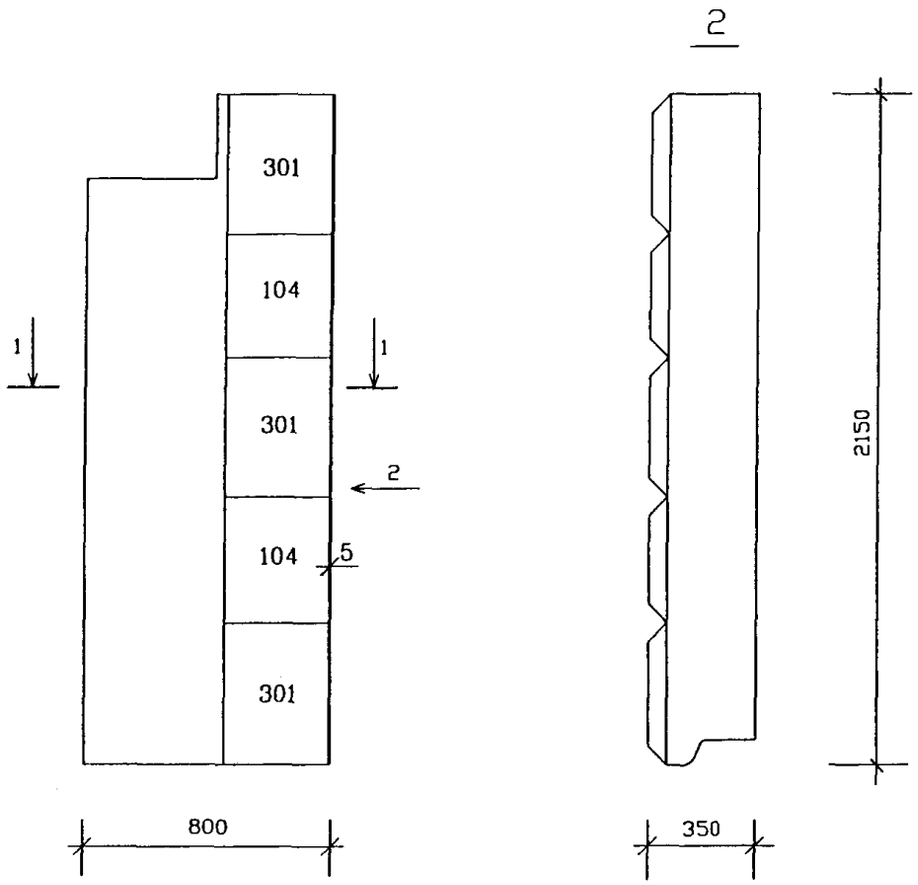

1-1

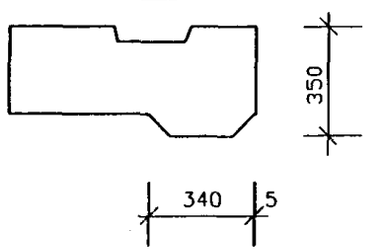

N N поз.	РАЗМЕРЫ /мм/	КОЛИЧЕСТВО /штук/			
104	400x340	2			
301	450x340	3			

РУК.МАСТ.	НАДЫСЕВ	
ГЛ.ИНЖ.И.	ЯНКО	
ГАП	ЦЫГАНКОВА	
ГИП	МАКЛАКОВА	
ГИП	ТЕПЛЯКОВА	
ИСПОЛНИЛ	БЕРЕСТНЕВА	
Н.КОНТР.	БЫСТРОВА	

РМ - 2919 - 02

1Н08-70-М1-ЧС
Общий вид

стадия	лист	листов
Р	21	

МНИИТЭП
мастерская №1

СОГЛАСОВАНО

Инв. N подл. | Подпись и дата | Взам. инв. N

Вид с внутренней стороны

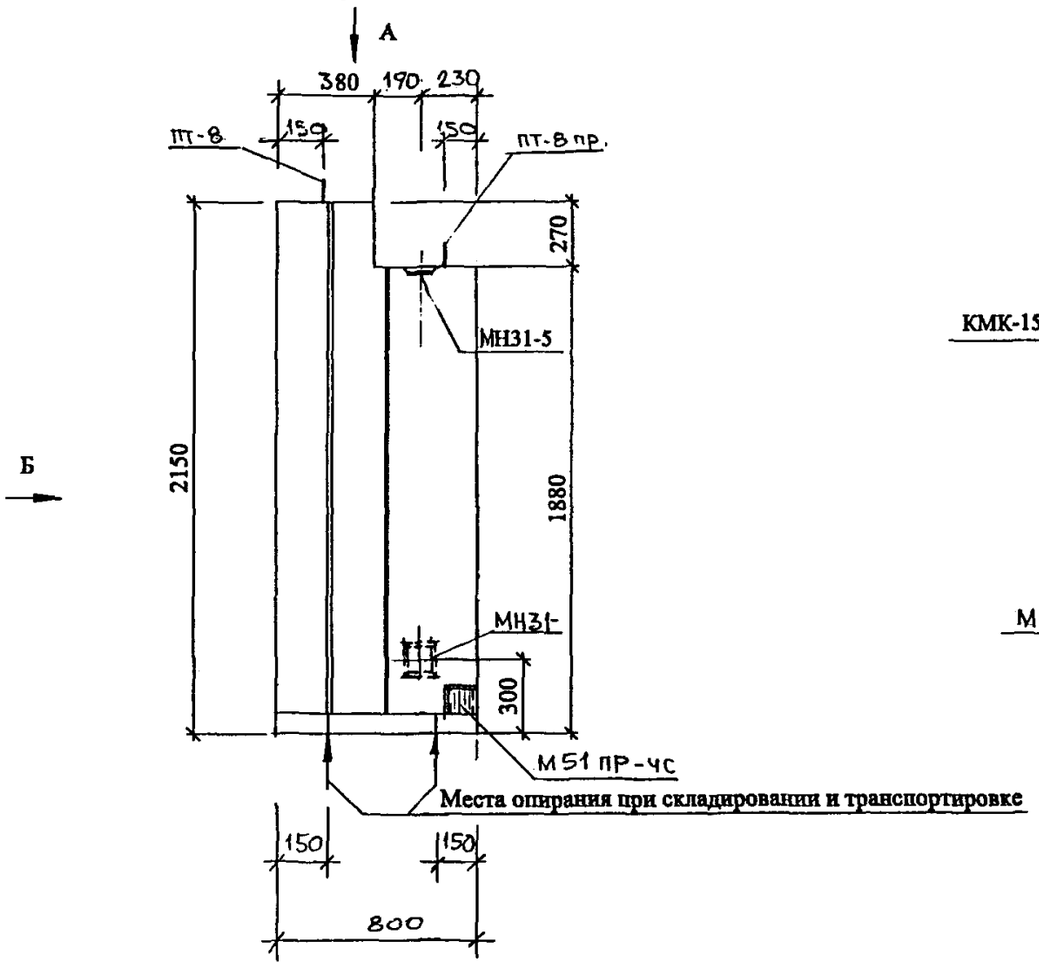

Вид Б

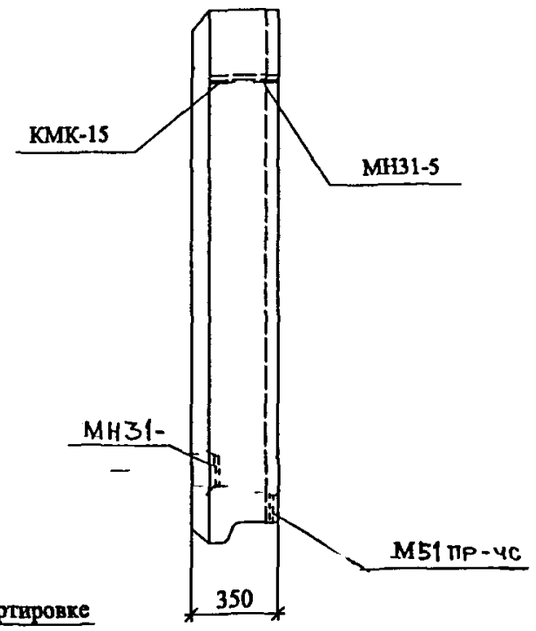

Вид А

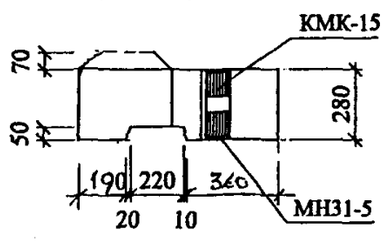

РУК.МАСТ.	НАДЫСЕВ		
ГЛ.ИНЖ.М.	ЯНКО		
ГАП	ЦЫГАНКОВА		
ГИП	ТЕПЛЯКОВА		
ИСПОЛНИЛ	СУББОТИНА		
ПРОВЕРИЛ	СМАГИНА		
Н.КОНТР.	МАКЛАКОВА		

РМ-2919-02

1Н08-70-М1-ЧС

Общий вид

СТАДИЯ	ЛИСТ	ЛИСТОВ
Р	22	

МНИИТЭП
Мастерская 1

ВИД С НАРУЖНОЙ СТОРОНЫ

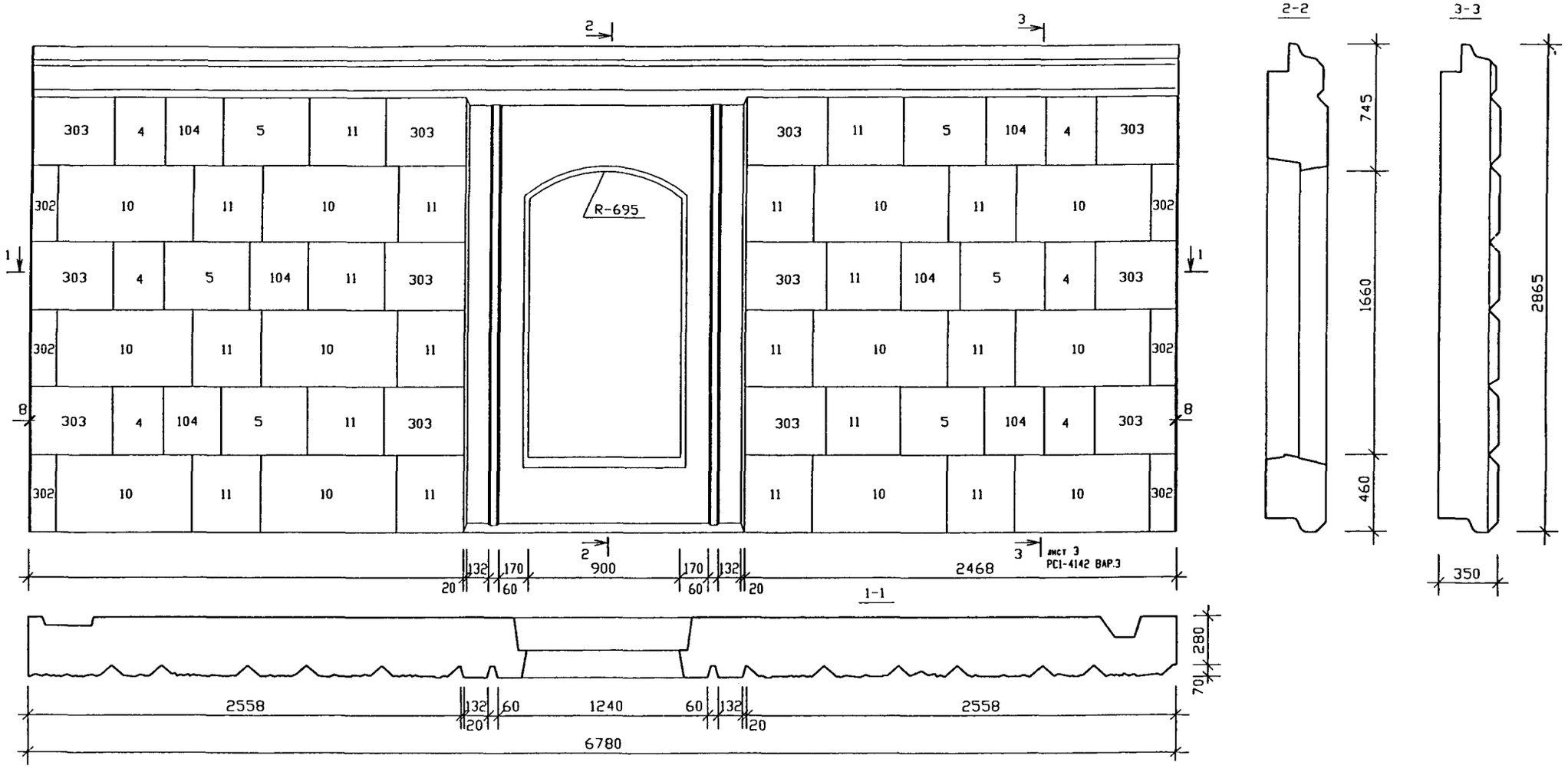

N N ПОЗ.	РАЗМЕРЫ /мм/	КОЛИЧЕСТВО /штук/	N N ПОЗ.	РАЗМЕРЫ /мм/	КОЛИЧЕСТВО /штук/
4	400x300	6	302	450x150	6
5	500x400	6	303	480x400	12
10	800x450	12			
11	450x400	18			
104	400x340	6			

РУК МАСТ.	НАДЫСЕВ	
ГЛ ИНЖ М	ЯНКО	
ГАП	ЦЫГАНКОВА	
ГИП	МАКЛАКОВА	
ГИП	ТЕПЛЯКОВА	
ИСПОЛНИЛ	БЕРЕСТНЕВА	
Н КОНТР.	БЫСТРОВА	

РМ - 2919 - 02

1ЛН68-70-М1
Общий вид

стадия	лист	листов
Р	23	

МНИИТЭП
мастерская №1

СОГЛАСОВАНО

Инв. N подл. | Подпись и дата | Взам. инв. N

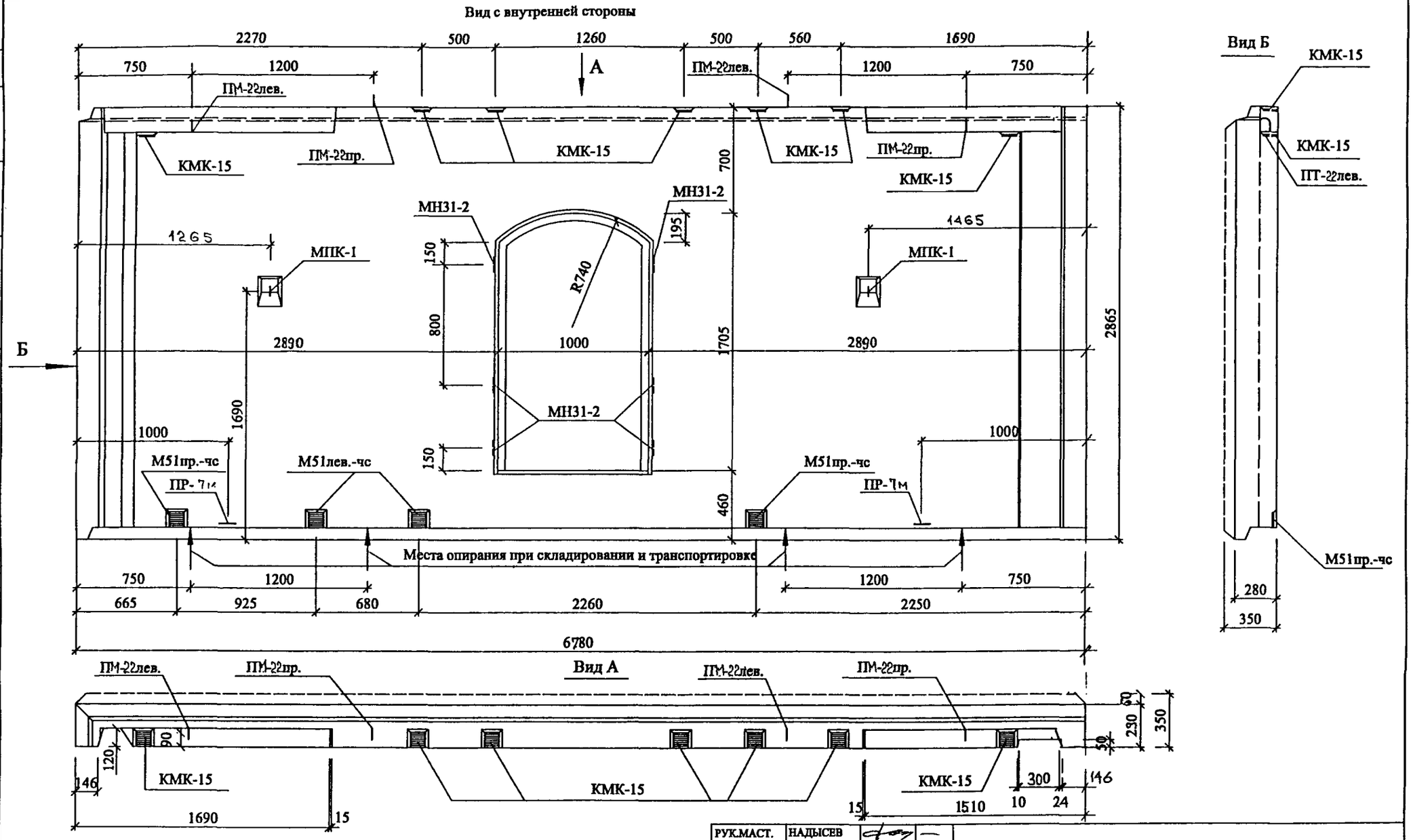

РУК.МАСТ.	НАДЫСЕВ		
ГЛ.ИНЖ.М.	ЯНКО		
ГАП	ЦЫГАНКОВА		
ГИП	ТЕПЛЯКОВА		
ИСПОЛНИЛ	СУББОТИНА		
ПРОВЕРИЛ	СМАГИНА		
Н.КОНТР.	МАКЛАКОВА		

РМ-2919-02

1ЛН68-70-М1-чс
Общий вид

СТАДИЯ	ЛИСТ	ЛИСТОВ
Р	2А	

МНИИТЭП
Мастерская 1

gost.e-ecolog.ru