ПРАВИТЕЛЬСТВО МОСКВЫ
КОМИТЕТ
ПО АРХИТЕКТУРЕ И ГРАДОСТРОИТЕЛЬСТВУ
(МОСКОМАРХИТЕКТУРА)

МОСКОВСКИЙ НАУЧНО – ИССЛЕДОВАТЕЛЬСКИЙ И ПРОЕКТНЫЙ ИНСТИТУТ
ТИПОЛОГИИ, ЭКСПЕРИМЕНТАЛЬНОГО ПРОЕКТИРОВАНИЯ

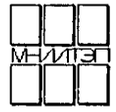

РМ – 2919 – 01

ПАНЕЛИ НАРУЖНЫХ СТЕН ТРЕХСЛОЙНЫЕ ЦОКОЛЬНЫЕ

ДЛЯ ЖИЛЫХ БЛОК-СЕКЦИЙ П44Т

(ПРОИЗВОДСТВА КРАСНОПРЕСНЕНСКОГО ЗАВОДА ЖБК)

РАБОЧИЕ ЧЕРТЕЖИ

МОСКВА, 2003г.

gost.e-ecolog.ru

ПРАВИТЕЛЬСТВО МОСКВЫ
КОМИТЕТ
ПО АРХИТЕКТУРЕ И ГРАДОСТРОИТЕЛЬСТВУ
(МОСКОМАРХИТЕКТУРА)

МОСКОВСКИЙ НАУЧНО – ИССЛЕДОВАТЕЛЬСКИЙ И ПРОЕКТНЫЙ ИНСТИТУТ
ТИПОЛОГИИ, ЭКСПЕРИМЕНТАЛЬНОГО ПРОЕКТИРОВАНИЯ

РМ – 2919 – 01

ПАНЕЛИ НАРУЖНЫХ СТЕН ТРЕХСЛОЙНЫЕ ЦОКОЛЬНЫЕ

ДЛЯ ЖИЛЫХ БЛОК-СЕКЦИЙ П44Т

(ПРОИЗВОДСТВА КРАСНОПРЕСНЕНСКОГО ЗАВОДА ЖБК)

РАБОЧИЕ ЧЕРТЕЖИ

ГЛАВНЫЙ ИНЖЕНЕР ИНСТИТУТА	Е Е НИКИТИН
ГЛАВНЫЙ КОНСТРУКТОР	Г И ШАПИРО
РУКОВОДИТЕЛЬ МАСТЕРСКОЙ	А В НАДЫСЕВ
ГЛАВНЫЙ ИНЖЕНЕР МАСТЕРСКОЙ №1	А Э ЯНКО
ГЛАВНЫЙ АРХИТЕКТОР ПРОЕКТА	А П ЦЫГАНКОВА
ГЛАВНЫЙ ИНЖЕНЕР ПРОЕКТА	Н М ТЕПЛЯКОВА

ВВЕДЕНО В ДЕЙСТВИЕ МНИИТЭП
ПРИКАЗ № 22-ТО от 23.12.03

ДОГОВОР № 1 – 148

МОСКВА, 2003г

1.	Содержание	лист 1с
2.	Пояснительная записка	лист 1п
3.	Номенклатура изделий	листы 1н–3н
4.	Облицовка, общие виды, армирование, раскладка утеплителя	листы 1–48
5.	Узлы архитектурные	лист 1у
6.	Профили	листы 2у–7у
7.	Узлы арматурные	лист 1уа
8.	Арматура	листы 1а–29а
9.	Информационная карта	лист 1и

РМ–2919–01

Содержание

Стадия	Лист	Листов
Р	1с	

МНИИТЭП
Мастерская 1

1. Альбом РМ – 2919 – 01 содержит рабочие чертежи панелей наружных цокольных стен для жилых блок-секций П44Т с учетом требований по предотвращению прогрессирующего разрушения при чрезвычайных ситуациях (Дополнение 25).

2. Панели разработаны с учетом изготовления их на Краснопресненском заводе железобетонных конструкций ОАО ДСК-1 в горизонтальных формах лицевой поверхностью к поддону.

3. Панели запроектированы в соответствии с требованиями ГОСТ11024-84 "Панели стеновые наружные бетонные и железобетонные для жилых и общественных зданий", СНиП 2.08.01-89* "Жилые здания" Ред. 2001 г. и СНиП 2.03.01-84* "Бетонные и железобетонные конструкции", МГСН3.01-01 "Жилые здания" п.3.6.

4. Панели состоят из трех слоев: внутреннего и наружного бетонных слоев, соединенных между собой армированными бетонными ребрами и слоя утеплителя.
   Утеплитель, размещенный в среднем слое из плит полистирольного пенопласта ПСБ15А по ТУ2244-007-040001508-96.

Договор № 1-148.

5. Все требования к изготовлению изделий, к качеству отделки, характеристики бетона, стали см. пояснительную записку альбома 1РС17-23.
6. Отделочные чертежи фасадных поверхностей наружных цокольных стен приведены в настоящем альбоме.

7. Предел огнестойкости не менее Е30.
   (СниП21-01-97*).

8. Материалы для изготовления панелей наружных стен должны удовлетворять требованиям норм радиационной безопасности (НРБ-96),
   Гигиенические нормы ГН 2.6.1.054-96 глава 7п.п.7.3.5 и глава 9.

9. Маркировка узлов:

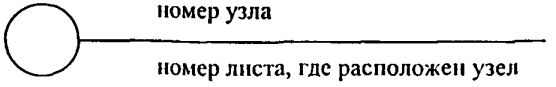

Рук.маст	Надысев		РМ – 2919 - 01
Гл.инж.м	Янко		
ГАП	Цыганкова		
ГИП	Геплякова		Пояснительная записка

Стадия	Лист	Листов
	1п	

МИНИТЭП
МАСТЕРСКАЯ № 1

Инв. № подл.

NN п/п	Марка изделия по ГОСТ	Марка изделия по проекту	Эскиз изделия	Параметры изделия: Размеры мм Д	Ш	В	Площадь м2	Объем м3	Проектная масса т	Объем м3: Тяжелый бетон γ=2400	Мелкозернист бетон γ=2300	Облицов плитка γ=1600	Утеплит ПСБ а=125	Утеплит ПСБ а100	Утеплит ПСБ а50		Тип конструкции	NN листов РЧ
										Класс, марк: В15	В15		15А	15А	15А			
1	2	3	4	5	6	7	8	9	10	11	12	13	14	15	16	17	18	19
1		1НЦН 65-70	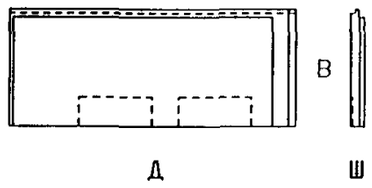	6485	280	2395	15 53	4 09	6 21	1 21	1 41	-	0 63	074	0 11			1-5
2		1НЦН 64-70	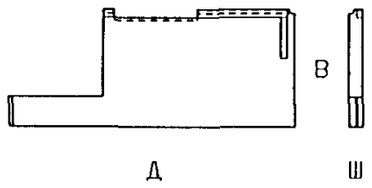	6390	280	2395	11 57	3 19	4.93	1 00	1 08	-	0 47	0 59	0,05			6-10
3		1НЦН 63-10	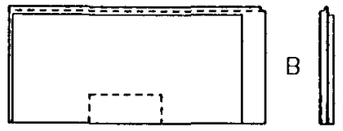	6280	280	2395	15 04	3 88	6 20	1 25	1 38	-	0 59	0 61	0 05			11,12, 14-16
4		1НЦН 63-11																11,13-16
5		1НЦН 57-12-чс	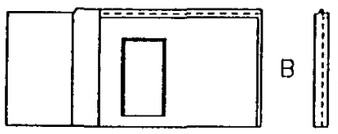	5890	280	2395	12 26	3 11	5.72	1 17	1.26	-	0.31	0.30	0 07			17,18, 20-22
6		1НЦН 57-13-чс																17,19-22

РУК МАСТ	НАДЫСЕВ	
ГЛ ИНЖ М	ЯНКО	
ГАП	ЦЫГАНКОВА	
ГИП	ТЕПЛЯКОВА	
ИСПОЛНИЛ	ТЕРЕНТЬЕВА	
ПРОВЕРИЛ	ЖУРАВЛЕВА	
Н КОНТР	МАКЛАКОВА	

РМ-2919-01

НОМЕНКЛАТУРА

СТАДИЯ	ЛИСТ	ЛИСТОВ
Р	1н	

М Н И И Т Э П
МАСТЕРСКАЯ 1

СОГЛАСОВАНО

ВЗАМ ИНВ N

ПОДПИСЬ И ДАТА

ИНВ N ПОДЛ 1015 799

NN п/п	Марка изделия по ГОСТ	Марка изделия по проекту	Эскиз изделия	Параметры изделия: Размеры мм Д	Ш	В	Площадь м2	Объем м3	Проектная масса т	Объем м3: Тяжелый бетон γ=2400	Мелкозернист бетон γ=2300	Облицов плитка γ=1600	Утеплит ПСБ а125	Утеплит ПСБ а=100	Утеплит ПСБ а-50	Утеплит ПСБ а=200	Тип конструкции	NN листов РЧ
										Класс, марка: В15	В15		15А	15А	15А	15А		
1	2	3	4	5	6	7	8	9	10	11	12	13	14	15	16	17	18	19
7		1НЦН 57-14-чс	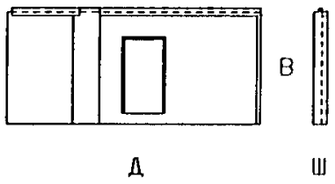	5890	280	2395	12 86	3 08	5 65	1 17	1 23	–	0 31	0.30	0 07			23, 24 26-28
8		1НЦН 57-15-чс																23, 25-28
9		1НЦН 36-1-чс	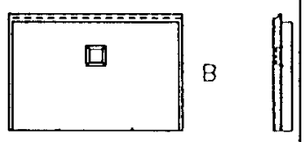	3590	380	2395	8 54	2 98	5,40	1 38	0 90	–	0 33	0 37	-			29 - 31
10		1НЦН 35-4-чс	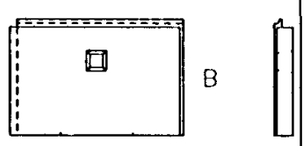	3485	380	2395	8 27	2 93	5 24	1 41	0 80	–	0 34	0 38	-			32,34-35
11		1НЦН 35-5-чс																32, 33-35
12		1НЦН 19-70	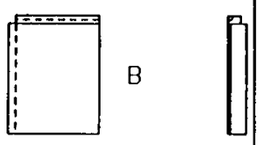	1870	380	2395	6 00	1 43	2 19	0 30	0 63	–	–	0 50	–			36-36

* Изделия для варианта с лоджиями на 1ом этаже (Дополнение 21)

Рук маст	Надысев	РМ-2919-01	
Глинж м	Янко		
ГАП	Цыганкова		
ГИП	Теплякова		
Исполнил	Субботина	Номенклатура	Стадия: Р; Лист: 2 Н; Листов:
Проверил	Журавлева		
Н контр	Маклакова		
			НИИТЭП Мастерская 1

Согласовано

Взам инв N

Подпись и дата

Инв N подл 10157-95

NN П/П	МАРКА ИЗДЕЛИЯ ПО ГОСТ	МАРКА ИЗДЕЛИЯ ПО ПРОЕКТУ	ЭСКИЗ ИЗДЕЛИЯ	ПАРАМЕТРЫ ИЗДЕЛИЯ						ОБЪЕМ м³							ТИП КОНСТРУКЦИИ	NN ЛИСТОВ РЧ
				РАЗМЕРЫ ММ			ПЛОЩАДЬ м²	ОБЪЕМ м³	ПРОЕКТНАЯ МАССА Т	ТЯЖЕЛЫЙ БЕТОН ρ=2400	МЕЛКОЗЕРНИСТ БЕТОН ρ=2300	ОБЛИЦОВ ПЛИТКА ρ=1600	УТЕПЛИТ ПСБ a=125	УТЕПЛИТ ПСБ a=100	УТЕПЛИТ ПСБ a=50	УТЕПЛИТ ПСБ a=200		
										КЛАСС, МАРКА								
				Д	Ш	В				В15	В15		15А	15А	15А	15А		
1	2	3	4	5	6	7	8	9	10	11	12	13	14	15	16	17	18	19
13		1НЦН 18-70	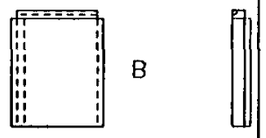	1780	380	2395	4 19	139	2,33	0 63	0 35	–	–	0.40	0 01			40-43
14		1НЦН 15-70-М1	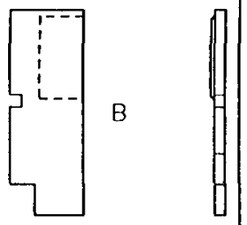	1510	220	4210	6 00	143	219	0 30	0 63	–	–	0 50	–			44-47
15		1НЦН 10-84-М1	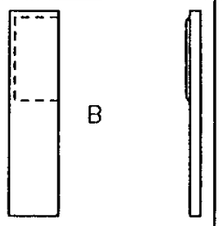	1010	220	4210	4 25	0 99	155	0 21	0 45	–	–	0 33	–			48

РУК МАСТ	НАДЫСЕВ	
ГЛ ИНЖ М	ЯНКО	
ГАП	ЦЫГАНКОВА	
ГИП	ТЕПЛЯКОВА	
ИСПОЛНИЛ	ТЕРЕНТЬЕВА	
ПРОВЕРИЛ	ЖУРАВЛЕВА	
Н КОНТР	МАКЛАКОВА	

РМ-2919-01

НОМЕНКЛАТУРА

СТАДИЯ	ЛИСТ	ЛИСТОВ
Р	3 Н	

М Н И И Т Э П
МАСТЕРСКАЯ 1

СОГЛАСОВАНО

ИНВ N ПОДЛ 16/5 725 | ПОДПИСЬ И ДАТА | ВЗАМ ИНВ N

ВИД С НАРУЖНОЙ СТОРОНЫ

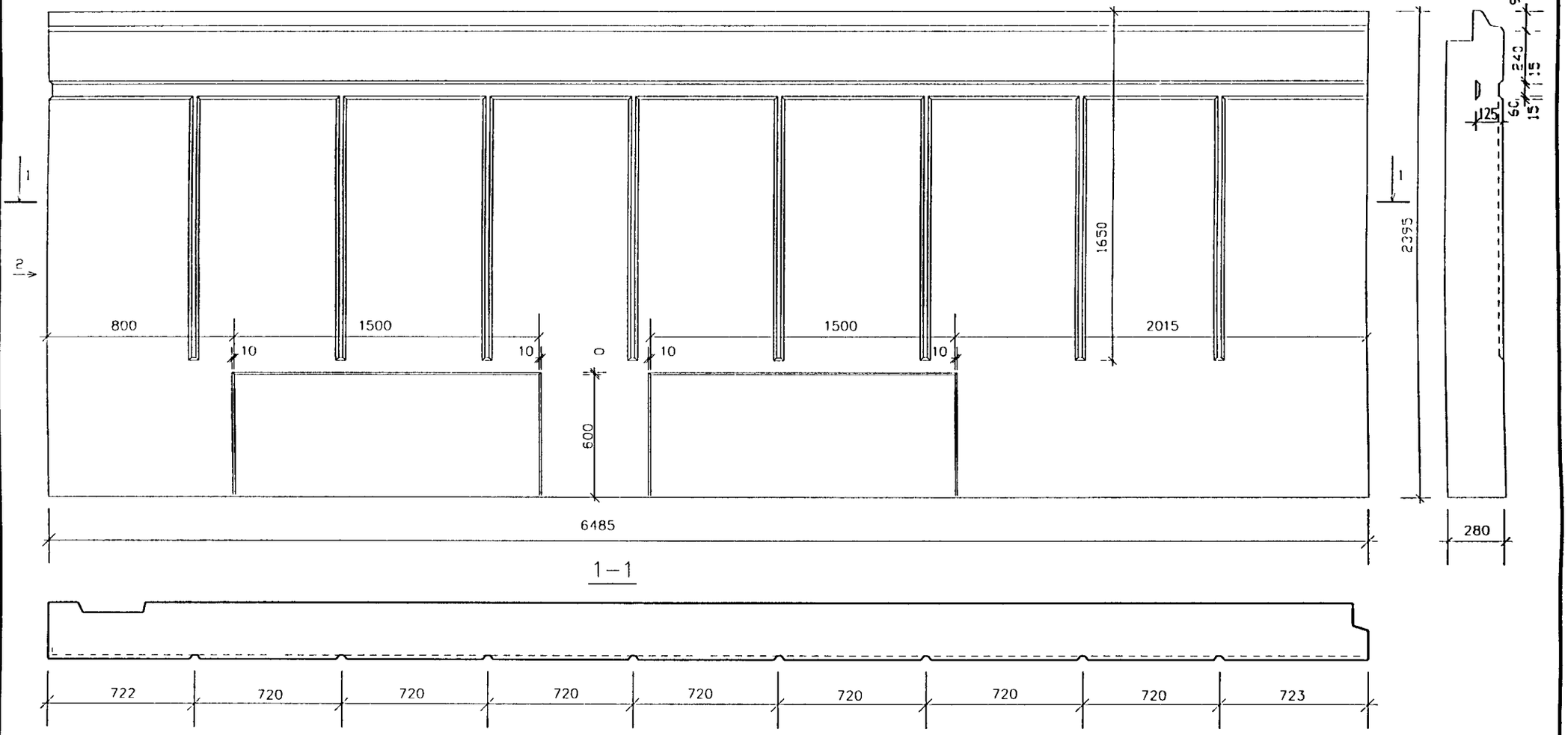

1–1

НАЧ МАСТ	НАДЫСЕВ	
ГЛ СПЕЦ М	ЯНКО	
Г А П	ЦЫГАНКОВА	
Г И П	МАКЛАКОВА	
ИСПОЛНИЛ	БЕРЕСТНЕВА	
ПРОВЕРИЛ	БЫСТРОВА	

РМ-2919-01

1НЦН 65-70

ОБЩИЙ ВИД

СТАДИЯ	ЛИСТ	ЛИСТОВ
Р	1	

МНИИТЭП
МАСТЕРСКАЯ 1

ИНВ N ПОДЛ. | ПОДПИСЬ И ДАТА | ВЗАМЕН ИНВ N

16496

Вид с внутренней стороны

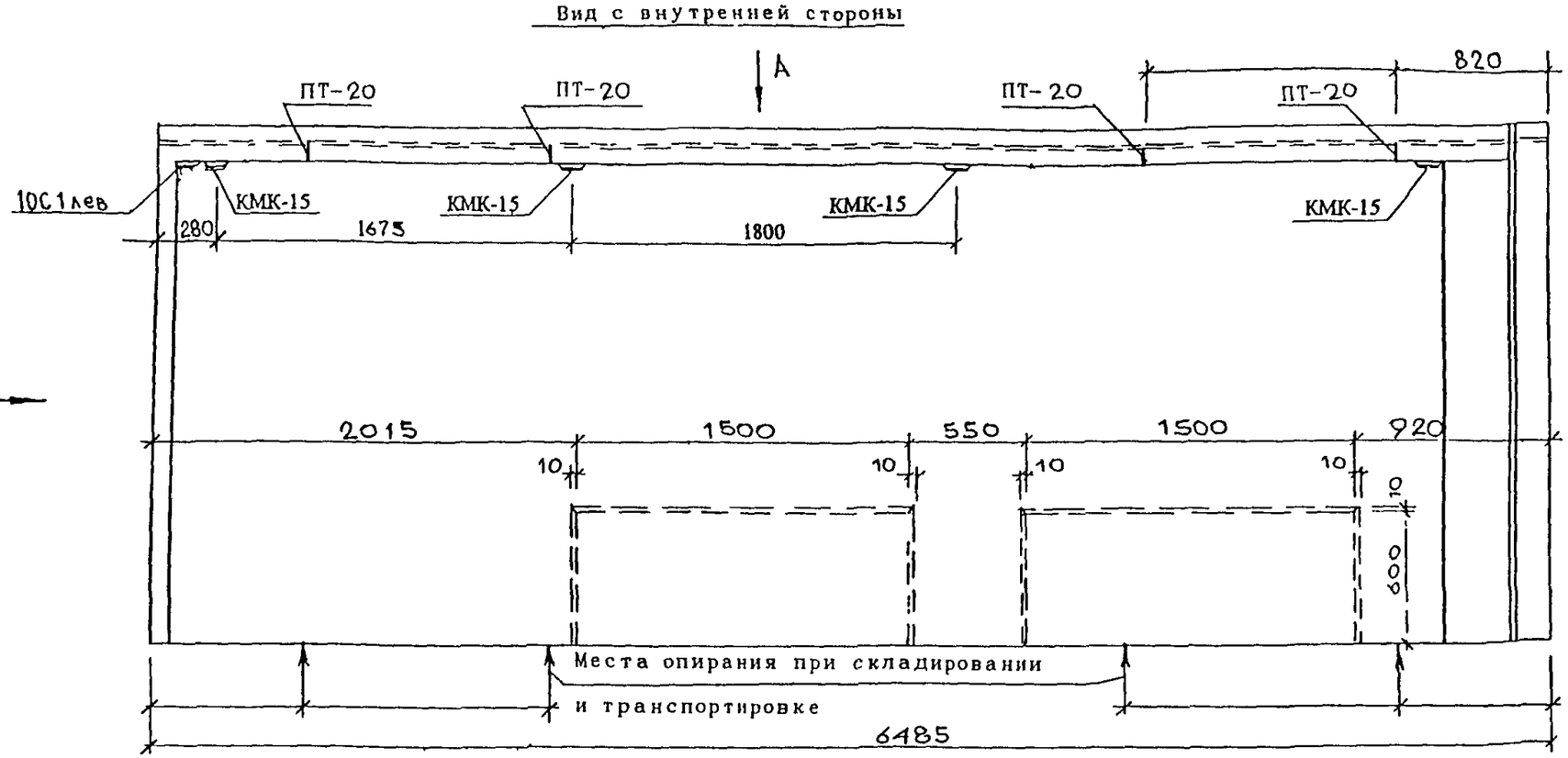

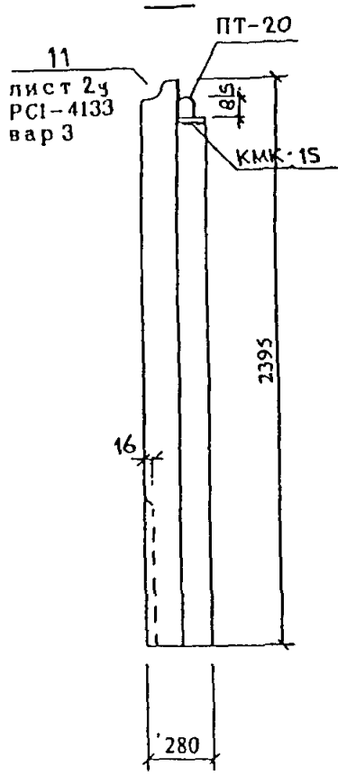

А

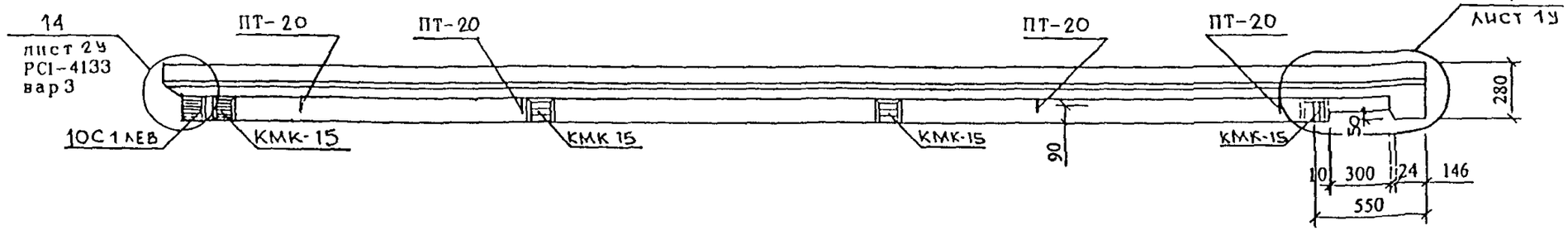

РУК МАСТ	НАДЫСЕВ		
ГЛ ИНЖ	ЯНЬО		
ГАП	ЦЫГАНКОВА		
ГИП	ТЕПЛЯКОВА		
ИСПОЛНИЛ	ЖУРАВЛЕВА		
ПРОВЕРИЛ	СМАГИНА		
Н КОНТР	МАКЛАКОВА		

РМ-2919-01

1НЦН 65-70

ОБЩИЙ ВИД
ВИД С ВНУТРЕННЕЙ СТОРОНЫ

СТАДИЯ	ЛИСТ	ЛИСТОВ
Р	2	

МНИИТЭП
МАСТЕРСКАЯ 1

ИНВ № ПОДЛ	ПОДПИСЬ И ДАТА	ВЗАМ ИНВ №
10157/96		

СОГЛАСОВАНО

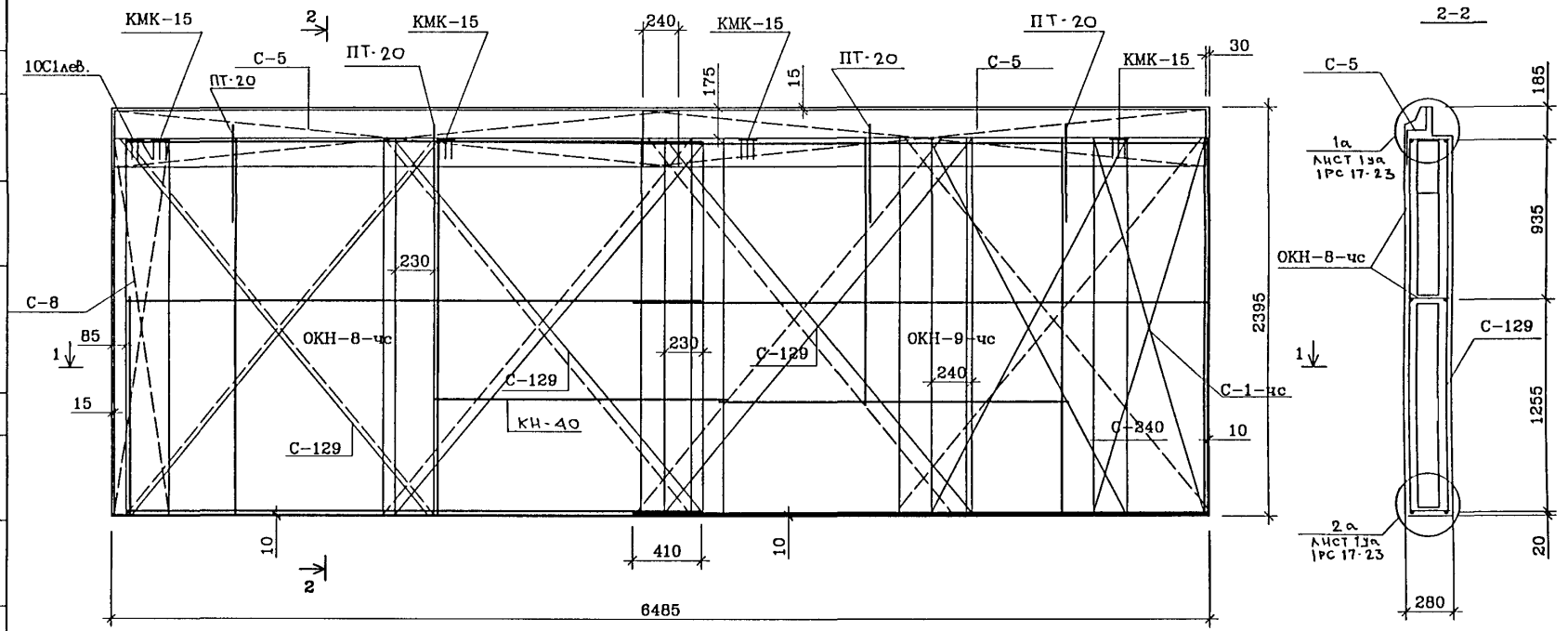

Рук.маст.	Надысев		
Гл.инж.	Янко		
ГИП	Теплякова		
Исполн.	Субботина		
Провер.	Журавлева		
Н.контр.	Алферов		

РМ-2919-01

1НЦН65-70

Армирование

Стадия	Лист	Листов
Р	3	

МНИИТЭП

Мастерская 1

Инв.N подл. | Подпись и дата | Взам. инв.N

10/5-496

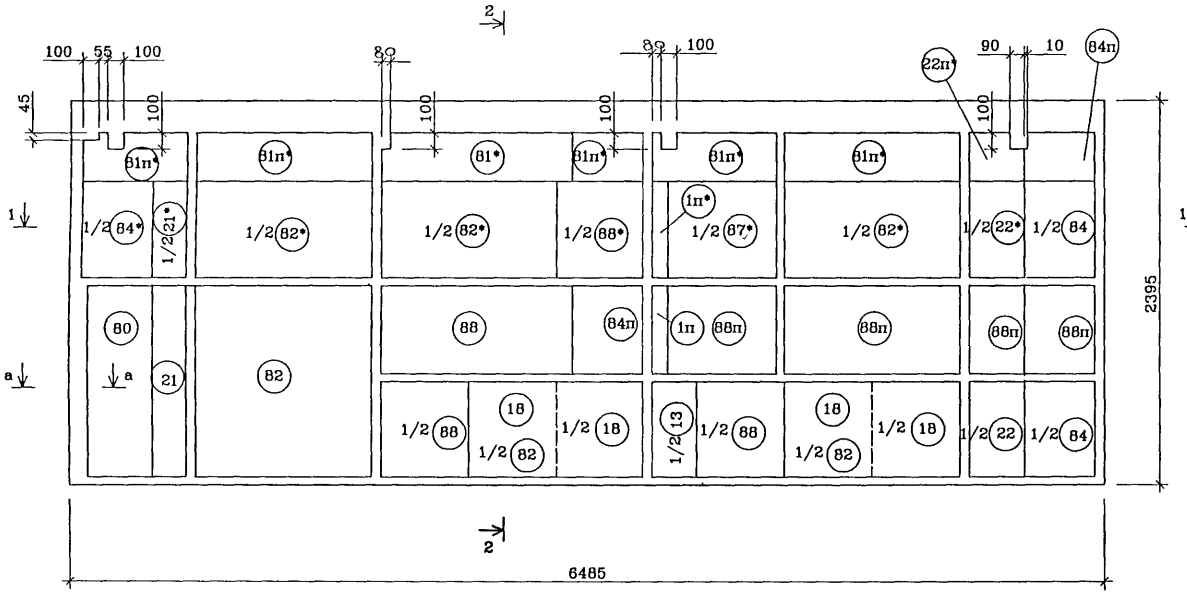

2–2

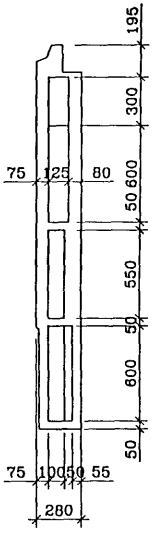

1–1

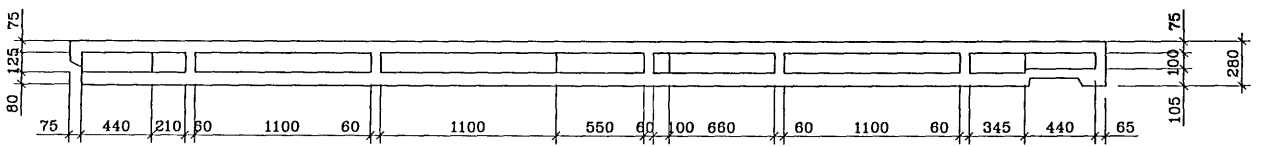

a–a

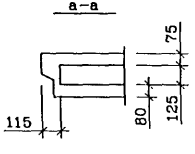

Рук.маст.	Надысев	
Гл.инж.	Янко	
ГИП	Теплякова	
Исполн.	Субботина	
Пробер.	Журавлева	
Н.контр.	Алферов	

РМ–2919–01

1НЦН65–70

Раскладка утеплителя

Стадия	Лист	Листов
Р	4	

МНИИТЭП

Мастерская 1

Инв.N подл. | Подпись и дата | Взам. инв.N

16/3736

Спецификация стали				
NN поз.	Марка детали	Кол. шт.	Масса, кг. Одной детали	Всех деталей
1	ОКН-8-чс	1	27.04	27.04
2	ОКН-9-чс	1	31.52	31.52
3	КН-40	1	1.64	1.64
4	С-129	3	4.95	14.85
5	С-8	1	2.04	2.04
6	С-240	1	3.20	3.20
7	С-1-чс	1	2.37	2.37
8	10С1лев.	1	1.25	1.25
9	КМК-15	4	0.86	3.44
10	С-5	2	3.89	7.78
11	ПТ-20	4	6,62	26.48
			Итого	121.61

NN поз.	Размеры, мм. Длина	Ширина	Толщина	Кол. шт.
18	1100	600	50	3
84*	1200	440	125	0.5
82*	1200	1100	125	1.5
88*	1200	550	125	0.5
87*	1200	660	125	0.5
22*	1200	345	125	0.5
1п*	п.м.	100	125	0.60
21п*	п.м.	210	125	0.60
81*	1200	300	125	1
81п*	п.м.	300	125	4.05
22п*	п.м.	345	125	0.30
80	1200	400	100	1
21	1200	210	100	1
88	1200	550	100	2
84п	п.м.	440	100	0.85
1п	п.м.	100	100	0.55
88п	п.м.	210	100	2.54
22	1200	345	100	0.5
84	1200	440	100	0.5

NN поз.	Размеры, мм. Длина	Ширина	Толщина	Кол. шт.
13	1200	275	120	0.5
82	1200	1100	100	1

Рук.маст.	Надысев	
Гл.инж.	Янко	
ГИП	Теплякова	
Исполн.	Субботина	
Провер.	Журавлева	
Н.контр.	Алферов	

РМ-2919-01

1НЦН65-70

Спецификация стали

Стадия	Лист	Листов
Р	5	

МНИИТЭП

Мастерская 1

Инв.N подл.	Подпись и дата	Взам. инв.N
1015796		

ВИД С НАРУЖНОЙ СТОРОНЫ

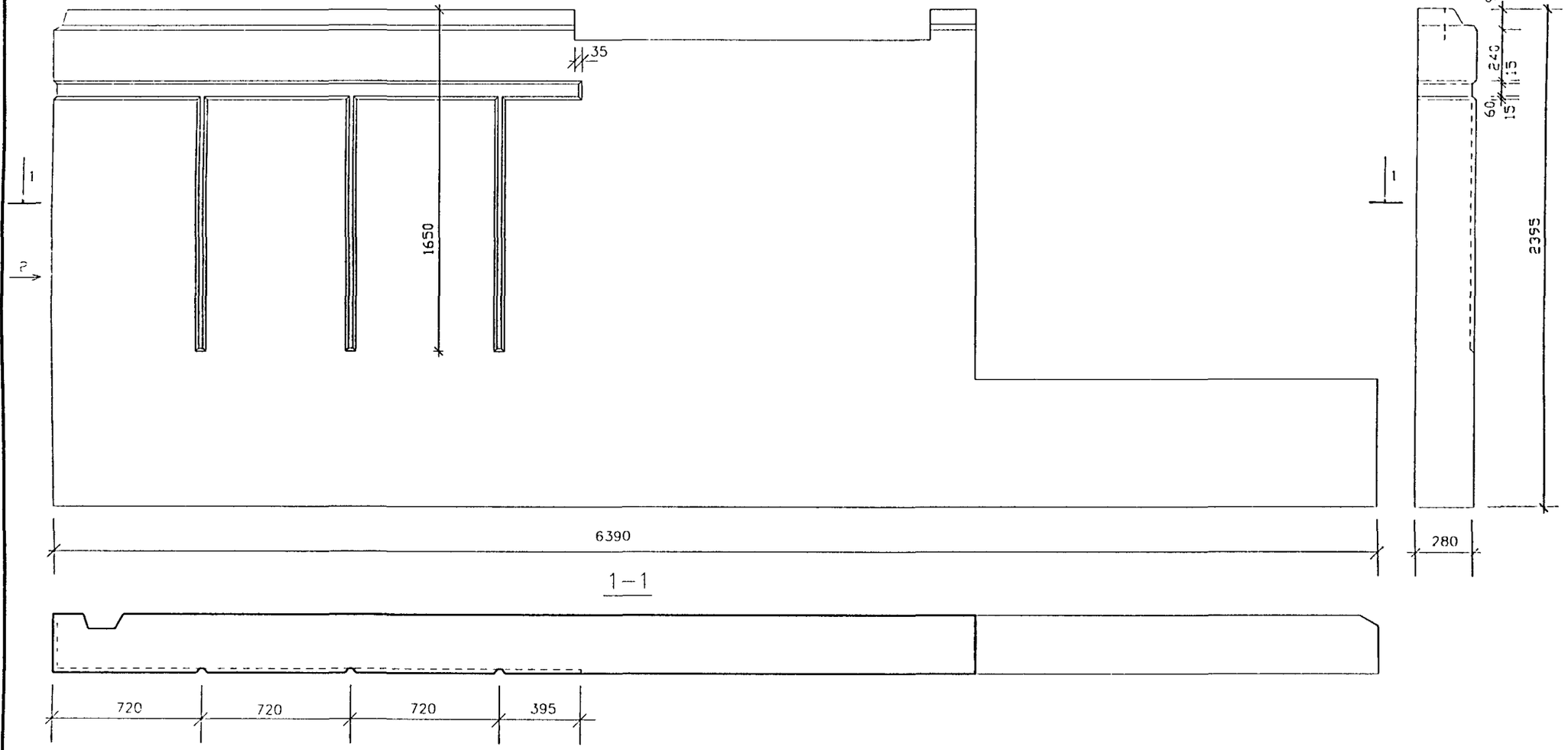

НАЧ.МАСТ.	НАДЫСЕВ		
ГЛ.СПЕЦ.М	ЯНКО		
Г А П	ЦЫГАНКОВА		
Г И П	МАКЛАКОВА		
ИСПОЛНИЛ	БЕРЕСТНЕВА		
ПРОВЕРИЛ	БЫСТРОВА		

РМ-2919-01

1НЦН 64-70

ОБЩИЙ ВИД

СТАДИЯ	ЛИСТ	ЛИСТОВ
Р	6	

МНИИТЭП
МАСТЕРСКАЯ 1

ИНВ. N ПОДЛ. | ПОДПИСЬ И ДАТА | ВЗАМЕН ИНВ. N

10157/96

Вид с внутренней стороны

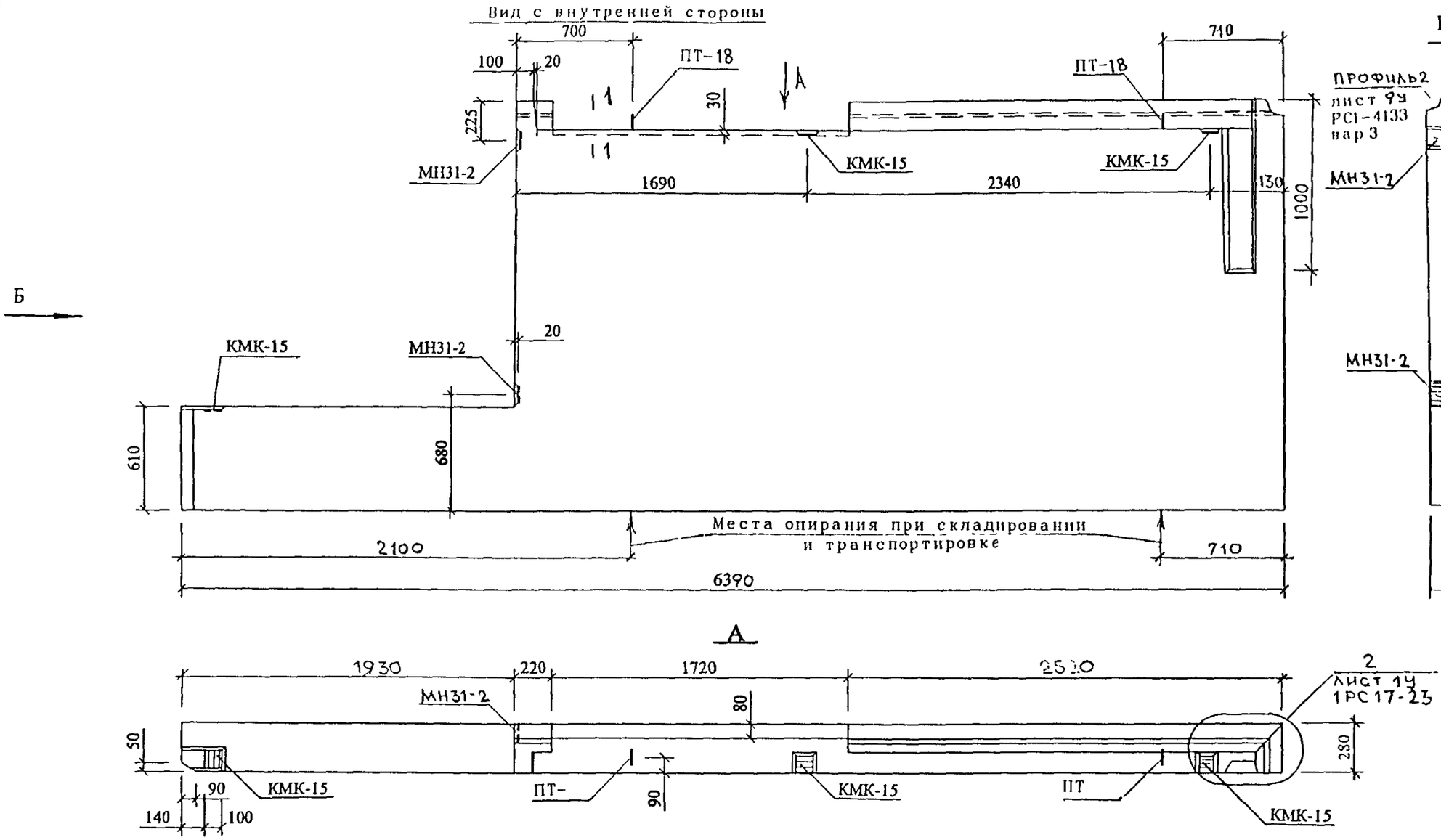

1-1

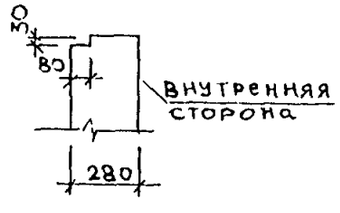

РУК МАСТ	НАДЫСЕВ		
ГЛ ИНЖ М	ЯНЬО		
ГАП	ЦЫГАНКОВА		
ГИП	ТЕПЛЯКОВА		
ИСПОЛНИЛ	ЖУРАВЛЕВА		
ПРОВЕРИЛ	СМАГИНА		
Н КОНТР	МАКЛАКОВА		

РМ-2919-01

1НЦН64 - 70

ОБЩИЙ ВИД
ВИД С ВНУТРЕННЕЙ СТОРОНЫ

СТАДИЯ	ЛИСТ	ЛИСТОВ
Р	7	

М И И И Т Э П
МАСТЕРСКАЯ 1

СОГЛАСОВАНО

ИНВ N ПОДЛ	ПОДПИСЬ И ДАТА	ВЗАМ ИНВ N
10157-36		

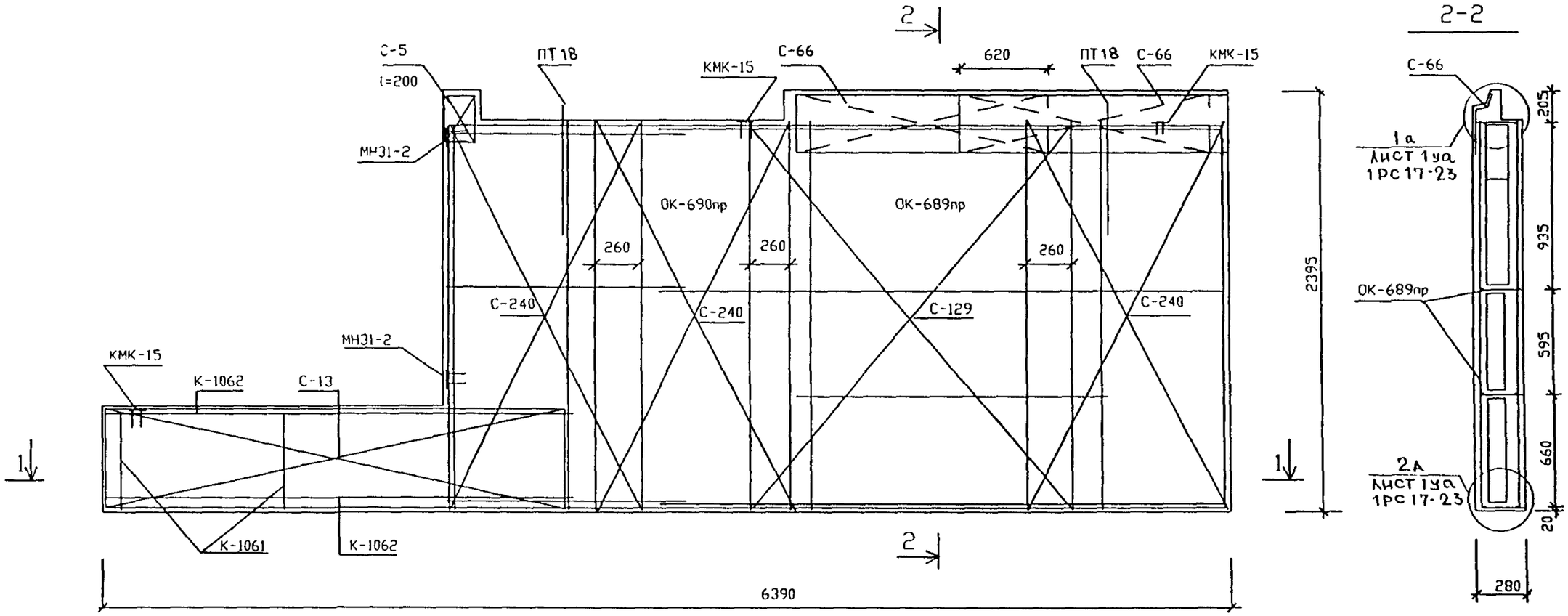

1-1

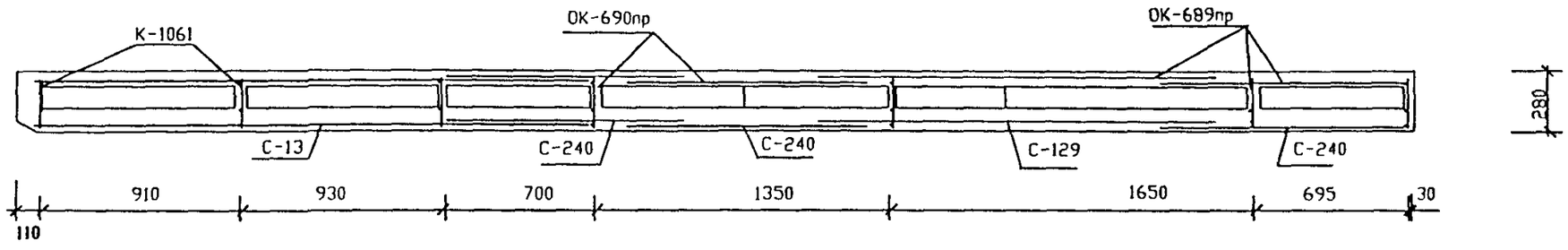

Арматуру-смальбом 1РС 17-23 дополнение 1

РУК МАСТ	НАДЫСЕВ		
ГЛ ИНЖ М	ЯНКО		
ГИП	ТЕПЛЯКОВА		
ИСПОЛНИЛ	ТЕРЕНТЬЕВА		
ПРОВЕРИЛ	ЖУРАВЛЕВА		
ПРОВЕРИЛ	АЛФЕРОВ		

РМ-2919-01

1НЦН64-70

АРМИРОВАНИЕ

СТАДИЯ	ЛИСТ	ЛИСТОВ
Р	8	

М Н И И Т Э П
МАСТЕРСКАЯ 1

СОГЛАСОВАНО

ПОДПИСЬ И ДАТА

ИНВ N ПОДЛ 1015796

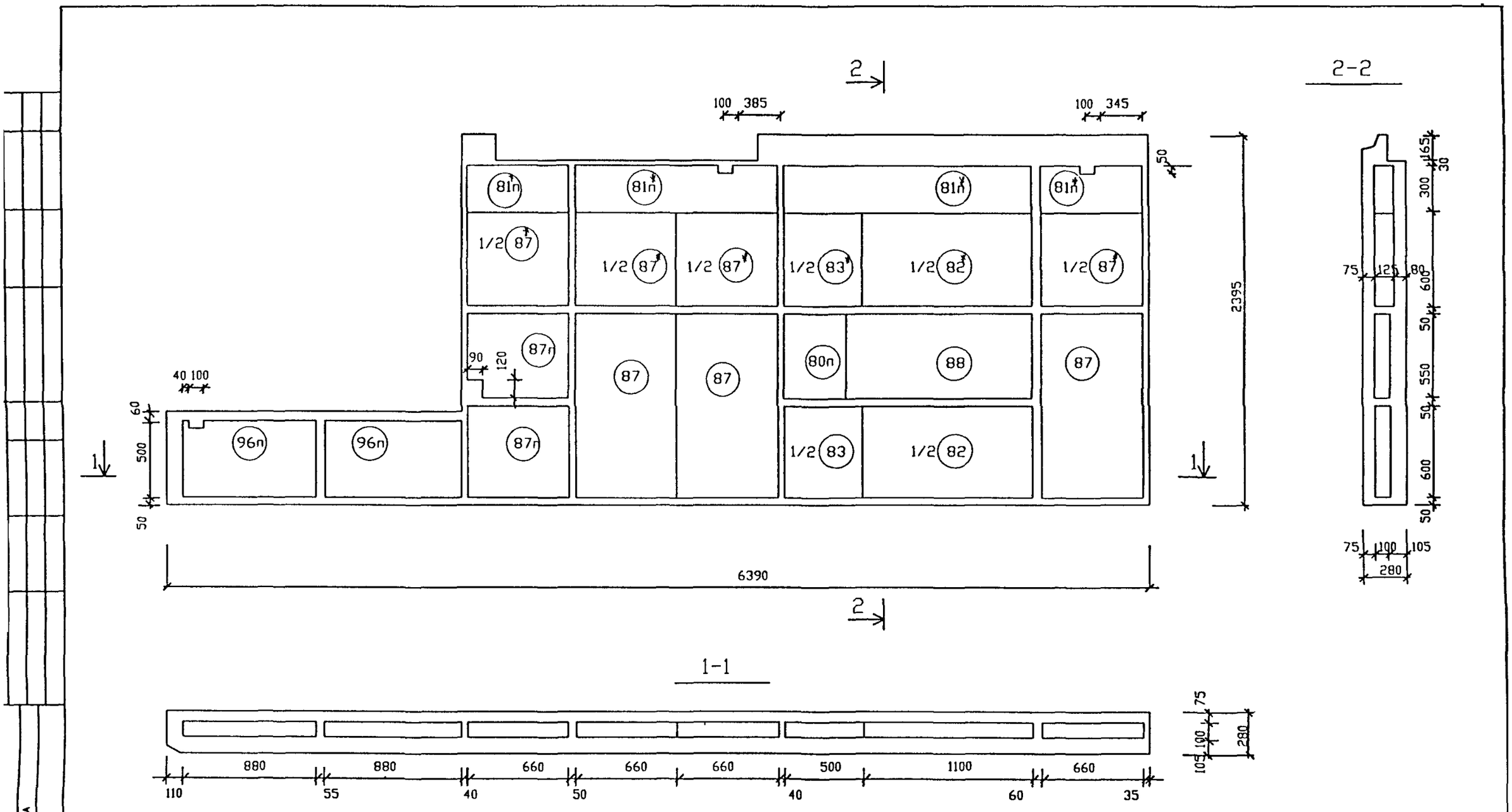

РУК.МАСТ	НАДЫСЕВ		
ГЛ.ИНЖ.М.	ЯНКО		
ГИП	ТЕПЛЯКОВА		
ИСПОЛНИЛ	ТЕРЕНТЬЕВА		
ПРОВЕРИЛ	ЖУРАВЛЕВА		
ПРОВЕРИЛ	АЛФЕРОВ		

РМ-2919-01

1НЦН64-70

РАСКЛАДКА УТЕПЛИТЕЛЯ

СТАДИЯ	ЛИСТ	ЛИСТОВ
Р	9	

М Н И И Т Э П
МАСТЕРСКАЯ 1

ИНВ N ПОДЛ 1015756

ПОДПИСЬ И ДАТА

СПЕЦИФИКАЦИЯ СТАЛИ				
NN П/П	МАРКА ДЕТАЛИ	КОЛ ШТ	МАССА КГ	
			ОДНОЙ ДЕТАЛИ	ВСЕХ ДЕТАЛЕЙ
1	ОК-689пр	1	30 74	30 74
2	ОКН-690пр	1	15 94	15,94
3	К-1061	2	0,59	1,18
4	К-1062	2	2 42	4 84
5	С-5	l=200	3 89	0,67
6	С-13	2	1,87	3,74
7	С-66	2	1,73	3,46
8	С-129	1	4,95	4,95
9	С-240	3	3 20	9 60
10	ПТ 18	2	5.47	10.94
11	КМК-15	3	0,86	2,58
12	МН31-2	2	0,79	1,58
13				
14				
15				
16				
17				
18				
19				
20				
21				
22				
23				
24				
25				
			ИТОГО	90.22

NN ПОЗ	РАЗМЕРЫ ММ			КОЛ ШТ
	ДЛИНА	ШИРИНА	ТОЛЩИНА	
81п	пм	300	125	4 24
82	1200	1100	125	0,50
82	1200	1100	100	0,50
83	1200	500	125	0,50
83	1200	500	100	1/2
87	1200	660	125	2
87	пм	660	100	1
87	1200	660	100	3
88	1200	550	125	1
96г	пм	880	100	1,00

РУК МАСТ	НАДЫСЕВ	
ГЛ ИНЖ М	ЯНКО	
ГИП	ТЕПЛЯКОВА	
ИСПОЛНИЛ	ТЕРЕНТЬЕВА	
ПРОВЕРИЛ	ЖУРАВЛЕВА	
ПРОВЕРИЛ	АЛФЕРОВ	

РМ-2919-01

1НЦН64-70

СПЕЦИФИКАЦИЯ СТАЛИ

СТАДИЯ	ЛИСТ	ЛИСТОВ
Р	10	

М Н И И Т Э П
МАСТЕРСКАЯ 1

ИНВ N ПОДЛ | ПОДПИСЬ И ДАТА
1015496

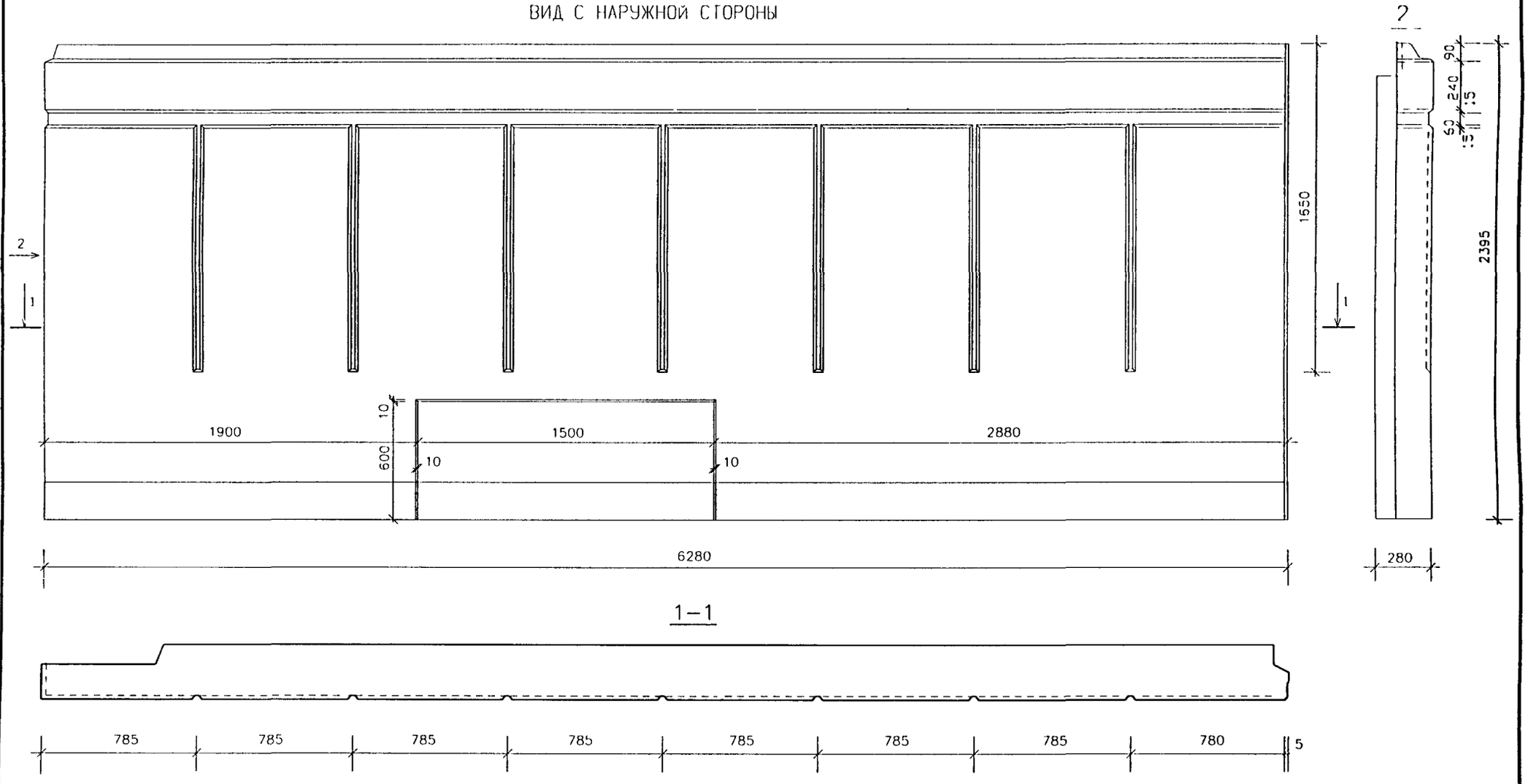

1НЦН 63-11 - ЗЕРКАЛЬНА 1НЦН 63-10

НАЧМАСТ	НАДЫСЕВ			РМ-2919-01
ГЛСПЕЦМ	ЯНКО			
Г А П	ЦЫГАНКОВА			1НЦН 63-10 1НЦН 63-11 ОБЩИЙ ВИД
Г И П	МАКЛАКОВА			
ИСПОЛНИЛ	БЕРЕСТНЕВА			
ПРОВЕРИЛ	БЫСТРОВА			

СТАДИЯ	ЛИСТ	ЛИСТОВ
Р	11	

МНИИТЭП
МАСТЕРСКАЯ 1

ИНВ N ПОДЛ ПОДПИСЬ И ДАТА ВЗАМЕН ИНВ N

1015796

Вид с внутренней стороны

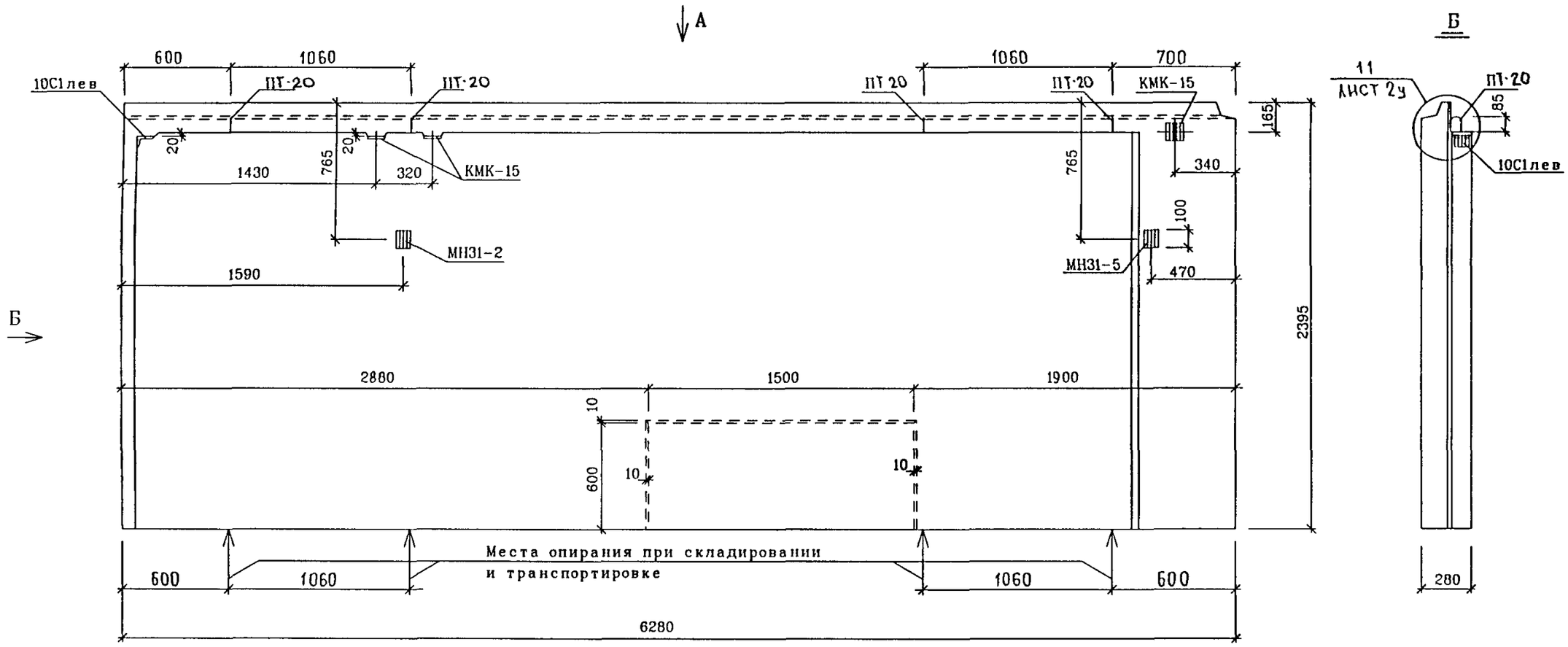

А

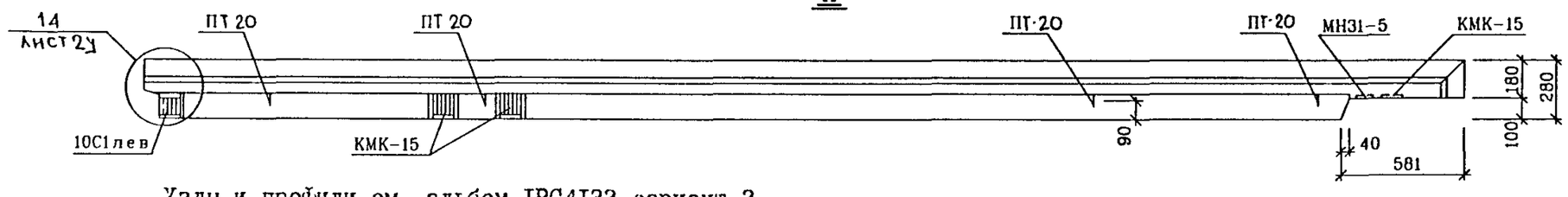

Узлы и профили см. альбом IPC4I33 вариант 3

РУК МАСТ	НАДЫСЕВ		
ГЛ ИНЖ М	ЯНКО		
ГАП	ЦЫГАНКОВА		
ГИП	ТЕПЛЯКОВА		
ИСПОЛНИЛ	КИРИЕНКО		
ПРОВЕРИЛ	ЖУРАВЛЕВА		
Н КОНТР	КУРИЛИНА		

РМ-2919-01

1НЦИ63-10-ЧС

ОБЩИЙ ВИД
ВИД С ВНУТРЕННЕЙ СТОРОНЫ

СТАДИЯ	ЛИСТ	ЛИСТОВ
Р	12	

М И Н И Т Э П
МАСТЕРСКАЯ 1

СОГЛАСОВАНО

ИНВ N ПОДЛ. 1015 У'6 | ПОДПИСЬ И ДАТА | ВЗАИМ. ИНВ. N

Инв. 14366

Вид с внутренней стороны

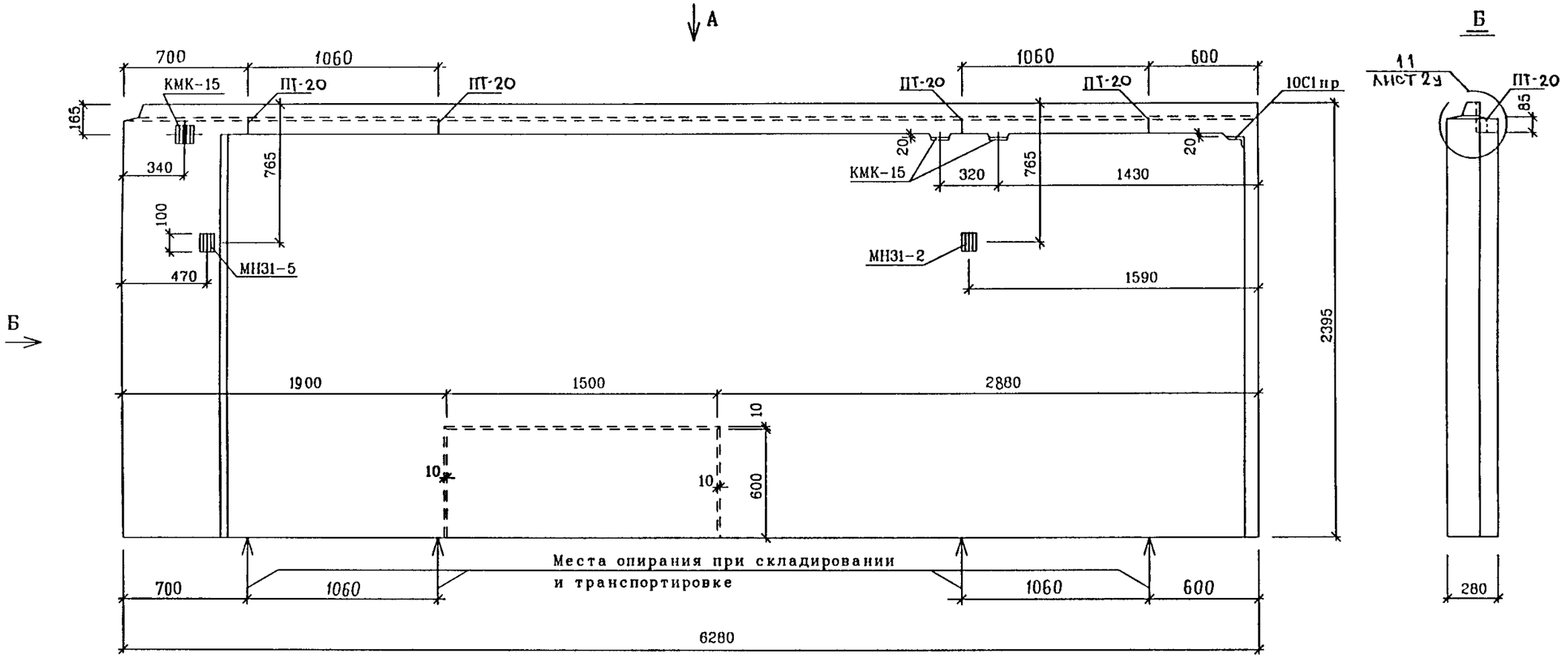

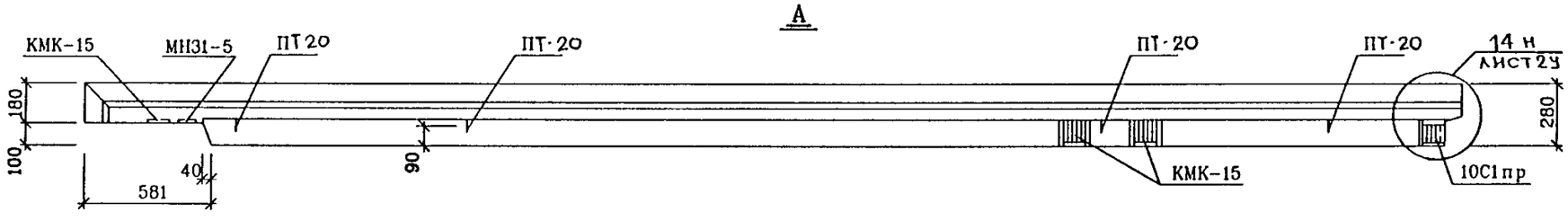

Узлы и профили см. альбом IPC4I33 вариант 3

РУК.МАСТ	НАДЫСЕВ		
ГЛ.ИНЖ.М.	ЯНКО		
ГАП	ЦЫГАНКОВА		
ГИП	ТЕПЛЯКОВА		
ИСПОЛНИЛ	КИРИЕНКО		
ПРОВЕРИЛ	ЖУРАВЛЕВА		
Н.КОНТР	КУРИЛИНА		

РМ-2919-01

1НЦН63-11-ЧС

ОБЩИЙ ВИД
ВИД С ВНУТРЕННЕЙ СТОРОНЫ

СТАДИЯ	ЛИСТ	ЛИСТОВ
Р	13	

МНИИТЭП
МАСТЕРСКАЯ 1

СОГЛАСОВАНО

ИНВ.N ПОДЛ. 1015796 | ПОДПИСЬ И ДАТА | ВЗАМ. ИНВ. N

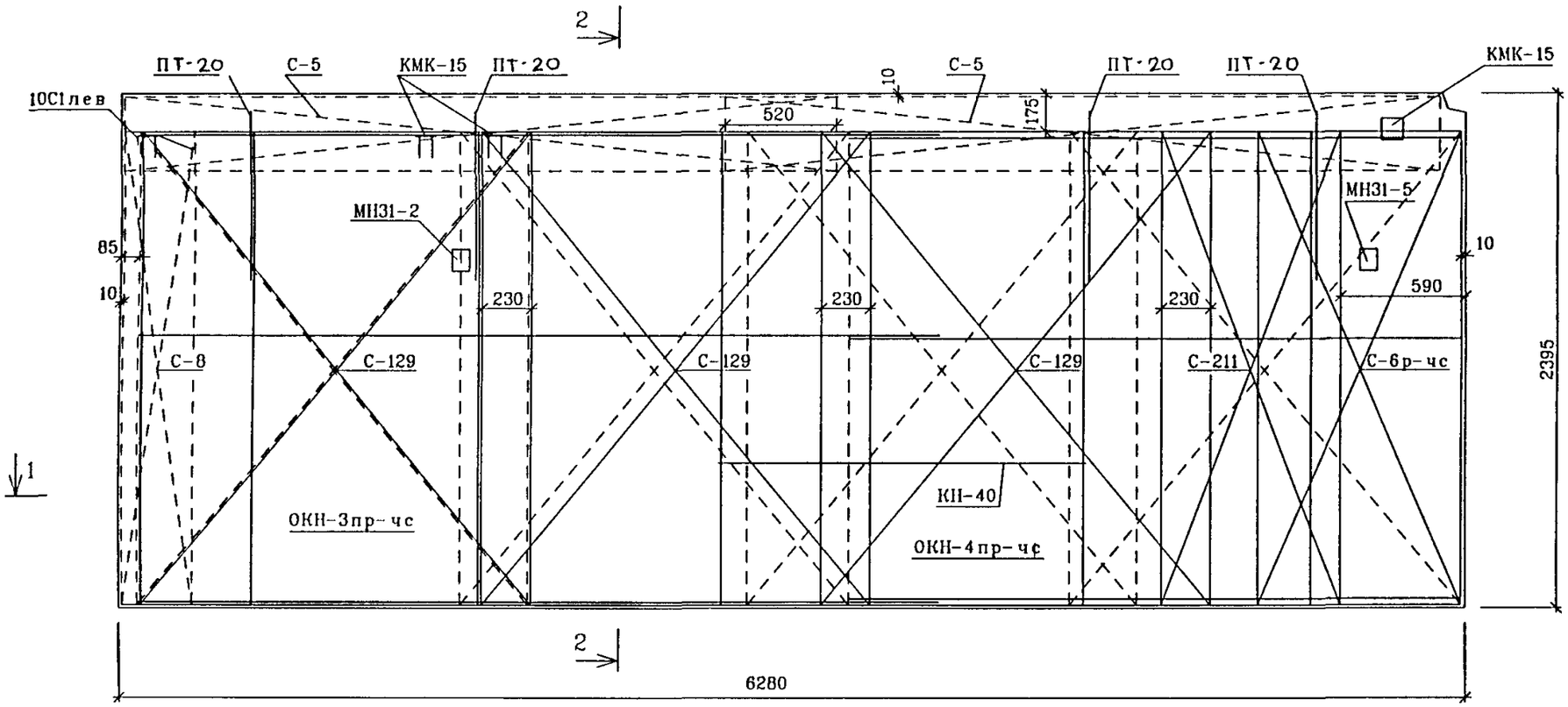

2-2

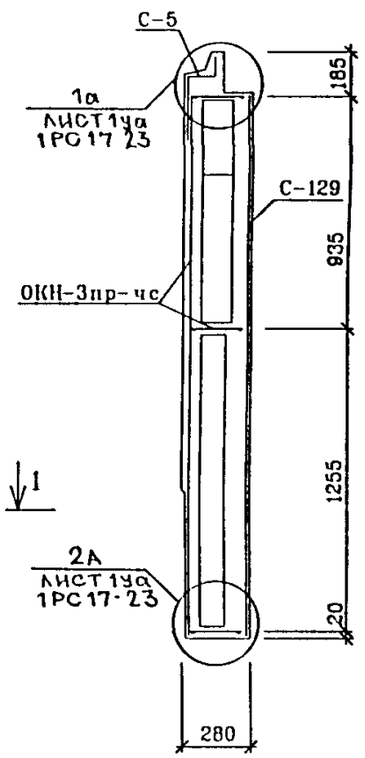

1-1

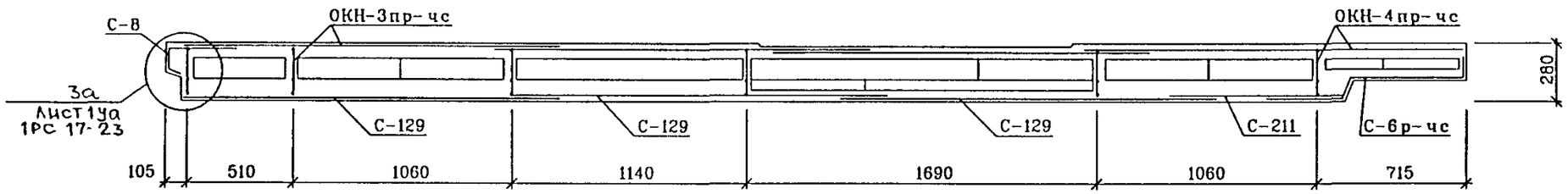

Армирование панели 1НЦН63-11-ЧС – зеркально

РУК МАСТ	НАДЫСЕВ		
ГЛ ИНЖ М	ЯНКО		
ГИП	ТЕПЛЯКОВА		
ИСПОЛНИЛ	КИРИЕНКО		
ПРОВЕРИЛ	ЖУРАВЛЕВА		
Н КОНТР	АЛФЕРОВ		

РМ-2919-01

1НЦН63-10-ЧС
1НЦН63-11-ЧС
АРМИРОВАНИЕ

СТАДИЯ	ЛИСТ	ЛИСТОВ
Р	14	

М Н И И Т Э П
МАСТЕРСКАЯ 1

ИНВ N ПОДЛ 10157516 | ПОДПИСЬ И ДАТА | ВЗАМ ИНВ. N

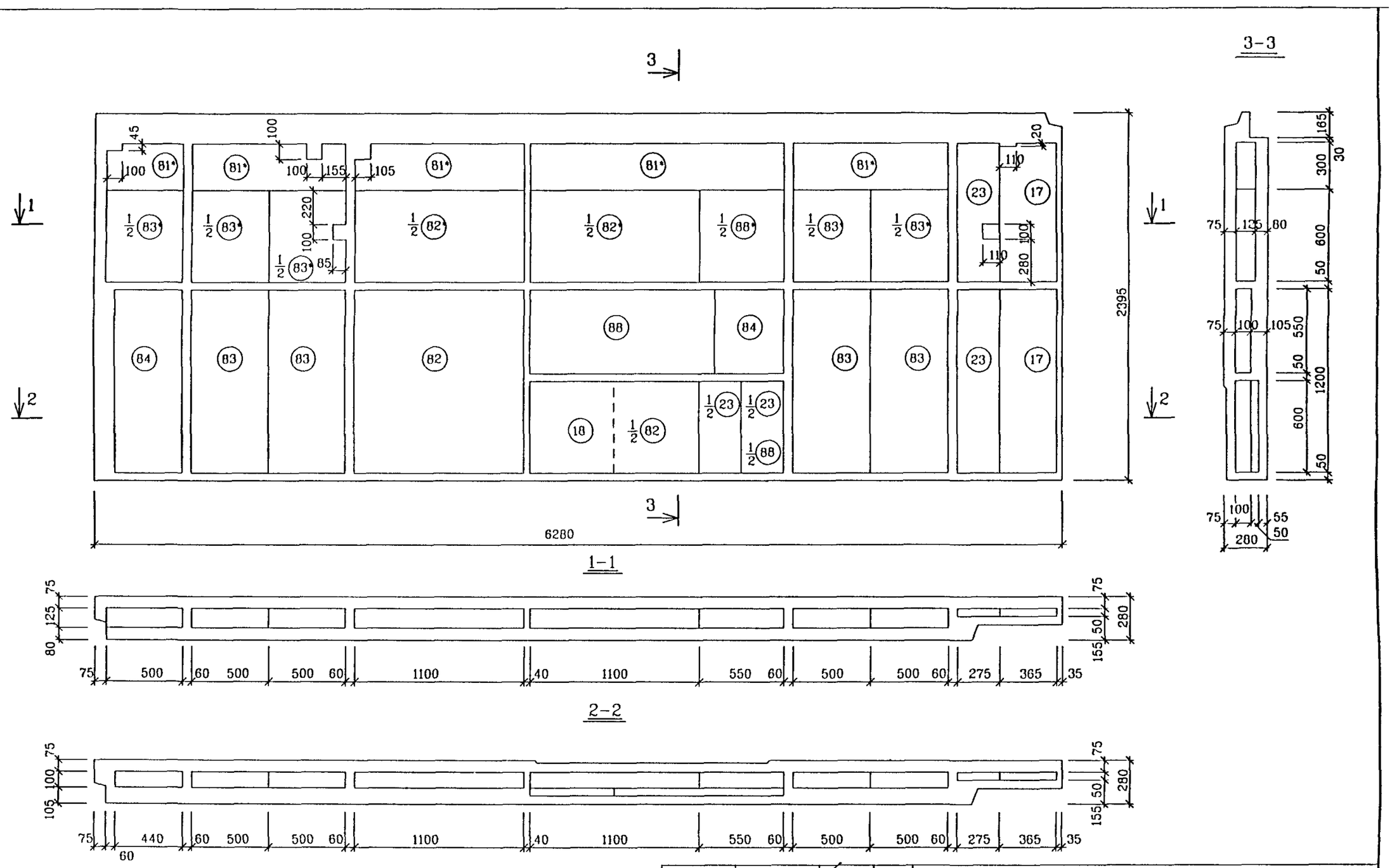

Раскладка утеплителя панели 1НЦН63-11-ЧС - зеркальна

РУК.МАСТ	НАДЫСЕВ		
ГЛ.ИНЖ.М.	ЯНКО		
ГИП	ТЕПЛЯКОВА		
ИСПОЛНИЛ	КИРИЕНКО		
ПРОВЕРИЛ	ЖУРАВЛЕВА		
Н.КОНТР	АЛФЕРОВ		

РМ-2919-01

1НЦН63-10-ЧС
1НЦН63-11-ЧС
РАСКЛАДКА УТЕПЛИТЕЛЯ

СТАДИЯ	ЛИСТ	ЛИСТОВ
Р	15	

МНИИТЭП
МАСТЕРСКАЯ 1

СОГЛАСОВАНО

ИНВ N ПОДЛ | ПОДПИСЬ И ДАТА | ВЗАМ. ИНВ N

1015756

СОГЛАСОВАНО

ИНВ N ПОДЛ | ПОДПИСЬ И ДАТА | ВЗАМ. ИНВ N

10157/96

СПЕЦИФИКАЦИЯ СТАЛИ

NN П/П	МАРКА ДЕТАЛИ	КОЛ ШТ	МАССА КГ	
			ОДНОЙ ДЕТАЛИ	ВСЕХ ДЕТАЛЕЙ
1	ОКН-3пр-чс	1	30 52	30 52
2	ОКН-4пр-чс	1	24 75	24 75
3	С-5	2	3 89	7 78
4	С-8	1	2 04	2 04
5	С-129	3	4 95	14 85
6	С-211	1	2 37	2 37
7	КН-40	1	1 64	1 64
8	С-6р-чс	1	5 01	5 01
9	ПТ-20	4	6.62	26.48
10	МН31-2	1	0 79	0 79
11	МН31-5	1	0 91	0 91
12	КМК-15	3	0 86	2 58
13	10С1лев	1	1 25	1 25
			итого	120 97

NN ПОЗ	РАЗМЕРЫ ММ			КОЛ ШТ
	ДЛИНА	ШИРИНА	ТОЛЩИНА	
18	1100	600	50	1
23	1200	275	50	1
17	1200	365	50	1
17	п м	365	50	0 9
23	1200	275	50	1
23	п м	275	50	0 9
82	1200	1100	100	1 5
83	1200	500	100	4
84	1200	440	100	1
84	п м	440	100	0 55
88	1200	550	100	1 5
81*	п м	300	125	5 25
82*	1200	1100	125	2
83*	1200	500	125	2 5
88*	1200	550	125	0 5

РУК МАСТ	НАДЫСЕВ	
ГЛ ИНЖ М	ЯНКО	
ГИП	ТЕПЛЯКОВА	
ИСПОЛНИЛ	КИРИЕНКО	
ПРОВЕРИЛ	ЖУРАВЛЕВА	
Н КОНТР	АЛФЕРОВ	

РМ-2919-01

1НЦН63-10-ЧС
1НЦН63-11-ЧС

СПЕЦИФИКАЦИЯ СТАЛИ

СТАДИЯ	ЛИСТ	ЛИСТОВ
Р	16	

М Н И И Т Э П
МАСТЕРСКАЯ 1

ВИД С НАРУЖНОЙ СТОРОНЫ

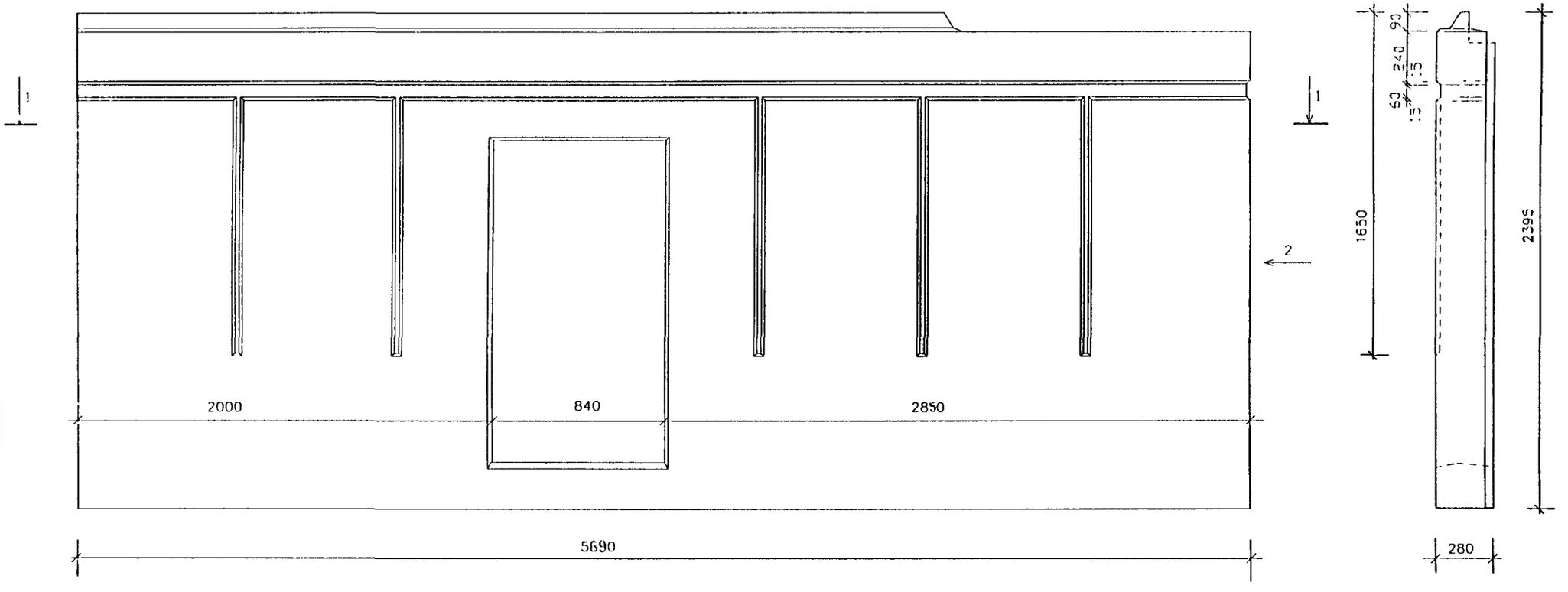

1НЦН 57-13 - ЗЕРКАЛЬНА 1НЦН 57-12

НАЧ.МАСТ.	НАДЫСЕВ	РМ-2919-01	
ГЛ.СПЕЦ.М	ЯНКО		
Г А П	ЦЫГАНКОВА	1НЦН 57-12-ч.с 1НЦН 57-13-ч.с ОБЩИЙ ВИД	СТАДИЯ: Р; ЛИСТ: 17; ЛИСТОВ:
Г И П	МАКЛАКОВА		
ИСПОЛНИЛ	БЕРЕСТНЕВА	МНИИТЭП МАСТЕРСКАЯ 1	
ПРОВЕРИЛ	БЫСТРОВА		

ИНВ N ПОДЛ | ПОДПИСЬ И ДАТА | ВЗАМЕН ИНВ N

Вид с внутренней стороны

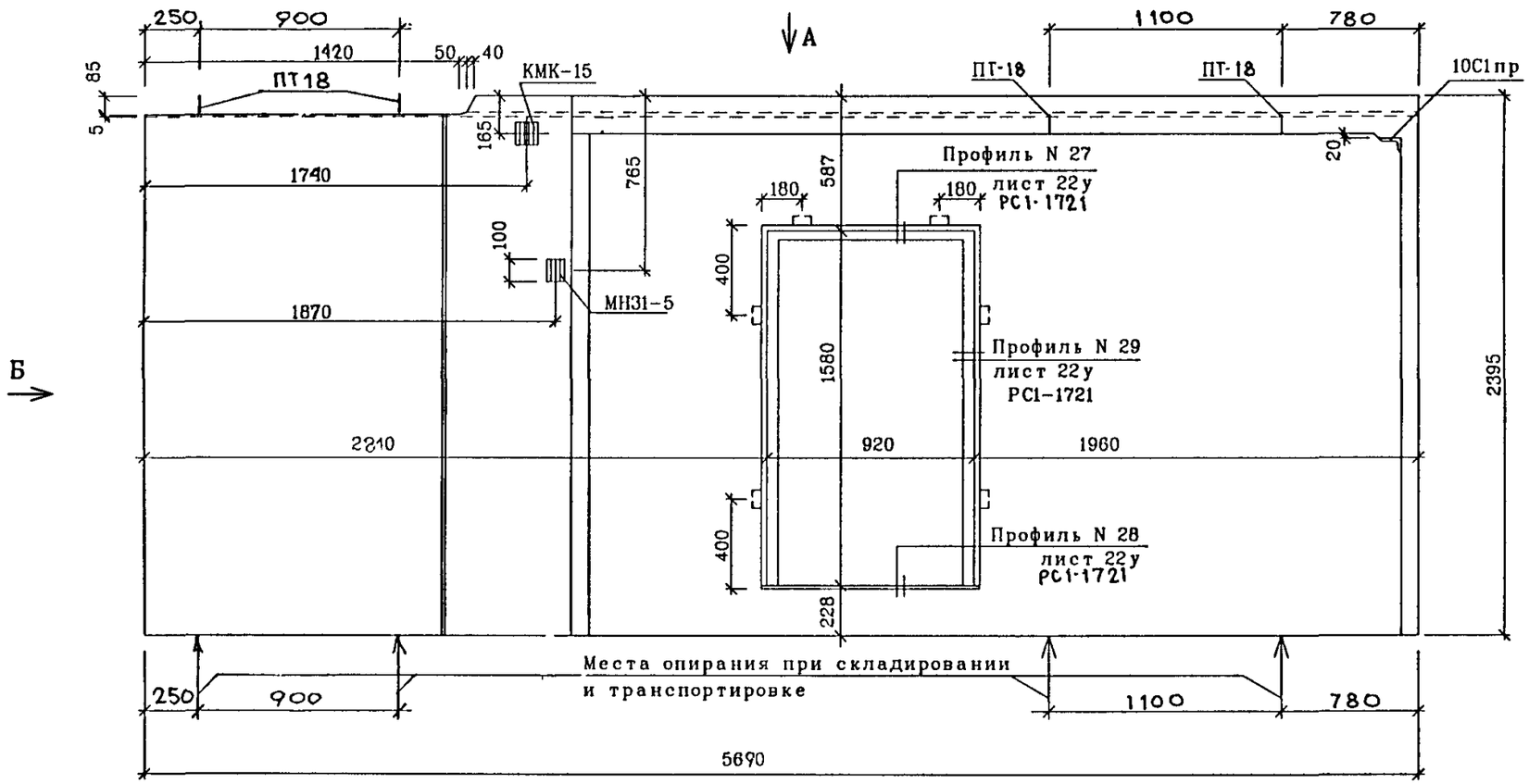

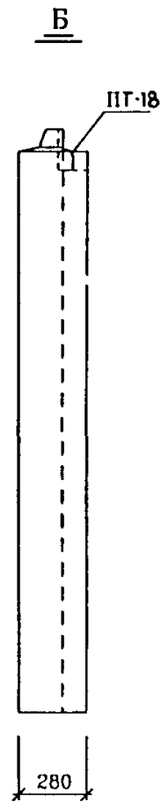

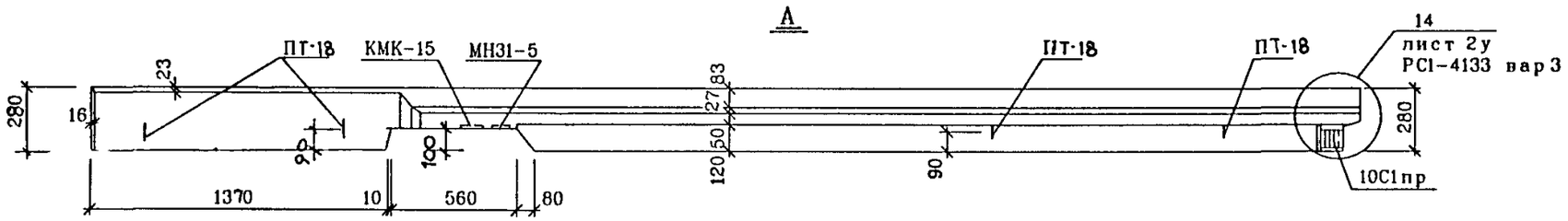

Наименование	Марка или размеры	Кол-во
Пробки деревянные антисептированные	40x60x115/135	6
Дверной блок	ДПУпр	1

РУК.МАСТ	НАДЫСЕВ	
ГЛ.ИНЖ.М.	ЯНКО	
ГАП	ЦЫГАНКОВА	
ГИП	ТЕПЛЯКОВА	
ИСПОЛНИЛ	КИРИЕНКО	
ПРОВЕРИЛ	ЖУРАВЛЕВА	
Н.КОНТР	КУРИЛИНА	

РМ-2919-01

1НЦН57-12-ЧС

ОБЩИЙ ВИД
ВИД С ВНУТРЕННЕЙ СТОРОНЫ

СТАДИЯ	ЛИСТ	ЛИСТОВ
Р	18	

МНИИТЭП
МАСТЕРСКАЯ 1

СОГЛАСОВАНО

ИНВ.N ПОДЛ. 10/5736 | ПОДПИСЬ И ДАТА | ВЗАМ. ИНВ. N

Вид с внутренней стороны

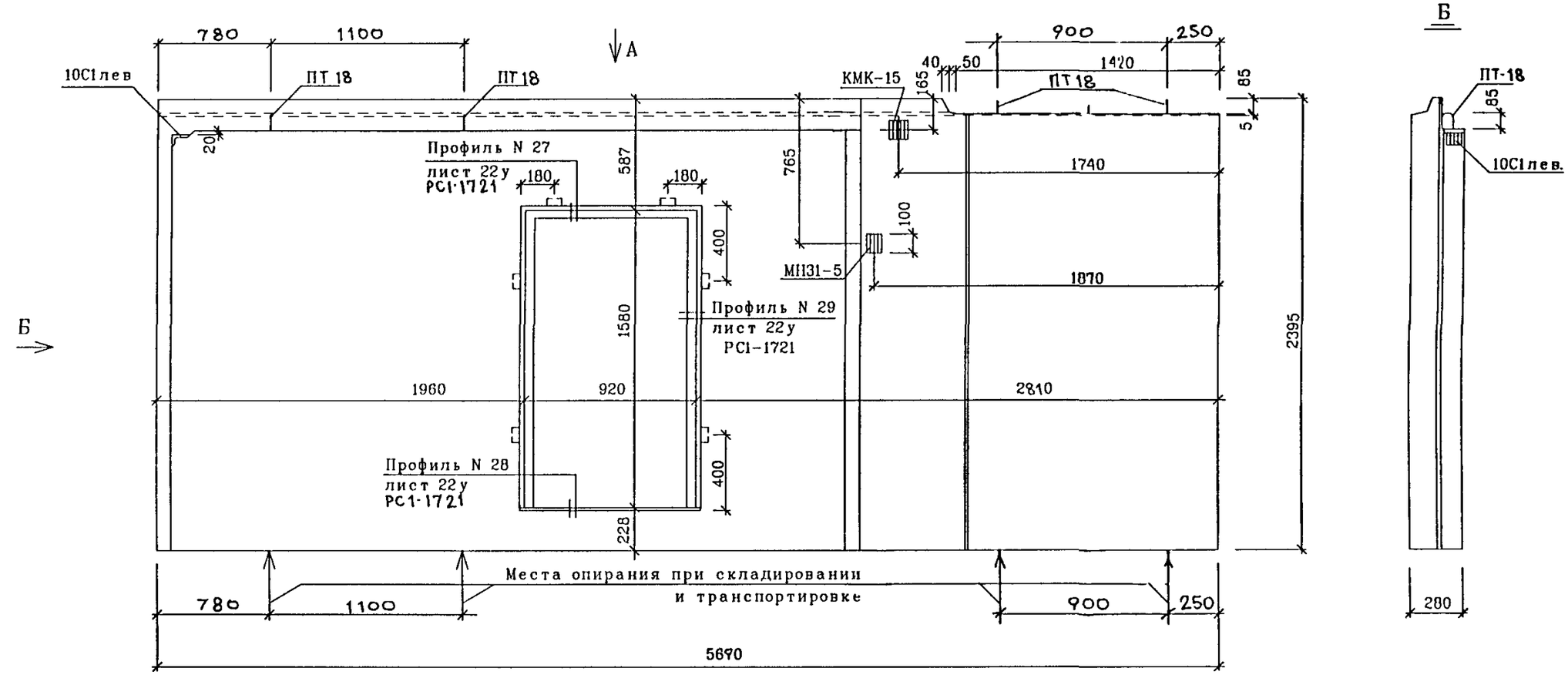

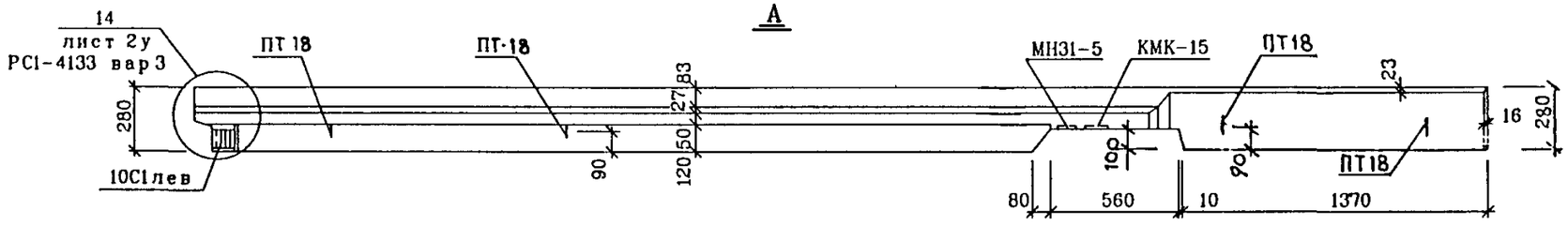

Наименование	Марка или размеры	Кол-во
Пробки деревянные антисептированные	40 х 60 х 115/135	6
Дверной блок	ДПУпр	1

РУК.МАСТ	НАДЫСЕВ	
ГЛ.ИНЖ.М.	ЯНКО	
ГАП	ЦЫГАНКОВА	
ГИП	ТЕПЛЯКОВА	
ИСПОЛНИЛ	КИРИЕНКО	
ПРОВЕРИЛ	ЖУРАВЛЕВА	
Н.КОНТР	КУРИЛИНА	

РМ-2919-01

1НЦН57-13-ЧС

ОБЩИЙ ВИД
ВИД С ВНУТРЕННЕЙ СТОРОНЫ

СТАДИЯ	ЛИСТ	ЛИСТОВ
Р	19	

МНИИТЭП
МАСТЕРСКАЯ 1

СОГЛАСОВАНО

ИНВ N ПОДЛ 1015796 | ПОДПИСЬ И ДАТА | ВЗАМ. ИНВ N

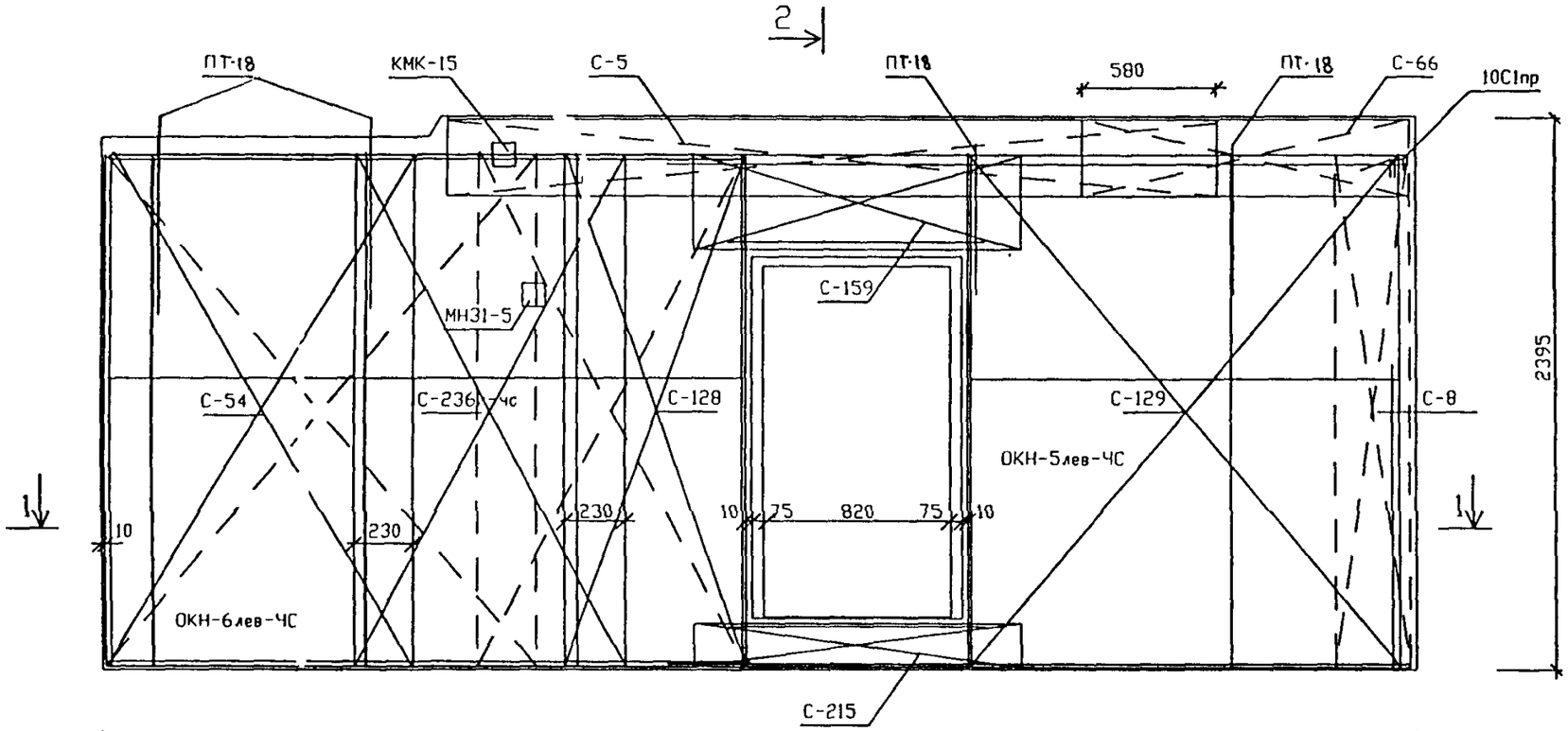

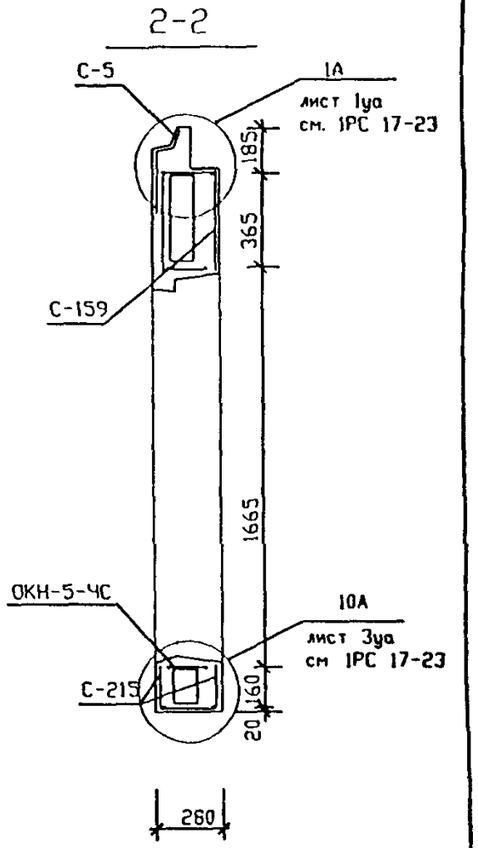

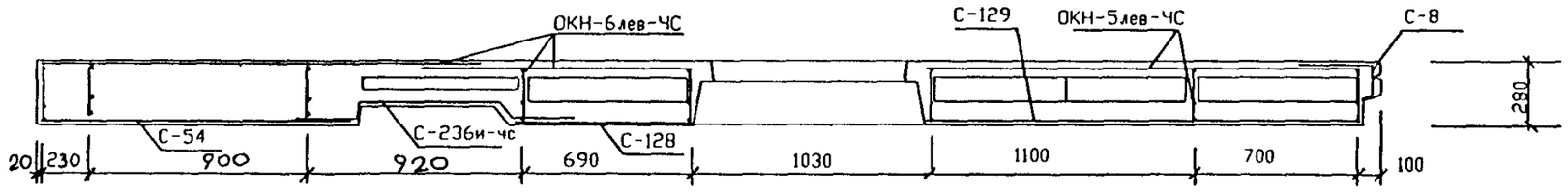

Армирование панели 1НЦН57-13-ЧС -зеркально

РУК МАСТ	НАДЫСЕВ		
ГЛ ИНЖ М.	ЯНКО		
ГИП	ТЕПЛЯКОВА		
ИСПОЛНИЛ	ТЕРЕНТЬЕВА		
ПРОВЕРИЛ	ЖУРАВЛЕВА		
Н. КОНТР	АЛФЕРОВ		

РМ-2919-01

1НЦН57-12-ЧС
1НЦН57-13-ЧС

АРМИРОВАНИЕ

СТАДИЯ	ЛИСТ	ЛИСТОВ
Р	20	

М Н И И Т Э П
МАСТЕРСКАЯ 1

ПОДПИСЬ И ДАТА

ИНВ N ПОДЛ 10137-96

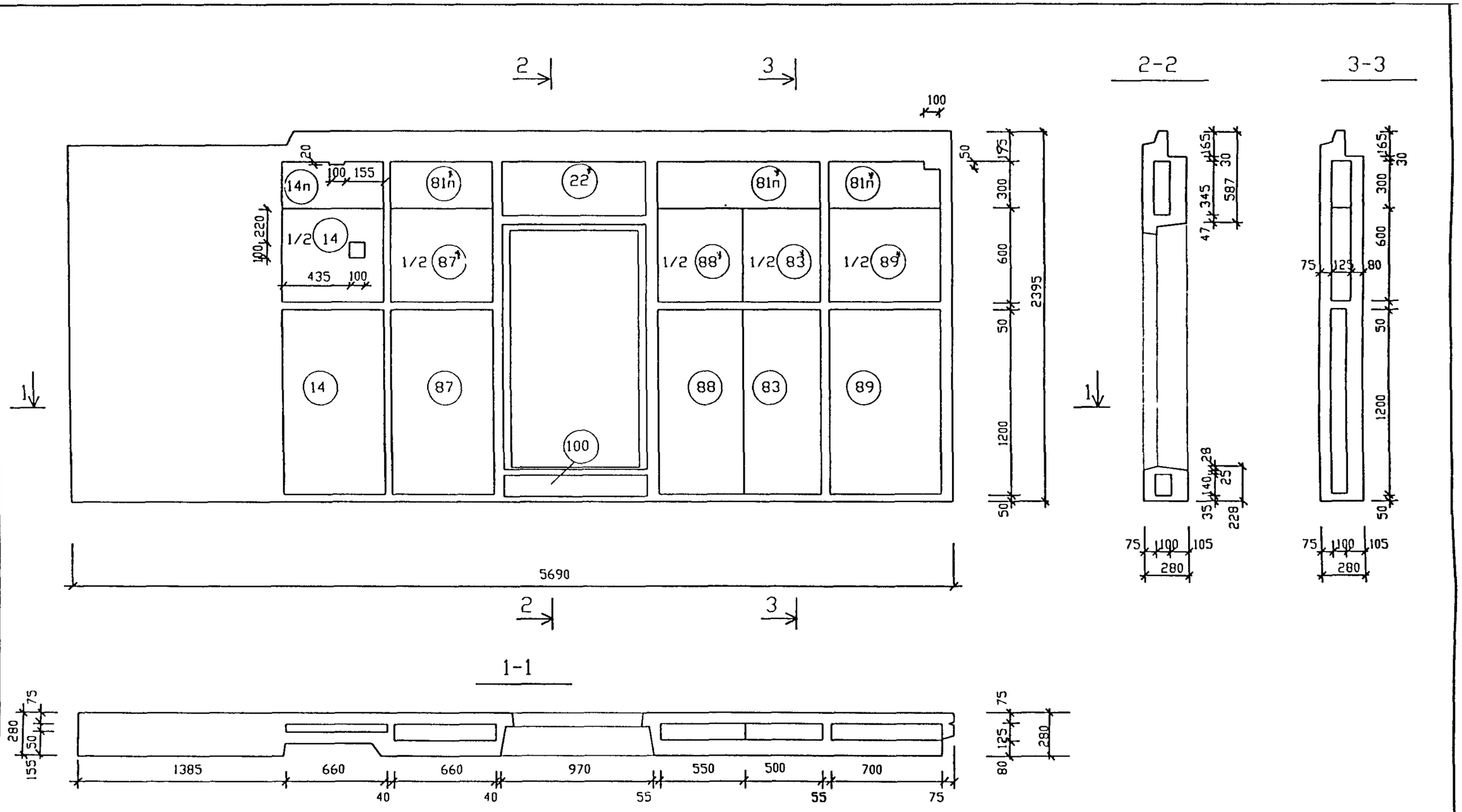

Раскладка утеплителя панели 1НЦН57-13-4С-зеркальна

РУК МАСТ	НАДЫСЕВ		
ГЛИНЖ М	ЯНКО		
ГИП	ТЕПЛЯКОВА		
ИСПОЛНИЛ	ТЕРЕНТЬЕВА		
ПРОВЕРИЛ	ЖУРАВЛЕВА		
ПРОВЕРИЛ	АЛФЕРОВ		

РМ-2919-01

1НЦН57-12-4С
1НЦН57-13-4С
РАСКЛАДКА УТЕПЛИТЕЛЯ

СТАДИЯ	ЛИСТ	ЛИСТОВ
Р	21	

М Н И И Т Э П
МАСТЕРСКАЯ 1

ИНВ N ПОДЛ | ПОДПИСЬ И ДАТА | 9242/31

СПЕЦИФИКАЦИЯ СТАЛИ

NN П/П	МАРКА ДЕТАЛИ	КОЛ ШТ	МАССА КГ ОДНОЙ ДЕТАЛИ	МАССА КГ ВСЕХ ДЕТАЛЕЙ
1	ОКН-5л-ЧС	1	24,56	24,56
2	ОКН-6л-ЧС	1	26.51	26.51
3	С-5	1	3,89	3,89
4	С-8	1	2,04	2 04
5	С-54	1	4,15	4,15
6	С-66	1	1,73	1,73
7	С-128	1	1,56	1,56
8	С-129	1	4,95	4,95
9	С-159	1	0 85	0 85
10	С-215	2	0 52	1,04
11	С-236и-ЧС	1	3 20	3,20
12	ПТ-18	4	5 47	5,47
13	10С1лев	1	1,25	1,25
14	КМК-15	1	0,86	0,86
15	МН31-5	1	1,35	1,35
16				
17				
18				
19				
20				
21				
22				
23				
24				
25				
			ИТОГО	83.41

NN ПОЗ	РАЗМЕРЫ ММ ДЛИНА	ШИРИНА	ТОЛЩИНА	КОЛ ШТ.
14	1200	660	50	1 1/2
14п	п м	660	50	0 30
22	п м	345	125	0 97
81п	п м	300	125	2 41
83	1200	500	100	1/2
83	1200	500	125	1
87	1200	660	100	1
87	1200	660	125	1/2
88	1200	550	100	1
88	1200	550	125	1/2
100	п м	140	100	0,97

СОГЛАСОВАНО

ИНВ N ПОДЛ | ПОДПИСЬ И ДАТА | 1613 456

РУК МАСТ	НАДЫСЕВ	
Г ЛИНЖ М	ЯНКО	
ГИП	ТЕПЛЯКОВА	
ИСПОЛНИЛ	ТЕРЕНТЬЕВА	
ПРОВЕРИЛ	ЖУРАВЛЕВА	
ПРОВЕРИЛ	АЛФЕРОВ	

РМ-2919-01

1НЦН57-12-ЧС
1НЦН57-13-ЧС

СПЕЦИФИКАЦИЯ СТАЛИ

СТАДИЯ	ЛИСТ	ЛИСТОВ
Р	22	

М Н И И Т З П
МАСТЕРСКАЯ 1

ВИД С НАРУЖНОЙ СТОРОНЫ

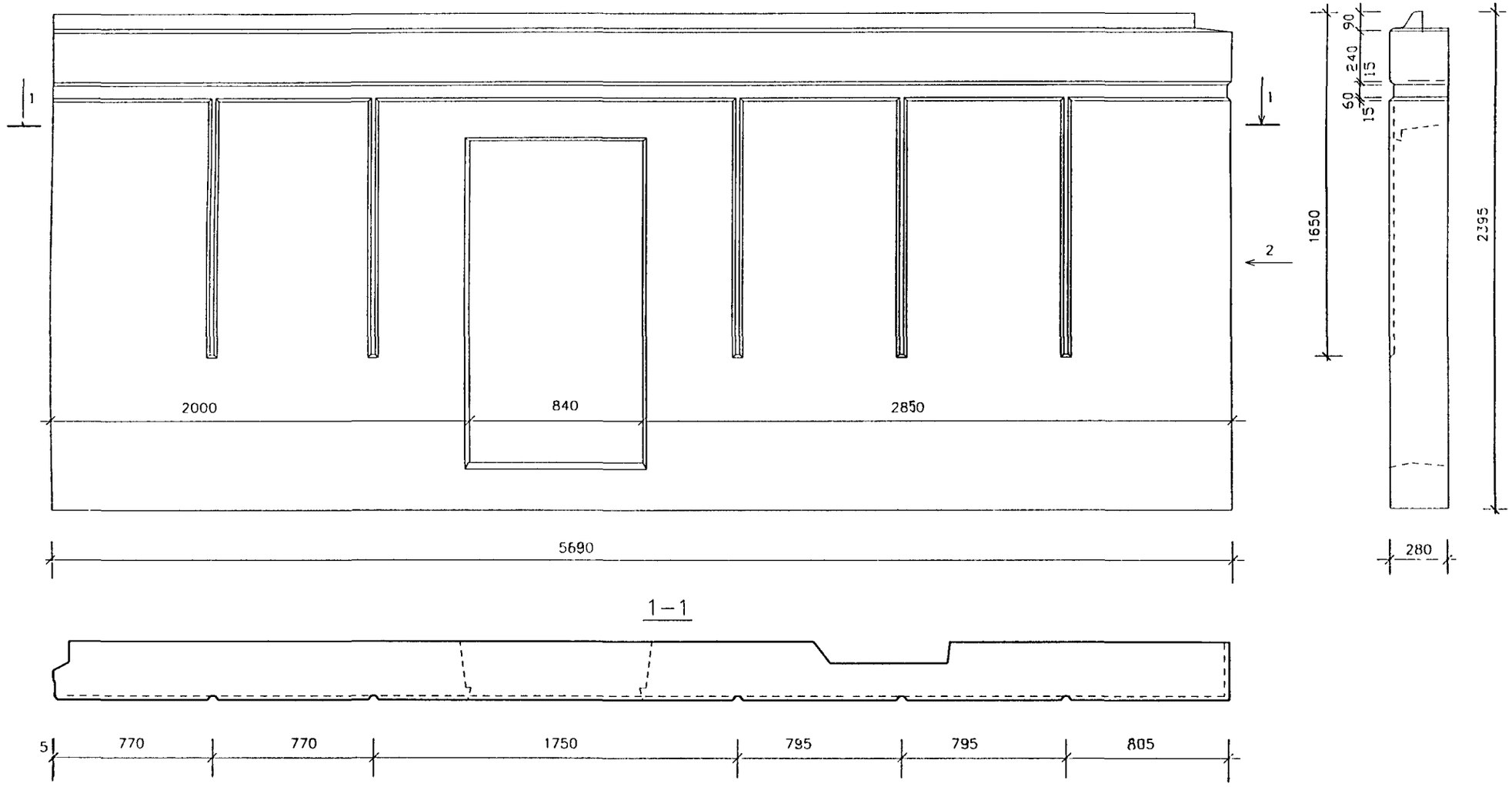

1НЦН 57-15 - ЗЕРКАЛЬНА 1НЦН 57-14чс

НАЧ.МАСТ.	НАДЫСЕВ	
ГЛ.СПЕЦ.М.	ЯНКО	
Г А П	ЦЫГАНКОВА	
Г И П	МАКЛАКОВА	
ИСПОЛНИЛ	БЕРЕСТНЕВА	
ПРОВЕРИЛ	БЫСТРОВА	

РМ-2919-01

1НЦН 57-14-чс
1НЦН 57-15-чс
ОБЩИЙ ВИД

СТАДИЯ	ЛИСТ	ЛИСТОВ
Р	23	

МНИИТЭП
МАСТЕРСКАЯ 1

ИНВ N ПОДЛ | ПОДПИСЬ И ДАТА | ВЗАМЕН ИНВ N
10157?6

Вид с внутренней стороны

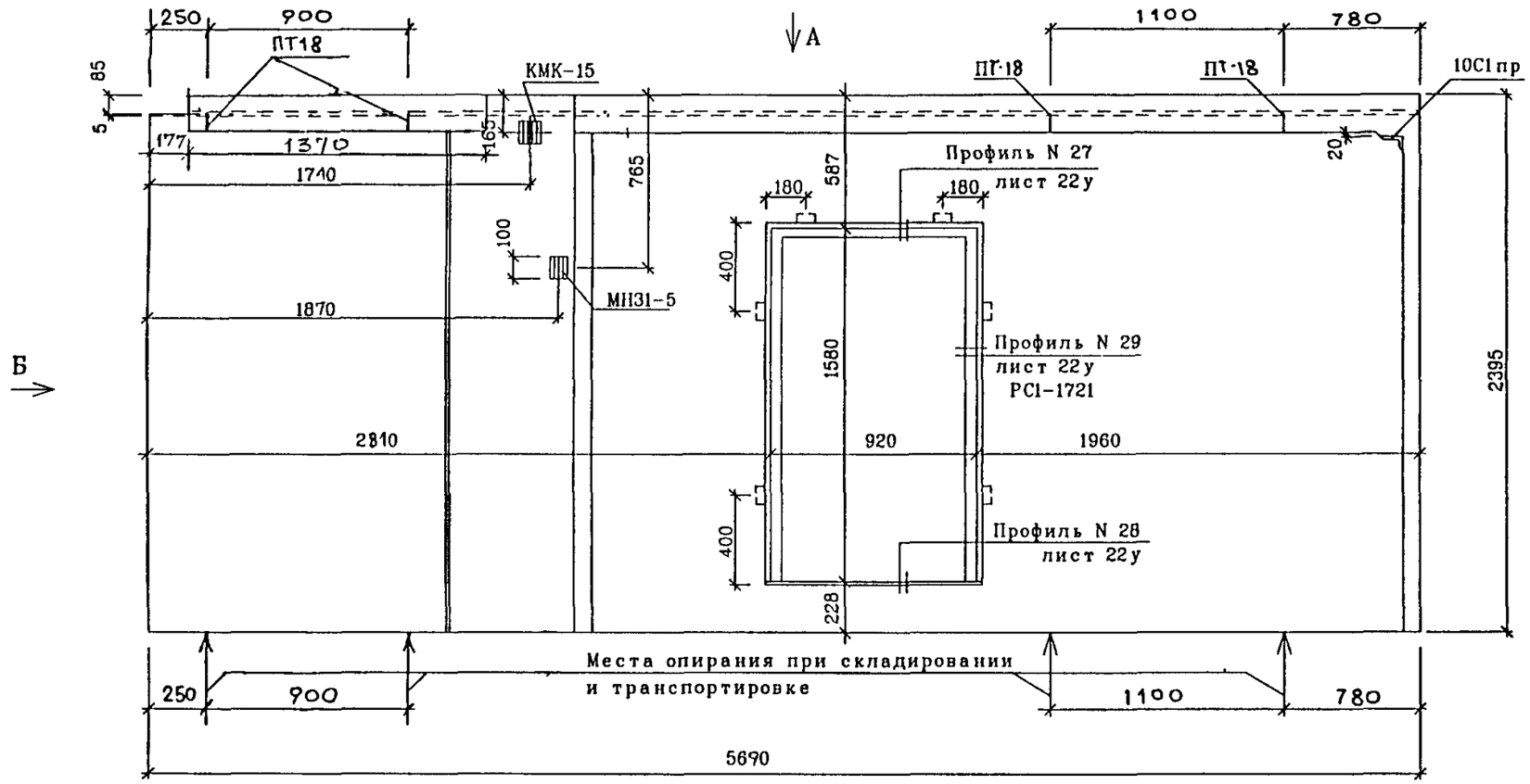

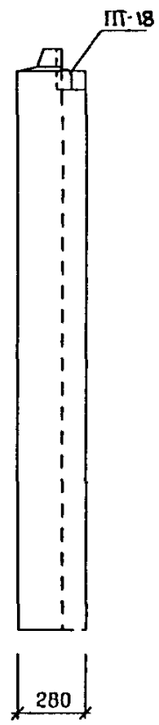

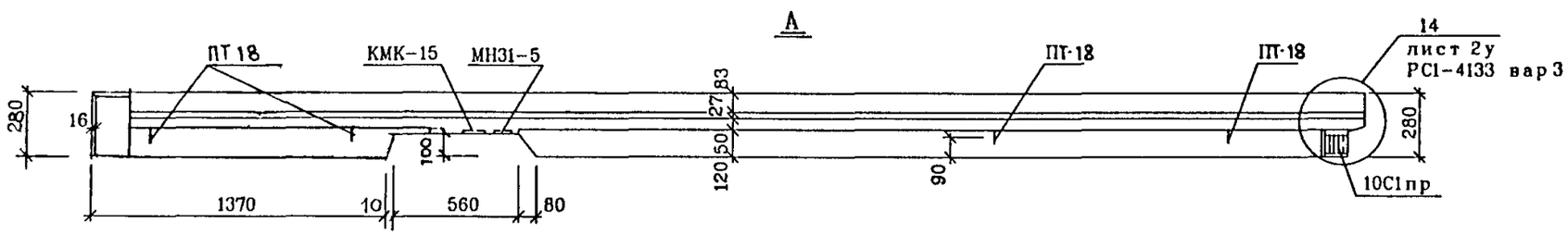

Наименование	Марка или размеры	Кол-во
Пробки деревянные антисептированные	40х60х115/135	6
Дверной блок	ДПУпр	1

РУК МАСТ	НАДЫСЕВ		
ГЛ ИНЖ М	ЯНКО		
ГАП	ЦЫГАНКОВА		
ГИП	ТЕПЛЯКОВА		
ИСПОЛНИЛ	КИРИЕНКО		
ПРОВЕРИЛ	ЖУРАВЛЕВА		
Н КОНТР	КУРИЛИНА		

РМ-2919-01

1НЦН57-14-ЧС

ОВЩИЙ ВИД
ВИД С ВНУТРЕННЕЙ СТОРОНЫ

СТАДИЯ	ЛИСТ	ЛИСТОВ
Р	2А	

М Н И И Т Э П
МАСТЕРСКАЯ 1

СОГЛАСОВАНО

ИНВ N ПОДЛ	ПОДПИСЬ И ДАТА	ВЗАМ ИНВ N
10154956		

Вид с внутренней стороны

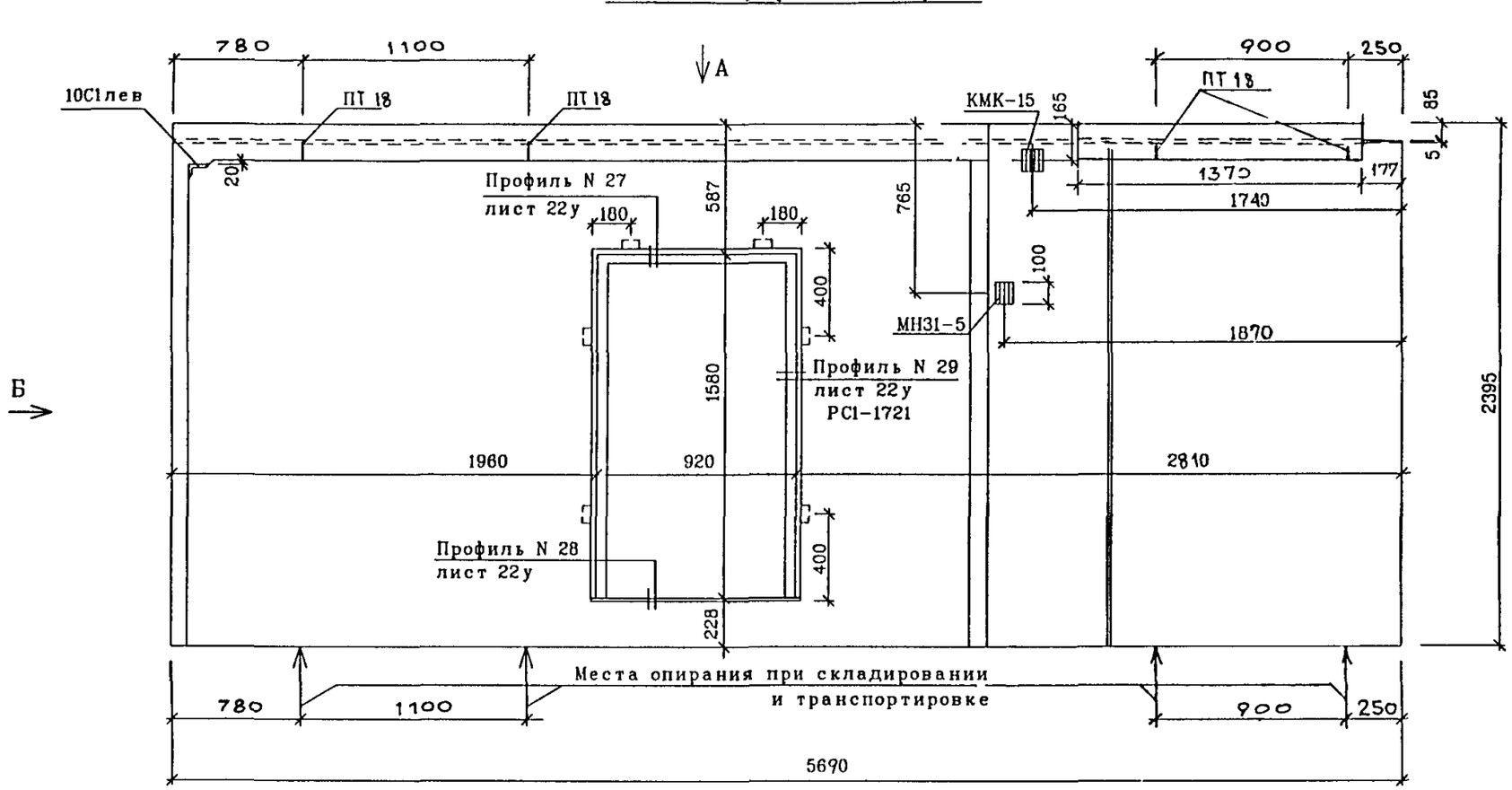

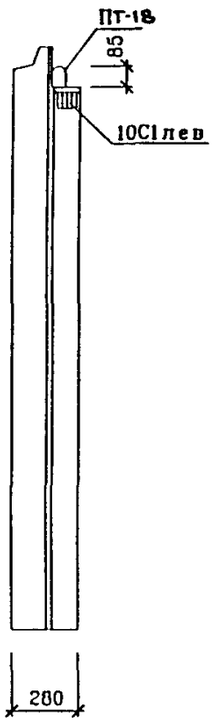

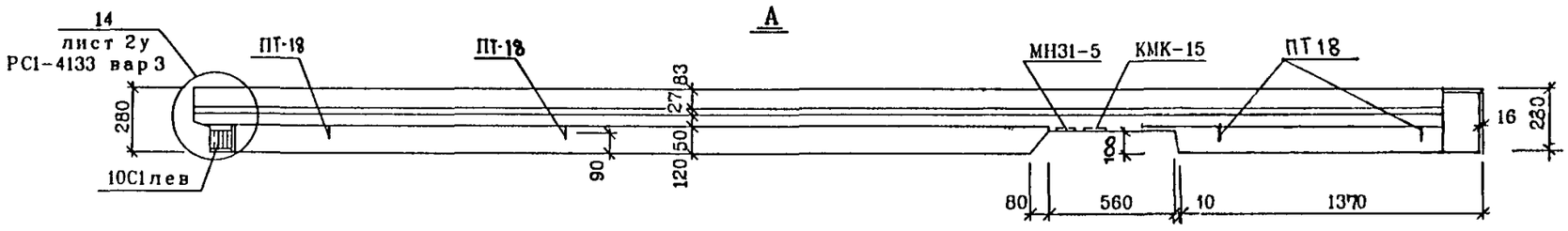

Наименование	Марка или размеры	Кол-во
Пробки деревянные антисептированные	40х60х115/135	6
Дверной блок	ДПУпр	1

РУК МАСТ	НАДЫСЕВ		
ГЛ ИНЖ М	ЯНКО		
ГАП	ЦЫГАНКОВА		
ГИП	ТЕПЛЯКОВА		
ИСПОЛНИЛ	КИРИЕНКО		
ПРОВЕРИЛ	ЖУРАВЛЕВА		
Н КОНТР	КУРИЛИНА		

РМ-2919-01

1НЦН57-15-ЧС

ОБЩИЙ ВИД
ВИД С ВНУТРЕННЕЙ СТОРОНЫ

СТАДИЯ	ЛИСТ	ЛИСТОВ
Р	25	

М Н И И Т Э П
МАСТЕРСКАЯ 1

СОГЛАСОВАНО

ИНВ.N ПОДЛ. | ПОДПИСЬ И ДАТА | ВЗАМ. ИНВ N

10157576

Карт 14366

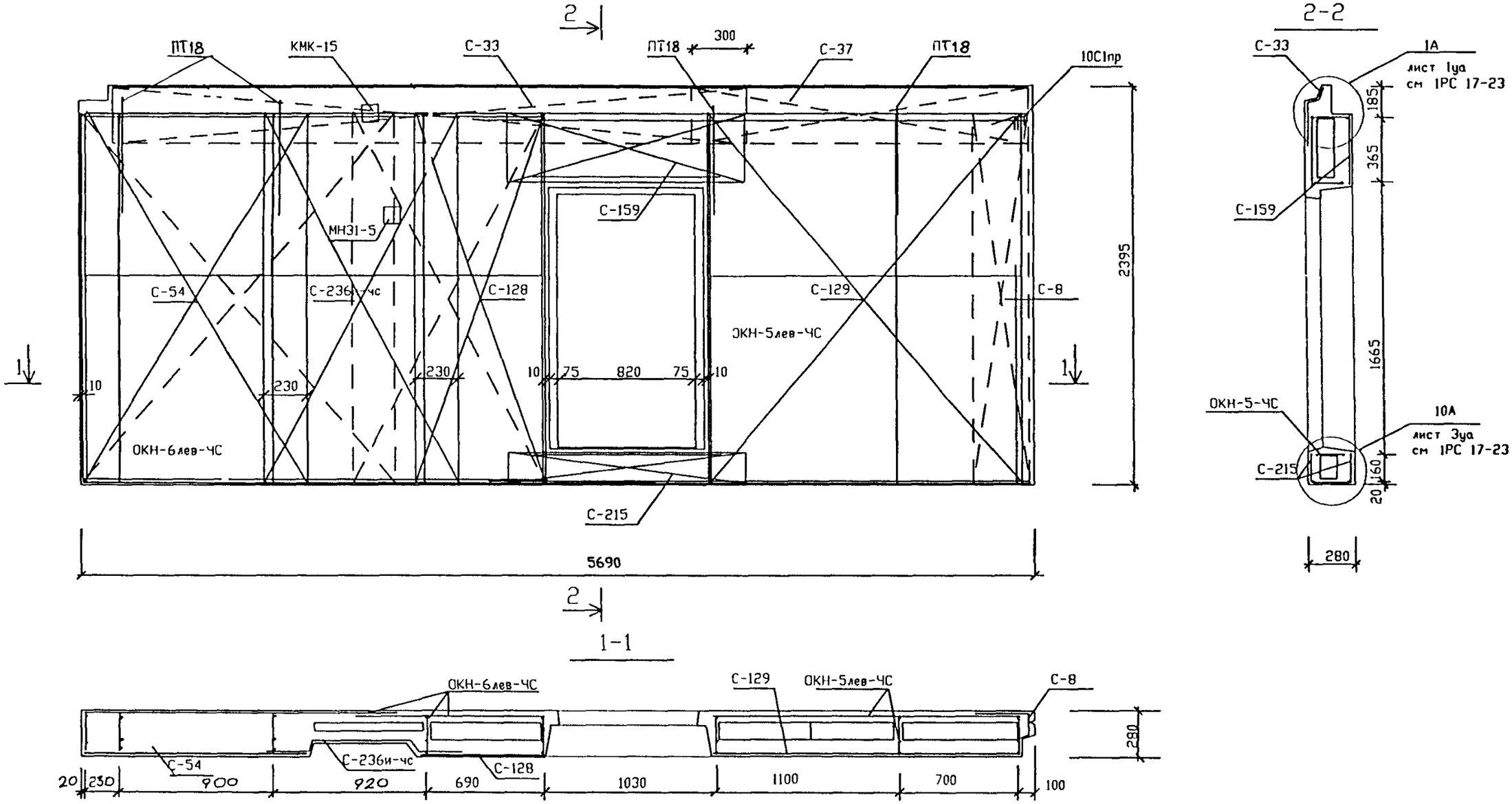

Армирование панели 1НЦН57-15-ЧС -зеркально

РУК МАСТ	НАДЫСЕВ		
ГЛ ИНЖ М	ЯНКО		
ГИП	ТЕПЛЯКОВА		
ИСПОЛНИЛ	ТЕРЕНТЬЕВА		
ПРОВЕРИЛ	ЖУРАВЛЕВА		
Н КОНТР	АЛФЕРОВ		

РМ-2919-01

1НЦН57-14-ЧС
1НЦН57-15-ЧС

АРМИРОВАНИЕ

СТАДИЯ	ЛИСТ	ЛИСТОВ
Р	26	

М Н И И Т Э П
МАСТЕРСКАЯ 1

ИНВ N ПОДЛ 1015796

ПОДПИСЬ И ДАТА

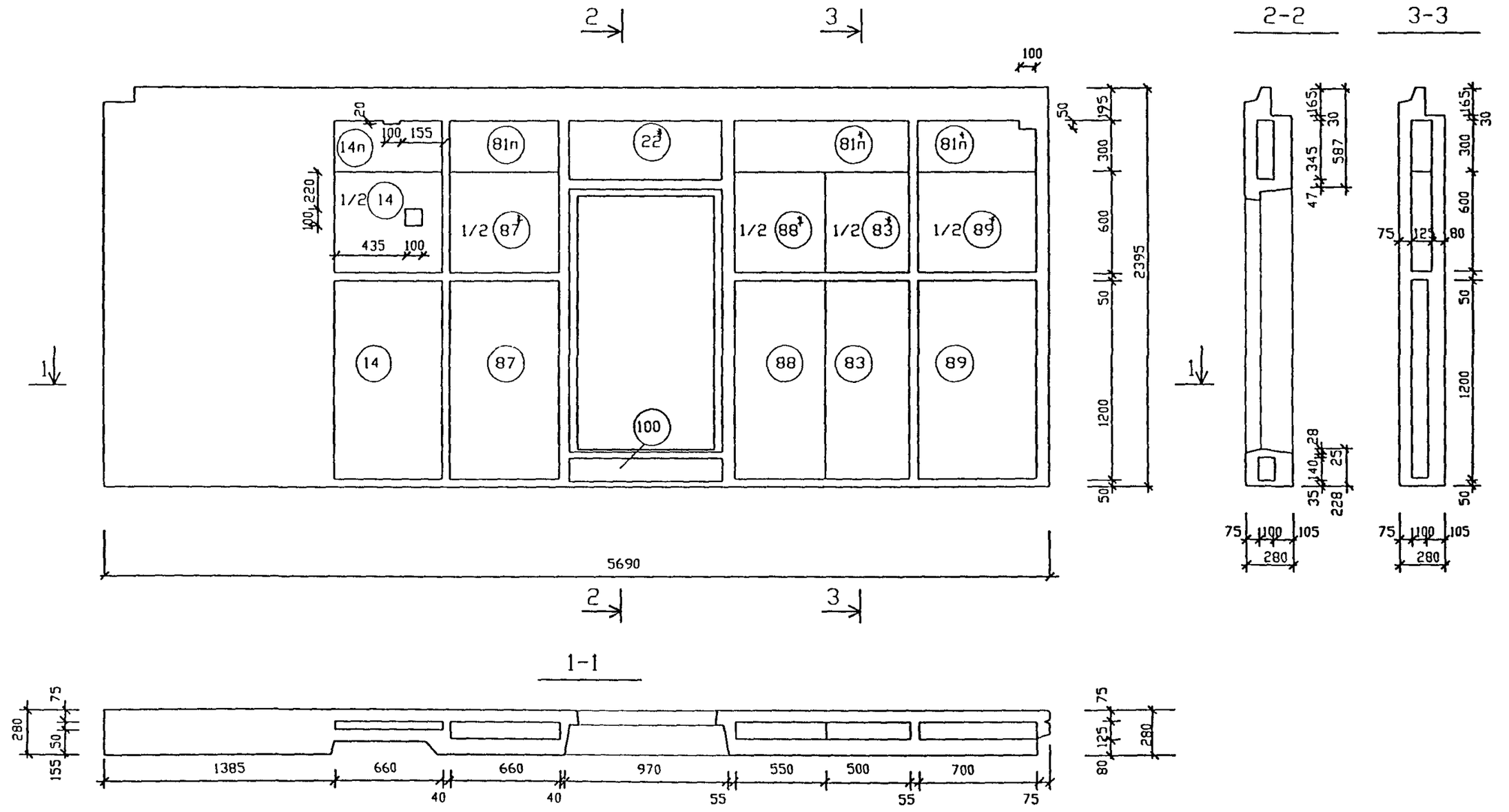

Раскладка утеплителя панели 1НЦН57-15-4С-зеркальна

РУК МАСТ	НАДЫСЕВ		
ГЛИНЖ М	ЯНКО		
ГИП	ТЕПЛЯКОВА		
ИСПОЛНИЛ	ТЕРЕНТЬЕВА		
ПРОВЕРИЛ	ЖУРАВЛЕВА		
ПРОВЕРИЛ	АЛФЕРОВ		

РМ-2919-01

1НЦН57-14-4С
1НЦН57-15-4С
РАСКЛАДКА УТЕПЛИТЕЛЯ

СТАДИЯ	ЛИСТ	ЛИСТОВ
Р	27	

МНИИТЭП
МАСТЕРСКАЯ 1

СОГЛАСОВАНО

ПОДПИСЬ И ДАТА

ИНВ N ПОДЛ 10153786

СПЕЦИФИКАЦИЯ СТАЛИ				
NN П/П	МАРКА ДЕТАЛИ	КОЛ ШТ	МАССА КГ ОДНОЙ ДЕТАЛИ	МАССА КГ ВСЕХ ДЕТАЛЕЙ
1	ОКН-5л-ЧС	1	24,56	24,56
2	ОКН-6л-ЧС	1	26 51	26.51
3	С-33	1	4,32	4,32
4	С-8	1	2,04	2 04
5	С-54	1	4,15	4,15
6	С-66	1	2 35	2,35
7	С-128	1	1,56	1,56
8	С-129	1	4,95	4,95
9	С-159	1	0 85	0 85
10	С-215	2	0 52	1,04
11	С-236и-ЧС	1	3 20	3,20
12	ПТ-18	4	5 47	21.88
13	10С1лев	1	1,25	1,25
14	КМК-15	1	0,86	0,86
15	МН31-5	1	1,35	1,35
16				
17				
18				
19				
20				
21				
22				
23				
24				
25				
			ИТОГО	100.87

NN ПОЗ	РАЗМЕРЫ ММ ДЛИНА	ШИРИНА	ТОЛЩИНА	КОЛ. ШТ.
14	1200	660	50	1 1 2
14п	пм	660	50	0.30
22#	пм	345	125	0.97
81п	пм	300	125	2.41
83	1200	500	100	1/2
83#	1200	500	125	1
87	1200	660	100	1
87#	1200	660	125	1/2
88	1200	550	100	1
88#	1200	550	125	1/2
100	пм	140	100	0,97

СОГЛАСОВАНО

ИНВ N ПОДЛ 1015796 | ПОДПИСЬ И ДАТА

РУК МАСТ	НАДЫСЕВ		
ГЛ ИНЖ М	ЯНКО		
ГИП	ТЕПЛЯКОВА		
ИСПОЛНИЛ	ТЕРЕНТЬЕВА		
ПРОВЕРИЛ	ЖУРАВЛЕВА		
ПРОВЕРИЛ	АЛФЕРОВ		

РМ-2919-01

1НЦН57-14-ЧС
1НЦН57-15-ЧС

СПЕЦИФИКАЦИЯ СТАЛИ

СТАДИЯ	ЛИСТ	ЛИСТОВ
Р	28	

М Н И И Т Э П
МАСТЕРСКАЯ 1

Вид с внутренней стороны

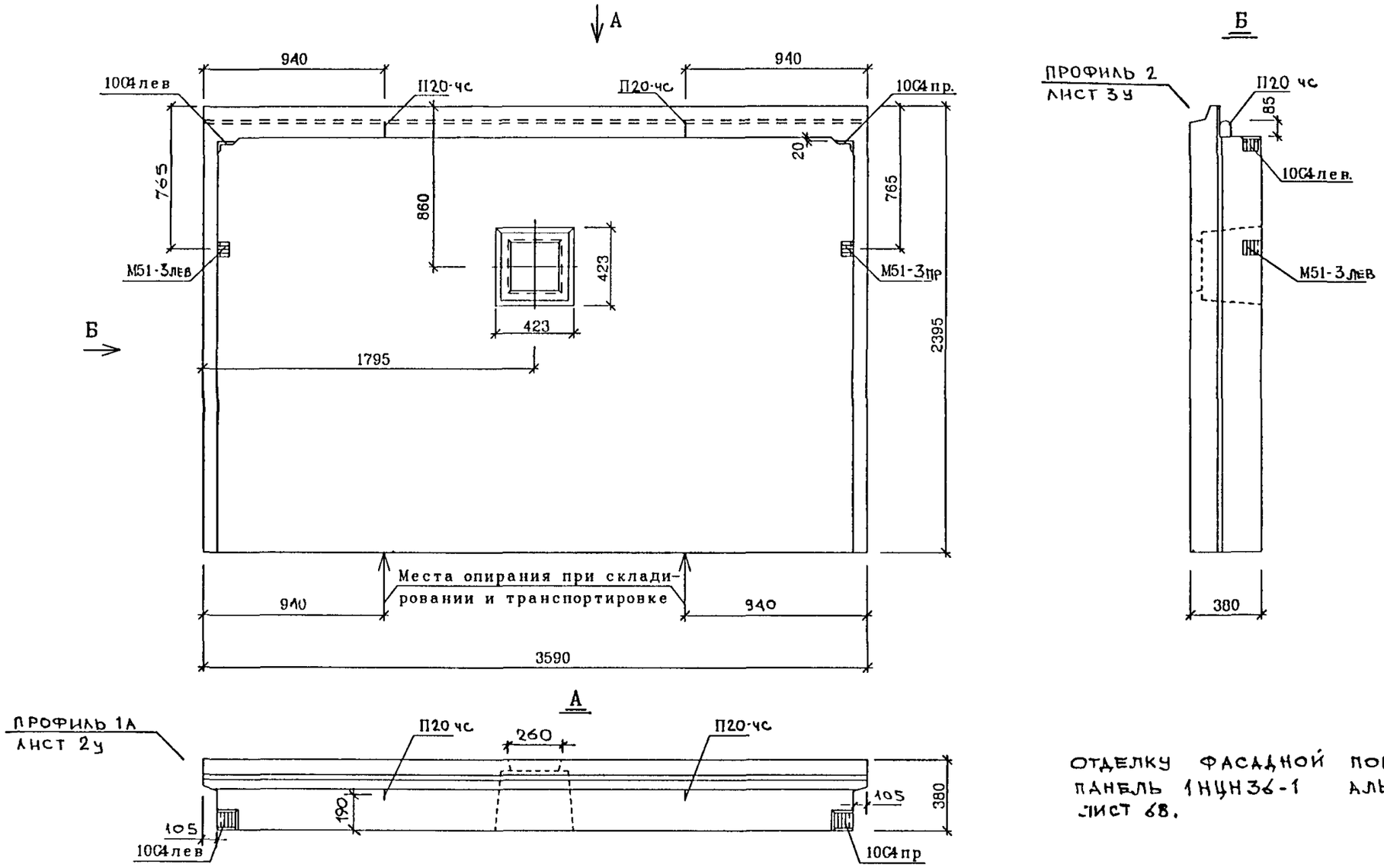

ОТДЕЛКУ ФАСАДНОЙ ПОВЕРХНОСТИ СМ ПАНЕЛЬ 1НЦН36-1 АЛЬБОМ 1РС17-23 ЛИСТ 68.

Наименование	Марка или размеры	Кол-во
Решетка	Р2 2-5	1
Древянные пробки	60х40х115/135	4

РУК МАСТ	НАДЫСЕВ		
ГЛ ИНЖ М.	ЯНКО		
ГАП	ЦЫГАНКОВА		
ГИП	ТЕПЛЯКОВА		
ИСПОЛНИЛ	КИРИЕНКО		
ПРОВЕРИЛ	ЖУРАВЛЕВА		
Н.КОНТР	КУРИЛИНА		

РМ-2919-01

1НЦТ36-1-ЧС

ОБЩИЙ ВИД
ВИД С ВНУТРЕННЕЙ СТОРОНЫ

СТАДИЯ	ЛИСТ	ЛИСТОВ
Р	29	

МНИИТЭП
МАСТЕРСКАЯ 1

СОГЛАСОВАНО

ВЗАМ. ИНВ. N

ПОДПИСЬ И ДАТА

ИНВ N ПОДЛ 1015456

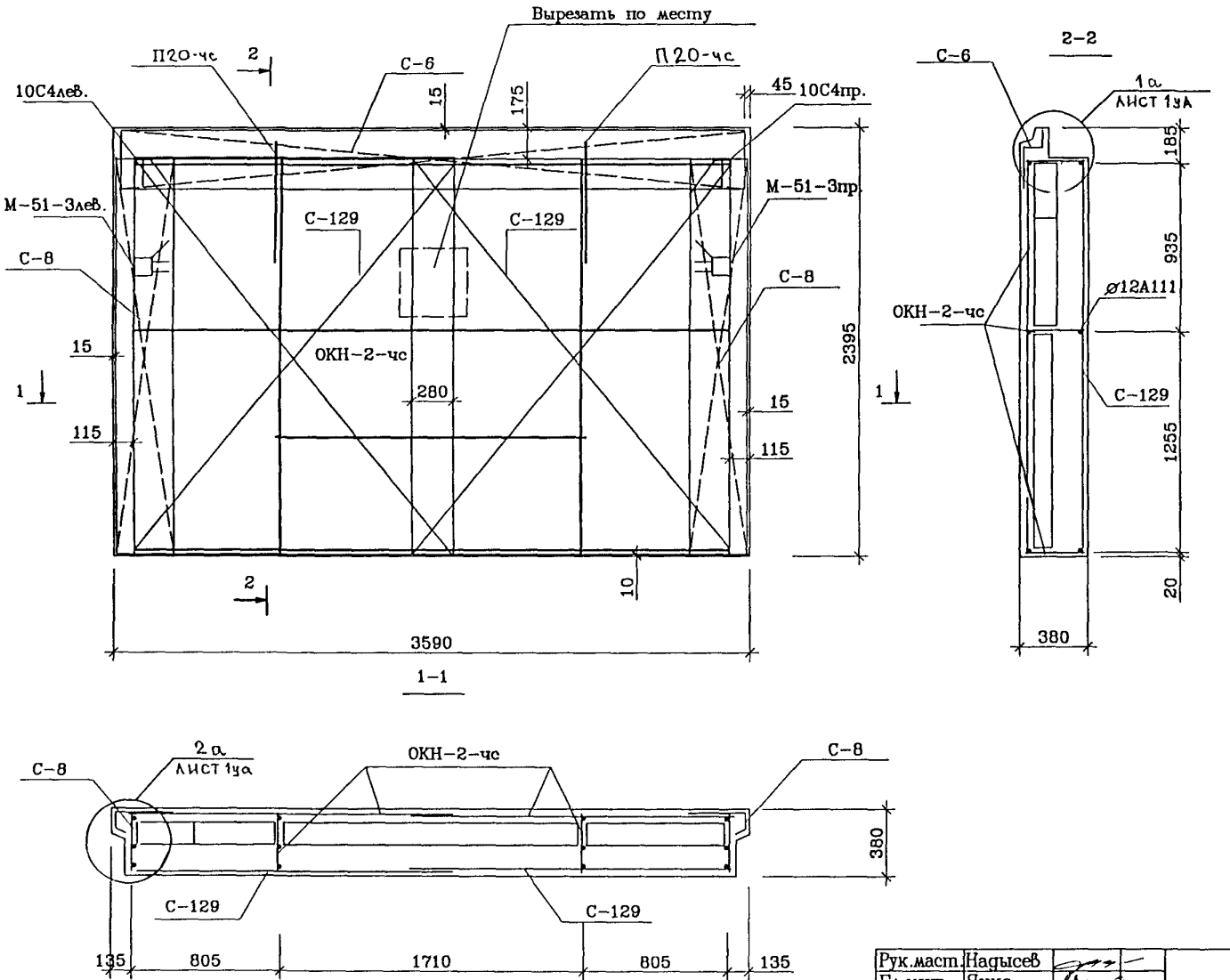

Спецификация стали				
NN п/п	Марка детали	Кол. шт.	Масса, кг. Одной детали	Масса, кг. Всех деталей
1	ОКН-2-чс	1	29.78	29.78
2	С-6	1	4.08	4.08
3	С-8	2	2.04	4.08
4	С-129	2	4.95	9.90
5	П 20-чс	2	5.47	10.94
6	10С4пр.	1	1.34	1.34
7	10С4лев.	1	1.34	1.34
8	М51-3пр.	1	1.28	1.28
9	М51-3лев.	1	1.28	1.28
			Итого	64.02

Рук.маст.	Надысев		
Гл.инж.	Янко		
ГИП	Теплякова		
Исполн.	Субботина		
Провер.	Журавлева		
Н.контр.	Алферов		

РМ-2919-01

1НЦТ36-1-чс
Армирование

Стадия	Лист	Листов
Р	30	

МНИИТЭП
Мастерская 1

Инв.N подл. 1015796 | Подпись и дата | Взам. инв.N

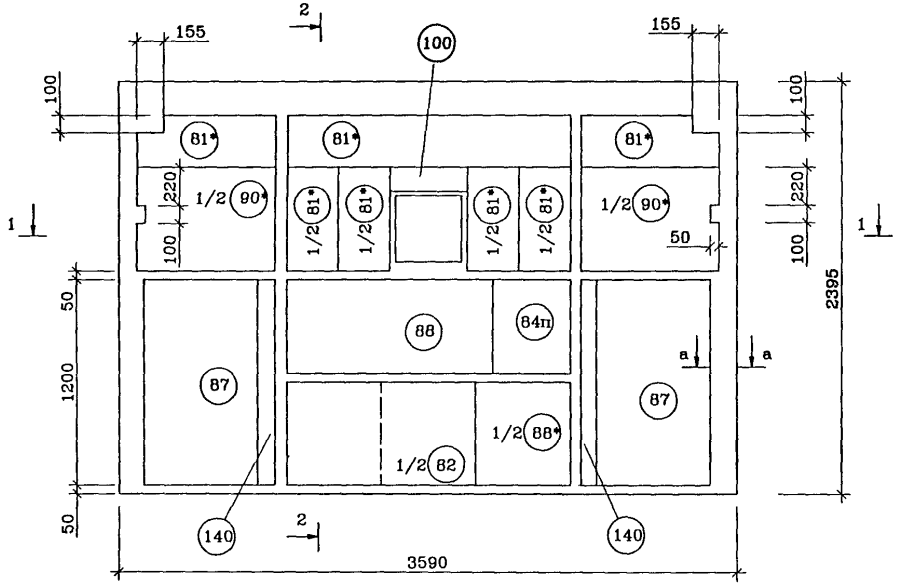

2–2

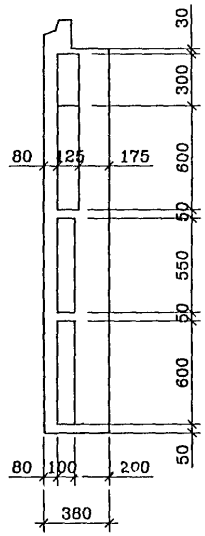

NN поз.	Размеры, мм.			Кол. шт.
	Длина	Ширина	Толщина	
140	п.м.	100	100	2.40
81*	1200	300	125	2
87	1200	660	100	2
84п	п.м.	440	100	0.55
88	1200	550	100	1
88*	1200	550	125	0.5
90*	1200	800	125	1
100	п.м.	140	125	0.45
81*	п.м.	300	125	3.25

1–1

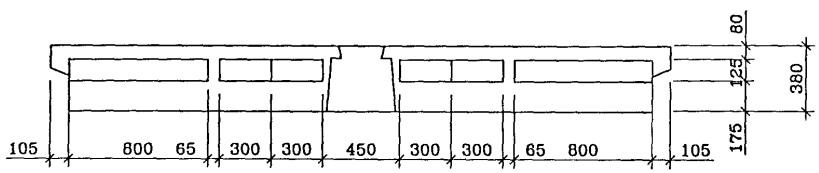

а–а

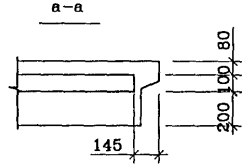

Рук.маст.	Надысев	
Гл.инж.	Янко	
ГИП	Теплякова	
Исполн.	Субботина	
Провер.	Журавлева	
Н.контр.	Алферов	

РМ–2919–01

1НЦТ36–1–чс

Раскладка утеплителя

Стадия	Лист	Листов
Р	31	

МНИИТЭП

Мастерская 1

Инв.N подл. | Подпись и дата | Взам. инв.N

10/5196

Вид с внутренней стороны

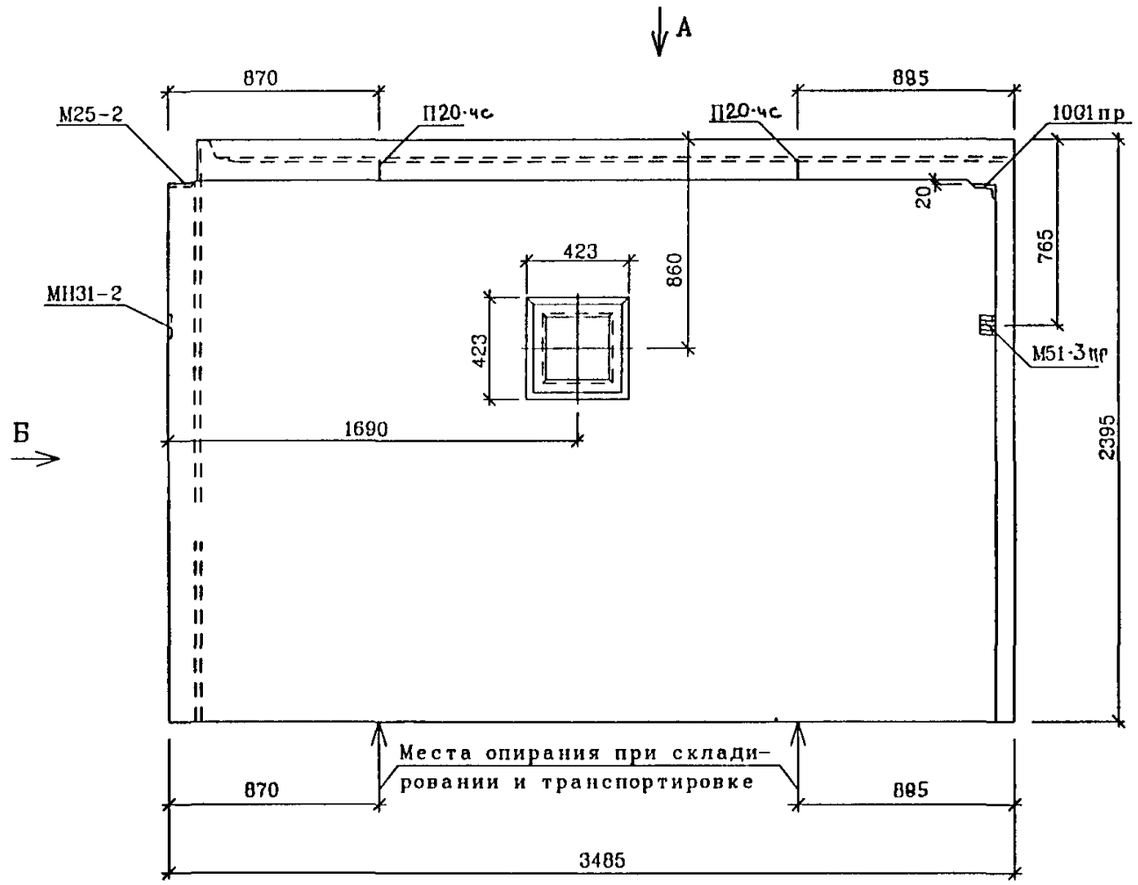

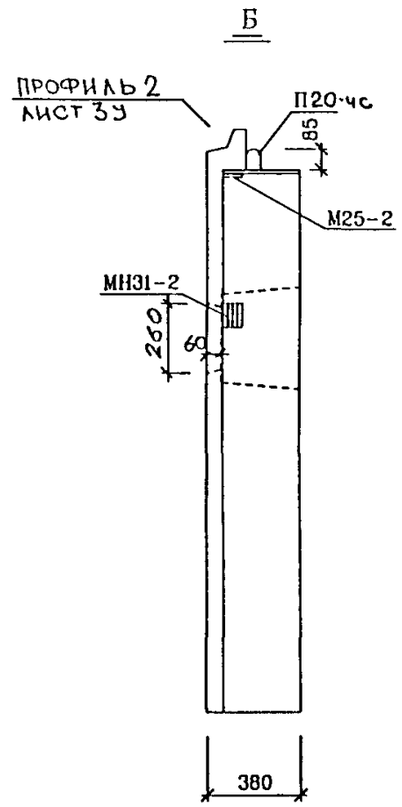

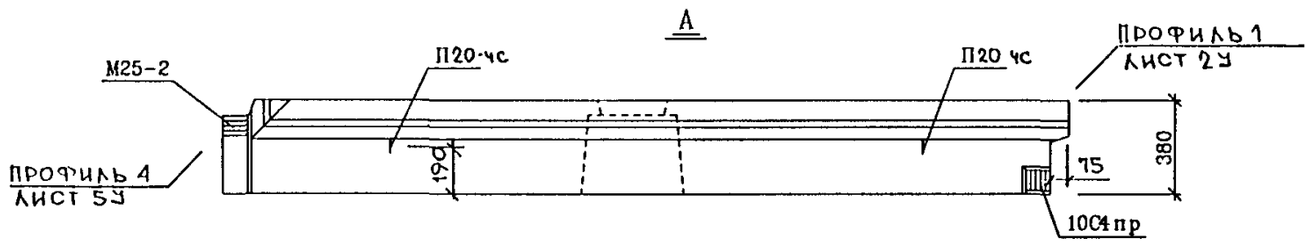

ОТДЕЛКУ ФАСАДНОЙ ПОВЕРХНОСТИ СМ ПАНЕЛЬ 1НЦН35-4 АЛЬБОМ 1РС17-23 ЛИСТ 72.

Наименование	Марка или размеры	Кол-во
Решетка	Р2 2-5	1
Древянные пробки	60х40х115/135	4

РУК.МАСТ	НАДЫСЕВ	
ГЛ.ИНЖ.М.	ЯНКО	
ГАП	ЦЫГАНКОВА	
ГИП	ТЕПЛЯКОВА	
ИСПОЛНИЛ	КИРИЕНКО	
ПРОВЕРИЛ	ЖУРАВЛЕВА	
Н.КОНТР.	КУРИЛИНА	

РМ-2919-D1

1НЦТ35-4-ЧС

ОБЩИЙ ВИД
ВИД С ВНУТРЕННЕЙ СТОРОНЫ

СТАДИЯ	ЛИСТ	ЛИСТОВ
Р	32	

МНИИТЭП
МАСТЕРСКАЯ 1

СОГЛАСОВАНО

ИНВ N ПОДЛ 1015756 | ПОДПИСЬ И ДАТА | ВЗАМ. ИНВ. N

Вид с внутренней стороны

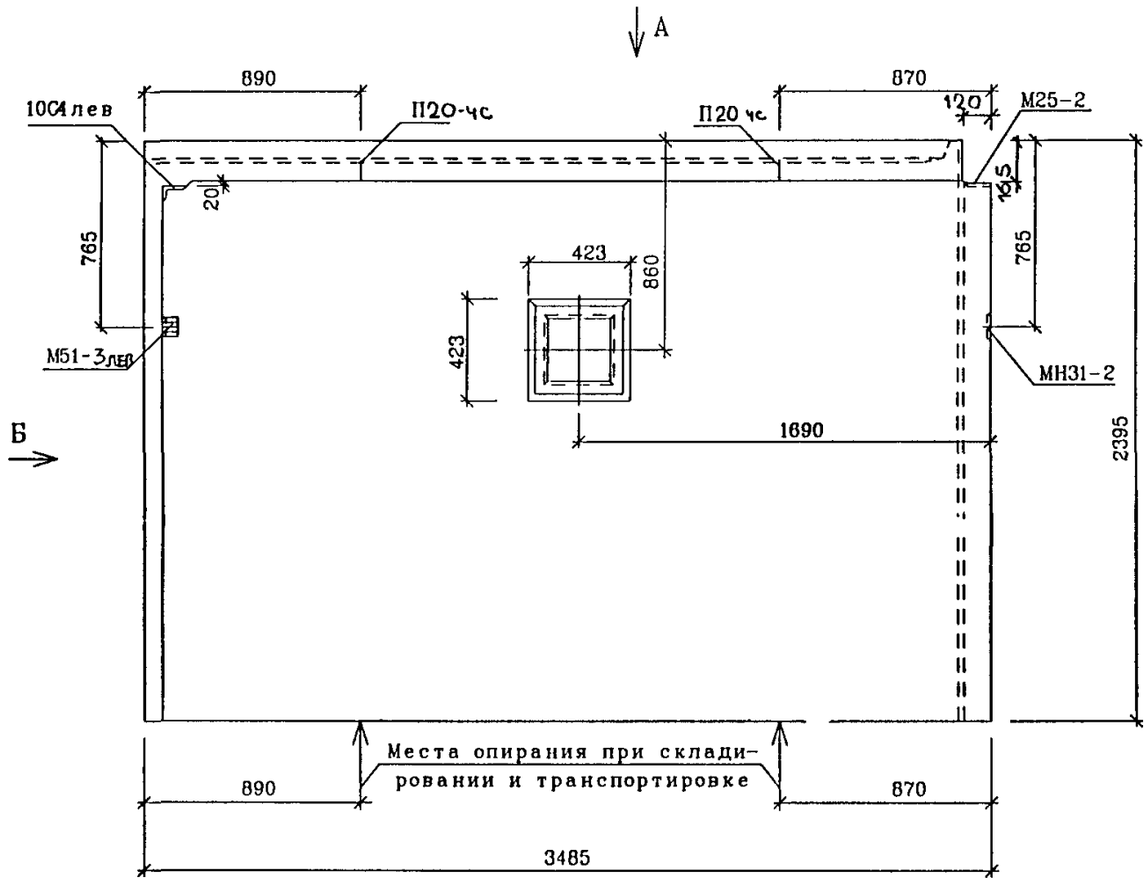

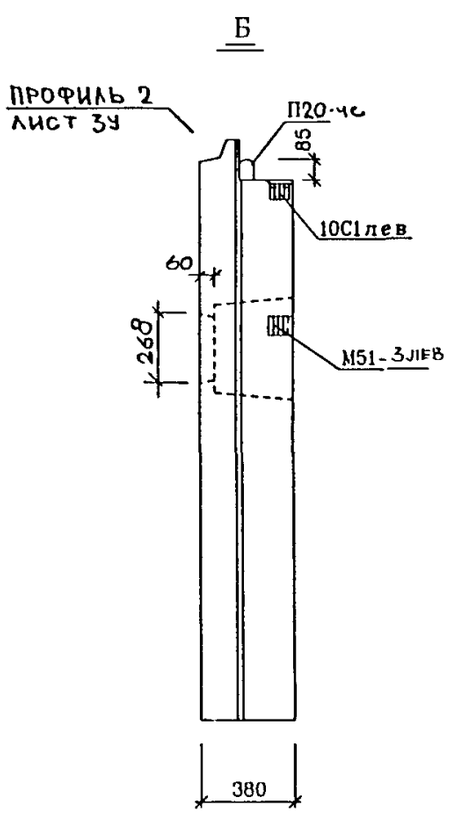

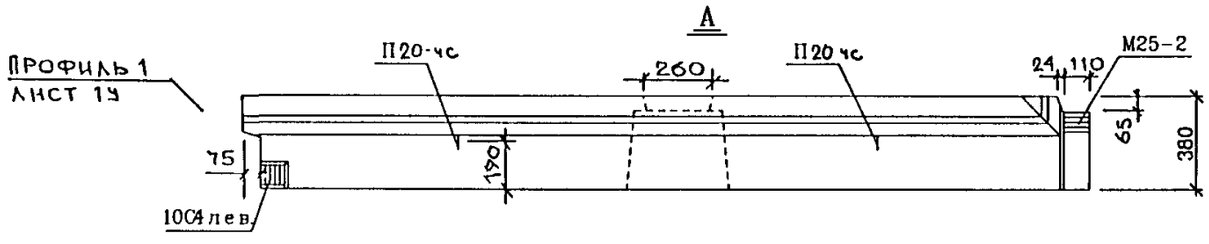

ОТДЕЛКУ ФАСАДНОЙ ПОВЕРХНОСТИ СМ ПАНЕЛЬ 1НЦН35-5 АЛЬБОМ 1РС17-23 ЛИСТ 72

Наименование	Марка или размеры	Кол-во
Решетка	Р2 2-5	1
Деревянные пробки	60х40х115/135	4

РУК МАСТ	НАДЫСЕВ		
ГЛ ИНЖ М	ЯНКО		
ГАП	ЦЫГАНКОВА		
ГИП	ТЕПЛЯКОВА		
ИСПОЛНИЛ	КИРИЕНКО		
ПРОВЕРИЛ	ЖУРАВЛЕВА		
Н КОНТР	КУРИЛИНА		

РМ-2919-01

1НЦТ35-5-ЧС

ОБЩИЙ ВИД
ВИД С ВНУТРЕННЕЙ СТОРОНЫ

СТАДИЯ	ЛИСТ	ЛИСТОВ
Р	33	

МНИИТЭП
МАСТЕРСКАЯ 1

СОГЛАСОВАНО

ИНВ N ПОДЛ | ПОДПИСЬ И ДАТА | ВЗАМ. ИНВ N
16157-86

Армирование панели 1НЦТ35-4-чс

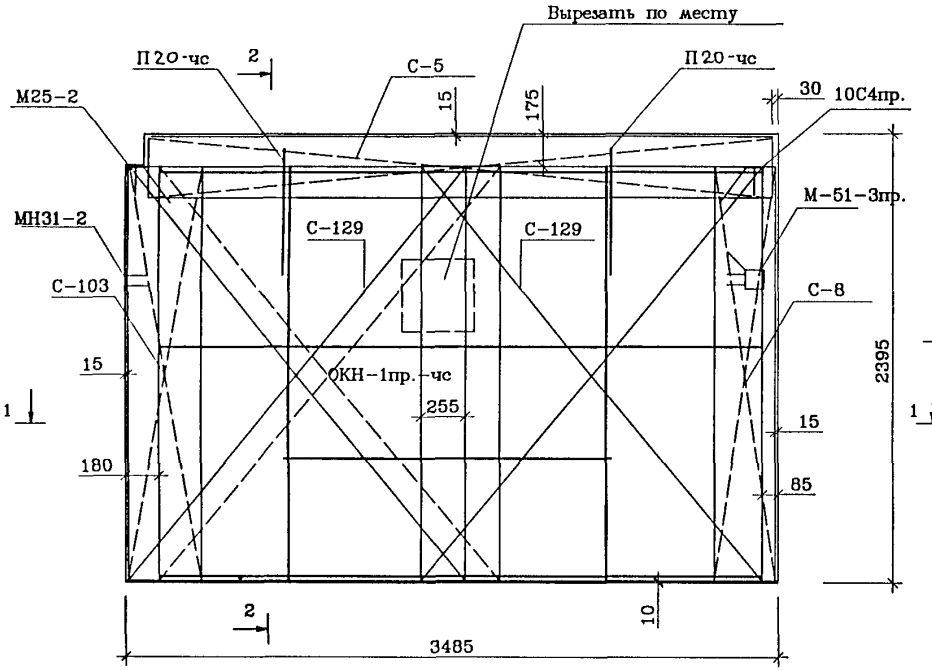

1-1

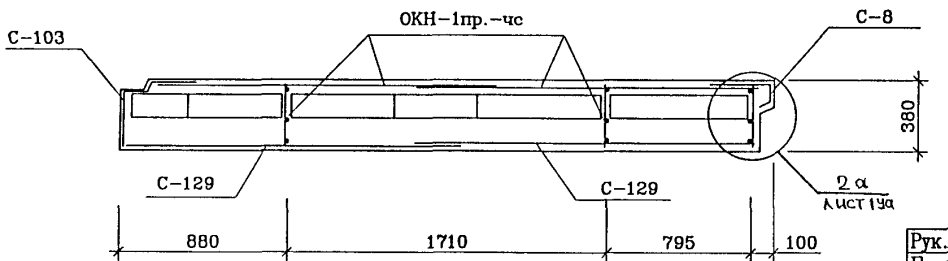

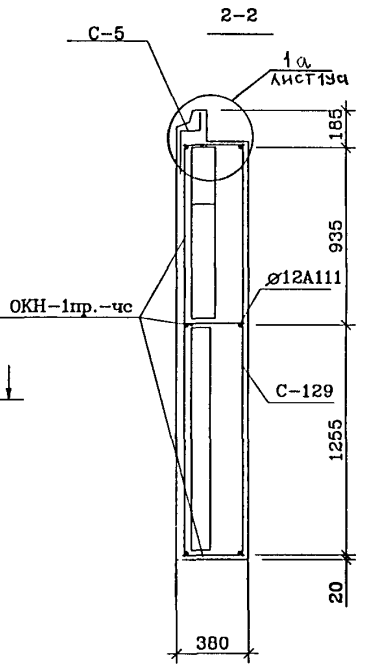

Спецификация стали				
NN п/п	Марка детали	Кол. шт.	Масса, кг.	
			Одной детали	Всех деталей
1	ОКН-1пр.-чс	1	29.27	29.27
2	С-5	1	3.89	3.89
3	С-8	1	2.04	2.04
4	С-129	2	4.95	9.90
5	П20-чс	2	5.47	10.94
6	С-103	1	2.28	2.28
7	М25-2	1	1.05	1.05
8	10С4пр.	1	1.34	1.34
9	МН31-2	1	0.79	0.79
10	М51-3пр.	1	1.28	1.28
			Итого	62.78

Для панели 1НЦТ35-5-чс - ОКН-1лев.-чс

Армирование панели 1НЦТ35-5-чс зеркально

Рук.маст.	Надысев	
Гл.инж.	Янко	
ГИП	Теплякова	
Исполн.	Субботина	
Провер.	Журавлева	
Н.контр.	Алферов	

РМ-2919-01

1НЦТ35-4-чс
1НЦТ35-5-чс
Армирование

Стадия	Лист	Листов
Р	34	

МНИИТЭП
Мастерская 1

АСО

Инв.N подл. | Подпись и дата | Взам. инв.N

10157496

Раскладка утеплителя панели 1НЦТ35-4-чс

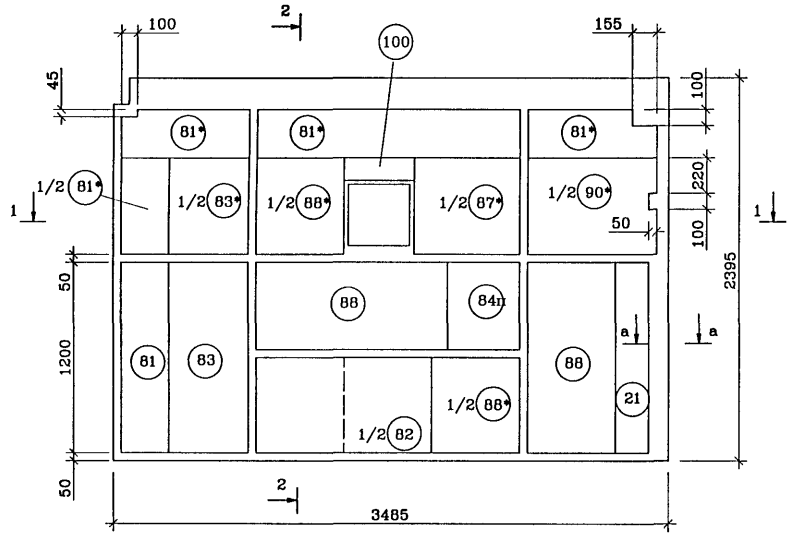

2-2

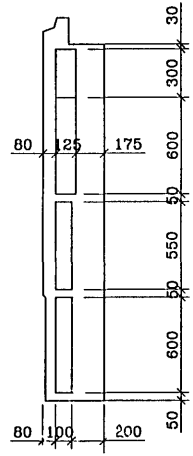

NN поз.	Размеры, мм.			Кол. шт.
	Длина	Ширина	Толщина	
21	п.м.	210	100	1.20
81*	п.м.	300	125	3.85
81	1200	300	100	1
82	1200	1100	100	0.5
83*	1200	500	125	0.5
88*	1200	550	125	0.5
90*	1200	800	125	0.5
87*	1200	660	125	0.5
100	п.м.	140	125	0.44
83	1200	500	100	1
88	1200	550	100	2.5
84п	п.м.	440	100	0.55

1-1

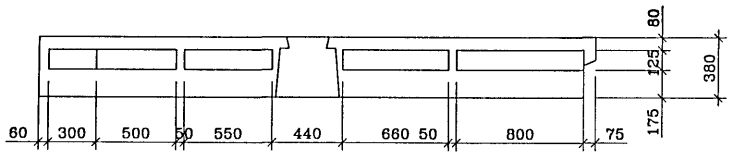

а-а

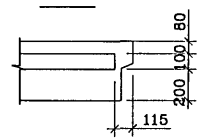

Раскладка утеплителя панели 1НЦТ35-5-чс зеркальна

Рук.маст.	Надысев		
Гл.инж.	Янко		
ГИП	Теплякова		
Исполн.	Субботина		
Провер.	Журавлева		
Н.контр.	Алферов		

РМ-2919-01

1НЦТ35-4-чс
1НЦТ35-5-чс
Раскладка утеплителя

Стадия	Лист	Листов
Р	35	

МНИИТЭП
Мастерская 1

Инв.N подл. 1015796 | Подпись и дата | Взам. инв.N

ВИД С НАРУЖНОЙ СТОРОНЫ

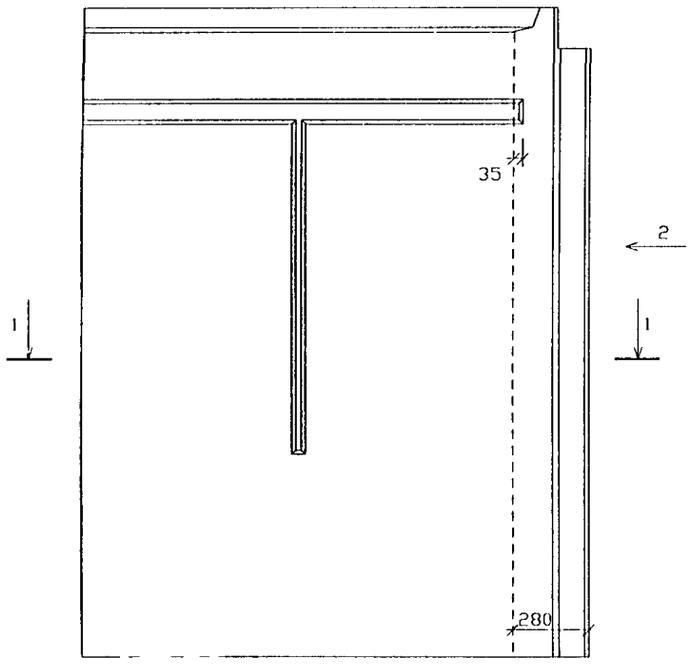

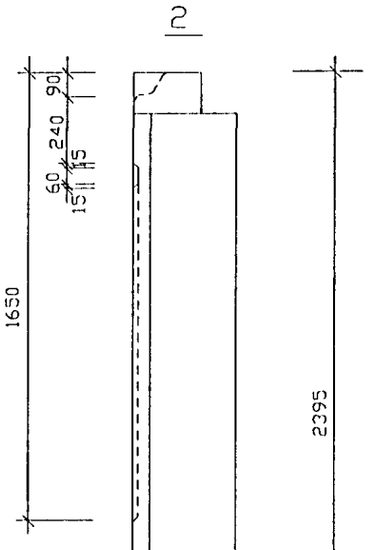

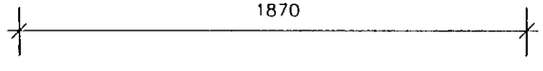

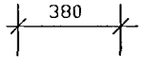

1-1

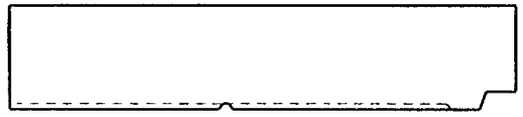



НАЧ.МАСТ.	НАДЫСЕВ	
ГЛ.СПЕЦ.М	ЯНКО	
Г А П	ЦЫГАНКОВА	
Г И П	МАКЛАКОВА	
ИСПОЛНИЛ	БЕРЕСТНЕВА	
ПРОВЕРИЛ	БЫСТРОВА	

РМ-2919-01

1НЦТ 19-70

ОБЩИЙ ВИД

СТАДИЯ	ЛИСТ	ЛИСТОВ
Р	36	

МНИИТЭП
МАСТЕРСКАЯ 1

ИНВ N ПОДЛ | ПОДПИСЬ И ДАТА | ВЗАМЕН ИНВ N

10137/6

ВИД С ВНУТРЕННЕЙ СТОРОНЫ

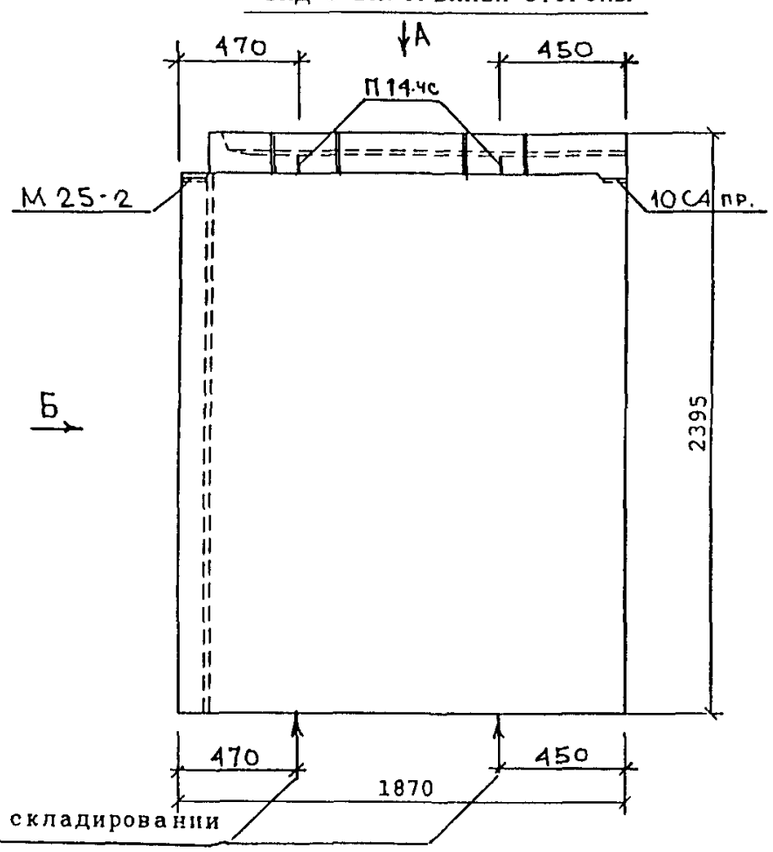

Места опирания при складировании и транспортировке

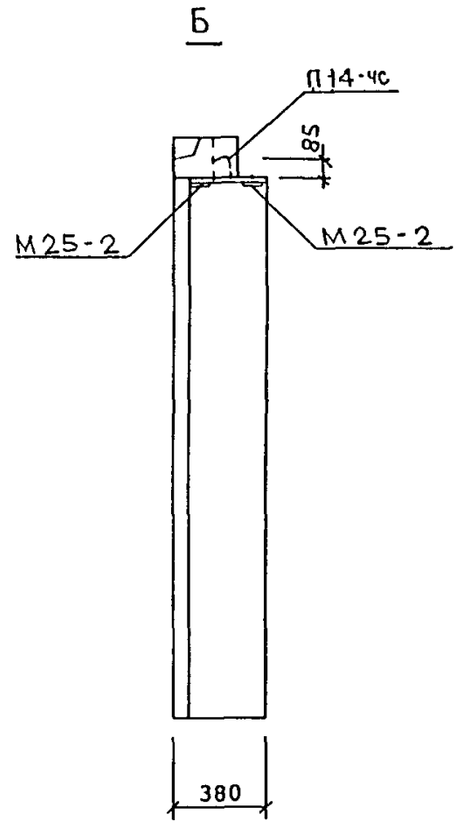

А

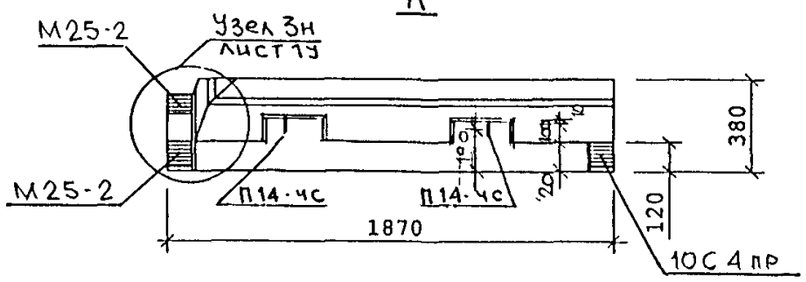

РУК МАСТ	НАДЫСЕВ		
ГЛ ИНЖ М	ЯНКО		
ГАП	ЦЫГАНКОВА		
ГИП	ТЕПЛЯКОВА		
ИСПОЛНИЛ	ЖУРАВЛЕВА		
ПРОВЕРИЛ	СМАГИНА		
Н КОНТР	МАКЛАКОВА		

РМ-2919-01

1НЦТ19-70

ОБЩИЙ ВИД
ВИД С ВНУТРЕННЕЙ СТОРОНЫ

СТАДИЯ	ЛИСТ	ЛИСТОВ
Р	37	

МИНИТЭП
МАСТЕРСКАЯ 1

СОГЛАСОВАНО

ИНВ N ПОДЛ	ПОДПИСЬ И ДАТА	ВЗАМ ИНВ N
1015 23'6		

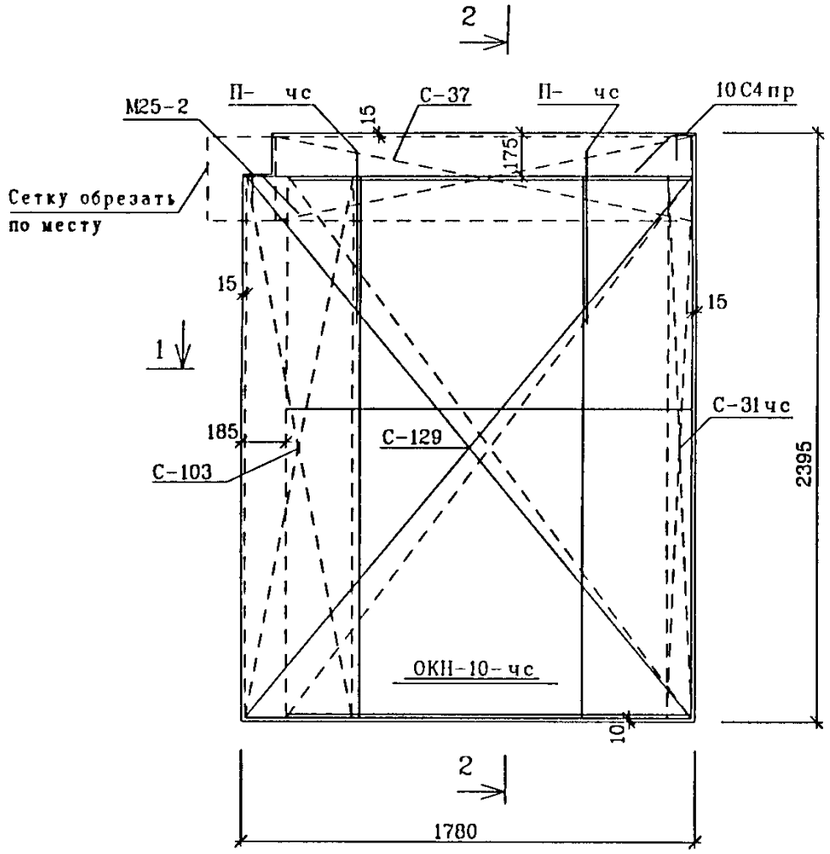

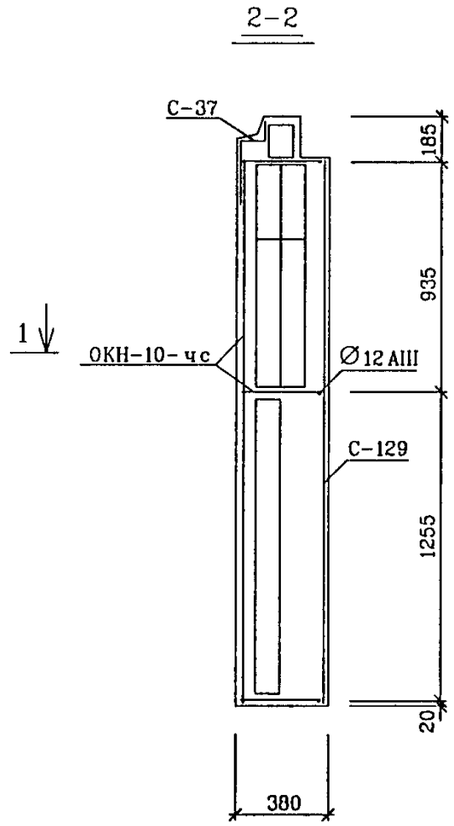

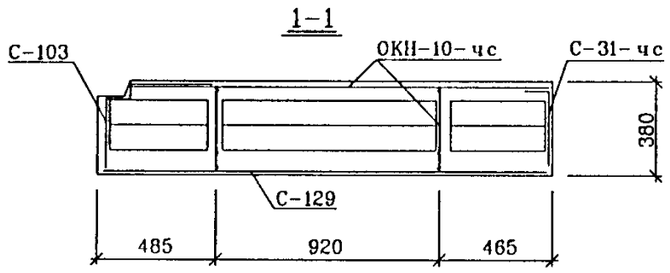

СПЕЦИФИКАЦИЯ СТАЛИ				
NN П/П	МАРКА ДЕТАЛИ	КОЛ ШТ	МАССА КГ	
			ОДНОЙ ДЕТАЛИ	ВСЕХ ДЕТАЛЕЙ
1	ОКН-10-чс	1	15 71	15 71
2	С-31-чс	1	1 16	1 16
3	С-37	1	2 35	2 35
4	С-103	1	2 28	2 28
5	С-129	1	4 95	4 95
6	П-14чс	2	1.96	3.92
7	М25-2	2	1 05	2 10
8	10С4пр	1	1.34	1.34
			ИТОГО	33.81

СОГЛАСОВАНО

ИНВ N ПОДЛ	ПОДПИСЬ И ДАТА	ВЗАМ. ИНВ N
1015786		

РУК МАСТ	НАДЫСЕВ	
ГЛ ИНЖ М.	ЯНКО	
ГИП	ТЕПЛЯКОВА	
ИСПОЛНИЛ	КИРИЕНКО	
ПРОВЕРИЛ	ЖУРАВЛЕВА	
Н КОНТР	АЛФЕРОВ	

РМ-2919-01

1НЦТ19-70

АРМИРОВАНИЕ

СТАДИЯ	ЛИСТ	ЛИСТОВ
Р	38	

МНИИТЭП
МАСТЕРСКАЯ 1

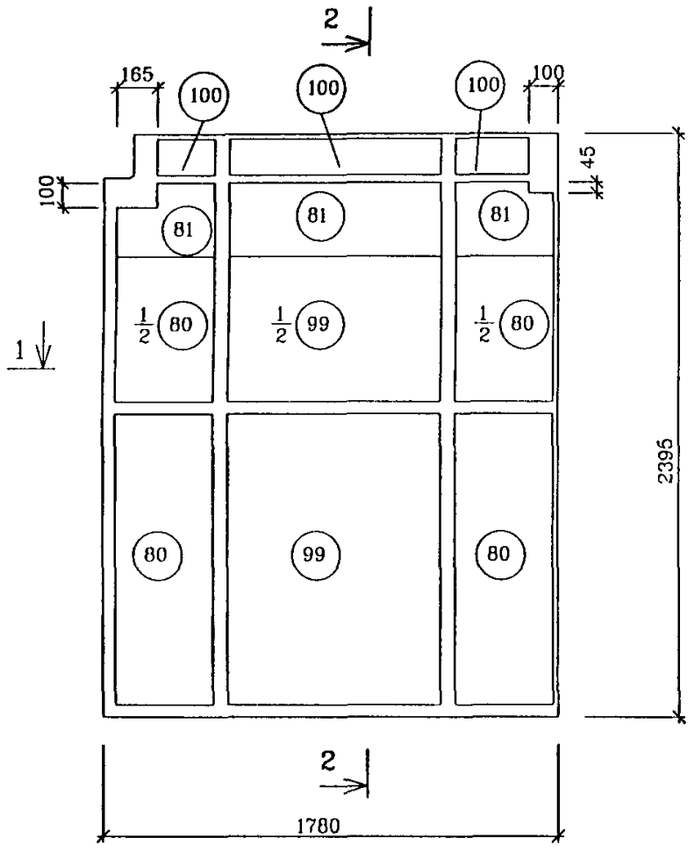

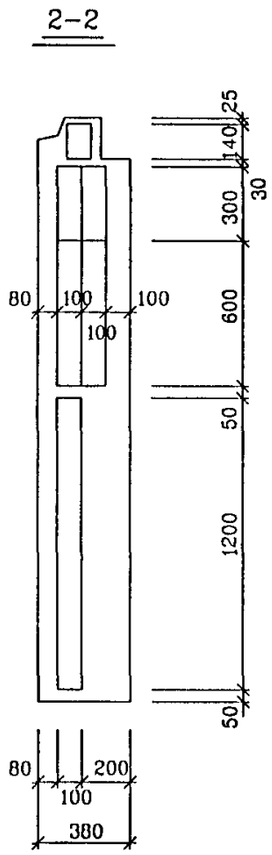

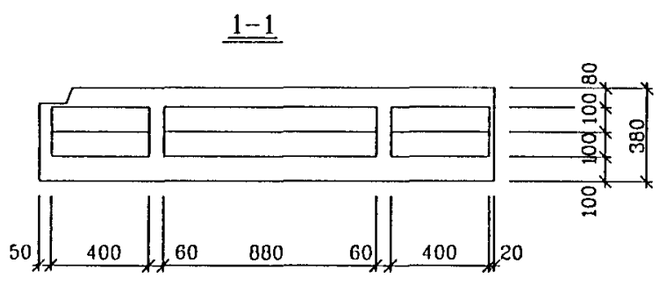

NN	РАЗМЕРЫ ММ			КОЛ
ПОЗ	ДЛИНА	ШИРИНА	ТОЛЩИНА	ШТ
80	1200	400	100	4
99	1200	880	100	2
81	п м	300	100	1 68
100	п м	100	140	1 42

РУК МАСТ	НАДЫСЕВ		
ГЛ ИНЖ М	ЯНКО		
ГИП	ТЕПЛЯКОВА		
ИСПОЛНИЛ	КИРИЕНКО		
ПРОВЕРИЛ	ЖУРАВЛЕВА		
Н КОНТР	АЛФЕРОВ		

РМ-2919-01

1НЦТ19-70

РАСКЛАДКА УТЕПЛИТЕЛЯ

СТАДИЯ	ЛИСТ	ЛИСТОВ
Р	39	

М Н И И Т Э П
МАСТЕРСКАЯ 1

ИНВ N ПОДЛ | ПОДПИСЬ И ДАТА | ВЗАМ ИНВ N
10/5 766

ВИД С НАРУЖНОЙ СТОРОНЫ

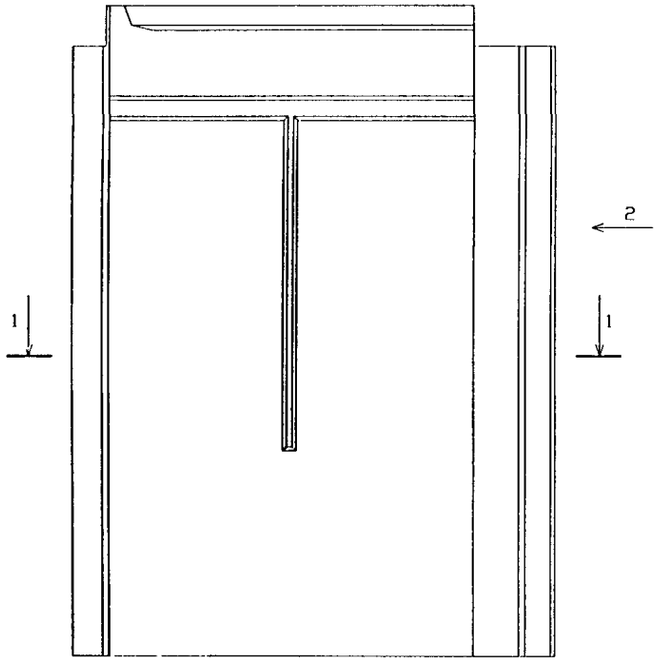

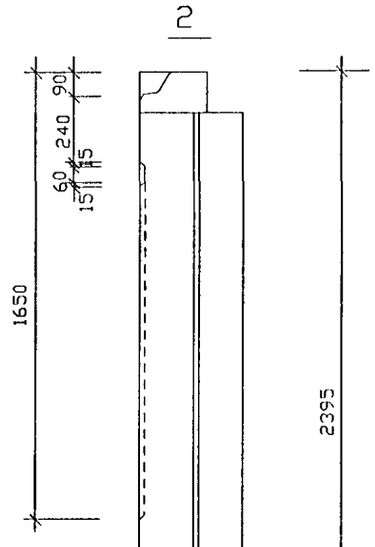

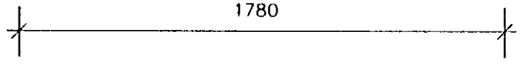

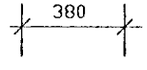

1-1

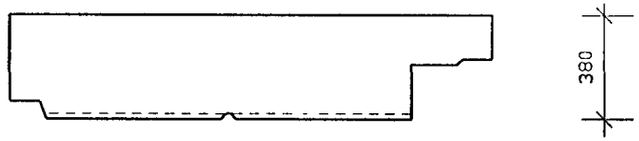



НАЧ.МАСТ.	НАДЫСЕВ		
ГЛ.СПЕЦ.М	ЯНКО		
Г А П	ЦЫГАНКОВА		
Г И П	МАКЛАКОВА		
ИСПОЛНИЛ	БЕРЕСТНЕВА		
ПРОВЕРИЛ	БЫСТРОВА		

РМ-2919-01

1НЦТ 18-70

ОБЩИЙ ВИД

СТАДИЯ	ЛИСТ	ЛИСТОВ
Р	10	

МНИИТЭП
МАСТЕРСКАЯ 1

ИНВ N ПОДЛ | ПОДПИСЬ И ДАТА | ВЗАМЕН ИНВ N

1615-2926

ВИД С ВНУТРЕННЕЙ СТОРОНЫ

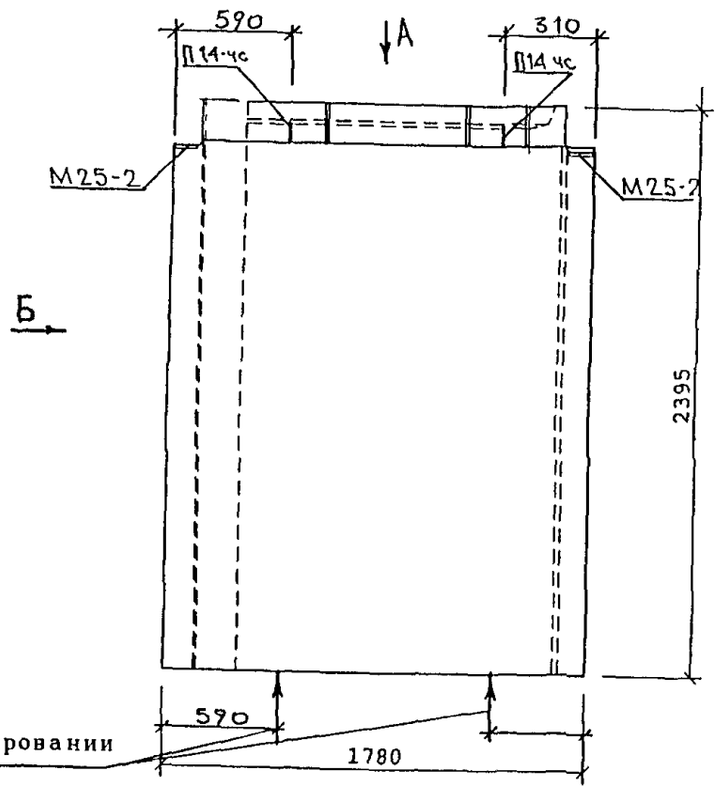

Места опирания при складировании
и транспортировке

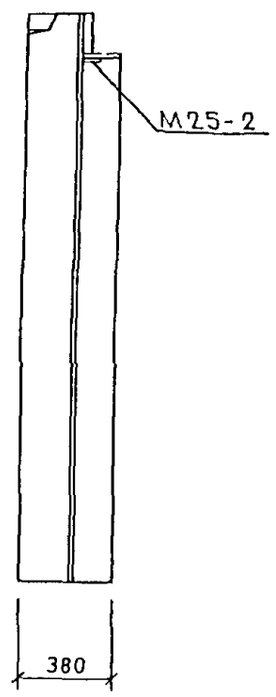

А

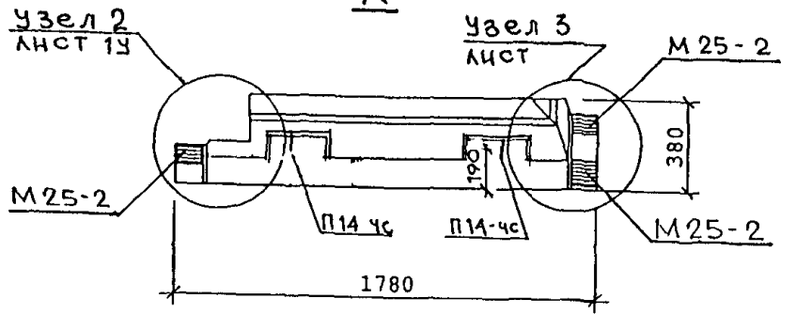

РУК МАСТ	НАДЫСЕВ		
ГЛ ИНЖ М.	ЯНКО		
ГАП	ЦЫГАНКОВА		
ГИП	ТЕПЛЯКОВА		
ИСПОЛНИЛ	ЖУРАВЛЕВА		
ПРОВЕРИЛ	СМАГИНА		
Н.КОНТР	МАКЛАКОВА		

РМ-2919-01

1НЦТ18-70

ОБЩИЙ ВИД
ВИД С ВНУТРЕННЕЙ СТОРОНЫ

СТАДИЯ	ЛИСТ	ЛИСТОВ
Р	11	

М Н И И Т Э П
МАСТЕРСКАЯ 1

СОГЛАСОВАНО

ИНВ.N ПОДЛ	ПОДПИСЬ И ДАТА	ВЗАМ. ИНВ. N
10154-96		

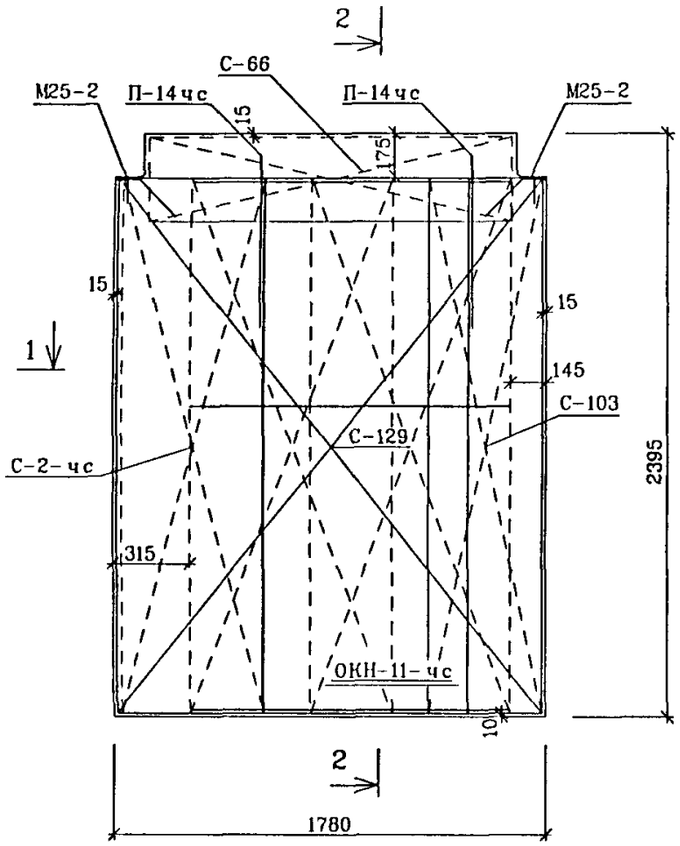

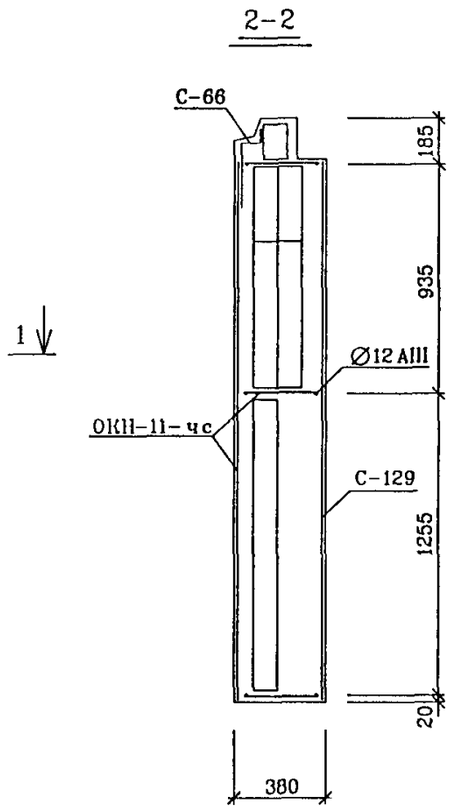

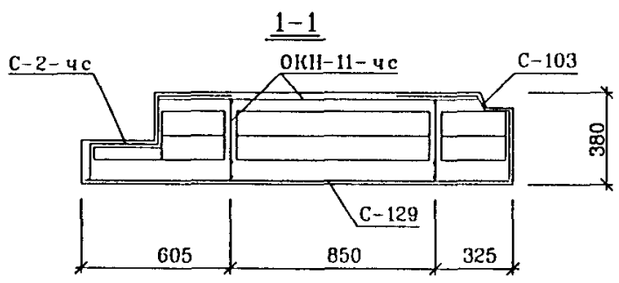

СПЕЦИФИКАЦИЯ СТАЛИ				
NN П/П	МАРКА ДЕТАЛИ	КОЛ ШТ	МАССА КГ	
			ОДНОЙ ДЕТАЛИ	ВСЕХ ДЕТАЛЕЙ
1	ОКН-11-чс	1	15.54	15.54
2	С-2-чс	1	3.51	3 51
3	С-103	1	2 28	2 28
4	С-129	1	4 95	4 95
5	С-66	1	1 73	1 73
6	П-14чс	2	1.96	3.92
7	М25-2	3	1 05	3 15
			ИТОГО	35.08

СОГЛАСОВАНО

ВЗАМ. ИНВ N

ПОДПИСЬ И ДАТА

ИНВ N ПОДЛ. 1615796

РУК МАСТ	НАДЫСЕВ	
ГЛ ИНЖ М	ЯНКО	
ГИП	ТЕПЛЯКОВА	
ИСПОЛНИЛ	КИРИЕНКО	
ПРОВЕРИЛ	ЖУРАВЛЕВА	
Н КОНТР	АЛФЕРОВ	

РМ-2919-01

1НЦТ18-70

АРМИРОВАНИЕ

СТАДИЯ	ЛИСТ	ЛИСТОВ
Р	42	

М И И Т Э П
МАСТЕРСКАЯ 1

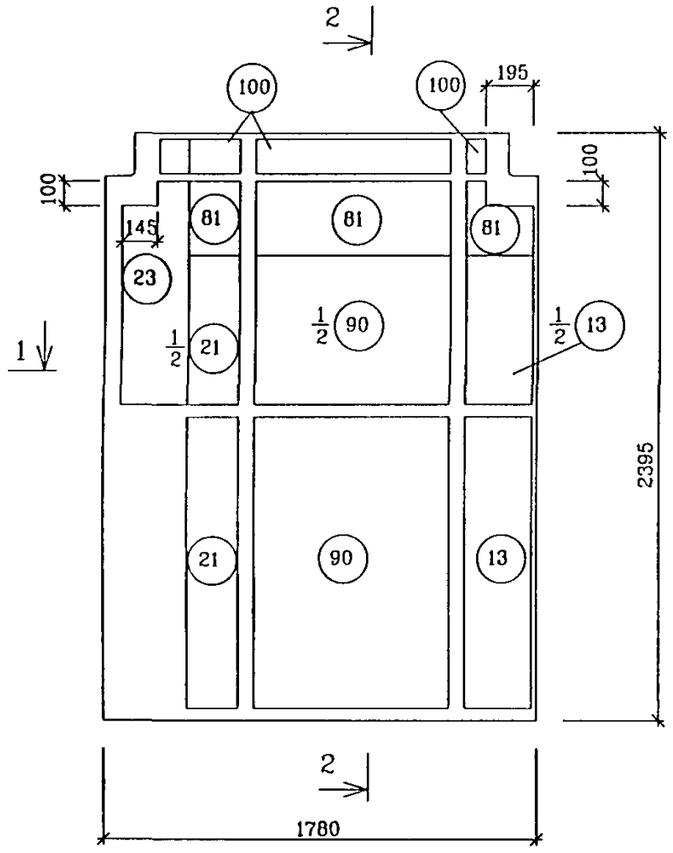

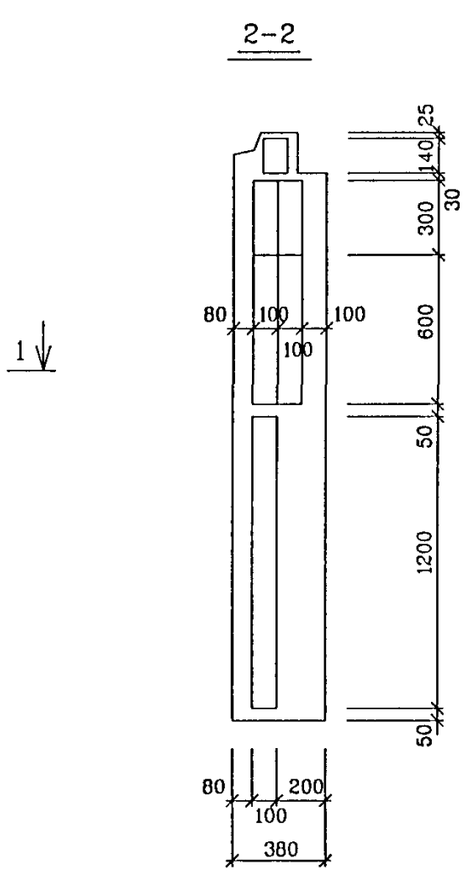

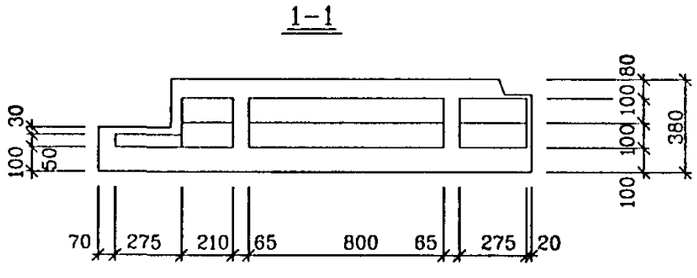

NN ПОЗ	РАЗМЕРЫ ММ			КОЛ ШТ
	ДЛИНА	ШИРИНА	ТОЛЩИНА	
13	1200	275	100	2
23	п м	275	50	1 00
21	1200	210	100	2
81	п м	300	100	2 57
90	1200	800	100	2
100	п м	100	140	1 22

РУК МАСТ	НАДЫСЕВ		
ГЛ ИНЖ М	ЯНКО		
ГИП	ТЕПЛЯКОВА		
ИСПОЛНИЛ	КИРИЕНКО		
ПРОВЕРИЛ	ЖУРАВЛЕВА		
Н КОНТР	АЛФЕРОВ		

РМ-2919-01

1НЦТ18-70

РАСКЛАДКА УТЕПЛИТЕЛЯ

СТАДИЯ	ЛИСТ	ЛИСТОВ
Р	43	

М Н И И Т Э П
МАСТЕРСКАЯ 1

ИНВ N ПОДЛ. 10253796 | ПОДПИСЬ И ДАТА | ВЗАМ ИНВ N

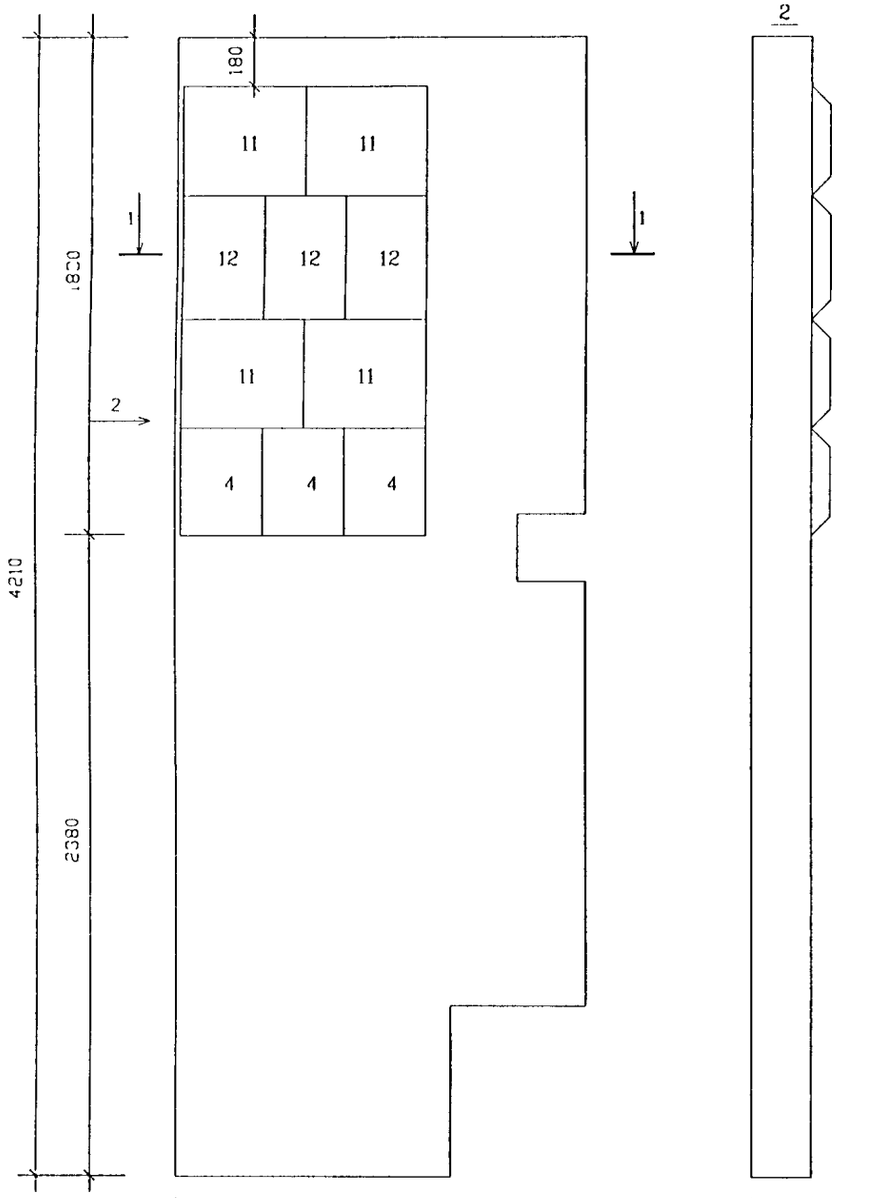

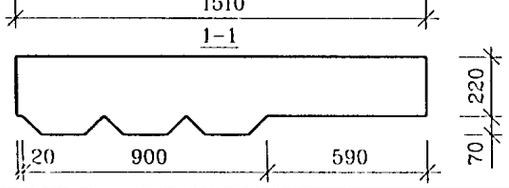

N N ПОЗ	РАЗМЕРЫ / мм /	КОЛИЧЕСТВО / штук /
4	400 x300	3
11	400 x450	4
12	450 x300	3

НАЧМАСТ	НАДЫСЕВ		
ГЛСПЕЦМ	ЯНКО		
Г А П	ЦЫГАНКОВА		
Г И П	МАКЛАКОВА		
ИСПОЛНИЛ	БЕРЕСТНЕВА		
ПРОВЕРИЛ	БЫСТРОВА		

РМ-2919-01

1НЦН 15-70-М1

ОБЩИЙ ВИД

СТАДИЯ	ЛИСТ	ЛИСТОВ
Р	44	

МНИИТЭП
МАСТЕРСКАЯ 1

ИНВ N ПОДЛ | ПОДПИСЬ И ДАТА | ВЗАМЕН ИНВ N

10/5246

ВИД С ВНУТРЕННЕЙ СТОРОНЫ

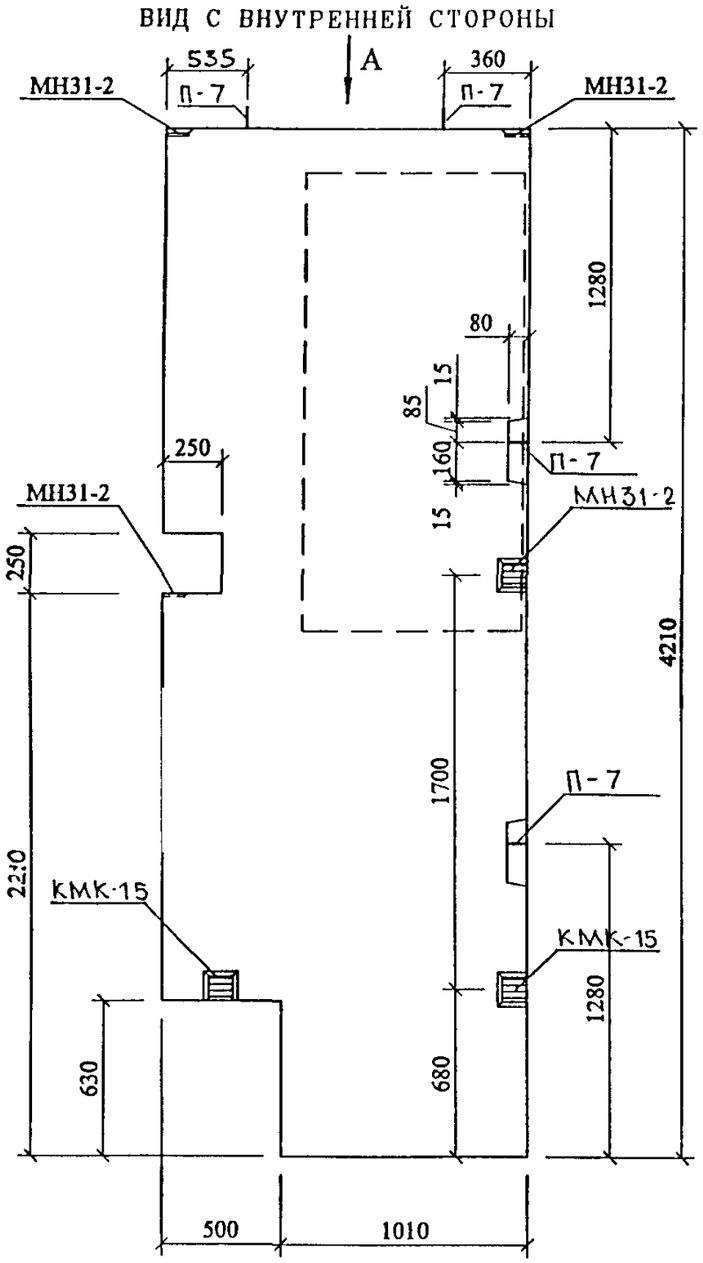

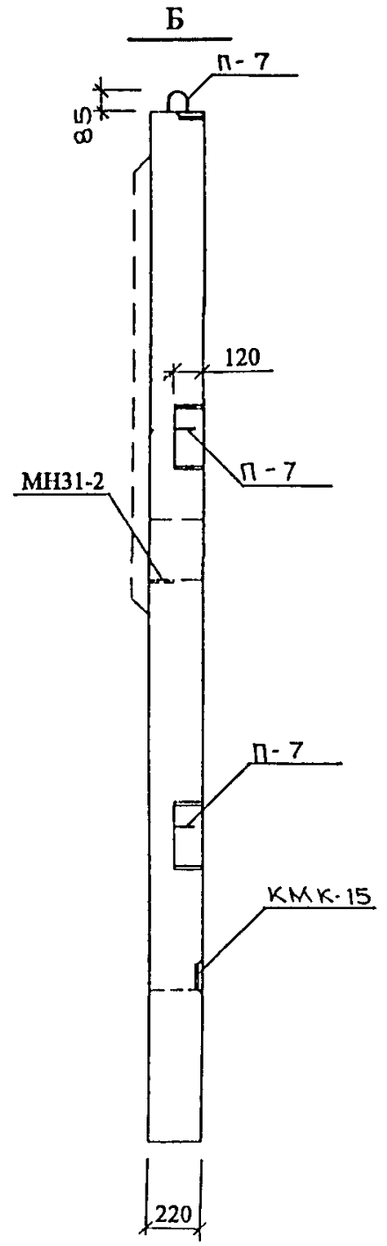

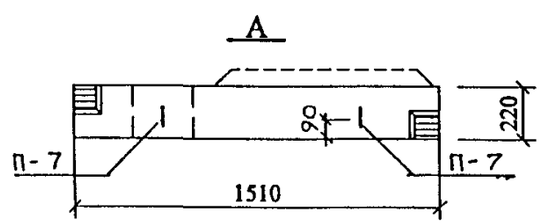

РУК МАСТ	НАДЫСЕВ		
ГЛ ИНЖ М.	ЯНКО		
ГАП	ЦЫГАНКОВА		
ГИП	ТЕПЛЯКОВА		
ИСПОЛНИЛ	ЖУРАВЛЕВА		
ПРОВЕРИЛ	СМАГИНА		
Н КОНТР	МАКЛАКОВА		

РМ-2919-01

1НЦН 15-70-М1
ОБЩИЙ ВИД
ВИД С ВНУТРЕННЕЙ СТОРОНЫ

СТАДИЯ	ЛИСТ	ЛИСТОВ
Р	45	

М Н И И Т Э П
МАСТЕРСКАЯ 1

СОГЛАСОВАНО

ИНВ № ПОДЛ	ПОДПИСЬ И ДАТА	ВЗАМ. ИНВ №
10153/6		

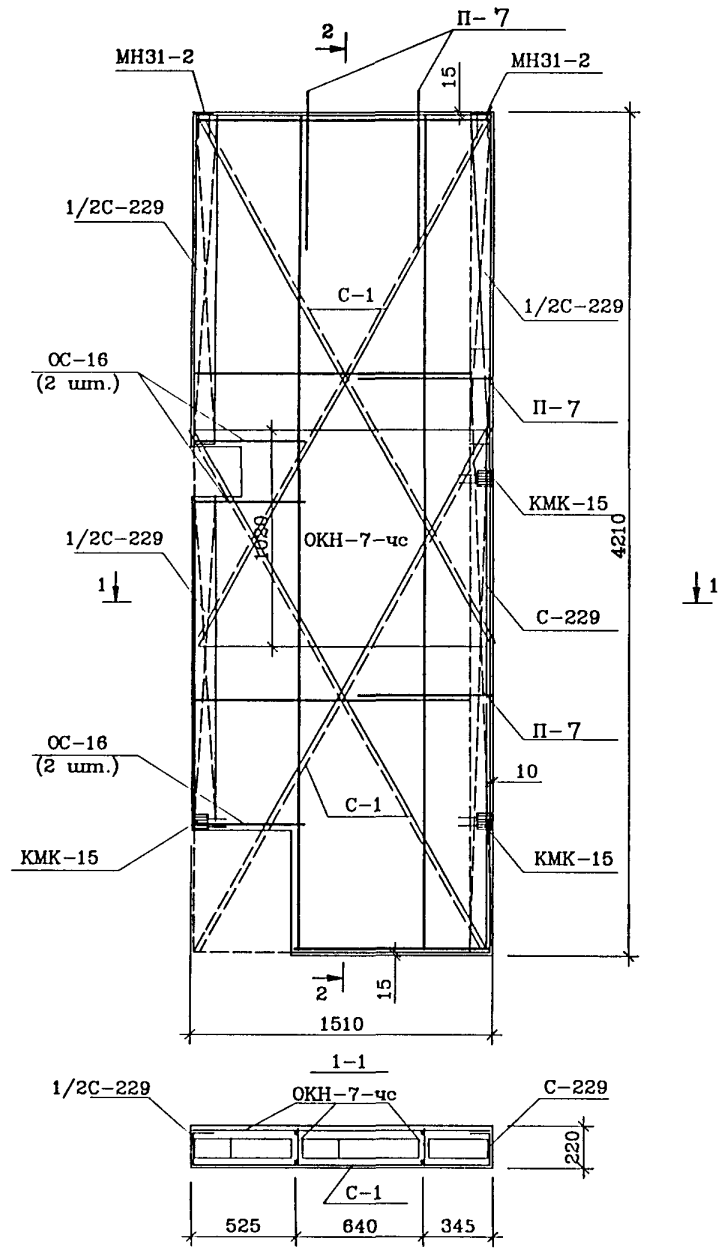

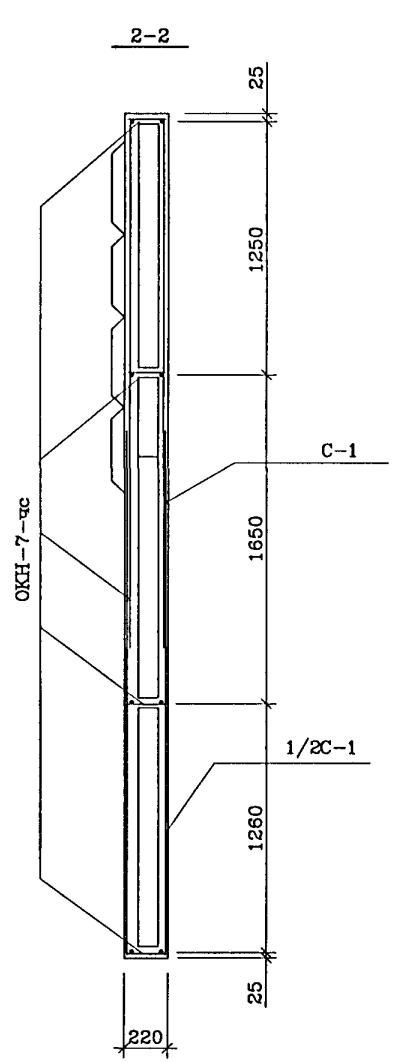

Спецификация стали

NN п/п	Марка детали	Кол. шт.	Масса, кг.	
			Одной детали	Всех деталей
1	ОКН-7-чс	1	39.41	39.41
2	С-1	2	4.87	9.74
3	С-229	2.5	1.31	3.28
4	П-7	4	1.79	7.16
5	МН31-2	3	0.79	2.37
6	КМК-15	3	0.86	2.58
7	ОС-16	6	0.18	0.08
			Итого	64.62

Рук.маст.	Надысев	
Гл.инж.	Янко	
ГИП	Теплякова	
Исполн.	Субботина	
Провер.	Журавлева	
Н.контр.	Алферов	

РМ-2919-01

1НЦН15-70-М1

Армирование

Стадия	Лист	Листов
Р	46	

МНИИТЭП
Мастерская 1

Инв.N подл. | Подпись и дата | Взам. инв.N

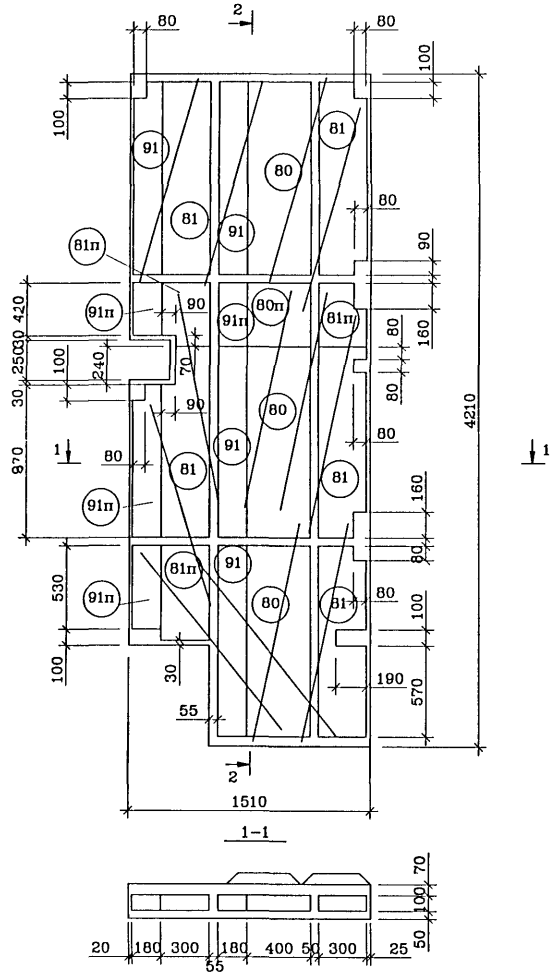

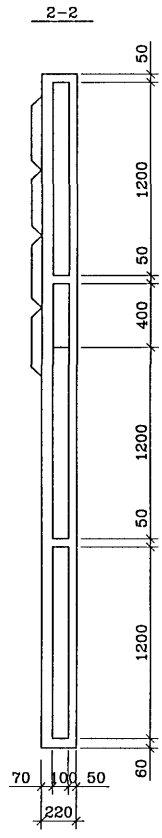

NN поз.	Размеры. мм.			Кол. шт.
	Длина	Ширина	Толщина	
81	1200	300	100	5
81п	п.м.	300	100	1.40
80	1200	400	100	3
80п	п.м.	400	100	0.40
91	1200	180	100	4
91п	п.м.	180	100	2.29

ОС-20 9шт.
ОС-21 4шт.

Рук.маст.	Надысев	
Гл.инж.	Янко	
ГИП	Теплякова	
Исполн.	Субботина	
Провер.	Журавлева	
Н.контр.	Алферов	

РМ-2919-01

1НЦН15-70-М1

Раскладка утеплителя

Стадия	Лист	Листов
Р	47	

МНИИТЭП
Мастерская 1

Инв.N подл. | Подпись и дата | Взам. инв.N
10157496

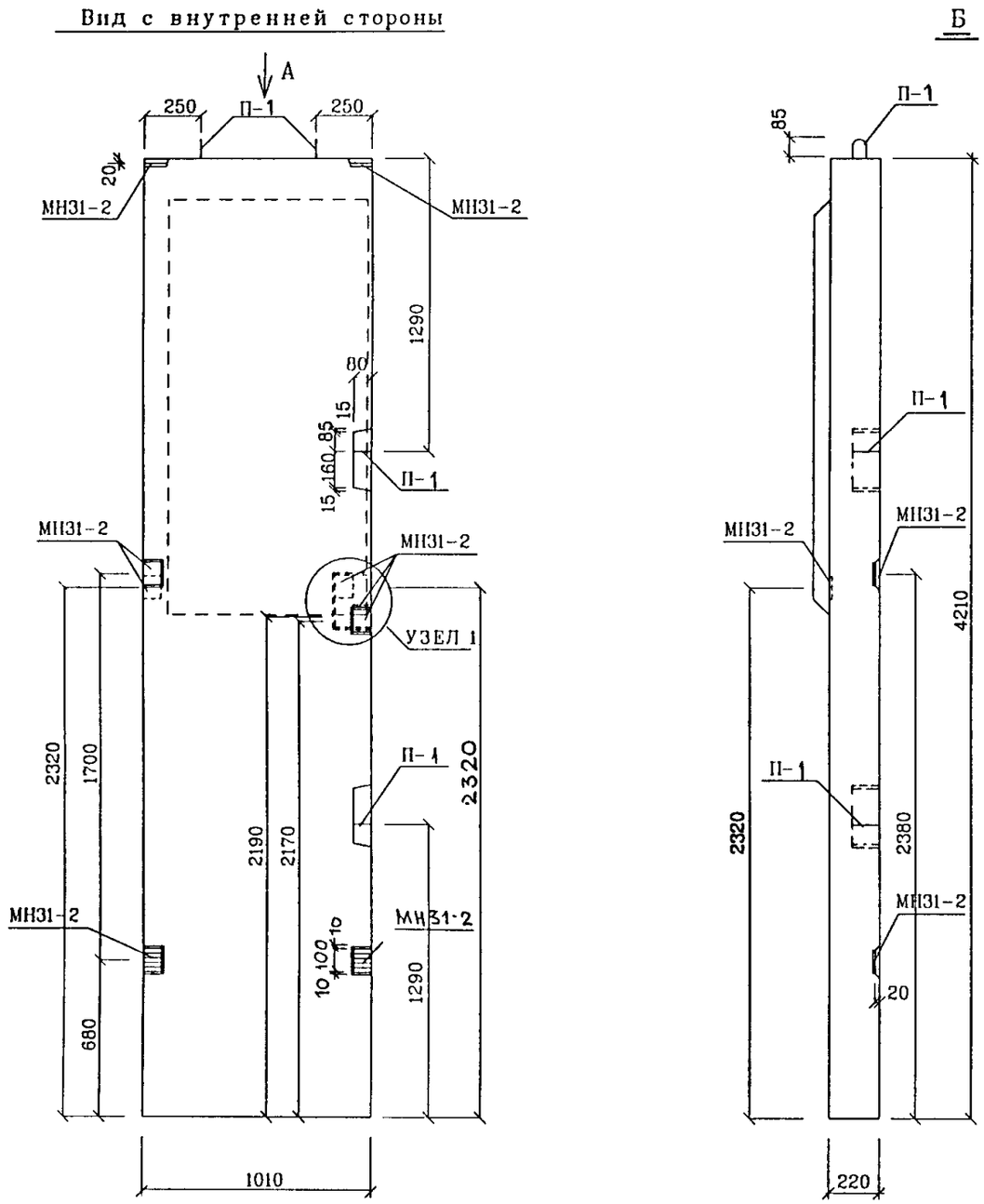

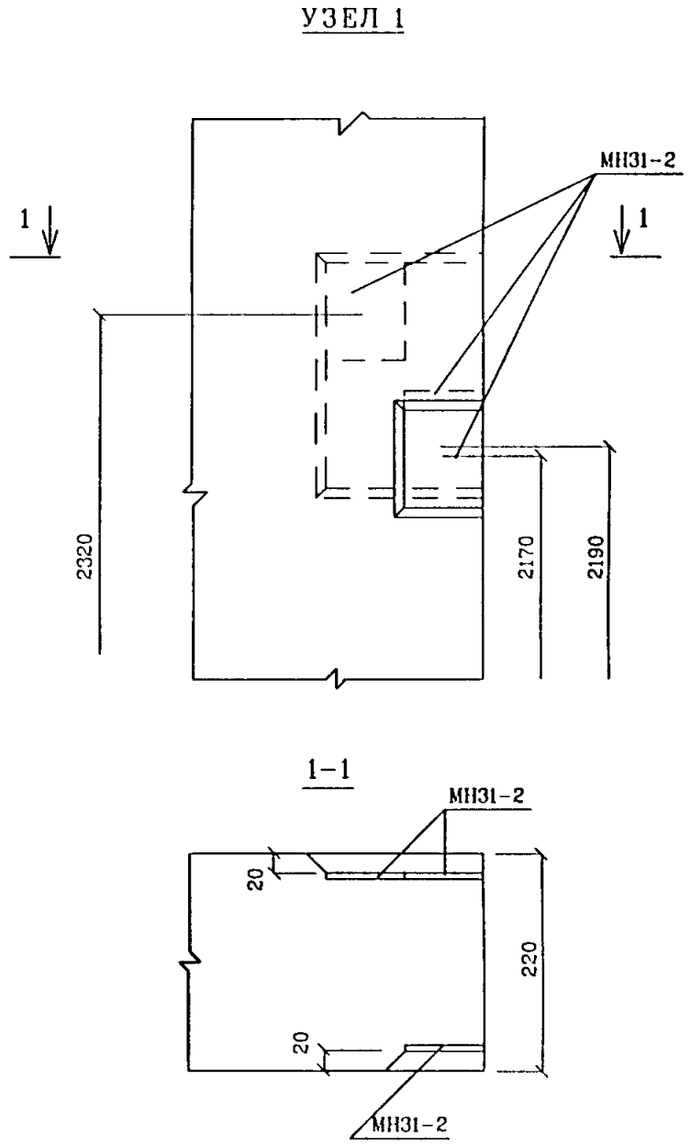

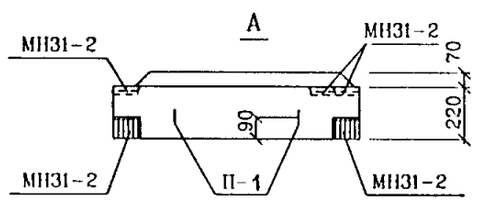

ДАННАЯ ПАНЕЛЬ 1НЦН10-84-М1 ЗЕРКАЛЬНА ПАНЕЛИ 1НЦН10-83-М1.
ВИД С НАРУЖНОЙ СТОРОНЫ, АРМИРОВАНИЕ И РАСКЛАДКУ УТЕПЛИТЕЛЯ
СМ. ПАНЕЛЬ 1НЦН10-83 АЛЬБОМ 1РС17-23 ДОПОЛНЕНИЕ 1

РУК.МАСТ	НАДЫСЕВ		
ГЛ.ИНЖ.М.	ЯНКО		
ГАП	ЦЫГАНКОВА		
ГИП	ТЕПЛЯКОВА		
ИСПОЛНИЛ	ЖУРАВЛЕВА		
ПРОВЕРИЛ	СМАГИНА		
Н.КОНТР	МАКЛАКОВА		

РМ-2919-01

1НЦН10-84-М1

ОБЩИЙ ВИД
ВИД С ВНУТРЕННЕЙ СТОРОНЫ

СТАДИЯ	ЛИСТ	ЛИСТОВ
Р	48	

МНИИТЭП
МАСТЕРСКАЯ 1

СОГЛАСОВАНО

ИНВ N ПОДЛ | ПОДПИСЬ И ДАТА | ВЗАМ. ИНВ. N

10157926

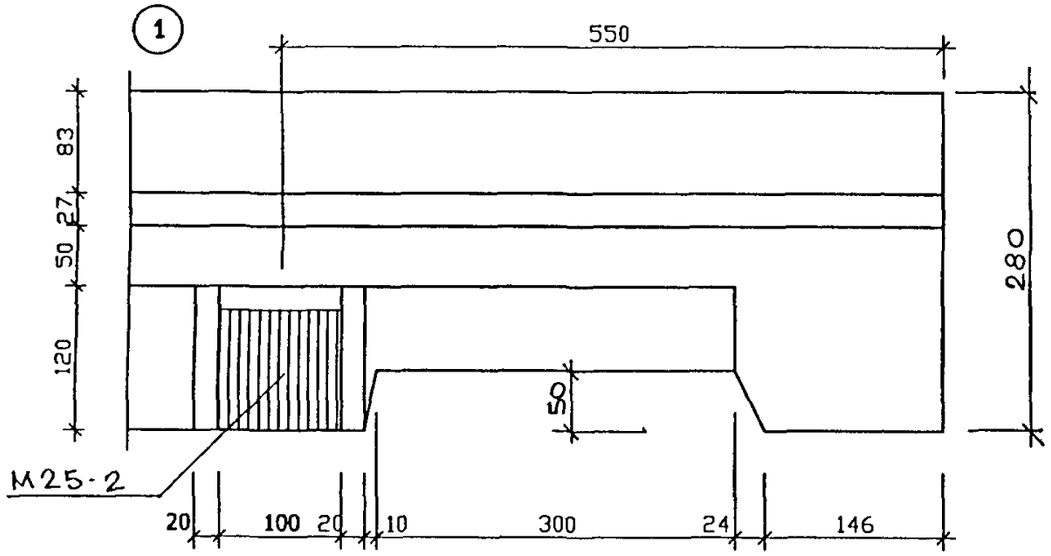

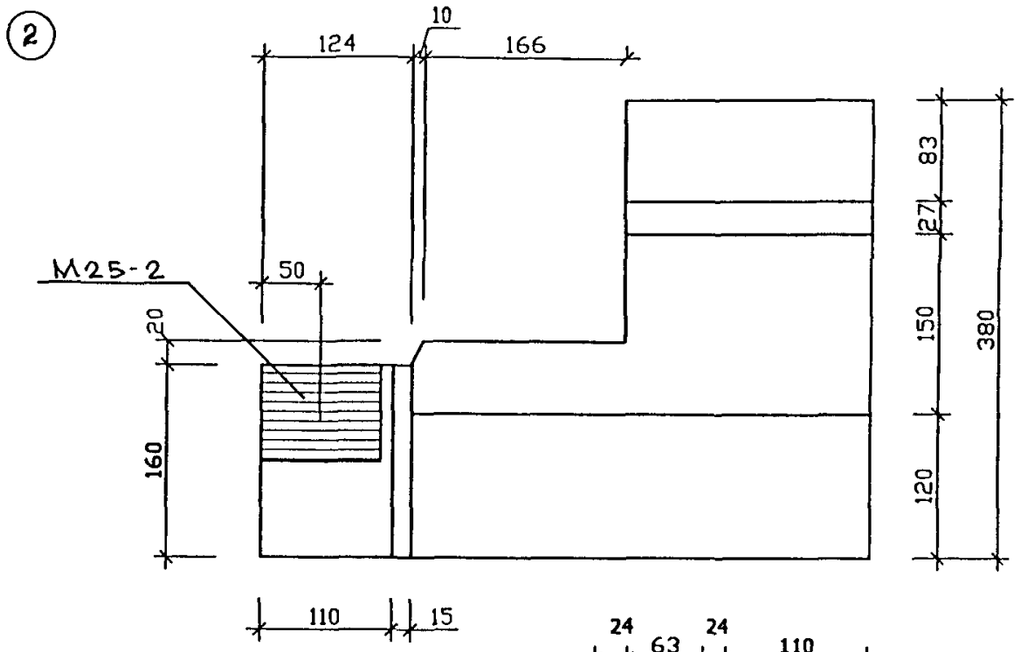

РУК.МАСТ	НАДЫСЕВ		
ГЛ.ИНЖ.М	ЯНКО		
ГАП	ЦЫГАНКОВА		
ГИП	ТЕПЛЯКОВА		
ИСПОЛНИЛ	ЖУРАВЛЕВА		
ПРОВЕРИЛ	СМАГИНА		
Н.КОНТР	МАКЛАКОВА		

РМ-2919-01

УЗЛА ГАБАРИТНЫЕ

1 2 3

СТАДИЯ	ЛИСТ	ЛИСТОВ
Р	19	

МНИИТЭП
МАСТЕРСКАЯ 1

СОГЛАСОВАНО

ИНВ.№ ПОДЛ. | ПОДПИСЬ И ДАТА | ИНВ.№ ДУБЛ.

1015494

Профиль 1

Профиль 1А

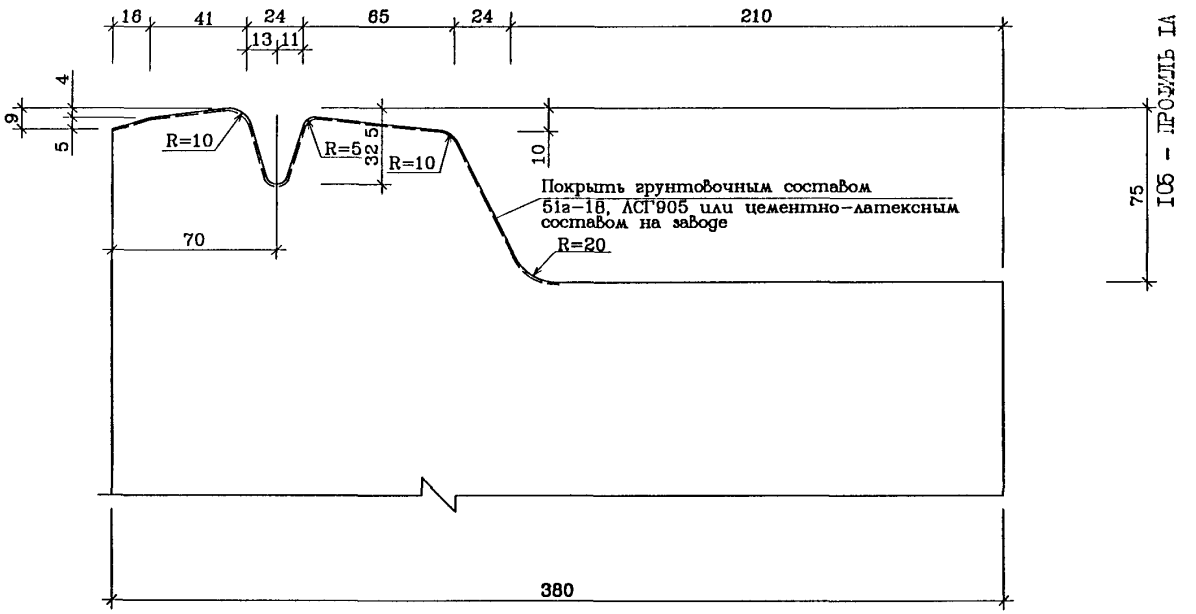

Рук.маст.	Надысев		
Гл.инж.	Янко		
ГАП	Цыганкова		
ГИП	Теплякова		
Испoлн.	Субботина		
Провер.	Журавлева		
Н.контр.	Маклакова		

РМ-2919-01

Профиль 1, 1А

Стадия	Лист	Листов
Р	2 у	

МНИИТЭП

Мастерская 1

Инв N подл. | Подпись и дата | Взам. инв N

Профиль 2

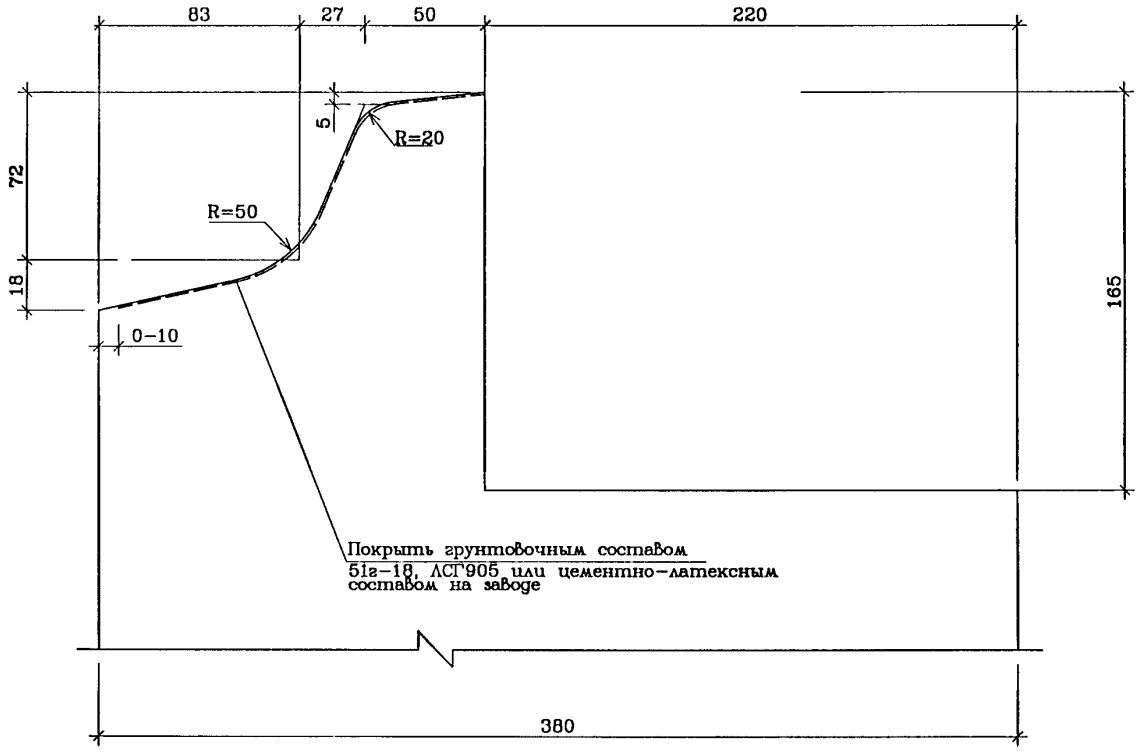

Рук.маст.	Надысев		
Гл.инж.	Янко		
ГАП	Цыганкова		
ГИП	Теплякова		
Исполн.	Субботина		
Провер.	Журавлева		
Н.контр.	Маклакова		

РМ-2919-01

Профиль 2

Стадия	Лист	Листов
Р	3у	

МНИИТЭП
Мастерская 1

Инв.N подл. | Подпись и дата | Взам. инв.N

Профиль 3

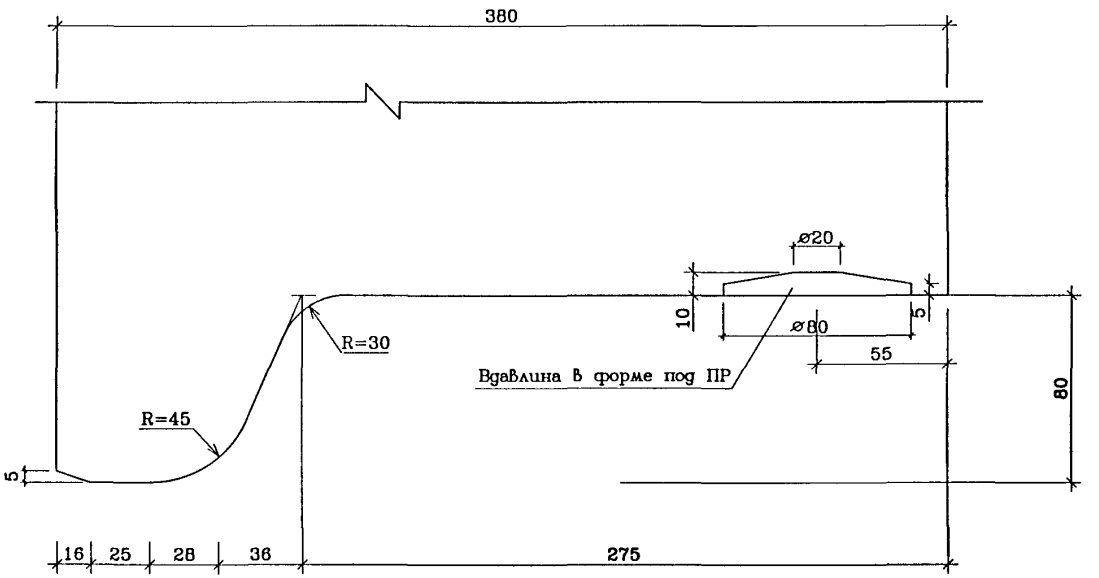

Рук.маст.	Надысев		
Гл.инж.	Янко		
ГАП	Цыганкова		
ГИП	Теплякова		
Исполн.	Субботина		
Провер.	Журавлева		
Н.контр.	Маклакова		

РМ-2919-01

Профиль 3

Стадия	Лист	Листов
Р	4у	

МНИИТЭП
Мастерская 1

Инв.N подл. | Подпись и дата | Взам. инв.N

Профиль 4

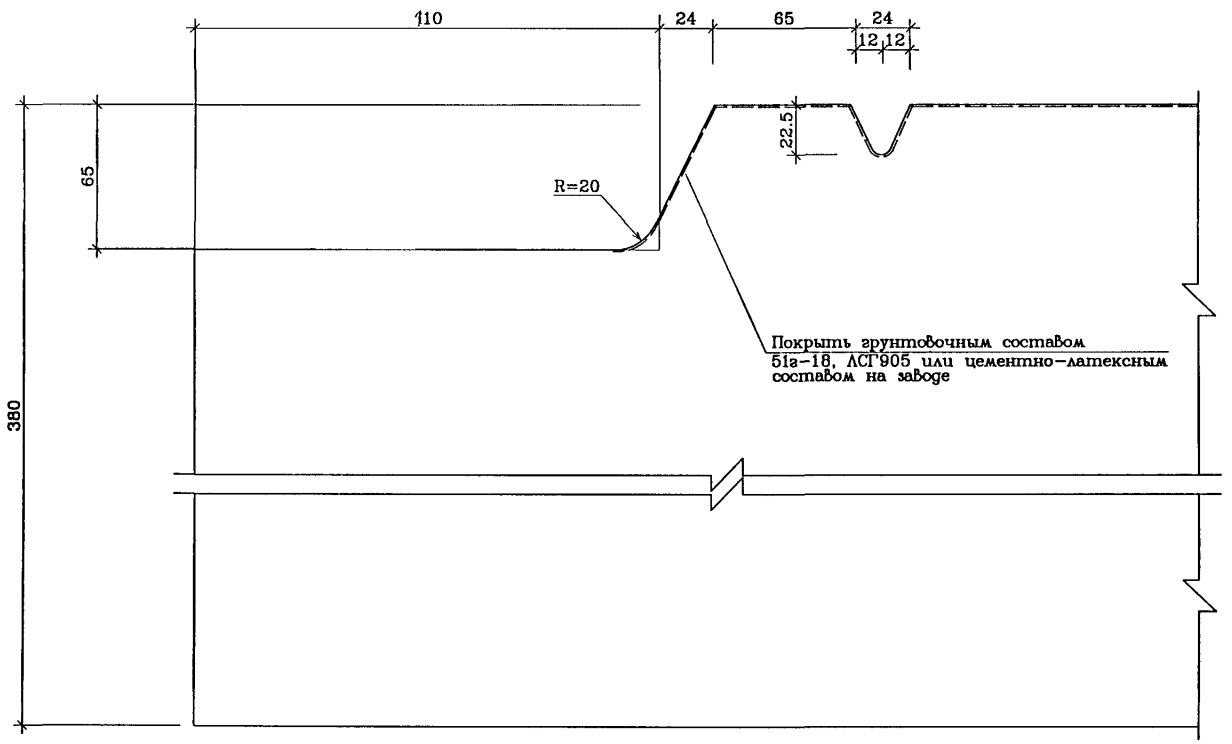

Рук.маст.	Надысев		
Гл.инж.	Янко		
ГАП	Цыганкова		
ГИП	Теплякова		
Исполн.	Субботина		
Провер.	Журавлева		
Н.контр.	Маклакова		

РМ-2919-01

Профиль 4

Стадия	Лист	Листов
Р	5у	

МНИИТЭП
Мастерская 1

Инв.N подл. | Подпись и дата | Взам. инв.N

Профиль 6

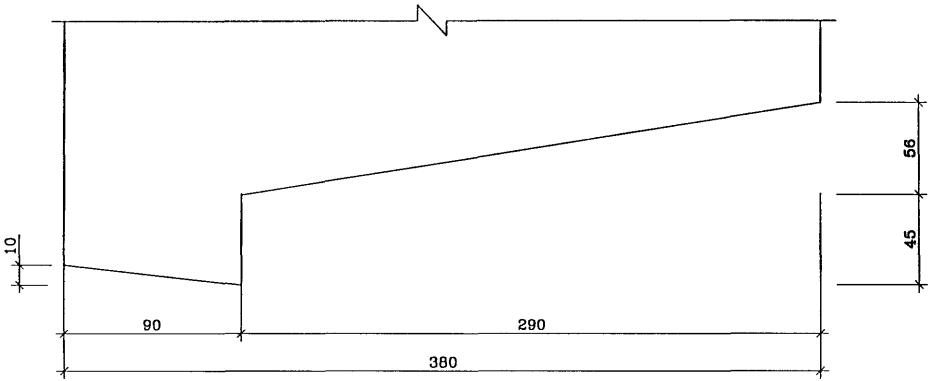

Профиль 7

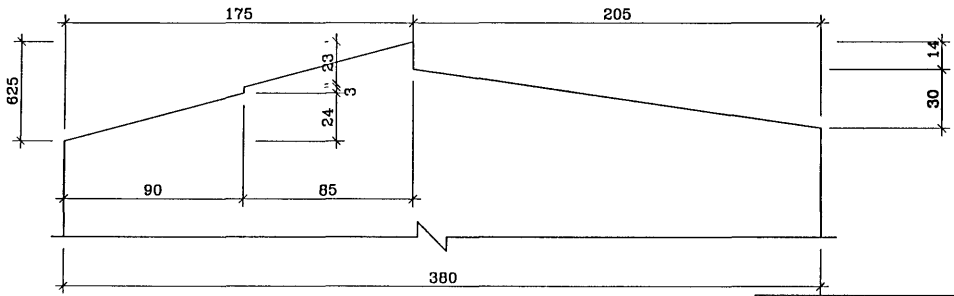

Схема проема

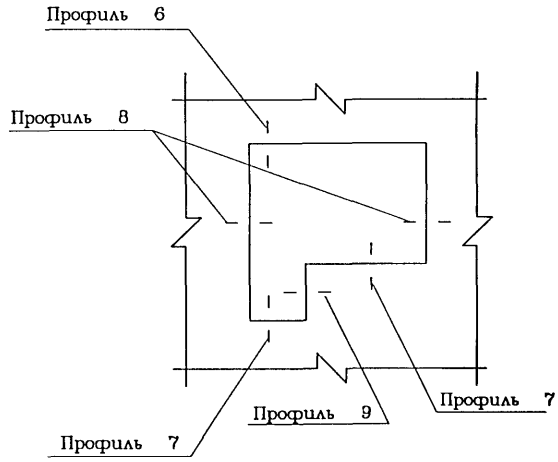

Рук.маст.	Надысев	
Гл.инж.	Янко	
ГАП	Цыганкова	
ГИП	Теплякова	
Исполн.	Субботина	
Провер.	Журавлева	
Н.контр.	Маклакова	

РМ-2919-01

Профиль 6, 7

Стадия	Лист	Листов
Р	6у	

МНИИТЭП
Мастерская 1

Инв.N подл. | Подпись и дата | Взам. инв.N
10/3737

Профиль 8

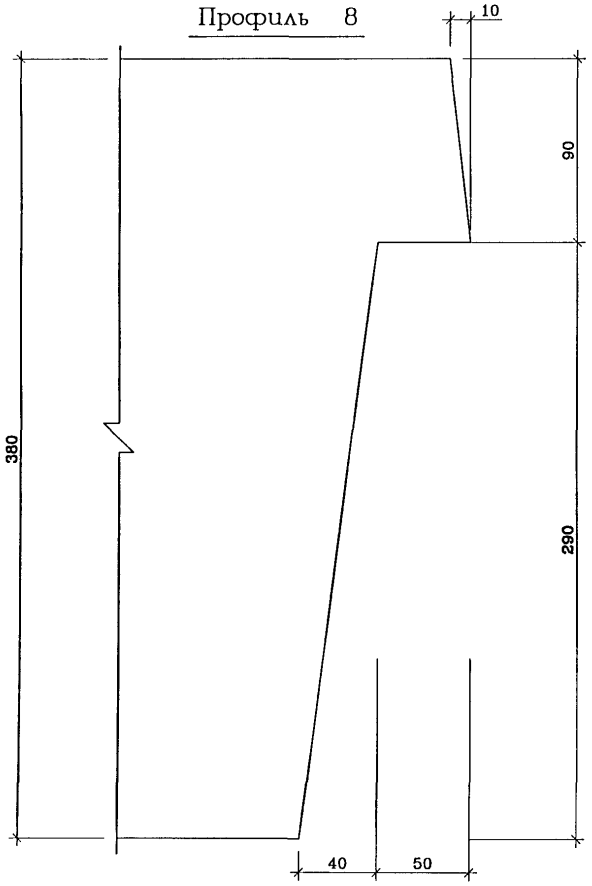

Профиль 9

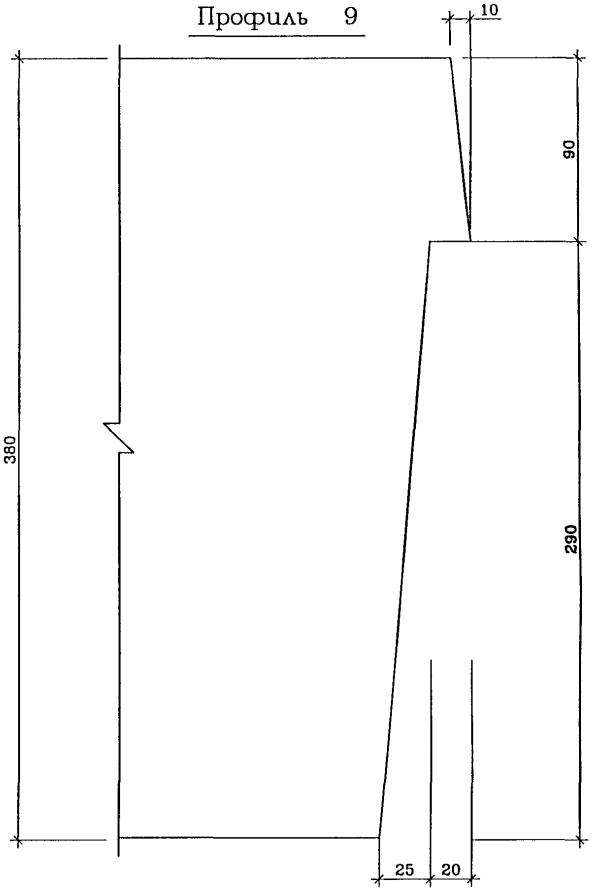

Рук.маст.	Надысев		
Гл.инж.	Янко		
ГАП	Цыганкова		
ГИП	Теплякова		
Исполн.	Субботина		
Провер.	Журавлева		
Н.контр.	Маклакова		

РМ-2919-01

Профиль 8, 9

Стадия	Лист	Листов
Р	7у	

МНИИТЭП
Мастерская 1

Инв.N подл. | Подпись и дата | Взам. инв.N

1 а

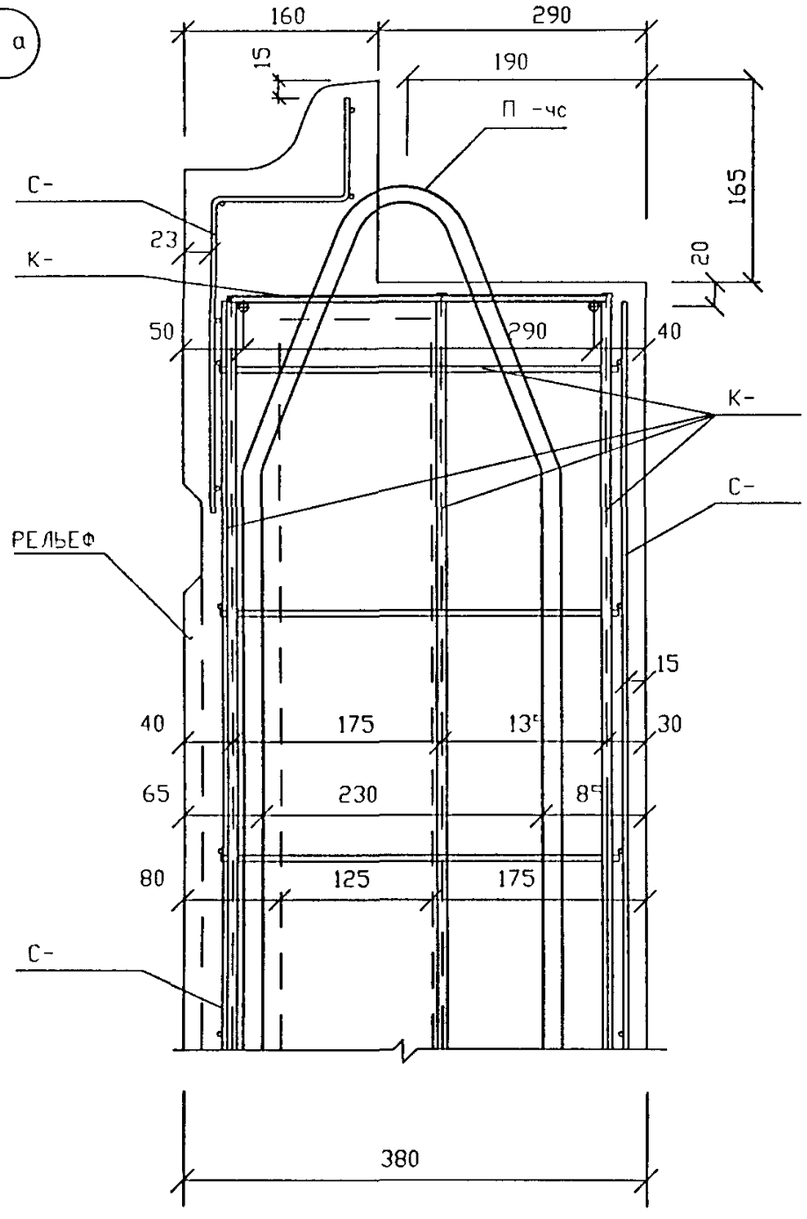

2 а

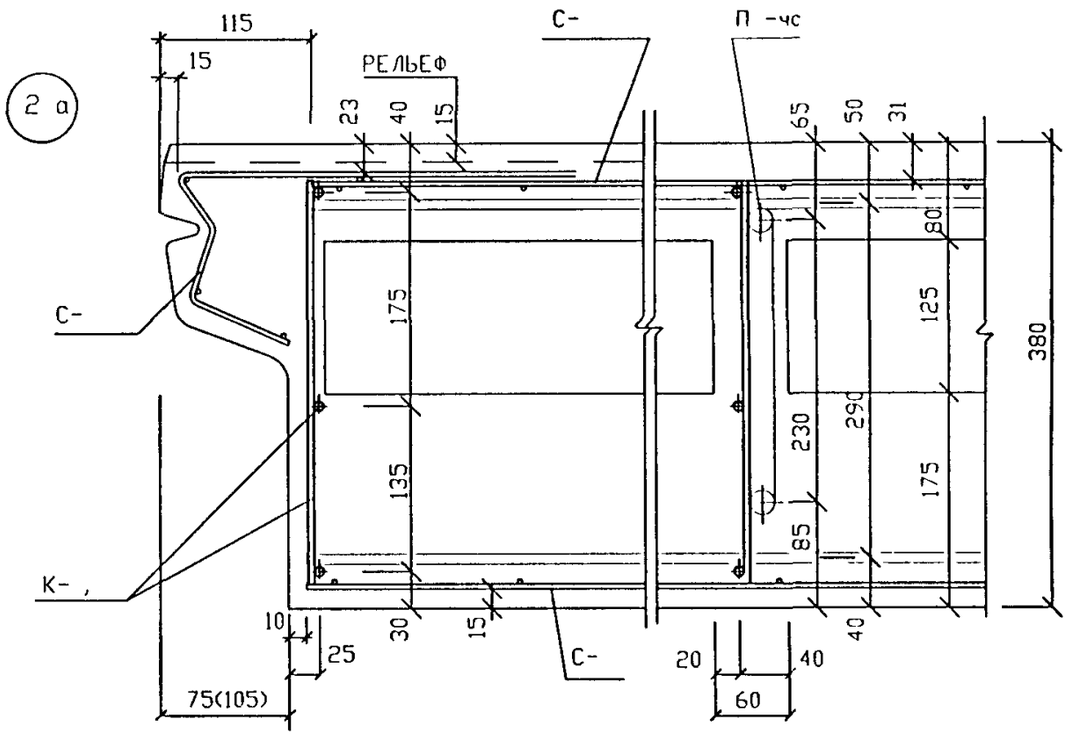

РУК МАСТ	НАДЫСЕВ		
ГЛ ИНЖ М	ЯНКО		
ГИП	ТЕПЛЯКОВА		
ИСПОЛНИЛ	ТЕРЕНТЬЕВА		
ПРОВЕРИЛ	ЖУРАВЛЕВА		
Н КОНТР	АЛФЕРОВ		

РМ-2919-01

1 а 2 а

УЗЛЫ АРМАТУРНЫЕ

СТАДИЯ	ЛИСТ	ЛИСТОВ
Р	1уа	

М Н И И Т Э П
МАСТЕРСКАЯ 1

СОГЛАСОВАНО

ИНВ N ПОДЛ | ПОДПИСЬ И ДАТА

10157981

ОКН-1лев.-чс

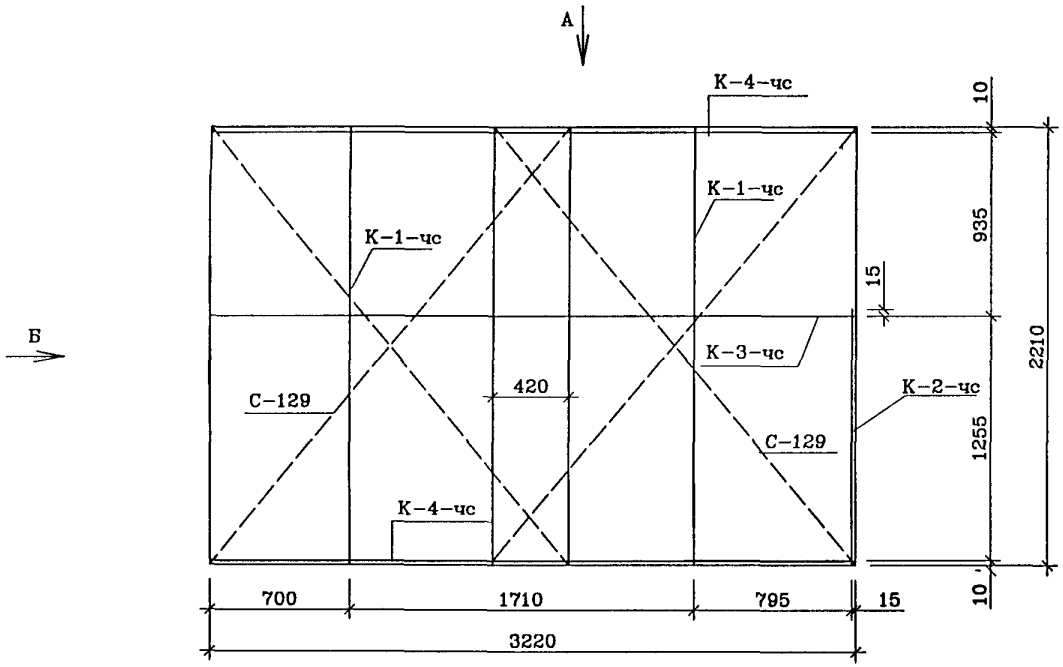

Вид "Б"

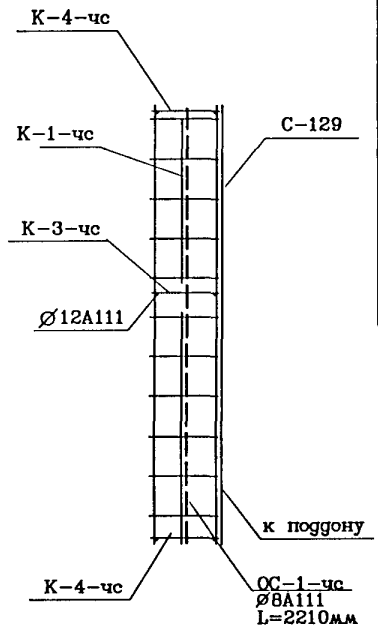

NN п/п	Марка детали	Кол. шт.	Масса, кг. Одной детали	Масса, кг. Всех деталей
1	С-129	2	4.95	9.90
2	К-1-чс	2	2.45	4.90
3	К-2-чс	1	1.39	1.39
4	К-3-чс	1	5.89	5.89
5	К-4-чс	2	5.35	10.70
6	ОС-1-чс	2	0.87	1.74
			Итого	34.52

Вид "А"

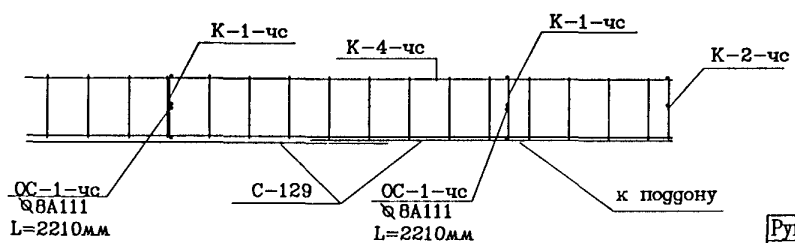

ОС-1-чс привязать к среднему стержню К-1-чс после сборки вертикальных и горизонтальных стержней

Рук.маст.	Надысев		
Гл.инж.	Янко		
ГИП	Теплякова		
Исполн.	Субботина		
Провер.	Журавлева		
Н.контр.	Алферов		

РМ-2919-01

ОКН-1лев.-чс
Объемный каркас

Стадия	Лист	Листов
Р	1А	

МНИИТЭП
Мастерская 1

Инв.N подл. 1015799 | Подпись и дата | Взам. инв.N

ОКН-1пр.-чс

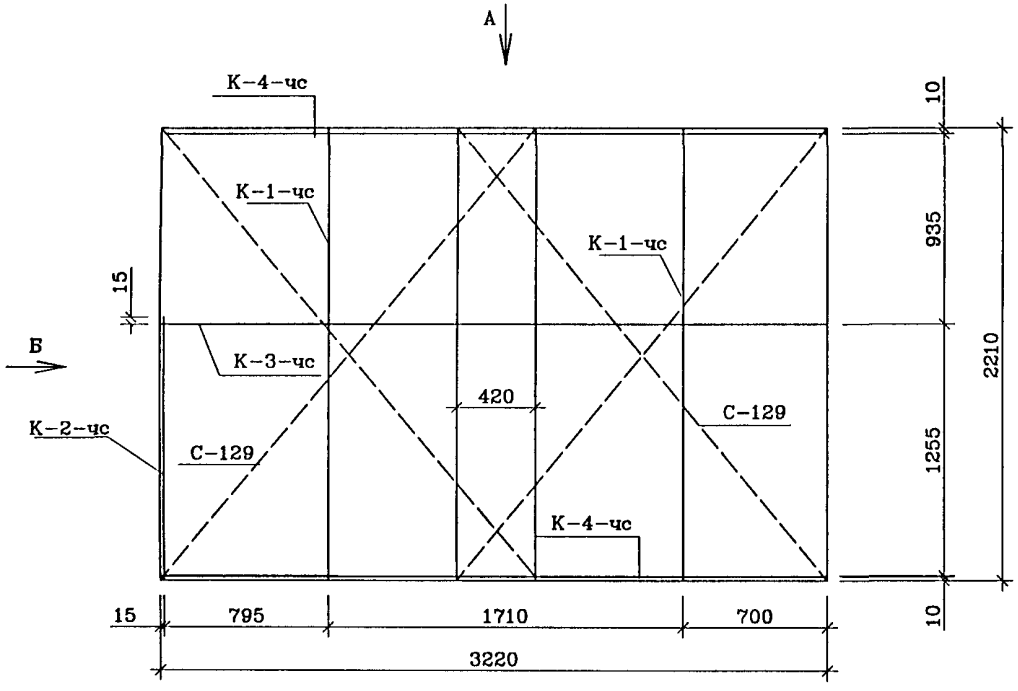

Вид "Б"

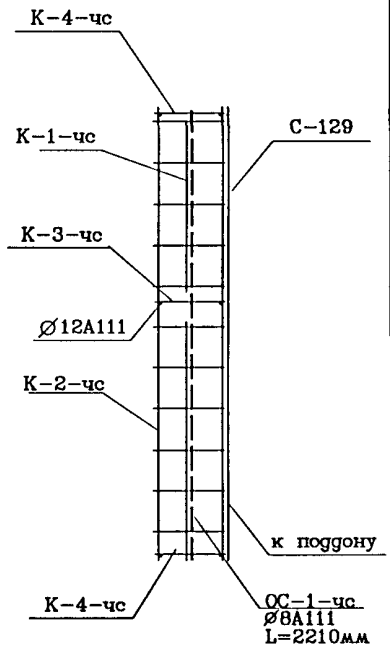

Вид "А"

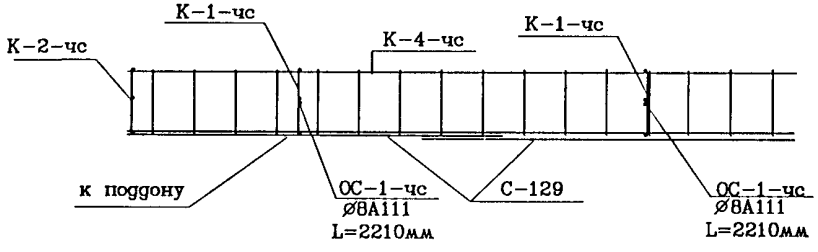

NN п/п	Марка детали	Кол. шт	Масса, кг.	
			Одной детали	Всех деталей
1	С-129	2	4.95	9.90
2	К-1-чс	2	2.45	4.90
3	К-2-чс	1	1 39	1.39
4	К-3-чс	1	5 89	5.89
5	К-4-чс	2	5.35	10.70
6	ОС-1-чс	2	0.87	1.74
			Итого	34.52

ОС-1-чс привязать к среднему стержню К-1-чс после сборки вертикальных и горизонтальных стержней

Рук.маст.	Надысев		
Гл.инж.	Янко		
ГИП	Теплякова		
Исполн.	Субботина		
Провер.	Журавлева		
Н.контр.	Алферов		

РМ-2919-01

ОКН-1пр.-чс
Объемный каркас

Стадия	Лист	Листов
Р	2А	

МНИИТЭП
Мастерская 1

Инв N подл. | Подпись и дата | Взам. инв N

ОКН-2.-чс

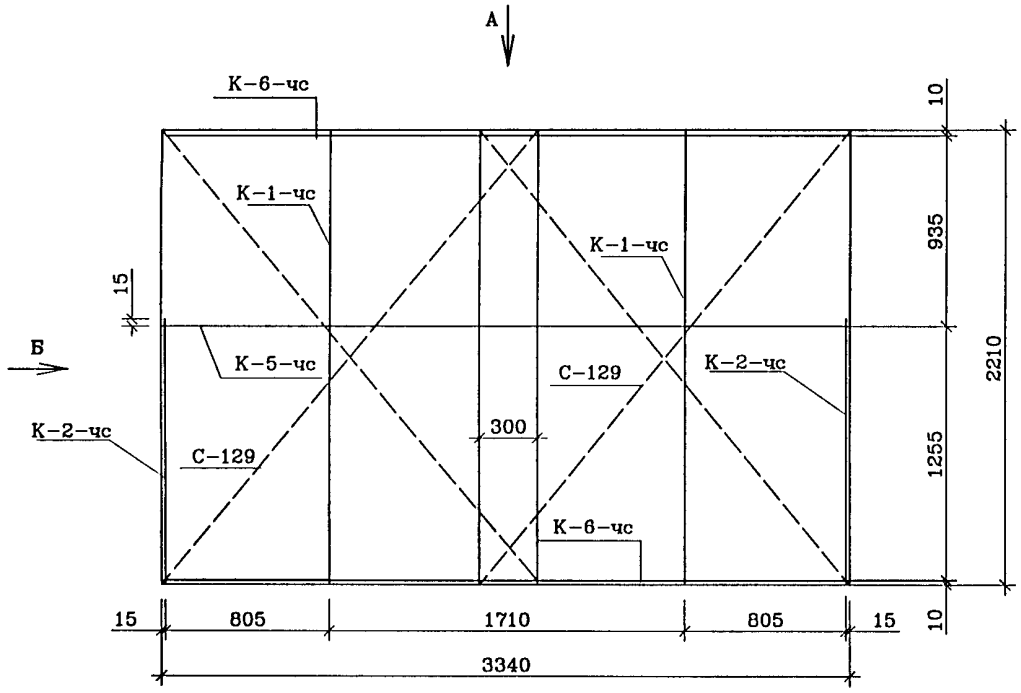

Вид "Б"

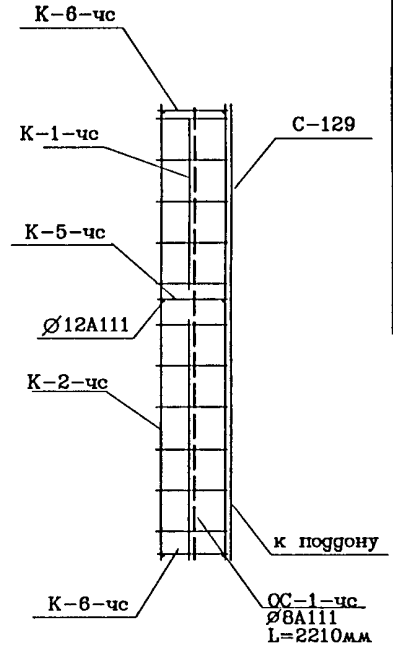

NN п/п	Марка детали	Кол. шт.	Масса, кг.	
			Одной детали	Всех деталей
1	С-129	2	4.95	9.90
2	К-1-чс	2	2.45	4.90
3	К-2-чс	1	1.39	1.39
4	К-5-чс	1	5.05	5.05
5	К-6-чс	2	3.40	6.80
6	ОС-1-чс	2	0.87	1.74
			Итого	29.78

Вид "А"

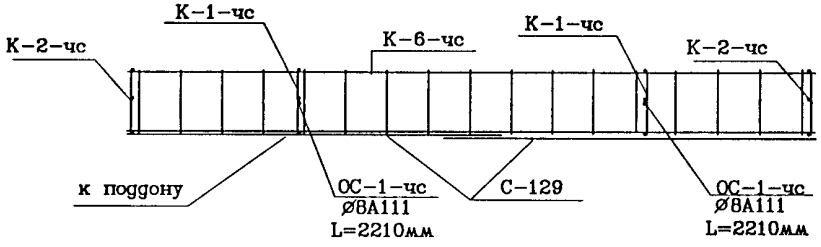

ОС-1-чс привязать к среднему стержню К-1-чс после сборки вертикальных и горизонтальных стержней

Рук.маст.	Надысев		РМ-2919-01
Гл.инж.	Янко		
ГИП	Теплякова		
Исполн.	Субботина		ОКН-2-чс Объемный каркас
Провер.	Журавлева		
Н.контр.	Алферов		

Стадия	Лист	Листов
Р	3А	

МНИИТЭП
Мастерская 1

Инв.N подл. | Подпись и дата | Взам. инв.N
10157-99

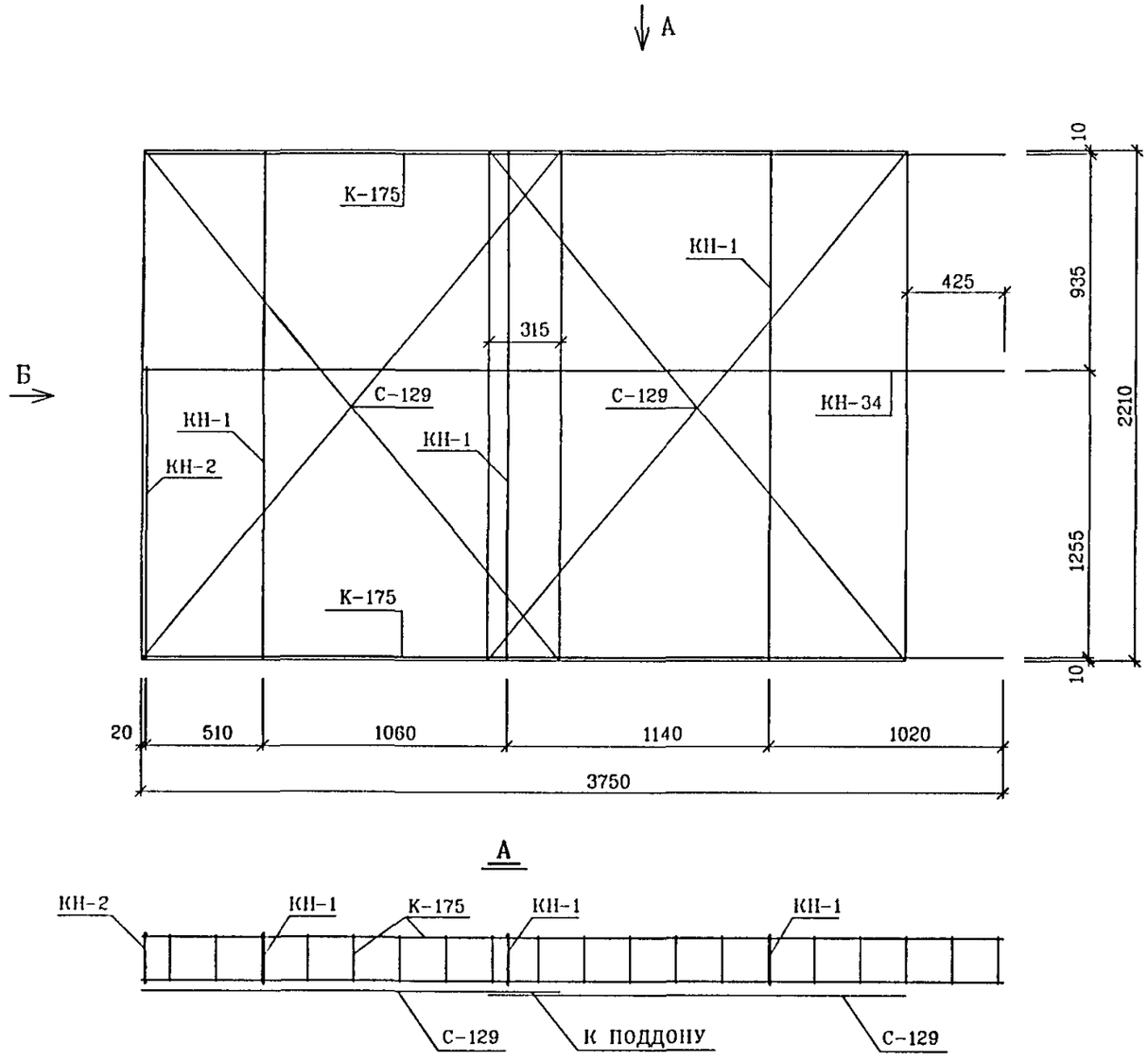

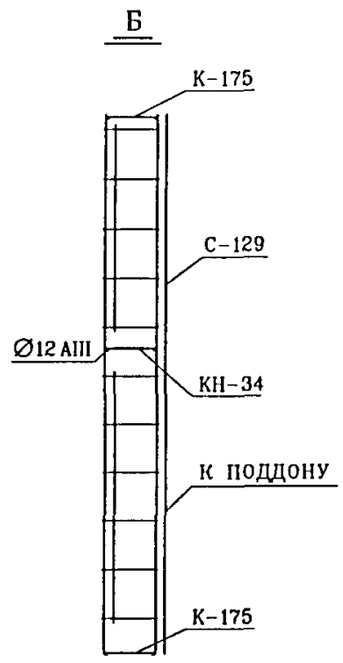

СПЕЦИФИКАЦИЯ СТАЛИ				
NN П/П	МАРКА ДЕТАЛИ	КОЛ ШТ	МАССА КГ	
			ОДНОЙ ДЕТАЛИ	ВСЕХ ДЕТАЛЕЙ
1	КН-1	3	2 29	6 87
2	КН-2	1	1 31	1 31
3	К-175	2	3 53	7 06
4	С-129	2	4 95	9 90
5	КН-34	1	5 38	5 38
			ИТОГО	30 52

СОГЛАСОВАНО

ИНВ N ПОДЛ	ПОДПИСЬ И ДАТА	ВЗАМ. ИНВ N
10157-2919		

РУК МАСТ	НАДЫСЕВ		
ГЛ ИНЖ М.	ЯНКО		
ГИП	ТЕПЛЯКОВА		
ИСПОЛНИЛ	КИРИЕНКО		
ПРОВЕРИЛ	ЖУРАВЛЕВА		
Н КОНТР.	АЛФЕРОВ		

РМ-2919-01

ОКН-3АЕБ-ЧС
ОБЪЕМНЫЙ КАРКАС

СТАДИЯ	ЛИСТ	ЛИСТОВ
Р	4А	

М Н И И Т Э П
МАСТЕРСКАЯ 1

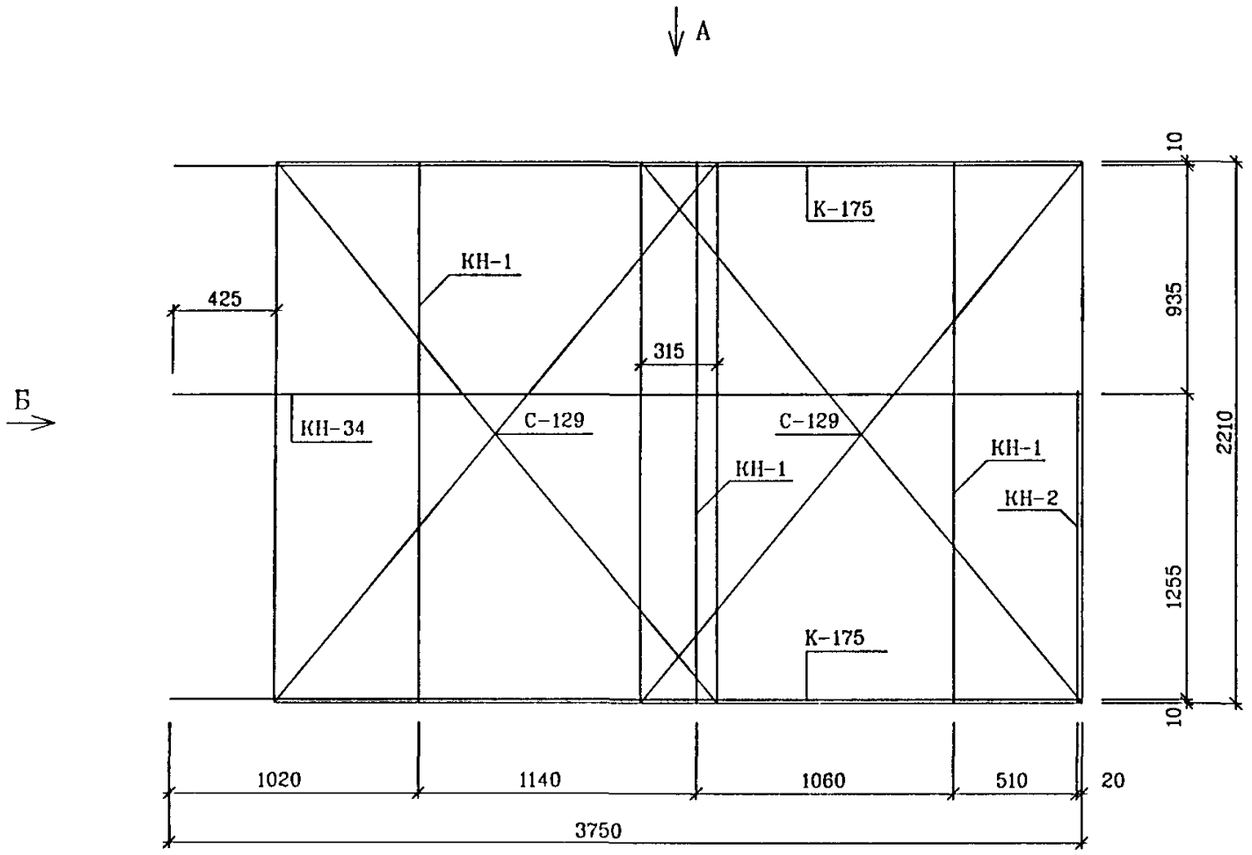

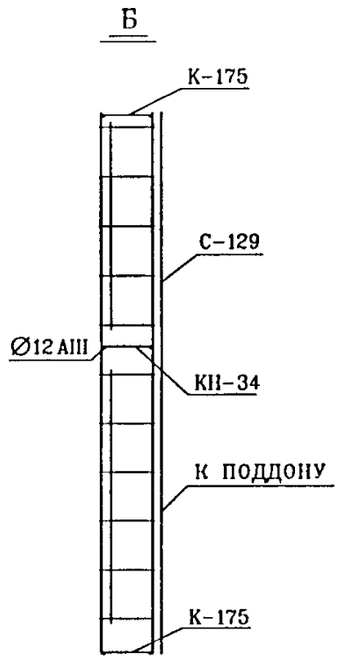

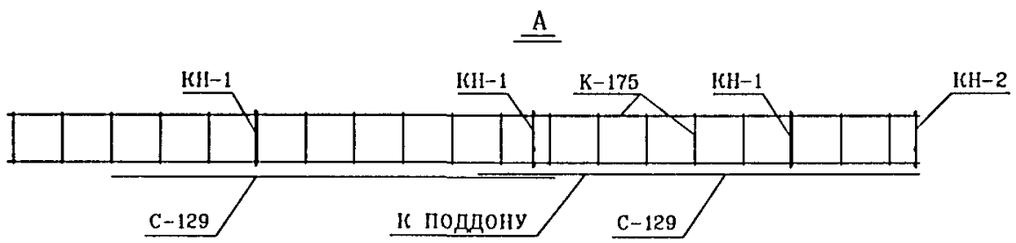

СПЕЦИФИКАЦИЯ СТАЛИ				
NN П/П	МАРКА ДЕТАЛИ	КОЛ ШТ	МАССА КГ	
			ОДНОЙ ДЕТАЛИ	ВСЕХ ДЕТАЛЕЙ
1	КН-1	3	2 29	6 87
2	КН-2	1	1 31	1 31
3	К-175	2	3 53	7 06
4	С-129	2	4 95	9 90
5	КН-34	1	5 38	5 38
		ИТОГО		30 52

СОГЛАСОВАНО

ИНВ N ПОДЛ	ПОДПИСЬ И ДАТА	ВЗАМ. ИНВ N
10137-50		

РУК МАСТ	НАДЫСЕВ	
ГЛ ИНЖ М.	ЯНКО	
ГИП	ТЕПЛЯКОВА	
ИСПОЛНИЛ	КИРИЕНКО	
ПРОВЕРИЛ	ЖУРАВЛЕВА	
Н КОНТР	АЛФЕРОВ	

РМ-2919-01

ОКН-3пр-чс

ОБЪЕМНЫЙ КАРКАС

СТАДИЯ	ЛИСТ	ЛИСТОВ
Р	5А	

М Н П И Т Э П
МАСТЕРСКАЯ 1

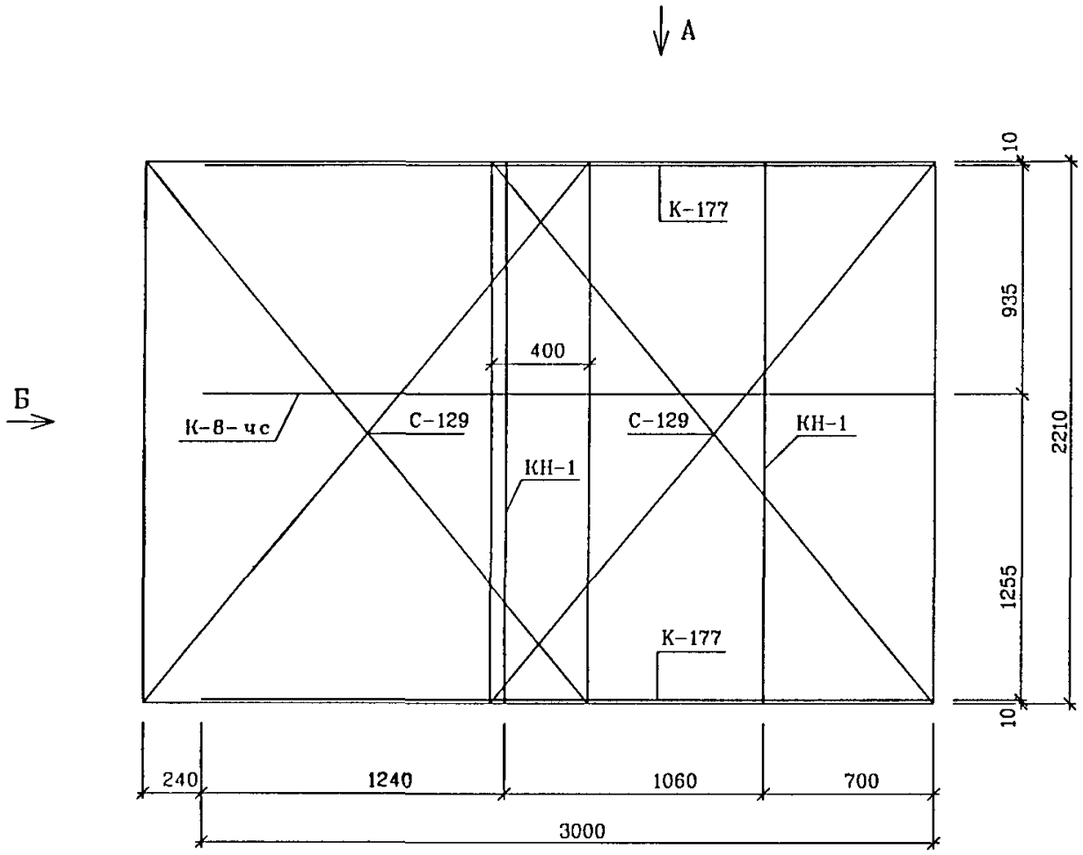

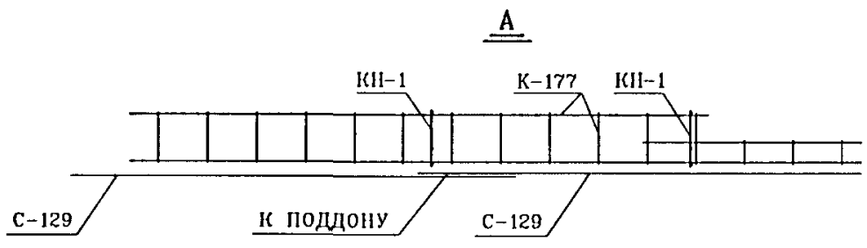

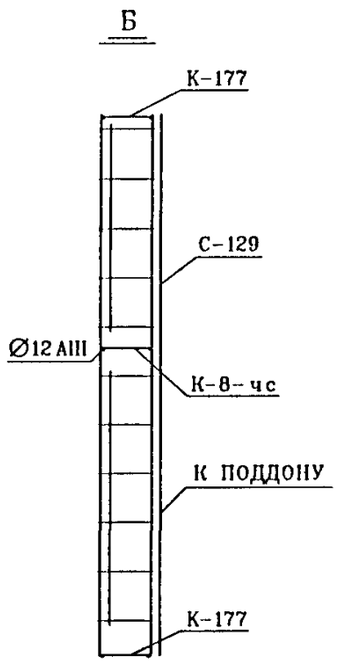

СПЕЦИФИКАЦИЯ СТАЛИ				
NN П/П	МАРКА ДЕТАЛИ	КОЛ ШТ	МАССА КГ	
			ОДНОЙ ДЕТАЛИ	ВСЕХ ДЕТАЛЕЙ
1	КН-1	2	2 29	4 58
2	К-177	2	2 89	5 78
3	С-129	2	4 95	9 90
4	К-8-чс	1	4 49	4 49
			ИТОГО	24 75

РУК МАСТ	НАДЫСЕВ		
ГЛ ИНЖ М	ЯНКО		
ГИП	ТЕПЛЯКОВА		
ИСПОЛНИЛ	КИРИЕНКО		
ПРОВЕРИЛ	ЖУРАВЛЕВА		
Н КОНТР	АЛФЕРОВ		

РМ-2919-01

ОКН-4 ЛЕВ-ЧС
ОБЪЕМНЫЙ КАРКАС

СТАДИЯ	ЛИСТ	ЛИСТОВ
Р	6А	

М П И И Т Э П
МАСТЕРСКАЯ 1

ИНВ N ПОДЛ | ПОДПИСЬ И ДАТА | ВЗАМ ИНВ N
10157999

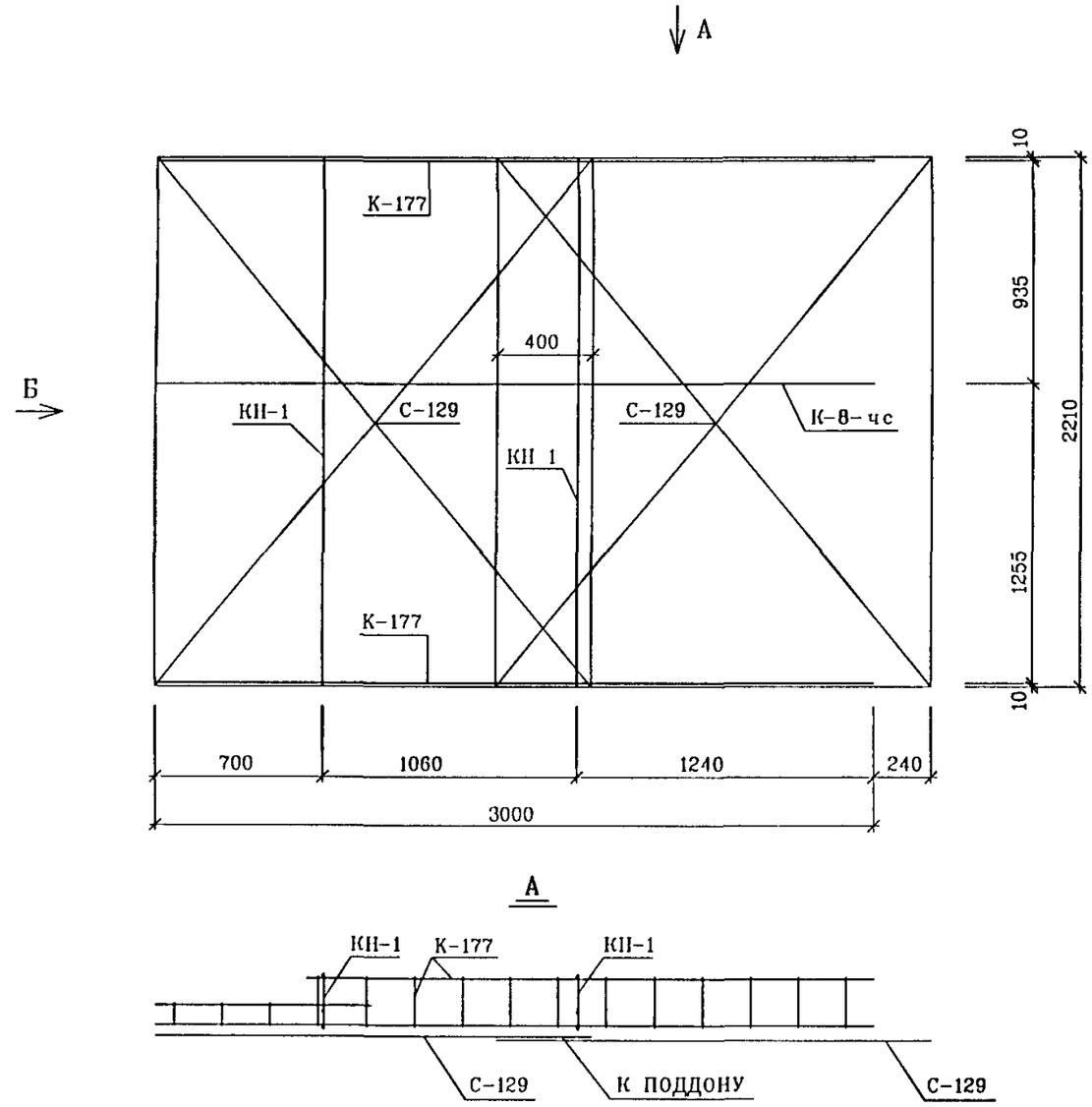

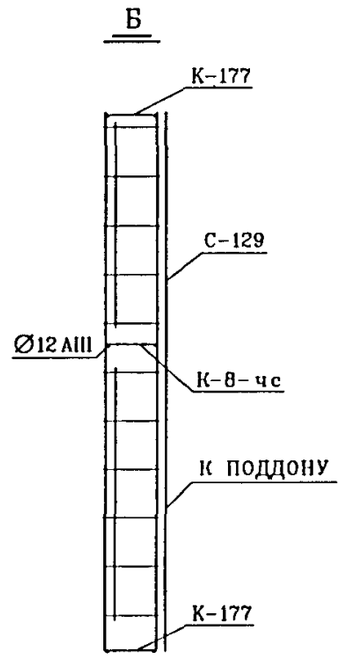

СПЕЦИФИКАЦИЯ СТАЛИ				
NN П/П	МАРКА ДЕТАЛИ	КОЛ ШТ	МАССА КГ	
			ОДНОЙ ДЕТАЛИ	ВСЕХ ДЕТАЛЕЙ
1	КН-1	2	2 29	4 58
2	К-177	2	2 89	5 78
3	С-129	2	4 95	9 90
4	К-8-чс	1	4 49	4 49
			ИТОГО	24 75

СОГЛАСОВАНО

ВЗАМ ИНВ N

ПОДПИСЬ И ДАТА

ИНВ N ПОДЛ 1013759

РУК МАСТ	НАДЫСЕВ	
ГЛ ИНЖ М	ЯНКО	
ГИП	ТЕПЛЯКОВА	
ИСПОЛНИЛ	КИРИЕНКО	
ПРОВЕРИЛ	ЖУРАВЛЕВА	
Н КОНТР	АЛФЕРОВ	

РМ-2919-01

ОКН-4 пр-чс

ОБЪЕМНЫЙ КАРКАС

СТАДИЯ	ЛИСТ	ЛИСТОВ
Р	7А	

М Н И И Т Э П

МАСТЕРСКАЯ 1

ОКН-5лев-ЧС

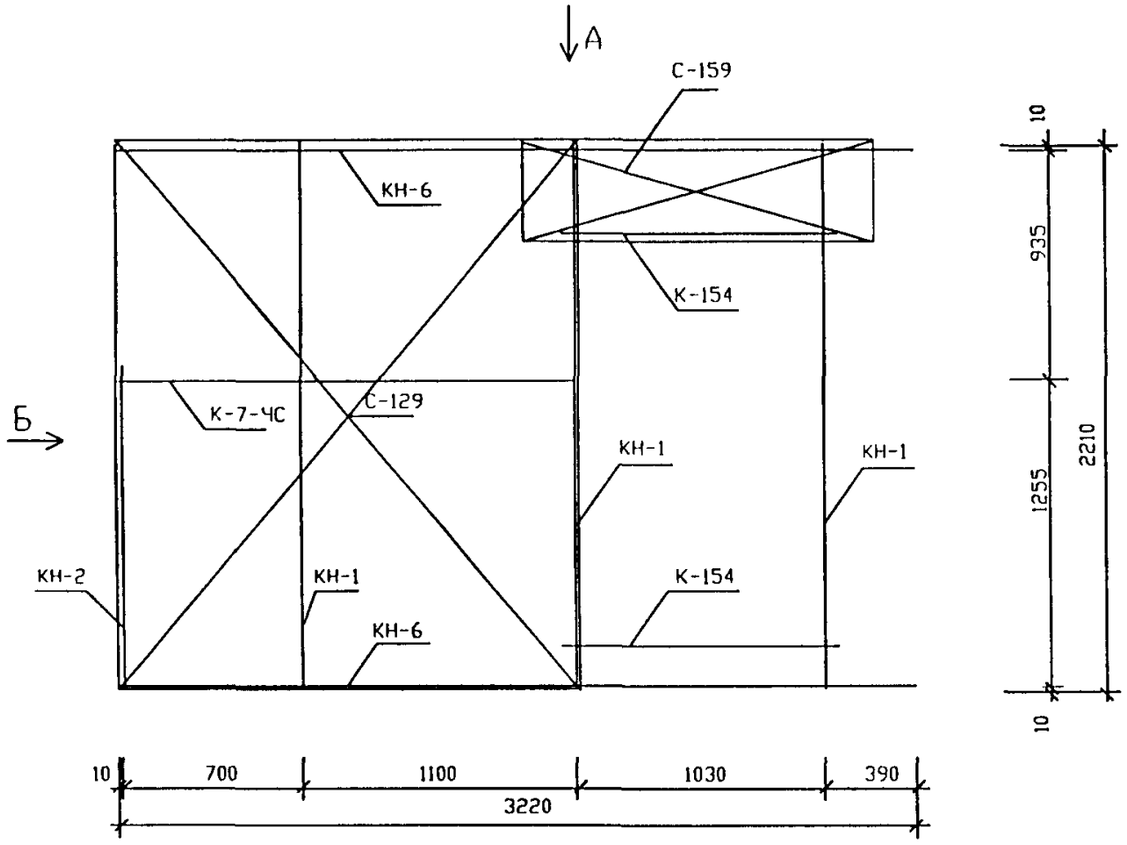

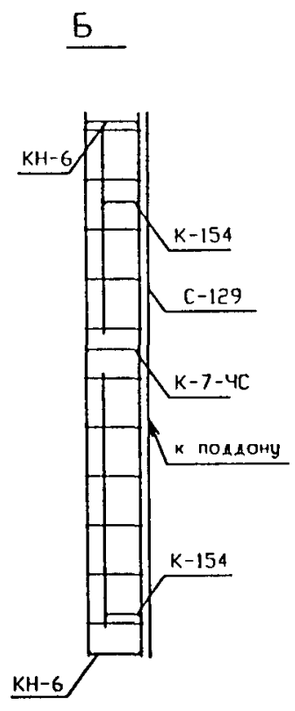

СПЕЦИФИКАЦИЯ СТАЛИ				
NN П/П	МАРКА ДЕТАЛИ	КОЛ ШТ	МАССА КГ	
			ОДНОЙ ДЕТАЛИ	ВСЕХ ДЕТАЛЕЙ
1	С-129	1	4,95	4,95
2	С-159	1	0,85	0,85
3	КН-1	3	2,29	6,87
4	КН-2	1	1,31	1,31
5	КН-6	2	3,02	6,04
6	К-7-ЧС	1	2 66	2 66
7	К-154	2	0,94	1,88
8				
9				
10				
11				
12				
13				
14				
			ИТОГО	24,56

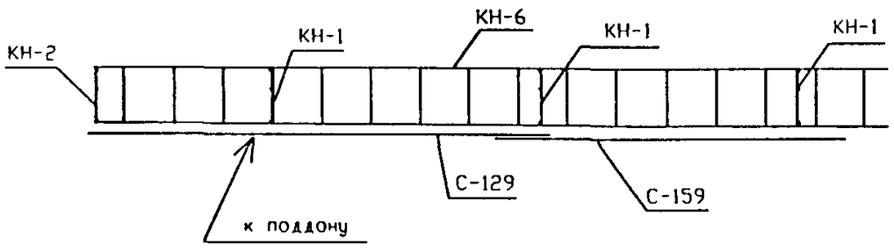

РУК МАСТ	НАДЫСЕВ		
ГЛИНЖ М	ЯНКО		
ГИП	ТЕПЛЯКОВА		
ИСПОЛНИЛ	ТЕРЕНТЬЕВА		
ПРОВГРИЛ	ЖУРАВЛЕВА		
Н КОНТР	АЛФЕРОВ		

РМ-2919 -01

Объемный каркас

ОКН-5лев-ЧС

СТАДИЯ	ЛИСТ	ЛИСТОВ
Р	8А	

М Н И И Т Э П
МАСТЕРСКАЯ 1

ИНВ N ПОДЛ | ПОДПИСЬ И ДАТА | 10157499

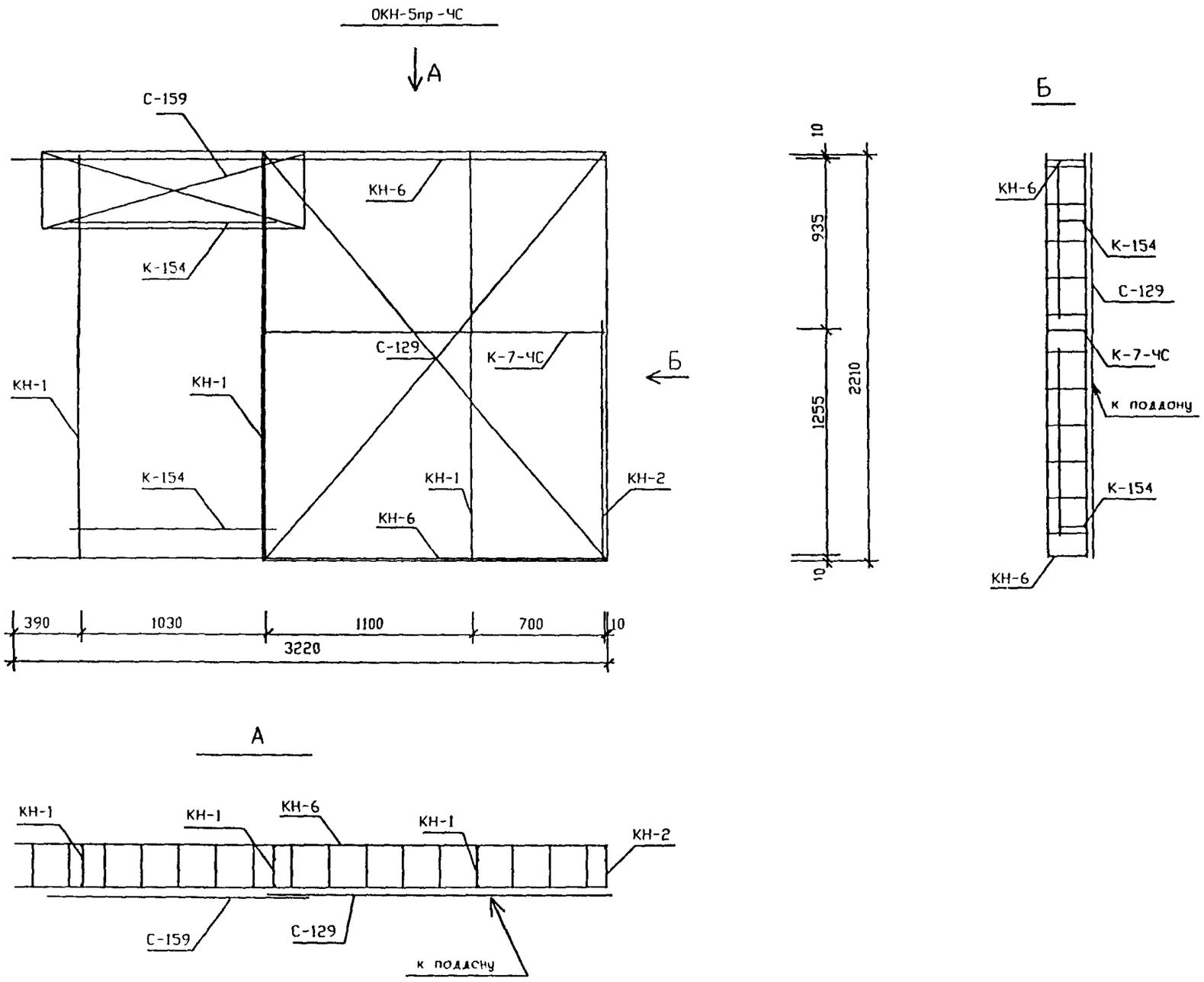

СПЕЦИФИКАЦИЯ СТАЛИ				
NN П/П	МАРКА ДЕТАЛИ	КОЛ ШТ.	МАССА КГ ОДНОЙ ДЕТАЛИ	МАССА КГ ВСЕХ ДЕТАЛЕЙ
1	С-129	1	4,95	4,95
2	С-159	1	0,85	0,85
3	КН-1	3	2,29	6,87
4	КН-2	1	1,31	1,31
5	КН-6	2	3,02	6,04
6	К-7-ЧС	1	2 66	2 66
7	К-154	2	0,94	1,88
8				
9				
10				
11				
12				
13				
14				
			ИТОГО	24,56

СОГЛАСОВАНО

ИНВ N ПОДЛ | ПОДПИСЬ И ДАТА

РУК МАСТ	НАДЫСЕВ		
ГЛ ИНЖ М	ЯНКО		
ГИП	ТЕПЛЯКОВА		
ИСПОЛНИЛ	ТЕРЕНТЬЕВА		
ПРОВЕРИЛ	ЖУРАВЛЕВА		
Н КОНТР.	АЛФЕРОВ		

РМ-2919-01

Объемный каркас

ОКН-5пр-ЧС

СТАДИЯ	ЛИСТ	ЛИСТОВ
Р	9А	

М Н И И Т Э П
МАСТЕРСКАЯ 1

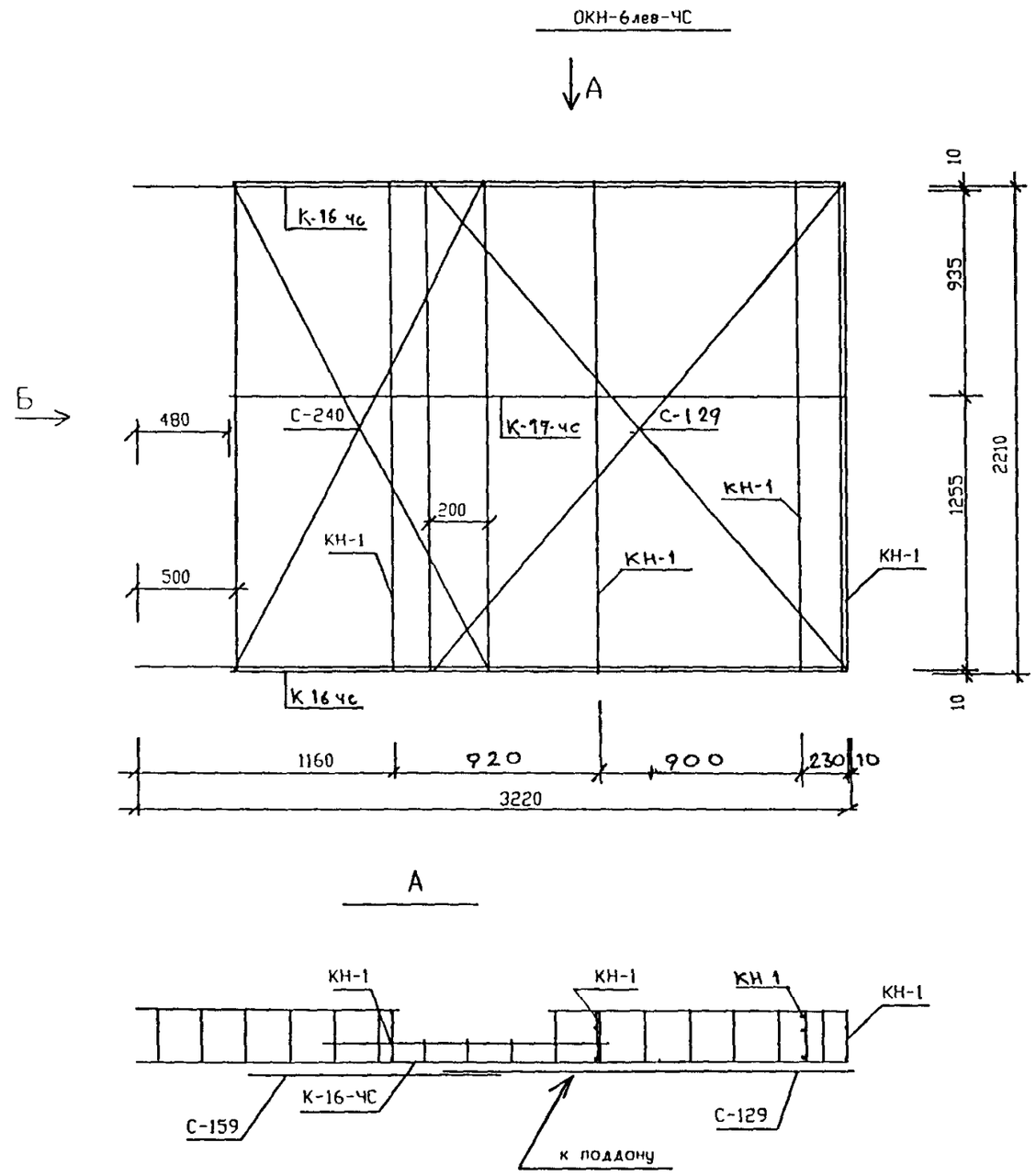

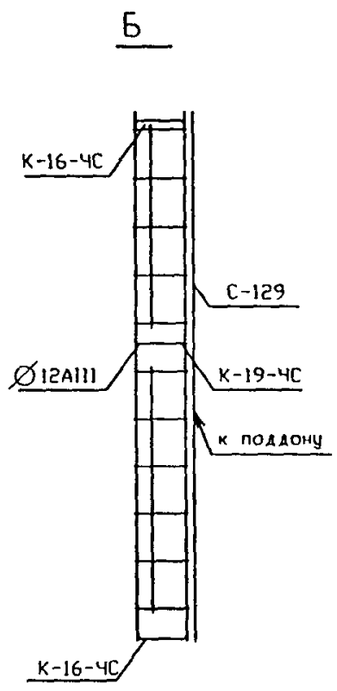

СПЕЦИФИКАЦИЯ СТАЛИ				
NN П/П	МАРКА ДЕТАЛИ	КОЛ ШТ	МАССА КГ ОДНОЙ ДЕТАЛИ	МАССА КГ ВСЕХ ДЕТАЛЕЙ
1	С-129	1	4,95	4,95
2	С-240	1	3,20	3,20
3	КН-1	3	2,29	6.87
4	К-16-ЧС	2	3,43	6,86
5	К-19-ЧС	1	4 63	4 63
6				
7				
8				
9				
10				
11				
12				
13				
14				
			ИТОГО	26.51

РУК МАСТ	НАДЫСЕВ		
ГЛ ИНЖ М	ЯНКО		
ГИП	ТЕПЛЯКОВА		
ИСПОЛНИЛ	ТЕРЕНТЬЕВА		
ПРОВЕРИЛ	ЖУРАВЛЕВА		
Н КОНТР	АЛФЕРОВ		

РМ-2919-01

Объемный каркас ОКН-6лев-ЧС

СТАДИЯ	ЛИСТ	ЛИСТОВ
Р	10А	

М Н И И Т Э П
МАСТЕРСКАЯ 1

СОГЛАСОВАНО

ПОДПИСЬ И ДАТА

ИНВ N ПОДЛ 1015749

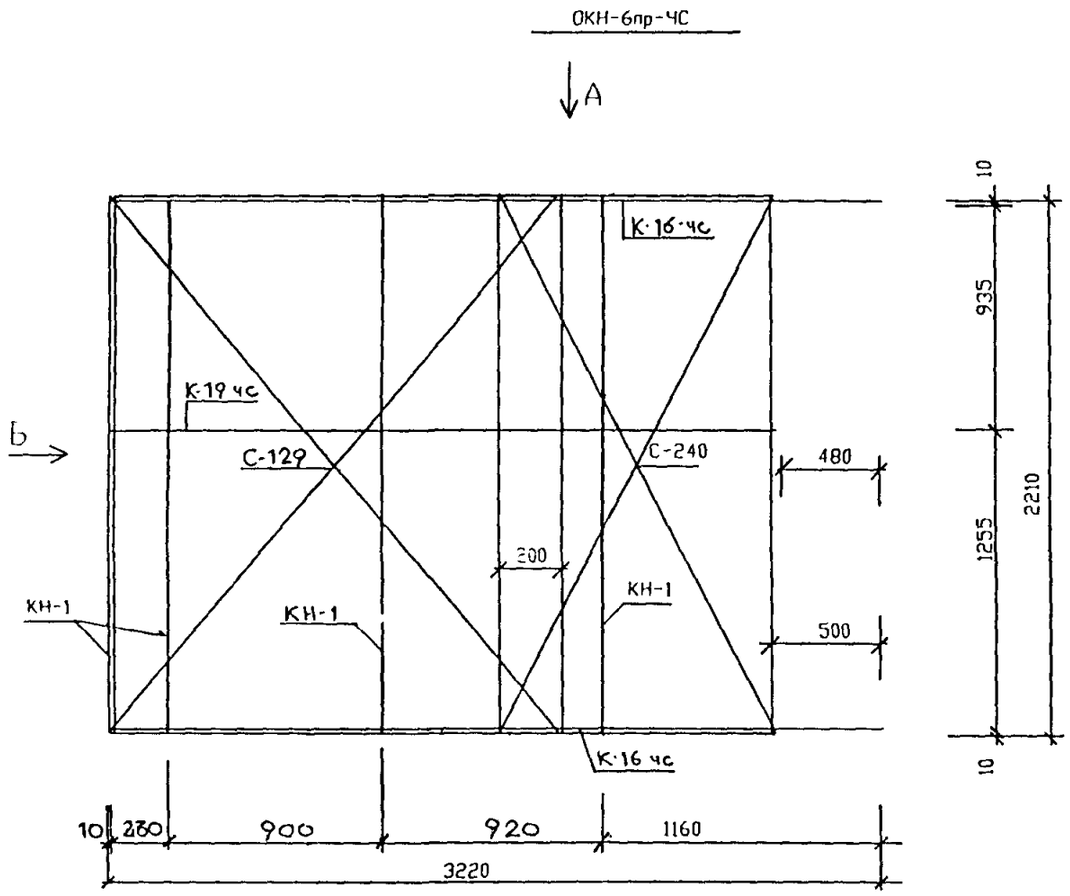

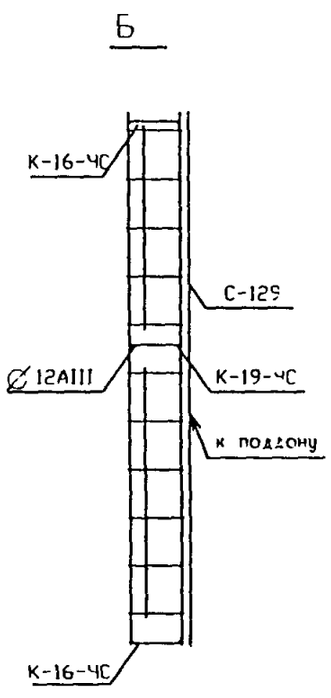

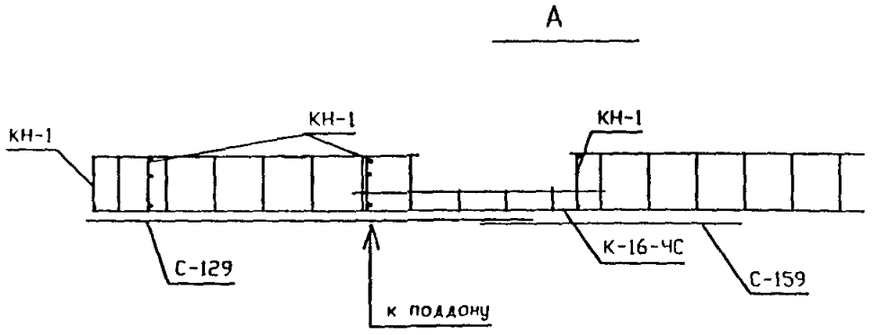

СПЕЦИФИКАЦИЯ СТАЛИ				
NN П/П	МАРКА ДЕТАЛИ	КОЛ ШТ.	МАССА. КГ ОДНОЙ ДЕТАЛИ	МАССА. КГ ВСЕХ ДЕТАЛЕЙ
1	С-129	1	4,95	4,95
2	С-240	1	3,20	3,20
3	КН-1	3	2,29	6.87
4	К-16-ЧС	2	3 43	6 86
5	К-19-ЧС	1	4 63	4 63
6				
7				
8				
9				
10				
11				
12				
13				
14				
			ИТОГО	26.51

РУК МАСТ	НАДЫСЕВ		
ГЛ ИНЖ М.	ЯНКО		
ГИП	ТЕПЛЯКОВА		
ИСПОЛНИЛ	ТЕРЕНТЬЕВА		
ПРОВЕРИЛ	ЖУРАВЛЕВА		
Н КОНТР.	АЛФЕРОВ		

РМ-2919 -01

Объемный каркас ОКН-6пр-ЧС

СТАДИЯ	ЛИСТ	ЛИСТОВ
Р	11А	

М Н И И Т Э П
МАСТЕРСКАЯ 1

ИНВ N ПОДЛ 1015 7919 | ПОДПИСЬ И ДАТА

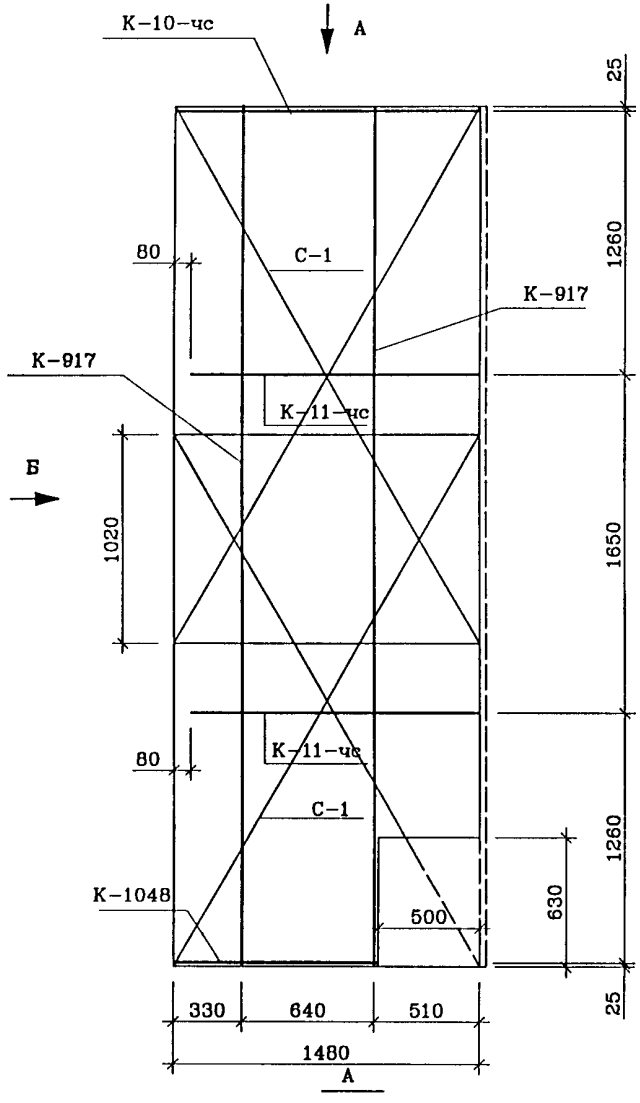

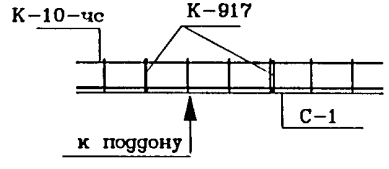

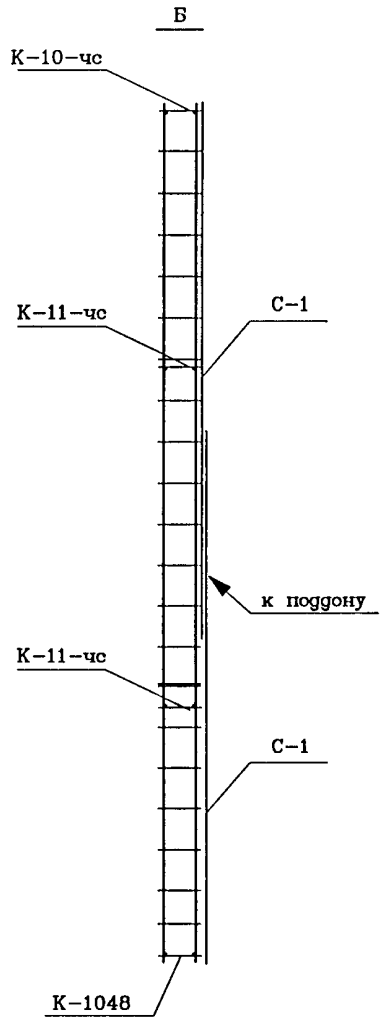

NN п/п	Марка детали	Кол. шт.	Масса, кг.	
			Одной детали	Всех деталей
1	С-1	2	4.87	9.74
2	К-917	2	3.80	7.60
3	К-1048	1	0.87	0.87
4	К-10-чс	1	1.34	1.34
4	К-11-чс	2	1.26	2.52
			Итого	39.41

Рук.маст.	Надысев	
Гл.инж.	Янко	
ГИП	Теплякова	
Исполн.	Субботина	
Провер.	Журавлева	
Н.контр.	Алферов	

РМ-2919-01

ОКН-7-чс
Объемный каркас

Стадия	Лист	Листов
Р	12А	

МНИИТЭП
Мастерская 1

Инв.N подл. | Подпись и дата | Взам. инв.N

ОКН-8-чс

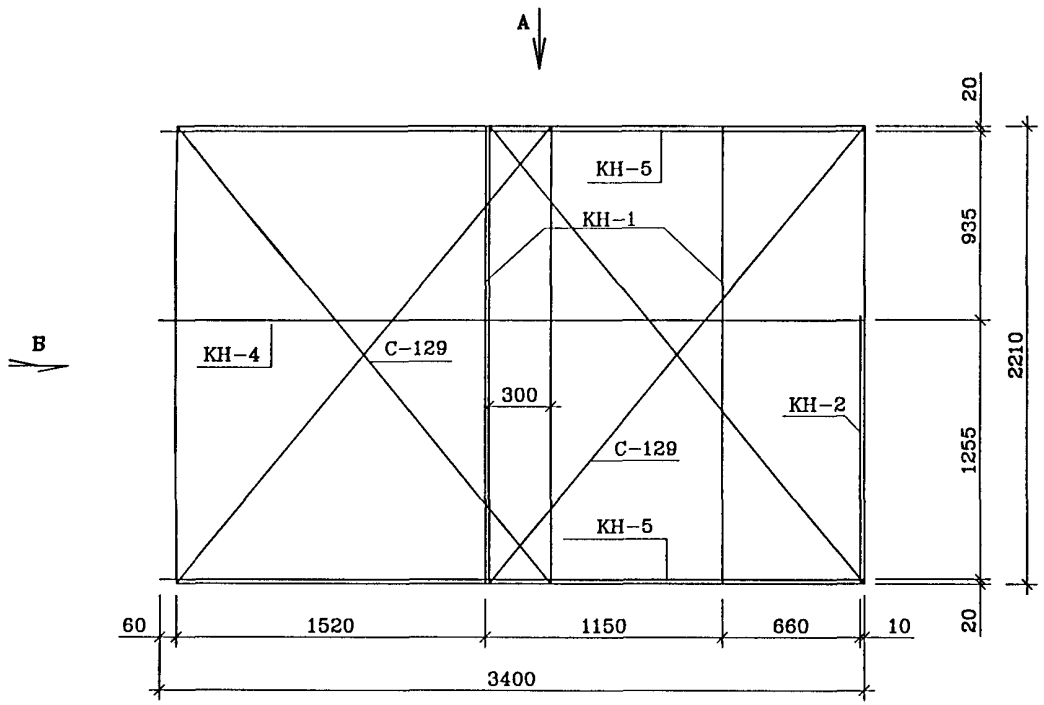

Вид "Б"

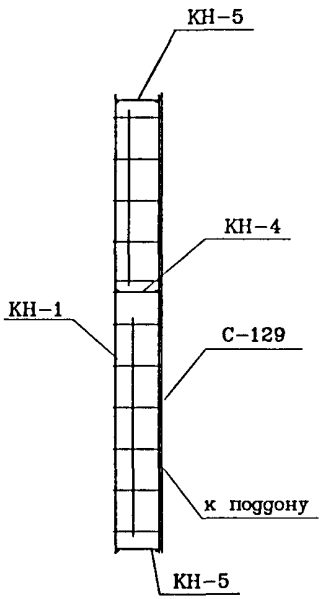

Вид "А"

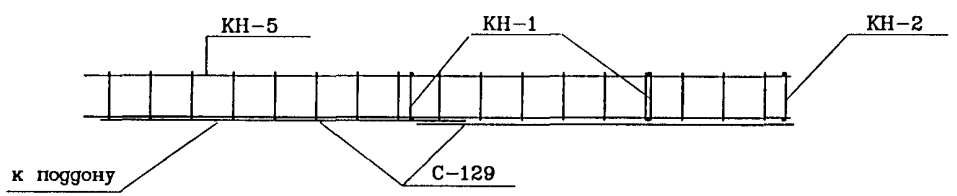

NN п/п	Марка детали	Кол. шт.	Масса, кг. Одной детали	Масса, кг. Всех деталей
1	С-129	2	4.95	9.90
2	КН-4	1	4.87	4.87
3	КН-5	2	3.20	6.40
4	КН-1	2	2.29	4.56
5	КН-2	1	1.31	1.31
			Итого	27.04

Рук.маст.	Надысев	
Гл.инж.	Янко	
ГИП	Теплякова	
Исполн.	Субботина	
Провер.	Журавлева	
Н.контр.	Алферов	

РМ-2919-01

ОКН-8-чс
Объемный каркас

Стадия	Лист	Листов
Р	13А	

МНИИТЭП
Мастерская 1

Инв.N подл. 1015749 | Подпись и дата | Взам. инв.N

ОКН-9-чс

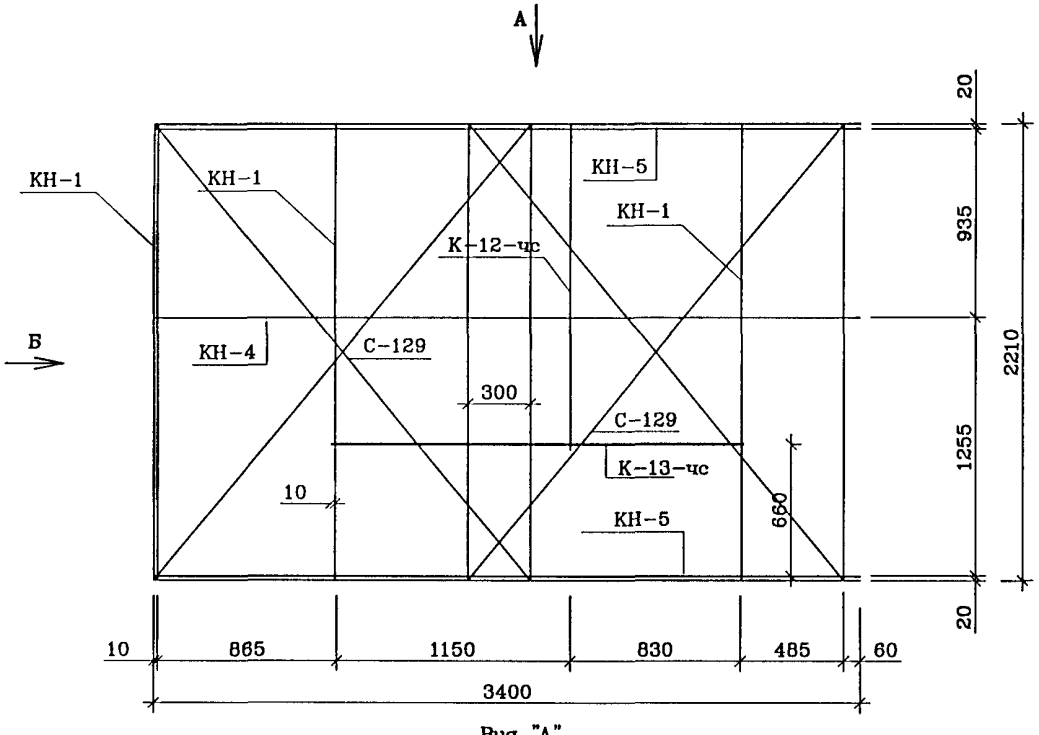

Вид "Б"

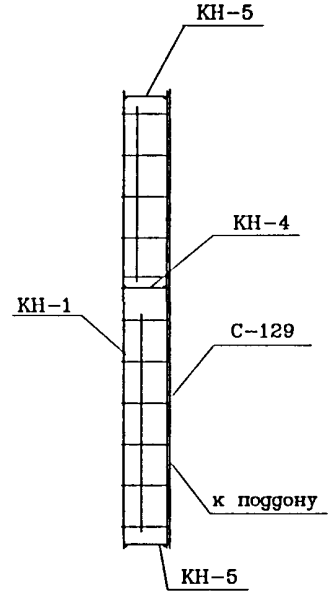

Вид "А"

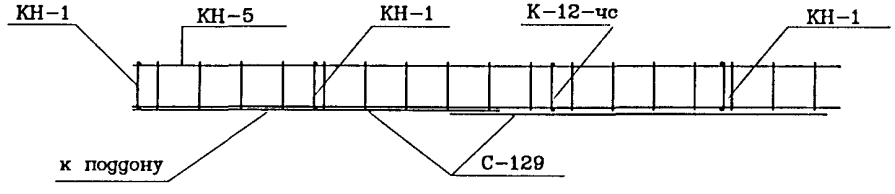

NN п/п	Марка детали	Кол. шт.	Масса, кг. Одной детали	Масса, кг. Всех деталей
1	С-129	2	4.95	9.90
2	КН-4	1	4.87	4.87
3	КН-5	2	3.20	6.40
4	КН-1	3	2.29	6.87
5	К-12-чс	1	1.60	1.60
6	К-13-чс	1	1.88	1.88
			Итого	31.52

Рук.маст.	Надысев	
Гл.инж.	Янко	
ГИП	Теплякова	
Исполн.	Субботина	
Провер.	Журавлева	
Н.контр.	Алферов	

РМ-2919-01

ОКН-9-чс
Объемный каркас

Стадия	Лист	Листов
Р	14А	

МНИИТЭП
Мастерская 1

Инв.N подл. 1015739 | Подпись и дата | Взам. инв.N

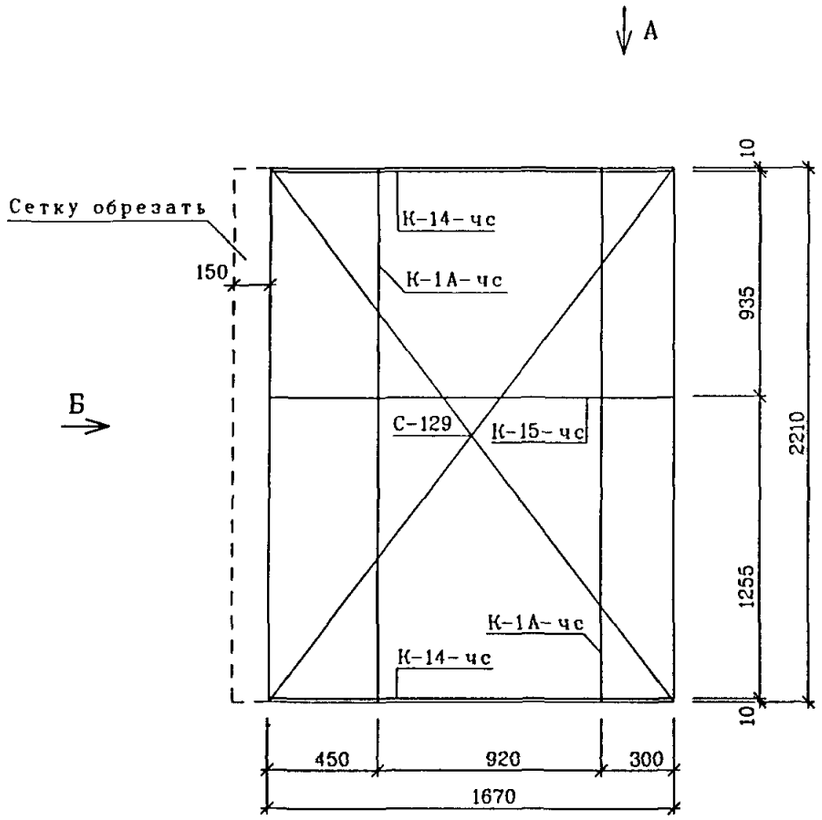

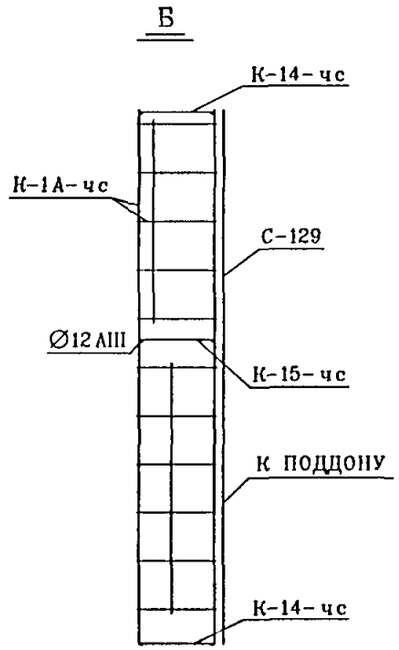

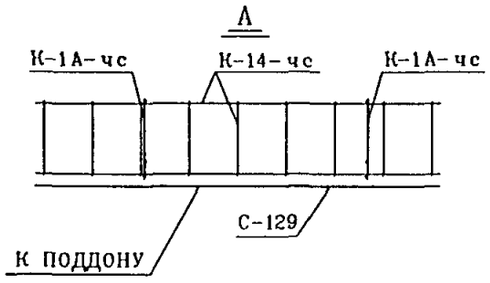

СПЕЦИФИКАЦИЯ СТАЛИ				
NN П/П	МАРКА ДЕТАЛИ	КОЛ ШТ	МАССА КГ	
			ОДНОЙ ДЕТАЛИ	ВСЕХ ДЕТАЛЕЙ
1	К-1А-чс	2	2 45	4 90
2	К-14-чс	2	1 68	3 36
3	К-15-чс	1	2 50	2 50
4	С-129	1	4 95	4 95
			ИТОГО	15 71

РУК МАСТ	НАДЫСЕВ		
ГЛ ИНЖ М	ЯНКО		
ГИП	ТЕПЛЯКОВА		
ИСПОЛНИЛ	КИРИЕНКО		
ПРОВЕРИЛ	ЖУРАВЛЕВА		
Н КОНТР	АЛФЕРОВ		

РМ-2919-01

ОКП-10-чс

ОБЪЕМНЫЙ КАРКАС

СТАДИЯ	ЛИСТ	ЛИСТОВ
Р	15А	

М Н И И Т Э П
МАСТЕРСКАЯ 1

ИНВ N ПОДЛ | ПОДПИСЬ И ДАТА | ВЗАМ ИНВ N

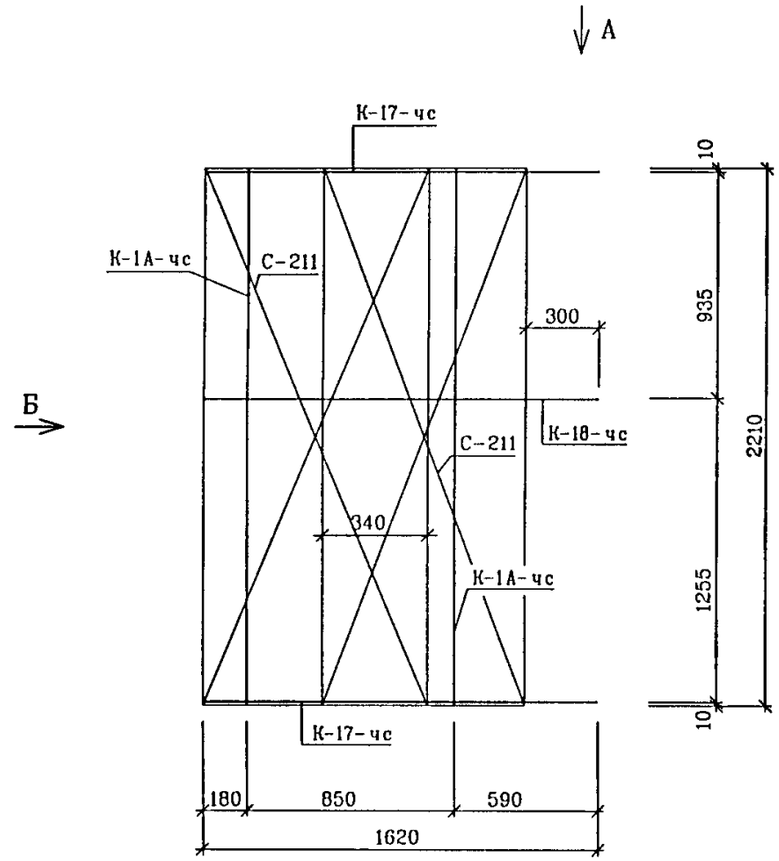

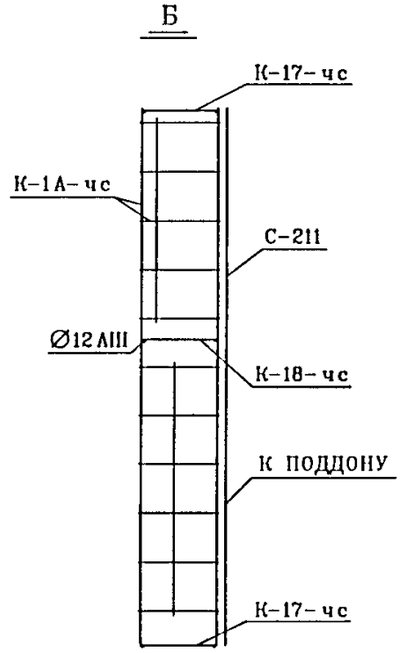

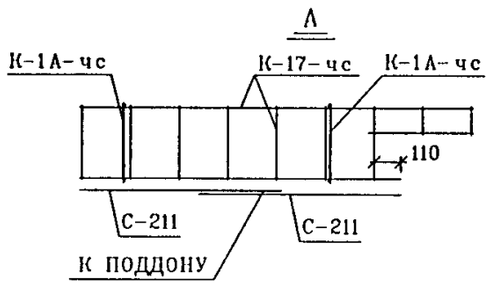

СПЕЦИФИКАЦИЯ СТАЛИ				
NN П/П	МАРКА ДЕТАЛИ	КОЛ ШТ	МАССА КГ	
			ОДНОЙ ДЕТАЛИ	ВСЕХ ДЕТАЛЕЙ
1	К-1А-чс	2	2 45	4 90
2	К-17-чс	2	1 70	3 40
3	К-18-чс	1	2 50	2 50
4	С-211	2	2 37	4 74
			ИТОГО	15 54

РУК МАСТ	НАДЫСЕВ		
ГЛ ИНЖ М	ЯНКО		
ГИП	ТЕПЛЯКОВА		
ИСПОЛНИЛ	КИРИЕНКО		
ПРОВЕРИЛ	ЖУРАВЛЕВА		
Н КОНТР	АЛФЕРОВ		

РМ-2919-01

ОКН-11-чс
ОБЪЕМНЫЙ КАРКАС

СТАДИЯ	ЛИСТ	ЛИСТОВ
Р	16А	

М Н И И Т Э П
МАСТЕРСКАЯ 1

ВЗАМ. ИНВ N

ПОДПИСЬ И ДАТА

ИНВ N ПОДЛ. 10157-2919

Марка детали	Эскиз	NN поз.	Сечение мм.	Кол шт.	Длина позиции мм.	Длина на деталь м.	Масса, кг. позиции	Масса, кг. детали
К-1-чс	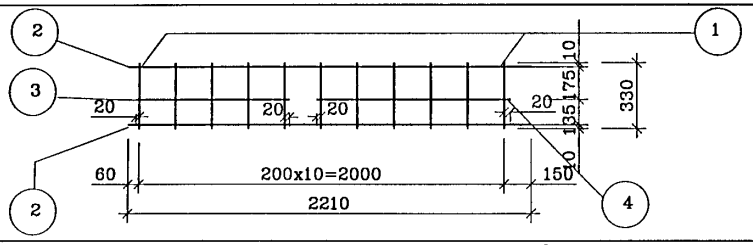	1	Ø5Bp1	11	330	3.63	0.52	2.45
		2	Ø8A111	2	2210	4.42	1.75	
		3	Ø4Bp1	1	840	0.84	0.08	
		4	Ø4BpI	1	1040	1.04	0.10	
К-2-чс	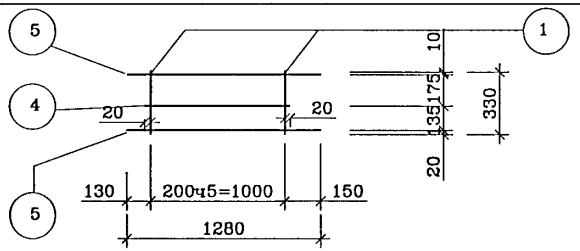	1	Ø5Bp1	6	330	1.98	0.28	1.39
		5	Ø8A111	2	1280	2.56	1.01	
		4	Ø5BpI	1	1040	1.04	0.10	
К-4-чс	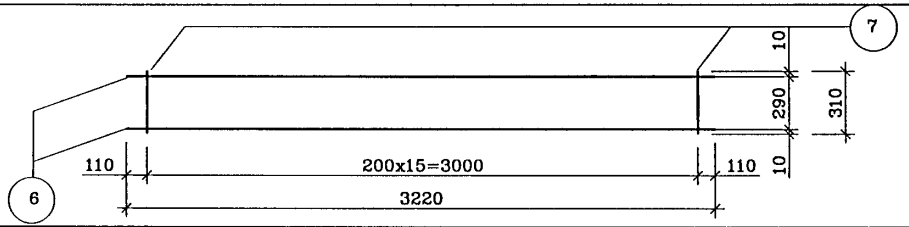	6	Ø8A111	2	3220	6.44	2.54	3.25
		7	Ø5BpI	16	310	4.96	0.71	
К-3-чс	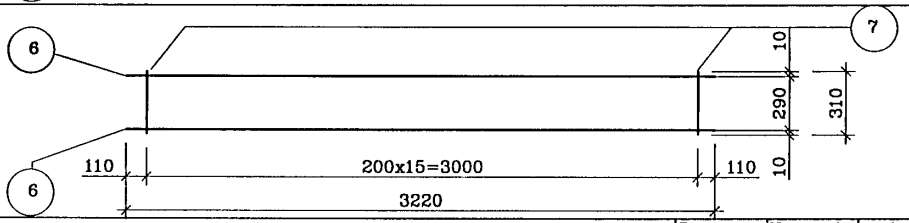	6	Ø8A111	1	3220	3.22	1.27	4.84
		7	Ø5BpI	16	310	4.96	0.71	
		8	Ø12A111	1	3220	3.22	2.86	

Рук.маст.	Надысев	
Гл.инж.	Янко	
ГИП	Теплякова	
Исполн.	Субботина	
Провер.	Журавлева	
Н.контр.	Алферов	

РМ-2919-01

К-1-чс ÷ К-4-чс

Арматура

Стадия	Лист	Листов
Р	17А	

МНИИТЭП

Мастерская 1

Инв N подл. | Подпись и дата | Взам. инв N

10157-39

Марка детали	Эскиз	NN поз.	Сечение мм.	Кол. шт.	Длина: Позиции мм.	Длина: На деталь м.	Масса, кг.: Позиции	Масса, кг.: Детали
К-6-чс	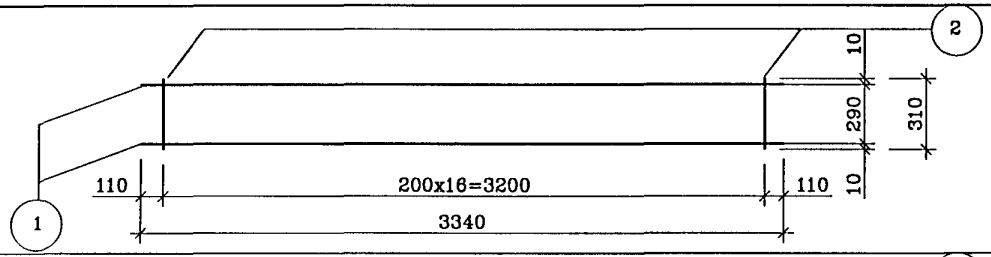	1	∅8А111	2	3340	6.68	2.64	3.40
		2	∅5ВрI	17	310	5.27	0.76	
К-5-чс	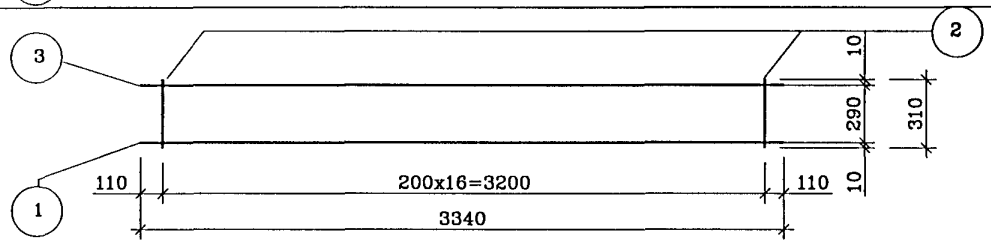	1	∅8А111	1	3340	3.34	1.32	5.05
		2	∅5ВрI	17	310	5.27	0.76	
		3	∅12А111	1	3340	3.34	2.97	
К-7-чс	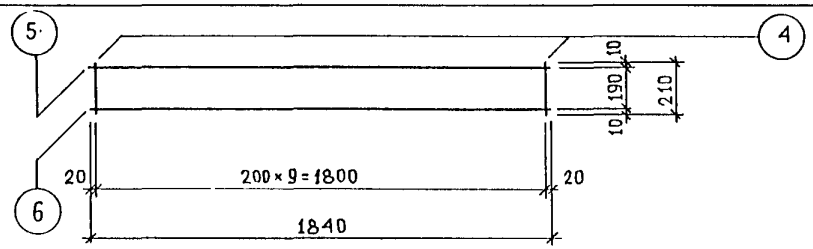	4	ф5ВрI	10	210	2.10	0.30	2.66
		5	ф8АIII	1	1840	1.84	0.73	
		6	ф12АIII	1	1840	1.84	1.63	
К-8-чс	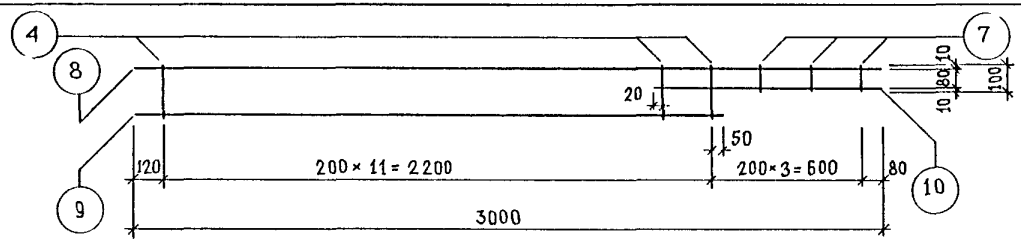	4	ф5ВрI	12	210	2.52	0.36	4.49
		7	ф5ВрI	3	100	0.30	0.04	
		8	ф8АIII	1	3000	3.00	1.19	
		9	ф12АIII	1	2370	2.37	2.10	
		10	ф12АIII	1	900	0.90	0.80	

Рук.маст.	Надысев	
Гл.инж.	Янко	
ГИП	Теплякова	
Исполн.	Субботина	
Провер.	Журавлева	
Н.контр.	Алферов	

РМ-2919-01

К-5-чс ÷ К-8-чс

Арматура

Стадия	Лист	Листов
Р	18А	

МНИИТЭП

Мастерская 1

Инв.N подл. 10157319 | Подпись и дата | Взам. инв.N

Марка детали	Эскиз	NN поз.	Сечение мм.	Кол. шт.	Длина Позиции мм.	Длина На деталь м.	Масса, кг. Позиции	Масса, кг. Детали
К-10-чс	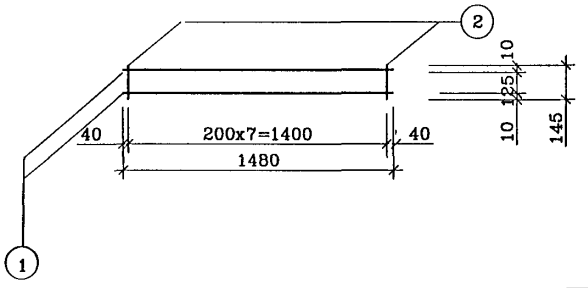	1	∅8А111	2	1480	2.96	1.17	1.34
		2	∅5ВрI	8	145	1.16	0.17	
К-11-чс	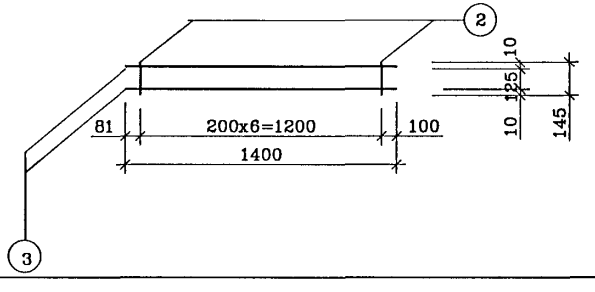	3	∅8А111	2	1400	2.80	1.11	1.26
		2	∅5ВрI	7	145	1.02	0.15	

Рук.маст.	Надысев	
Гл.инж.	Янко	
ГИП	Теплякова	
Исполн.	Субботина	
Провер.	Журавлева	
Н.контр.	Алферов	

РМ-2919-01

К-10-чс, К-11-чс
Арматура

Стадия	Лист	Листов
Р	17А	

МНИИТЭП
Мастерская 1

Инв.N подл. 1015789 | Подпись и дата | Взам. инв.N

Марка детали	Эскиз	NN поз.	Сечение мм.	Кол шт.	Длина позиции мм.	Длина на деталь м.	Масса, кг. позиции	Масса, кг. детали
К-12-чс	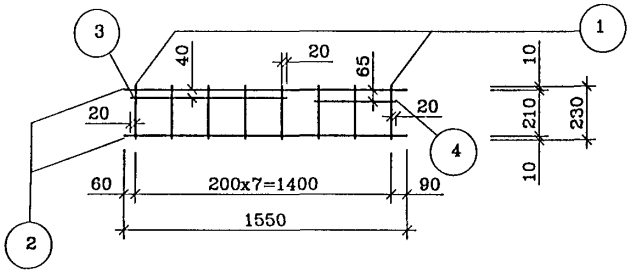	1	⌀5Bpl	8	230	1.84	0.26	1.60
		2	⌀8A111	2	1550	3.10	1.22	
		3	⌀4Bpl	1	840	0.84	0.08	
		4	⌀4Bpl	1	440	0.44	0.04	
К-13-чс	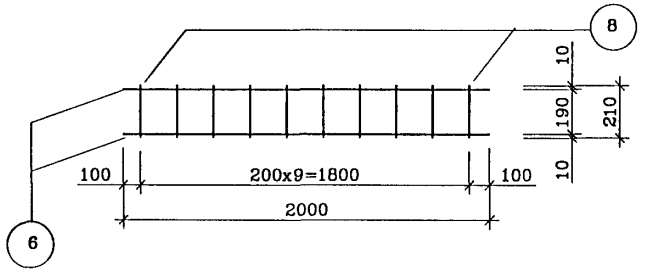	5	⌀5Bpl	10	210	2.10	0.30	1.88
		6	⌀8A111	2	2000	4.00	1.58	

Рук.маст.	Надысев	
Гл.инж.	Янко	
ГИП	Теплякова	
Исполн.	Субботина	
Провер.	Журавлева	
Н.контр.	Алферов	

РМ-2919-01

К-12-чс, К-13-чс
Арматура

Стадия	Лист	Листов
Р	20А	

МНИИТЭП
Мастерская 1

Инв.N подл. | Подпись и дата | Взам. инв.N

МАРКА ДЕТАЛИ	ЭСКИЗ	NN ПОЗ	СЕЧЕНИЕ ММ	КОЛ ШТ	ДЛИНА ПОЗИЦИИ ММ	ДЛИНА НА ДЕТАЛЬ М	МАССА КГ ПОЗИЦИИ	МАССА КГ ДЕТАЛИ
К-1А-чс	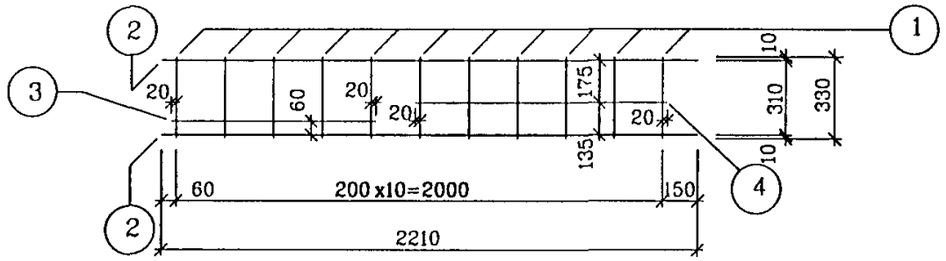	1	Ø 5 BpI	11	330	3 63	0 52	2.45
		2	Ø 8 AIII	2	2210	4.42	1 75	
		3	Ø 4 BpI	1	840	0 84	0 08	
		4	Ø 4 BpI	1	1040	1 04	0 10	
К-14-чс	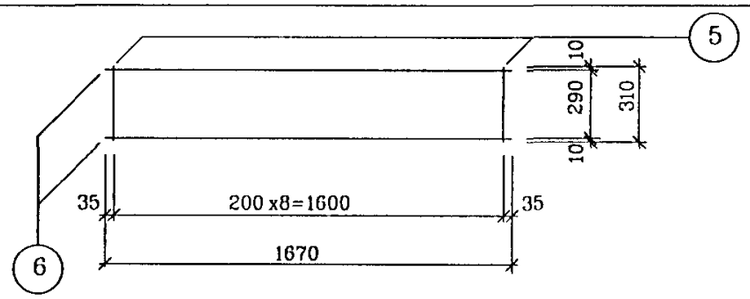	5	Ø 5 BpI	8	310	2 48	0 36	1.68
		6	Ø 8 AIII	2	1670	3 34	1 32	
К-15-чс	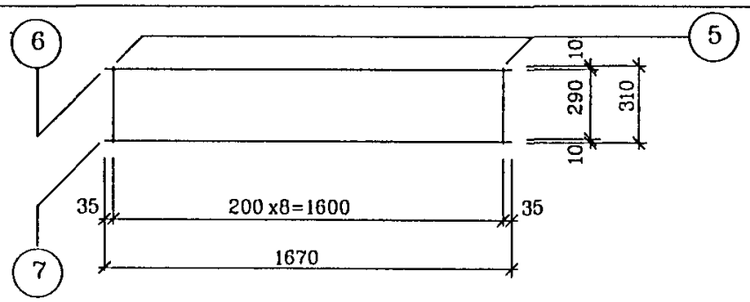	5	Ø 5 BpI	8	310	2 48	0 36	2.50
		6	Ø 8 AIII	1	1670	1 67	0 66	
		7	Ø 12 AIII	1	1670	1 67	1 48	
К-17-чс	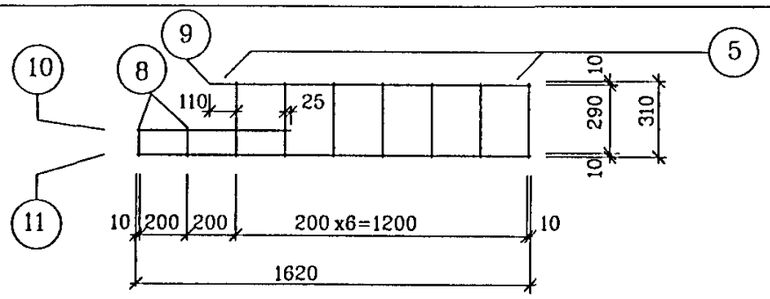	5	Ø 5 BpI	7	310	2 17	0 31	1.70
		8	Ø 5 BpI	2	120	0 24	0.03	
		9	Ø 8 AIII	1	1320	1 32	0.52	
		10	Ø 8 AIII	1	500	0 50	0.20	
		11	Ø 8 AIII	1	1620	1 62	0 64	

РУК МАСТ	НАДЫСЕВ	
ГЛ ИНЖ М	ЯНКО	
ГИП	ТЕПЛЯКОВА	
ИСПОЛНИЛ	КИРИЕНКО	
ПРОВЕРИЛ	ЖУРАВЛЕВА	
Н КОНТР	АЛФЕРОВ	

РМ-2919-01

АРМАТУРА
К-1А-чс, К-14-чс,
К-15-чс, К-17-чс

СТАДИЯ	ЛИСТ	ЛИСТОВ
Р	21А	

МНИИТЭП
МАСТЕРСКАЯ 1

СОГЛАСОВАНО

ИНВ N ПОДЛ 10152-99 | ПОДПИСЬ И ДАТА | ВЗАМ. ИНВ N

МАРКА ДЕТАЛИ	ЭСКИЗ	NN ПОЗ	СЕЧЕНИЕ ММ	КОЛ ШТ	ДЛИНА ПОЗИЦИИ ММ	ДЛИНА НА ДЕТАЛЬ М	МАССА КГ ПОЗИЦИИ	МАССА КГ ДЕТАЛИ
К-18-чс	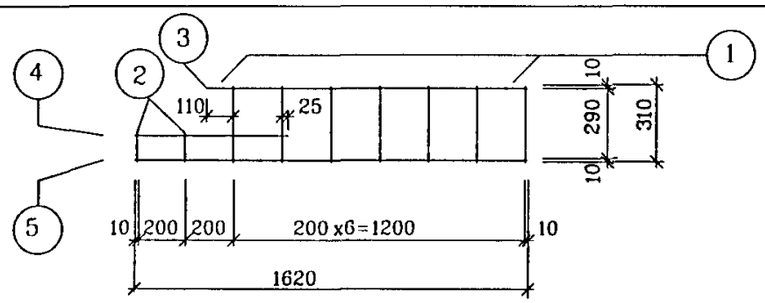	1	Ø 5ВрI	7	310	2 17	0 31	2.50
		2	Ø 5ВрI	2	120	0 24	0 03	
		3	Ø 8АIII	1	1320	1 32	0 52	
		4	Ø 8АIII	1	500	0 50	0 20	
		5	Ø 12АIII	1	1620	1.62	1 44	

СОГЛАСОВАНО

ИНВ N ПОДЛ 1015739 | ПОДПИСЬ И ДАТА | ВЗАМ ИНВ N

РУК МАСТ	НАДЫСЕВ	
ГЛ ИНЖ М	ЯНКО	
ГИП	ТЕПЛЯКОВА	
ИСПОЛНИЛ	КИРИЕНКО	
ПРОВЕРИЛ	ЖУРАВЛЕВА	
Н КОНТР	АЛФЕРОВ	

РМ-2919-01

АРМАТУРА

К-18-чс

СТАДИЯ	ЛИСТ	ЛИСТОВ
Р	22А	

МНИИТЭП
МАСТЕРСКАЯ 1

МАРКА ДЕТАЛИ	ЭСКИЗ
К-16-ЧС	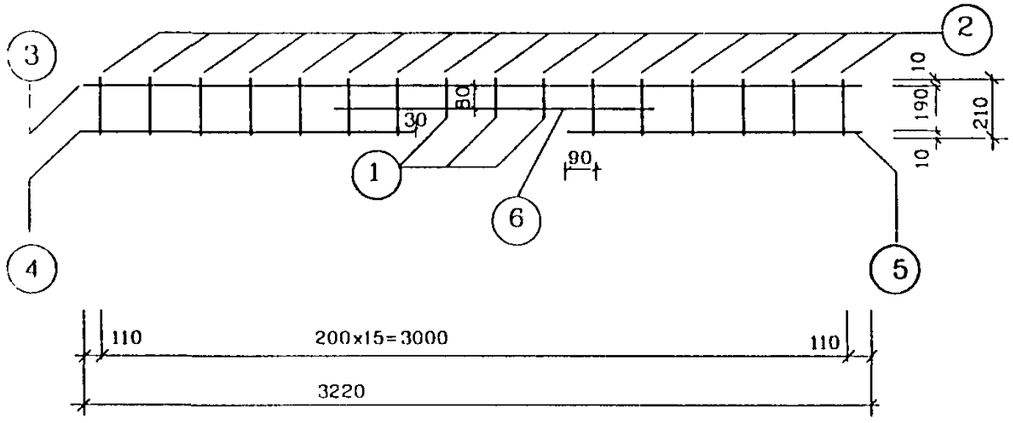
К 19-ЧС	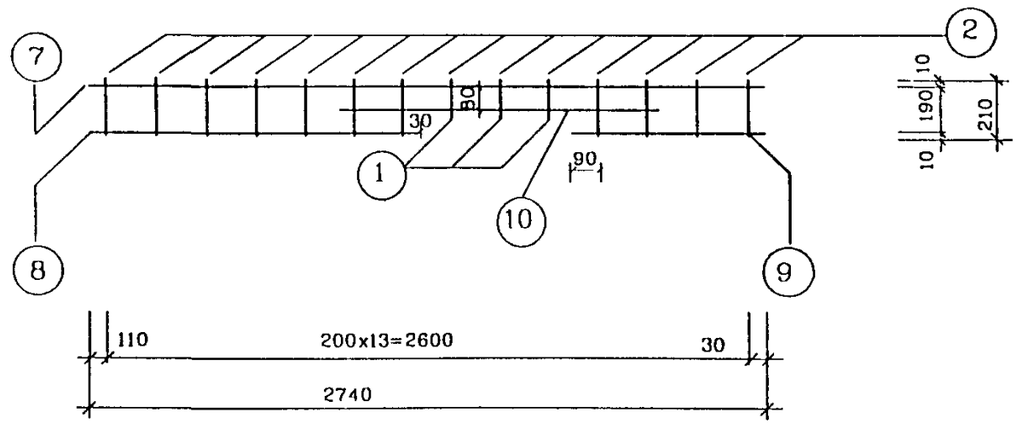

NN ПОЗ.	СЕЧЕНИЕ ММ	КОЛ ШТ	ДЛИНА ПОЗИЦИИ ММ	ДЛИНА НА ДЕТАЛЬ М	МАССА КГ ПОЗИЦИИ	МАССА КГ ДЕТАЛИ
1	d 5Bpl	3	100	0 30	0 28	3 43
2	d 5Bpl	13	210	2 73	0,39	
3	d 8AIII	1	3220	3 22	1 27	
4	d 8AIII	1	1340	1 34	0 53	
5	d 8AIII	1	1200	1 20	0,47	
6	d 8AIII	1	1250	1 25	0 49	
1	d 5Bpl	3	100	0 30	0 28	4 63
2	d 5Bpl	13	210	2 73	0,33	
7	d 8AIII	1	2740	2 74	1 08	
8	d 12AIII	1	1340	1 34	1,19	
9	d 12AIII	1	720	0 72	0 64	
10	d 12AIII	1	1250	1 25	1 11	

РУК МАСТ	НАДЫСЕВ	
ГЛ ИНЖ М	ЯНКО	
ГИП	ТЕПЛЯКОВА	
ИСПОЛНИЛ	ТЕРЕНТЬЕВА	
ПРОВЕРИЛ	ЖУРАВЛЕВА	
Н КОНТР	АЛФЕРОВ	

РМ-2919-01

АРМАТУРА
К-16-ЧС
К-19-ЧС

СТАДИЯ	ЛИСТ	ЛИСТОВ
Р	23А	

М Н И И Т Э П
МАСТЕРСКАЯ 1

СОГЛАСОВАНО

ВЗАМ ИНВ N

ПОДПИСЬ И ДАТА

ИНВ N ПОДЛ 10157990

Марка детали	Эскиз	NN поз.	Сечение мм.	Кол шт	Длина позиции мм.	Длина на деталь м.	Масса, кг. позиции	Масса, кг. детали
С-11чс	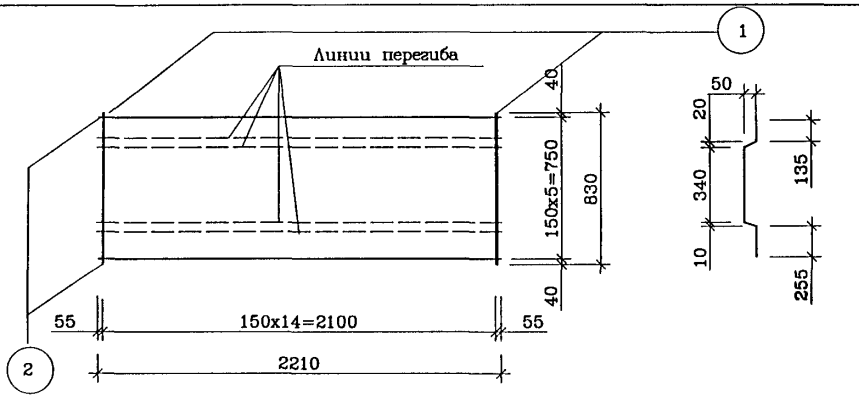	1	⌀4Bpl	15	830	12.45	1.15	2.37
		2	⌀4Bpl	6	2210	13.26	1.22	

Рук.маст.	Надысев	
Гл.инж.	Янко	
ГИП	Теплякова	
Исполн.	Субботина	
Провер.	Журавлева	
Н.контр.	Алферов	

РМ-2919-01

С-1-чс
Арматура

Стадия	Лист	Листов
Р	24А	

МНИИТЭП
Мастерская 1

Инв.N подл. | Подпись и дата | Взам. инв.N

10757-89

МАРКА ДЕТАЛИ	ЭСКИЗ	NN ПОЗ	СЕЧЕНИЕ ММ	КОЛ ШТ	ДЛИНА		МАССА КГ	
					ПОЗИЦИИ ММ	НА ДЕТАЛЬ М	ПОЗИЦИИ	ДЕТАЛИ
С-6р-чс	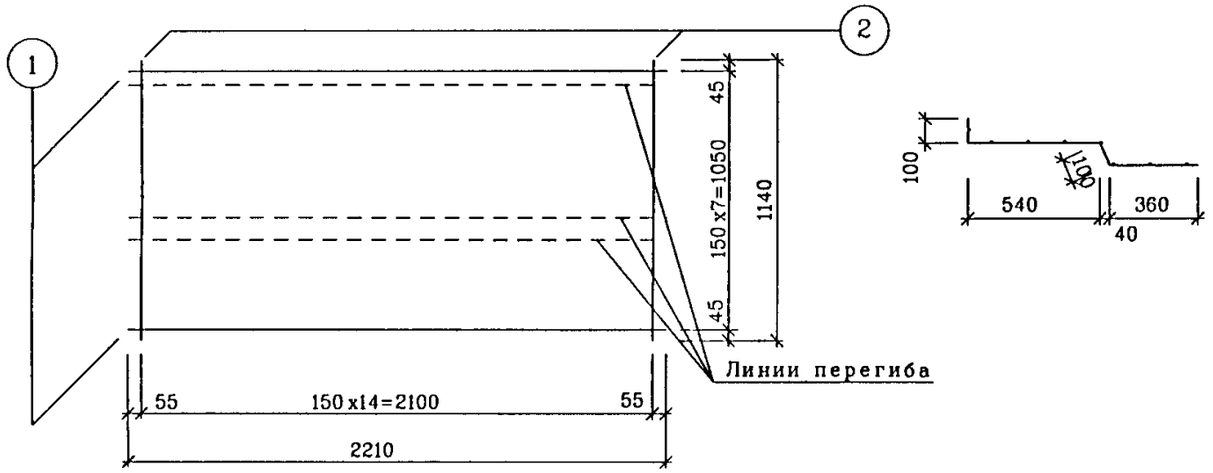	1	Ø 5Bpl	8	2210	17 68	2 55	5 01
		2	Ø 5Bpl	15	1140	17.10	2 46	
С-31-чс	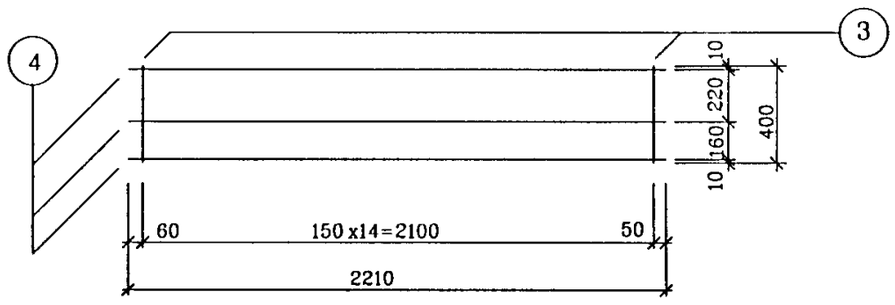	3	Ø 4Bpl	15	400	6 00	0 55	1 16
		4	Ø 4Bpl	3	2210	6 63	0 61	
С-2-чс	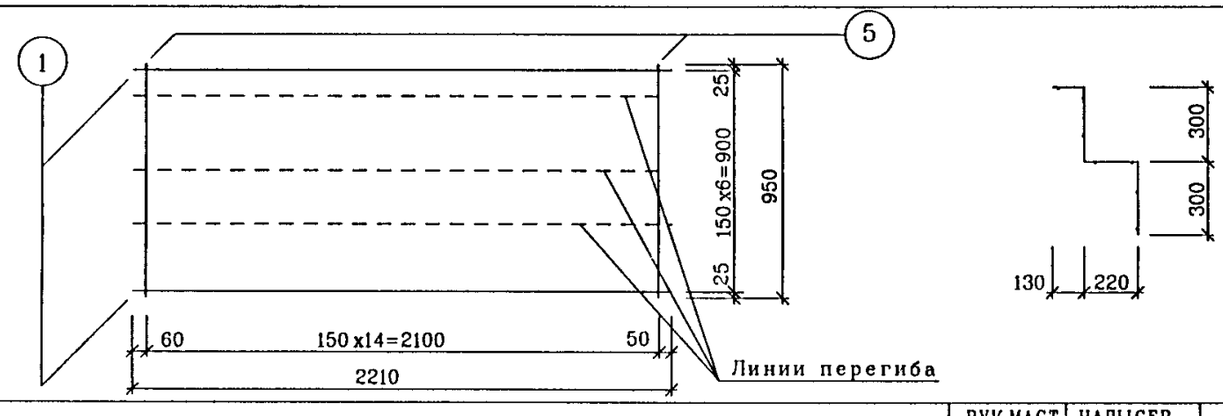	1	Ø 5Bpl	8	2210	17 68	2 55	3 51
		2	Ø 5Bpl	7	950	6 65	0 96	

РУК МАСТ	НАДЫСЕВ	
ГЛ ИНЖ М	ЯНКО	
ГИП	ТЕПЛЯКОВА	
ИСПОЛНИЛ	КИРИЕНКО	
ПРОВЕРИЛ	ЖУРАВЛЕВА	
Н КОНТР	АЛФЕРОВ	

РМ-2919-01

АРМАТУРА

С-6р-чс, С-31-чс, С-2-чс

СТАДИЯ	ЛИСТ	ЛИСТОВ
Р	25А	

МИНИТЭП
МАСТЕРСКАЯ 1

СОГЛАСОВАНО

ВЗАМ ИНВ N

ПОДПИСЬ И ДАТА

ИНВ N ПОДЛ 10454-01

МАРКА ДЕТАЛИ	ЭСКИЗ	NN ПОЗ	СЕЧЕНИЕ ММ	КОЛ ШТ	ДЛИНА ПОЗИЦИИ ММ	ДЛИНА НА ДЕТАЛЬ М	МАССА КГ ПОЗИЦИИ	МАССА КГ ДЕТАЛИ
С-236и-ЧС	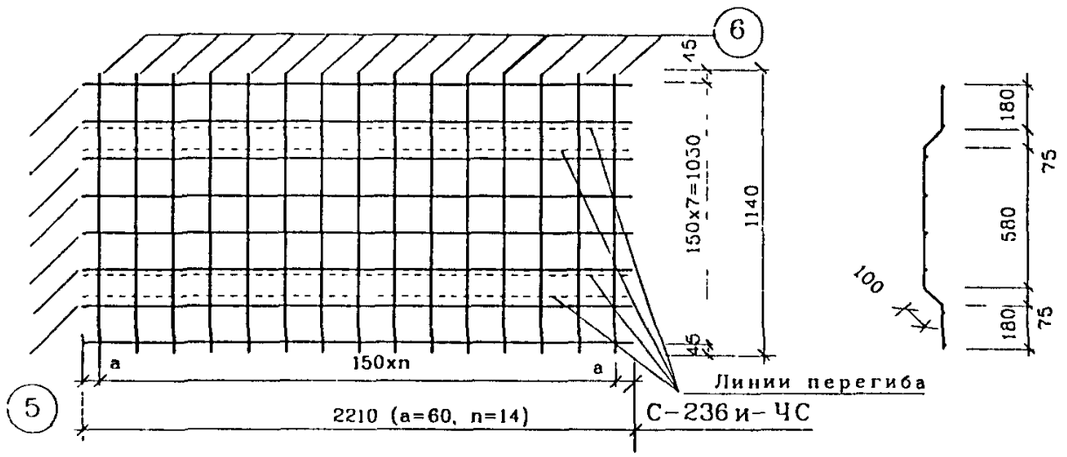	6	d 4Bpl	15	1140	17,10	1,57	3,20
		7	d 4Bpl	8	2210	17,68	1,63	

РУК МАСТ	НАДЫСЕВ	
Г.ЛИНЖ М	ЯНКО	
ГИП	ТЕПЛЯКОВА	
ИСПОЛНИЛ	ТЕРЕНТЬЕВА	
ПРОВЕРИЛ	ЖУРАВЛЕВА	
Н.КОНТР	АЛФЕРОВ	

РМ-2919-01

АРМАТУРА

С-236и-ЧС

СТАДИЯ	ЛИСТ	ЛИСТОВ
Р	26А	

М Н И И Т Э П
МАСТЕРСКАЯ 1

ИНВ N ПОДЛ 1015790 | ПОДПИСЬ И ДАТА | ВЗАМ ИНВ N

Марка детали	Эскиз	NN поз.	Сечение мм.	Кол. шт.	Длина		Масса, кг.	
					Позиции мм.	На деталь м.	Позиции	Детали
П-20чс	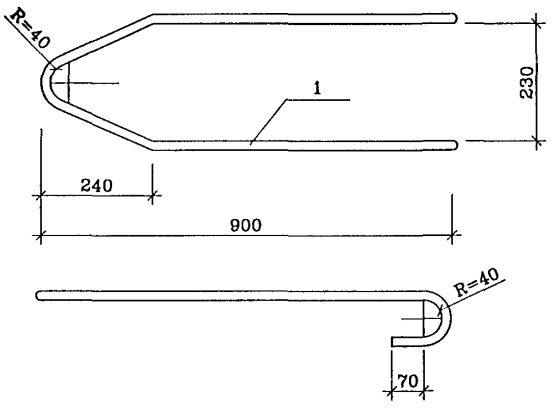	1	∅20A1	1	2220	2 22	5.47	5.47
П-14чс	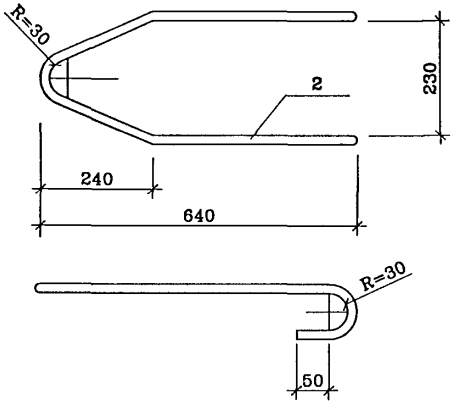	2	∅14A1	2	1620	1.62	1.96	1.96

Рук маст.	Надысев	
Гл.инж.	Янко	
ГИП	Теплякова	
Исполн.	Субботина	
Провер.	Журавлева	
Н.контр.	Алферов	

РМ-2919-01

П-14чс, П-20чс
Арматура

Стадия	Лист	Листов
Р	27А	

МНИИТЭП
Мастерская 1

Инв. N подл. | Подпись и дата | Взам. инв. N

Марка детали	Эскиз
10С4лев.	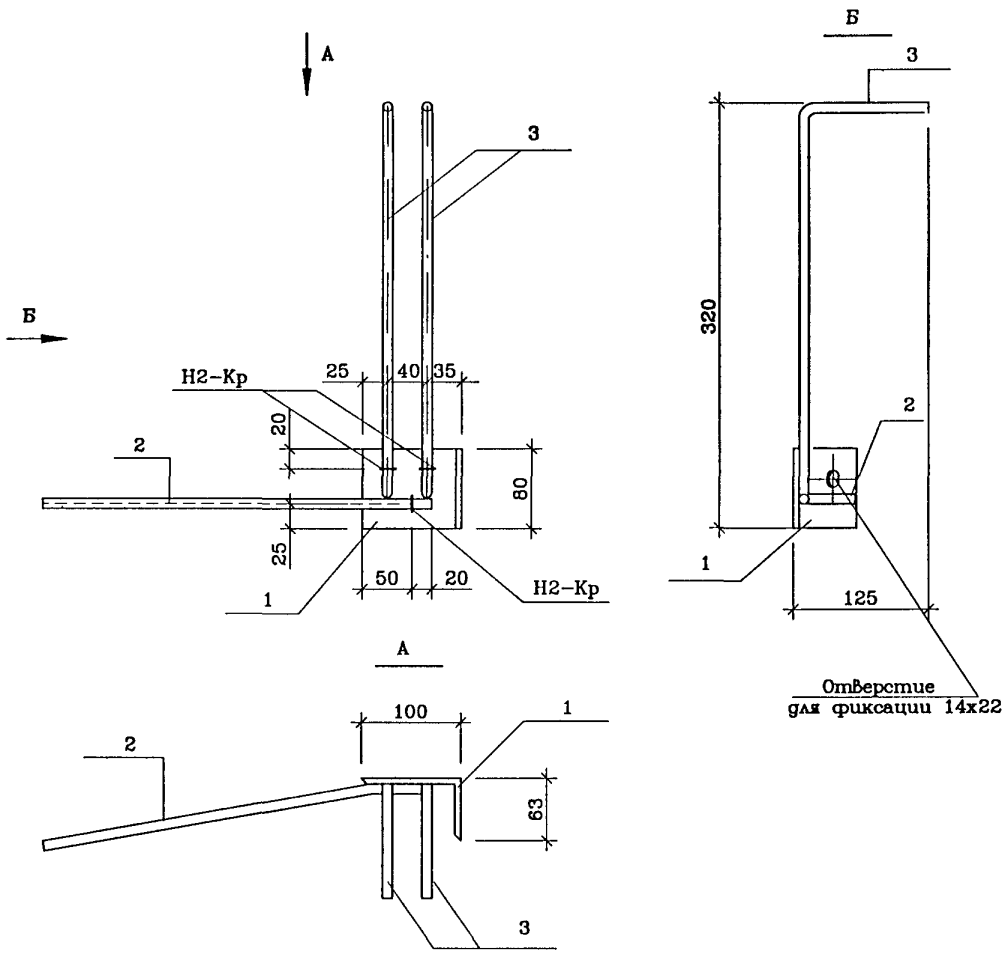

NN поз.	Сечение мм.	Кол шт.	Длина		Масса, кг.	
			Позиции мм.	На деталь м.	Позиции	Детали
1	L100x63x6	1	80	0.08	0.60	1.34
2	⌀10А11	1	350	0.35	0.22	
3	⌀10А11	2	420	0.84	0.52	

На чертеже изображена закладная 10С4лев.
10С4пр.–зеркальна

Сварка по ГОСТ 14098–91

Рук.маст.	Надысев	
Гл.инж.	Янко	
ГИП	Теплякова	
Исполн.	Субботина	
Провер.	Журавлева	
Н.контр.	Алферов	

РМ–2919–01

10С4лев./пр.
Закладная деталь

Стадия	Лист	Листов
Р	28А	

МНИИТЭП
Мастерская 1

Согласовано

Инв.N подл. | Подпись и дата | Взам. инв.N

Марка детали	Эскиз
М51-3пр. М51-3лев..	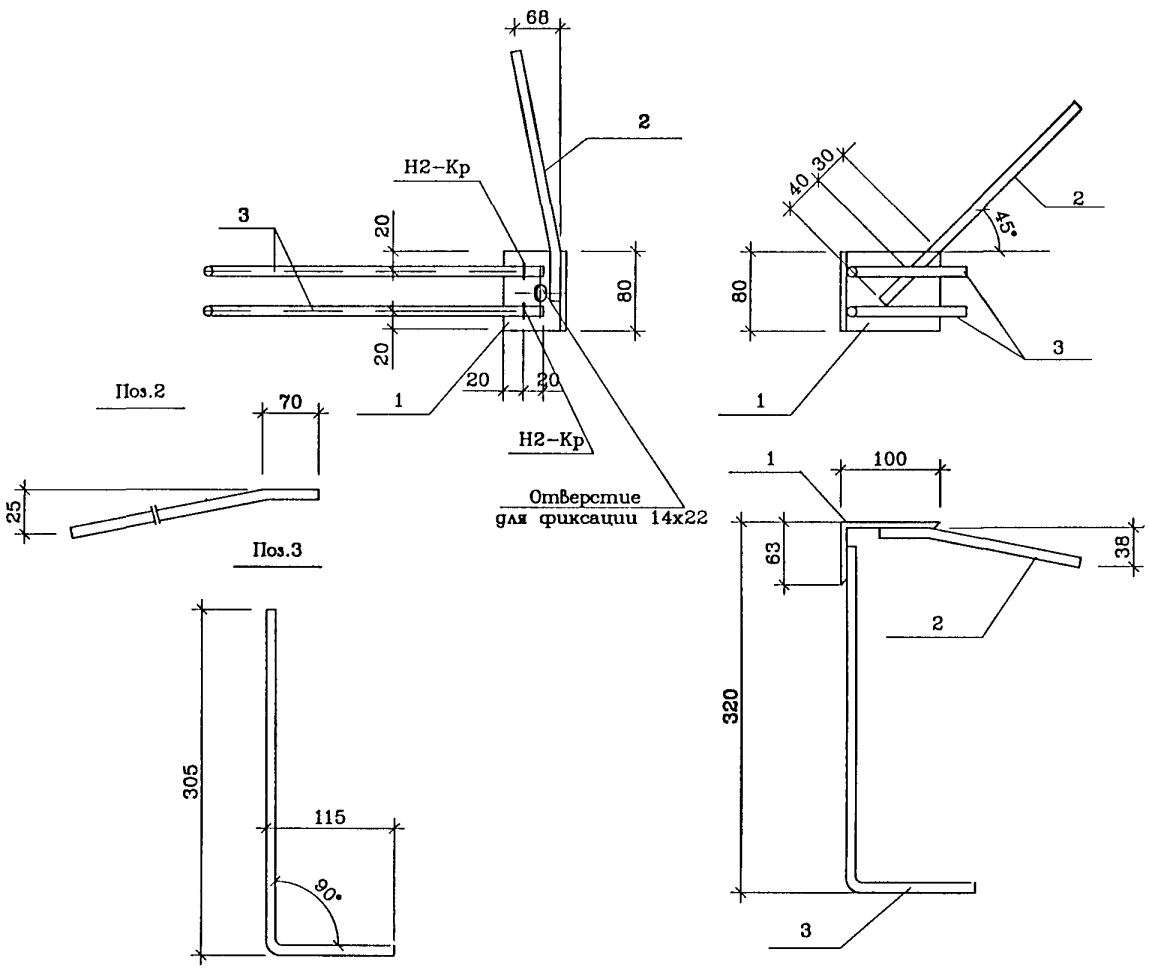

NN поз.	Сечение мм.	Кол шт.	Длина		Масса, кг.	
			Позиции мм.	На деталь м.	Позиции	Детали
1	L100x63x6	1	80	0.08	0.60	1.28
2	Ø10A11	1	260	0.26	0.16	
3	Ø10A11	2	420	0.84	0.52	

На чертеже изображена закладная М51-3пр..
М51-3лев.-зеркальна

Сварка по ГОСТ 14098-91

Рук.маст.	Надысев	
Гл.инж.	Янко	
ГИП	Теплякова	
Исполн.	Субботина	
Провер.	Журавлева	
Н.контр.	Алферов	

РМ-2919-01

М51-3пр./лев.
Закладная деталь

Стадия	Лист	Листов
Р	29А	

МНИИТЭП
Мастерская 1

Инв N подл. 1015749 | Подпись и дата | Взам. инв N

NN пп	Шифр	Наименование	Кол-во листов	Дата ввода	Дата отмены
1	2	3	4	5	6
	1РМ-2919-01	Панели наружных стен трехслойные цокольные для жилых блок-секций П44Т (производства Краснопресненского завода ЖБК) Рабочие чертежи		Приказ N22-ТО от 23.12.03	
		Содержание лист 1с	1		
		Пояснительная записка лист 1п	1		
		Номенклатура изделий листы 1н-3н	3		
		Облицовка, общие виды, армирование, раскладка утеплителя листы 1-48	48		
		Узлы архитектурные лист 1у	1		
		Профили листы 2у-7у	6		
		Узлы арматурные лист 1уа	1		
		Арматура листы 1а-29а	29		
		Информационная карта лист 1и	1		

NN пп	Шифр	Наименование	Кол-во листов	Дата ввода	Дата отмены
1	2	3	4	5	6

Взам. инв. N

Подпись и дата

Инв. N подл.

gost.e-ecolog.ru

РМ-2919-01

Информационная карта

Стадия	Лист	Листов
Р	1и	1

МНИИТЭП
Мастерская 1