ПРАВИТЕЛЬСТВО МОСКВЫ
КОМИТЕТ
ПО АРХИТЕКТУРЕ И ГРАДОСТРОИТЕЛЬСТВУ
(МОСКОМАРХИТЕКТУРА)

МОСКОВСКИЙ НАУЧНО – ИССЛЕДОВАТЕЛЬСКИЙ И ПРОЕКТНЫЙ ИНСТИТУТ
ТИПОЛОГИИ, ЭКСПЕРИМЕНТАЛЬНОГО ПРОЕКТИРОВАНИЯ

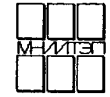

РМ – 2919 – 04

ПАНЕЛИ НАРУЖНЫХ СТЕН ТРЕХСЛОЙНЫЕ МАШИННОГО ПОМЕЩЕНИЯ ЛИФТОВ

ДЛЯ ЖИЛЫХ БЛОК-СЕКЦИЙ П44Т

(ПРОИЗВОДСТВА КРАСНОПРЕСНЕНСКОГО ЗАВОДА ЖБК)

РАБОЧИЕ ЧЕРТЕЖИ

МОСКВА, 2004 г.

gost.e-ecolog.ru

Инв. № подл. 14366

ПРАВИТЕЛЬСТВО МОСКВЫ
КОМИТЕТ
ПО АРХИТЕКТУРЕ И ГРАДОСТРОИТЕЛЬСТВУ
(МОСКОМАРХИТЕКТУРА)

МОСКОВСКИЙ НАУЧНО – ИССЛЕДОВАТЕЛЬСКИЙ И ПРОЕКТНЫЙ ИНСТИТУТ
ТИПОЛОГИИ, ЭКСПЕРИМЕНТАЛЬНОГО ПРОЕКТИРОВАНИЯ

РМ – 2919 – 04

ПАНЕЛИ НАРУЖНЫХ СТЕН ТРЕХСЛОЙНЫЕ МАШИННОГО ПОМЕЩЕНИЯ ЛИФТОВ

ДЛЯ ЖИЛЫХ БЛОК-СЕКЦИЙ П44Т

(ПРОИЗВОДСТВА КРАСНОПРЕСНЕНСКОГО ЗАВОДА ЖБК)

РАБОЧИЕ ЧЕРТЕЖИ

ГЛАВНЫЙ ИНЖЕНЕР ИНСТИТУТА	Е. Е. НИКИТИН
ГЛАВНЫЙ КОНСТРУКТОР	Г. И. ШАПИРО
РУКОВОДИТЕЛЬ МАСТЕРСКОЙ	А. В. НАДЫСЕВ
ГЛАВНЫЙ ИНЖЕНЕР МАСТЕРСКОЙ №1	А. Э. ЯНКО
ГЛАВНЫЙ АРХИТЕКТОР ПРОЕКТА	А. П. ЦЫГАНКОВА
ГЛАВНЫЙ ИНЖЕНЕР ПРОЕКТА	Н. М. ТЕПЛЯКОВА

ВВЕДЕНО В ДЕЙСТВИЕ МНИИТЭП
ПРИКАЗ № 29-ТО от 28.07.04г.

ДОГОВОР № 1 – 148

МОСКВА, 2004 г.

Арт. 14366

1.	Содержание	лист 1с
2.	Пояснительная записка	лист 1п
3.	Номенклатура изделий	листы 1н–4н
4.	Облицовка, общие виды, армирование, раскладка утеплителя	листы 1–48
5.	Арматура	лист 1а
8.	Информационная карта	лист 1и

Договор N1–148

арх. 1033835

				РМ–2919–04		
				Содержание	Стадия	Лист	Листов
					р	1с	
					МНИИТЭП Мастерская 1		

Карт. 14366

1. Альбом РМ – 2919 – 04 содержит рабочие чертежи панелей наружных стен машинного помещения лифтов для жилых блок-секций П44Т с учетом требований по предотвращению прогрессирующего разрушения при чрезвычайных ситуациях (Дополнение 25).

2. Панели разработаны с учетом изготовления их на Краснопресненском заводе железобетонных конструкций ОАО ДСК-1 в горизонтальных формах лицевой поверхностью к поддону.

3. Панели запроектированы в соответствии с требованиями ГОСТ11024-84 "Панели стеновые наружные бетонные и железобетонные для жилых и общественных зданий", СНиП 2.08.01-89* "Жилые здания" Ред. 2001 г. и СНиП 2.03.01-84* "Бетонные и железобетонные конструкции", МГСН3.01-01 "Жилые здания" п.3.6.

4. Панели состоят из трех слоев: внутреннего и наружного бетонных слоев и среднего слоя-утеплителя.
   Железобетонные слои армируются плоскими сетками и каркасами и соединяются между собой "Дискретными связями - ДС" в виде железобетонных шпонок.
   Утеплитель, размещенный в среднем слое из плит полистирольного пенопласта ПСБ15А по ТУ2244-007-040001508-96.

5. Замена арматурной стали AII и AIII в арматурных изделиях и закладных деталях на термомеханически- упрочненную свариваемую арматуру класса А400С и класса А500С производится в соответствии с Территориальными строительными нормами г. Москвы ТСН102-00 "Железобетонные конструкции с арматурой класса А500С и А400С ".

6. Все требования к изготовлению изделий, к качеству отделки, характеристики бетона, стали см. пояснительную записку альбома 1РС41-48 вариант 1.

7. Отделочные чертежи фасадных поверхностей наружных стен приведены в настоящем альбоме.

8. Предел огнестойкости не менее Е30.
   (СНиП21-01-97*).

9. Материалы для изготовления панелей наружных стен должны удовлетворять требованиям норм радиационной безопасности (НРБ-96),
   Гигиенические нормы ГН 2.6.1.054-96 глава 7п.п.7.3.5 и глава 9.

10. Маркировка узлов:

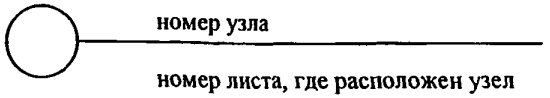

Договор № 1-148.

арх. 1033035

Рук.маст	Надысев		
Гл.инж.м	Янко		
ГАП	Цыганкова		
ГИП	Теплякова		

РМ – 2919 – 04

Пояснительная записка

Стадия	Лист	Листов
	1п	

МНИИТЭП
МАСТЕРСКАЯ № 1

Инв. 14366

NN п.п.	МАРКА ИЗДЕЛИЯ ПО ГОСТ	МАРКА ИЗДЕЛИЯ ПО ПРОЕКТУ	ЭСКИЗ ИЗДЕЛИЯ	ПАРАМЕТРЫ ИЗДЕЛИЯ: РАЗМЕРЫ ММ. Д	Ш	В	ПЛОЩАДЬ $м^2$	ОБЪЕМ $м^3$	ПРОЕКТНАЯ МАССА, Т	ТЯЖЕЛЫЙ БЕТОН γ=2400	МЕЛКОЗЕРНИСТЫЙ БЕТОН γ=2300	ОБЛИЦОВ. ПЛИТКА γ=1600	УТЕПЛИТ. ПСБ б=50	УТЕПЛИТ. ПСБ б=100	УТЕПЛИТ. ПСБ б=130	УТЕПЛИТ. ПСБ б=200		NN ЛИСТОВ Р.Ч.
										200	200		15А	15А	15А	15А		
1	2	3	4	5	6	7	8	9	10	11	12	13	14	15	16	17	18	19
1		1АНФЧ 68-1-чс	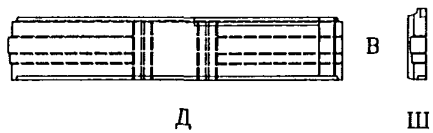	6850	280/400	1260	8.56	2.43	3.71	0.55	1.03		0.02		0.83			1÷5
2		1АНФЧ 68-2-чс	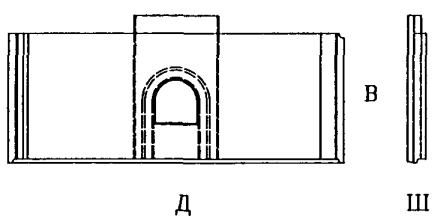	6780	280/400	2950	17.52	4.98	7.15	1.12	1.92		0.09		1.85			6÷10
3		1АНФЧ 65-1-чс	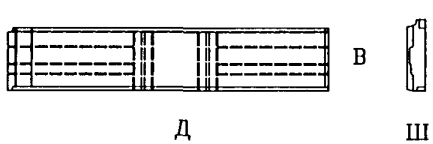	6485	280/400	1260	8.17	2.38	3.59	0.54	0.99				0.85			11÷15

Рук.маст.	Надысев	
Гл.инж.	Янко	
ГАП	Цыганкова	
ГИП	Теплякова	
Исполн.	Субботина	
Провер.	Журавлева	
Н.контр.	Теплякова	

РМ-2919-04

Номенклатура

Стадия	Лист	Листов
Р	1н	

МНИИТЭП
Мастерская 1

СОГЛАСОВАНО

Инв.N подл. 10338379 | Подпись и дата | Взам. инв.N

Карт. 1Н366

NN п.п.	МАРКА ИЗДЕЛИЯ ПО ГОСТ	МАРКА ИЗДЕЛИЯ ПО ПРОЕКТУ	ЭСКИЗ ИЗДЕЛИЯ	ПАРАМЕТРЫ ИЗДЕЛИЯ: РАЗМЕРЫ ММ. Д	Ш	В	ПЛОЩАДЬ $м^2$	ОБЪЕМ $м^3$	ПРОЕКТНАЯ МАССА, Т	ТЯЖЕЛЫЙ БЕТОН γ=2400	МЕЛКОЗЕРНИСТЫЙ БЕТОН γ=2300	ОБЛИЦОВ. ПЛИТКА γ=1800	УТЕПЛИТ. ПСБ б=50	УТЕПЛИТ. ПСБ б=100	УТЕПЛИТ. ПСБ б=130	УТЕПЛИТ. ПСБ б=200		NN ЛИСТОВ Р.Ч.
										200	200		15А	15А	15А	15А		
1	2	3	4	5	6	7	8	9	10	11	12	13	14	15	16	17	18	19
4		1АНФЧ 65-2-чс	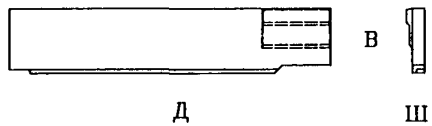	6580	280/400	1310	8.29	2.33	3.23	0.59	0.78				0.96			16÷20
5		1АНФЧ 65-3-чс	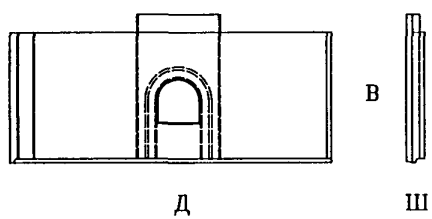	6780	280/400	2950	16.75	4.80	6.71	1.11	1.75		0.03		1.91			21÷25
6		1АНФЧ 62-1-чс	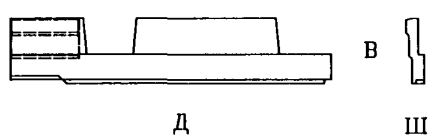	6180	280/400	1310	6.50	1.50	2.45	0.23	0.82		0.12		0.33			26÷30

Рук.маст.	Надысев	
Гл.инж.	Янко	
ГАП	Цыганкова	
ГИП	Теплякова	
Исполн.	Субботина	
Провер.	Журавлева	
Н.контр.	Теплякова	

РМ-2919-04

Номенклатура

Стадия	Лист	Листов
Р	2н	

МНИИТЭП
Мастерская 1

СОГЛАСОВАНО

Инв.N подл. 1033834 | Подпись и дата | Взам. инв.N

Карт. 14366

NN п.п.	МАРКА ИЗДЕЛИЯ ПО ГОСТ	МАРКА ИЗДЕЛИЯ ПО ПРОЕКТУ	ЭСКИЗ ИЗДЕЛИЯ	ПАРАМЕТРЫ ИЗДЕЛИЯ: РАЗМЕРЫ ММ. Д	Ш	В	ПЛОЩАДЬ M^2	ОБЪЕМ M^3	ПРОЕКТНАЯ МАССА, Т	ТЯЖЕЛЫЙ БЕТОН γ=2400	МЕЛКОЗЕРНИСТЫЙ БЕТОН γ=2300	ОБЛИЦОВ. ПЛИТКА γ=1600	УТЕПЛИТ. ПСБ б=50	УТЕПЛИТ. ПСБ б=100	УТЕПЛИТ. ПСБ б=130	УТЕПЛИТ. ПСБ б=200		NN ЛИСТОВ Р.Ч.
										200	200		15А	15А	15А	15А		
1	2	3	4	5	6	7	8	9	10	11	12	13	14	15	16	17	18	19
7		1АНФЧ 26-1-чс	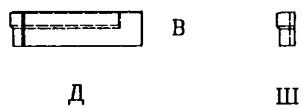	2650	300/400	700	1.83	0.50	0.84	0.12	0.23				0.15			31÷35
8		1АНФЧ 26-2-чс																
9		1АНФЧ 26-3-чс	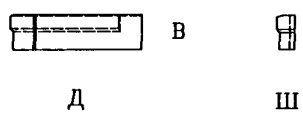	2650	300/400	700	1.83	0.52	0.82	0.14	0.21				0.17			36÷39
10		1АНФЧ 22-1-чс	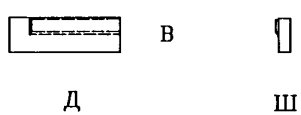	2235	240/300	700	1.56	0.41	0.64	0.11	0.16				0.14			40÷43

СОГЛАСОВАНО

Инв.N подл.	Подпись и дата	Взам. инв.N
1033837		

Рук.маст.	Надысев	
Гл.инж.	Янко	
ГАП	Цыганкова	
ГИП	Теплякова	
Исполн.	Субботина	
Провер.	Журавлева	
Н.контр.	Теплякова	

РМ-2919-04

Номенклатура

Стадия	Лист	Листов
Р	3н	

МНИИТЭП
Мастерская 1

Карт. 14366

NN п.п.	МАРКА ИЗДЕЛИЯ ПО ГОСТ	МАРКА ИЗДЕЛИЯ ПО ПРОЕКТУ	ЭСКИЗ ИЗДЕЛИЯ	ПАРАМЕТРЫ ИЗДЕЛИЯ: РАЗМЕРЫ ММ. Д	Ш	В	ПЛОЩАДЬ $м^2$	ОБЪЕМ $м^3$	ПРОЕКТНАЯ МАССА, Т	ТЯЖЕЛЫЙ БЕТОН γ=2400	МЕЛКОЗЕРНИСТЫЙ БЕТОН γ=2300	ОБЛИЦОВ. ПЛИТКА γ=1600	УТЕПЛИТ. ПСБ δ=50	УТЕПЛИТ. ПСБ δ=100	УТЕПЛИТ. ПСБ δ=130	УТЕПЛИТ. ПСБ δ=200		NN ЛИСТОВ Р.Ч.
										200	200		15А	15А	15А	15А		
1	2	3	4	5	6	7	8	9	10	11	12	13	14	15	16	17	18	19
11		1АНФЧ 10-1-чс	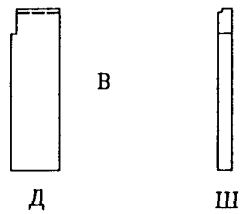	980	280	3260	3.14	0.87	1.27	0.24	0.30				0.33			44÷46
12		1АНФЧ 10-2-чс																

СОГЛАСОВАНО

Инв.N подл.	Подпись и дата	Взам. инв.N
1033837		

Рук.маст.	Надысев	
Гл.инж.	Янко	
ГАП	Цыганкова	
ГИП	Теплякова	
Исполн.	Субботина	
Провер.	Журавлева	
Н.контр.	Теплякова	

РМ-2919-04

Номенклатура

Стадия	Лист	Листов
Р	4н	

МНИИТЭП
Мастерская 1

Карт. 1Н366

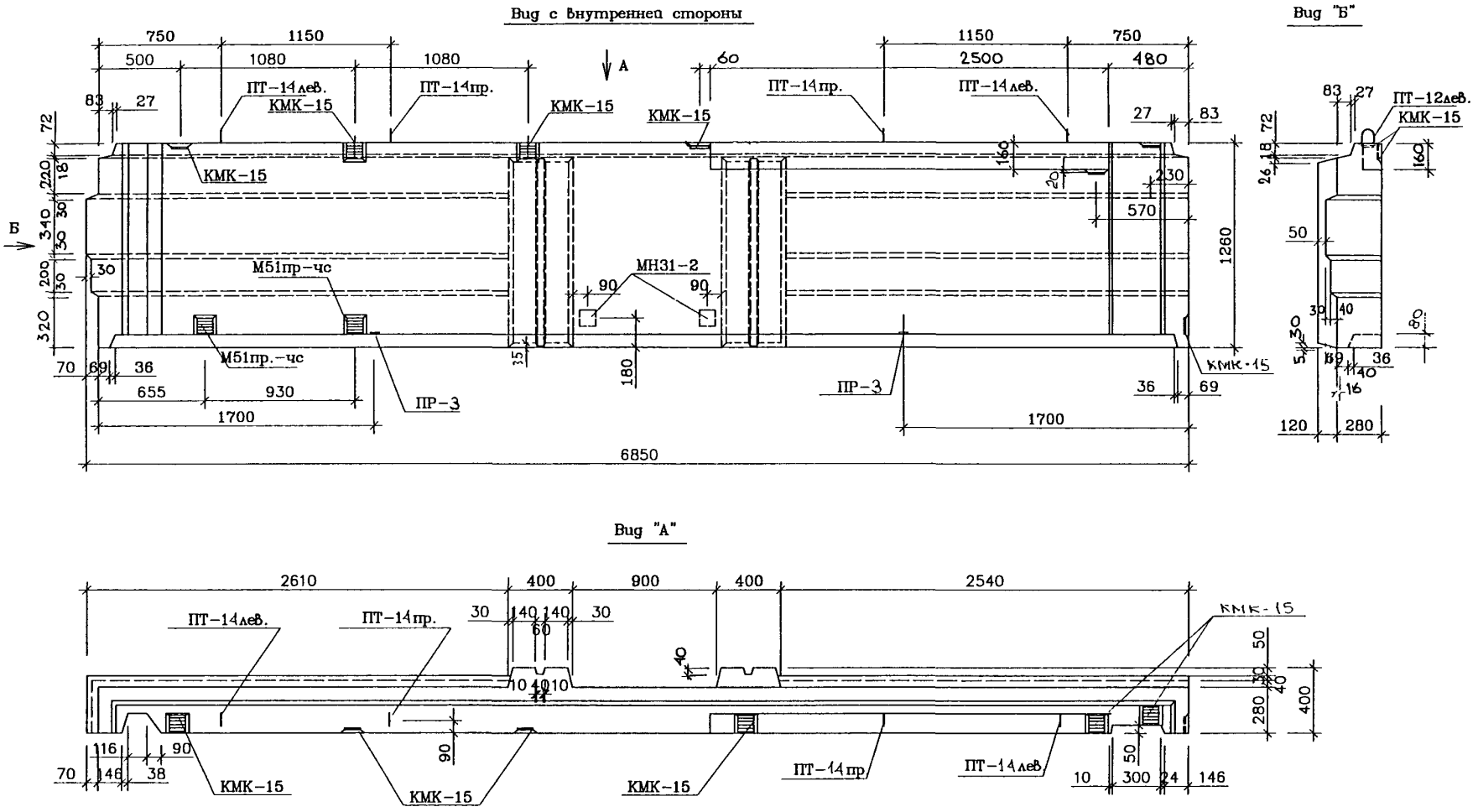

СОГЛАСОВАНО

Инв.N подл.	Подпись и дата	Взам. инв.N
1033838		

Рук.маст.	Надысев		
Гл.инж.	Янко		
ГАП	Цыганкова		
ГИП	Теплякова		
Исполн.	Субботина		
Провер.	Елиферова		
Н.контр.	Маклакова		

РМ-2919-04

1ЛНФЧ 68-1-чс

Общий вид

Стадия	Лист	Листов
Р	1	

МНИИТЭП

Мастерская 1

Карт. 14366

СОГЛАСОВАНО

Инв.N подл. | Подпись и дата | Взам. инв.N

1033938

Раскладка нижней арматуры

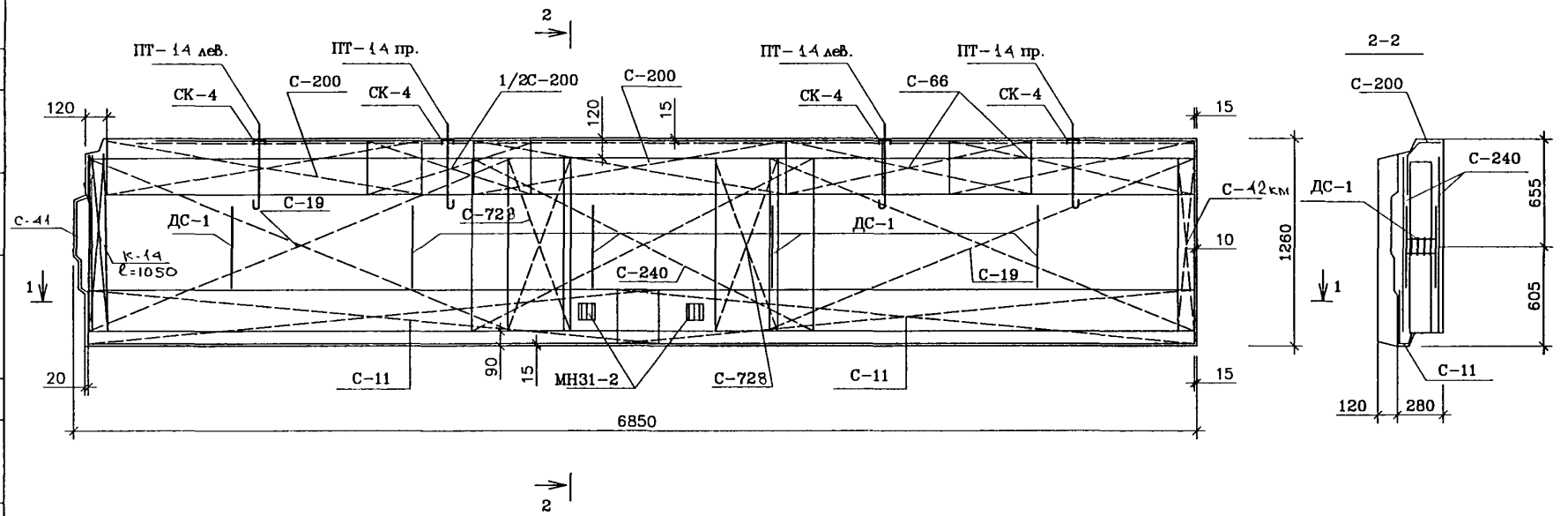

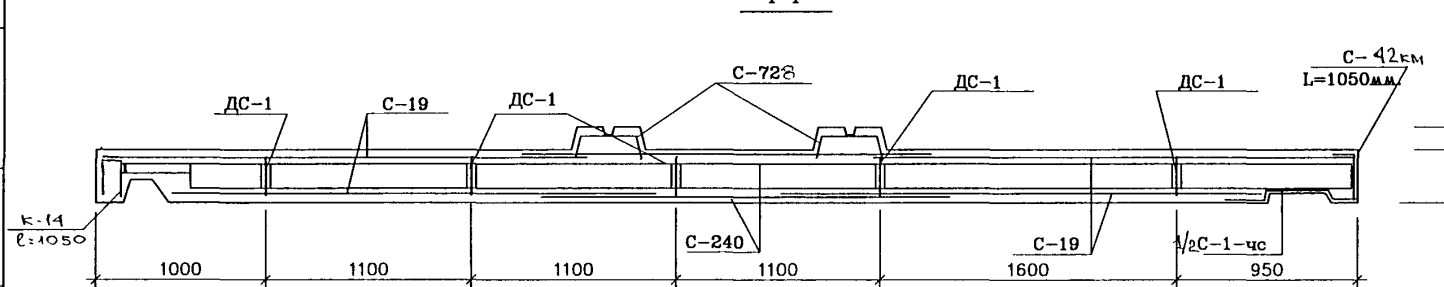

Рук.маст.	Надысев		
Гл.инж.	Янко		
ГИП	Теплякова		
Исполн.	Субботина		
Провер.	Журавлева		
Н.контр.	Теплякова		

РМ-2919-04

1ЛНФЧ 68-1-чс

Армирование

Стадия	Лист	Листов
Р	2	

МНИИТЭП

Мастерская 1

Инв. 1Н366

СОГЛАСОВАНО

Инв.N подл. | Подпись и дата | Взам. инв.N

1033488

Раскладка верхней арматуры

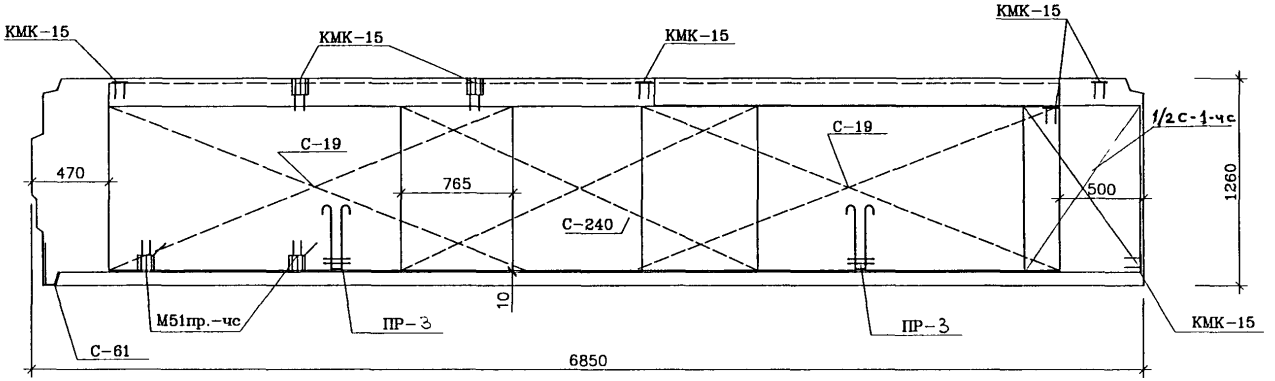

Рук.маст	Надысев		
Гл.инж.	Янко		
ГИП	Теплякова		
Исполн.	Субботина		
Провер.	Журавлева		
Н.контр.	Теплякова		

РМ-2919-04

1ЛНФЧ 68-1-чс
Армирование

Стадия	Лист	Листов
Р	3	

МНИИТЭП
Мастерская 1

Инв. 1Н366

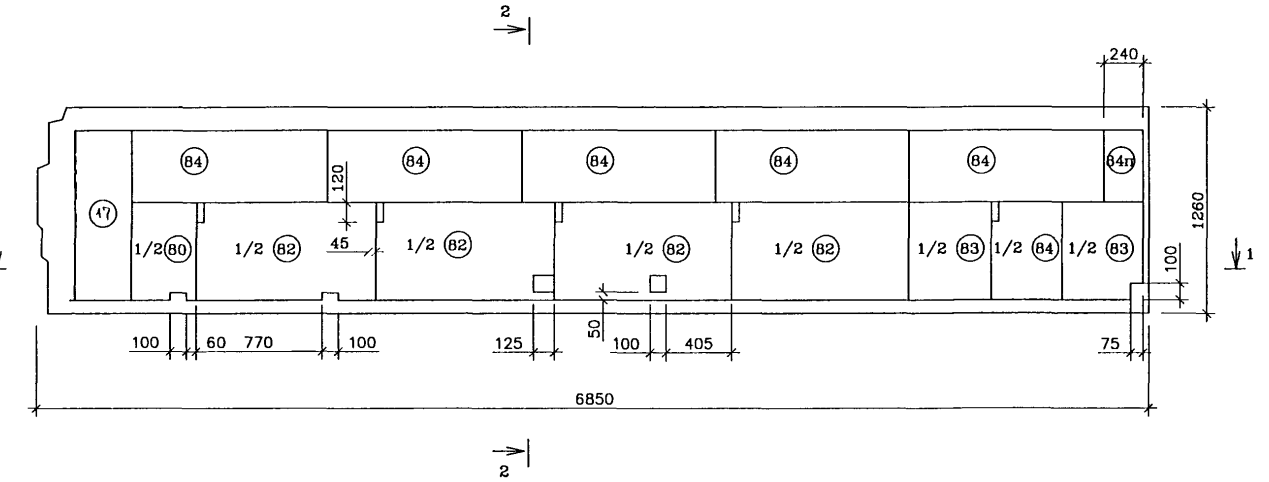

1-1

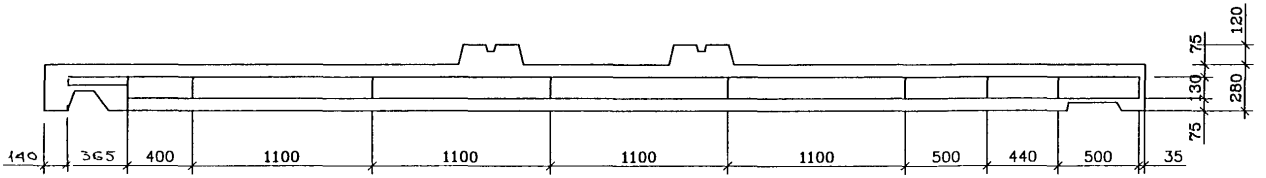

СОГЛАСОВАНО

Инв.N подл. | Подпись и дата | Взам. инв.N

1033939

Рук.маст.	Надысев		
Гл.инж.	Янко		
ГИП	Теплякова		
Исполн.	Субботина		
Провер.	Журавлева		
Н.контр.	Теплякова		

РМ-2919-04

1ЛНФЧ 68-1-чс

Раскладка утеплителя

Стадия	Лист	Листов
Р	4	

МНИИТЭП

Мастерская 1

Карт. 14366

Спецификация стали				
NN поз.	Марка детали	Кол. шт.	Масса, кг. Одной детали	Всех деталей
1	С-240	4	3.20	12.80
2	С-19	2	3.80	7.60
3	К-14	1	1.80	1.80
4	С-66	2	1.73	3.46
5	С-11	2	2.36	4.72
6	С-200	3	1.48	4.44
7	С-1-чс	1/2	2.37	1.19
8	М51пр.-чс	2	1.66	3.32
9	ДС-1	5	1.07	5.35
10	Ш-1	10	0.03	0.30
11	СК-4	4	0.32	1.28
12	ПТ-14лев	2	3.00	6.00
	ПТ-14пр	2	3.00	6.00
13	КМК-15	7	0.86	6.02
14	ПР-3	2	2.37	4.74
15	С-728	1	1.54	1.54
16	КР	2	0.47	0.94
17	СК-1	30	0.03	0.90
18	МН31-2	2	0.79	1.58
19	С-61	1	0.19	0.19
20	С-42км	1	1.32	1.32
			Итого	75.49

NN поз.	Размеры, мм. Длина	Ширина	Толщина	Кол. шт.
82	1200	1100	130	2
84	1200	440	130	5
83	1200	500	130	1
84	1200	440	130	1/2
84п	п.м.	440	130	0.24
9	п.м.	440	50	1.04

СОГЛАСОВАНО

Инв.N подл.	Подпись и дата	Взам. инв.N
1033838		

Рук.маст.	Надысев		
Гл.инж.	Янко		
ГИП	Теплякова		
Исполн.	Субботина		
Провер.	Журавлева		
Н.контр.	Теплякова		

РМ-2919-04

1ЛНФЧ 68-1-чс

Спецификация стали

Стадия	Лист	Листов
Р	5	

МНИИТЭП

Мастерская 1

Карт. 14366

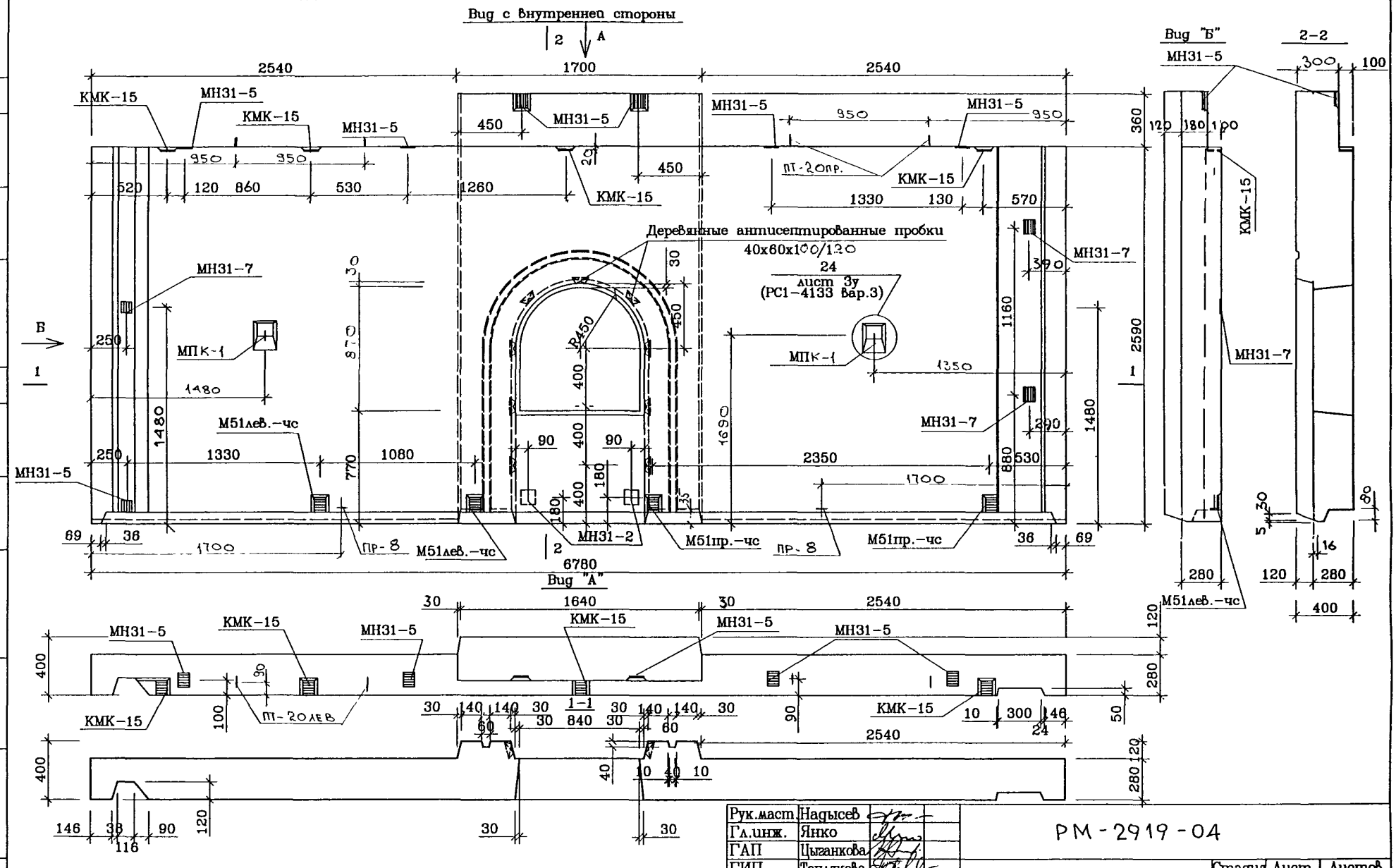

СОГЛАСОВАНО

Инв.N подл. | Подпись и дата | Взам. инв.N

1033939

Рук.маст.	Надысев	
Гл.инж.	Янко	
ГАП	Цыганкова	
ГИП	Теплякова	
Исполн.	Субботина	
Провер.	Елиферова	
Н.контр.	Маклакова	

РМ-2919-04

1ЛНФЧ 68-2-чс

Общий вид

Стадия	Лист	Листов
Р	6	

МНИИТЭП
Мастерская 1

Карт. 1Н366

Раскладка нижней арматуры

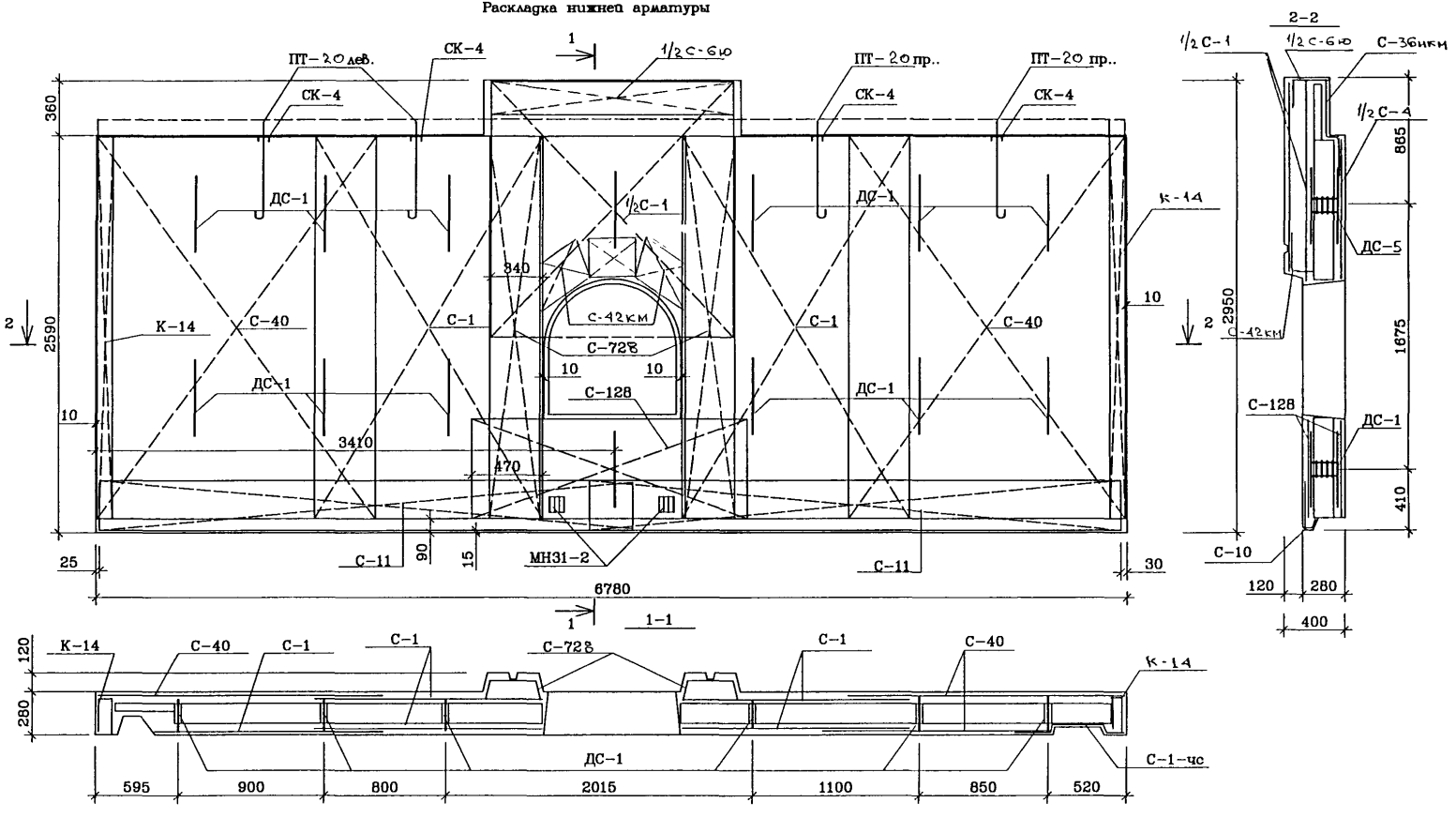

Рук.маст.	Надысев		
Гл.инж.	Янко		
ГИП	Теплякова		
Исполн.	Субботина		
Провер.	Журавлева		
Н.контр.	Теплякова		

РМ-2919-04

1ЛНФЧ 68-2-чс
Армирование

Стадия	Лист	Листов
Р	7	

МНИИТЭП
Мастерская 1

СОГЛАСОВАНО

Инв.N подл. 1033838 | Подпись и дата | Взам. инв.N

Карт. 1Н366

Раскладка верхней арматуры

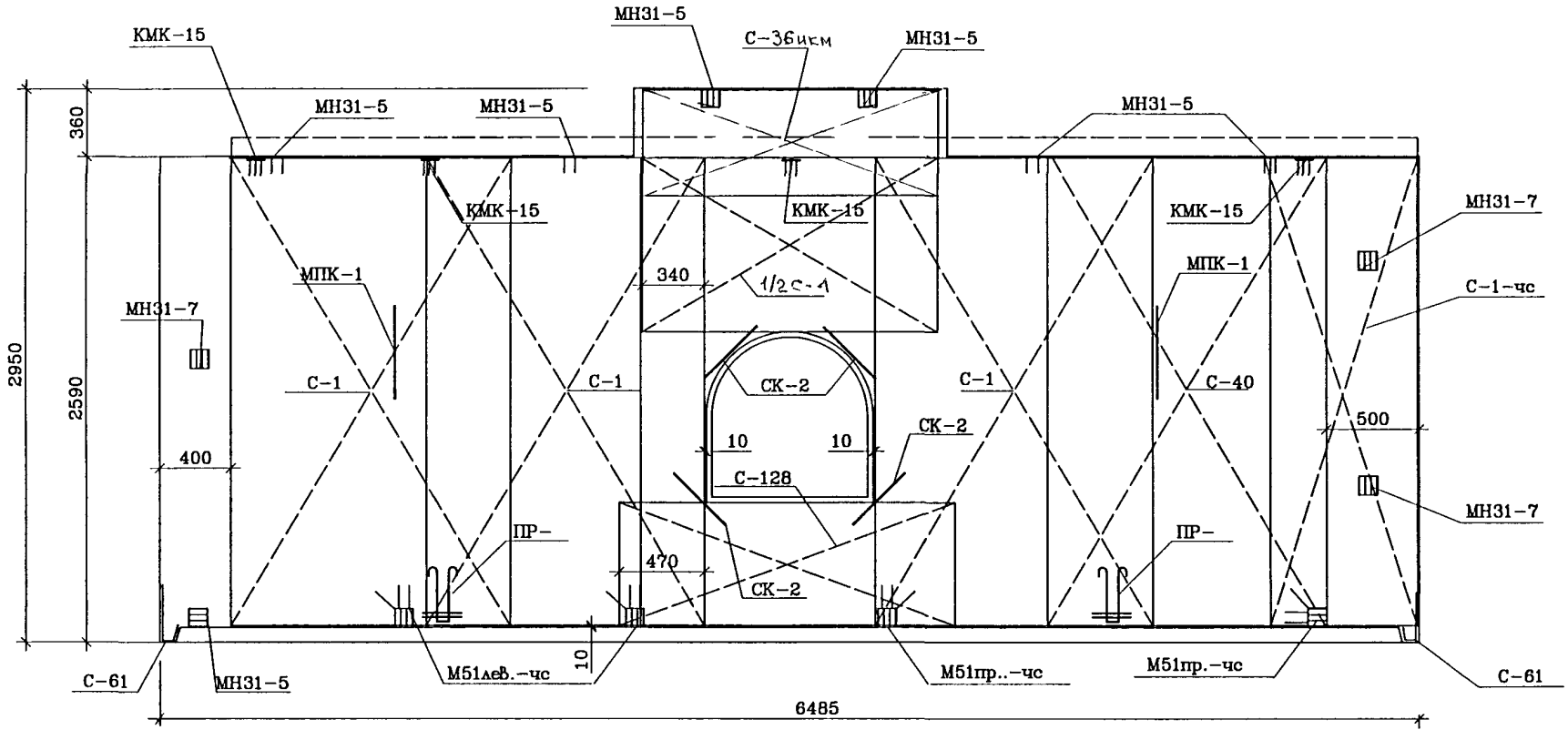

Рук.маст.	Надысев		
Гл.инж.	Янко		
ГИП	Теплякова		
Исполн.	Субботина		
Провер.	Журавлева		
Н.контр.	Теплякова		

РМ-2919-04

1ЛНФЧ 68-2-чс
Армирование

Стадия	Лист	Листов
Р	8	

МНИИТЭП
Мастерская 1

СОГЛАСОВАНО

Инв.N подл. | Подпись и дата | Взам. инв.N

Гарт. 14366

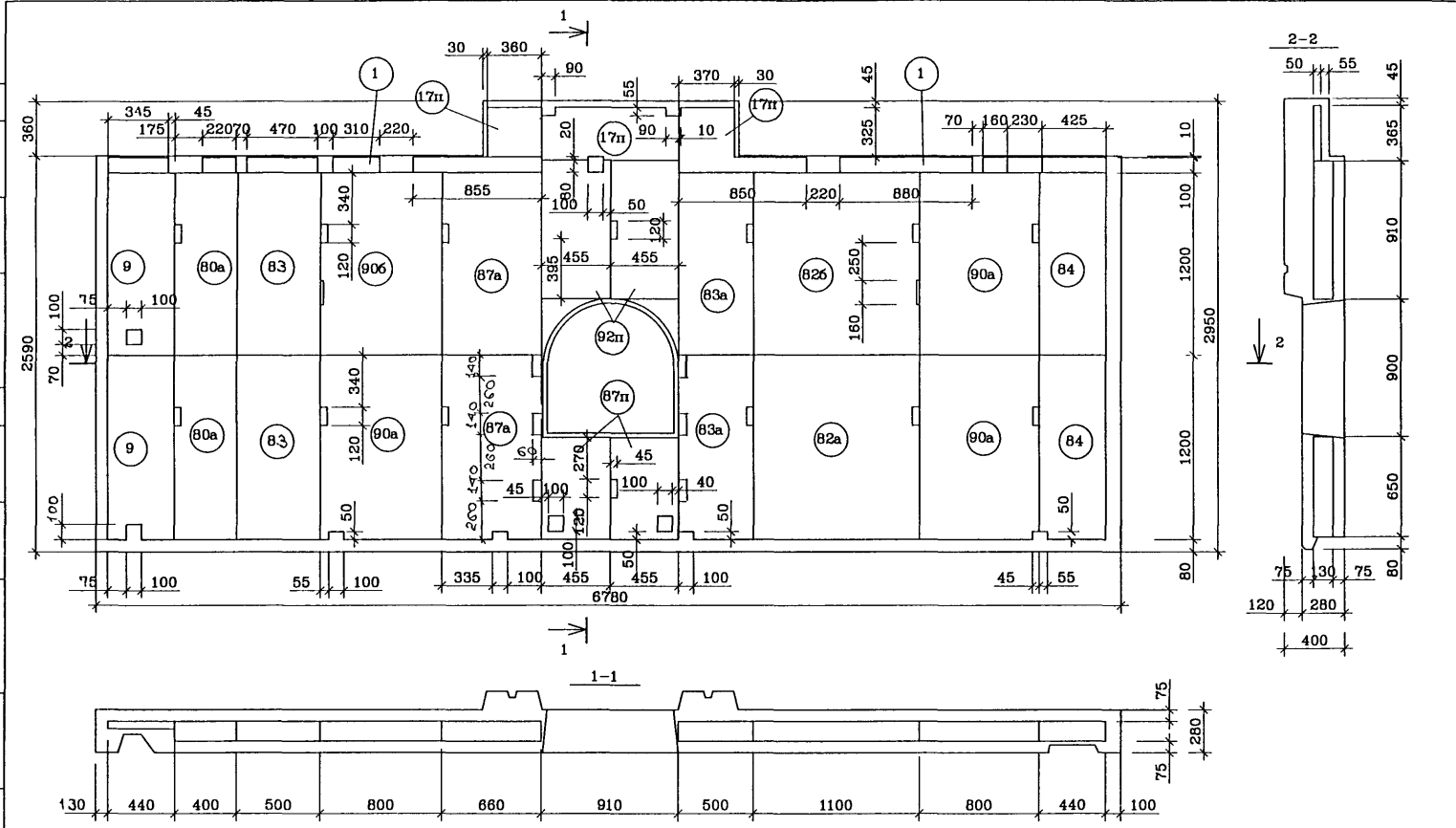

СОГЛАСОВАНО

Инв.N подл. | Подпись и дата | Взам. инв.N

10338/38

Рук.маст.	Надысев		
Гл.инж.	Янко		
ГИП	Теплякова		
Исполн.	Субботина		
Провер.	Журавлева		
Н.контр.	Теплякова		

РМ-2919-04

1ЛНФЧ 68-2-чс

Раскладка утеплителя

Стадия	Лист	Листов
Р	3	

МНИИТЭП

Мастерская 1

Инв. 11366

Спецификация стали				
NN поз.	Марка детали	Кол. шт.	Масса, кг Одной детали	Всех деталей
1	С-1	6	4.87	29 22
2	С-40	3	5.88	17.64
3	С-42км	1/2	1.32	0.66
4	С-6ю	1/2	2 97	1.49
5	С-11	2	2.36	4.72
6	С-1-чс	1	2.37	2.37
7	М51пр.-чс	2	1.66	3.32
8	М51пр.-чс	2	1.66	3.32
9	ДС-1	13	1.07	13.91
	ДС-5	1	1.18	1.18
10	Ш-1	28	0.03	0.84
11	СК-4	4	0.32	1.28
12	ПТ-20лев	2	6 62	13 24
	ПТ-20пр	2	6.62	13 24
13	КМК-15	4	0.86	3.44
14	ПР-8	2	5.14	10.28
15	С-727	2	1.54	3.08
16	КР	2	0.47	0.94
17	СК-1	40	0.03	1.20
18	МН31-7	3	1.02	3 06
19	С-61	2	0.19	0.38
20	С-128	2	1.56	3.12
21	С-36икм	1/2	3 24	1 62
22	С-4	1/2	3.24	1 62
23	С-31	1	1.16	1.16
24	К-14	2	1.80	3.60
25	МН31-5	7	0.91	6.37
	МН31-2	2	0.79	1.58
26	МПК-1	2	1.12	2.24
			Итого	150.12

NN поз.	Размеры, мм. Длина	Ширина	Толщина	Кол. шт.
82б	1200	1100	130	1
82а	1200	1100	130	1
83а	1200	500	130	2
83	1200	500	130	2
90б	1200	800	130	1
90а	1200	800	130	3
84	1200	440	130	2
87а	1200	660	130	2
92п	910	455	130	2
17п	п.м.	325	50	0.73
17п	п.м.	365	50	0.91
87п	п.м.	455	130	1.30
1	п.м.	100	130	4.12
80а	1200	400	130	2
9	1200	440	50	2

СОГЛАСОВАНО

Инв.N подл. 1033838 | Подпись и дата | Взам. инв.N

Рук.маст.	Надысев	
Гл.инж.	Янко	
ГИП	Теплякова	
Исполн.	Субботина	
Провер.	Журавлева	
Н.контр.	Теплякова	

РМ-2919-04

1ЛНФЧ 68-2-чс

Спецификация стали

Стадия	Лист	Листов
Р	10	

МНИИТЭП

Мастерская 1

Карт. 14366

Вид с внутренней стороны

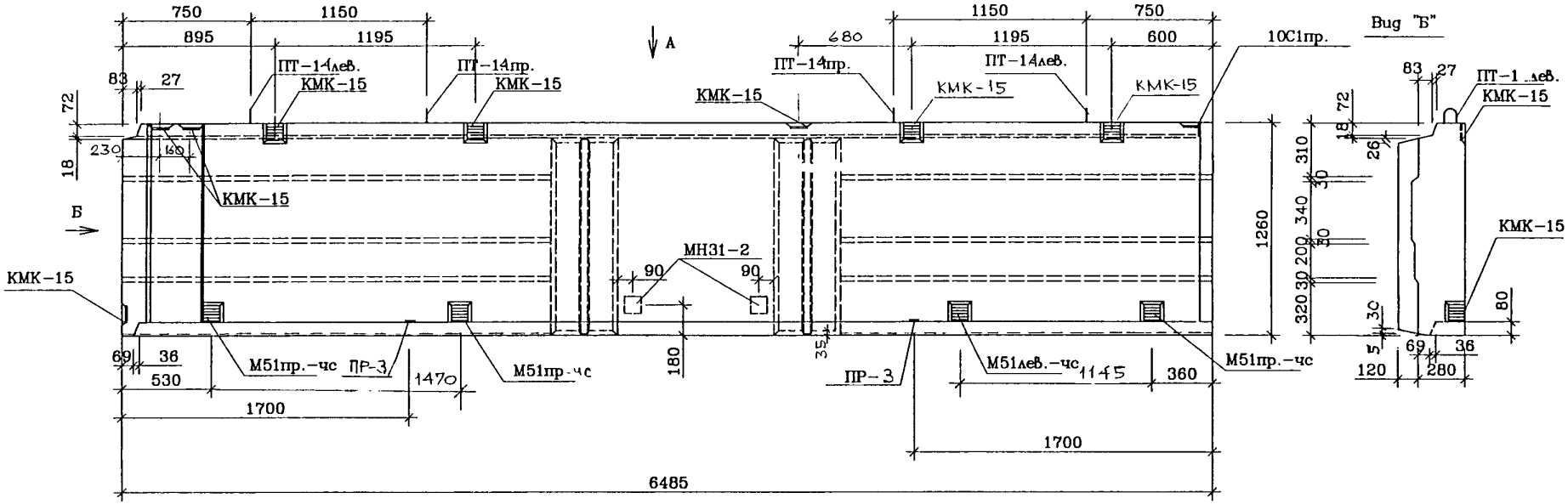

Вид "А"

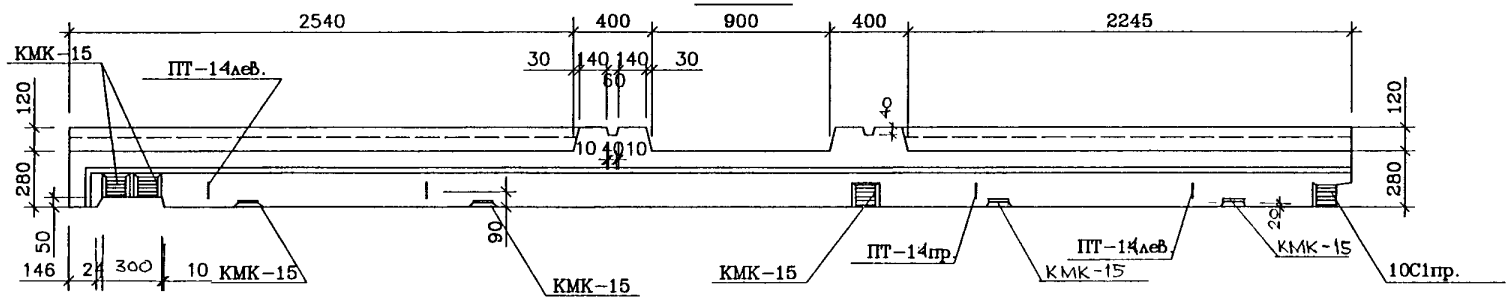

Рук.маст	Надысев		
Гл.инж.	Янко		
ГАП	Цыганкова		
ГИП	Теплякова		
Испол.	Субботина		
Провер.	Елиферова		
Н.контр.	Маклакова		

РМ - 2919 - 04

1ЛНФЧ 65-1-чс

Общий Вид

Стадия	Лист	Листов
Р	11	

МНИИТЭП

Мастерская 1

Согласовано

Инв.N подл. 1033938 | Подпись и дата | Взам. инв.N

Карт. 1Н366

Раскладка нижней арматуры

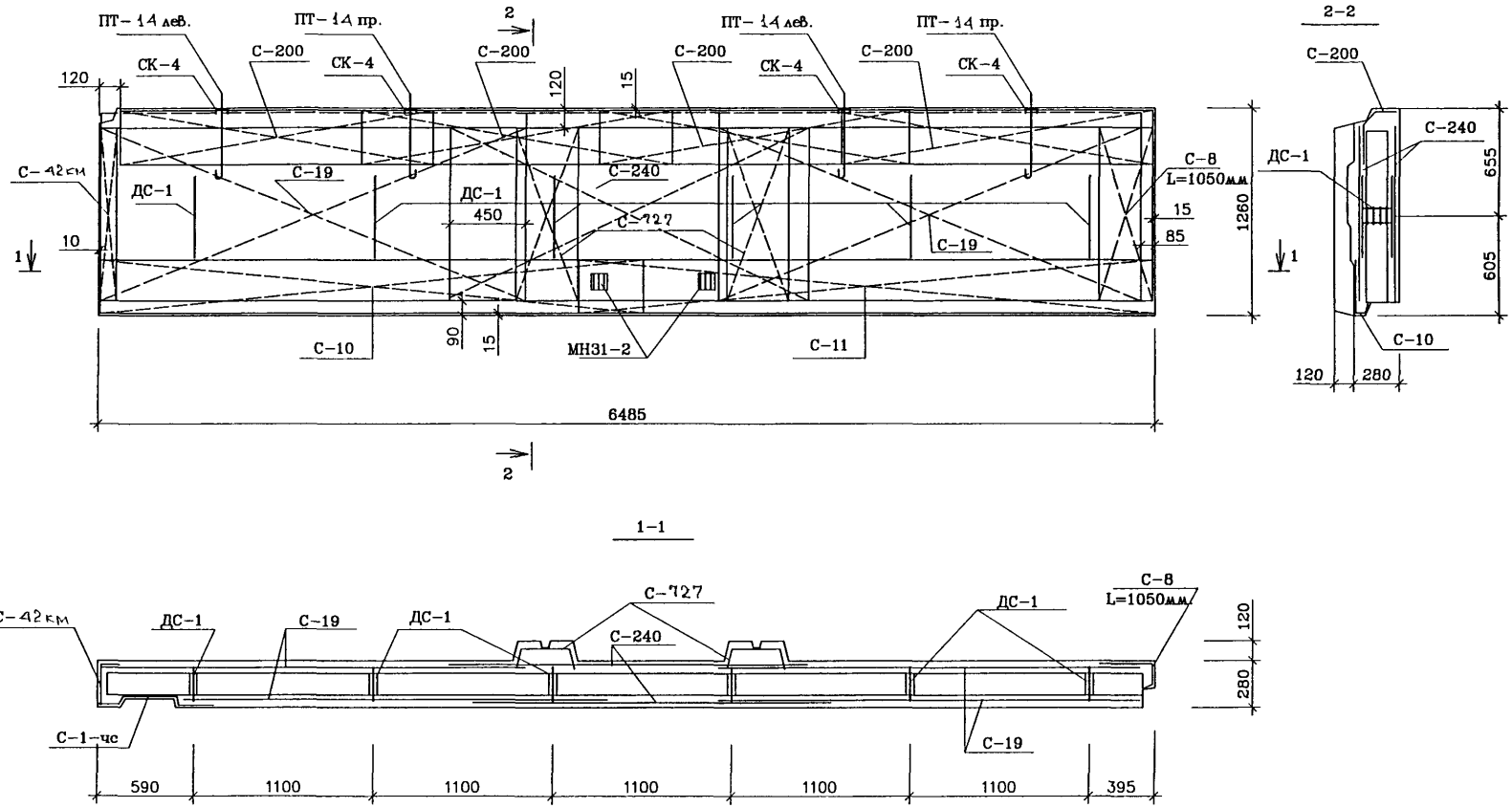

Рук.маст.	Надысев		
Гл.инж.	Янко		
ГИП	Теплякова		
Исполн.	Субботина		
Провер.	Журавлева		
Н.контр.	Теплякова		

РМ-2919-04

1ЛНФЧ 65-1-чс

Армирование

Стадия	Лист	Листов
Р	12	

МНИИТЭП

Мастерская 1

СОГЛАСОВАНО

Инв.N подл. 1033838 | Подпись и дата | Взам. инв.N

Карт. 14366

Раскладка верхней арматуры

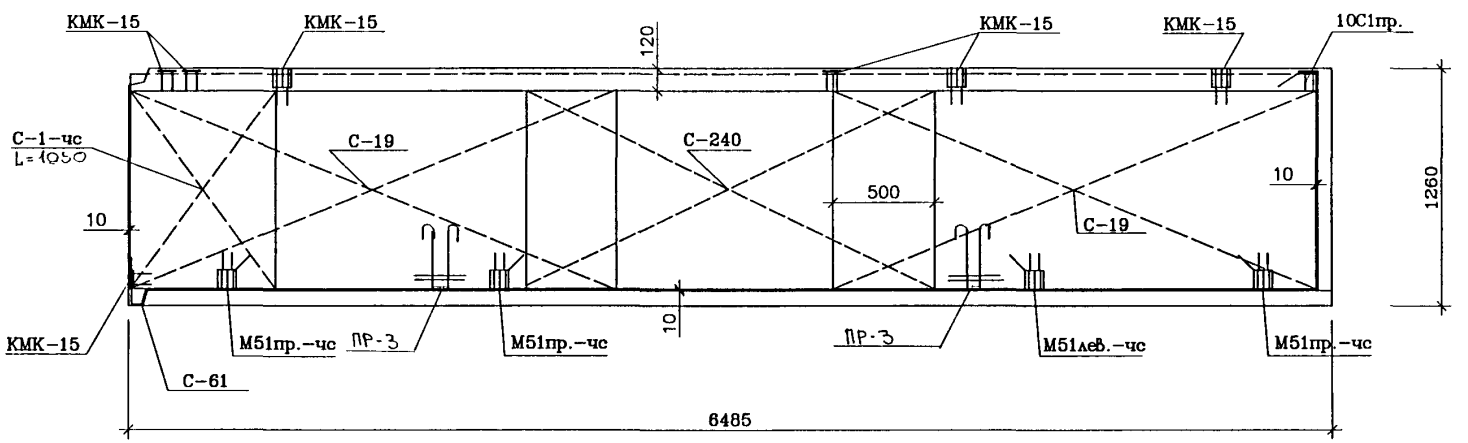

Рук.маст.	Надысев		
Гл.инж.	Янко		
ГИП	Теплякова		
Исполн.	Субботина		
Провер.	Журавлева		
Н.контр.	Теплякова		

РМ-2919-04

1ЛНФЧ 65-1-чс

Армирование

Стадия	Лист	Листов
Р	13	

МНИИТЭП

Мастерская 1

СОГЛАСОВАНО

Инв.N подл. | Подпись и дата | Взам. инв.N

1033939

Карт. 14366

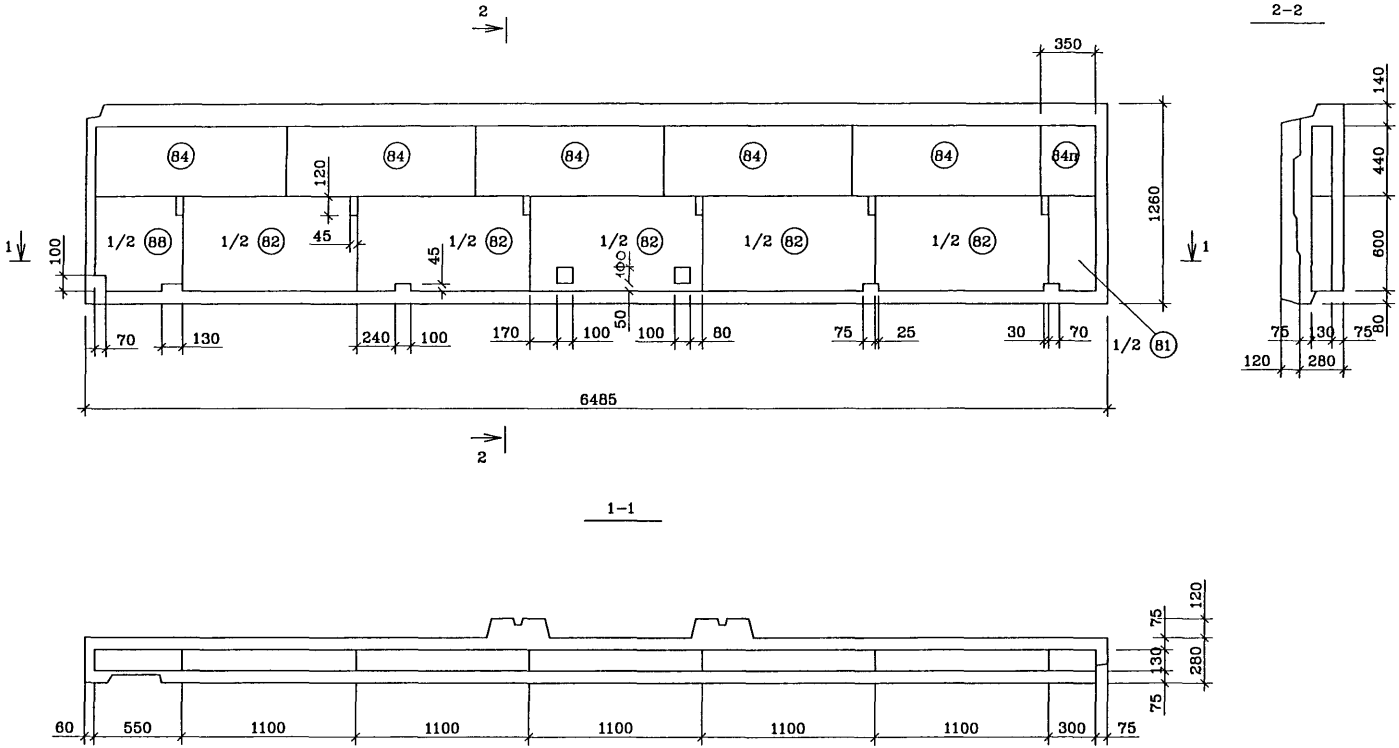

СОГЛАСОВАНО

Инв.N подл.	Подпись и дата	Взам. инв.N
10338 33		

Рук.маст.	Надысев		
Гл.инж.	Янко		
ГИП	Теплякова		
Исполн.	Субботина		
Провер.	Журавлева		
Н.контр.	Теплякова		

РМ-2919-04

1ЛНФЧ 65-1-чс

Раскладка утеплителя

Стадия	Лист	Листов
Р	14	

МНИИТЭП

Мастерская 1

Карт. 1Н366

СОГЛАСОВАНО

Инв.N подл. | Подпись и дата | Взам. инв.N

1033838

Спецификация стали

NN поз.	Марка детали	Кол. шт.	Масса, кг. Одной детали	Масса, кг. Всех деталей
1	С-8	1/2	2.04	1.02
2	С-19	2	3.80	7.60
3	10С1пр.	1	1.25	1.25
4	С-10	1	2.25	2.25
5	С-11	1	2.36	2.36
6	С-200	4	1.48	5.92
7	С-1-чс	1/2	2.37	1.19
8	М51пр.-чс	3	1.66	4.98
	М51л.-чс	1	1.66	1.66
9	ДС-1	5	1.07	5.35
10	Ш-1	10	0.03	0.30
11	СК-4	4	0.32	1.28
12	ПТ-14лев	2	3.00	6.00
	ПТ-14пр	2	3.00	6.00
13	КМК-15	7	0.86	6.02
14	ПР-3	2	2.37	4.74
15	С-42км	1	1.32	1.32
16	КР	2	0.47	0.94
17	СК-1	30	0.03	0.90
18	МН31-2	2	0.79	1.58
19	С-727	1	1.54	1.54
20	С-61	1	0.19	0.19
21	С-41	1	2.29	2.29
			Итого	66.68

NN поз.	Размеры, мм. Длина	Ширина	Толщина	Кол. шт.
82	1200	1100	130	2.5
84	1200	440	130	5
81	1200	300	130	1/2
88	1200	550	130	1/2

Рук.маст.	Надысев	
Гл.инж.	Янко	
ГИП	Теплякова	
Исполн.	Субботина	
Провер.	Журавлева	
Н.контр.	Теплякова	

РМ-2919-04

1ЛНФЧ 65-1-чс
Спецификация стали

Стадия	Лист	Листов
Р	15	

МНИИТЭП
Мастерская 1

Чарт. 14366

Вид с внутренней стороны

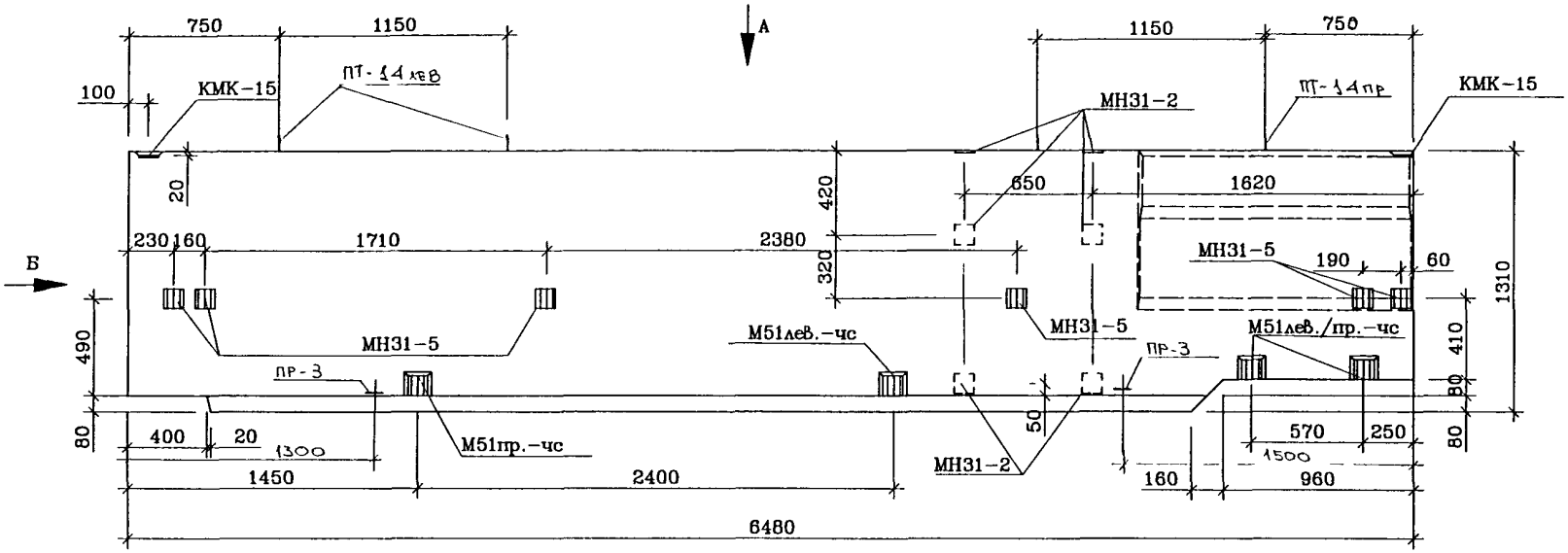

Вид Б

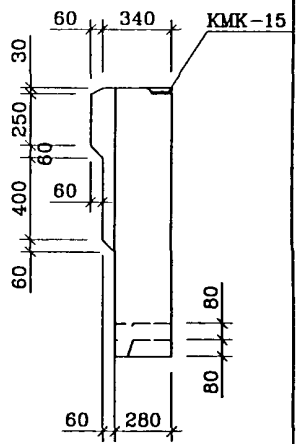

Вид А

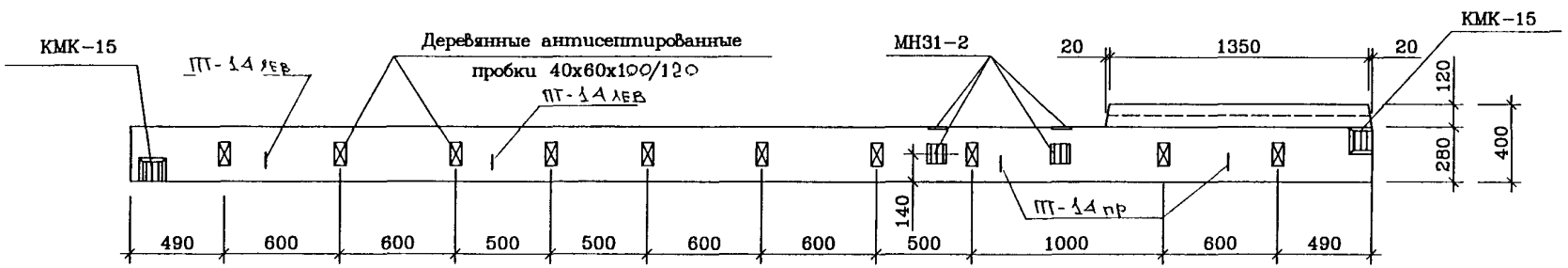

СОГЛАСОВАНО

Инв.N подл. | Подпись и дата | Взам. инв.N

1033038

Рук.маст.	Надысев		
Гл.инж.	Янко		
ГАП	Цыганкова		
ГИП	Теплякова		
Исполн.	Субботина		
Провер.	Елиферова		
Н.контр.	Маклакова		

РМ-2919-04

1ЛНФЧ 65-2-чс
Общий вид

Стадия	Лист	Листов
Р	16	

МНИИТЭП
Мастерская 1

Карт 14366

Раскладка нижней арматуры

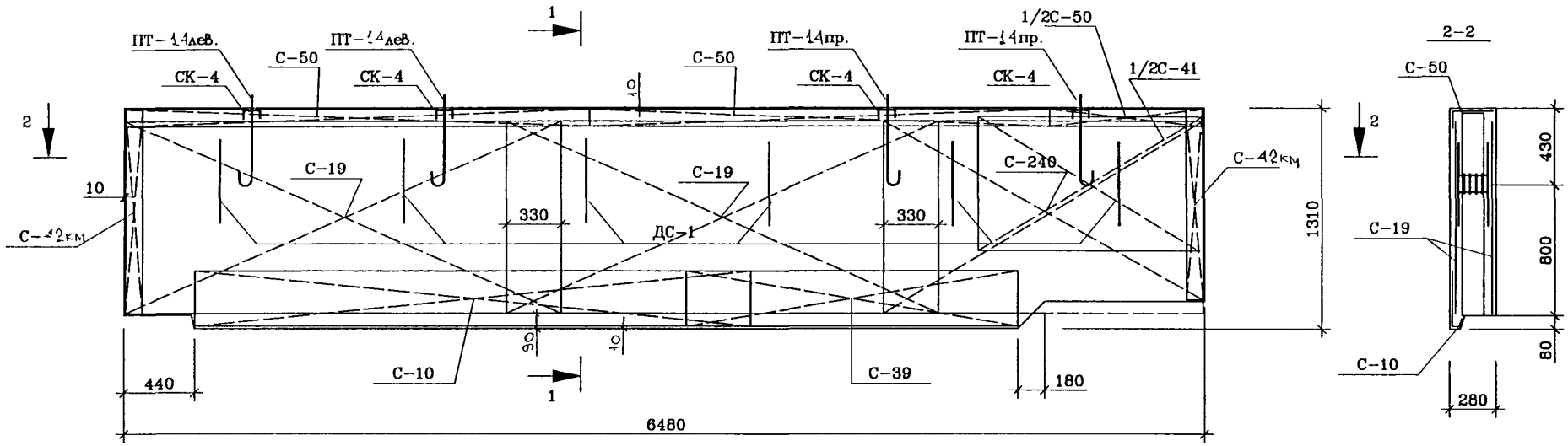

1-1

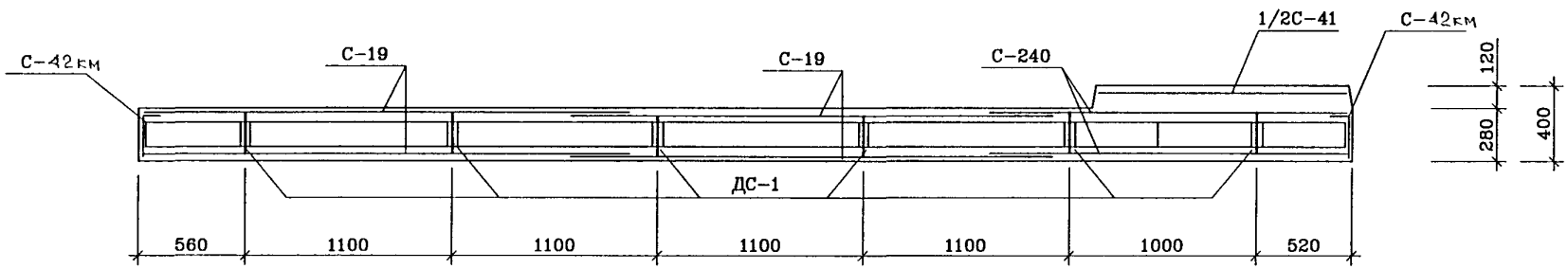

СОГЛАСОВАНО

Инв.N подл. | Подпись и дата | Взам. инв.N

10338939

Рук.маст.	Надысев		
Гл.инж.	Янко		
ГИП	Теплякова		
Исполн.	Субботина		
Провер.	Журавлева		
Н.контр.	Теплякова		

РМ-2919-04

1ЛНФЧ 65-2-чс
Армирование

Стадия	Лист	Листов
Р	17	

МНИИТЭП
Мастерская 1

Инв. 14366

Раскладка верхней арматуры

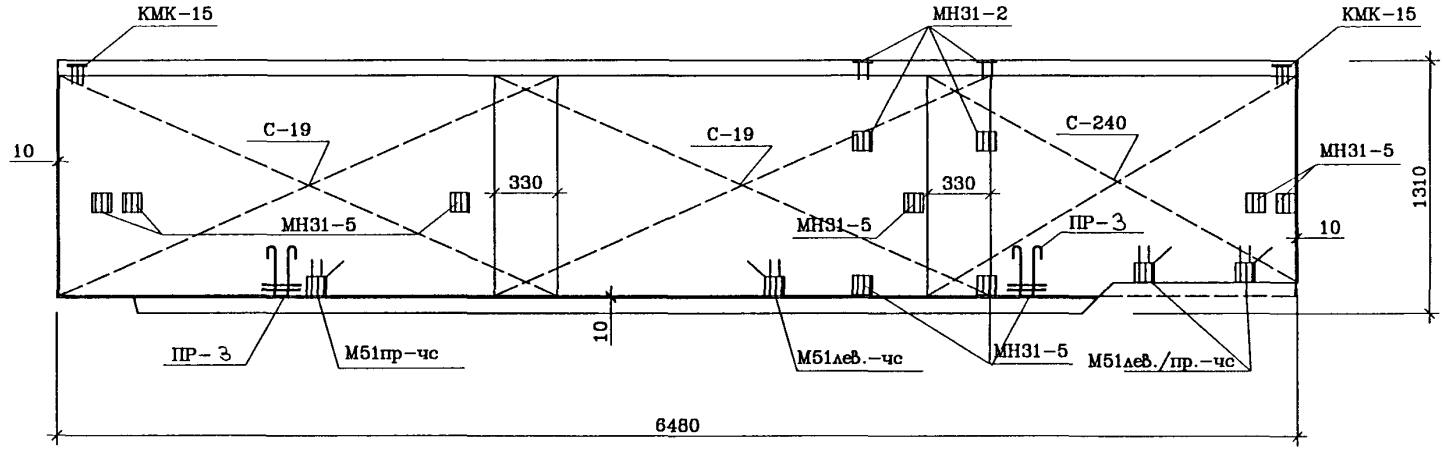

СОГЛАСОВАНО

Инв.N подл.	Подпись и дата	Взам. инв.N
1033938		

Рук.маст.	Надысев		
Гл.инж.	Янко		
ГИП	Теплякова		
Исполн.	Субботина		
Провер.	Журавлева		
Н.контр.	Теплякова		

РМ-2919-04

1ЛНФЧ 65-2-чс
Армирование

Стадия	Лист	Листов
Р	18	

МНИИТЭП
Мастерская 1

Карт. 1Н366

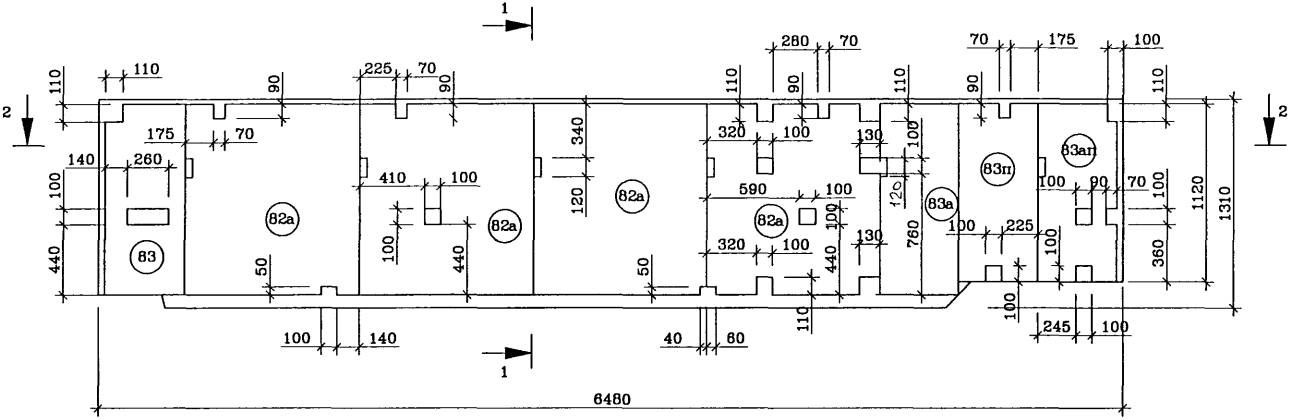

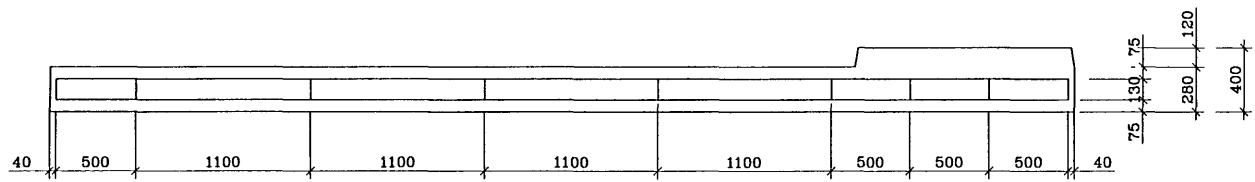

СОГЛАСОВАНО

Инв.N подл. | Подпись и дата | Взам. инв.N

Рук.маст.	Надысев		
Гл.инж.	Янко		
ГИП	Теплякова		
Исполн.	Субботина		
Провер.	Журавлева		
Н.контр.	Теплякова		

РМ-2919-04

1ЛНФЧ 65-2-чс
Раскладка утеплителя

Стадия	Лист	Листов
Р	13	

МНИИТЭП
Мастерская 1

Каут. 11366

Спецификация стали				
NN поз.	Марка детали	Кол. шт.	Масса, кг. Одной детали	Всех деталей
1	С-240	2	3.20	6.40
2	С-19	4	3.80	15.20
3	С-50	2.5	1.60	4.00
4	С-10	1	2.25	2.25
5	С-39	1	1.36	1.36
6	С-42км	1	1.32	1.32
7	С-41	1/2	2.28	1.14
8	М51пр.-чс	2	1.66	3.32
	М51л.-чс	2	1.66	3.32
9	ДС-1	6	1.07	6.42
10	Ш-1	12	0.03	0.36
11	СК-4	4	0.32	1.28
12	ПТ-14лев	2	3.00	6.00
	ПТ-14пр	2	3.00	6.00
13	КМК-15	2	0.86	1.72
14	ПР-3	2	2.37	4.74
15	МН31-5	6	0.91	5.46
16	КР	2	0.47	0.94
17	СК-1	30	0.03	0.90
18	МН31-2	6	0.79	4.74
			Итого	76.87

NN поз.	Размеры, мм. Длина	Ширина	Толщина	Кол. шт.
82а	1200	1100	130	4
83	1200	500	130	1
83а	1200	500	130	1
83п	п.м.	500	130	1.12
83ап	п.м.	500	130	1.12

СОГЛАСОВАНО

Инв.N подл.	Подпись и дата	Взам. инв.N
10338.38		

Рук.маст.	Надысев	
Гл.инж.	Янко	
ГИП	Теплякова	
Исполн.	Субботина	
Провер.	Журавлева	
Н.контр.	Теплякова	

РМ-2919-04

1ЛНФЧ 65-2-чс

Спецификация стали

Стадия	Лист	Листов
Р	20	

МНИИТЭП

Мастерская 1

Карт. 14366

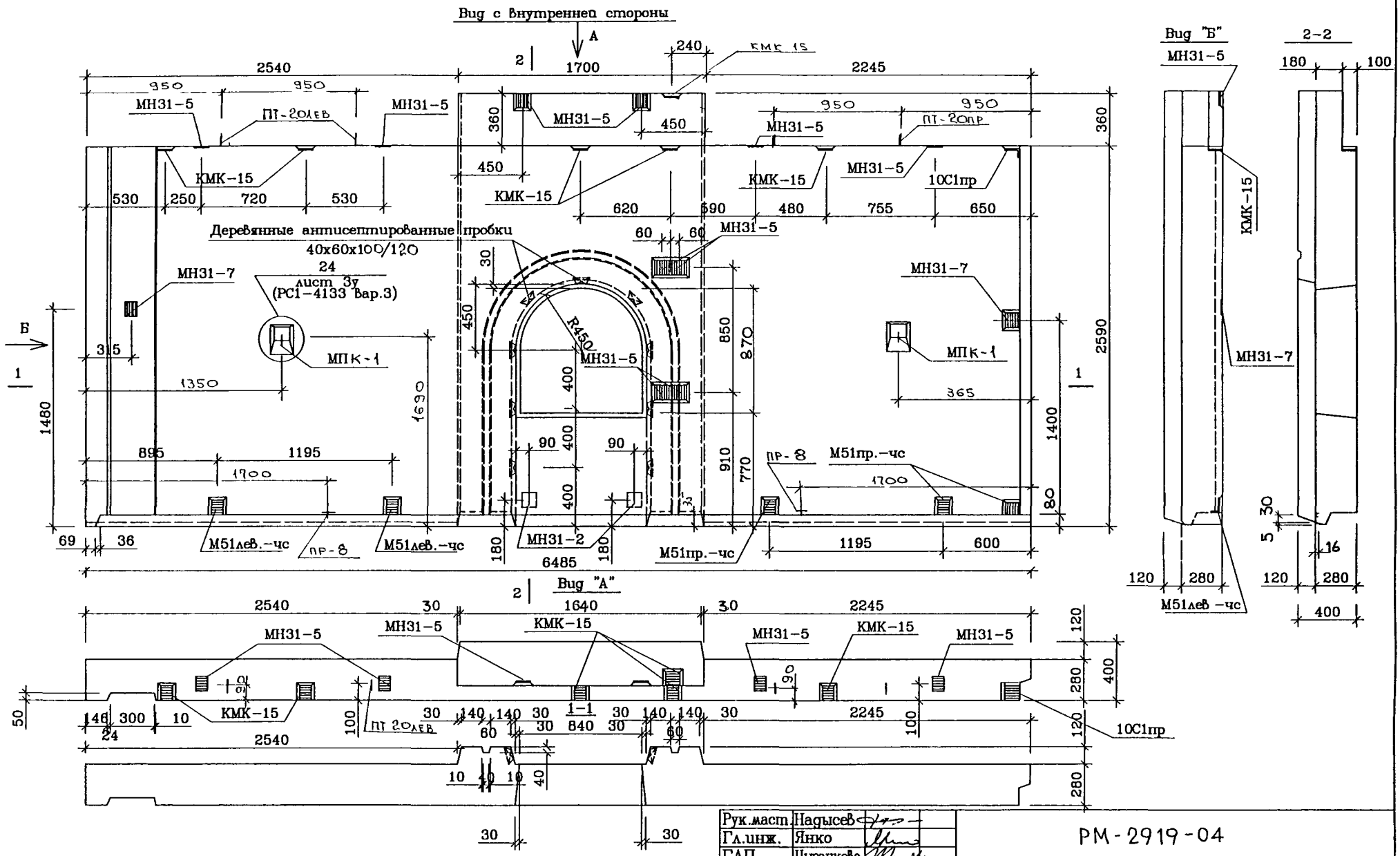

Рук.маст.	Надысев		
Гл.инж.	Янко		
ГАП	Цыганкова		
ГИП	Теплякова		
Исполн.	Субботина		
Провер.	Елифорова		
Н.контр.	Маклакова		

РМ-2919-04

1ЛНФЧ 65-3-чс

Общий вид

Стадия	Лист	Листов
Р	21	

МНИИТЭП
Мастерская 1

СОГЛАСОВАНО

Инв.N подл. | Подпись и дата | Взам. инв.N

Царт 14366

Раскладка нижней арматуры

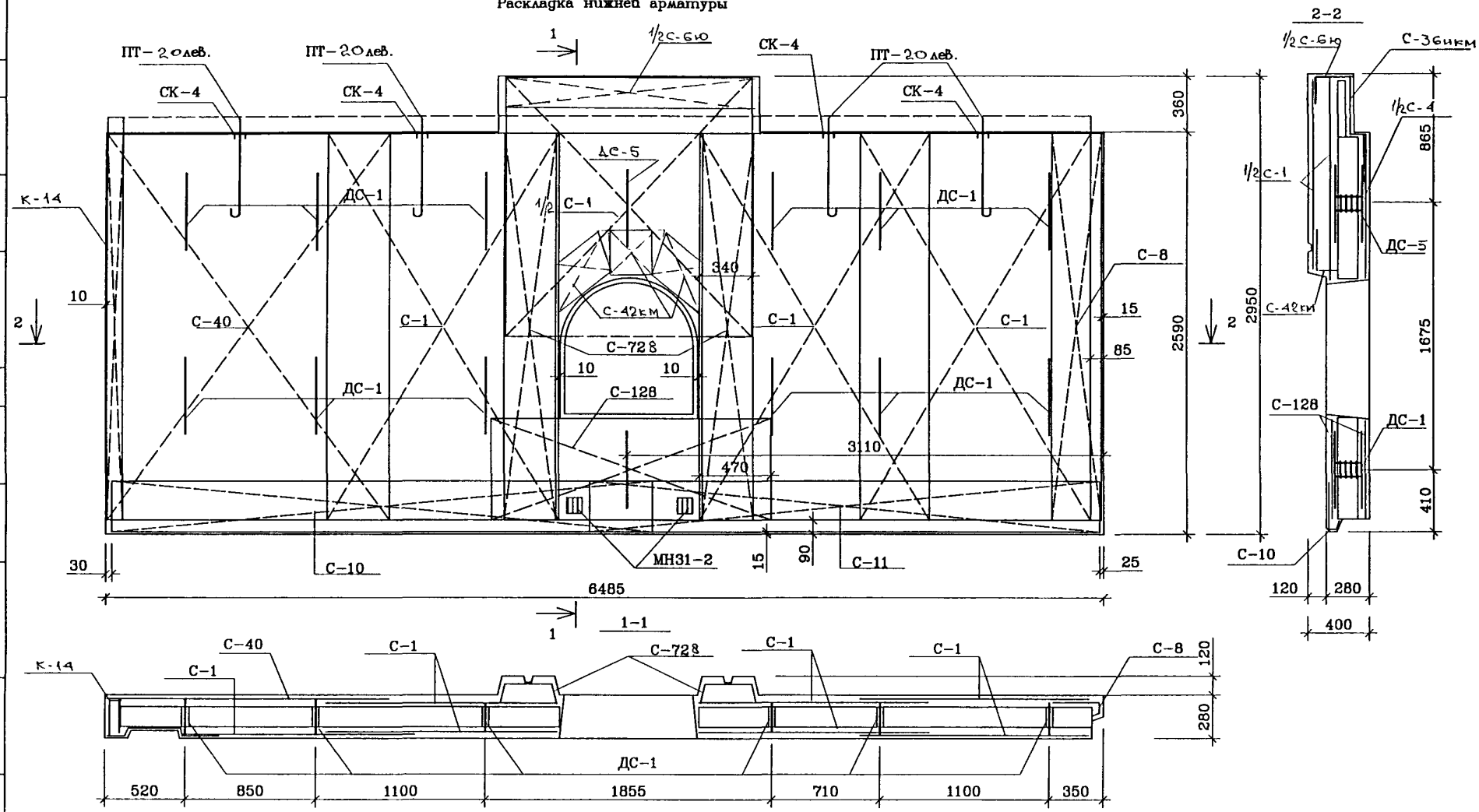

Рук.маст.	Надысев		
Гл.инж.	Янко		
ГИП	Теплякова		
Исполн.	Субботина		
Провер.	Журавлева		
Н.контр.	Теплякова		

РМ-2919-04

1ЛНФЧ 65-3-чс
Армирование

Стадия	Лист	Листов
Р	22	

МНИИТЭП
Мастерская 1

СОГЛАСОВАНО

Инв.N подл. | Подпись и дата | Взам. инв.N

1033092

Карт. 14366

Раскладка верхней арматуры

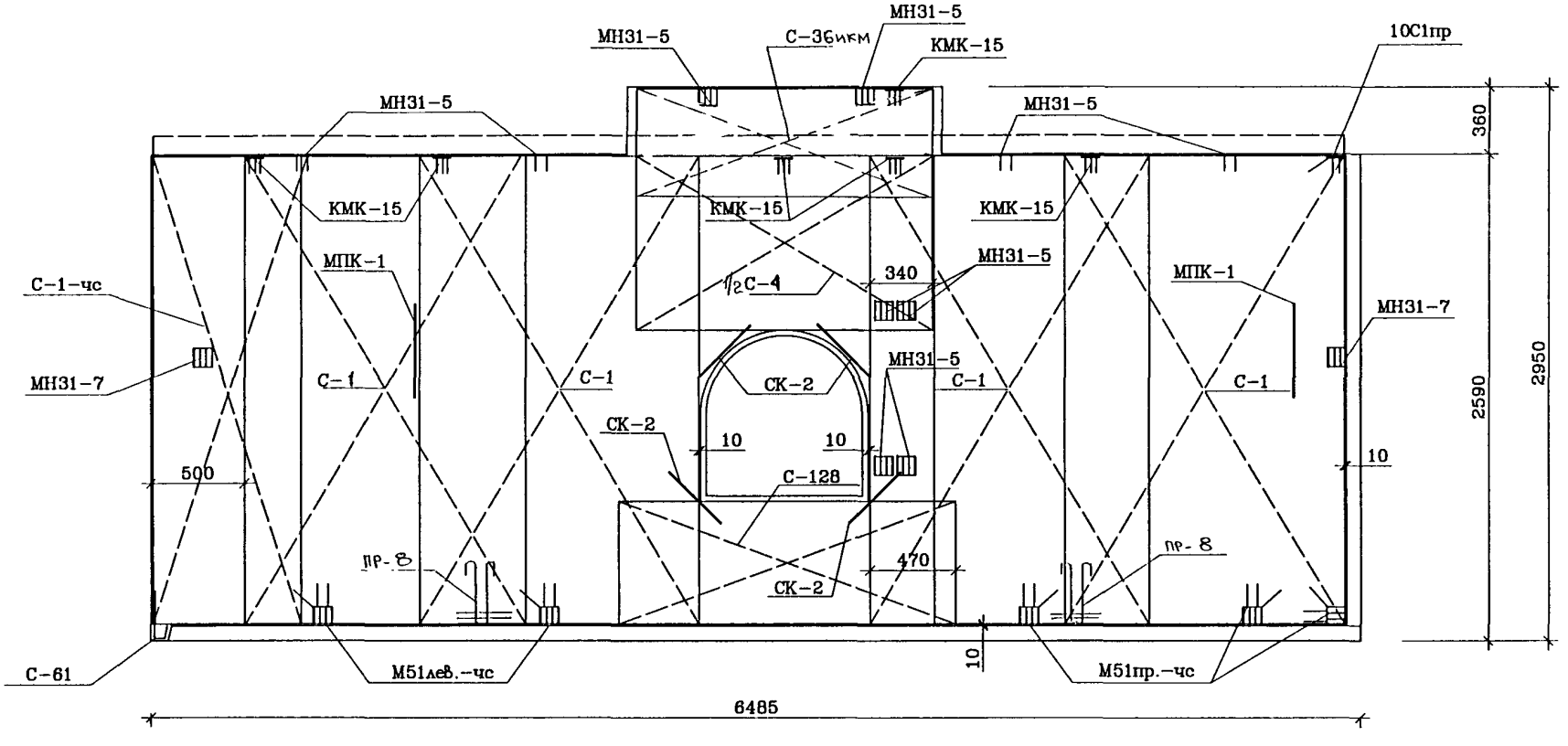

СОГЛАСОВАНО

Инв.N подл.	Подпись и дата	Взам. инв.N
1033838		

Рук.маст.	Надысев	
Гл.инж.	Янко	
ГИП	Теплякова	
Исполн.	Субботина	
Провер.	Журавлева	
Н.контр.	Теплякова	

РМ-2919-04

1ЛНФЧ 65-3-чс
Армирование

Стадия	Лист	Листов
Р	23	

МНИИТЭП
Мастерская 1

Карт. 14366

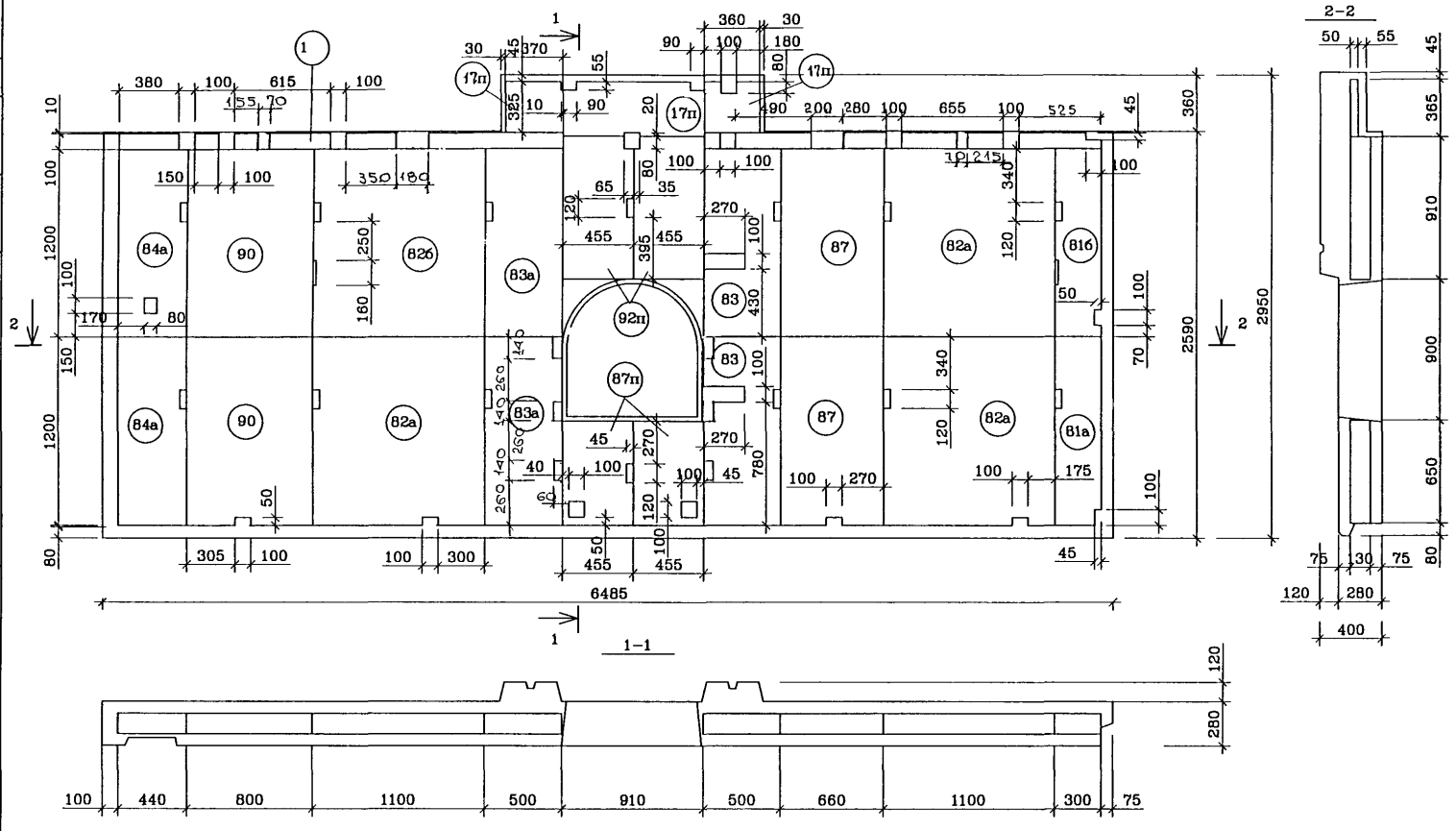

Рук.маст.	Надысев	РМ-2919-04	
Гл.инж.	Янко		
ГИП	Теплякова	1ЛНФЧ 65-3-чс	Стадия: Р; Лист: 24; Листов:
Исполн.	Субботина	Раскладка утеплителя	МНИИТЭП Мастерская 1
Провер.	Журавлева		
Н.контр.	Теплякова		

СОГЛАСОВАНО

Инв.N подл. | Подпись и дата | Взам. инв.N

1033930

Карт. 14366

Спецификация стали				
NN поз.	Марка детали	Кол. шт.	Масса, кг. Одной детали	Всех деталей
1	С-1	8	4.87	38.96
2	С-40	1	5.88	5.88
3	С-8	1	2.04	2.04
4	С-6ю	1/2	2.97	1.49
5	С-11	1	2.25	2.25
6	С-10	1	2.36	2.36
7	С-1-чс	1	2.37	2.37
8	М51пр.-чс	3	1.66	4.98
9	ДС-1	13	1.07	13.91
	ДС-5	1	1.18	1.18
10	Ш-1	28	0.03	0.84
11	СК-4	4	0.32	1.28
12	ПТ-20лев	2	6.62	13.24
	ПТ-20пр	2	6.62	13.24
13	КМК-15	9	0.86	7.74
14	ПР-8	2	5.14	10.28
15	С-728	2	1.54	3.08
16	КР	2	0.47	0.94
17	СК-1	40	0.03	1.20
18	МН31-7	2	1.02	2.04
19	С-61	1	0.19	0.19
20	С-128	2	1.56	3.12
21	С-35инж	1/2	3.24	1.62
22	С-4	1/2	3.24	1.62
23	С-31	1	1.16	1.16
24	К-14	1	1.80	1.80
25	МН31-5	6	0.81	5.46
	МН31-2	2	0.79	1.58
26	МПК-1	2	1.12	2.24
			Итого	148,09

NN поз.	Размеры, мм. Длина	Ширина	Толщина	Кол. шт.
82б	1200	1100	130	1
82а	1200	1100	130	3
83а	1200	500	130	2
83	1200	500	130	2
81б	1200	300	130	1
81а	1200	300	130	1
84а	1200	440	130	2
90	1200	800	130	2
92п	910	455	130	2
17п	п.м.	325	50	0.73
17п	п.м.	365	50	0.91
87п	п.м.	455	130	1.30
1	п.м.	100	130	4.28

СОГЛАСОВАНО

Инв.N подл.	Подпись и дата	Взам. инв.N
1033838		

Рук.маст.	Надысев	
Гл.инж.	Янко	
ГИП	Теплякова	
Исполн.	Субботина	
Провер.	Журавлева	
Н.контр.	Теплякова	

РМ-2919-04

1ЛНФЧ 65-3-чс

Спецификация стали

Стадия	Лист	Листов
Р	25	

МНИИТЭП

Мастерская 1

Карт. 1Н366

Вид с внутренней стороны

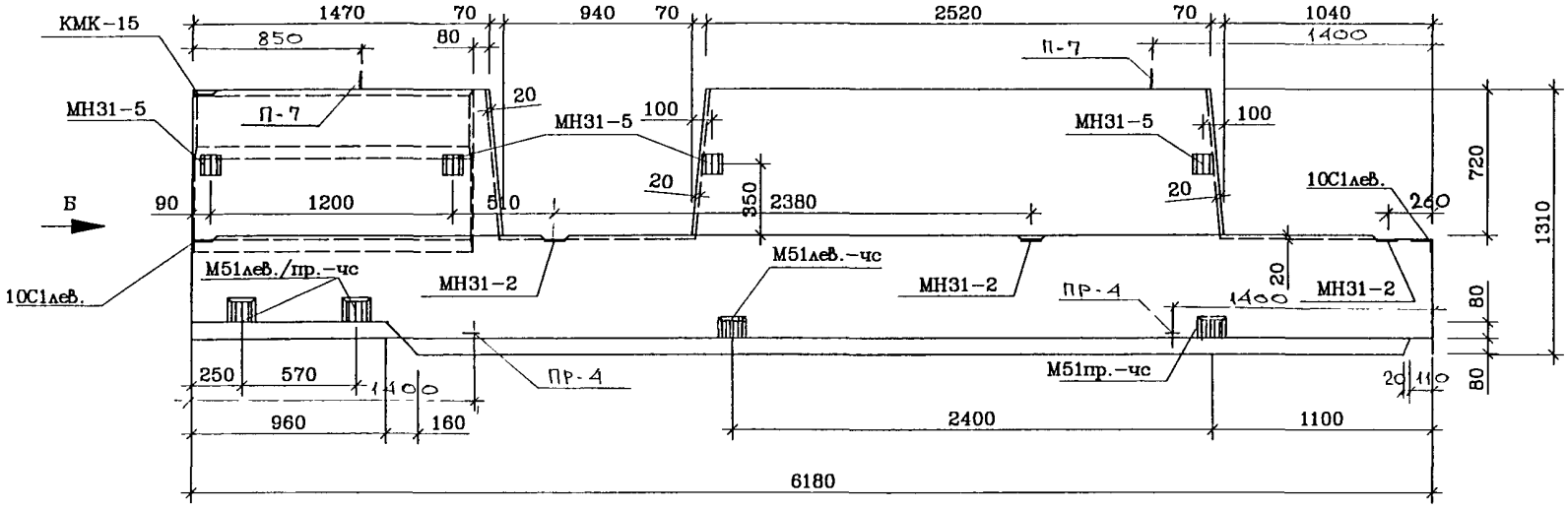

Вид Б

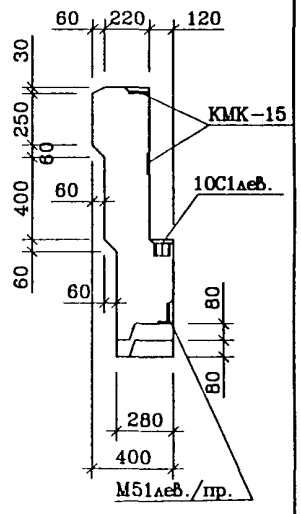

Вид А

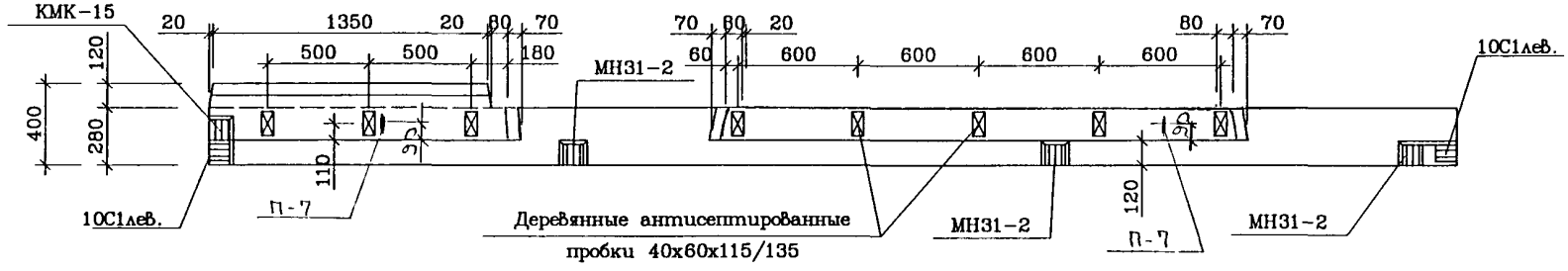

Рук.маст.	Надысев		
Гл.инж.	Янко		
ГАП	Цыганкова		
ГИП	Теплякова		
Исполн.	Субботина		
Провер.	Елиферова		
Н.контр.	Маклакова		

РМ-2919-04

1ЛНФЧ62-1-чс
Общий вид

Стадия	Лист	Листов
Р	26	

МНИИТЭП
Мастерская 1

Инв.N подл. | Подпись и дата | Взам. инв.N

Карт. 14366

Раскладка нижней арматуры

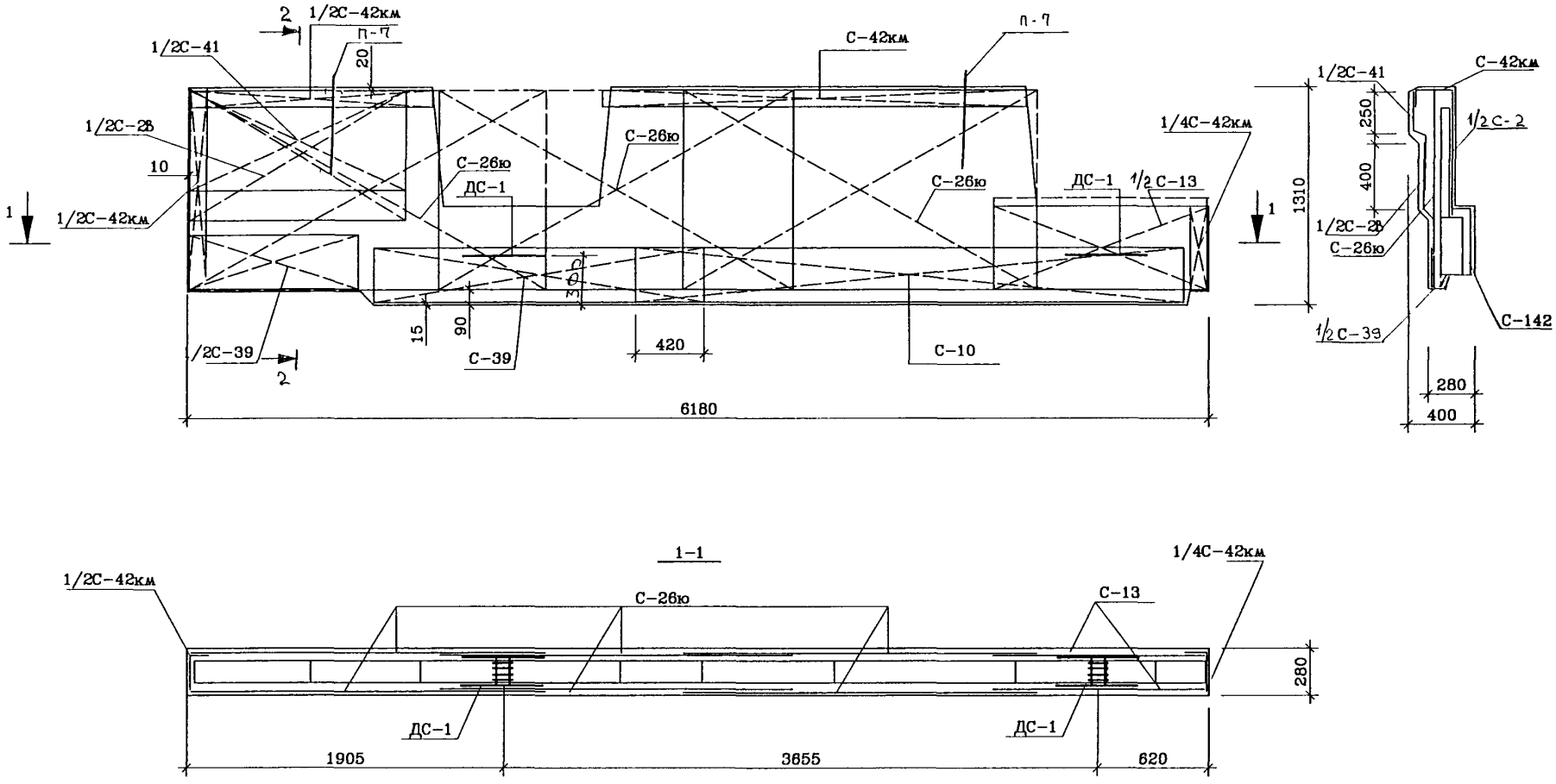

Рук.маст.	Надысев		
Гл.инж.	Янко		
ГИП	Теплякова		
Исполн.	Субботина		
Провер.	Журавлева		
Н.контр.	Теплякова		

РМ-2919-04

1ЛНФЧ62-1-чс
Армирование

Стадия	Лист	Листов
Р	27	

МНИИТЭП
Мастерская 1

СОГЛАСОВАНО

Инв.N подл. 1033888 | Подпись и дата | Взам. инв.N

Карт. 1Н366

СОГЛАСОВАНО

Инв.N подл. | Подпись и дата | Взам. инв.N

Раскладка верхней арматуры

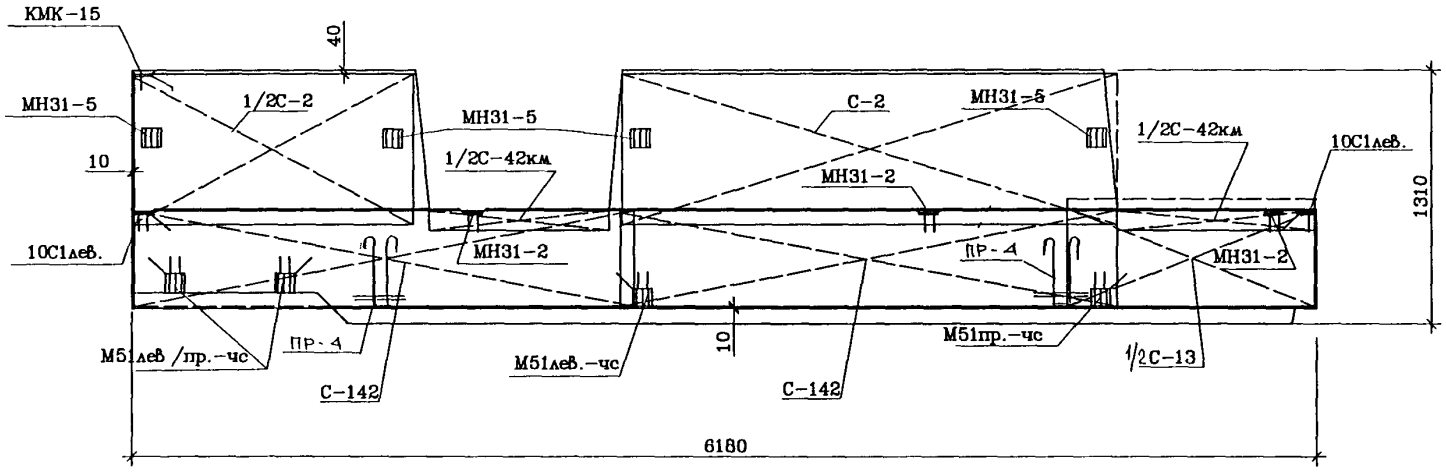

Рук.маст.	Надысев		
Гл.инж.	Янко		
ГИП	Теплякова		
Исполн.	Субботина		
Провер.	Журавлева		
Н.контр.	Теплякова		

РМ-2919-04

1ЛНФЧ62-1-чс
Армирование

Стадия	Лист	Листов
Р	28	

МНИИТЭП
Мастерская 1

Инв. 1ИЗ66

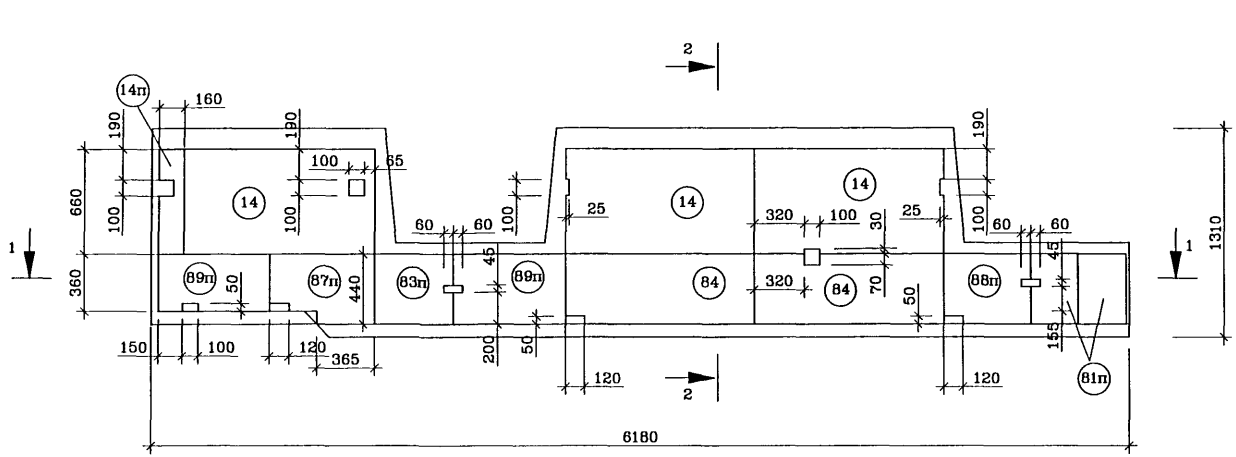

Рук.маст.	Надысев		РМ-2919-04		
Гл.инж.	Янко				
ГИП	Теплякова		1ЛНФЧ62-1-чс	Стадия	Лист	Листов
Исполн.	Субботина			Р	23	
Провер.	Журавлева		Раскладка утеплителя	МНИИТЭП		
Н.контр.	Теплякова			Мастерская 1		

СОГЛАСОВАНО

Инв.N подл. | Подпись и дата | Взам. инв.N

Карт. 1Н366

СОГЛАСОВАНО

Инв.N подл. | Подпись и дата | Взам. инв.N

10230 ГР

Спецификация стали

NN поз.	Марка детали	Кол. шт.	Масса, кг. Одной детали	Масса, кг. Всех деталей
1	С-26ю	6	2.97	17.82
2	С-41	1/2	2.28	1.14
3	С-28	1/2	1.47	0.74
4	С-39	1,5	1.36	2.04
5	С-10	1	2.25	2.25
6	С-13	1	1.87	1.87
7	С-42км	3.5	1.32	4.62
8	М51пр.-чс	2	1.66	3.32
9	ДС-1	2	1.07	2.14
10	Ш-1	4	0.03	0.12
11	СК-4	4	0.32	1.28
12	П-7	2	1.79	3.58
13	КМК-15	1	0.86	0.86
14	ПР-4	2	1.79	3.58
15	С-2	1,5	2.44	3.66
16	КР	2	0.47	0.94
17	СК-1	30	0.03	0.90
18	МН31-2	3	0.79	2.37
19	С-142	2	2.28	4.56
20	М51пр.-чс	2	1.66	3.32
21	10С1пр	1	1.20	1.20
22	10С1лев.	1	1.20	1.20
23	МН31-5	4	0.91	3.64
			Итого	67.15

NN поз.	Размеры, мм. Длина	Ширина	Толщина	Кол. шт.
14	1200	660	50	3
84	1200	440	130	2
88п	п.м.	550	130	0.44
81п	п.м.	300	130	0.88
14п	п.м.	660	50	0.16
89п	п.м.	700	130	0.88
83п	п.м.	500	130	0.44
87п	п.м.	660	130	0.44

Рук.маст.	Надысев	
Гл.инж.	Янко	
ГИП	Теплякова	
Исполн.	Субботина	
Провер.	Журавлева	
Н.контр.	Теплякова	

РМ-2919-04

1ЛНФЧ 62-1-чс

Спецификация стали

Стадия	Лист	Листов
Р	30	

МНИИТЭП
Мастерская 1

Карт. 14366

Вид с внутренней стороны

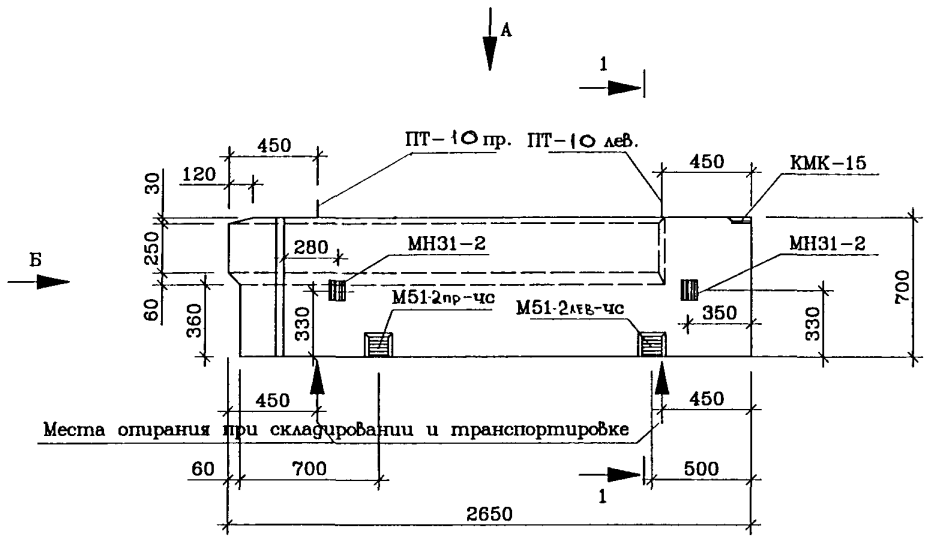

Вид Б

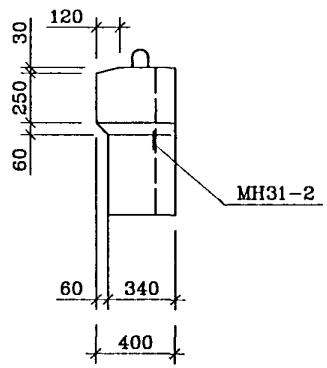

1-1

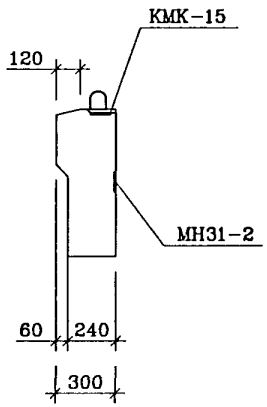

Вид А

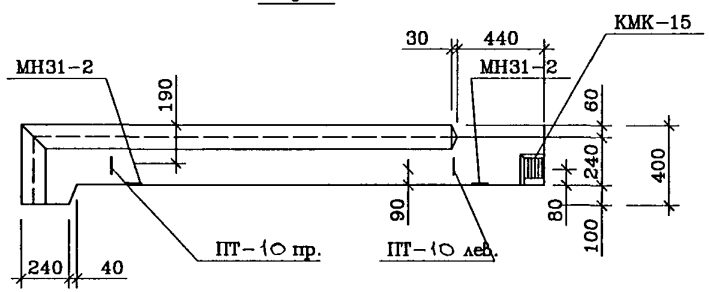

Рук.маст	Надысев		
Гл.инж.	Янко		
ГАП	Цыганкова		
ГИП	Теплякова		
Исполн.	Субботина		
Провер.	Елиферова		
Н.контр.	Маклакова		

РМ-2919-04

1ЛНФЧ 26-1-чс
Общий вид

Стадия	Лист	Листов
Р	31	

МНИИТЭП
Мастерская 1

СОГЛАСОВАНО

Инв.N подл.	Подпись и дата	Взам. инв.N
10336		

Карт. 14366

Вид с внутренней стороны

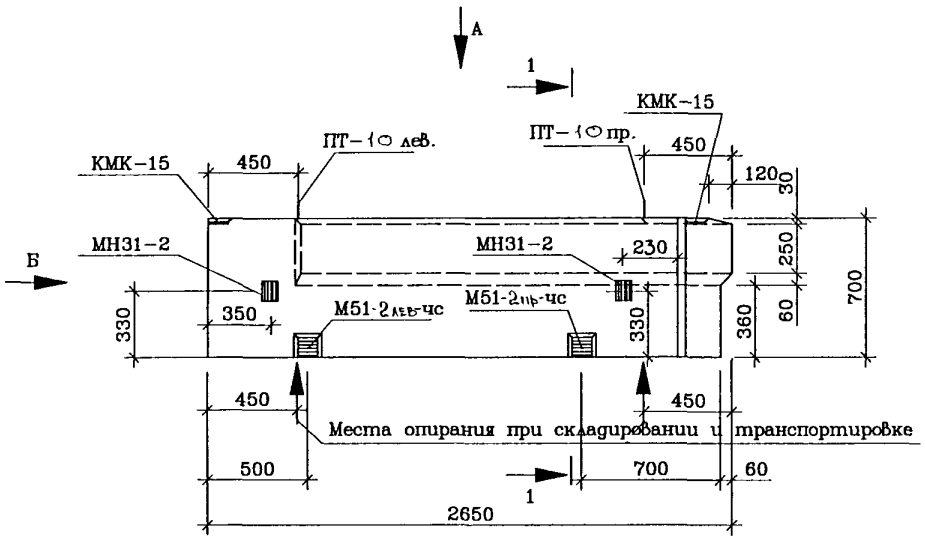

Вид Б

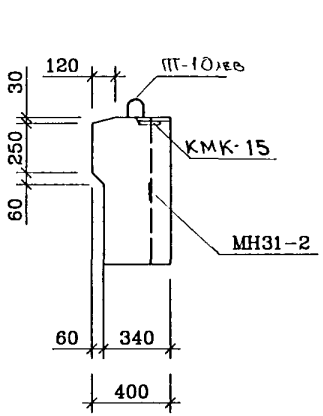

1-1

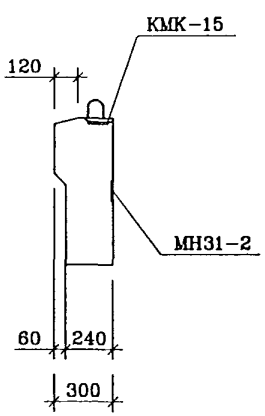

Вид А

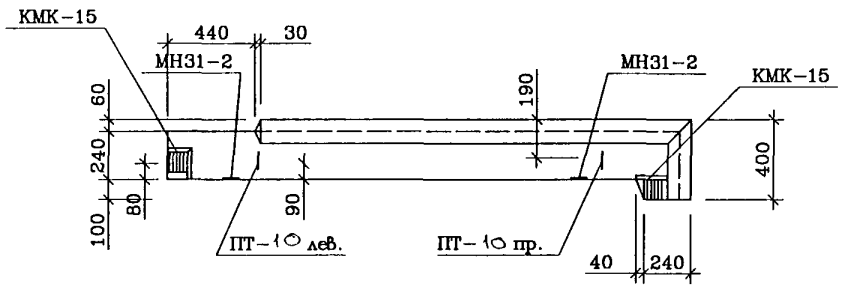

СОГЛАСОВАНО

Инв.N подл. | Подпись и дата | Взам. инв.N

Рук.маст.	Надысев	
Гл.инж.	Янко	
ГАП	Цыганкова	
ГИП	Теплякова	
Исполн.	Субботина	
Провер.	Елиферова	
Н.контр.	Маклакова	

РМ-2919-04

1ЛНФЧ 26-2-чс
Общий Вид

Стадия	Лист	Листов
Р	32	

МНИИТЭП
Мастерская 1

Карт. 14366

Раскладка нижней арматуры панели 1ЛНФЧ 26-1-чс

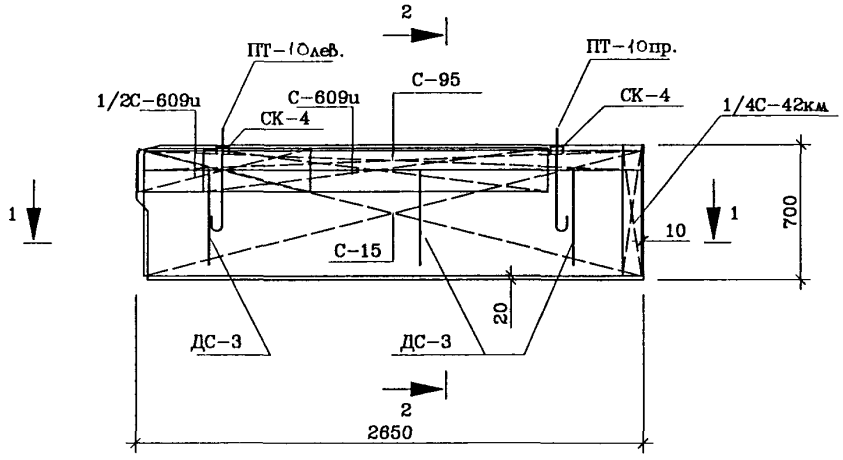

2-2

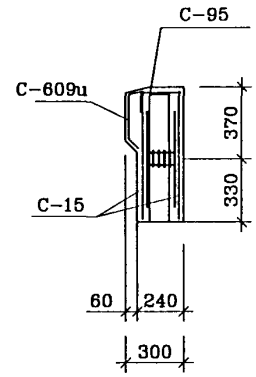

1-1

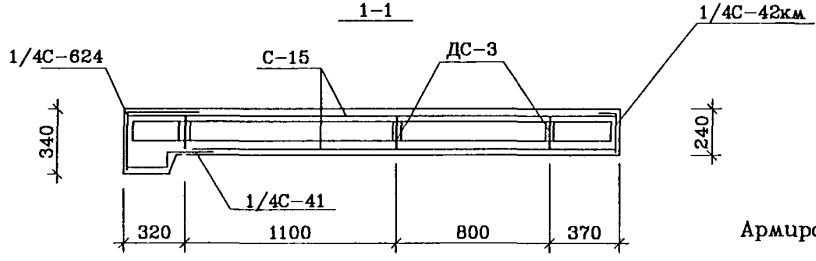

Армирование панели 1ЛНФЧ 26-2-чс – зеркально

Рук.маст.	Надысев		
Гл.инж.	Янко		
ГИП	Теплякова		
Исполн.	Субботина		
Провер.	Журавлева		
Н.контр.	Теплякова		

РМ-2919-04

1ЛНФЧ 26-1-чс
1ЛНФЧ 26-2-чс
Армирование

Стадия	Лист	Листов
Р	33	

МНИИТЭП
Мастерская 1

СОГЛАСОВАНО

Инв.N подл. 1033838 | Подпись и дата | Взам. инв.N

Карт. 1Н366

Раскладка верхней арматуры панели 1ЛНФЧ 26-1-чс

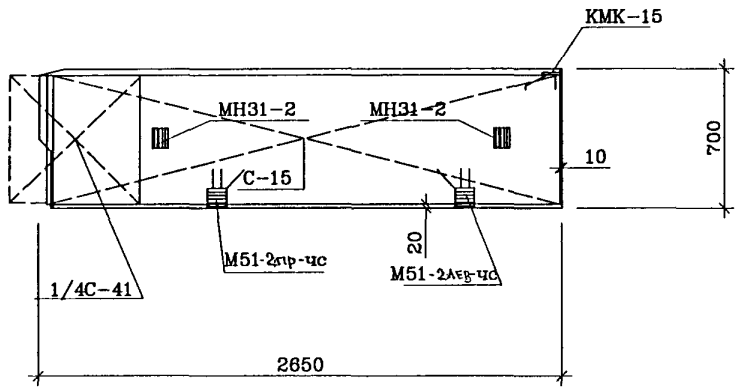

Армирование панели 1ЛНФЧ 26-2-чс – зеркально

Спецификация стали				
NN п/п	Марка детали	Кол. шт.	Масса, кг.	
			Одной детали	Всех деталей
1	С-15	2	2.04	4.08
2	С-42км	1/4	1.32	0.33
3	С-609ц	1.5	1.02	1.53
4				
5	ДС-3	3	0.95	2.85
6	СК-4	2	0.32	0.64
7	М51-2пр-чс	1	1.60	1.60
8	СК-1	20	0.03	0.60
9	МН31-2	2	0.79	1.58
10	М51-2лев-чс	1	1.60	1.60
11	КМК-15	1	0.86	0.86
12	ПТ-1Спр/лев	1/1	1.21	2.42
13	Ш-1	6	0.03	0.18
14	С-41	1/4	2.28	0.57
15	С-624	1/4	2.28	0.57
			Итого	13.41

Рук.маст.	Надысев	
Гл.инж.	Янко	
ГИП	Теплякова	
Исполн.	Субботина	
Провер.	Журавлева	
Н.контр.	Теплякова	

РМ-2919-04

1ЛНФЧ 26-1-чс
1ЛНФЧ 26-2-чс
Армирование

Стадия	Лист	Листов
Р	34	

МНИИТЭП
Мастерская 1

СОГЛАСОВАНО

Инв.N подл.	Подпись и дата	Взам. инв.N
10336зор		

Карт. 14366

Раскладка утеплителя панели ЛНФЧ 26-1

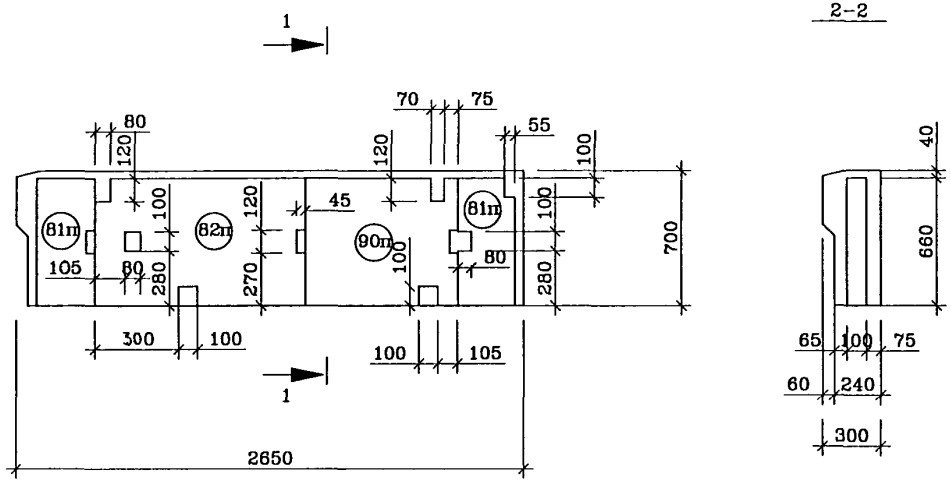

NN поз.	Размеры. мм.			Кол. шт.
	Длина	Ширина	Толщина	
81п	п.м.	300	100	1.32
82п	п.м.	1100	100	0.66
90п	п.м.	800	100	0.66

1-1

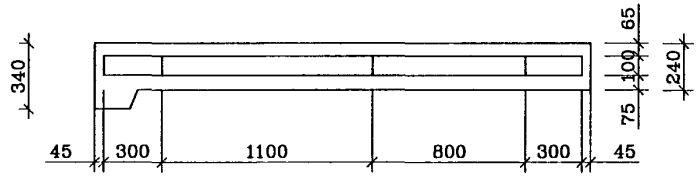

Раскладка утеплителя панели ЛНФЧ 26-2-зеркальна

Рук.маст.	Надысев		
Гл.инж.	Янко		
ГИП	Теплякова		
Исполн.	Субботина		
Провер.	Журавлева		
Н.контр.	Теплякова		

РМ-2919-04

1ЛНФЧ 26-1-чс
1ЛНФЧ 26-2-чс
Раскладка утеплителя

Стадия	Лист	Листов
Р	35	

МНИИТЭП
Мастерская 1

СОГЛАСОВАНО

Инв.N подл. 1033838 | Подпись и дата | Взам. инв.N

Карт. 14366

Вид с внутренней стороны

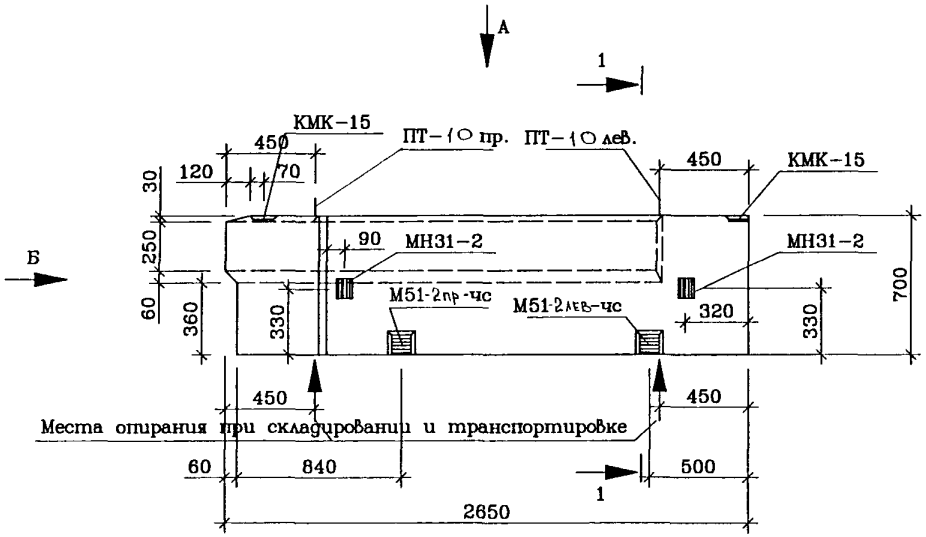

Вид Б

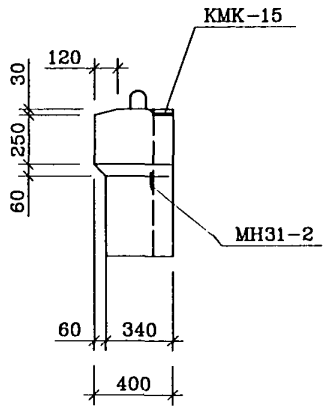

1-1

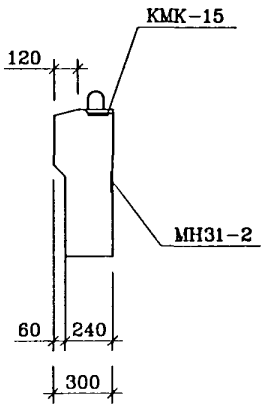

Вид А

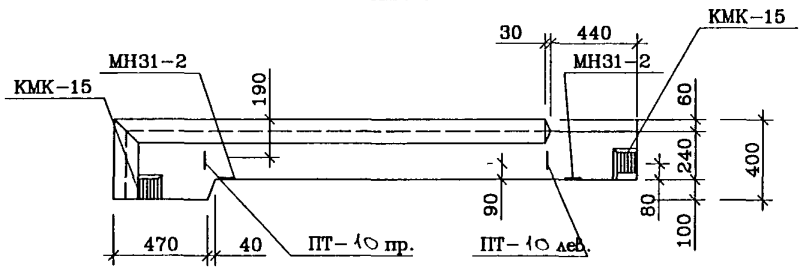

Рук.маст.	Надысев		
Гл.инж.	Янко		
ГАП	Цыганкова		
ГИП	Теплякова		
Исполн.	Субботина		
Провер.	Елифёрова		
Н.контр.	Маклакова		

РМ-2919-04

1ЛНФЧ 26-3-чс
Общий вид

Стадия	Лист	Листов
Р	36	

МНИИТЭП
Мастерская 1

Инв.N подл. | Подпись и дата | Взам. инв.N
1033033р

СОГЛАСОВАНО

Карт. 14366

СОГЛАСОВАНО

Инв.N подл. | Подпись и дата | Взам. инв.N

10338238

Раскладка нижней арматуры

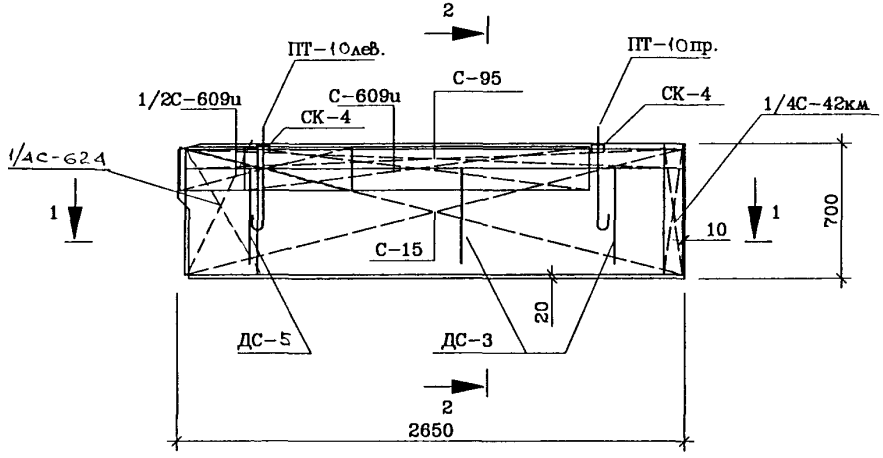

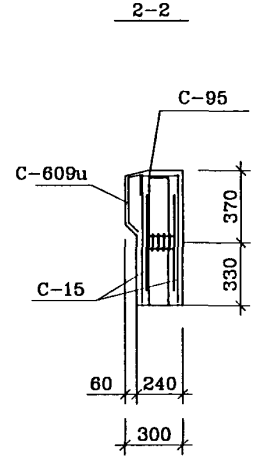

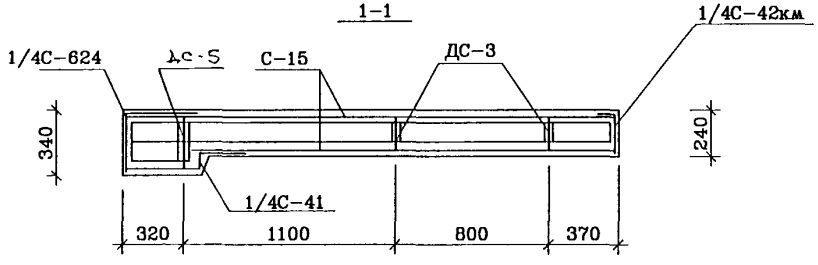

Рук.маст.	Надысев		
Гл.инж.	Янко		
ГИП	Теплякова		
Исполн.	Субботина		
Провер.	Журавлева		
Н.контр.	Теплякова		

РМ-2919-04

1ЛНФЧ 26-3-чс
Армирование

Стадия	Лист	Листов
Р	37	

МНИИТЭП
Мастерская 1

Карт. 14366

Раскладка верхней арматуры

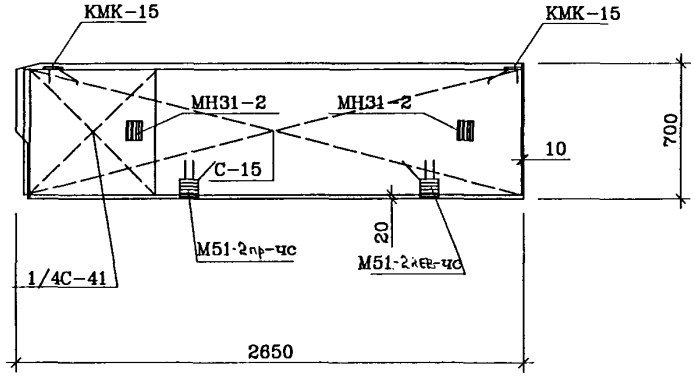

Спецификация стали				
NN п/п	Марка детали	Кол. шт.	Масса, кг. Одной детали	Масса, кг. Всех деталей
1	С-15	2	2.04	4.08
2	С-42км	1/4	1.32	0.33
3	С-609и	1.5	1.02	1.53
4	ДС-5	1	1.18	1.18
5	ДС-3	2	0.95	1.90
6	СК-4	2	0.32	0.64
7	М51-2пр-чс	1	1.60	1.60
8	СК-1	20	0.03	0.60
9	МН31-2	2	0.79	1.58
10	М51-2лев-чс	1	1.60	1.60
11	КМК-15	2	0.86	1.72
12	ПТ-10пр/лев	1/1	1.21	2.42
13	Ш-1	6	0.03	0.18
14	С-41	1/4	2.28	0.57
15	С-624	1/4	2.28	0.57
			Итого	20.50

Рук.маст.	Надысев	
Гл.инж.	Янко	
ГИП	Теплякова	
Исполн.	Субботина	
Провер.	Журавлева	
Н.контр.	Теплякова	

РМ-2919-04

1ЛНФЧ 26-3-чс
Армирование

Стадия	Лист	Листов
Р	38	

МНИИТЭП
Мастерская 1

СОГЛАСОВАНО

Инв.N подл. 1033838 | Подпись и дата | Взам. инв.N

Карт. 14366

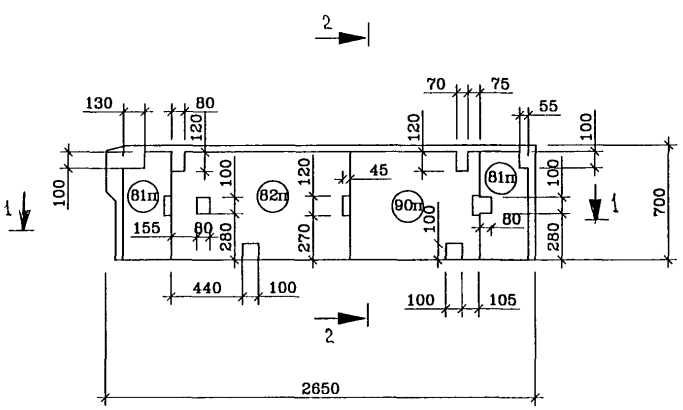

2–2

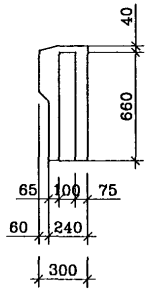

1–1

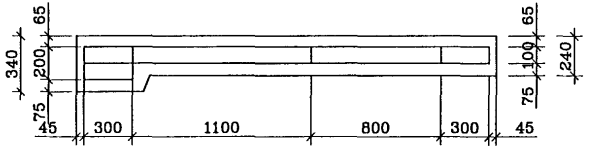

NN поз.	Размеры. мм.			Кол. шт.
	Длина	Ширина	Толщина	
81п	п.м.	300	100	1.98
82п	п.м.	1100	100	0.66
90п	п.м.	800	100	0.66

СОГЛАСОВАНО

Инв.N подл. | Подпись и дата | Взам. инв.N

Рук.маст.	Надысев	
Гл.инж.	Янко	
ГИП	Теплякова	
Исполн.	Субботина	
Провер.	Журавлева	
Н.контр.	Теплякова	

РМ–2919–04

1ЛНФЧ 26–3–чс

Раскладка утеплителя

Стадия	Лист	Листов
Р	39	

МНИИТЭП

Мастерская 1

Карт. 14366

Вид с внутренней стороны

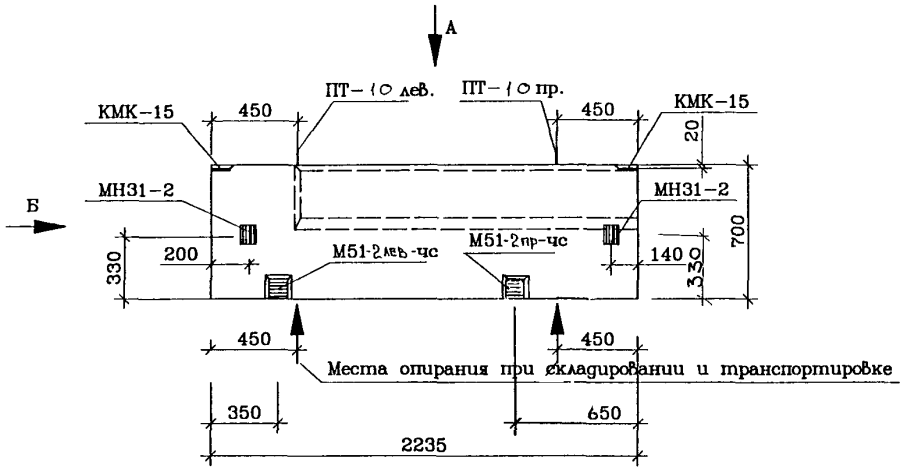

Вид Б

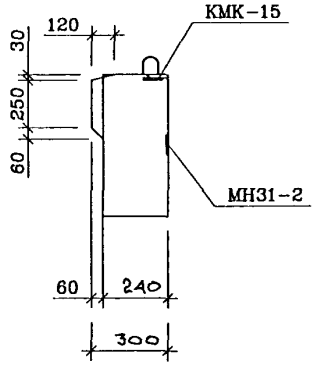

Вид А

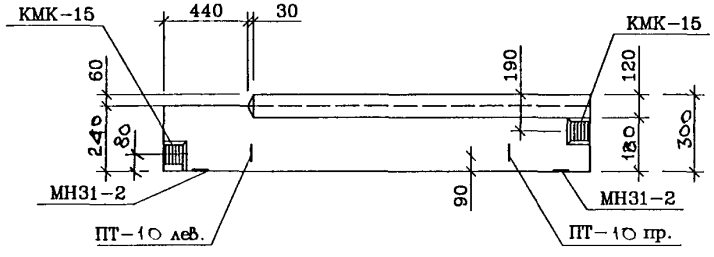

Внесены изменения 08.06.04 ГИП (Маклакова Н.Д.)

Рук.маст.	Надысев		
Гл.инж.	Янко		
ГАП	Цыганкова		
ГИП	Теплякова		
Исполн.	Субботина		
Провер.	Елиферова		
Н.контр.	Маклакова		

РМ-2919-04

1ЛНФЧ 22-1-чс
Общий вид

Стадия	Лист	Листов
Р	40	

МНИИТЭП
Мастерская 1

Карт. 1Н366

СОГЛАСОВАНО

Инв.N подл. 1033838 | Подпись и дата | Взам. инв.N

Раскладка нижней арматуры

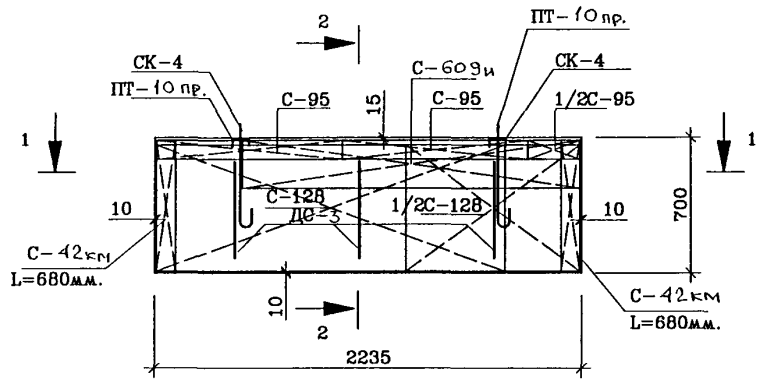

2-2

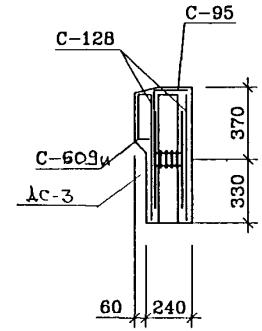

1-1

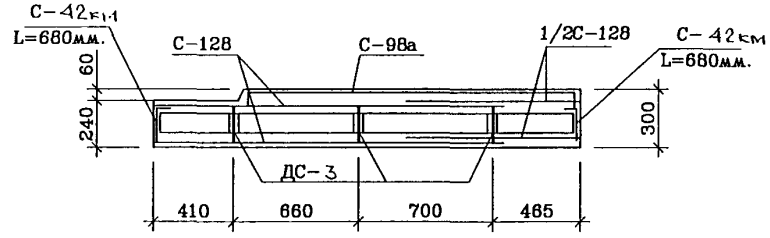

Рук.маст.	Надысев			РМ-2919-04		
Гл.инж.	Янко					
ГИП	Теплякова					
Исполн.	Субботина			1ЛНФЧ 22-1-чс Армирование	Стадия	Лист	Листов
Провер.	Журавлева				Р	41	
Н.контр.	Теплякова				МНИИТЭП Мастерская 1		

СОГЛАСОВАНО

Инв.N подл.	Подпись и дата	Взам. инв.N
10338838		

Карт. 14366

СОГЛАСОВАНО

Инв.N подл. | Подпись и дата | Взам. инв.N

Раскладка верхней арматуры

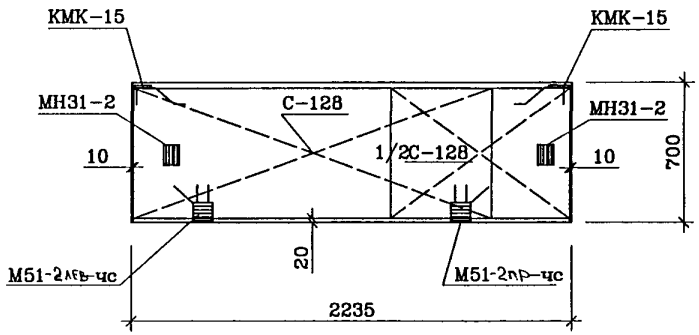

Спецификация стали				
NN п/п	Марка детали	Кол. шт.	Масса, кг.	
			Одной детали	Всех деталей
1	С-128	3	1.56	4.68
2	С-42кл	1/2	1.32	0.66
3	С-95	2.5	0.44	1.76
4	С-60дн	1	1.02	1.02
5	ДС-3	3	0.95	2.85
6	СК-4	2	0.32	0.64
7	М51-2пр-чс	1	1.60	1.60
8	СК-1	20	0.03	0.60
9	МН31-2	2	0.79	1.58
10	М51-2лев-чс	1	1.60	1.60
11	КМК-15	2	0.86	1.72
12	ПТ-10пр	1	1.21	1.21
13	Ш-1	6	0.03	0.18
14	ПТ-10лев	1	1.21	1.21
			Итого	21.29

Рук.маст.	Надысев		РМ-2919-04
Гл.инж.	Янко		
ГИП	Теплякова		
Исполн.	Субботина		1ЛНФЧ 22-1-чс Армирование
Провер.	Журавлева		Стадия: Р; Лист: 42; Листов:
Н.контр.	Теплякова		МНИИТЭП Мастерская 1

Карт. 1Н366

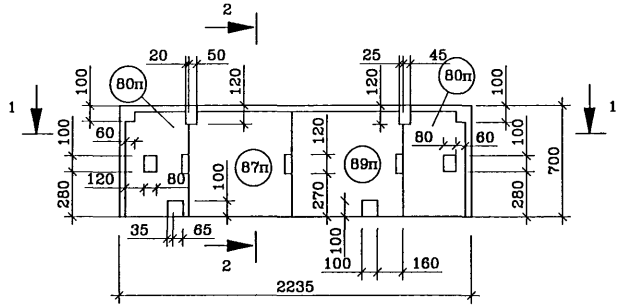

2–2

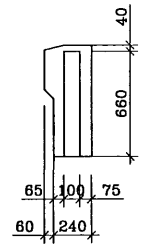

1–1

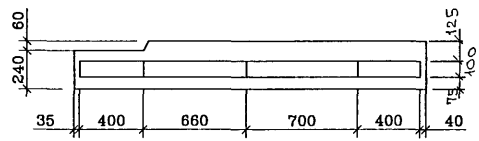

NN поз.	Размеры. мм.			Кол. шт.
	Длина	Ширина	Толщина	
80п	п.м.	400	100	1.32
87п	п.м.	660	100	0.66
89п	п.м.	700	100	0.66

СОГЛАСОВАНО

Инв.N подл. | Подпись и дата | Взам. инв.N

4033252р

Рук.маст.	Надысев	
Гл.инж.	Янко	
ГИП	Теплякова	
Исполн.	Субботина	
Провер.	Журавлева	
Н.контр.	Теплякова	

РМ–2919–04

1ЛНФЧ 22–1–чс
Раскладка утеплителя

Стадия	Лист	Листов
Р	43	

МНИИТЭП
Мастерская 1

Царт.1Н366

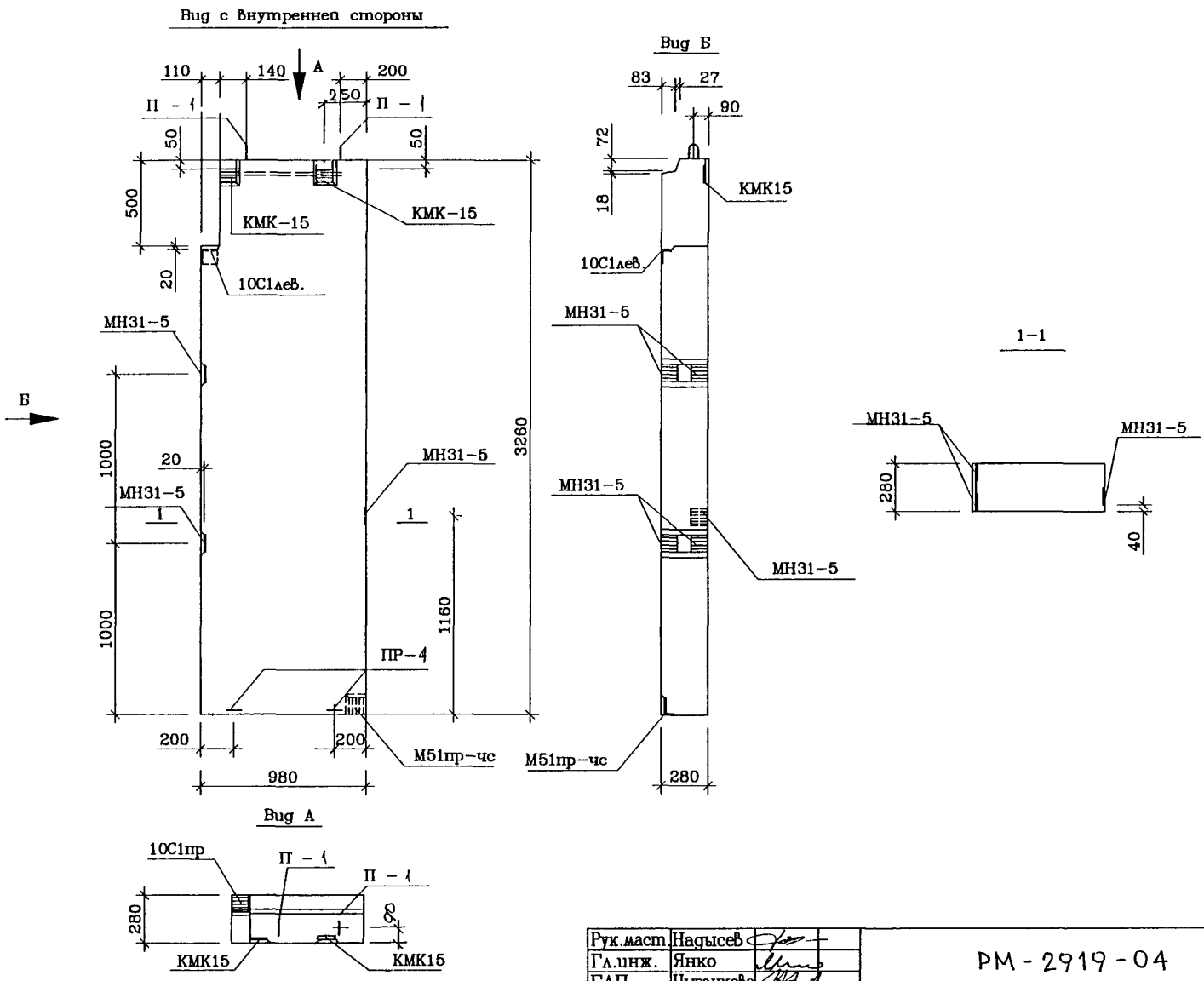

СОГЛАСОВАНО

Инв.N подл. | Подпись и дата | Взам. инв.N

Рук.маст.	Надысев		
Гл.инж.	Янко		
ГАП	Цыганкова		
ГИП	Теплякова		
Исполн.	Субботина		
Провер.	Елифирова		
Н.контр.	Маклакова		

РМ-2919-04

1ЛНФЧ 10–1–чс
Общий вид

Стадия	Лист	Листов
Р	11	

МНИИТЭП
Мастерская 1

Карт. 14366

Вид с внутренней стороны

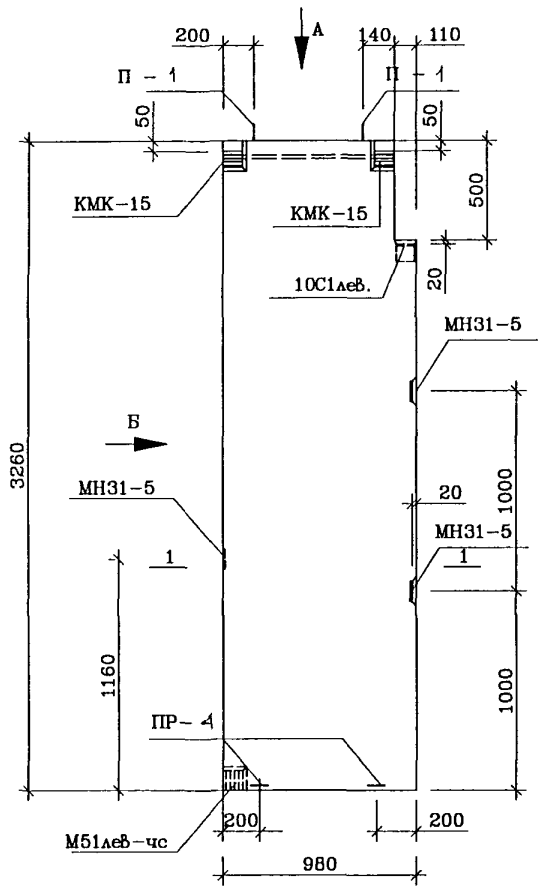

Вид Б

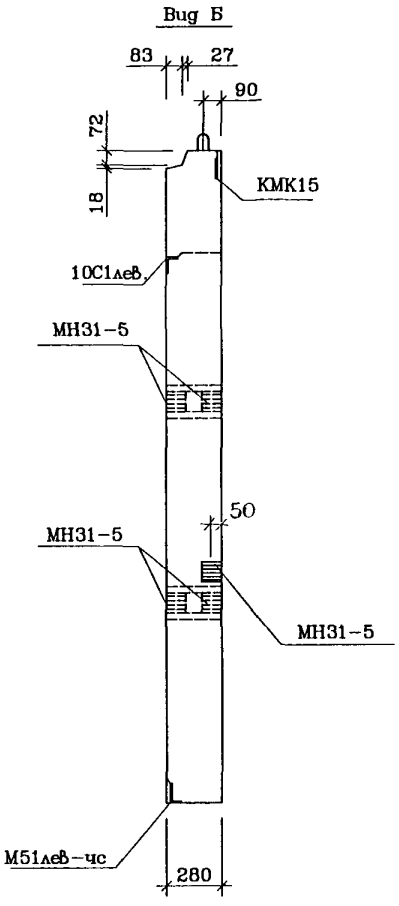

1–1

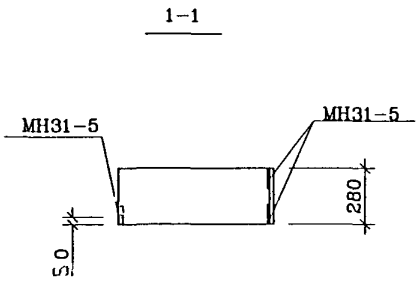

Вид А

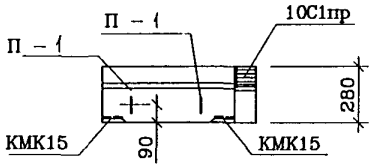

Рук.маст.	Надысев		
Гл.инж.	Янко		
ГАП	Цыганкова		
ГИП	Тепякова		
Исполн.	Субботина		
Провер.	Елиферова		
Н.контр.	Маклакова		

РМ-2919-04

1ЛНФЧ 10–2–чс
Общий вид

Стадия	Лист	Листов
Р	45	

МНИИТЭП
Мастерская 1

СОГЛАСОВАНО

Инв.N подл. | Подпись и дата | Взам. инв.N

Карт. 1Н366

Армирование панели 1ЛНФЧ 10-1

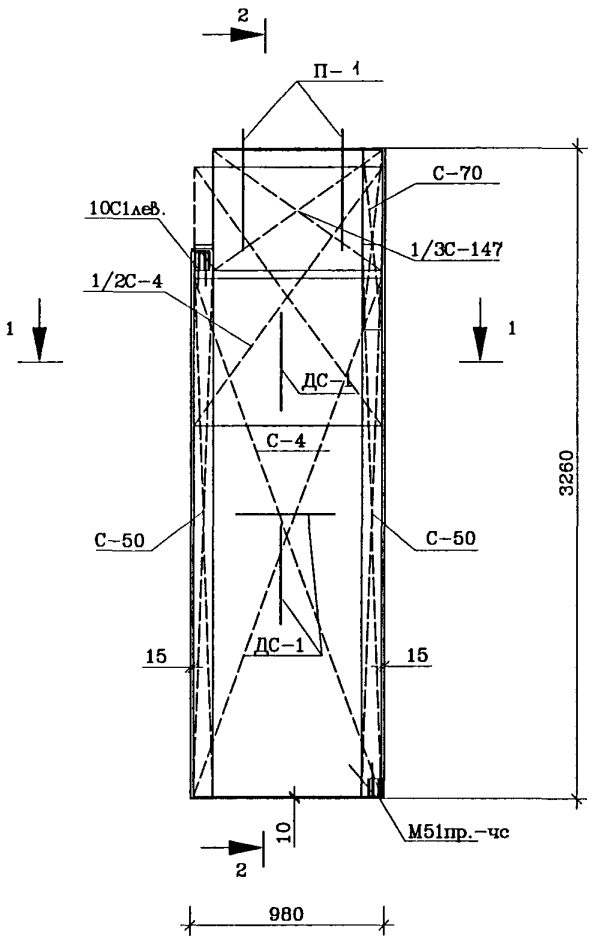

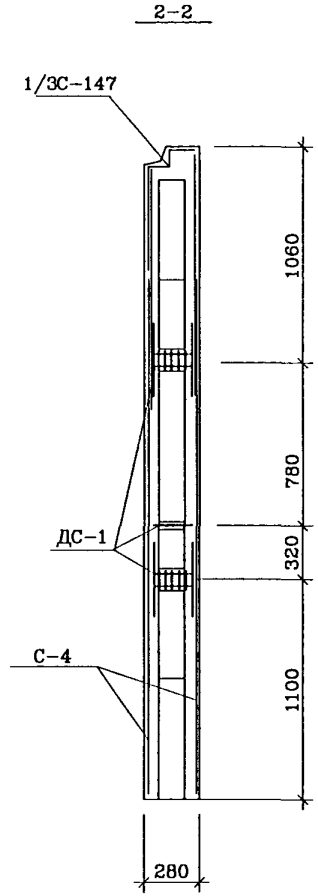

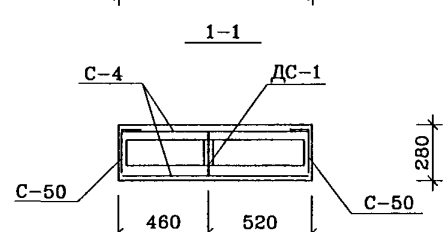

Армирование панели 1ЛНФЧ 10-2 зеркально

Рук.маст.	Надысев		
Гл.инж.	Янко		
ГИП	Теплякова		
Исполн.	Субботина		
Провер.	Журавлева		
Н.контр.	Теплякова		

РМ-2919-04

1ЛНФЧ 10-1-чс
1ЛНФЧ 10-2-чс
Армирование

Стадия	Лист	Листов
Р	46	

МНИИТЭП
Мастерская 1

СОГЛАСОВАНО

Инв.N подл. 1033838 | Подпись и дата | Взам. инв.N

Карт. 1Н366

Армирование панели 1ЛНФЧ10-1

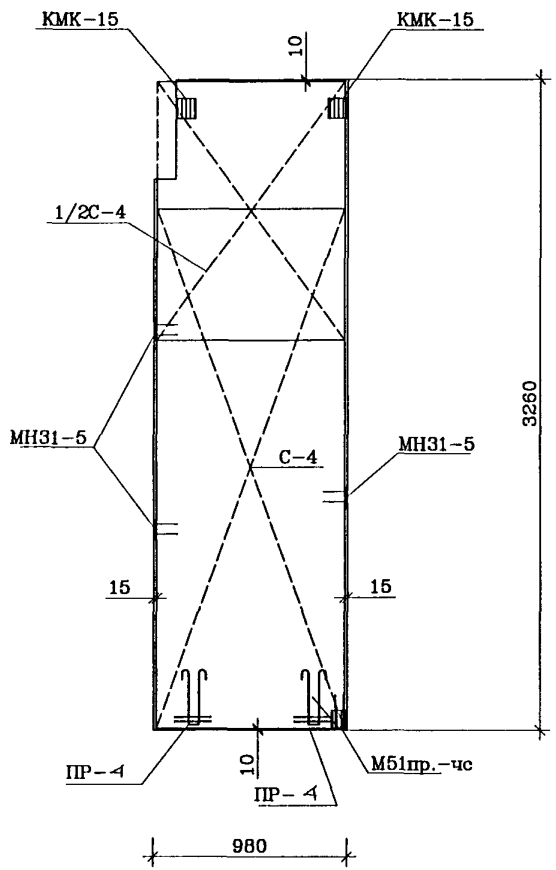

Спецификация стали				
NN п/п	Марка детали	Кол. шт.	Масса, кг. Одной детали	Масса, кг. Всех деталей
1	С-4	3	2.44	7.32
2	С-50	2	1.60	3.20
3	С-70	1	1.60	1.60
4	П-1	2	1.21	2.42
5	ДС-1	3	1.07	3.21
6	СК-1	11	0.03	0.33
7	СК-4	2	0.32	0.64
8	Ш-1	6	0.03	0.18
9	С-147	0.3	2.37	0.79
10	М51лев-чс	1	1.66	1.66
11	КМК-15	2	0.86	1.72
12	10С1лев	1	1.25	1.25
13	МН31-5	5	0.91	4.55
14	ПР-4	2	1.79	3.58
			Итого	32.45

Армирование панели 1ЛНФЧ10-2 зеркально

Рук.маст.	Надысев	
Гл.инж.	Янко	
ГИП	Теплякова	
Исполн.	Субботина	
Провер.	Журавлева	
Н.контр.	Теплякова	

РМ-2919-04

1ЛНФЧ10-1-чс
1ЛНФЧ10-2-чс
Армирование

Стадия	Лист	Листов
Р	47	

МНИИТЭП
Мастерская 1

СОГЛАСОВАНО

Инв.N подл. | Подпись и дата | Взам. инв.N
10338838

Карт. 1Н366

Раскладка утеплителя 1ЛНФЧ 10-1

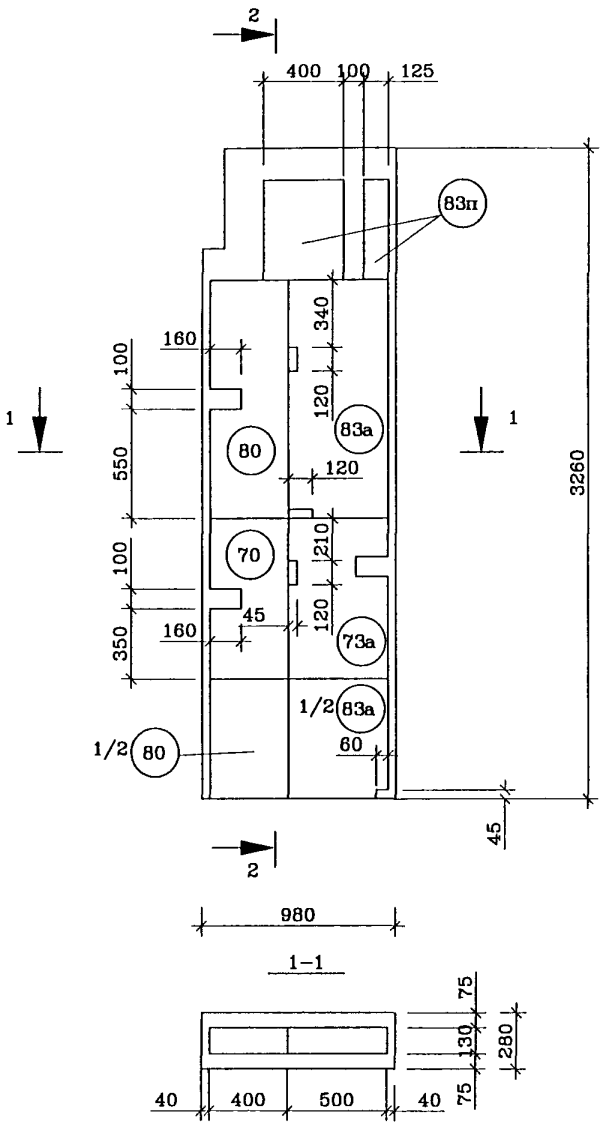

2-2

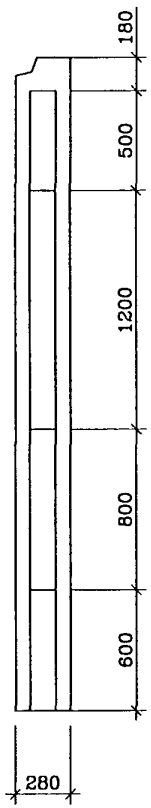

NN поз.	Размеры. мм.			Кол. шт.
	Длина	Ширина	Толщина	
80	1200	400	130	1.5
83а	1200	500	130	1.5
73а	800	500	130	1
70	800	400	130	1
83п	п.м.	500	130	0.53

Раскладка утеплителя 1ЛНФЧ 10-2 зеркальна

Рук.маст.	Надысев		
Гл.инж.	Янко		
ГИП	Теплякова		
Исполн.	Субботина		
Провер.	Журавлева		
Н.контр.	Теплякова		

РМ-2919-04

1ЛНФЧ 10-1-чс
1ЛНФЧ 10-2-чс
Раскладка утеплителя

Стадия	Лист	Листов
Р	48	

МНИИТЭП
Мастерская 1

СОГЛАСОВАНО

Инв.N подл. | Подпись и дата | Взам. инв.N

Кат. 1Н366

Марка детали	Эскиз
М51-2пр.-чс	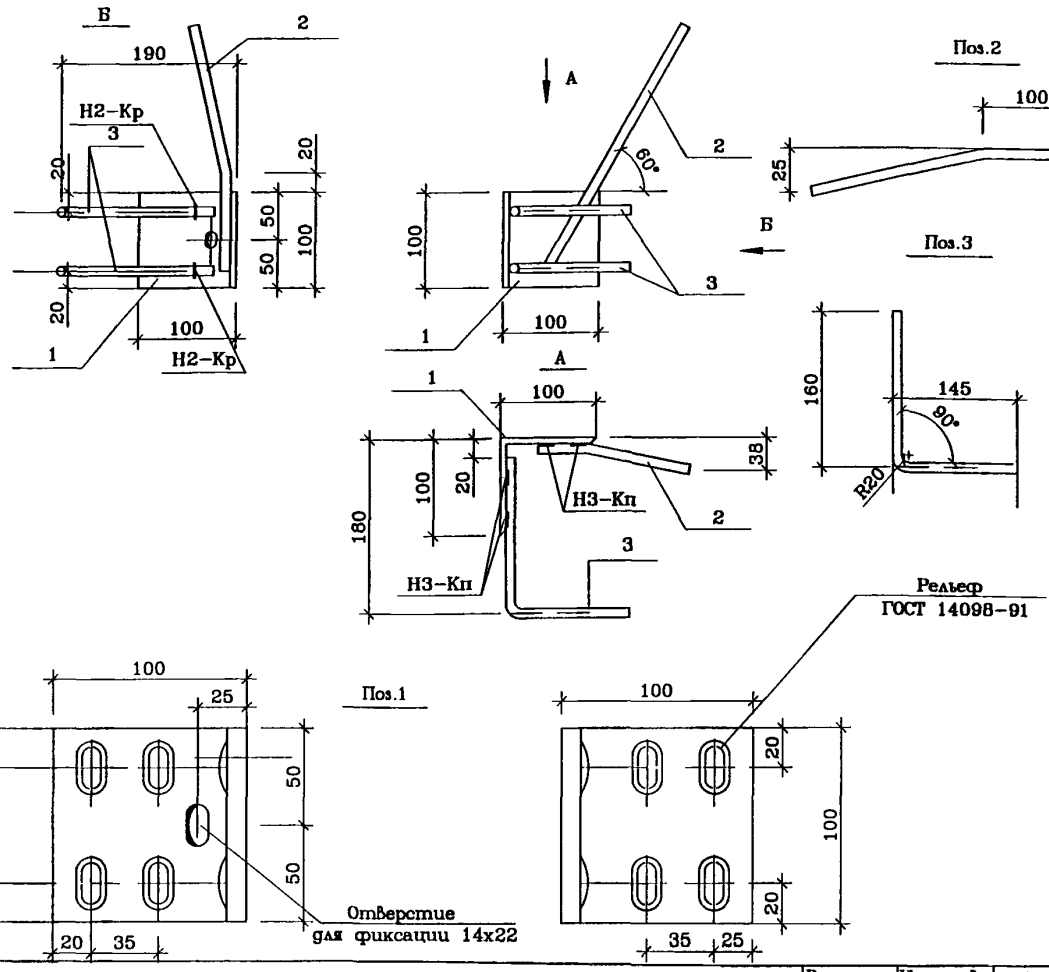

NN поз.	Сечение мм.	Кол шт	Длина		Масса, кг.	
			Позиции мм.	На деталь м.	Позиции	Детали
1	L100x10	1	100	0 10	1.06	
2	⌀10A11	1	260	0.26	0.16	1.60
3	⌀10A11	2	310	0.62	0.38	

На чертеже изображена закладная М51пр.-чс
М51-2лев.-чс-зеркальна

Сварка по ГОСТ 14098-91

Рук.маст.	Надысев	
Гл.инж.	Янко	
ГИП	Теплякова	
Исполн.	Субботина	
Провер.	Журавлева	
Н.контр.	Алферов	

РМ-2919-04

М51-2пр./лев.-чс
Закладная деталь

Стадия	Лист	Листов
Р	1А	

МНИИТЭП
Мастерская 1

СОГЛАСОВАНО

Инв.N подл. | Подпись и дата | Взам. инв.N

Инв. 14366

Арт. 14366

NN пп	Шифр	Наименование	Кол-во листов	Дата ввода	Дата отмены
1	2	3	4	5	6
	РМ-2919-04	Панели наружных стен трехслойные машинного помещения лифтов для жилых секций серии П44Т (производства Краснопресненского завода ЖБК)		Приказ N-29-ТО от 28.07.04	
		Рабочие чертежи			
		Содержание лист 1с	1		
		Пояснительная записка лист 1п	1		
		Номенклатура изделий листы 1н-4н	4		
		Облицовка, общие виды, амирование, раскладка утеплителя листы 1-48	48		
		Арматура лист 1а	1		
		Информационная карта лист 1и	1		

NN пп	Шифр	Наименование	Кол-во листов	Дата ввода	Дата отмены
1	2	3	4	5	6

Инв. № подл. | Подпись и дата | Взам. инв. №

РМ-2919-04

Информационная карта

Стадия	Лист	Листов
Р	1и	1

МНИИТЭП
Мастерская 1

Карт. 14366

gost.e-ecolog.ru