ОТРАСЛЕВОЙ
ТИПОВОЙ ПРОЕКТ

801-2-100.12.87

КОРОВНИК НА 200 КОРОВ С АВТОМАТИЧЕСКОЙ ПРИВЯЗЬЮ

(СТЕНЫ КИРПИЧНЫЕ)

АЛЬБОМ П

СТРОИТЕЛЬНЫЕ ИЗДЕЛИЯ

gost.e-ecolog.ru

154/1

ОТРАСЛЕВОЙ

ТИПОВОЙ ПРОЕКТ

801-2-100.12.87

КОРОВНИК НА 200 КОРОВ С АВТОМАТИЧЕСКОЙ ПРИВЯЗЬЮ

(СТЕНЫ КИРПИЧНЫЕ)

АЛЬБОМ II

СТРОИТЕЛЬНЫЕ ИЗДЕЛИЯ

Разработан институтом Гипронисельхоз

Утвержден Госагропромом СССР распорядительным письмом от 27.10.87 № 805-42/35. Введен в действие институтом "Гипронисельхоз", приказ от 06.11.87 № 244-п

Главный инженер института В.А.Черноярров

Главный инженер проекта В.М.Олферьев

154/2

ОБОЗНАЧЕНИЕ	НАИМЕНОВАНИЕ	СТР.	ПРИМЕЧАНИЕ
КЖИ - ДО	СОДЕРЖАНИЕ АЛЬБОМА	2	
КЖИ - ТТ1	ТЕХНИЧЕСКИЕ ТРЕБОВАНИЯ К ИЗГО-	3	
	ТОВЛЕНИЮ СБОРНЫХ ЖЕЛЕЗОБЕТОННЫХ		
	ИЗДЕЛИЙ		
КЖИ - ТТ2	ТЕХНИЧЕСКИЕ ТРЕБОВАНИЯ К ИЗГО-	3	
	ТОВЛЕНИЮ АРМАТУРНЫХ И ЗАКЛАДНЫХ		
	ИЗДЕЛИЙ		
КЖИ - 100	ФЕРМА 1ФТ6-4АIIIТ-П-а, 1ФТ6-6АIIIТ-П-а,	4	
	1ФТ9-4АIVТ-П-а, 1ФТ9-6АIVТ-П-а.		
КЖИ - 100 СБ	ФЕРМА 1ФТ6-4АIIIТ-П-а, 1ФТ6-6АIIIТ-П-а,	5	
	1ФТ9-4АIVТ-П-а, 1ФТ9-6АIVТ-П-а.		
	СБОРОЧНЫЙ ЧЕРТЕЖ		
КЖИ - 200	БАЛКА БС6-4АIV-П-а, БС6-5АIV-П-а,	6	
	БС 7,5-4АIV-П-а, БС 7,5-5АIV-П-а,		
	1БСТ6-2АIVТ-1, 1БСТ6-2АIVТ-2,		
	1БСП 12-3АIV-Н-а.		
КЖИ - 200 СБ	БАЛКА БС6-4АIV-П-а, БС6-5АIV-П-а,	7	
	БС 7,5-4АIV-П-а, БС 7,5-5АIV-П-а,		
	1БСТ6-2АIVТ-1, БСТ6-2АIVТ-2,		
	1БСП12-3АIV-Н-а.		
	СБОРОЧНЫЙ ЧЕРТЕЖ		
КЖИ - 300	ПЛИТА ПОКРЫТИЯ ТИПА	8,9	
	1ПГ, 1ПВ, 2ПГ, 2ПВ.		

801-2-100.12.87 АЛЬБОМ II

Привязан

Инв. №

Взам. инв. № | Подпись и дата | Инв. № подл.

801-2-100.12.87 - КЖИ-ДО

НАЧ. ОТД.	ВИСЛОГУЗОВ		
Н. КОНТР.	ХАРЛАМОВА		
ГЛ. КОНСТР.	ОЛЕШКО		
ГЛ. СПЕЦ.	АЛЕКСЕЕНКО		
СТ. ИНЖ.	ПОГАПОВА		

СОДЕРЖАНИЕ АЛЬБОМА

Стадия	Лист	Листов
Р	1	2

ГИПРОНИСЕЛЬХОЗ

КОПИРОВАЛ ФОРМАТ А4

ОБОЗНАЧЕНИЕ	НАИМЕНОВАНИЕ	СТР.	ПРИМЕЧАНИЕ
КЖИ - 300 СБ	ПЛИТА ПОКРЫТИЯ ТИПА	10;11	
	1ПГ, 1ПВ, 2ПГ, 2ПВ.		
	СБОРОЧНЫЙ ЧЕРТЕЖ		
КЖИ - 300 РС	ВЕДОМОСТЬ РАСХОДА СТАЛИ НА ДО-	12	
	ПОЛНИТЕЛЬНЫЕ ЗАКЛАДНЫЕ ИЗДЕЛИЯ		
КЖИ - 400	ОПОРНАЯ ПОДУШКА ОП4-5а, ОП4-5б	13	
КЖИ - 500	КОЛОННА 2К57.3-1-а	14	
КЖИ - М1.000	ИЗДЕЛИЕ ЗАКЛАДНОЕ М1	14	
КЖИ - МН1.000	ИЗДЕЛИЕ ЗАКЛАДНОЕ МН1÷МН15	15,16	
КЖИ - МН1.000 СБ	ИЗДЕЛИЕ ЗАКЛАДНОЕ МН1÷МН15	17	
	СБОРОЧНЫЙ ЧЕРТЕЖ		
КЖИ - МС1.000	ИЗДЕЛИЕ СОЕДИНИТЕЛЬНОЕ МС1.	18	
КЖИ - МС2.000	ИЗДЕЛИЕ СОЕДИНИТЕЛЬНОЕ МС2.	18	
КЖИ - МС3.000	ИЗДЕЛИЕ СОЕДИНИТЕЛЬНОЕ МС3.	19	
КЖИ - МС4.000	ИЗДЕЛИЕ СОЕДИНИТЕЛЬНОЕ МС4.	19	
КЖИ - ПВ1.000	ПОДВЕСКА ПВ1÷ПВ7.	20	
КЖИ - ПВ1.000 СБ	ПОДВЕСКА ПВ1÷ПВ7	21	
	СБОРОЧНЫЙ ЧЕРТЕЖ.		
КЖИ - М2.000	ИЗДЕЛИЕ ЗАКЛАДНОЕ М2.	22	
КЖИ - МИ1.000	ИЗДЕЛИЕ МЕТАЛЛИЧЕСКОЕ МИ1.	22	
КЖИ - МИ2.000	ИЗДЕЛИЕ МЕТАЛЛИЧЕСКОЕ МИ2.	23	
КЖИ - Щ1.000	МЕТАЛЛИЧЕСКИЙ ЩИТ Щ1.	23	
КЖИ - МС5.000	ИЗДЕЛИЕ СОЕДИНИТЕЛЬНОЕ МС5.	24	
КЖИ - КМ1.000	КРЫШКА МЕТАЛЛИЧЕСКАЯ КМ1	24	
КЖИ - 600	ПЕРЕМЫЧКА 5ПГ35-37а, 7ПГ35-52а	25	
КЖИ - МИ3.000	ИЗДЕЛИЕ ЗАКЛАДНОЕ МИ3.	26	

Привязан

Инв. №

Взам. инв. № | Подпись и дата | Инв. № подл.

801-2-100.12.87 - КЖИ-ДО

ЛИСТ 2

КОПИРОВАЛ ФОРМАТ А4

Альбом II

1. Технические требования к изготовлению сборных железобетонных изделий принимать в соответствии с указаниями на чертежах примененных серий и дополнительных требований, указанных на листах основного комплекта марки КЖ.

2. Изготовление изделий вести в соответствии с требованиями:

ГОСТ 13015.0-83 Конструкции и изделия бетонные и железобетонные сборные. Общие технические требования.

ГОСТ 13015.1-81 Конструкции и изделия бетонные и железобетонные сборные. Правила приемки.

ГОСТ 13015.2-81 Конструкции и изделия бетонные и железобетонные сборные. Правила маркировки.

ГОСТ 13015.3-81 Конструкции и изделия бетонные и железобетонные сборные. Документ о качестве

ГОСТ 13015.4-84. Правила транспортировки и хранения

3. Для обеспечения требуемой толщины защитного слоя бетона под арматуру следует устанавливать стальные прокладки из плотного цементно-песчаного раствора состава 1:2, асбестоцемента или из пластмассы.

Предусматривать стальные прокладки или фиксаторы, выходящие на поверхность бетона, не допускается.

Инв. № подл. | Подпись и дата | Взам. инв. №

Привязан

Инв. №

				801-2-100.12.87 - КЖИ-ТТ1	
Нач. отд.	Вислогузов			Технические требования к изготовлению сборных железобетонных изделий.	Стадия: Р; Лист: ; Листов: 1
Н. контр.					Гипронисельхоз
Гл. спец.	Олешко				
Гл. спец.	Алексеенко				
Ст. инж.	Потапова				

Копировал Формат А4

1. Изготовление арматурных и закладных изделий вести в соответствии с требованиями следующих нормативных документов.

ГОСТ 10922-75. Арматурные изделия и закладные детали сварные для железобетонных конструкций.

- ГОСТ 19292-73. Соединения сварные элементов закладных деталей сборных железобетонных конструкций. Контактная и автоматическая сварка плавлением. Основные типы и конструктивные элементы.

СН 393-78 Инструкция по сварке соединений арматуры и закладных деталей железобетонных конструкций

ГОСТ 14098-68 Соединения сварные арматуры железобетонных изделий и конструкций. Контактная и ванная сварка. Основные типы и конструктивные элементы.

2. Сварку сеток производить во всех точках пересечения стержней.

3. Для сборки плоских каркасов в пространственный рекомендуется использовать типовые кондукторы.

4. Сварные швы выполнять электродами типа Э42 по ГОСТ 9467-75

Инв. № подл. | Подпись и дата | Взам. инв. №

Привязан

Инв. №

				801-2-100.12.87 - КЖИ-ТТ2	
Нач. отд.	Вислогузов			Технические требования к изготовлению арматурных и закладных изделий.	Стадия: Р; Лист: ; Листов: 1
Н. контр.	Харламова				Гипронисельхоз
Гл. конст.	Олешко				
Гл. спец.	Алексеенко				
Ст. инж.	Потапова				

Копировал Формат А4

Альбом III

Формат	Зона	Поз.	Обозначение	Наименование	Кол. на исполн. КЖИ-100						Примечание
					–	01	02	03			
				Документация							
А4			КЖИ - ТТ1	Технические требования							
				к изготовлению сборных							
				железобетонных изделий							
А3			КЖИ - 100 СБ	Сборочный чертеж							
				Сборочные единицы							
А3		1	1.063.1 - 1.01 - 1 - 02	Ферма 1ФТ6 - 4А$\overline{III}$Т - П	1						
А3		2	1.063.1 - 1.01 - 1 - 03	1ФТ6 - 6А$\overline{III}$Т - П		1					
А3		3	1.063.1 - 1.01 - 2 - 22	1ФТ9 - 4А$\overline{IV}$Т - П			1				
А3		4	1.063.1 - 1.01 - 2 - 24	1ФТ9 - 6А$\overline{IV}$Т - П				1			
А4		5	1.400 - 6/76 л. 84	Изделие закладное М4-1-4	2	2					1,4 кг
А4		6	1.400 - 6/76 л. 85	М4-3-2			2	2			2,4 кг
А4		7	1.063.1 - 1.02 - 0160	М1			2	2			1,5 кг

Остальное - см. фермы 1ФТ6-4А$\overline{III}$Т-П, 1ФТ6-6А$\overline{III}$Т-П, 1ФТ9-4А$\overline{IV}$Т-П, 1ФТ9-6А$\overline{IV}$Т-П по серии 1.063.1-1, вып. 1, 2.

Инв. № подл.	Подпись и дата	Взам. инв. №
15418	7.09 КЖ	

Привязан

Инв. №

Нач. отд.	Высагрузов	
Н. контр.	Харламова	
Гл. констр.	Олешко	
Гл. спец.	Алексеенко	
Ст. инж.	Потапова	

801-2-100.12.87 - КЖИ - 100

Ферма 1ФТ6-4А$\overline{III}$Т-П-а, 1ФТ6-6А$\overline{III}$Т-П-а, 1ФТ9-4А$\overline{IV}$Т-П-а, 1ФТ9-6А$\overline{IV}$Т-П-а

Стадия	Лист	Листов
Р		1

Ригрониселькоз

Копировал

Формат А3

Альбом II

Рис. 1

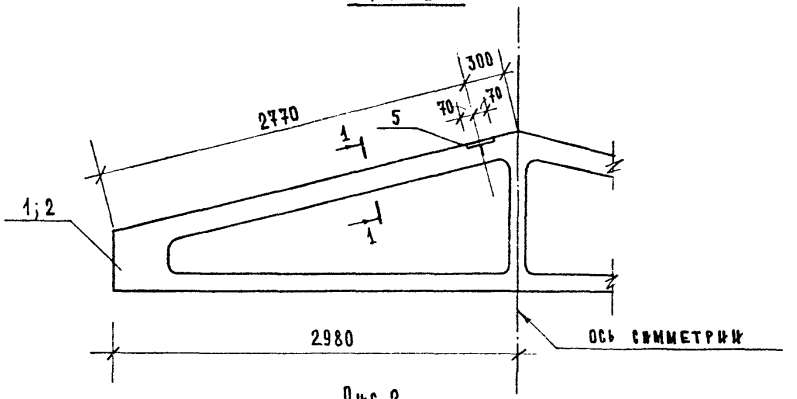

Рис. 2

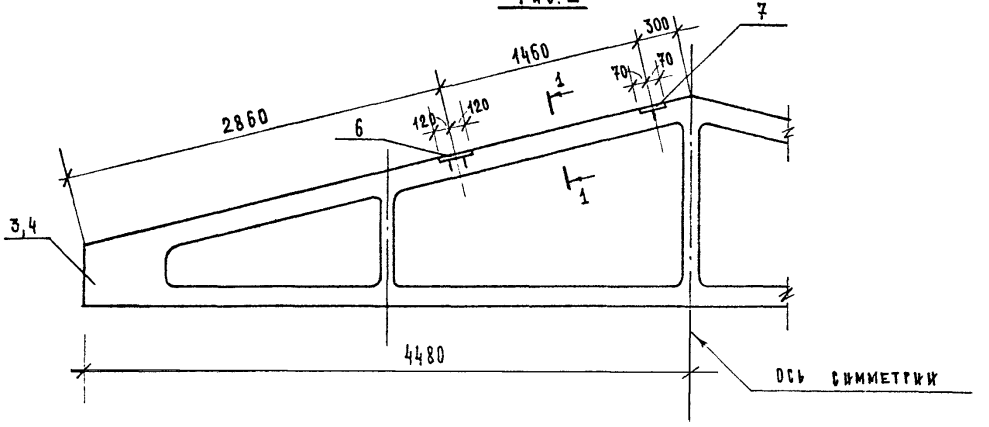

Обозначение	Марка	Рис.	Масса ед., кг
КЖИ-100	1ФТ6-4А III т-п-а	1	1000
-01	1ФТ6-6А III т-п-а	1	1000
-02	1ФТ9-4А IV т-п-а	2	1800
-03	1ФТ9-6А IV т-п-а	2	1800

Ведомость расхода стали на дополнительные закладные изделия, кг

Марка элемента	Изделия закладные							
	Арматура класса А-III ГОСТ 5781-82			Прокат марки Вст.3 кп2 ГОСТ 103-76				Всего
	ф 8		итого	-6×140	-6×190		итого	
1ФТ6-4А III т-п-а 1ФТ6-6А III т-п-а	0,2		0,2	2,6			2,6	2,8
1ФТ9-4А IV т-п-а 1ФТ9-6А IV т-п-а	0,9		0,9	2,5	4,4		6,9	7,8

1. Поз. 1÷7 см. отреть на листе КЖИ-100.

1-1

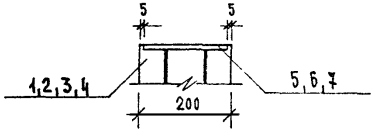

Инв. № подл.	Подпись и дата	Взам. инв. №
154/6	10.9.88	5

Привязан

Инв. №

Нач. отд.	Вислогузов		
Н. контр.	Харламова	—	
Гл. конст.	Олешко		
Гл. спец.	Алексеенк		
Ст. инж.	Потапова		

801-2-100.12.87-КЖИ-100 СБ

Ферма 1ФТ6-4А III т-п-а, 1ФТ6-6А III т-п-а, 1ФТ9-4А IV т-п-а, 1ФТ9-6А IV т-п-а. Сборочный чертеж

Стадия	Масса	Масштаб
Р	см. табл.	—

Лист | Листов 1

ГИПРОНИСЕЛЬХОЗ

Копировал

Формат А3

Формат	Зона	Поз.	Обозначение	Наименование	Кол. на испол. КЖИ-200								Примечание
					–	01	02	03	04	05	06		
				ДОКУМЕНТАЦИЯ									
А4			КЖИ-ТТИ	Технические требования									
				к изготовлению сборных									
				железобетонных изделий									
А3			КЖИ-200 СБ	Сборочный чертеж									
				СБОРОЧНЫЕ ЕДИНИЦЫ									
А3		1	1.862.1-5.1-1-03	Балка БСБ-4АIV-П	1								
А3		2	1.862.1-5.1-1-04	БСБ-5АIV-П		1							
А3		3	1.862.1-5.1-2-03	БС7,5-4АIV-П			1						
А3		4	1.862.1-5.1-2-04	БС7,5-5АIV-П				1					
А3		5	1.462.1-10/80.1-1-01	1БСТБ-2АIVт-1					1				
А3		6	1.462.1-10/80.1-1-01	1БСТБ-2АIVт-2						1			
А3		7	1.462.1-1/81.01-1-29	1БСП12-3АIV-Н							1		
А4		8	1.862.1-5.2-090	Изделие закладное М-2	3	3	4	4					1,7 кг
А4		9	1.400-6/76 л.84	М4-1					2	2	2		1,4 кг
А4		10	1.400-6/76 л.85	М4-3					3	1	3		2,4 кг

Остальное – см. балки БСБ-4АIV-П, БСБ-5АIV-П, БС7,5-4АIV-П, БС7,5-5АIV-П по серии 1.862.1-5, вып. 1;
балки 1БСТБ-2АIVт и 1БСТБ-2АIVт по серии 1.462.1-10/80, вып. 1;
балку 1БСП12-3АIV-Н по серии 1.462.1-1/81, вып. 1

Инв. № подл. | Подпись и дата | Взам. инв. №

Привязан

Инв. №

Нач. отд.	Высогузов		
Н. контр.	Харитонов		
Гл. констр.	Олешко		
Гл. спец.	Алексеенко		
Ст. инж.	Погадова		

901-2-100.12.87 - КЖИ-200

Балка БСБ-4АIV-П-а, БСБ-5АIV-П-а, БС7,5-4АIV-П-а, БС7,5-5АIV-П-а, 1БСТБ-2АIVт-1, 1БСТБ-2АIVт-2, 1БСП12-3АIV-Н-а.

Стадия	Лист	Листов
Р		1

ГИПРОНИСЕЛЬХОЗ

Копировал

Формат А3

Рис. 1

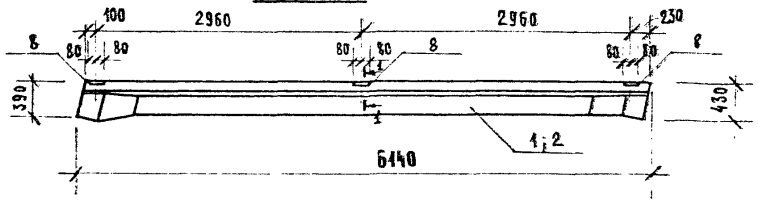

Рис. 2

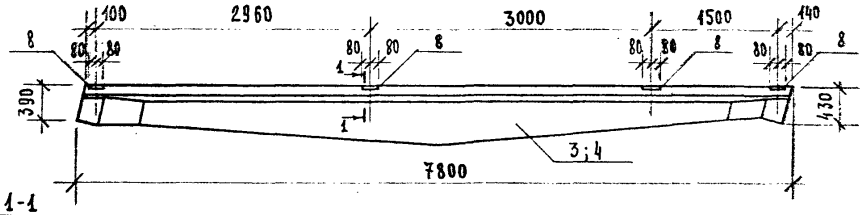

1-1

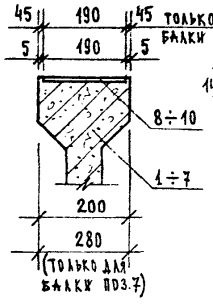

Рис. 3

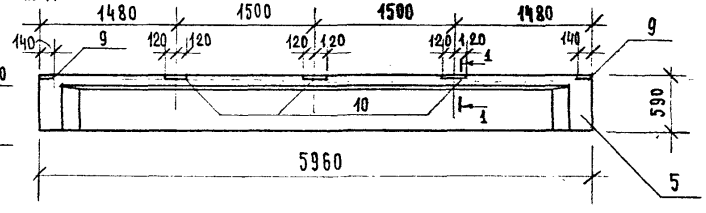

Рис. 4

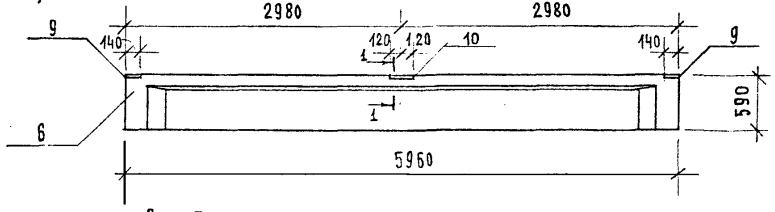

Рис. 5

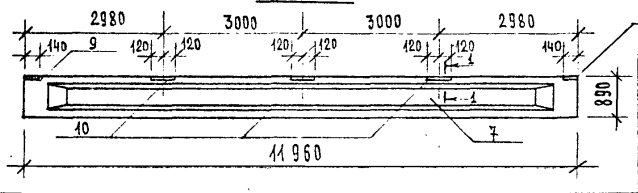

ОБОЗНАЧЕНИЕ	МАРКА	РИС.	МАССА ЕД., КГ
КЖИ-200	БС6-4АIV-П-а	1	800
-01	БС6-5АIV-П-а	1	800
-02	БС7,5-4АIV-П-а	2	1050
-03	БС7,5-5АIV-П-а	2	1050
-04	1БСТ6-2АIVТ-1	3	1150
-05	1БСТ6-2АIVТ-2	4	1150
-06	1БСП12-3АIV-Н-а	5	4300

ВЕДОМОСТЬ РАСХОДА СТАЛИ НА ДОПОЛНИТЕЛЬНЫЕ ЗАКЛАДНЫЕ ИЗДЕЛИЯ, КГ

МАРКА ЭЛЕМЕНТА	ИЗДЕЛИЯ ЗАКЛАДНЫЕ							ВСЕГО
	АРМАТУРА КЛАССА			ПРОКАТ МАРКИ				
	А-III			ВСТ.3 КП2				
	ГОСТ 5781-82			ГОСТ 103-76				
	ф8		ИТОГО	-6х140	-6х160	-5х190	ИТОГО	
БС6-4АIV-П-а	0,7		0,7		4,4		4,4	5,1
БС6-5АIV-П-а								
БС7,5-4АIV-П-а	1,0		1,0		5,8		5,8	6,8
БС7,5-5АIV-П-а								
1БСТ6-2АIVТ-1	0,8		0,8	2,6		6,6	9,2	10,0
1БСП12-3АIV-Н-а								
1БСТ6-2АIVТ-2	0,4		0,4	2,6		2,2	4,8	5,2

1. ПОЗ. 1÷10 СМОТРЕТЬ НА ЛИСТЕ КЖИ-200.

НАЧ. ОТД.	ВИСАГУЗОВ		
Н. КОНТР.	ХАРЛАМОВ		
ГА. КОНСТР.	ОЛЕШКО		
ГА. СПЕЦ.	АЛЕКСЕЕНКО		
СТ. ИНЖ.	ПОТАПОВА		

Привязан

Инв. №

801-2-100.12.87 - КЖИ-200 СБ

БАЛКА БС6-4АIV-П-а, БС6-5АIV-П-а, БС7,5-4АIV-П-а, БС7,5-5АIV-П-а, 1БСТ6-2АIVТ-1, 1БСТ6-2АIVТ-2, 1БСП12-3АIV-Н-а. СБОРОЧНЫЙ ЧЕРТЕЖ

Стадия	Масса	Масштаб
Р	СМ. ТАБЛ.	1:100 1:50 1:10
Лист	Листов 1	

ГИПРОНИСЕЛЬХОЗ

Взам. инв. №

Подпись и дата

Инв. № подл.

КОПИРОВАЛ

ФОРМАТ А3

Альбом III

Формат	Зона	Поз.	Обозначение	Наименование	Кол. на испол. КЖИ-300																			Примечание
					–	01	02	03	04	05	06	07	08	09	10	11	12	13	14	15	16	17			
				Документация																				
А4			КЖИ-ТТ1	Технические требования																				
				к изготовлению сборных																				
				железобетонных изделий																				
А3			КЖИ-300 СБ	Сборочный чертеж																				
А3			КЖИ-300 РС	Ведомость расхода стали																				
				Сборочные единицы																				
А3		1	1.865.1-4/84.1-1	Плита 1ПГ-1АIVТ-Н	1																			
А3		2	1.865.1-4/84.1-2	1ПВ4-1АIVТ-Н		1																		
А3		3	1.865.1-4/84.1-1-01	1ПГ-2АIVТ			1	1	1															
А3		4	1.865.1-4/84.1-2-01	1ПВ4-2АIVТ						1	1													
А3		5	1.865.1-4/84.1-2-10	1ПВ7-2АIVТ-П								1												
А3		6	1.865.1-4/84.1-1-02	1ПГ-3АIVТ-П									1	1										
А3		7	1.865.1-4/84.1-2-02	1ПВ4-3АIVТ-П											1									
А3		8	1.865.1-4/84.1-2-11	1ПВ7-3АIVТ-П												1								
А3		9	1.865.1-4/84.3-1-01	2ПГ-2АIVТ-Н													1							
А3		10	1.865.1-4/84.3-2	2ПВ4-2АIVТ-Н														1						
А3		11	1.865.1-4/84.3-2-23	2ПВ10-5АIVТ-Н															1					
А3		12	1.865.1-4/84.3-2-24	2ПВ10-6АIVТ-Н																1				
А3		10	1.865.1-4/84.3-2	2ПВ4-2АIVТ-П																	1			
А3		13	1.865.1-4/84.3-2-01	2ПВ4-3АIVТ-П																		1		
А4		14	1.865.1-4/84.4-150	Изделие закладное М11													2	2	2	2				0,8 кг
А4		15	1.865.1-4/84.2-210	М13				3	3		3	3	3	3	3	3								0,3 кг
А4		16	1.865.1-4/84.2-190	М11	2	2	2		2	2				2										0,9 кг

Взам. инв. №

Подпись и дата

Инв. № подл.

Привязан

Инв. №

Нач. отд.	Виноградов	
Н. контр.	Харламова	
Рук. конс.	Слешко	
Гл. спец.	Алексеенко	
Ст. инж.	Погалова	

801-2-100.12.87 - КЖИ-300

Плита покрытия типа 1ПГ, 1ПВ, 2ПГ, 2ПВ.

Стадия	Лист	Листов
Р	1	2

Гипронисельхоз

Копировал

Формат А3

Альбом II

Формат	Зона	Поз.	Обозначение	Наименование	Кол. на испол. КЖИ-300											Примечание
					18	19	20	21	22	23	24	25				
				Документация												
А4			КЖИ-ТТ1	Технические требо-												
				вания к изготовлению												
				сборных железобетон-												
				ных изделий												
А3			КЖИ-300 СБ	Сборочный чертеж												
А3			КЖИ-300 РС	Ведомость расхода стали												
				Сборочные единицы												
А3		9	1.865.1-4/84.3-1-01	Плита 2ПГ-2АIVТ-П	1											
А3		17	1.865.1-4/84.3-1-02	2ПГ-3АIVТ-П		1										
А3		18	1.865.1-4/84.3-2-10	2ПВ7-2АIVТ-П			1									
А3		19	1.865.1-4/84.3-2-11	2ПВ7-3АIVТ-П				1								
А3		2	1.865.1-4/84.1-2	1ПВ4-1АIVТ-Н					1							
А3		20	1.865.1-4/84.1-2-09	1ПВ7-1АIVТ-Н						1						
А3		4	1.865.1-4/84.1-2-01	1ПВ4-2АIVТ-Н							1					
А3		5	1.865.1-4/84.1-2-10	1ПВ7-2АIVТ-Н								1				
А4		14	1.865.1-4/84.4-150	Изделие закладное М11	2	2	2	2								0,8 кг
А4		15	1.865.1-4/84.2-210	М13												0,3 кг
А4		16	1.865.1-4/84.2-190	М11					2	2	2	2				0,9 кг

Остальное - см. плиты типа 1ПГ, 1ПВ - по серии 1.865.1-4/84, вып.1;
плиты типа 2ПГ, 2ПВ - по серии 1.865.1-4/84, вып.3

Инв. № подл. | Подпись и дата | Взам. инв. №

Привязан

Инв. №

801-2-100.12.87-КЖИ-300

Лист 2

Копировал

Формат А3

Альбом II

Рис. 1

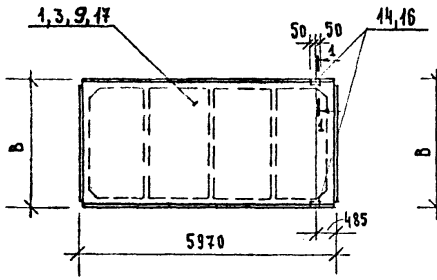

Рис. 2

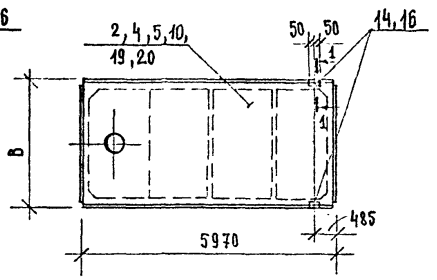

Рис. 5

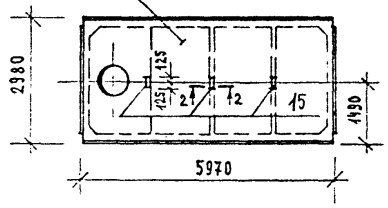

Рис. 3

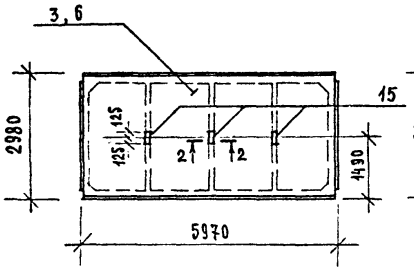

Рис. 4

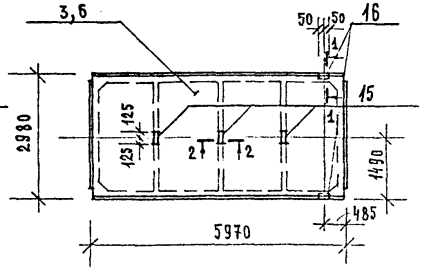

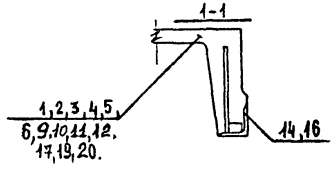

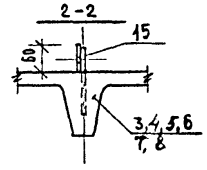

Инв. № подл.	Подпись и дата	Взам. инв. №					
1541/11	7.09.88г.	5					

Привязан

Инв. №

НАЧ. ОТД.	ВИСЛОГУЗОВ		
Н. КОНТР.	ХАРЛАМОВА		
ГЛ. КОНСТР.	ОЛЕШКО		12.86
ГЛ. СПЕЦ.	АЛЕКСЕЕНКО		
СТ. ИНЖ.	ПОТАПОВА		

801-2-100.12.87-КЖИ-300 СБ

ПЛИТА ПОКРЫТИЯ
ТИПА 1ПГ, 1ПВ, 2ПГ, 2ПВ.
СБОРОЧНЫЙ ЧЕРТЕЖ

Стадия	Масса	Масштаб
Р	СМ.ТАБЛ	1:100 1:10

Лист 1 Листов 2

ГИПРОНИСЕЛЬХОЗ

КОПИРОВАЛ

ФОРМАТ А3

Рис. 6

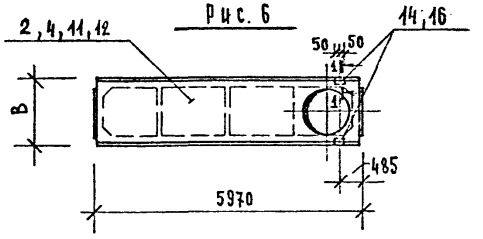

Рис. 7

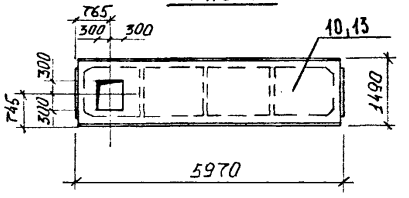

Обозначение	Марка	Рис.	Размеры, мм В	Масса, кг ед.
КНП-300	1ПГ-1АIVТ-Н-а	1	2980	2250
-01	1ПЬ4-1АIVТ-Н-а	2		2900
-02	1ПГ-2АIVТ-Н-а	1		2250
-03	1ПГ-2АIVТ-П-а	3		
-04	1ПГ-2АIVТ-П-б	4		
-05	1ПВ4-2АIVТ-Н-а	2		2900
-06	1ПВ4-2АIVТ-П-а	5		
-07	1ПВ7-2АIVТ-П-а	5		2250
-08	1ПГ-3АIVТ-П-а	3		2250
-09	1ПГ-3АIVТ-П-б	4		
-10	1ПВ4-3АIVТ-П-а	5		2900
-11	1ПВ7-3АIVТ-П-а	5		2250
-12	2ПГ-2АIVТ-Н-а	1	1490	1230
-13	2ПВ4-2АIVТ-Н-а	2		1530
-14	2ПВ10-5АIVТ-Н-а	6		1750
-15	2ПВ10-6АIVТ-Н-а	6		
-16	2ПВ4-2АIVТ-П-а	7		1530
-17	2ПВ4-3АIVТ-П-а	7		
-18	2ПГ-2АIVТ-П-а	4		1230
-19	2ПГ-3АIVТ-П-а	4		
-20	2ПВ7-2АIVТ-П-а	2		1450
-21	2ПВ7-3АIVТ-П-а	2		
-22	1ПВ4-1АIVТ-Н-б	6	2980	2900
-23	1ПВ7-1АIVТ-Н-а	2		2850
-24	1ПВ4-2АIVТ-Н-б	6		2900
-25	1ПВ7-2АIVТ-Н-а	2		2850

Привязан

Инв. №

Инв. № подл. | Подпись и дата | Взам. инв. №

Марка элемента	Изделия закладные										
	Арматура класса			Прокат марки							Всего, кг
	А-III			Вст.3 кп2						Итого	
	ГОСТ 5781-82			ГОСТ 103-76			ГОСТ 8509-72				
	Ф8	Ф10	Итого	-6×60	-8×18	Итого	L63×63×6	L70×70×6	Итого		
1ПГ-1АIVТ-Н-а		0,4	0,4		0,16	0,16		1,2	1,2	1,36	1,8
1ПВ4-1АIVТ-Н-а											
1ПВ4-1АIVТ-Н-б											
1ПВ7-1АIVТ-Н-а											
1ПГ-2АIVТ-Н-а											
1ПВ4-2АIVТ-Н-а											
1ПВ4-2АIVТ-Н-б											
1ПВ7-2АIVТ-Н-а											
1ПГ-2АIVТ-П-а		0,6	0,6	0,3		0,3				0,3	0,9
1ПВ4-2АIVТ-П-а											
1ПВ7-2АIVТ-П-а											
1ПГ-3АIVТ-П-а											
1ПВ4-3АIVТ-П-а											
1ПВ7-3АIVТ-П-а											
1ПГ-2АIVТ-П-б		1,0	1,0	0,3	0,16	0,46		1,2	1,2	1,66	2,7
1ПГ-3АIVТ-П-б											
2ПГ-2АIVТ-Н-а	0,32		0,32		0,08	0,08	1,2		1,2	1,28	1,6
2ПВ4-2АIVТ-Н-а											
2ПВ10-5АIVТ-Н-а											
2ПВ10-6АIVТ-Н-а											
2ПГ-2АIVТ-П-а											
2ПГ-3АIVТ-П-а											
2ПВ7-2АIVТ-П-а											
2ПВ7-3АIVТ-П-а											

Инв.№подл. | Подпись и дата | Взам.инв.№

Привязан

Инв. №

Нач.отд.	Вислогузов	
Н.контр.	Харламова	
Гл.констр.	Олешко	
Гл.спец.	Алексеенко	
Ст.инж.	Потапова	

801-2-100.12.87 - КЖИ-300 РС

ВЕДОМОСТЬ РАСХОДА СТАЛИ НА ДОПОЛНИТЕЛЬНЫЕ ЗАКЛАДНЫЕ ИЗДЕЛИЯ.

Стадия	Лист	Листов
Р		1

ГИПРОНИСЕЛЬХОЗ

Копировал

Формат А3

Альбом II

Рис.1

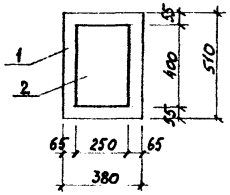

Рис.2

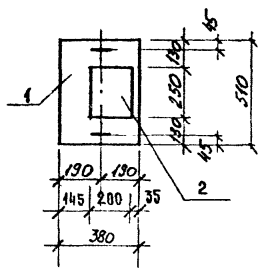

Формат	Зона	Поз	Обозначение	Наименование	Кол. на испол.			Приме чание
						01		
				Документация				
А4			КШИ ТТ1	Техническое требования				
				Сборочные единицы				
А4		1	1.869.1-1	Опорная подушка ОП4-5	1	1		68,0 кг
А4		2	1.400-15, вып. 1	Изделие закладное МН142-6	1			7,3 кг

Остальное - см. опорную подушку ОП4-5 серию 1.869.1, вып. 1

Обозначение	Наименование	Рис.	Масса ед. кг
КШИ-400	ОП4-5а	1	68,0
-01	ОП4-5б	2	68,0

Ведомость расхода стали на дополнительные закладные изделия, кг

Марка элемента	Изделия закладные				Всего
	Арматура класса А-III		Прокат марки Вст3кп2		
	ГОСТ 5781-82		ГОСТ 103-76		
	d 10	итого	t=8	итого	
ОП4-5а	0,4	0,4	6,9	6,9	7,3

Инв.№подл. | Подпись и дата | Взам.инв.№

Привязан

Инв. №

Нач. отд.	Вислогузов	
Н.контр.	Харламова	
Гл.констр.	Олешко	
Гл.спец.	Алексеенко	
Рук.гр.	Кириллова	
Ст.инж.	Бошко	

801-2-100.12.87 - КШИ-400

Опорная подушка ОП4-5а, ОП4-5б

Стадия	Масса	Масштаб
Р	см. табл.	1:20
Лист	Листов 1	

ГИПРОНИКЕЛЬХПЗ

Копировал

Формат А3

Альбом II

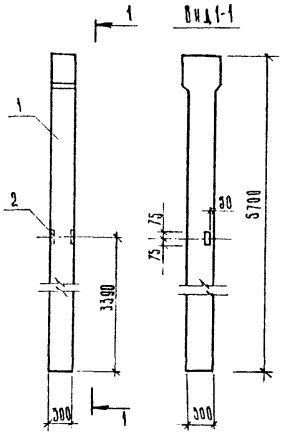

Ведомость расхода стали на дополнительные закладные изделия

Марка элемента	Изделия закладные				Всего
	Арматура класса А-III		Прокат марки ВСт3кп2		
	ГОСТ 5781-82 Ф12	Итого	ГОСТ 5509-72 L63×5	Итого	
2К-57.3-1-п	0.3	03	1.5	1.5	1.8

Формат	Зона	Поз.	Обозначение	Наименование	Кол.	Примечание
				Сборочные единицы		
А3		1	1.823.1-2.1 200-23	Колонна 2К57.3-1	1	
А4		2	1.400-6/76 вып.1	Изделие закладное М1-14	1	1.8кг

Остальное - см. серию 1.823.1-2вып.1.

Привязан

Инв. №

801-2-100.12.87-КЖИ-500

Колонна 2К-57.3-1-п

Стадия	Масса	Масштаб
Р	4300кг	1:50

Лист | Листов 1

ГИПРОНИСЕЛЬХОЗ

Нач. отд.	Вислогузов		
Нормоконт.	Харламова		
Гл. констр.	Олешко		
Гл. спец.	Алексеенко		
Инженер	Кочетова		

Инв. № подл. | Подпись и дата | Взам. инв. №

Копировал | Формат А4

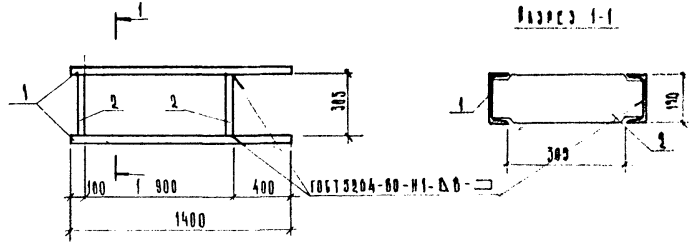

Формат	Зона	Поз.	Обозначение	Наименование	Кол.	Примечание
				Детали		
БЧ		1	КЖИ-М1.001	Швеллер 12 ГОСТ 8240-72 / ВСт3кп2 ГОСТ 535-79 l=1400	2	14.58кг
БЧ		2	-01	l=305	2	3.13кг

Привязан

Инв. №

801-2-100.12.87-КЖИ-М1.000

Изделие закладное М1

Стадия	Масса	Масштаб
Р	35.38кг	1:50 1:10

Лист | Листов 1

ГИПРОНИСЕЛЬХОЗ

Нач. отд.	Вислогузов		
Нормоконт.	Харламова		
Гл. констр.	Олешко		
Гл. спец.	Алексеенко		
Инженер	Кочетова		

Инв. № подл. | Подпись и дата | Взам. инв. №

Копировал | Формат А4

Формат	Зона	Поз.	Обозначение	Наименование	Кол. на исполн. КЖИ-МН1.000														Примечание
					-	01	02	03	04	05	06	07	08	09	10	11	12	13	14	
				Документация																
А4			КЖИ-ТТ2	Технические требования к изготовлению арматурных и закладных изделий																
А3			КЖИ-МН1.000 СБ	Сборочный чертеж																
				Детали																
				Уголок Б-50х50х5 ГОСТ 8509-72 / Вст3кп2 ГОСТ 535-79																
		1	КЖИ-МН1.001	ℓ = 400	2															1,51 кг
			-01	ℓ = 420		2														1,59 кг
			-02	ℓ = 500			2	2												1,89 кг
			-03	ℓ = 550					2	2										2,10 кг
			-04	ℓ = 220															2	1,10 кг
			-05	ℓ = 600							2	2	2							2,26 кг
			-06	ℓ = 650										2						2,45 кг
			-07	ℓ = 700											2					2,64 кг
			-08	ℓ = 800												2				3,02 кг
			-09	ℓ = 1000													2			3,77 кг
		2	КЖИ-МН1.002	ℓ = 170							2									0,64 кг
			-01	ℓ = 300					2			2	2							1,13 кг
			-02	ℓ = 320		2													2	1,21 кг
			-03	ℓ = 400			2													1,51 кг
			-04	ℓ = 500				2												1,89 кг
			-05	ℓ = 580	2					2					2		2			2,19 кг
			-06	ℓ = 600										2		2				2,26 кг
		3	КЖИ-МН1.003	Ф10 AII ГОСТ 5781-82, ℓ = 250	8	8	8	8	8	8	8	8	8	8	8	10	10	10	8	0,154 кг

Инв. № подл. | Подпись и дата | Взам. инв. №

Привязан

Инв. №

Нач. отд.	Высоцкий		
Н. контр.	Олешко		
Рук. конст.	Олешко		
Рук. сект.	Алексеенко		
Ст. инж.	Потапова		

801-2-100.12.87-КЖИ-МН1.000

Изделие закладное МН1 ÷ МН15

Стадия	Лист	Листов
Р	1	2

Гипросельхоз

Копировал

Формат А3

Формат	Зона	Поз.	Обозначение	Наименование	Кол. на –	01	02	03	04	05	06	07	08	09	10	11	12	13	14	Примечание
		4	КЖИ - МН1.004	Уголок $\frac{Б\ 75\times75\times6\ ГОСТ\ 8509-72}{Вст3пс6\ ГОСТ\ 535-79}$																
				ℓ = 4100														1		28,2 кг
		5	КЖИ - МН1.005	Уголок $\frac{Б\ 125\times125\times8\ ГОСТ\ 8509-72}{Вст3пс6-1\ ГОСТ\ 535-79}$																
			-01	ℓ = 2260	1															35,03 кг
			-02	ℓ = 1780		1														27,6 кг
			-03	ℓ = 2100			1					1	1							32,6 кг
			-04	ℓ = 2300				1												35,7 кг
			-05	ℓ = 2000					1											31,0 кг
			-06	ℓ = 2560						1										39,7 кг
			-07	ℓ = 1820							1									28,21 кг
			-08	ℓ = 2800										1						43,4 кг
			-09	ℓ = 2860											1					44,33 кг
			-10	ℓ = 3100												1				48,05 кг
			-11	ℓ = 3460													1			53,63 кг

Инв.№подл. | Подпись и дата | Взам.инв.№

Привязан.

Инв. №

Альбом II

Рис.1

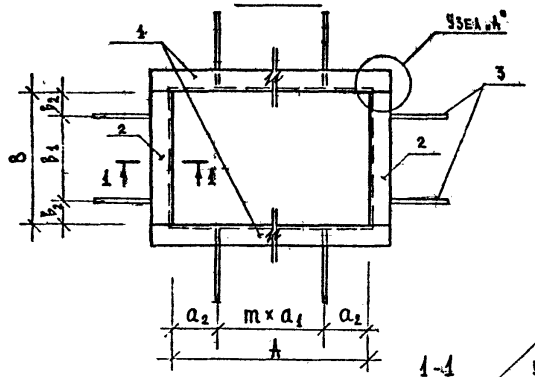

5 прибарить после монтажа (на рис.1 условно не показана)

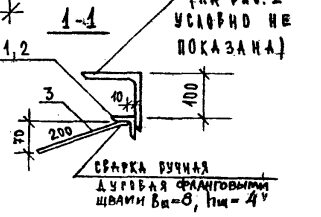

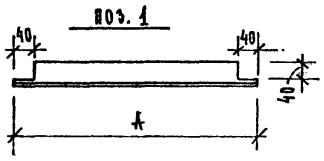

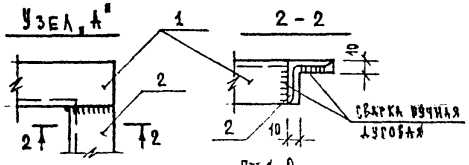

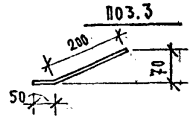

Рис.2

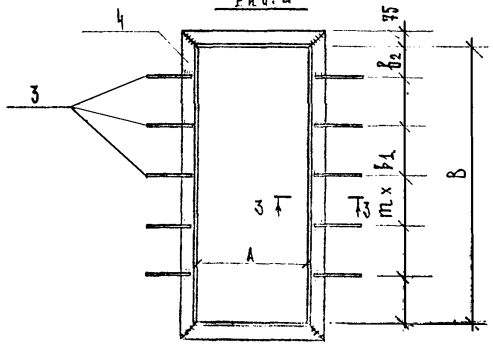

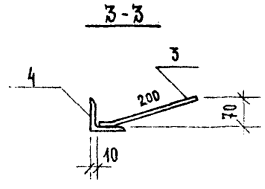

Обозначение	Марка	Рис.	Размеры, мм						m	Масса, ед., кг
			A	a_1	a_2	B	B_1	B_2		
КЖИ-МН1.000	МН1	1	300	200	50	580	300	140	1	8,63
-01	МН2	1	320	220	50	320	225	47,5	1	6,83
-02	МН3	1	400	200	100	400	225	87,5	1	8,03
-03	МН4	1	400	200	100	500	300	100	1	8,80
-04	МН5	1	450	250	100	300	150	75	1	7,70
-05	МН6	1	450	250	100	580	300	140	1	9,84
-06	МН7	1	490	290	100	470	75	47,5	1	6,95
-07	МН8	1	490	290	100	305	150	77,5	1	7,93
-08	МН9	1	500	300	100	300	150	75	1	8,01
-09	МН10	1	550	250	150	600	300	150	1	10,65
-10	МН11	1	600	300	150	580	300	140	1	10,90
-11	МН12	1	700	250	100	600	300	150	2	12,10
-12	МН13	1	900	300	150	580	300	140	2	13,50
-13	МН14	2	500	—	—	1250	225	125	5	23,3
-14	МН15	1	220	100	60	220	100	110	1	6,14

Инв.№подл. | Подпись и дата | Взам.инв.№

Привязан.

Инв. №

Нач.отд.	Высоцкузов	
Н.контр.	Олешко	
Гл.конст.	Олешко	
Гл.спец.	Алексеенко	
Ст.инж.	Потапова	

801-2-100.12.87 - КЖИ-МН1.000 СБ

Изделие закладное МН1 ÷ МН15 Сборочный чертеж

Стадия	Масса	Масштаб
Р	Сметная	1:20, 1:10, 1:5
Лист	Листов 1	

Гипросельхоз

Альбом II

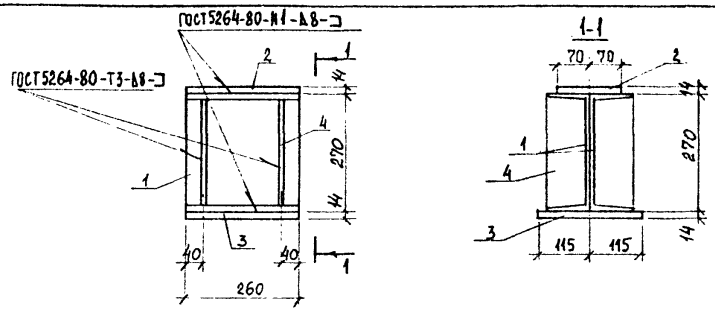

Формат	Зона	Поз.	Обозначение	Наименование	Кол	Примечание
				Документация		
			КЖИ – ТТ2	Технические требования		
				Детали		
		1	КЖИ – МС1.001	ШВЕЛЛЕР 27 ГОСТ8240-72 / Вст3пс6 ГОСТ380-71 ℓ=260	2	7,2кг
		2	КЖИ – МС1.002	ЛИСТ Б-14×260×140 ГОСТ19903-74 / Вст3пс6-1 ТУ14-1-3023-80	1	4,0кг
		3	-01	ЛИСТ Б-14×260×230 ГОСТ19903-74 / Вст3пс6-1 ТУ14-1-3023-80	1	6,5кг
		4	КЖИ – МС1.003	ЛИСТ Б-10×90×250 ГОСТ19903-74 / Вст3кп2 ГОСТ380-71	4	1,8кг

Привязан

Инв. №

Нач. отд.	Вислогузов		
Н. контр.	Харламова		
Гл. констр.	Олешко		
Гл. спец.	Алексеенко		
Рук. гр.	Кириллова		
Ст. инж.	Бонко		

801-2-100.12.87 – КЖИ – МС1.000

Изделие соединительное МС1

Стадия	Масса	Масштаб
Р	32,1	1:10

Лист | Листов 1

ГИПРОНИСЕЛЬХОЗ

Копировал | Формат А4

Инв. № подл. | Подпись и дата | Взам. инв. №

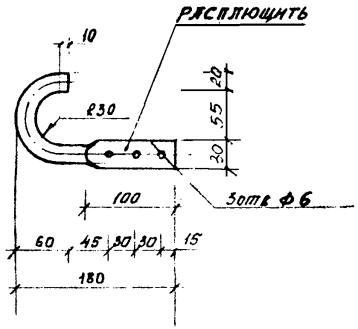

Привязан

Инв. №

Нач. отд.	Вислогузов		
Н. контр.	Харламова		
Гл. констр.	Олешко		
Гл. спец.	Алексеенко		
Рук. гр.	Кириллова		
Ст. инж.	Бонко		

801-2-100.12.87 – КЖИ – МС2.000

Изделие соединительное МС2

Стадия	Масса	Масштаб
Р	0,62	1:5

Лист | Листов 1

ф20АI ГОСТ 5781-82 ℓ=250

ГИПРОНИСЕЛЬХОЗ

Копировал | Формат А4

Инв. № подл. | Подпись и дата | Взам. инв. №

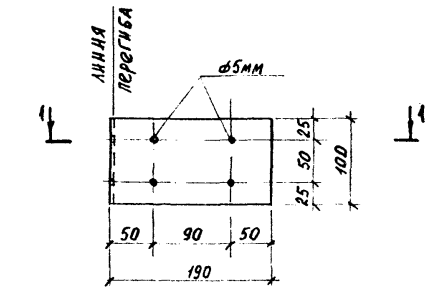

1-1

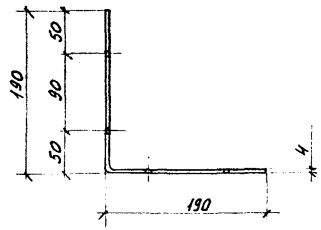

Привязан

Инв. №

				801-2-100.12.87 КЖИ-МС3.000		
				Изделие соединительное МС3	Стадия: Р; Масса: 1,26; Масштаб: 1:5	
Нач. отд	Вислогузов				Лист	Листов 1
Н. контр.	Харламова			Лист Б-4х100х380 ГОСТ 19903-74 / Вст3кп2 ГОСТ 380-71	ГИПРОНИСЕЛЬХОЗ	
Гл. констр	Олешко		10.86			
Гл спец.	Алексеенко					
Рук. гр.	Кириллова					
Ст. инж.	Бонко					

Инв. № подл. | Подпись и дата | Взам. инв. №

Копировал Формат А4

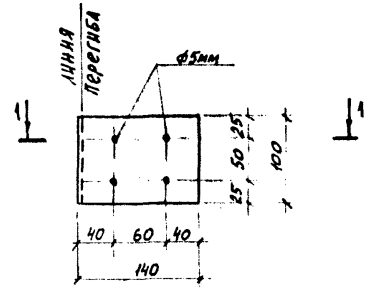

1-1

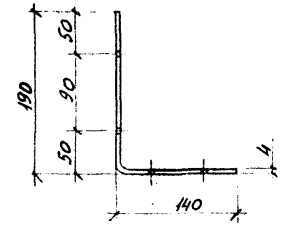

Привязан

Инв. №

				801-2-100.12.87 КЖИ-МС4.000		
				Изделие соединительное МС4	Стадия: Р; Масса: 1.04; Масштаб: 1:5	
Нач. отд	Вислогузов				Лист	Листов 1
Н. контр.	Харламова			Лист Б-4х100х380 ГОСТ 19903-74 / Вст3кп2 ГОСТ 380-71	ГИПРОНИСЕЛЬХОЗ	
Гл. констр	Олешко		10.86			
Гл спец.	Алексеенко					
Рук. гр.	Кириллова					
Ст. инж.	Бонко					

Инв. № подл. | Подпись и дата | Взам. инв. №

Копировал Формат А4

Формат	Зона	Поз.	Обозначение	Наименование	Кол. на испол. ПВ1.000 –	01	02	03	04	05	06				Примечание
				Документация											
			КЖИ - ТТ2	Технические требования											
				к изготовлению арматур-											
				ных и закладных изделий											
			КЖИ - ПВ1.000 СБ	Сборочный чертеж											
				Детали											
	1		КЖИ - ПВ1.001	Швеллер 10 ГОСТ 8240-72 / Вст3кп2 ГОСТ 535-79											
				ℓ = 1200	1										10,31 кг
			-01	ℓ = 920			1								7,9 кг
			-02	ℓ = 1000				1							8,59кг
			-03	ℓ = 720					1						6,20 кг
		2	-04	ℓ = 1400	1										12,03 кг
			-05	ℓ = 1120			1								9,62 кг
			-06	ℓ = 1200				1							10,31 кг
			-07	ℓ = 900					1						7,73 кг
		3	-08	ℓ = 840	1		1	1	1	1	1				7,22 кг
		4	-09	ℓ = 650		1									5,6 кг
		5	-10	ℓ = 1500						2					12,9 кг
				ℓ = 1220							2				10,5 кг

Инв. № подл. | Подпись и дата | Взам. инв. №

Привязан

Инв. №

Нач. отд.	Вислогузов	
Н. контр.	Карламова	
Гл. констр.	Олешко	
Гл. спец.	Алексеенко	
Ст. инж.	Потапова	

801-2-100.12.87 - КЖИ - ПВ1.000

Подвеска ПВ1 ÷ ПВ7

Стадия	Лист	Листов
Р		1

ГИПРОНИСЕЛЬХОЗ

Копировал

Формат А3

Альбом II

Рис. 1

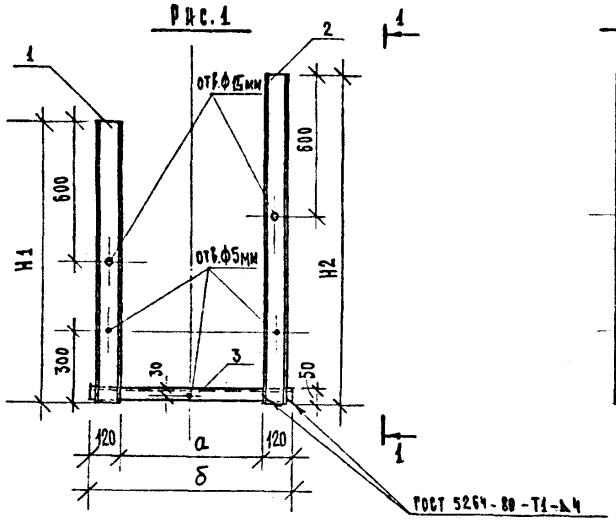

1-1

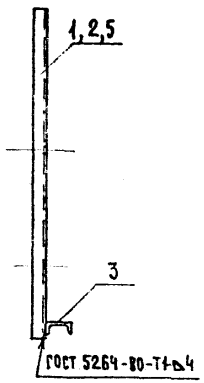

Рис. 4

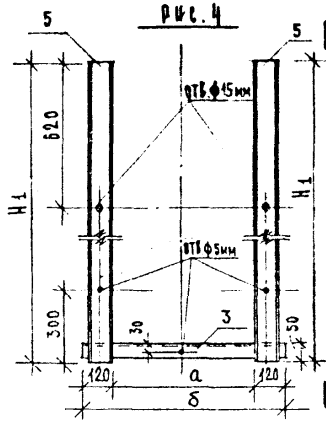

Рис. 5

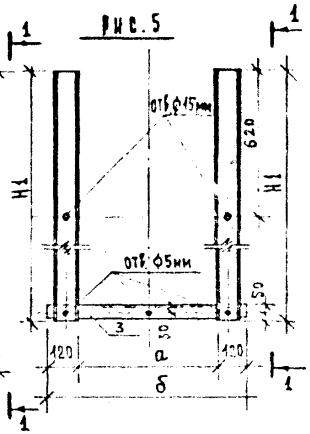

Обозначение	Марка	Рис.	Размеры, мм				Масса, кг
			H1	H2	a	δ	
КЖИ-ПВ1.000	ПВ1	1	1200	1400	600	840	29,6
-01	ПВ2	3	650	—	—	—	5,6
-02	ПВ3	2	920	1120	600	840	24,74
-03	ПВ4	1	1000	1200	600	840	26,12
-04	ПВ5	2	720	900	600	840	21,20
-05	ПВ6	4	1500	—	600	840	33,02
-06	ПВ7	5	1220	—	600	840	28,22

Рис. 2

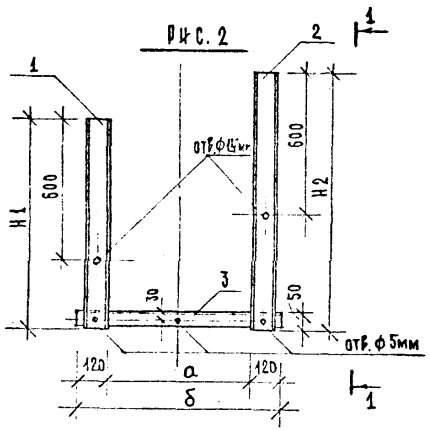

Рис. 3

2-2

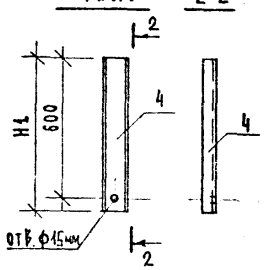

1. Поз. 1÷5 смотреть на листе КЖИ-ПВ1.000

Привязан

Инв. №

Нач.отд	Быкобузов		
Н.контр	Харламова		
Гл.констр	Одешко		
Гл.спец	Алексеенко		
Ст.инж	Потапов		

801-2-100.12.87 - КЖИ-ПВ1.000 05

Плиты ПВ1÷ПВ7
Сборочный чертеж

Стадия	Масса	Масштаб
Р	(масса)	1:20
Лист	Листов 1	

ГИПРОСПЕЦГАЗ СССР

Инв. № подл. | Подпись и дата | Взам. инв. №

Копировал

Формат А3

Альбом II

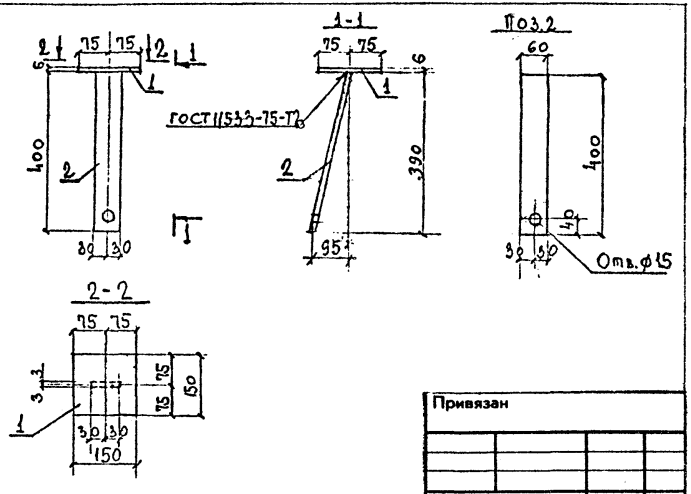

Привязан

Инв. №

Формат	Зона	Поз.	Обозначение	Наименование	Кол.	Примечание
				Документация		
А4			КЖИ-ТТ2	Технические требования к изготовлению арматурных и закладных изделий		
				Детали		
Б4		1	КЖИ-М2.001	Лист Б6 х 150 х 150 ГОСТ 19903-74 / Вст3кп2 ГОСТ 535-79	1	1,1 кг
Б4		2	КЖИ-М2.002	Лист Б6 х 60 х 400 ГОСТ 19903-74 / Вст3кп2 ГОСТ 535-79	1	1,1 кг

Нач.отд.	Вислогузов		
Н.контр.	Плешко		
Гл.конст.	Олешко		
Гл.спец.	Алексеенко		
Ст.инж.	Потапова		

801-2-100.12.87 - КЖИ-М2.000

Изделие закладное М2

Стадия	Масса	Масштаб
Р	2,2	1:10
Пист	Листов 1	

ГИПРОНИСЕЛЬХОЗ

Копировал Формат А4

Инв.№ подл. | Подпись и дата | Взам.инв.№

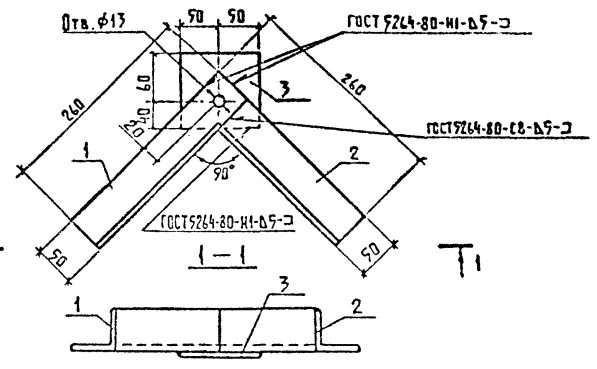

Формат	Зона	Поз	Обозначение	Наименование	Кол	Примечание
				Документация		
			КЖИ-ТТ2	Технические требования		
				Детали		
		1	КЖИ-МИ1.001	Уголок 5-50х50х5 ГОСТ 8509-72 / Вст3кп2 ГОСТ 380-71		
				ℓ=260	1	0,98 кг
		2	-01	ℓ=240	1	0,79 кг
		3	КЖИ-МИ1.002	Лист 5-6х100-С0 ГОСТ 19903-74 / Вст3кп2 ГОСТ 380-71	1	0,47 кг

Привязан

Инв. №

Нач.отд.	Вислогузов		
Н.контр.	Харламова		
Гл.констр.	Олешко		
Гл.спец.	Алексеенко		
Рук.гр.	Кириллова		
Ст.инж.	Бойко		

801-2-100.12.87 - КЖИ-МИ1.000

Изделие металлическое МИ1

Стадия	Масса	Масштаб
Р	2,24	1:5
Лист	Листов 1	

ГИПРОНИСЕЛЬХОЗ

Копировал Формат А4

Инв.№ подл. | Подпись и дата | Взам.инв.№

Альбом I

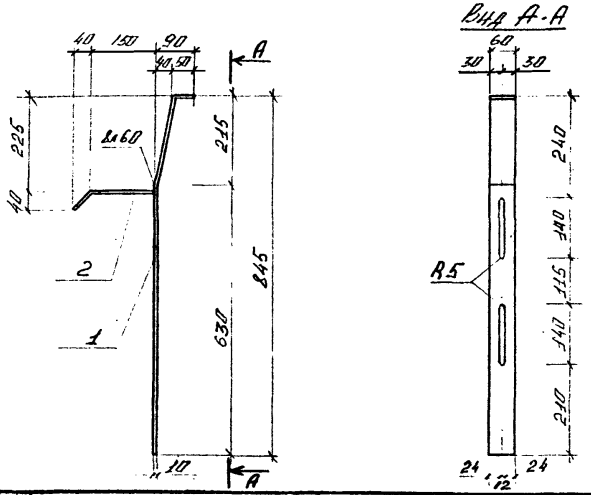

Формат	Зона	Поз.	Обозначение	Наименование	Кол	Примечание
				Документация		
А4			КЖИ-ТТ2	Технические требования	X	
				Детали		
Б4		1	КЖИ-МН2.001	Лист Б-10 ГОСТ 19903-74 / Ст3кп2 ГОСТ 535-79	1	4,3 кг
Б4		2	-01	Лист Б-10 ГОСТ 19903-74 / Ст3кп2 ГОСТ 535-79	1	1,0 кг

Привязан

Инв. №

Взам. инв. №

Подпись и дата

Инв. № подл. 1542-4

Нач. отд.	Ситников		
Н. контр.	Блещко		
Гл. спец.	Пластинец		
Гл. инж.	Ростовцев		

801-2-100.12.87 - КЖИ-МН2.000

Изделие металлическое МН2

Стадия	Масса	Масштаб
Р	5,3 кг	1:10
Лист	Листов 1	

ГИПРОНИСЕЛЬХОЗ

Копировал Формат А4

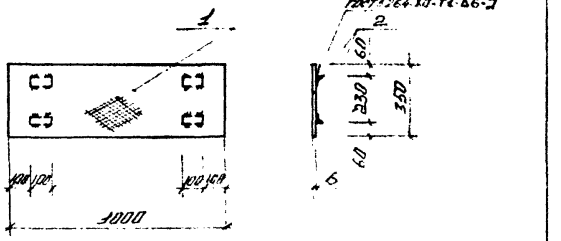

Формат	Зона	Поз.	Обозначение	Наименование	Кол	Примечание
				Документация		
А4			КЖИ-ТТ2	Технические требования	X	
				Детали		
Б4		1	КЖИ-Щ1.001	Стал. прокатная толстолист.		
				Ст3кп2 ГОСТ 535-79	1	17,85 кг
Б4		2	КЖИ-Щ1.002	Уголок Б 50х50х5 ГОСТ 8509-72 / Ст3кп2 ГОСТ 535-79 L=100	4	1,38 кг

Привязан

Инв. №

Взам. инв. №

Подпись и дата

Инв. № подл.

Нач. отд.	Ситников		
Н. контр.	Блещко		
Гл. спец.	Пластинец		
Гл. инж.	Ростовцев		

801-2-100.12.87 - КЖИ-Щ1.000

Металлический щит Щ1

Стадия	Масса	Масштаб
Р	18,23 кг	1:20
Лист	Листов 1	

ГИПРОНИСЕЛЬХОЗ

Копировал Формат А4

Альбом II

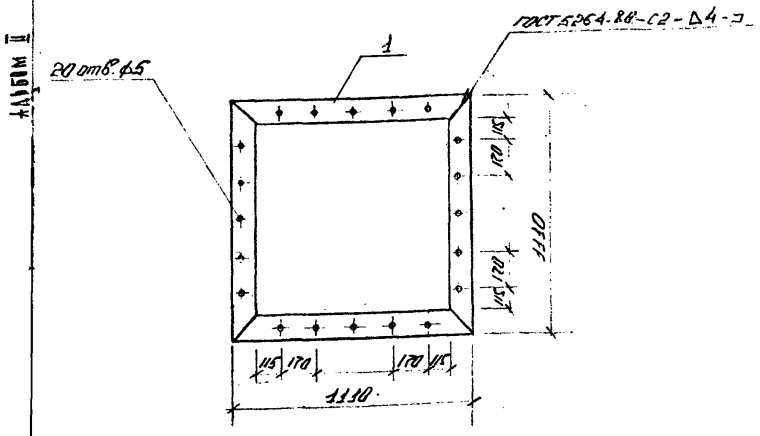

Формат	Зона	Поз.	Обозначение	Наименование	Кол.	Примечание
				Документация		
				технические требования		
				Детали		
		1	КЖИ-МС5.001	Лист: Б×4×100 ГОСТ 19903-74 / Вст3кп2 ГОСТ 535-79 = 1110	4	3,49 кг

Привязан

Инв. №

Нач. отд.	Высногузов		
Н. контр.	Олешко		
Гл. конст.	Олешко		10.86
Гл. спец.	Алексеенко		
Инженер	Колесник		

801-2-100.12.87-КЖИ-МС5.000

Изделие соединительное МС5

Стадия	Масса	Масштаб
Р	3,49 кг	1:20

Лист | Листов 1

ГИПРОНИСЕЛЬХОЗ

Инв. № подл. 1541/25 | Подпись и дата 7.09.88 | Взам. инв. №

КОПИРОВАЛ ФОРМАТ А4

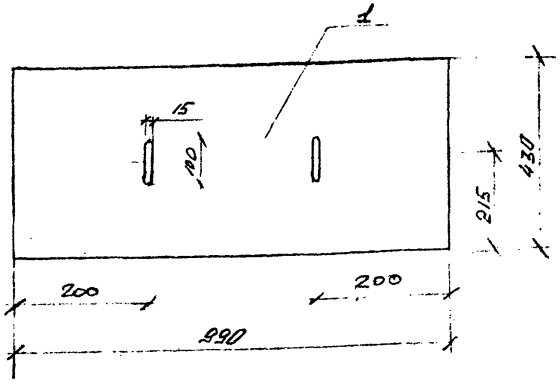

Формат	Зона	Поз.	Обозначение	Наименование	Кол.	Примечание
				Документация		
				технические требования		
				Детали		
		1	КЖИ-КМ1.001	лист ромб. 0-ПН-6×990×430.		
				Б ст3кп2 ГОСТ 8565-77	1	21,33 кг

Привязан

Инв. №

Нач. отд.	Высногузов		
Н. контр.	Олешко		
Гл. конст.	Олешко		10.86
Гл. спец.	Алексеенко		
Инженер	Колесник		

801-2-100.12.87-КЖИ-КМ1.000

Крышка металлическая КМ1

Стадия	Масса	Масштаб
Р	125,5 кг	1:20

Лист | Листов 1

ГИПРОНИСЕЛЬХОЗ

Инв. № подл. | Подпись и дата | Взам. инв. №

КОПИРОВАЛ ФОРМАТ А4

Альбом II

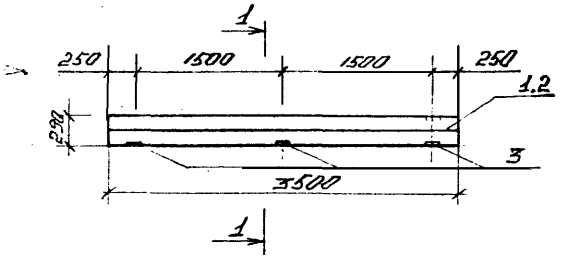

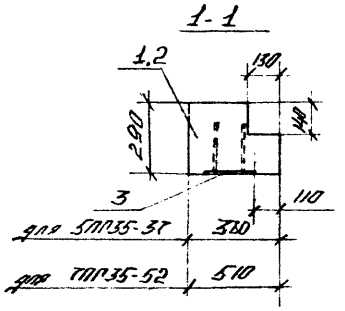

Формат	Зона	Поз.	Обозначение	Наименование	Кол. –	Кол. 01	Примечание
				Документация			
				технические требования			
				к изготовлению сборных			
				железобетонных изделий	X	X	
				Сборочные единицы			
		1	1.038.1-1, Вып 12	перемычка 5ПГ35-37	1		
		2	1.038.1-1, Вып. 12	7ПГ35-52		1	
		3	1.400-15, В.1.120-14	изделие закладное МН107-3	3	3	1,2 кг

Обозначение	Марка
КЖИ-600	5ПГ35-37а
-01	7ПГ35-52а

Марка элемента	Изделия закладные						Всего	Общий расход
	Арматура класса			Прокат марки				
	А III			Вст3кп2				
	ГОСТ 5.1459-72			ГОСТ 103-76				
	ф 8		Итого	– 6		Итого		
МН107-3	0,96		0,96	2,7		2,7	3,66	3,66

Инв.№подл.	Подпись и дата	Взам.инв.№
754/26	7.09.88г	5

Привязан

Инв. №

Нач.отд.	Выслогузов		
Н.контр.	ОЛЕШКО		
Гл.конст.	Олешко		10.86
Гл.спец.	Алексеенко		
Рук.гр.	Кириллова		
Инженер	Колесник		

801-2-100.12.87-КЖИ-600

Перемычка

5ПГ35-37а, 7ПГ35-52а

Стадия	Масса	Масштаб
Р		

Лист | Листов 1

ГИПРОНИСЕЛЬХОЗ

Альбом II

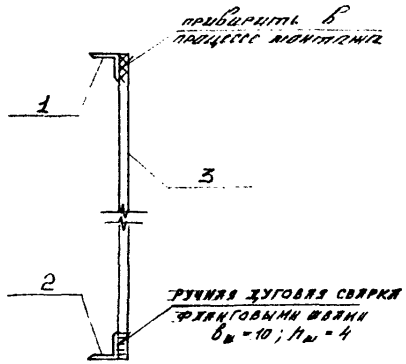

Формат	Зона	Поз.	Обозначение	Наименование	Кол.	Примечание
				Документация		
				технические требования		
				Детали		
		1	КЖИ-МИЗ.001	уголок $\frac{Б\text{-}63\times63\times5\ ГОСТ\ 8509\text{-}72}{Вст3\ кп2\ ГОСТ\ 535\text{-}79}$ $l=100$		0.481 кг
		2	81	$l=250$		1.202 кг
		3	КЖИ-МИЗ.002	ф20 АI ГОСТ 5781-82 $l=1000$		2.47 кг

Привязан

Инв. №

Взам.инв.№ 5

Подпись и дата 7.09.88

Инв. № 15

Нач. отд.	Виноградов		
Н. контр.	Плешко		
Гл. конст.	Олешко		10.87
Гл. спец.	Алексеенко		
	Чалова		
Инженер	Колесник		

801-2-100.12.87-КЖИ-МИЗ.000

Изделие закладное МИЗ

Стадия	Масса	Масштаб
Р	4.153 кг	1:10

Лист | Листов 1

Гипронисельхоз

gost.e-ecolog.ru

Подписано в печать [illegible] Заказ 5785 Тираж 500
Ф-ка «Картолитография», ул. Зорге, 15