ПРАВИТЕЛЬСТВО МОСКВЫ
МОСКОВСКИЙ НАУЧНО - ИССЛЕДОВАТЕЛЬСКИЙ И ПРОЕКТНЫЙ ИНСТИТУТ
ТИПОЛОГИИ И ЭКСПЕРИМЕНТАЛЬНОГО ПРОЕКТИРОВАНИЯ



РМ - 2876 - 01

КОНСТРУКЦИИ ОСТЕКЛЕНИЯ ЛОДЖИЙ ИЗ ТОНКОСТЕННЫХ СТАЛЬНЫХ ГНУТЫХ ПРОФИЛЕЙ

Рабочие чертежи для
опытного образца

II - этап

МОСКВА 2002 г.

gost.e-ecolog.ru

ПРАВИТЕЛЬСТВО МОСКВЫ
МОСКОВСКИЙ НАУЧНО - ИССЛЕДОВАТЕЛЬСКИЙ И ПРОЕКТНЫЙ ИНСТИТУТ
ТИПОЛОГИИ И ЭКСПЕРИМЕНТАЛЬНОГО ПРОЕКТИРОВАНИЯ

МНИИТЭП

РМ - 2876 - 01

КОНСТРУКЦИИ ОСТЕКЛЕНИЯ ЛОДЖИЙ ИЗ ТОНКОСТЕННЫХ СТАЛЬНЫХ ГНУТЫХ ПРОФИЛЕЙ

Рабочие чертежи для
опытного образца

II - этап

ГЛАВНЫЙ ИНЖЕНЕР ИНСТИТУТА		НИКИТИН Е.Е.
НАЧАЛЬНИК ОТДЕЛА МТО		ГУРОВ С.Г.
ГЛАВНЫЙ СПЕЦИАЛИСТ		СОЛОПОВ А.Г.

Взам. инв.№ | Подпись и дата | Инв.№ подл.

Договор: № 1 - М35

МОСКВА 2002 г.

Привязан:

Инв.№

Листов

ВЕДОМОСТЬ РАБОЧИХ ЧЕРТЕЖЕЙ ОСНОВНОГО КОМПЛЕКТА

Лист	Наименование	Примечание
1	Общие данные	
2	Схема остекления лоджий	
3	Узлы : I, 2	
4	Узлы : 3, 4	
5	Узлы : 4,÷ 6	
6	Рама Р-I	
7	Связь ОП-2	
8	Уголок	
9	Створка С-I	
10	Узел соединения	
11	Опытный профиль ОП-I	
12	Вкладыш	
13	Нормаль профиля ОП-I	
14	Нормаль апрофиля ОП-2	
15	Установка стекла в профиль	

продукции на производство и внедрение её в строительство.

Проектно-сметная документация разработана в соответствии с утвержденным рабочим проектом, нормами, правилами, инструкциями, государственными стандартами, в том числе по пожаробезопасности

Гл.спец. МТО Солопов А.Г.

Взам. инв. №

Подп. и дата

Инв.№ подл.

Общие указания.

В целях снижения стоимости конструкций остекления, ГУП МНИИТЭП разработаны варианты остекления лоджий и балконов жилых домов массовых серий П44Т, П3М, П46М, П55М с применением стальных тонкостенных гнутых профилей, в том числе на I этапе необходимо разработать технико-экономический анализ выпускаемых конструкций остекления лоджий и балконов.

С целью оптимизации выбора технических решений был проведён анализ, применяемых различными фирмами конструкций остекления.

Наиболее рациональными по стоимости и обеспечению условий эксплуатации оказались алюминиевые конструкции ЗАО "Мосмек" и СПК "Стройсортмет".

Были выбраны распашные и раздвижные схемы открывания створок конструкций, что позволяет обеспечить соблюдение проектных решений ограждения лоджий и балконов жилых домов массовых серий без изменения архитектурных решений оформления фасадов зданий.

На основе технических решений разработаны нормали гнутых профилей, из которых необходимо разработать конструкции остекления лоджий и балконов.

Ожидаемое снижение стоимости остекления составит порядка 25% и составит 60-65 у.е. за $1м^2$ против 80-85 у.е. при остеклении лоджий и балконов алюминиевыми конструкциями.

Учитывая сушественные затраты на производство из гнутых, профилей, заданием на проведение работ предусматривается разработка и изготовление опытного образца. В качестве опытного образца выбрано остекления лоджий жилого дома П46М с раздвижной системой открывания створок.

После изготовления и приёмки образцов в установленном порядке комиссией строительного комплекса, будет принято решение о постанове

Лист	Кол.уч.	Изм.	Лист	Подпись	Дата
Нач.отд.		Гуров			
Гл.спец.		Солопов			
РГИ		Лисицына			

РМ - 2876 - 01

Конструкция остекления лоджий из тонкостенных стальных гнутых профилей

Стадия	Лист	Листов
Р	1	15

Общие данные

МНИИТЭП МТО

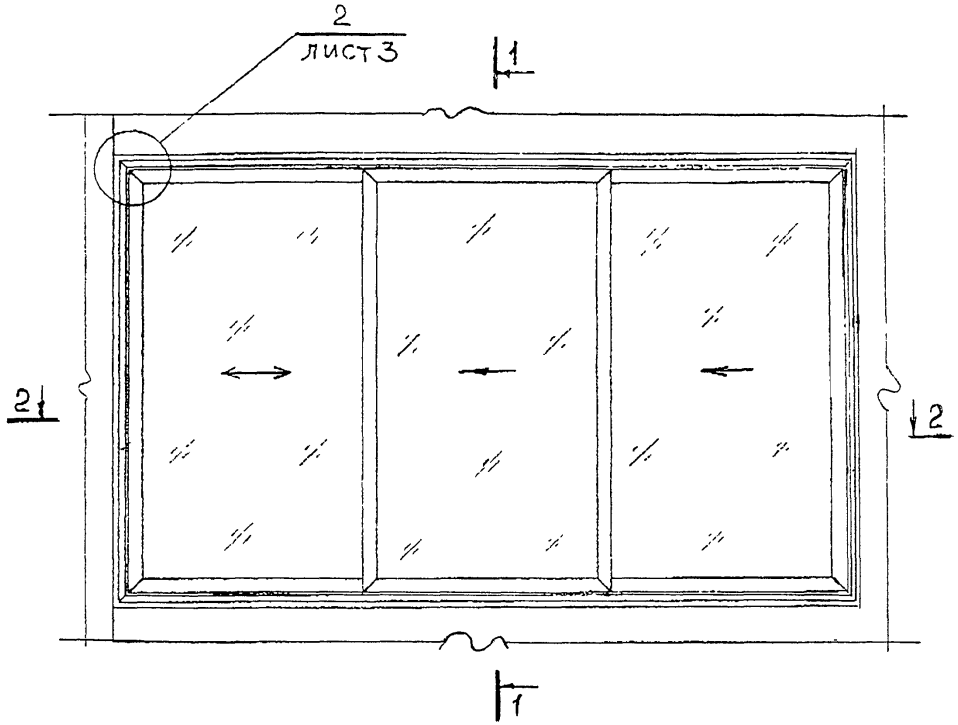

1 — 1

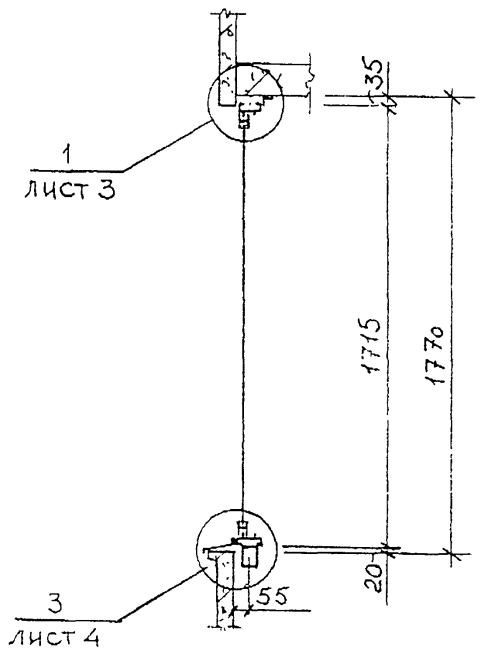

2 — 2

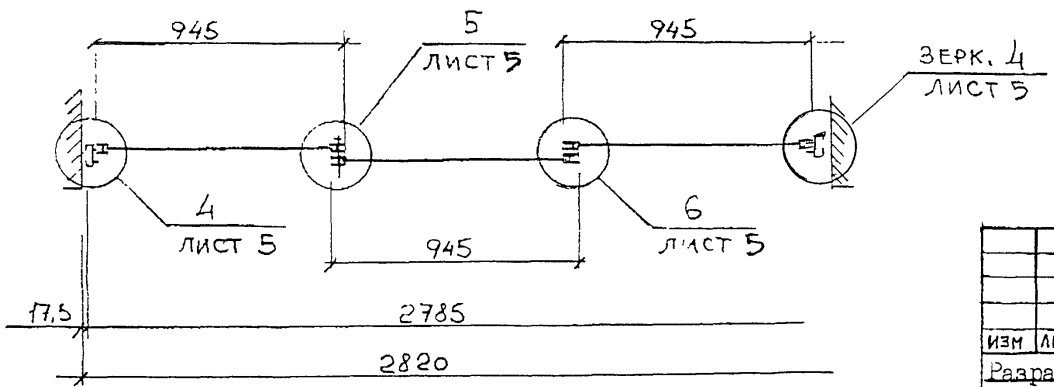

						Рм-2876-01.000 МЧ			
						Конструкции остекления лоджий из тонкостенных стальных гнутых профилей			
Изм	Лист	N° докум	Подп.	Дата		Жилые блок-секции серии П46М	Масштаб	Лист	Листов
Разраб		Лисицына					1:20	2	15
Пров		Солопов							
Н. контр.		Синицына				Схема остекления лоджии	МНИИТЭП МТО		

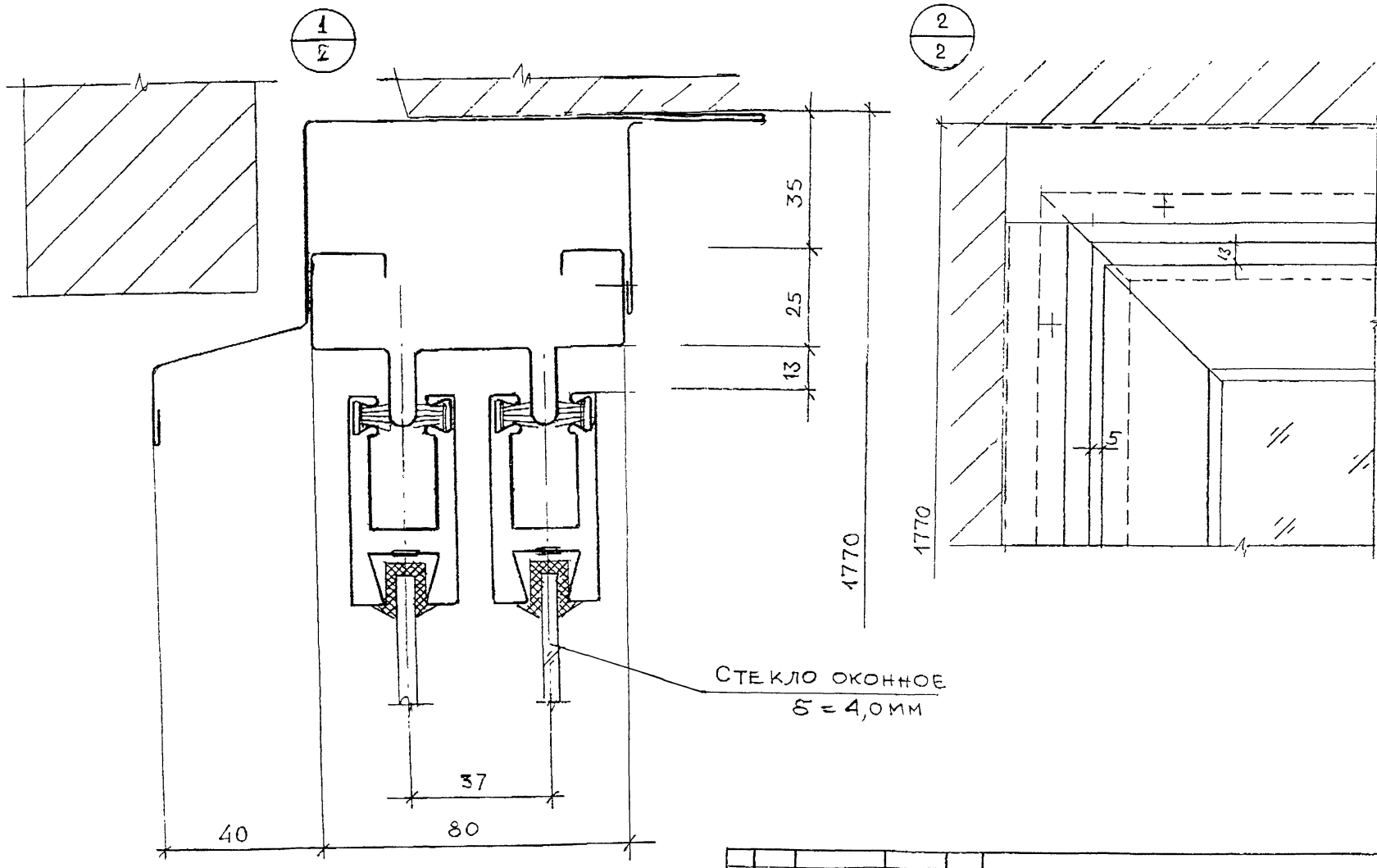

Изм.	Лист	№ докум.	Подп.	Дата
Разработ.		Лисицына		
Проверил		Солопов		
Н. контр.		Синицына		

РМ - 2876 - СI.000 ЖЧ

Конструкции остекления лоджий из тонкостенных стальных гнутых профилей Жилые блок-секции серии П46М

Лит.	Масса	Масштаб
Лист 3	Листов 15	

Узлы: 1,2

МНИИТЭП МТО

Инв. № подл. | Подпись и дата | Взам. инв. №

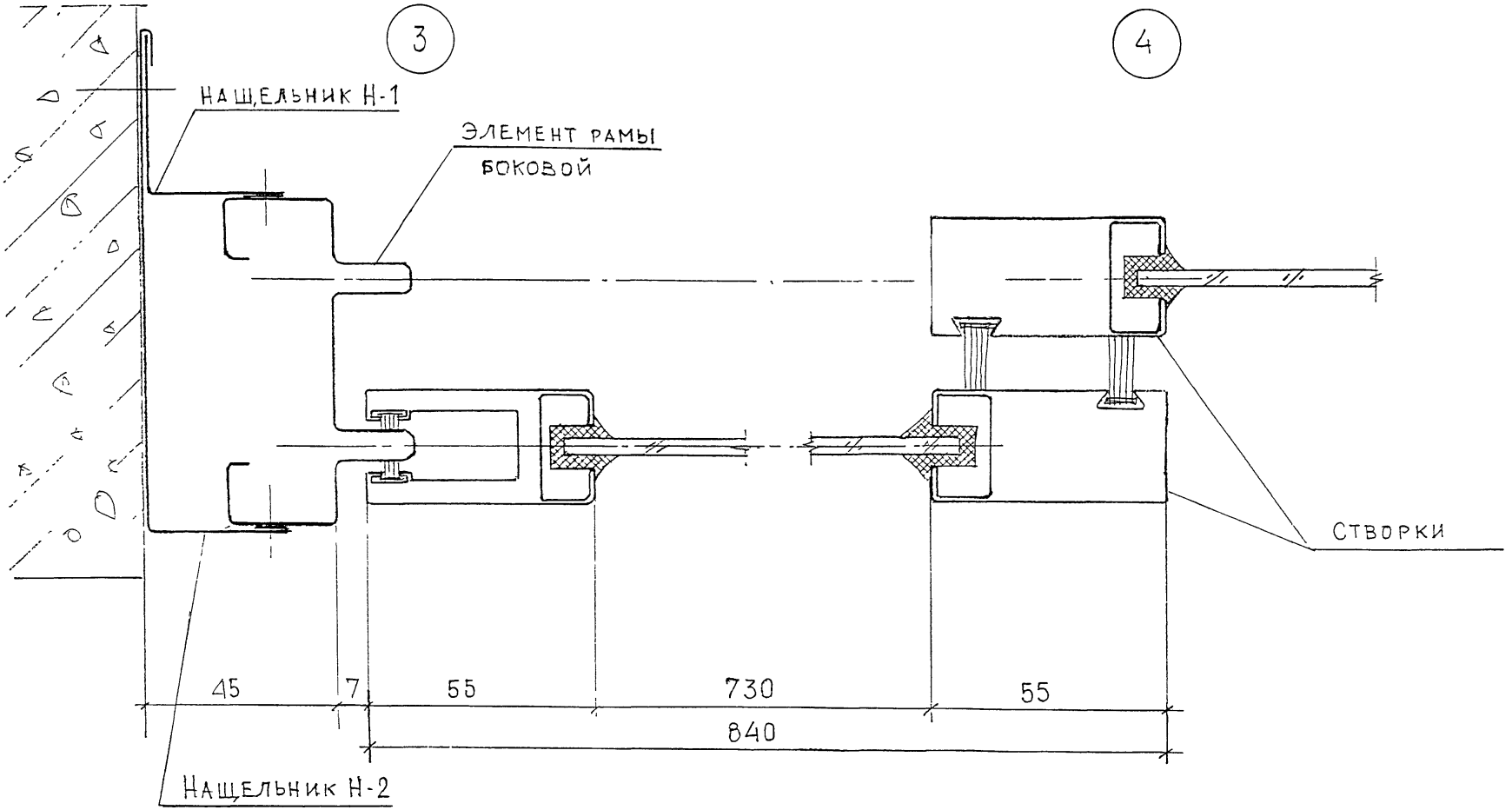

ИЗМ	ЛИСТ	№ ДОКУМ	ПОДП	ДАТА
РАЗРАБ		Лисицына		
ПРОВЕР.		Солопов		
Н.КОНТР		Синицына		

РМ - 2876- 01.000 ИЧ

Конструкции остекления лоджий из тонкостенных стальных гнутых профилей

Узлы: 3, 4.

ЛИТ.	МАССА	МАСШТАБ

ЛИСТ 4 ЛИСТОВ 15

МНИИТЭП МТО

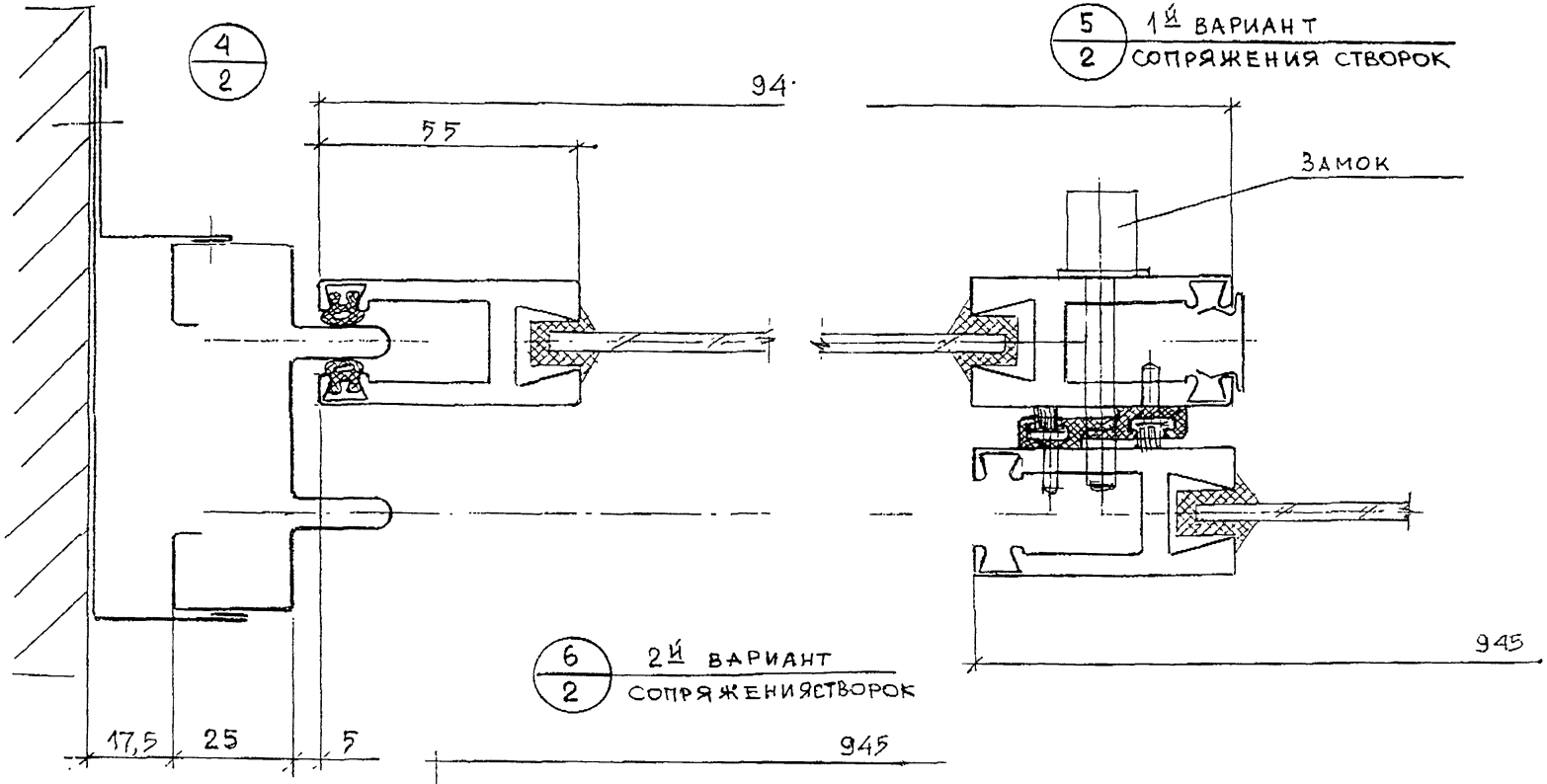

Изм.	Лист	№ докум.	Подп.	Дата
Разраб		Лисицына		
Провер		Солопов		
Н.контр		Синицына		

РМ – 2876- 01.000 МЧ

Конструкции остекления лоджий из тонкостенных стальных гнутых профилей. Жилые блок-секции серии П46М

Лит.	Масса	Масштаб

Лист 5 | Листов 15

Узлы 4÷6

МНИИТЭП МТО

Инв. № подл. | Подпись и дата | Взам. инв. №

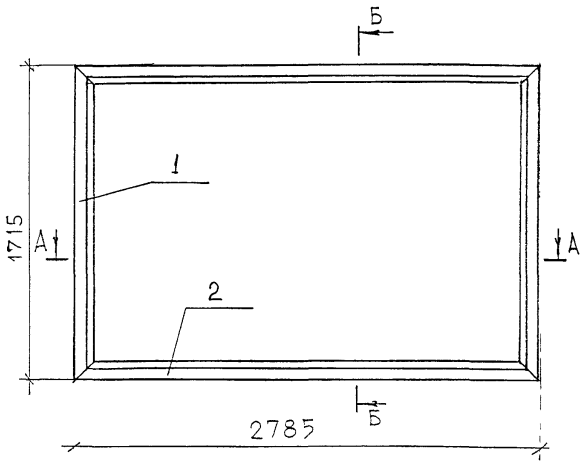

Б - Б
М1:2

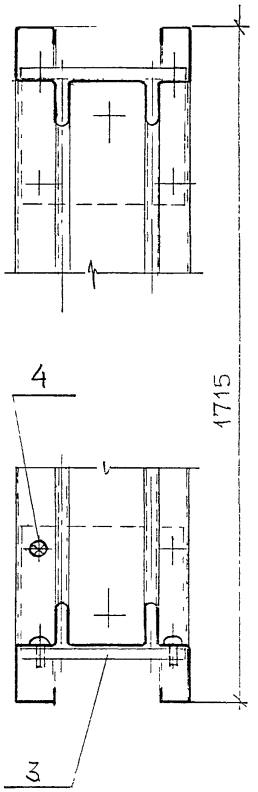

А - А
М1:2

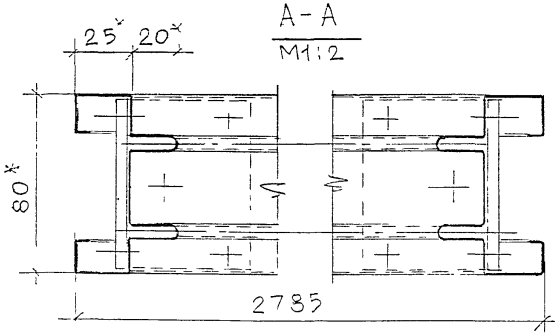

Спецификация

поз.	Обозначение	Наименование	Кол.	Масса, кг ед	Масса, кг всех	Примеч.
		Детали				
1	РМ-2876-01-011	ОП-2 ; ℓ= 1715	2			
2	РМ-2876-01-011-01	ОП-2; ℓ= 2785	2			
3	РМ-2876-01-012	Уголок , ℓ= 78	4			
4	ГОСТ 17473-80	Вин М4х8.58.019	12			

* Размеры для справок

Изм.	Лист	№ докум.	Подп.	Дата	
Разраб.		Дисицына			
Пров.		Солопов			
Н. контр.		Синицына			

РМ - 2876 - 01.010 СБ

Конструкции остекления лоджий из тонкостенных стальных гнутых профилей Жилые блок-секции серии П46М

Рама Р-1

Лит	Масса	Масштаб

Лист 6 Листов 15

МНИИТЭП МТО

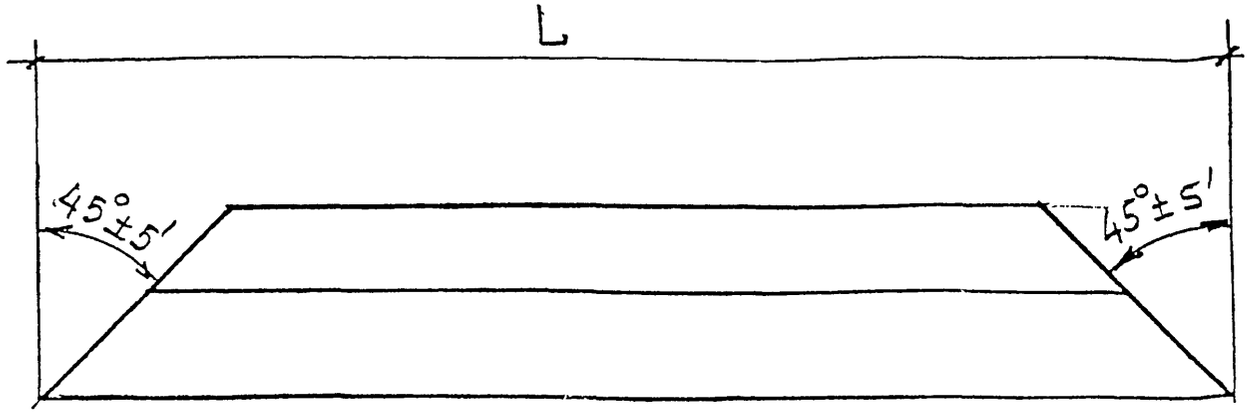

Обозначение	L, мм	Масса, кг
РМ-2876-01-011	1715	
РМ-2876-01-011-01	2785	

Труба

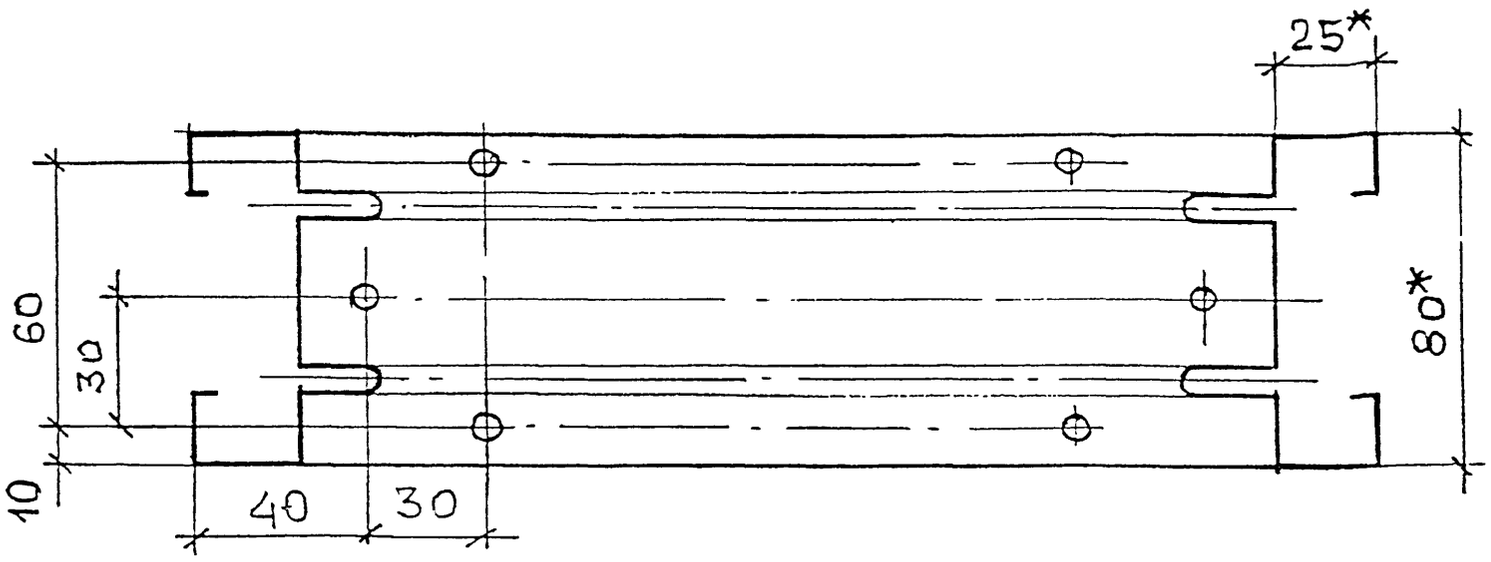

1. * Размеры для справок

Инв № подл | Подп. и дата | Взам инв № | Инв.№дубл | Подп. и дата

Изм.	Лист	№ докум.	Подп.	Дата
Разраб.		Лисицына		
Пров.		Солопов		
Н.контр.		Синицына		

РМ-2876-01-011

Конструкции остекления лоджий из тонкостенных гнутых стальных профилей Жилые блок-секции серии 146М

Лит.	Масса	Масштаб

Лист 7 | Листов 15

Связь ОВ-2

МНИИТЭП МТО

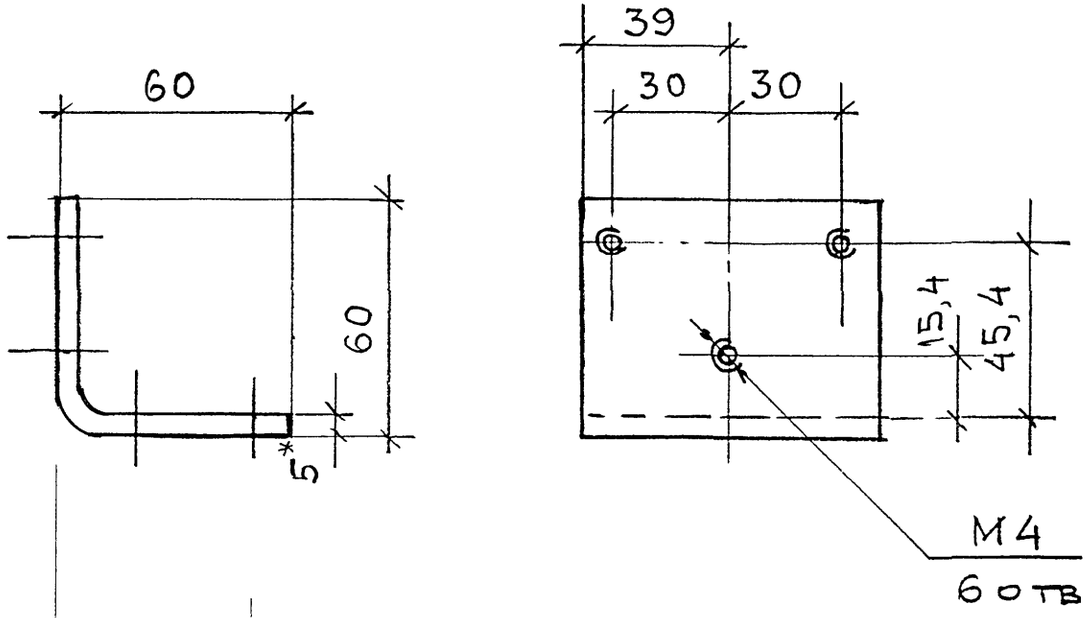

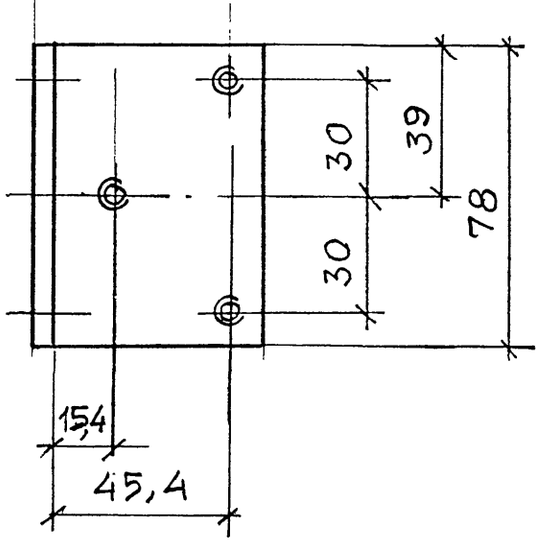

1 * Размеры для справок

					РМ - 2876 -01-012		
Изм	Лист	№ докум	Подп	Дата	Конструкции остекления лоджий из тонкостенных стальных гнутых профилей	Лит.	Масса / Масштаб
Разраб		Лисицына					
Провер.		Солопов				Лист 8	Листов 15
Н. контр		Синицына			Уголок. ст. лист 5. ГОСТ 19903-86	МНИИТЭП МТО	

Согласовано

Взам инв №

Подп. и дата

Инв. № подл.

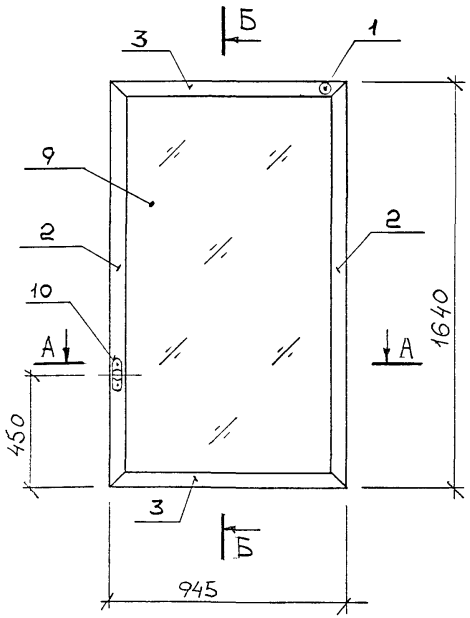

Б – Б

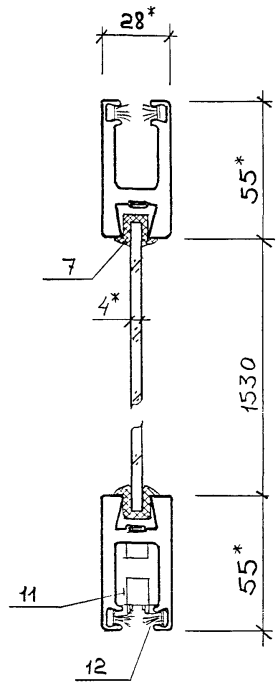

А – А

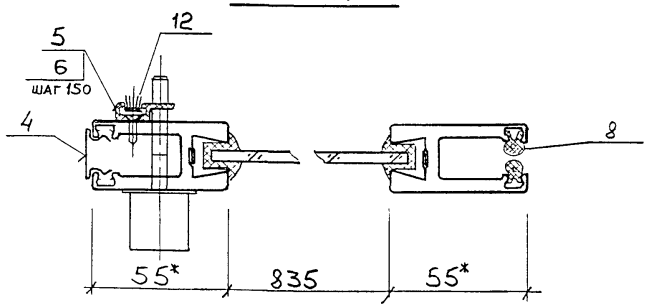

СПЕЦИФИКАЦИЯ

поз.	обозначение	наименование	кол.	масса, кг ед.	масса, кг всех	примечан.
		сборочные единицы				
1	РМ-2876-01-021	Узел соединения	4			
		детали				
2	РМ-2876-01-022	ОП-1 , ℓ=1640мм	2			
3	РМ-2876-01-023	ОП-1 , ℓ=945мм	2			
4		ℓ=1620мм	1			
		профиль пластмассовый				
5	РМ-2876-01-024	ПП-1 , ℓ=1640	1			
6		винт ПШ-В-ДС-4,2-15-15	11			
		материалы				
		профиль резиновый				
7		ПР-1 , ℓ=4810мм	–			
8		ПР-2 , ℓ=3280мм	–			
		покупные изделия				
		стекло ГОСТ 111-90				
9		4×1542×847мм	1			
10		замок ARMSTRONG	1			
11		ролик	2			
12		щетка ℓ=5340мм	–			

		РМ – 2876 –01-020		
		Конструкции остекления лоджий из тонкостенных стальных гнутых профилей Жилые блок-секции серии П46М	лит	масса	масштаб
			лист 9	листов 15
		СТВОРКА С-1	МНИИТЭП МТО	

изм	лист	№ докум.	подп.	дата
разраб		Лисицына		
пров.		Солопов		
Н.конт		Синицына		

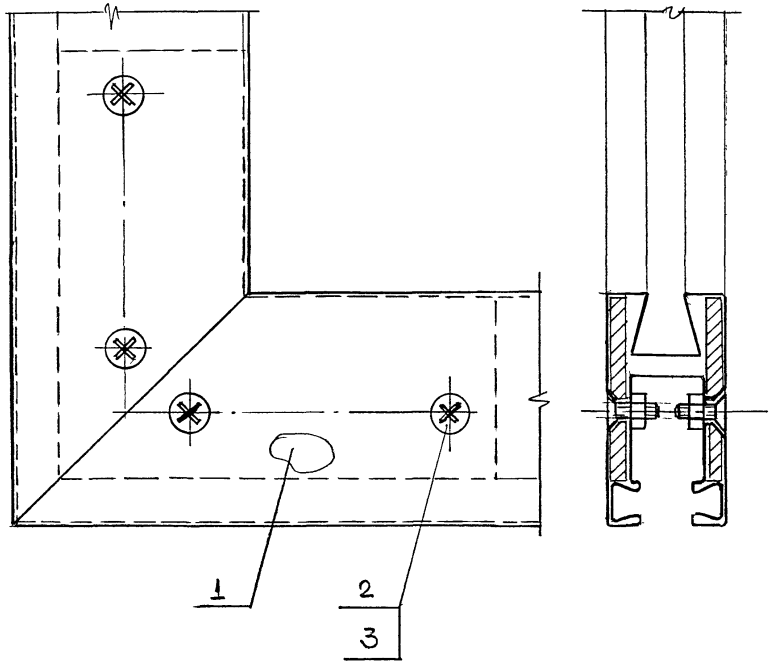

Поз.	Обозначение	Наименование	Кол.	Масса, кг		Примеч.
				Ед.	Всех	
		Детали				
1	РМ-2876-01-021-01	Вкладыш	2			
2	ГОСТ 17475-86	Винт М4х12.58.019	8			
3	ГОСТ 5915-86	Гайка М4.5.	8			

Изм.	Лист	№ докум.	Подп.	Дата	РМ - 2876- 01-021
Разраб.		Лисицына			Конструкции остекления лоджий из тонкостенных стальных гнутых профилей
Пров.		Солопов			
Н. контр.		Синицына			Узел соединения

Лит.	Масса	Масштаб
Лист 10	Листов 15	

МНИИТЭП МТО

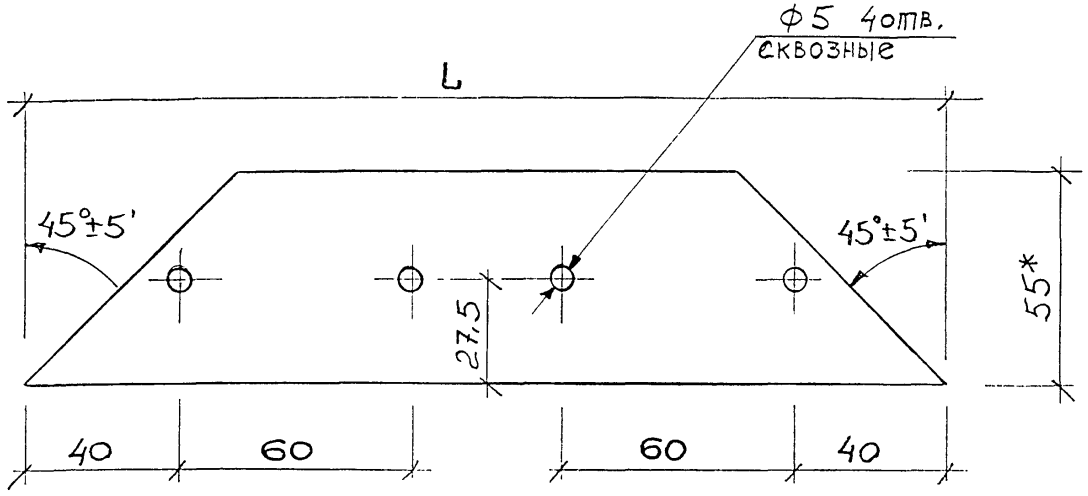

Обозначение	L, мм	Масса, кг
РМ-2876-01-022	1640	
РМ-2876-01-023	945	

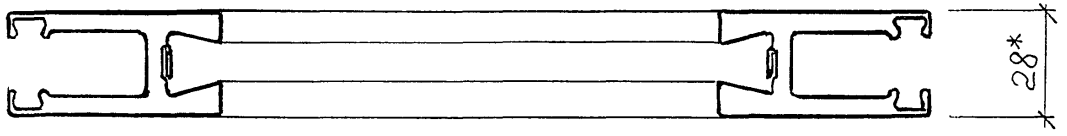

Согласовано:

Взам инв №

Подп. и дата

Инв. № подл.

Изм	Лист	№ докум.	Подп	Дата
Разраб		Лисицына		
Провер.		Солопов		
Н. конт		Синицына		

РМ - 2876- 01-022

Конструкции остекления лоджий из тонкостенных стальных гнутых профилей

Лит.	Масса	Масштаб

Лист 11 | Листов 15

Опытный профиль ОП-1

МНИИТЭП МТО

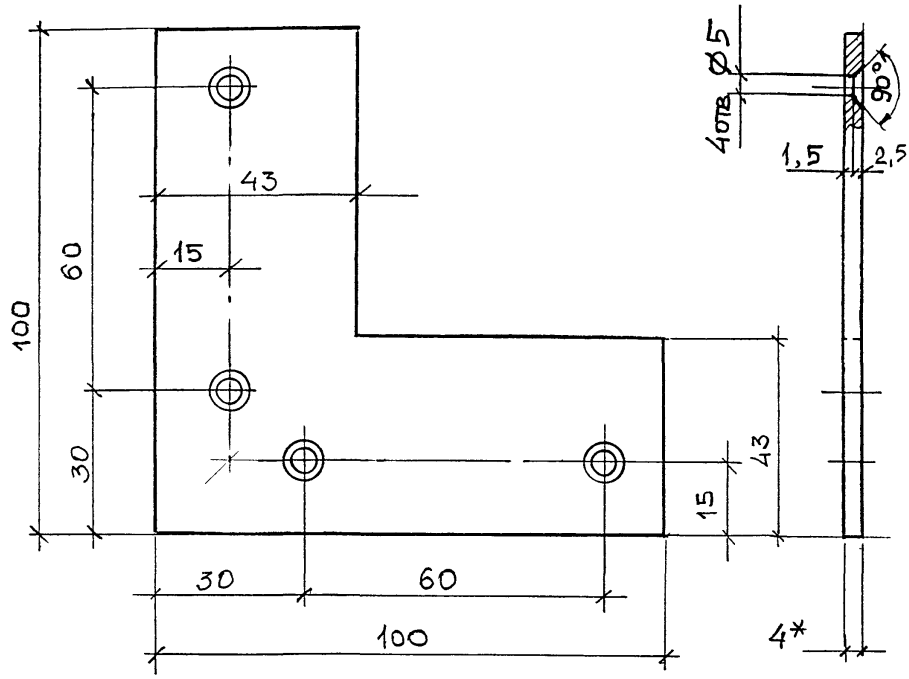

					РМ - 2876 -01-021-01
Изм.	Лист	№ докум.	Подп.	Дата	Конструкции остекления лоджий из тонкостенных стальных гнутых профилей
Разработ.		Лисицына			
Проверил		Солопов			
Н. конт		Синицына			Вкладыш лист ст. 4. ГОСТ 19903-86

Лит.	Масса	Масштаб
Лист 12	Листов 15	

МНИИТЭП МТО

Взам. инв. № | Подпись и дата | Инв. № подл.

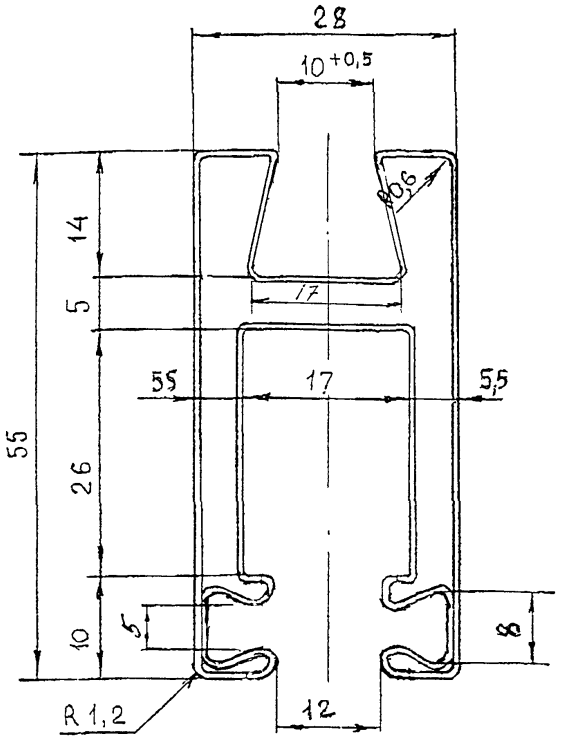

					РМ - 2876-01-022Н			
Изм.	Лист	№ докум.	Подп.	Дата	Конструкции остекления лоджий из тонкостенных стальных гнутых профилей	Лит.	Масса	Масштаб
Разраб		Лисицына						
Провер		Солопов				Лист 13	Листов 15	
Н. контр.		Синицына			Нормаль профиля ОП-I	МНИИТЭП МТО		

Инв. № подл. | Подпись и дата | Взам. инв. №

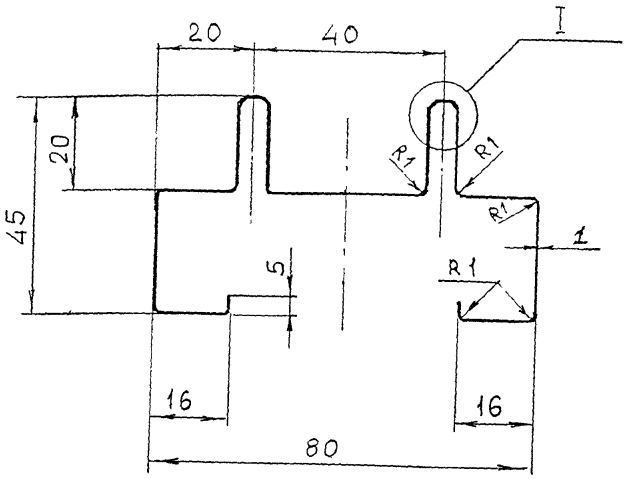

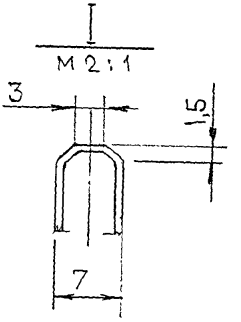

				РМ - 2876 - 01-01ІН		
Изм.	Лист	№ докум.	Подп.	Дата	Конструкции остекления лоджий из тонкостенных стальных гнутых профилей	Лит	Масса	Масштаб
Разраб.		Лисицына						
Провер.		Солопов						
						Лист 14	Листов 15	
Н. конт.		Синицына			Нормаль профиля ОП-2	МНИИТЭП МТО		

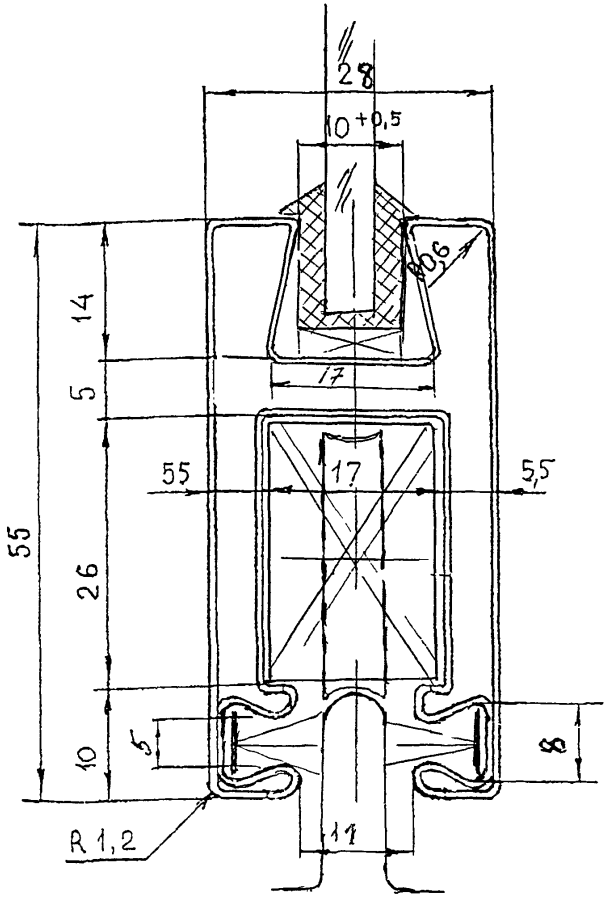

РМ - 2876_- 01-001

Конструкции остекления лоджий из тонкостенных стальных гнутых профилей

Изм.	Лист	№ докум.	Подп.	Дата
Разраб.	Лисицына			
	ов			
Н.конт.	Синицына			

Установка стекла в профиль

Лит	Масса	Масштаб
Лист 15	Листов 15	

МНИИТЭП МТО

Инв.№ подл. | Подпись и дата | Взам. инв. №

gost.e-ecolog.ru