ПРАВИТЕЛЬСТВО МОСКВЫ

МОСКОВСКИЙ НАУЧНО-ИССЛЕДОВАТЕЛЬСКИЙ И ПРОЕКТНЫЙ ИНСТИТУТ
ТИПОЛОГИИ, ЭКСПЕРИМЕНТАЛЬНОГО ПРОЕКТИРОВАНИЯ

МНИИТЭП

РМ - 2825

Конструкции, изделия и узлы унифицированные производства СПК "Стройсортмет" для остекления лоджий и балконов жилых домов П55М

РАБОЧИЕ ЧЕРТЕЖИ

договор № 1-М 20

2001 г.

gost.e-ecolog.ru

ПРАВИТЕЛЬСТВО МОСКВЫ

МОСКОВСКИЙ НАУЧНО-ИССЛЕДОВАТЕЛЬСКИЙ И ПРОЕКТНЫЙ ИНСТИТУТ
ТИПОЛОГИИ, ЭКСПЕРИМЕНТАЛЬНОГО ПРОЕКТИРОВАНИЯ

МНИИТЭП

РМ - 2825

Конструкции, изделия и узлы унифицированные производства СПК «Стройсортмет» для остекления лоджий и балконов жилых домов П55М

РАБОЧИЕ ЧЕРТЕЖИ

МНИИТЭП
Главный инженер

Е.Е.Никитин

Начальник МТО

С.Г.Гуров

Гл. специалист МТО

А.Г.Солопов

СПК "Стройсортмет"
Генеральный директор

А.А.Захаров

договор № 1-М 20

2001 г.

Опись документов

№ листа	Наименование	Примеч
1	2	3
1	Опись документов	
2	»	
3	Пояснительная записка	
4	Ограждение ОЛП1-2	
5	Спецификация на ограждение ОЛП1-2	
6	»	
7	Ограждение ОЛП1-3	
8	Спецификация на ограждение ОЛП1-3	
9	»	
10	Ограждение ОЛП2-1	
11	Спецификация на ограждение ОЛП2-1	
12	»	
13	Ограждение ОЛП2-2	
14	Спецификация на ограждение ОЛП2-2	
15	»	
16	Ограждение ОЛП2-3	
17	Ограждение ОЛП2-4	
18	Спецификация на ограждение ОЛП2-4	
19	»	
20	Ограждение ОЛП2-5	
21	Ограждение ОЛП2-9	

1	2	3
22	Ограждение ОЛП2-10	
23	Спецификация на ограждение ОЛП2-10	
24	»	
25	Ограждение ОЛП2 11	
26	Спецификация на ограждение ОЛП2-11	
27	»	
28	Ограждение ОЛП2-4У	
29	Спецификация на ограждение ОЛП2-4У	
30	»	
31	Ограждение ОЛП2-5У	
32	Спецификация на ограждение ОЛП2-5У	
33	»	
34	Ограждение ОЛП2-12	
35	Ограждение ОЛП2-6У	
36	Спецификация на ограждение ОЛП2-6У	
37	»	
38	Узел I, II	
39	Узел III, IV	
40	Узел V	

Изм.	Лист	№ докум.	Подп.	Дата
Разраб.		Пыркин		
Пров.		Солопов		
ГИП		Марков		
Утв.		Деев		

РМ-2825 КМ 3-1

Конструкции алюминиевые на остекление балконов и лоджии жилых домов серии П55М

Лит.	Масса	Масштаб

Лист 2 Листов 3

Опись документов

ООО СПК «Стройсортмет»

N листа	Наименование	Примеч
41	Узел VI VII	
42	Узел VIII	
43	Узел IX, X	
44	Узел XI	
45	Узел XII	
46	Узел XIII, XIV	
47	Узел XV	

Изм	Лист	№ докум.	Подп.	Дата	РМ-2825	КМ 3-1	
Разраб.		Пыркин			Конструкции алюминиевые на остекление балконов и лоджий жилых домов серии П55М	Лит.	Масса / Масштаб
Пров.		Солопов				Лист 3	Листов 3
ГИП		Марков			Опись документов	ООО СПК «Стройсортмет»	
Утв.		Деев					

ПОЯСНИТЕЛЬНАЯ ЗАПИСКА

Настоящий проект выполнен по заданию мастерской №5 МНИИТЭП и содержит рабочие чертежи в стадии КМ на алюминиевые конструкции ограждений лоджий и балконов жилых домов серии П55М.

Ограждения лоджий разработаны для типовых 14-этажных прямых и поворотных жилых блок-секций серии П55М (см. альбом «Типовые проекты». Дополнение № 10 АС-2000. Вариант 1, часть 2).

Алюминиевые конструкции запроектированы из профилей ООО СПК «Стройсортмет»,г.Москва с использованием раздвижных, распашных и глухих систем остекления.

Альбом РМ-2825 содержит чертежи конструкций лоджий, комплекты заполнения, номенклатуру и спецификации применяемых профилей, а также узлы установки с устройством алюминиевых нащельников и сливов.

Алюминиевые конструкции устанавливаются с опиранием стоек на плиты лоджий к существующим железобетонным ограждениям и крепятся к стенам здания , а также к низу и верху балконных плит с помощью дюбелей и винтов (шурупов).

Изм	Лист	№ докум.	Подп.	Дата	РМ-2825	КМ 3-2	
Разраб.		Пыркин			Конструкции алюминиевые на остекление балконов и лоджий жилых домов серии П55М	Лит.	Масса / Масштаб
Пров.		Солопов				Лист 1	Листов 2
ГИП		Марков			Пояснительная записка	ООО СПК «Стройсортмет»	
Утв.		Деев					

В вертикальном витраже со сплошным алюминиевым ограждением раздвижная открывающаяся часть чередуется с глухими вставками из алюминиевых листов, являющимися, в данном случае, ограждением, взамен железобетонного.

Несущие элементы ограждений рассчитаны на ветровую нагрузку для 1-го района (W = 23кгс/м²), согласно СНиП 2.01.07-85.

Наружные поверхности алюминиевых профилей и листов, исключая вкладыши, подлежат окраске порошковыми эмалями и анодировке толщиной 21 мкм. Цвет эмали и анодировки согласовывается с автором проекта (мастерской №5 МНИИТЭП). Остекление ограждающих конструкций производится закаленным стеклом =4мм с обязательной установкой опорных и фиксирующих подкладок, согласно «Альбома типовых деталей. ТК1-15.79. МОСПРОЕКТ-2».

Алюминиевые конструкции должны соответствовать техническим условиям ТУ 5271-017-04001597-98.

Изготовление и монтаж конструкций производить По ТУ 400-28-474-86 и ГОСТ 21519-84.

Перед массовым изготовлением конструкций изготовить, смонтировать и согласовать с автором проекта и представителями заказчика опытный образец ограждения на 1 тип блок-секции.

					РМ-2825	КМ 3-2	
Изм	Лист	№ докум.	Подп.	Дата	Конструкции алюминиевые на остекление балконов и лоджий жилых домов серии П55М	Лит.	Масса / Масштаб
Разраб.		Пыркин					
Пров.		Соколов				Лист 2	Листов 2
ГИП		Марков			Пояснительная записка	ООО СПК «Стройсортмет»	
Утв.		Деев					

ФРАГМЕНТ ФАСАДА
ВИД А

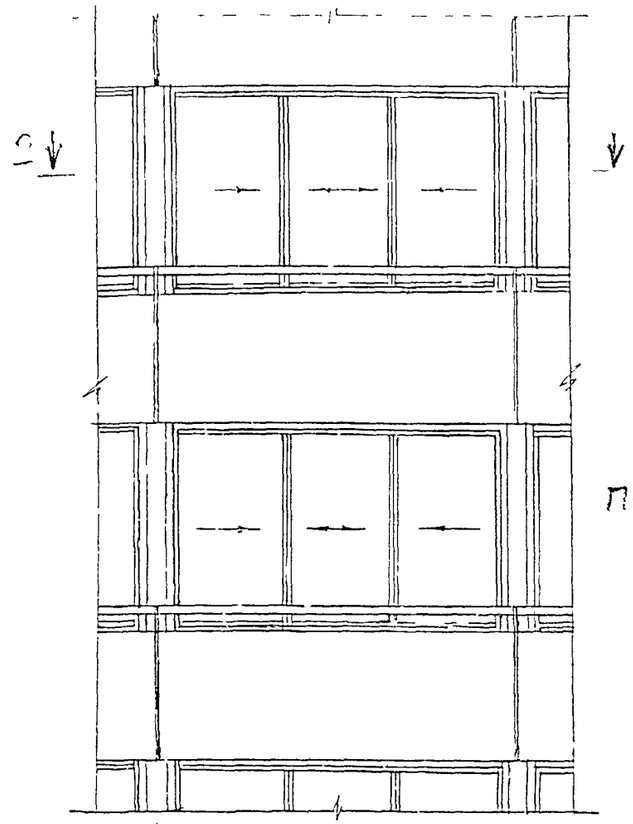

ФРАГМЕНТ ФАСАДА
ВИД Б

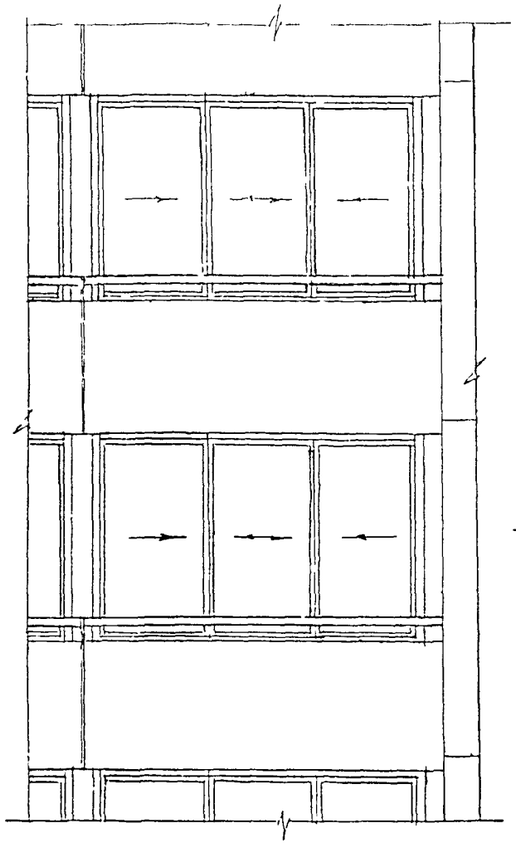

7-7

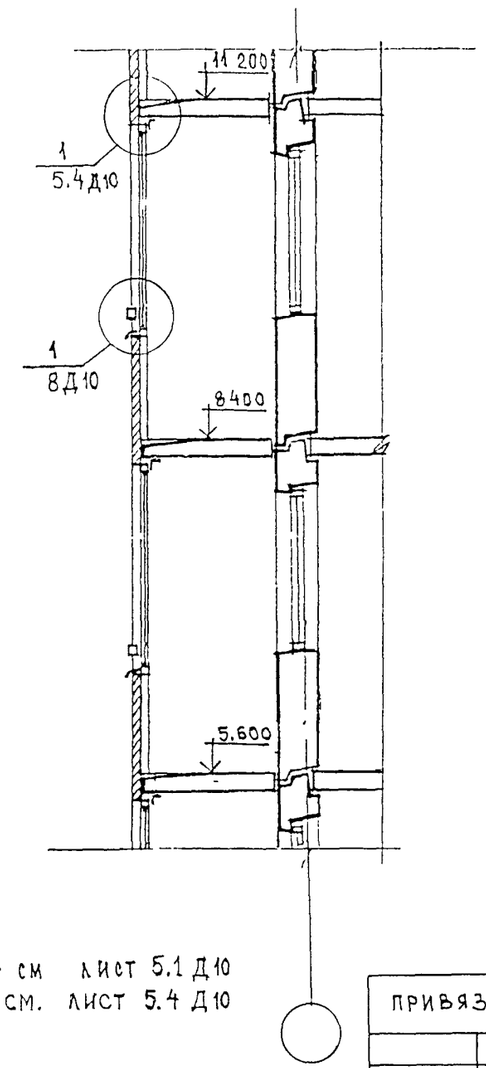

2-2

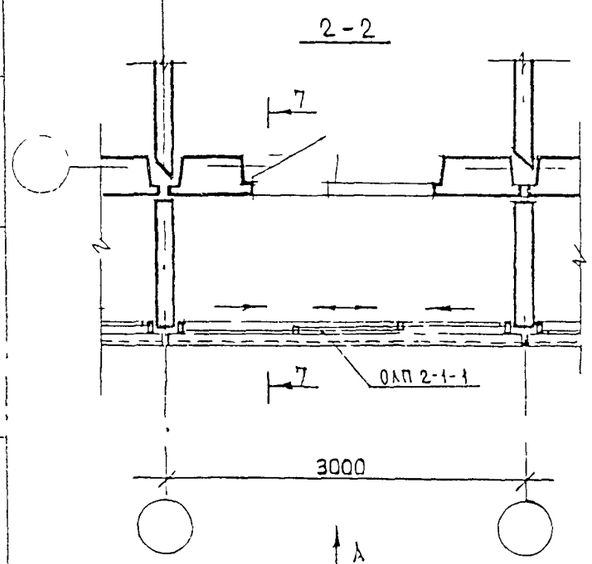

по 2-2

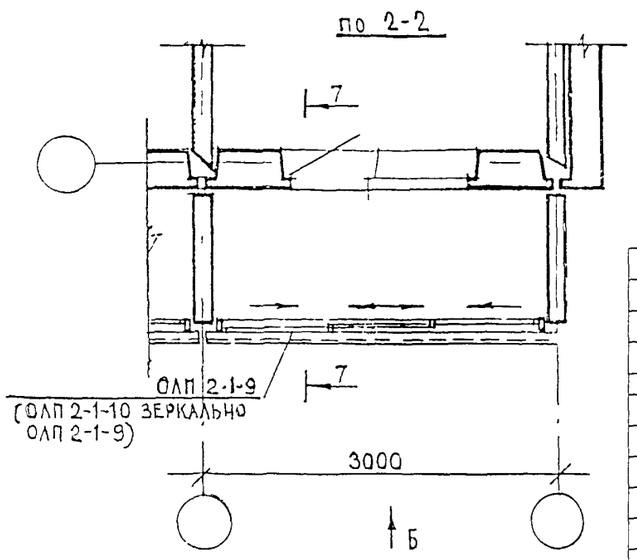

СЕЧЕНИЕ 2-2 - СМ ЛИСТ 5.1 Д10
СЕЧЕНИЕ 7-7 - СМ. ЛИСТ 5.4 Д10

ПРИВЯЗАН:

ИНВ №

ВЗАМЕН ИНВ.№

ПОДП. ПОДПИСЬ И ДАТА

ИНВ № ПОДЛ.

Изм	Лист	№ докум.	Подп.	Дата
Разраб.		Пыркин		
Пров.		Сологов		
ГИП		Марков		
Утв.		Деев		

РМ-2825 **КМ 3-3**

Конструкции алюминиевые на остекление балконов и лоджий жилых домов серии П55М

Лит	Масса	Масштаб
Лист	Листов	

Фрагменты фасадов с ограждениями лоджий ОЛП2-1-1

ООО СПК «Стройсортмет»

ФРАГМЕНТ ФАСАДА
ВИД А

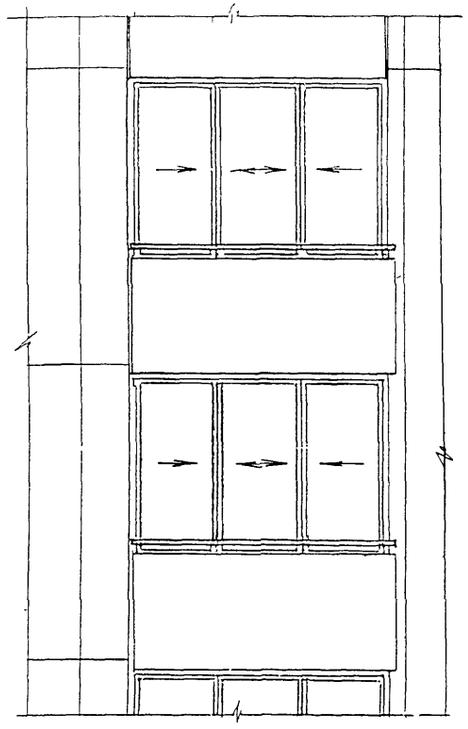

ФРАГМЕНТ ФАСАДА
ВИД Б

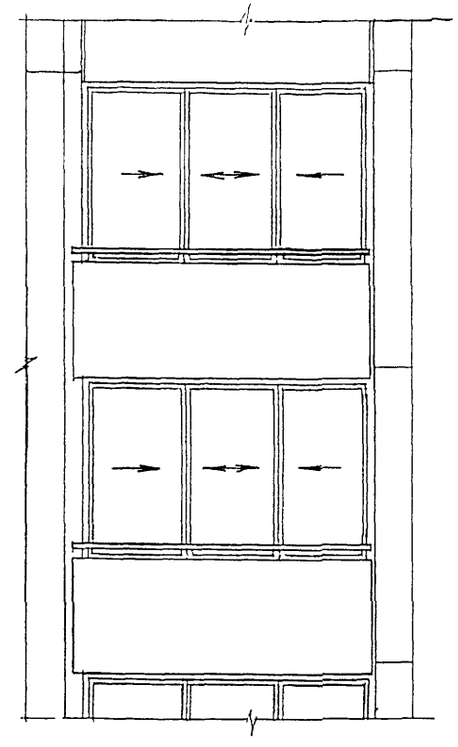

7 - 7

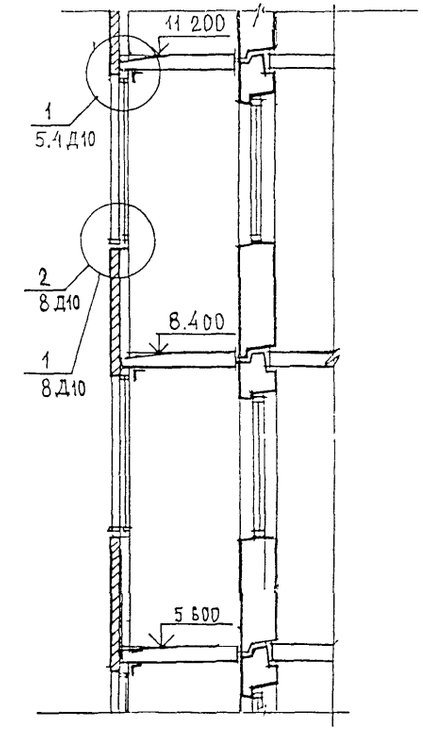

по 1-1

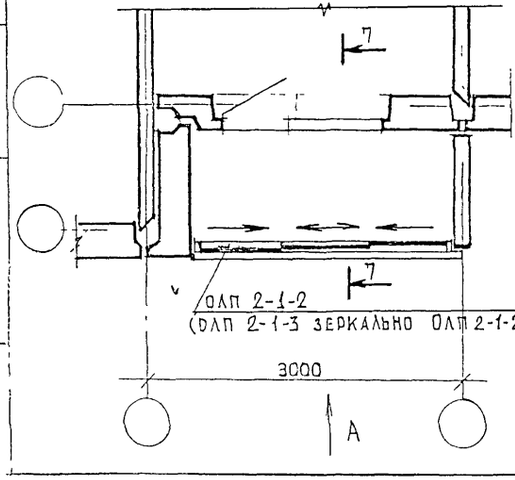

3-3

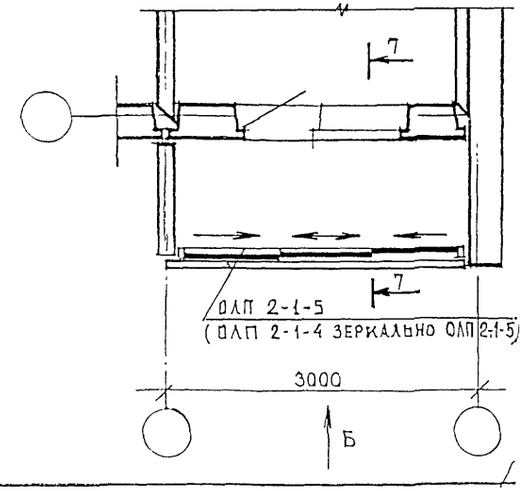

СЕЧЕНИЕ	1-1	СМ. Л. 5.1Д10
СЕЧЕНИЕ	3-3	СМ. Л. 5.2Д10
СЕЧЕНИЕ	7-7	СМ. Л. 5.4Д10

ПРИВЯЗАН:

ИНВ. №

Изм	Лист	№ докум.	Подп.	Дата
Разраб.		Пыркин		
Пров.		Солопов		
ГИП		Марков		
Утв.		Деев		

РМ-2825 **КМ 3-4**

Конструкции алюминиевые на остекление балконов и лоджий жилых домов серии П55М

Фрагменты фасадов с ограждениями лоджий ОЛП2-1-2

Лит.	Масса	Масштаб
Лист	Листов	

ООО СПК «Стройсортмет»

Взамен инв.№ | Подпись и дата | Инв.№ подл.

ФРАГМЕНТ ФАСАДА
ВИД А

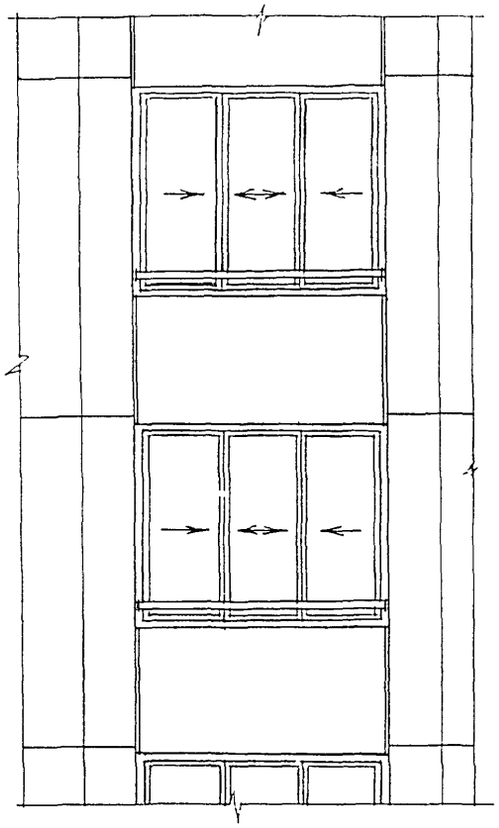

ФРАГМЕНТ ФАСАДА
ВИД Б

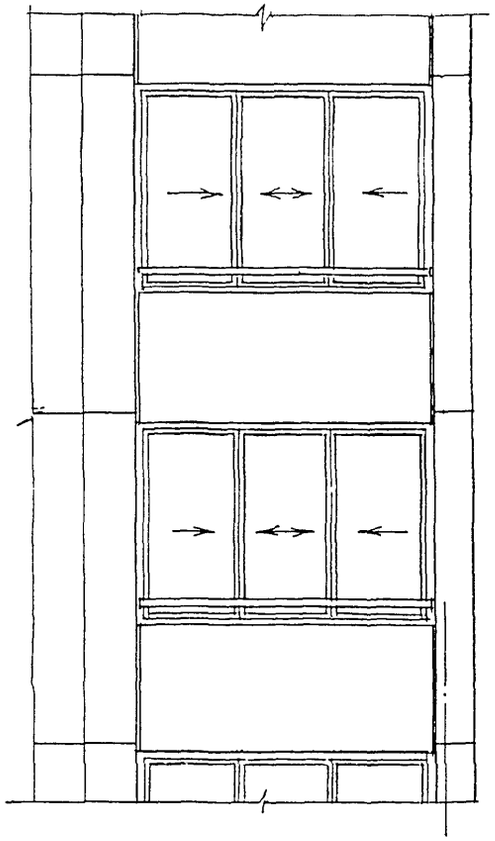

7-7

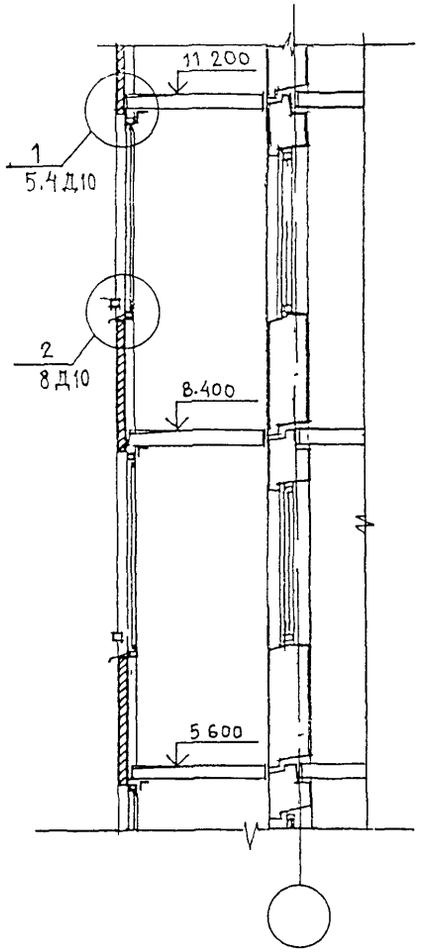

по 4-4

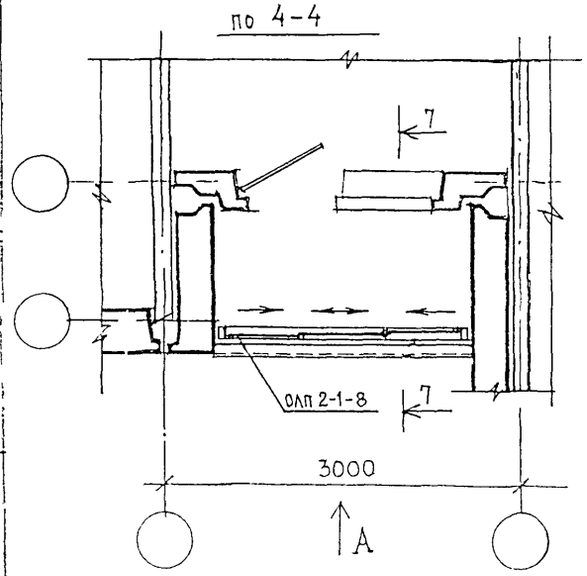

5-5

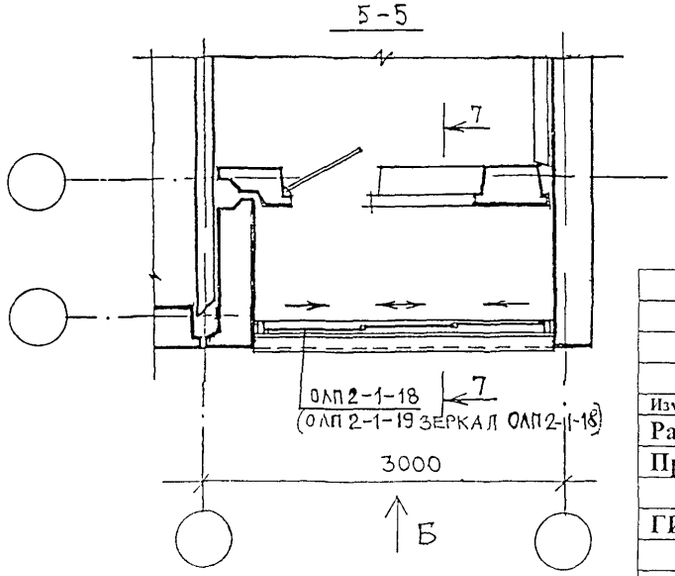

СЕЧЕНИЕ 4-4 – см. лист 5.2 Д10
СЕЧЕНИЕ 5-5 см. лист 5.3 Д10
СЕЧЕНИЕ 7-7 см. лист 5.4 Д10

ПРИВЯЗАН

ИНВ. №

Взамен инв.№

Подпись и дата

Инв № подл.

Изм	Лист	№ докум.	Подп.	Дата
Разраб.		Пыркин		
Пров.		Солопов		
ГИП		Марков		
Утв.		Деев		

РМ-2825 **КМ 3-5**

Конструкции алюминиевые на остекление балконов и лоджий жилых домов серии П55М

Лит	Масса	Масштаб
Лист	Листов	

Фрагменты фасадов с ограждениями лоджий ОЛП 2-1-8

ООО СПК «Стройсортмет»

ФРАГМЕНТ ФАСАДА
ВИД А

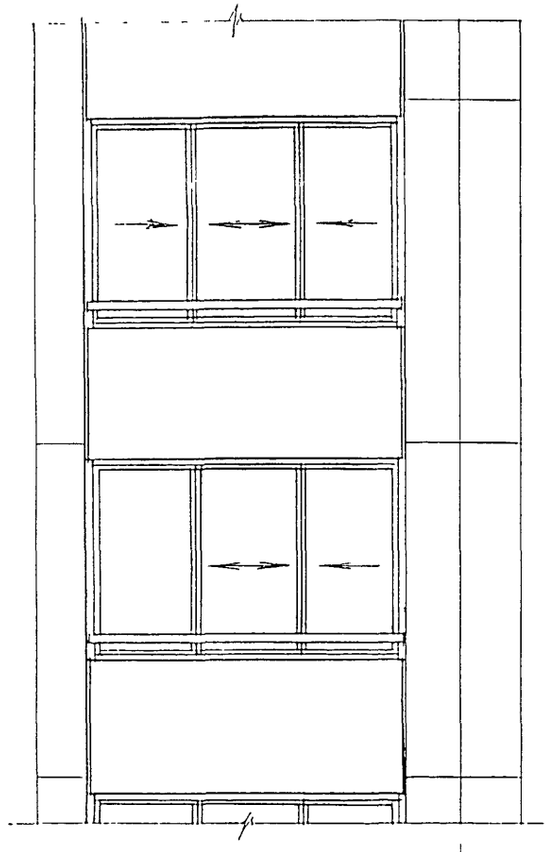

ФРАГМЕНТ ФАСАДА
ВИД Б

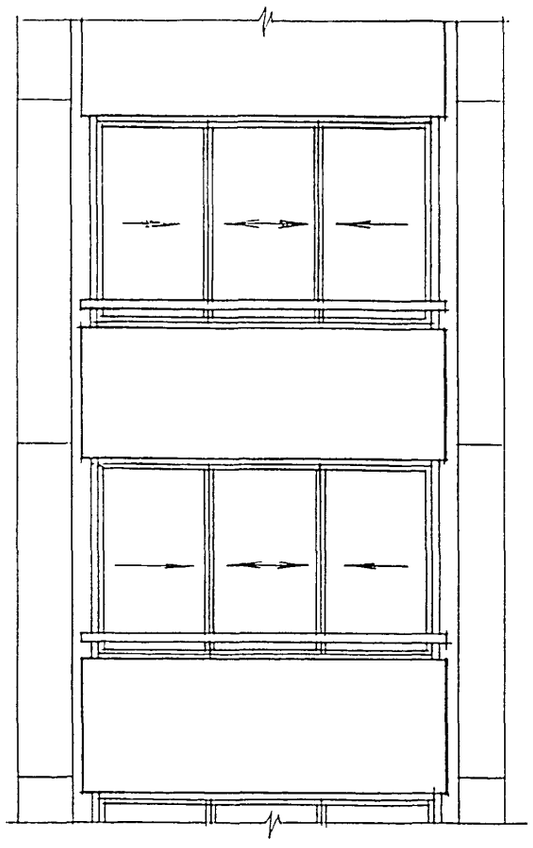

7-7

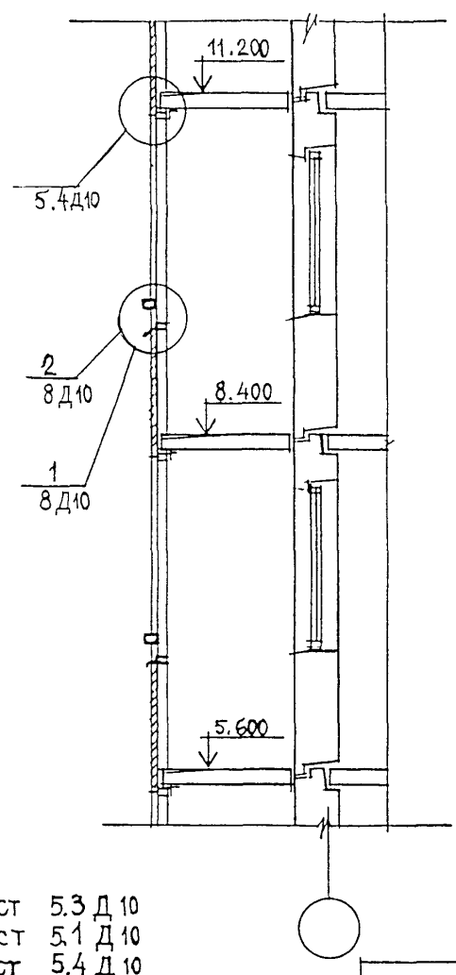

6-6

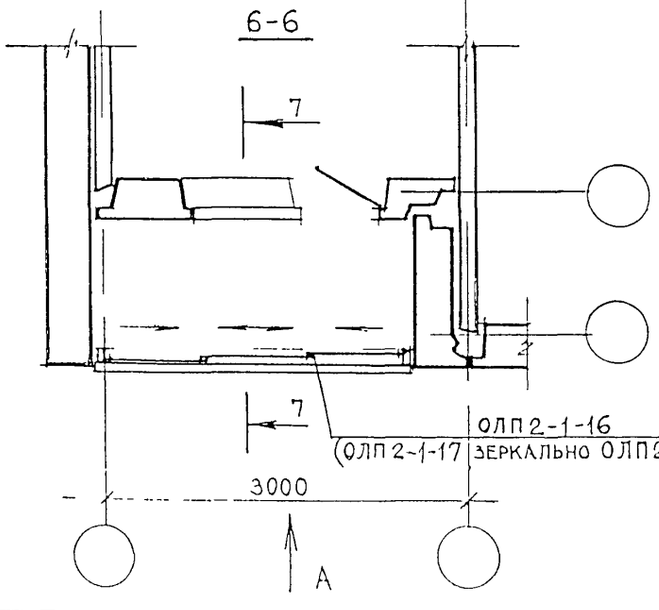

ПО 2-2

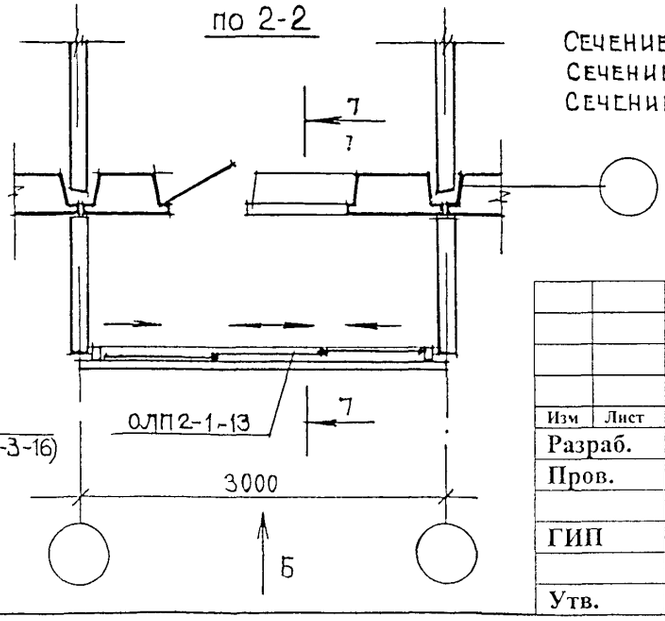

Сечение 6-6 см. лист 5.3 Д 10
Сечение 2-2 см. лист 5.1 Д 10
Сечение 7-7 см. лист 5.4 Д 10

ПРИВЯЗАН

ИНВ. №

Взамен инв.№

Подп. и дата

Инв. № подл.

Изм	Лист	№ докум.	Подп.	Дата
Разраб.		Пыркин		
Пров.		Соломов		
ГИП		Марков		
Утв.		Деев		

РМ-2825 **КМ 3-6**

Конструкции алюминиевые на остекление балконов и лоджий жилых домов серии П55М

Лит.	Масса	Масштаб
Лист	Листов	

Фрагменты фасадов с ограждениями лоджий ОЛП2-1-16

ООО СПК «Стройсортмет»

ФРАГМЕНТ ФАСАДА
ВИД А

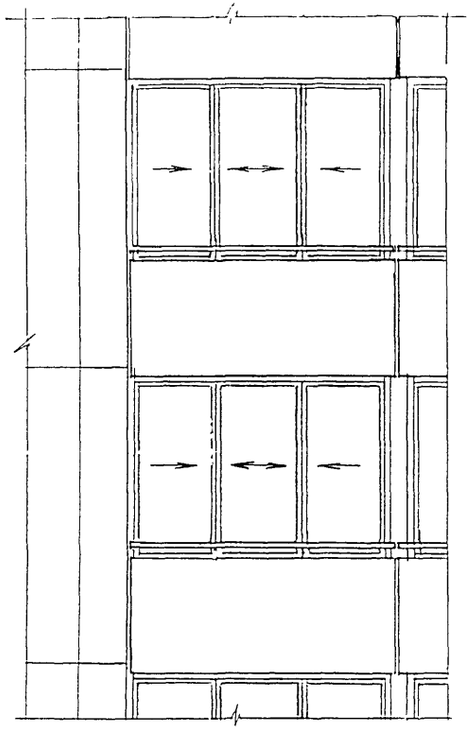

ФРАГМЕНТ ФАСАДА
ВИД Б

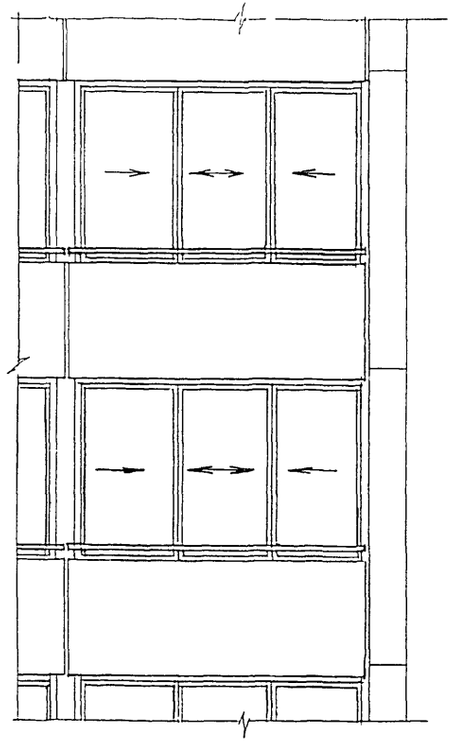

7 - 7

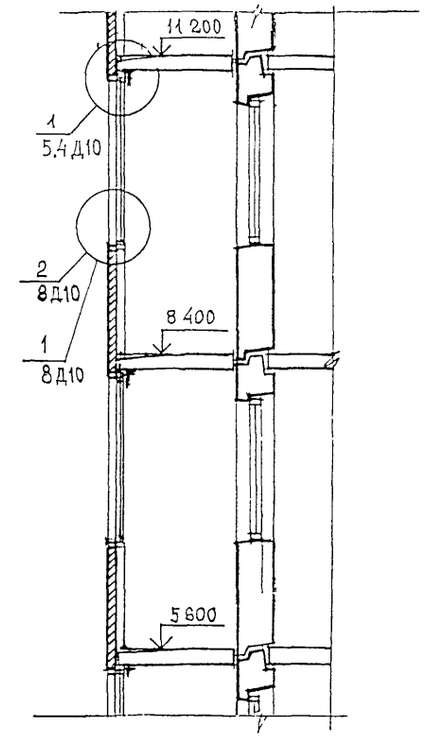

1 - 1

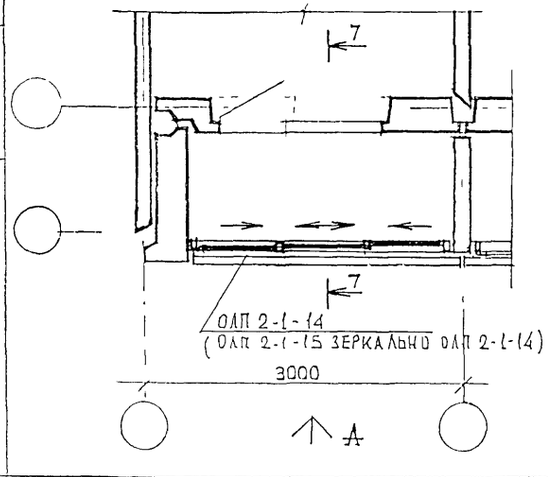

3 - 3

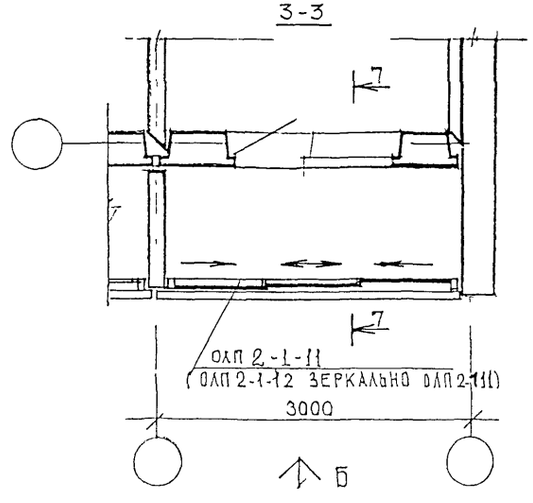

СЕЧЕНИЕ 1 - 1 СМ ЛИСТ 5.1 Д10
СЕЧЕНИЕ 3 - 3 СМ ЛИСТ 5.2 Д10
СЕЧЕНИЕ 7 - 7 СМ. ЛИСТ 5.4 Д10

ПРИВЯЗАН:

ИНВ №

Изм	Лист	№ докум.	Подп.	Дата	РМ-2825	КМ 3-7	
Разраб.		Пьяркин			Конструкции алюминиевые на остекление балконов и лоджий жилых домов серии П55М	Лит	Масса / Масштаб
Пров.		Солопов				Лист	Листов
ГИП		Марков			Фрагменты фасада с ограждениями лоджий ОЛП2-1-14	ООО СПК «Стройсортмет»	
Утв.		Деев					

ИНВ № ПОДЛ | ПОДПИСЬ И ДАТА | ВЗАМЕН ИНВ. №

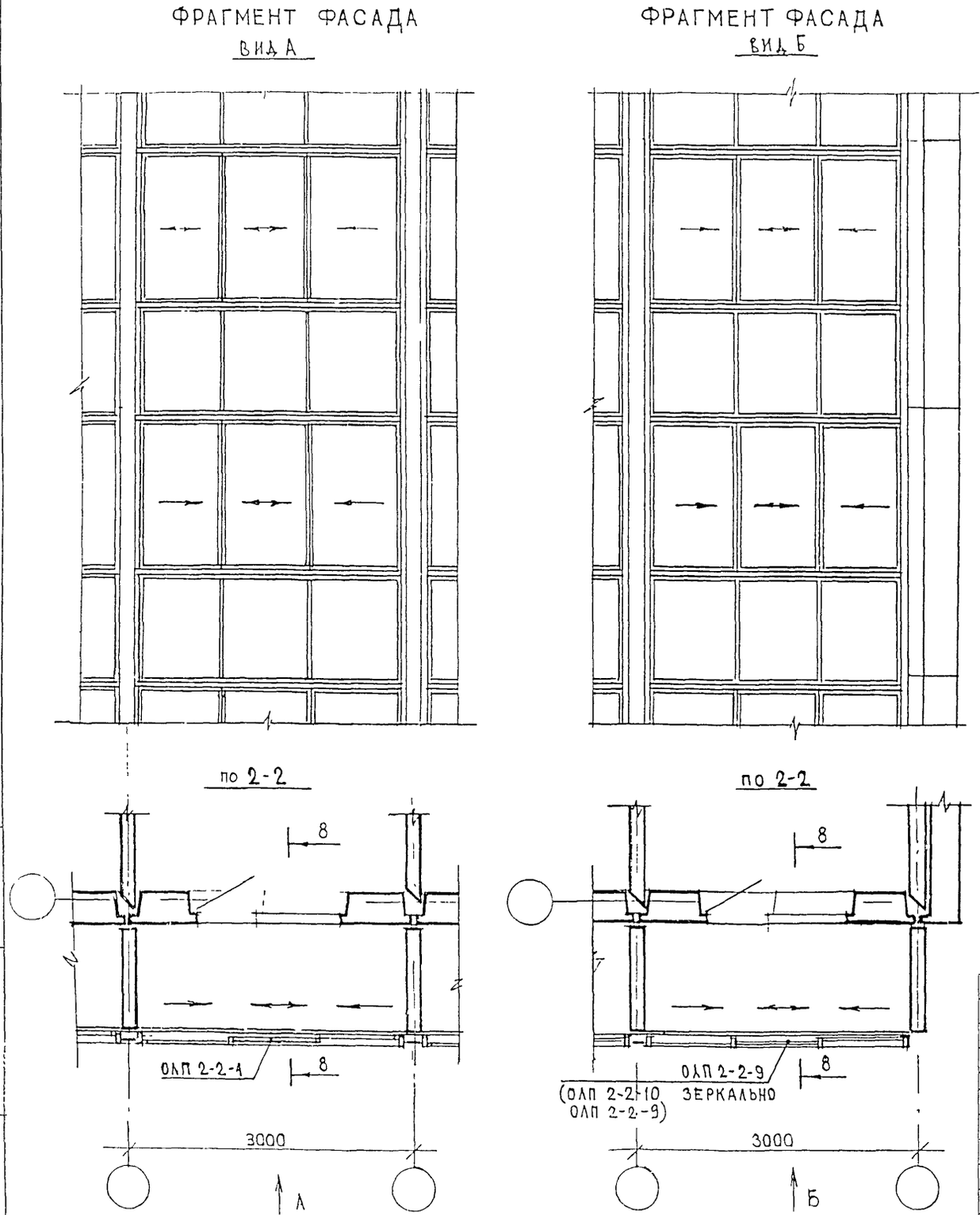

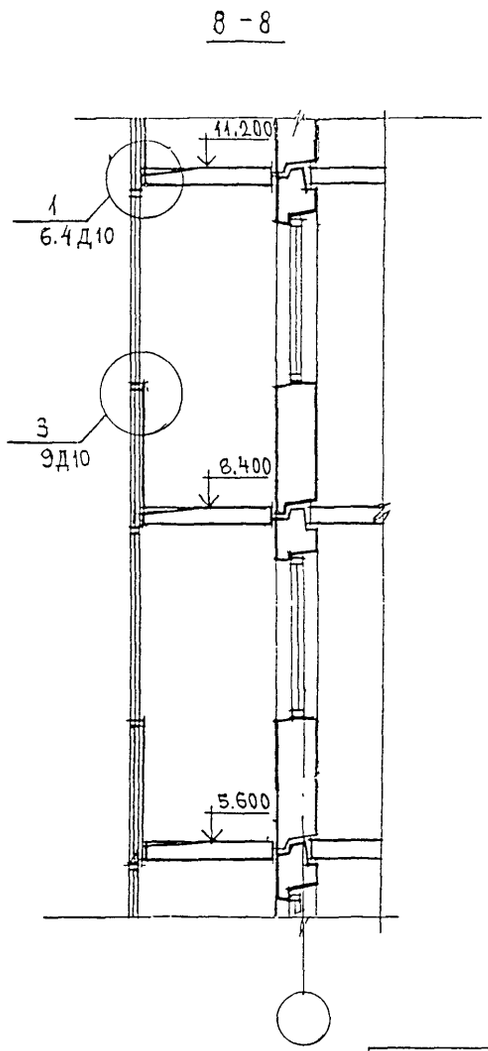

СЕЧЕНИЕ 2-2 СМ ЛИСТ 6.1Д10
СЕЧЕНИЕ 8-8 СМ. ЛИСТ 6.4Д10

ПРИВЯЗАН:

ИНВ. №

Изм	Лист	№ докум.	Подп.	Дата	РМ-2825	КМ 3-8	
Разраб.		Пыркин			Конструкции алюминиевые на остекление балконов и лоджий жилых домов серии П55М	Лит.	Масса	Масштаб
Пров.		Солопов				Лист	Листов
ГИП		Марков			Фрагменты фасадов с ограждениями лоджий ОЛП2-2-1	ООО СПК «Стройсортмет»	
Утв.		Деев					

Взамен инв. №

Подпись и дата

Инв. № подл.

ФРАГМЕНТ ФАСАДА
ВИД А

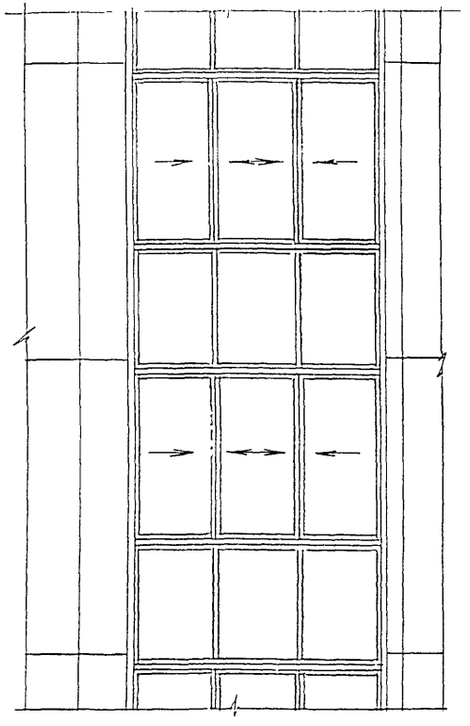

ФРАГМЕНТ ФАСАДА
ВИД Б

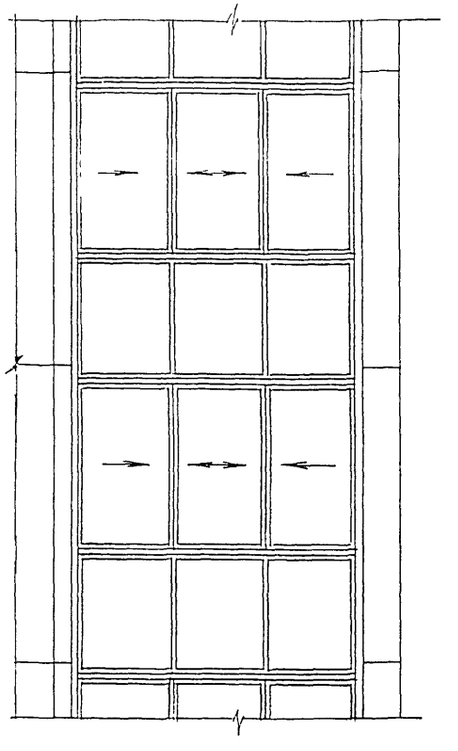

8-8

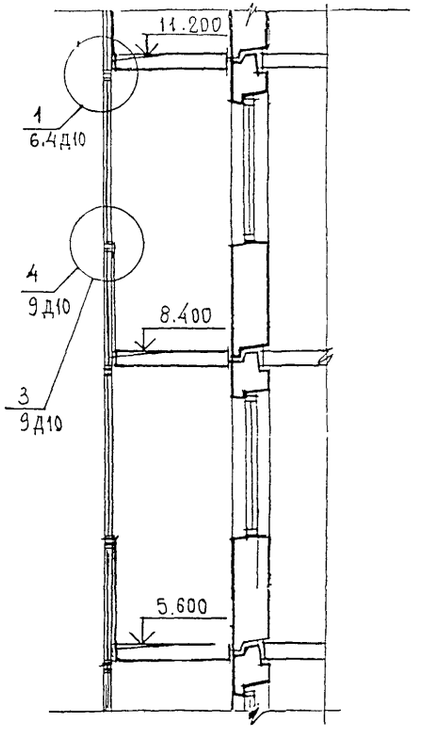

1-1

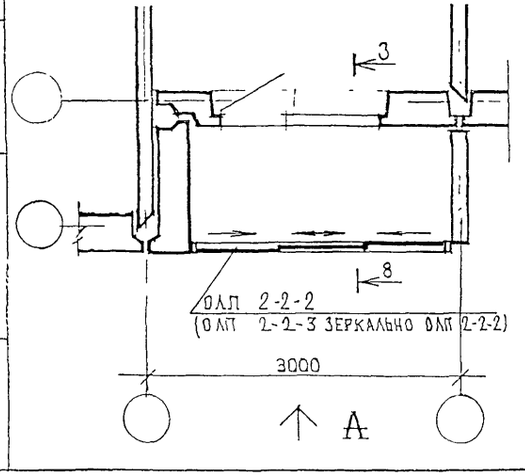

3-3

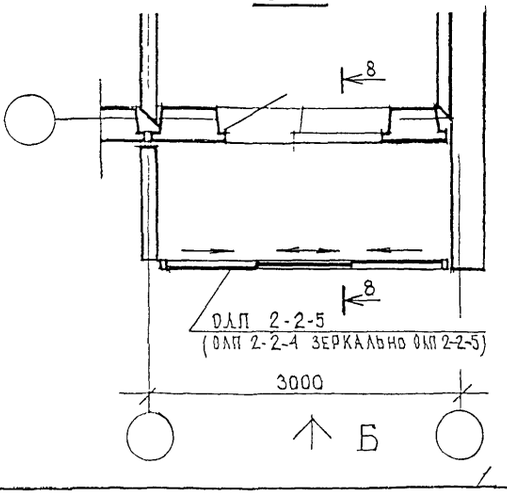

Сечение 1-1 см. лист 6.1 Д 10
Сечение 3-3 см. лист 6.2 Д 10
Сечение 8-8 см. лист 6.4 Д 10

Взамен инв.№	Подпись и дата	Инв.№ подл.

ПРИВЯЗАН:

ИНВ. №

Изм	Лист	№ докум.	Подп.	Дата
Разраб.		Пыркин		
Пров.		Соколов		
ГИП		Марков		
Утв.		Деев		

РМ-2825 **КМ 3-9**

Конструкции алюминиевые на остекление балконов и лоджий жилых домов серии П55М

Лит.	Масса	Масштаб
Лист	Листов	

Фрагменты фасадов с ограждениями лоджий ОЛП2-2-2

ООО СПК «Стройсортмет»

ФРАГМЕНТ ФАСАДА
ВИД А

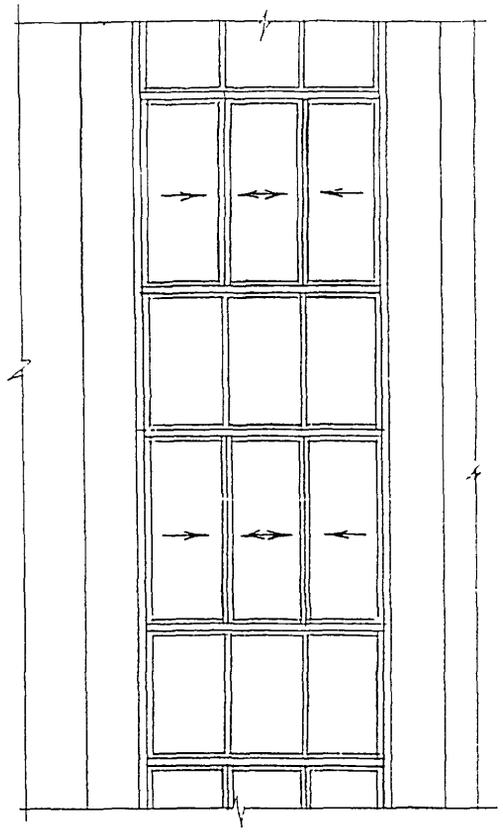

ФРАГМЕНТ ФАСАДА
ВИД Б

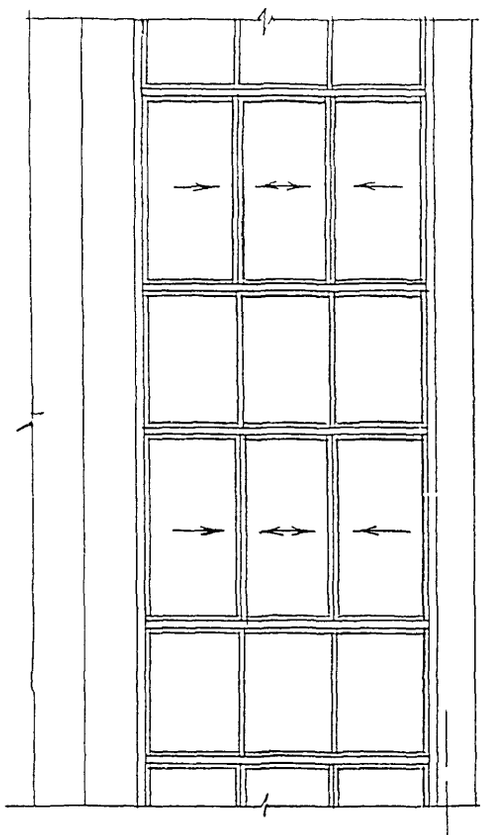

8-8

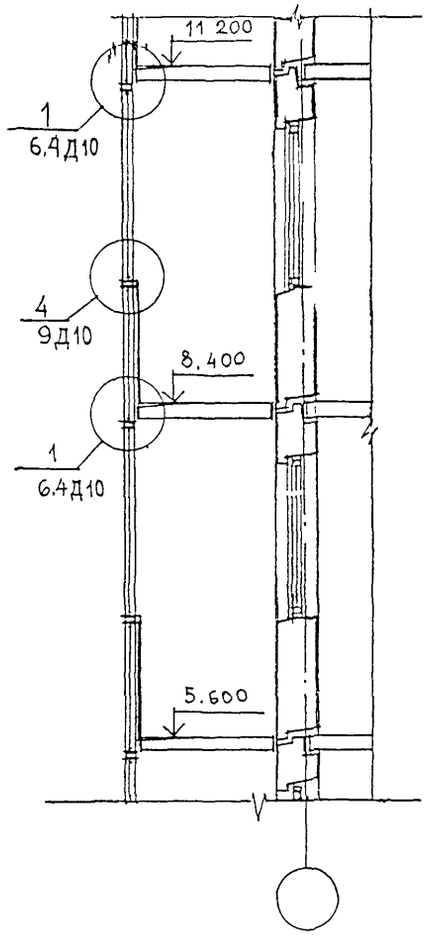

по 4-4

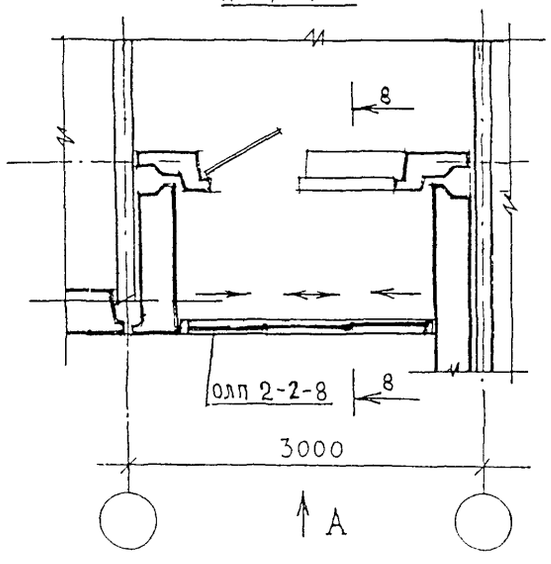

5-5

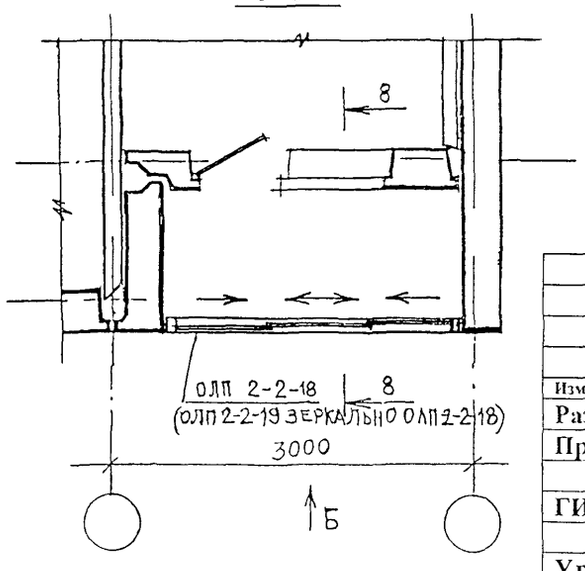

СЕЧЕНИЕ 4-4 СМ. ЛИСТ 6.2Д10
СЕЧЕНИЕ 5-5 СМ. ЛИСТ 6.3Д10
СЕЧЕНИЕ 8-8 СМ. ЛИСТ 6.4Д10

ПРИВЯЗАН:

ИНВ. №

Изм	Лист	№ докум	Подп	Дата
Разраб.		Пыркин		
Пров.		Сопопов		
ГИП		Марков		
Угв.		Деев		

РМ-2825 **КМ 3-10**

Конструкции алюминиевые на остекление балконов и лоджий жилых домов серии П55М

Лит	Масса	Масштаб
Лист	Листов	

Фрагменты фасадов с ограждениями лоджий ОЛП2-2-8

ООО СПК «Стройсортмет»

ВЗАМЕН ИНВ.№ | ПОДПИСЬ И ДАТА | ИНВ.№ ПОДЛ

ФРАГМЕНТ ФАСАДА
ВИД А

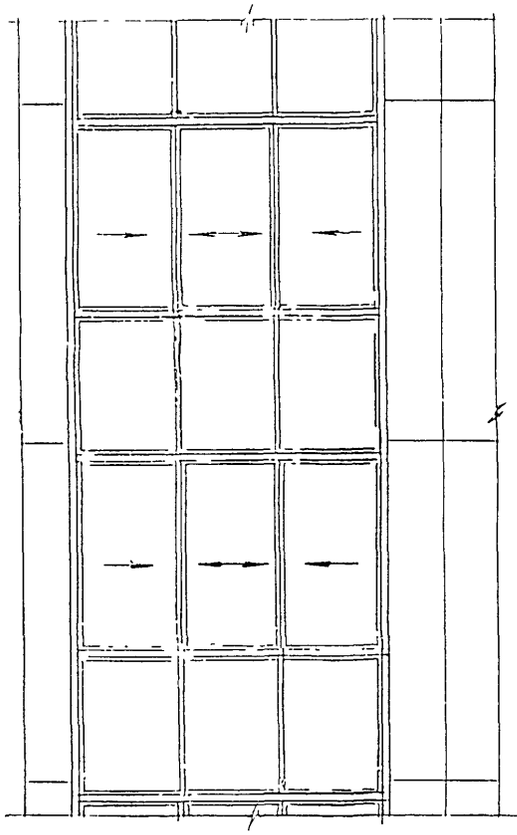

ФРАГМЕНТ ФАСАДА
ВИД Б

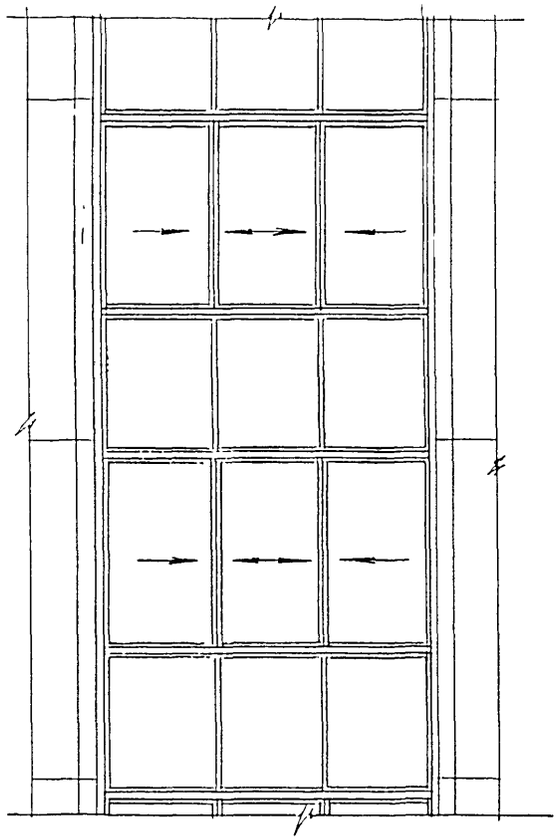

8-8

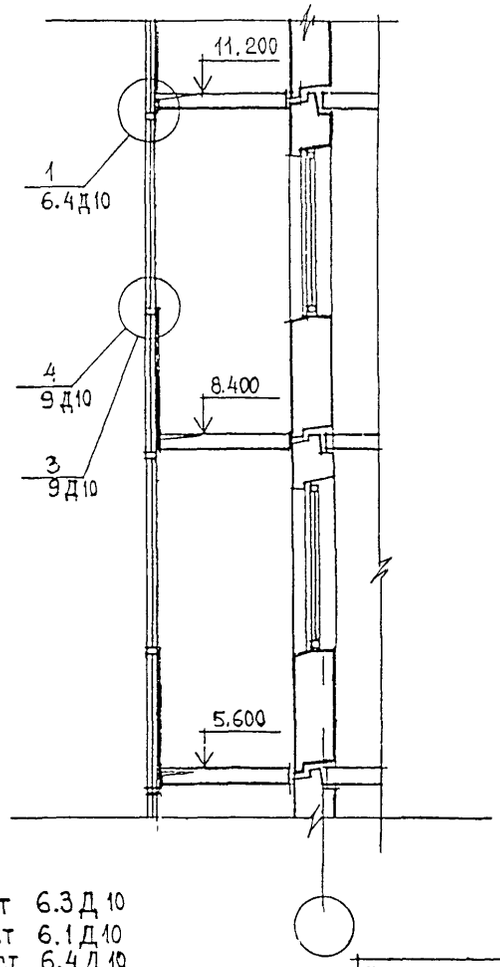

6-6

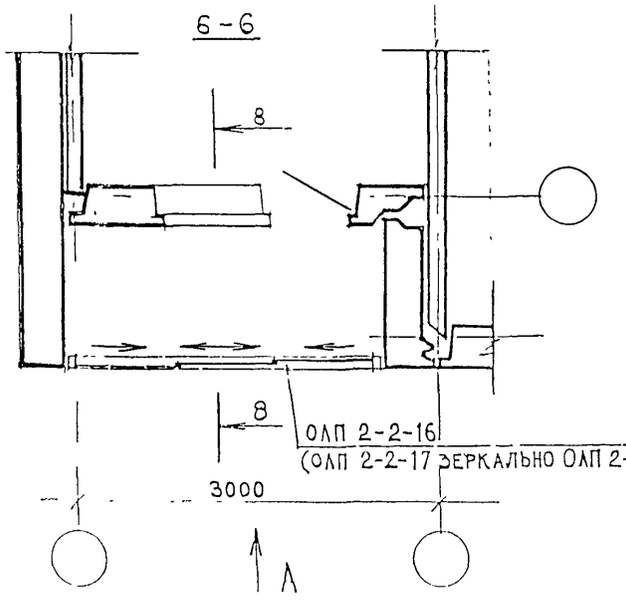

2-2

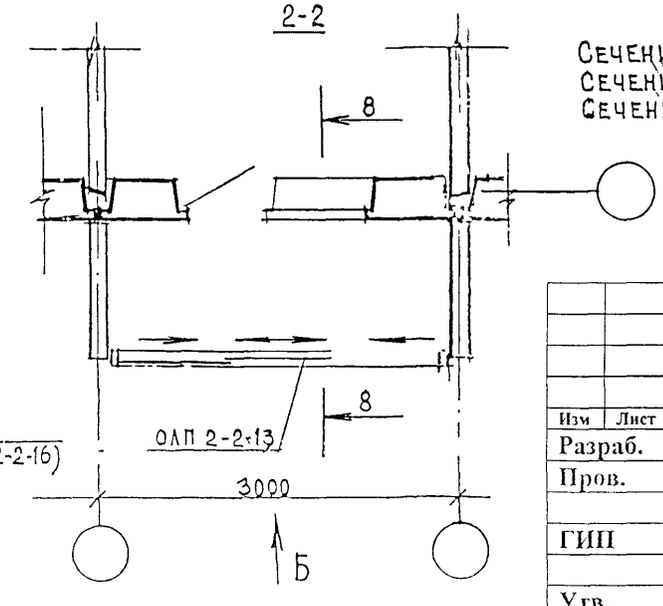

Сечение 6-6 см. лист 6.3Д10
Сечение 2-2 см. лист 6.1Д10
Сечение 8-8 см. лист 6.4Д10

Привязан

Инв. №

Инв. № подл. | Подпись и дата | Взамен инв. №

Изм	Лист	№ докум.	Подп.	Дата
Разраб.		Пыркин		
Пров.		Солопов		
ГИП		Марков		
Утв.		Деев		

РМ-2825 **КМ 3-11**

Конструкции алюминиевые на остекление балконов и лоджий жилых домов серии П55М

Лит.	Масса	Масштаб
Лист	Листов	

Фрагменты фасадов с ограждением лоджий ОЛП2-2-16

ООО СПК «Стройсортмет»

ФРАГМЕНТ ФАСАДА
Вид А

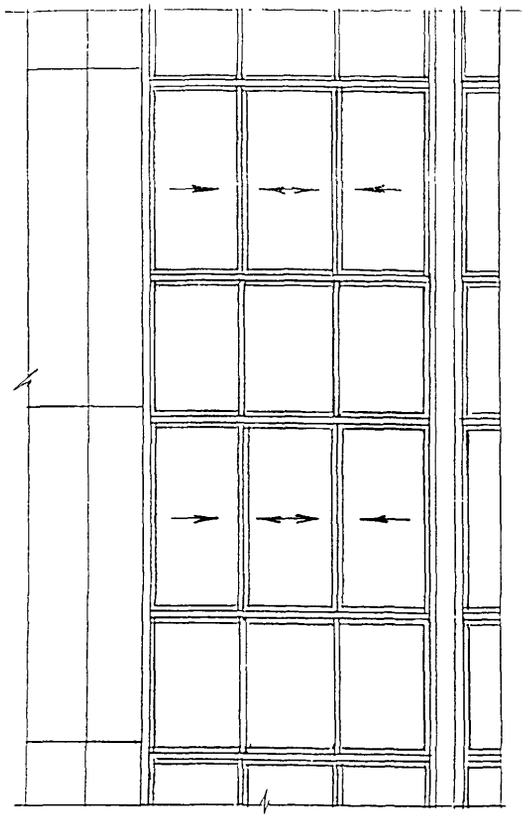

ФРАГМЕНТ ФАСАДА
Вид Б

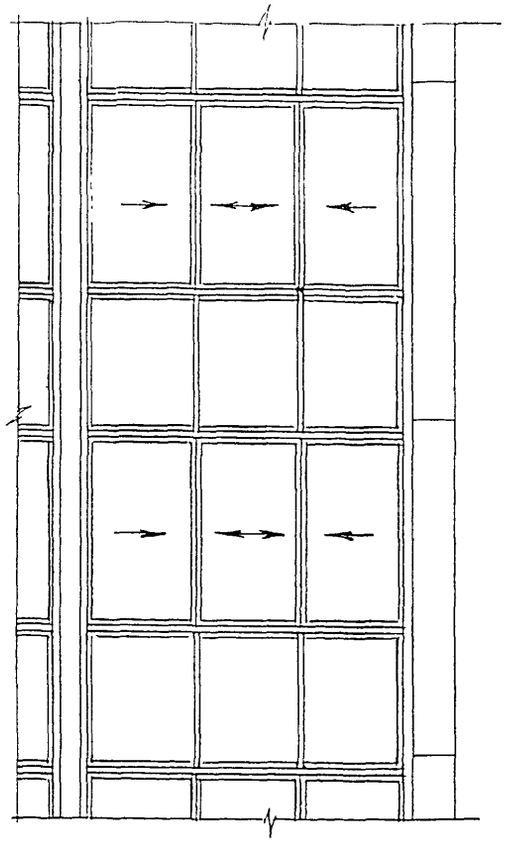

8 - 8

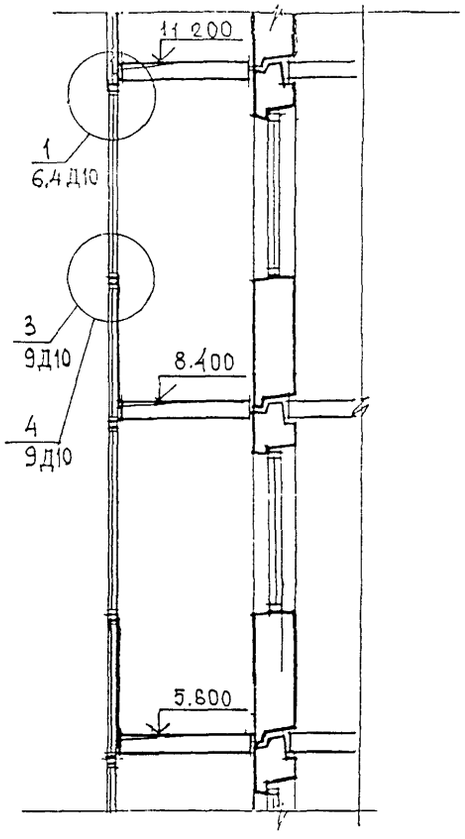

по 1 - 1

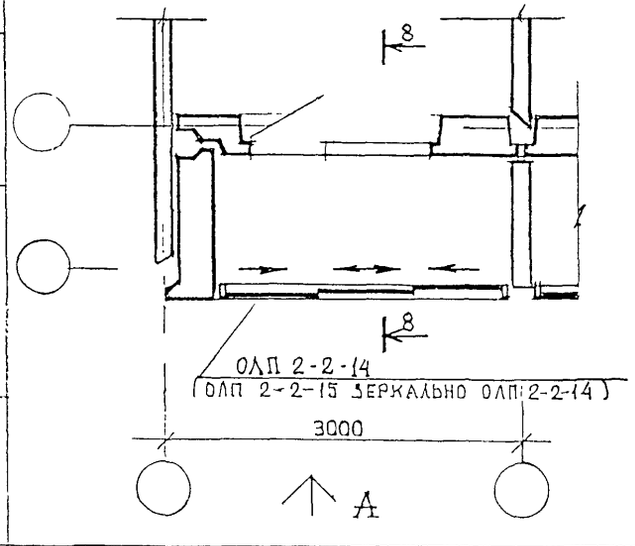

по 3 - 3

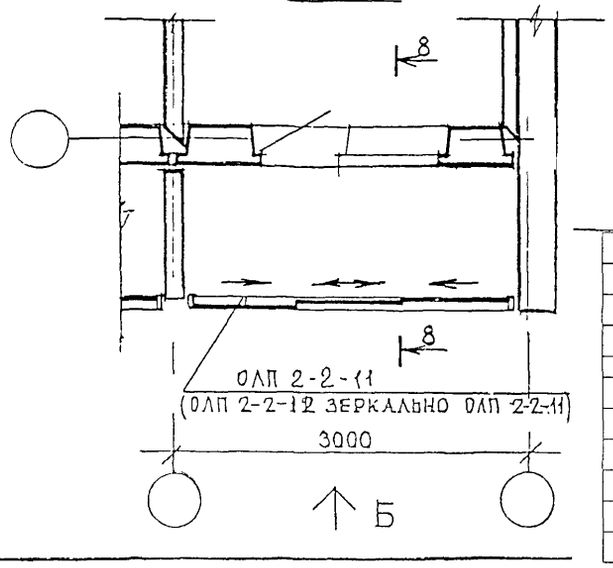

Сечение 1-1 см. лист 6.1 Д10
Сечение 3-3 см. лист 6.2 Д10
Сечение 8-8 см. лист 6.4 Д10

Привязан:

Инв. №

Взамен инв.№ | Подпись и дата | Инв. № подл.

Изм	Лист	№ докум.	Подп.	Дата
Разраб.		Пыркин		
Пров.		Солопов		
ГИП		Марков		
Утв.		Деев		

РМ-2825 **КМ 3-12**

Конструкции алюминиевые на остекление балконов и лоджий жилых домов серии П55М

Лит.	Масса	Масштаб
Лист	Листов	

Фрагменты фасадов с ограждением лоджий ОЛП 2-2-14

ООО СПК «Стройсортмет»

ФРАГМЕНТ ФАСАДА
ВИД А

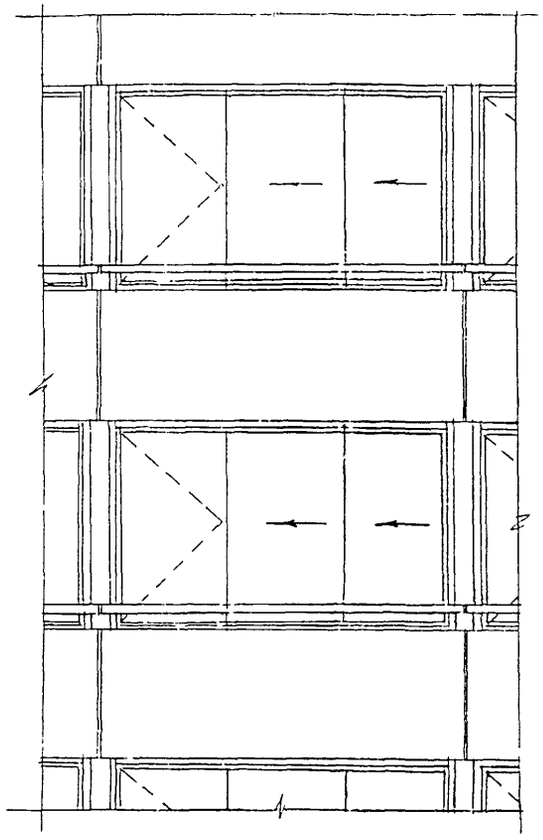

2-2

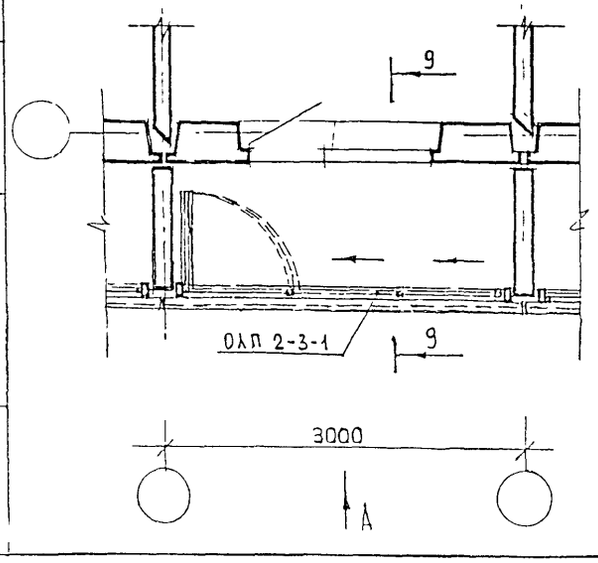

ФРАГМЕНТ ФАСАДА
ВИД Б

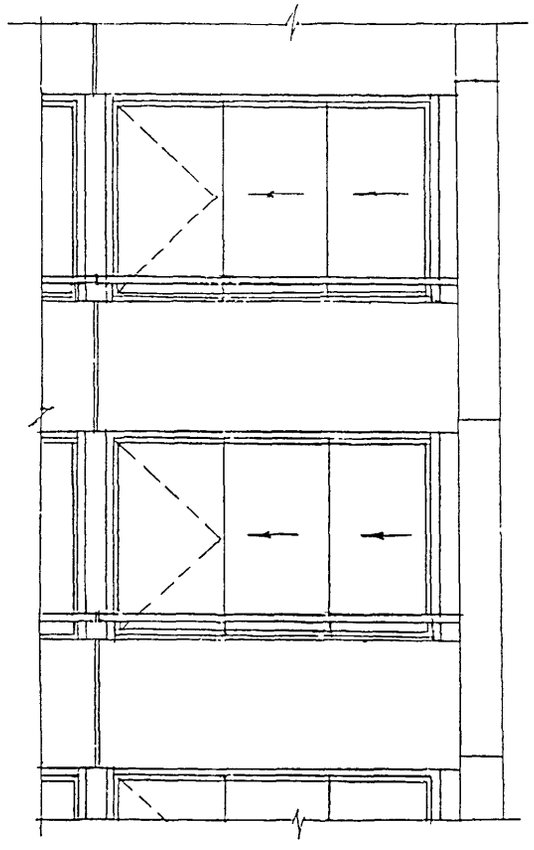

по 2-2

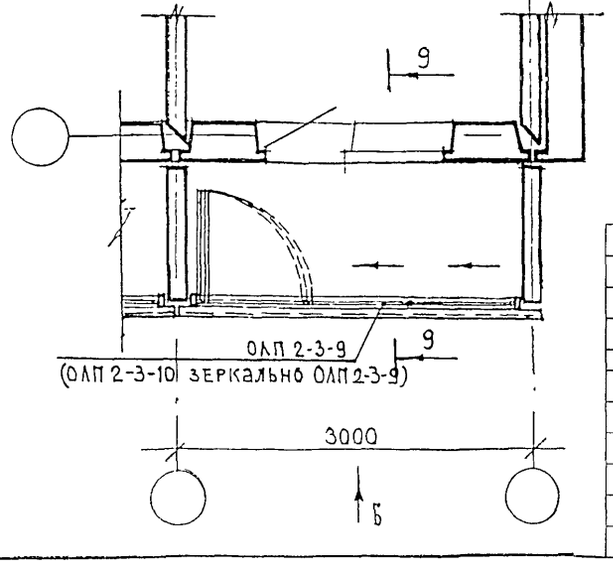

9-9

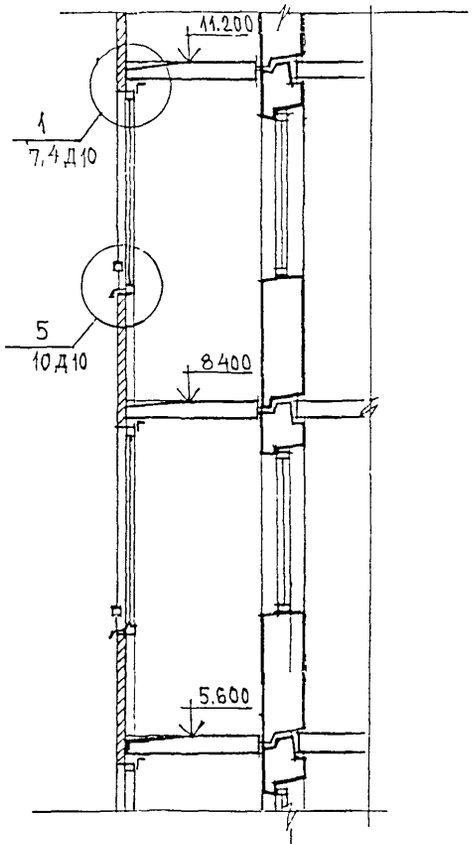

Сечение 2-2 см. лист 7.1Д10
Сечение 9-9 см. лист 7.4Д10

ПРИВЯЗАН:

ИНВ. №

Изм	Лист	№ докум.	Подп.	Дата	РМ-2825	КМ 3-13	
Разраб.		Пыркин			Конструкции алюминиевые на остекление балконов и лоджий жилых домов серии П55М	Лит.	Масса / Масштаб
Пров.		Сопопов				Лист	Листов
ГИП		Марков			Фрагменты фасадов с ограждением лоджий ОЛП2-3-1	ООО СПК «Стройсортмет»	
Утв.		Деев					

ИНВ. № ПОДЛ | ПОДПИСЬ И ДАТА | ВЗАМЕН ИНВ. №

ФРАГМЕНТ ФАСАДА
ВИД А

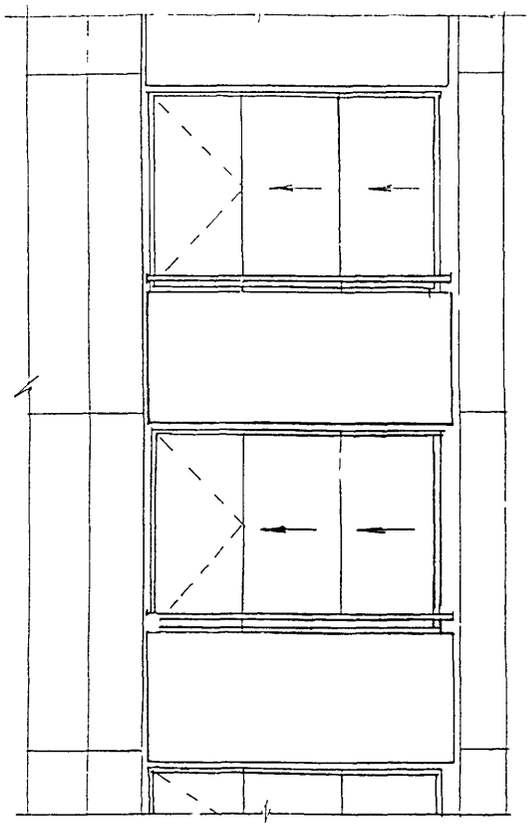

ФРАГМЕНТ ФАСАДА
ВИД Б

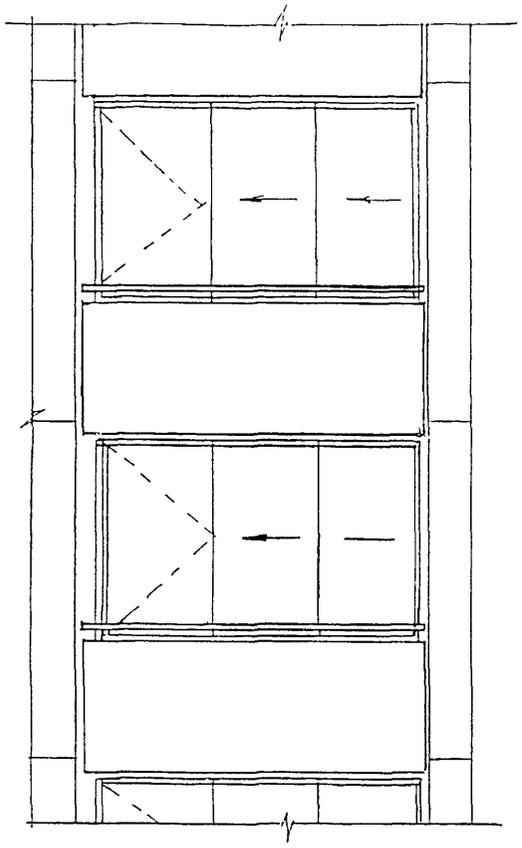

9 - 9

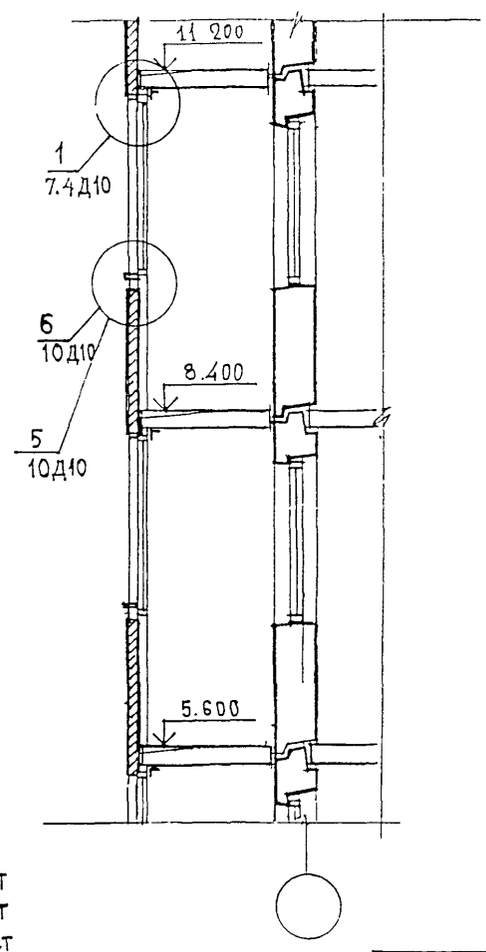

по 1 - 1

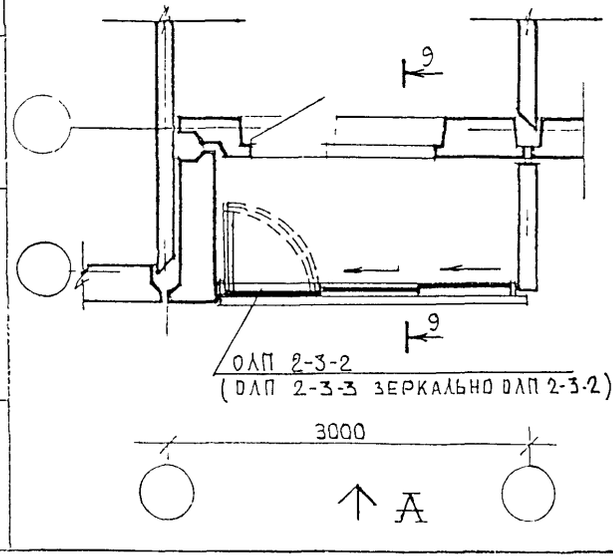

по 3 - 3

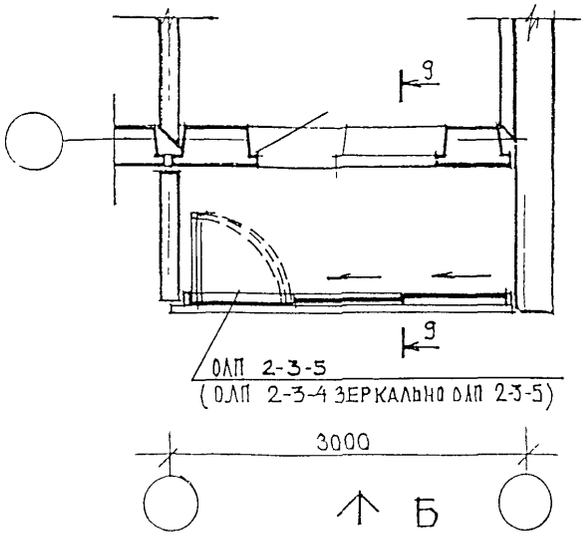

Сечение 1-1 см. лист
Сечение 3-3 см. лист
Сечение 9-9 см. лист

ПРИВЯЗАН:

ИНВ №

Взамен инв.№ | Подпись и дата | Инв.№ подл.

Изм	Лист	№ докум.	Подп.	Дата
Разраб.		Пыркин		
Пров.		Сорокоп		
ГИП		Марков		
Утв.		Деев		

РМ-2825 **КМ 3-14**

Конструкции алюминиевые на остекление балконов и лоджий жилых домов серии П55М

Фрагменты фасадов с ограждениями лоджий ОЛП2-3-2

Лит.	Масса	Масштаб
Лист	Листов	

ООО СПК «Стройсортмет»

ФРАГМЕНТ ФАСАДА
ВИД А

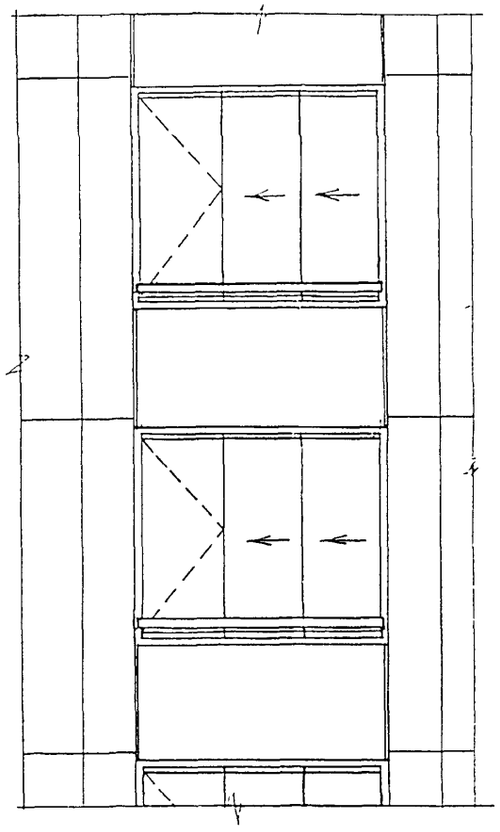

ФРАГМЕНТ ФАСАДА
ВИД Б

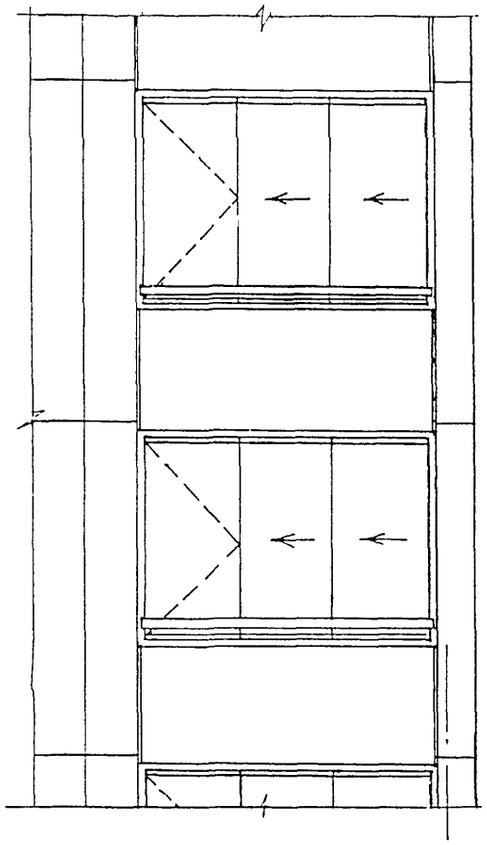

9-9

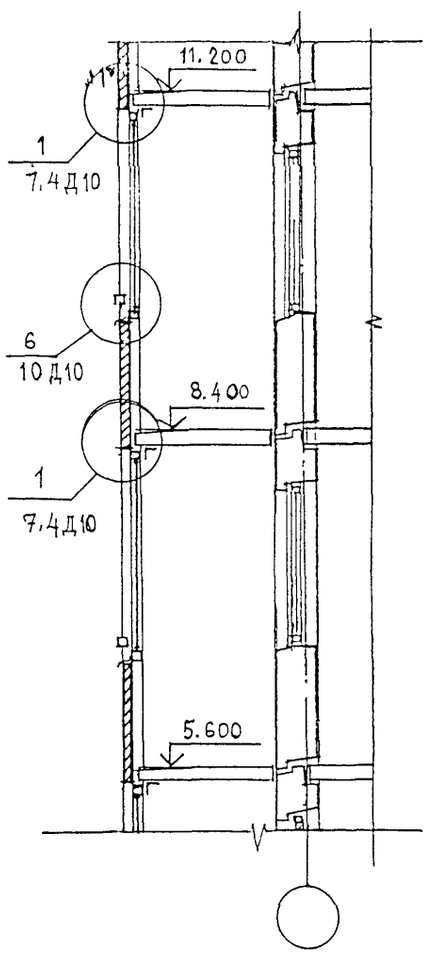

по 4-4

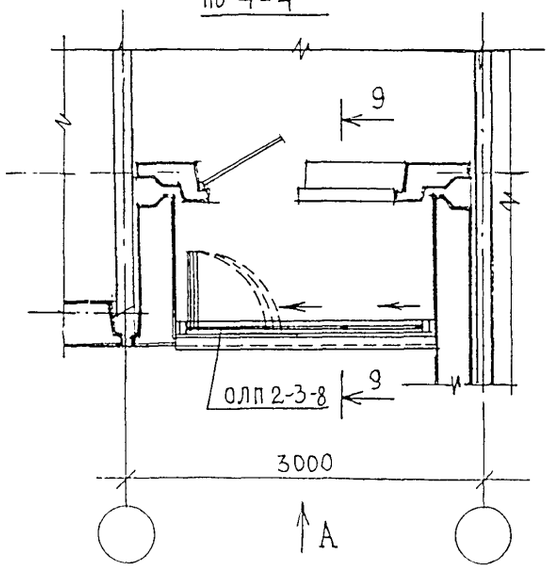

5-5

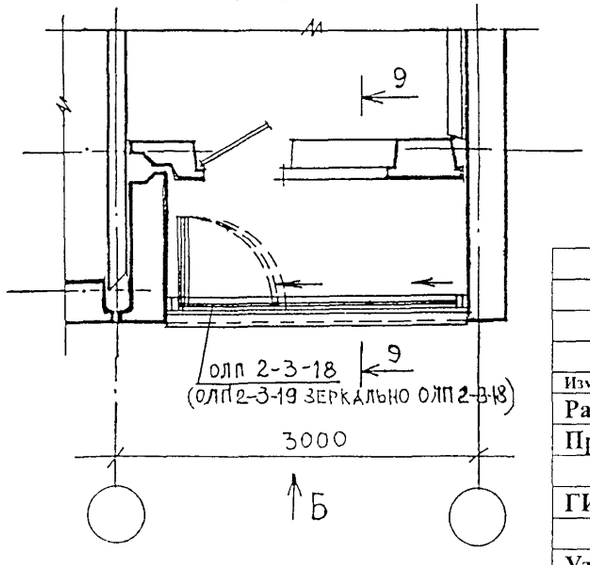



СЕЧЕНИЕ 4-4 - СМ. ЛИСТ 7.2Д10
СЕЧЕНИЕ 5-5 - СМ. ЛИСТ 7.3Д10
СЕЧЕНИЕ 9-9 - СМ. ЛИСТ 7.4Д10

ПРИВЯЗАН:

ИНВ. №

ИНВ. № ПОДЛ | ПОДПИСЬ И ДАТА | ВЗАМЕН ИНВ. №

Изм	Лист	№ докум.	Подп.	Дата	РМ-2825	КМ 3-15		
Разраб.		Пыркин			Конструкции алюминиевые на остекление балконов и лоджий жилых домов серии П55М	Лит.	Масса	Масштаб
Пров.		Соколов						
ГИП		Марков			Фрагменты фасадов с элементами ограж. лоджий ОЛП2-3-8	Лист	Листов	
Утв.		Деев				ООО СПК «Стройсоргмет»		

ФРАГМЕНТ ФАСАДА
ВИД А

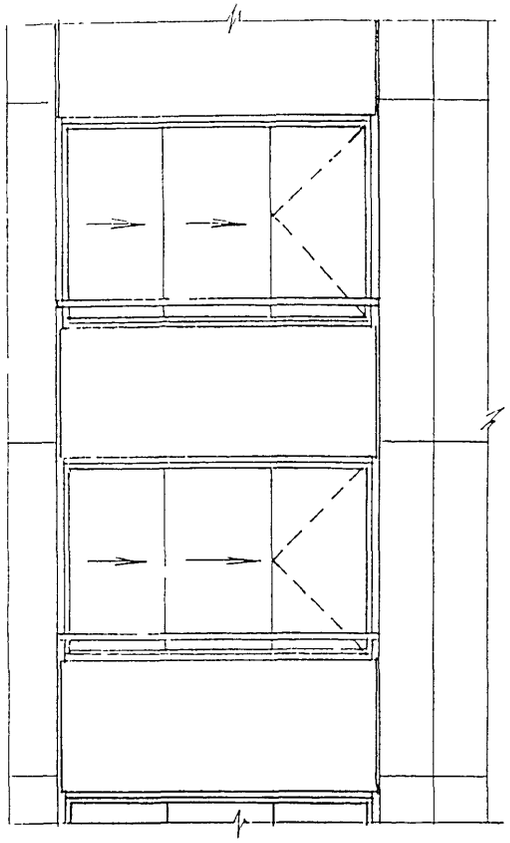

ФРАГМЕНТ ФАСАДА
ВИД Б

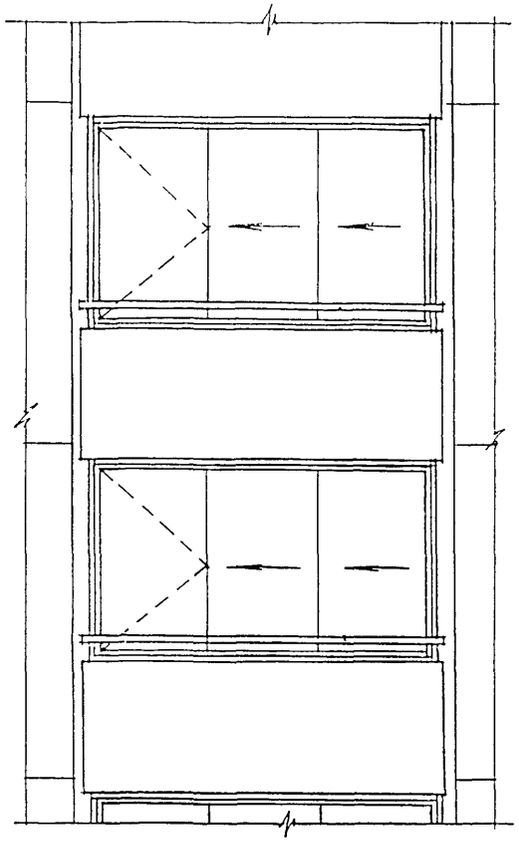

9-9

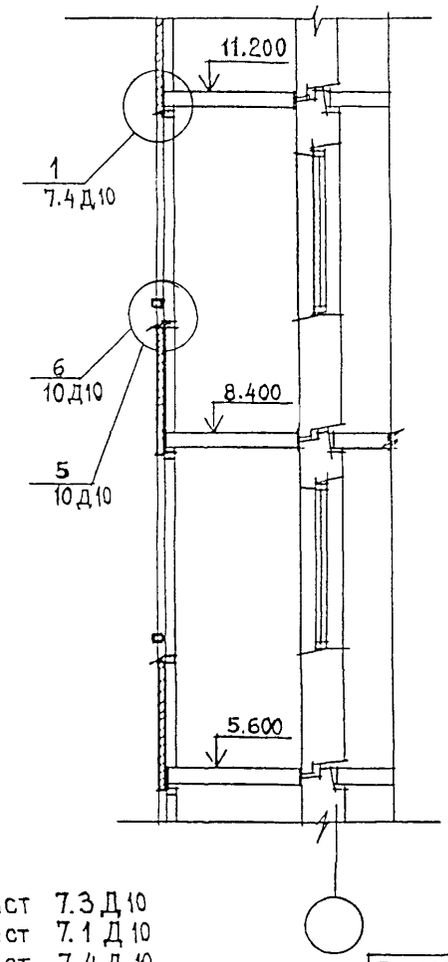

6-6

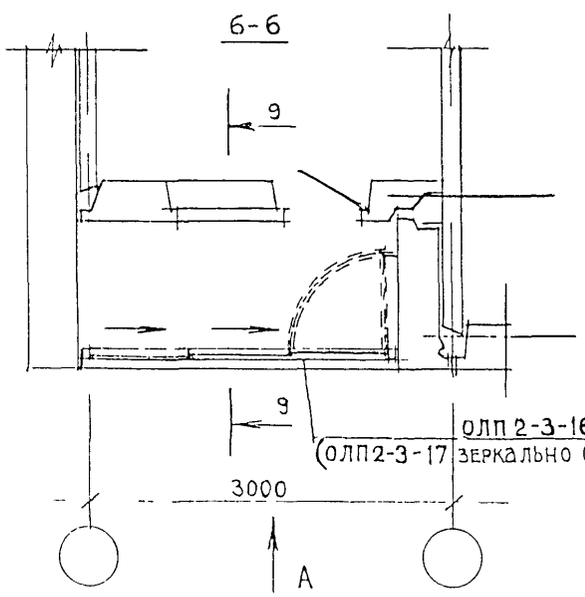

по 2-2

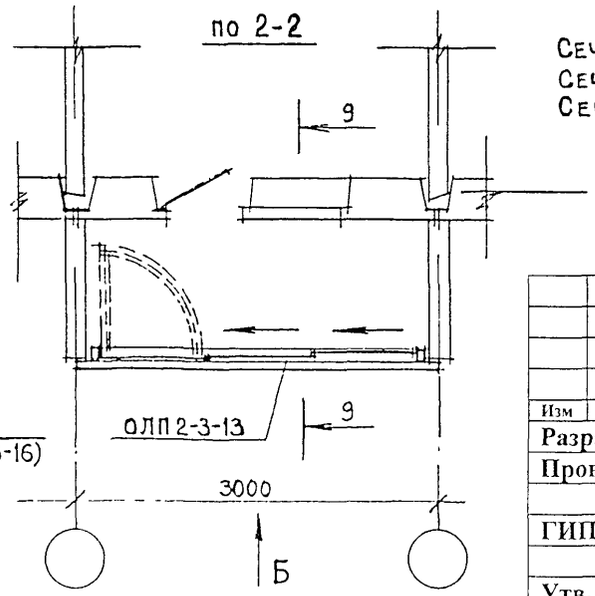

Сечение 6-6 см. лист 7.3Д10
Сечение 2-2 см. лист 7.1Д10
Сечение 9-9 см. лист 7.4Д10

Привязан:

Инв. №

Изм	Лист	№ докум.	Подп.	Дата
Разраб.		Пыркин		
Пров.		Солопов		
ГИП		Марков		
Утв.		Деев		

РМ-2825 **КМ 3-16**

Конструкции алюминиевые на остекление балконов и лоджий жилых домов серии П55М

Лит.	Масса	Масштаб
Лист	Листов	

Фрагменты фасадов с ограждениями лоджий ОЛП2-3-17

ООО СПК «Стройсортмет»

Взамен инв.№ | Инв.№ подл. | Подпись и дата

ФРАГМЕНТ ФАСАДА
ВИД А

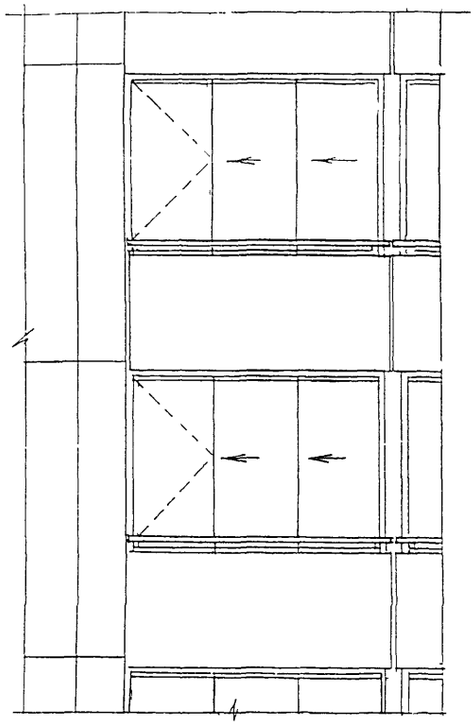

ФРАГМЕНТ ФАСАДА
ВИД Б

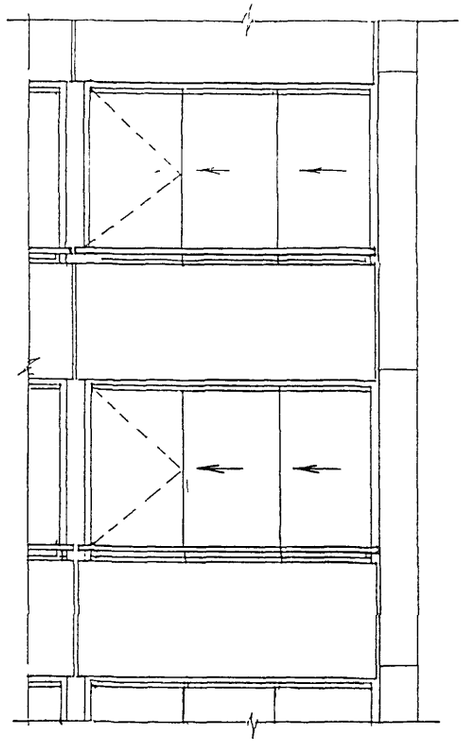

9 - 9

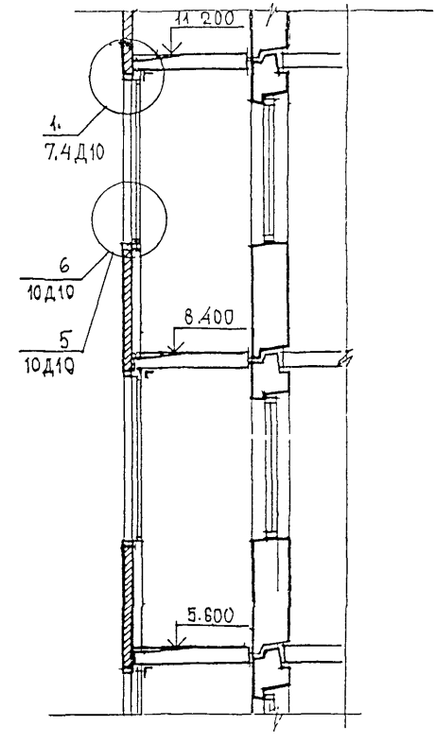

1 - 1

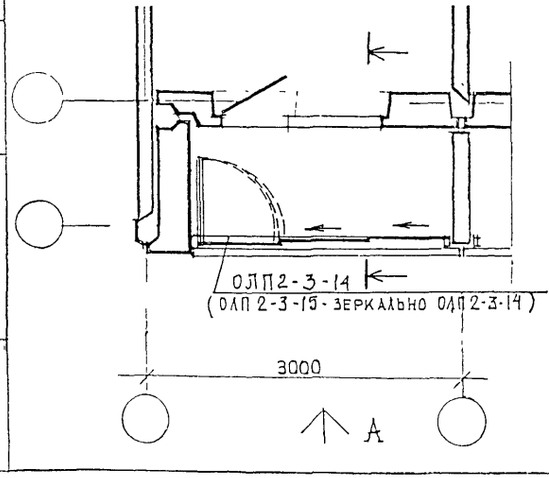

3 - 3

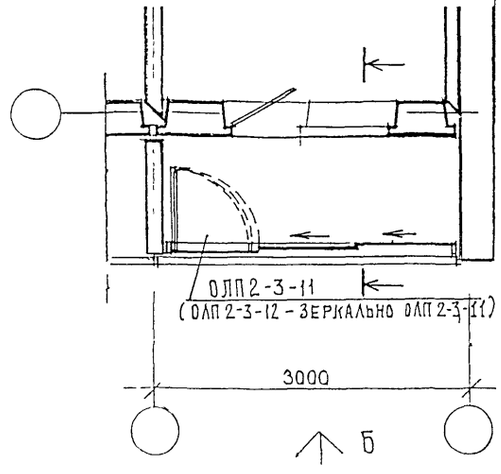

Сечение 1-1 - см. лист 7.1Д10
Сечение 3-3 см. лист 7.2Д10

ПРИВЯЗАН:

ИНВ. №

Взамен инв.№ | Подпись и дата | Инв.№ подл.

Изм	Лист	№ докум.	Подп.	Дата
Разраб.		Пыркин		
Пров.		Сопов		
ГИП		Марков		
Утв.		Деев		

РМ-2825 **КМ 3-17**

Конструкции алюминиевые на остекление балконов и лоджий жилых домов серии П55М

Фрагменты фасадов с ограждениями лоджии ОЛП2-3-14

Лит.	Масса	Масштаб
Лист	Листов	

ООО СПК «Стройсортмет»

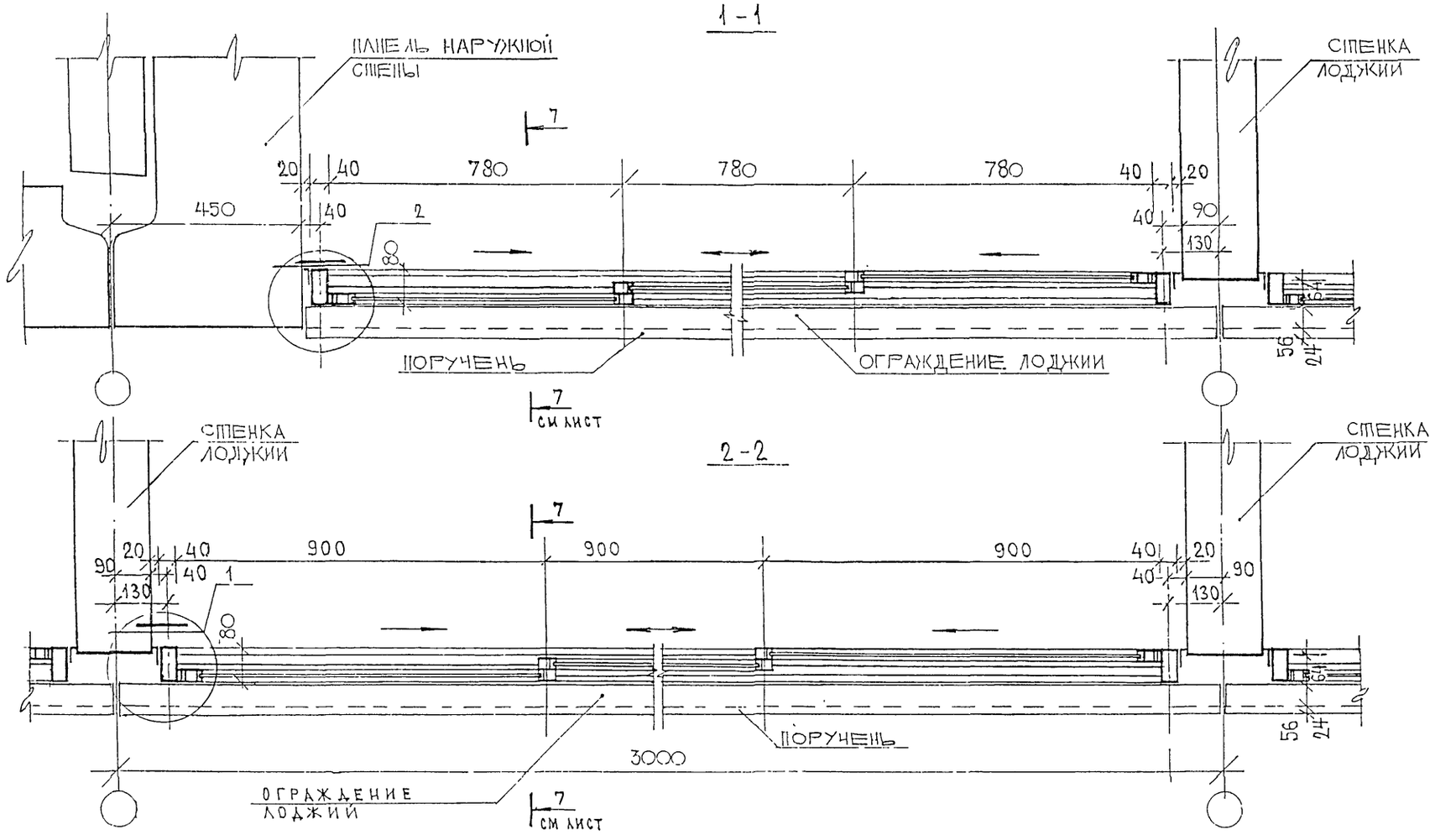

СОГЛАСОВАНО

Инв. № подл. | Подпись и дата | Взам. инв. №

ПРИВЯЗАН:

ИНВ. №

Изм	Лист	№ докум.	Подп.	Дата
Разраб.		Пыркин		
Пров.		Солопов		
ГИП		Марков		
Утв.		Деев		

РМ-2825 **КМ 3-18**

Конструкции алюминиевые на остекление балконов и лоджий жилых домов серии П55М

Лит.	Масса	Масштаб
Лист	Листов	

Сечения 1-1; 2-2 тип 1

ООО СПК «Стройсортмет»

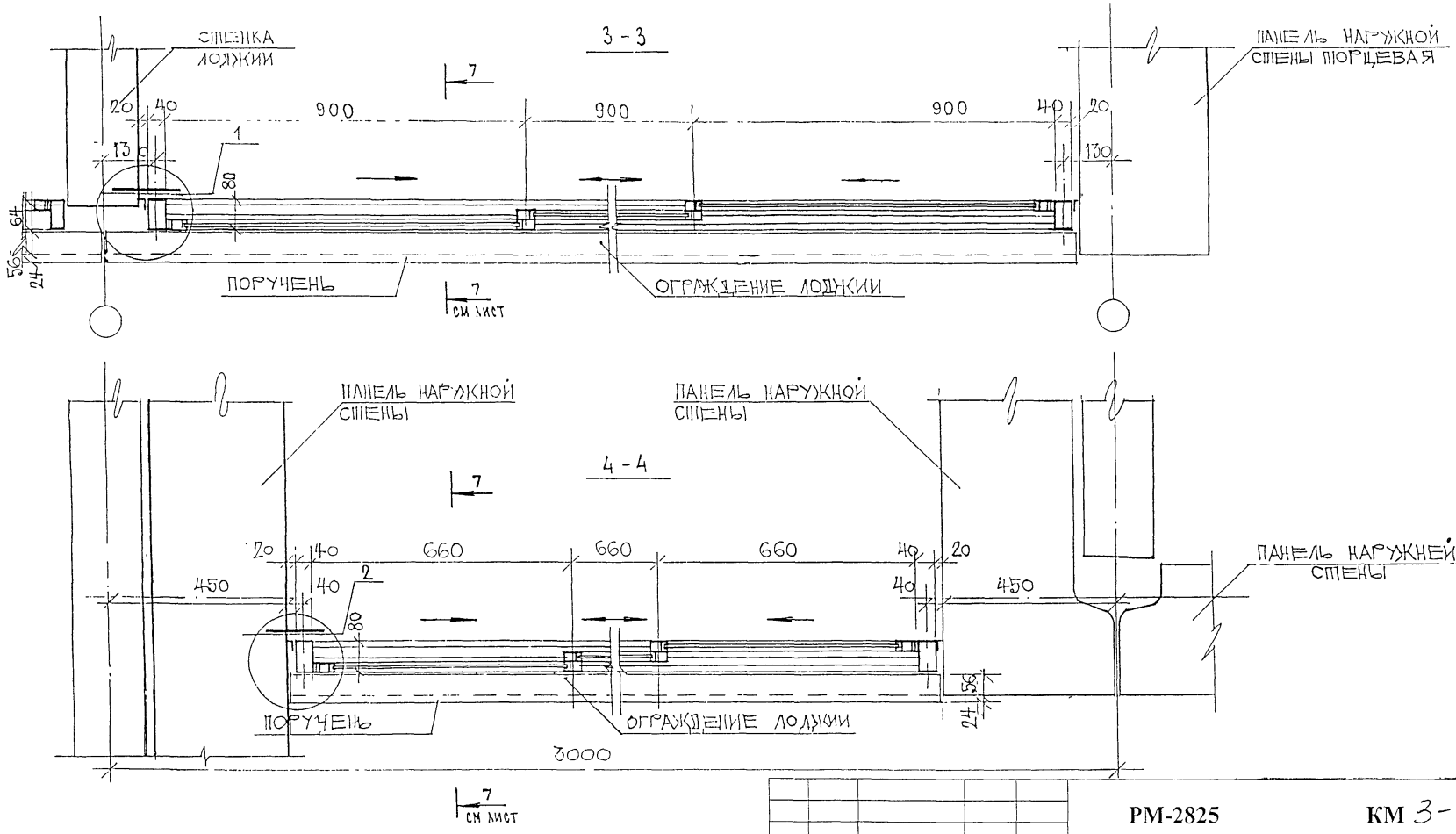

СОГЛАСОВАНО

Взам. инв. №

Подпись и дата

Инв. № подл.

ПРИВЯЗАН:

ИНВ. №

Изм.	Лист	№ докум.	Подп.	Дата
Разраб.		Пыркин		
Пров.		Солопов		
ГИП		Марков		
Утв.		Деев		

РМ-2825 **КМ 3-19**

Конструкции алюминиевые на остекление балконов и лоджий жилых домов серии П55М

Лит.	Масса	Масштаб
Лист	Листов	

Сечения 3-3; 4-4
Тип 1

ООО СПК «Стройсоргмет»

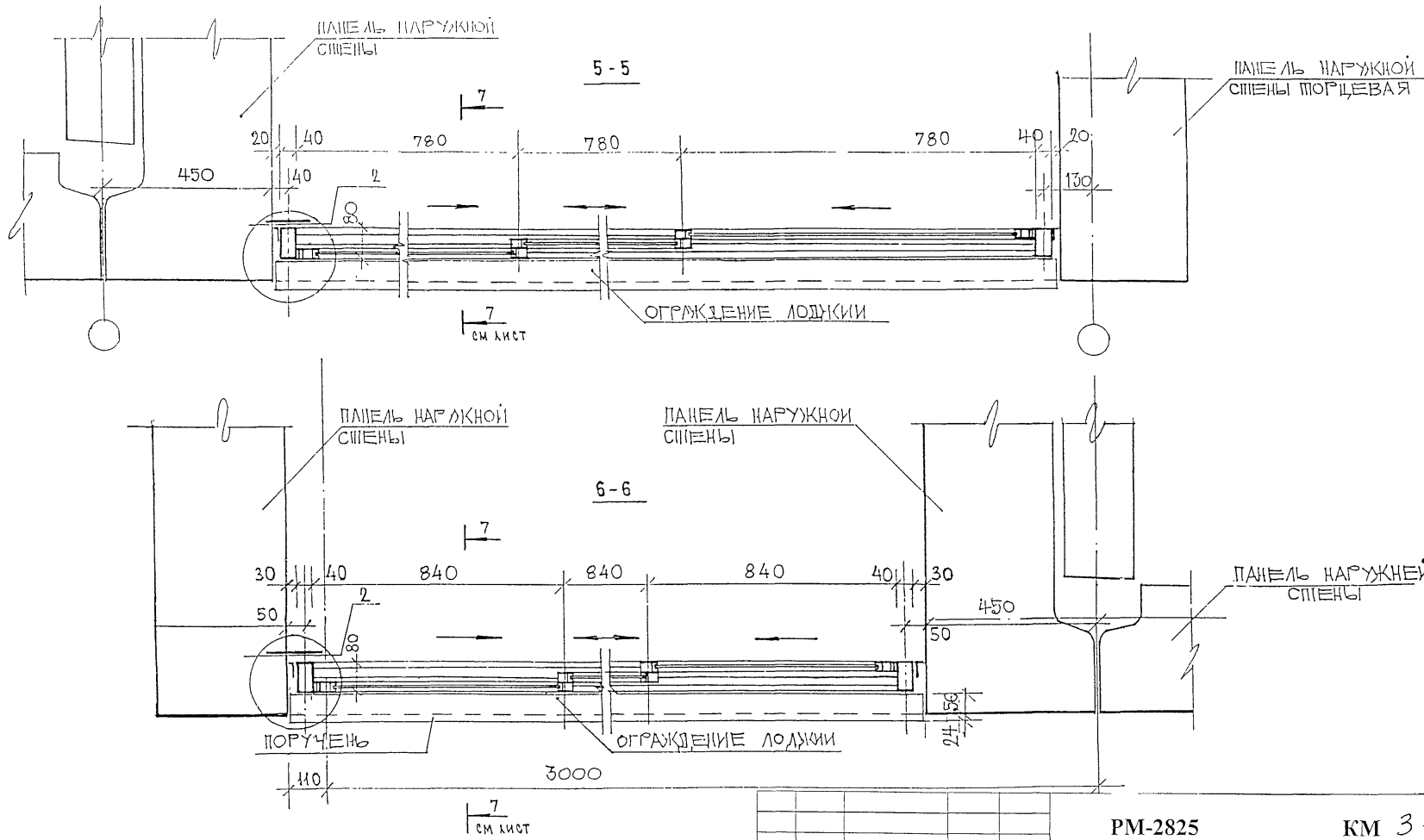

СОГЛАСОВАНО

Взаим. инв. №

Подпись и дата

Инв. № подл.

ПРИВЯЗАН:

ИНВ. №

Изм	Лист	№ докум.	Подп.	Дата
Разраб.		Пыркин		
Пров.		Солопов		
ГИП		Марков		
Утв.		Деев		

РМ-2825 **КМ 3-20**

Конструкции алюминиевые на остекление балконов и лоджий жилых домов серии П55М

Лит.	Масса	Масштаб
Лист	Листов	

Сечения 5-5; 6-6
Тип 1

ООО СПК «Стройсортмет»

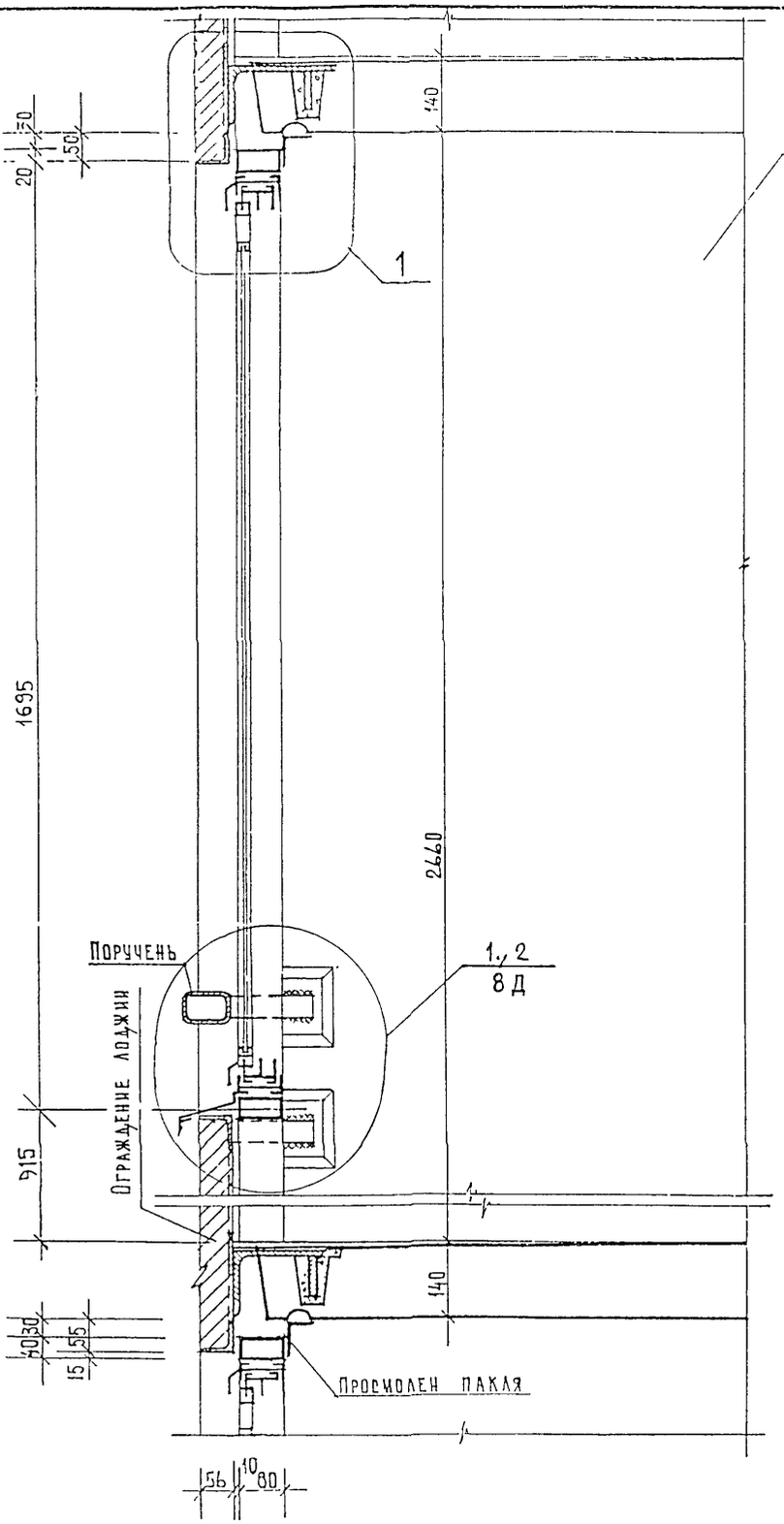

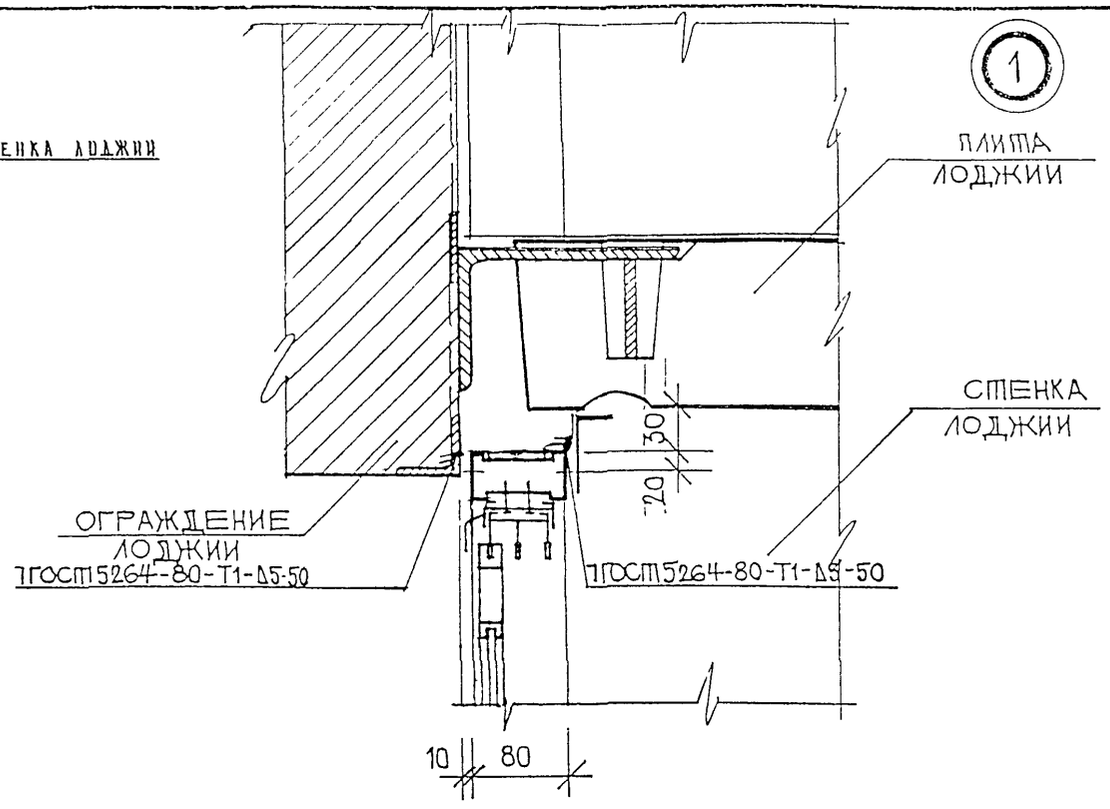

Взам. инв. №
Подпись и дата
Инв. № подл.

ПРИВЯЗАН:

ИНВ. №:

					РМ-2825		КМ 3-21
Изм	Лист	№ докум.	Подп.	Дата	Конструкции алюминиевые на остекление балконов и лоджий жилых домов серии П55М	Лит.	Масса / Масштаб
Разраб.		Пыркин					
Пров.		Солопов				Лист	Листов
ГИП		Марков			Сечение 7-7 Тип 1	ООО СПК «Стройсортмет»	
Утв.		Деев					

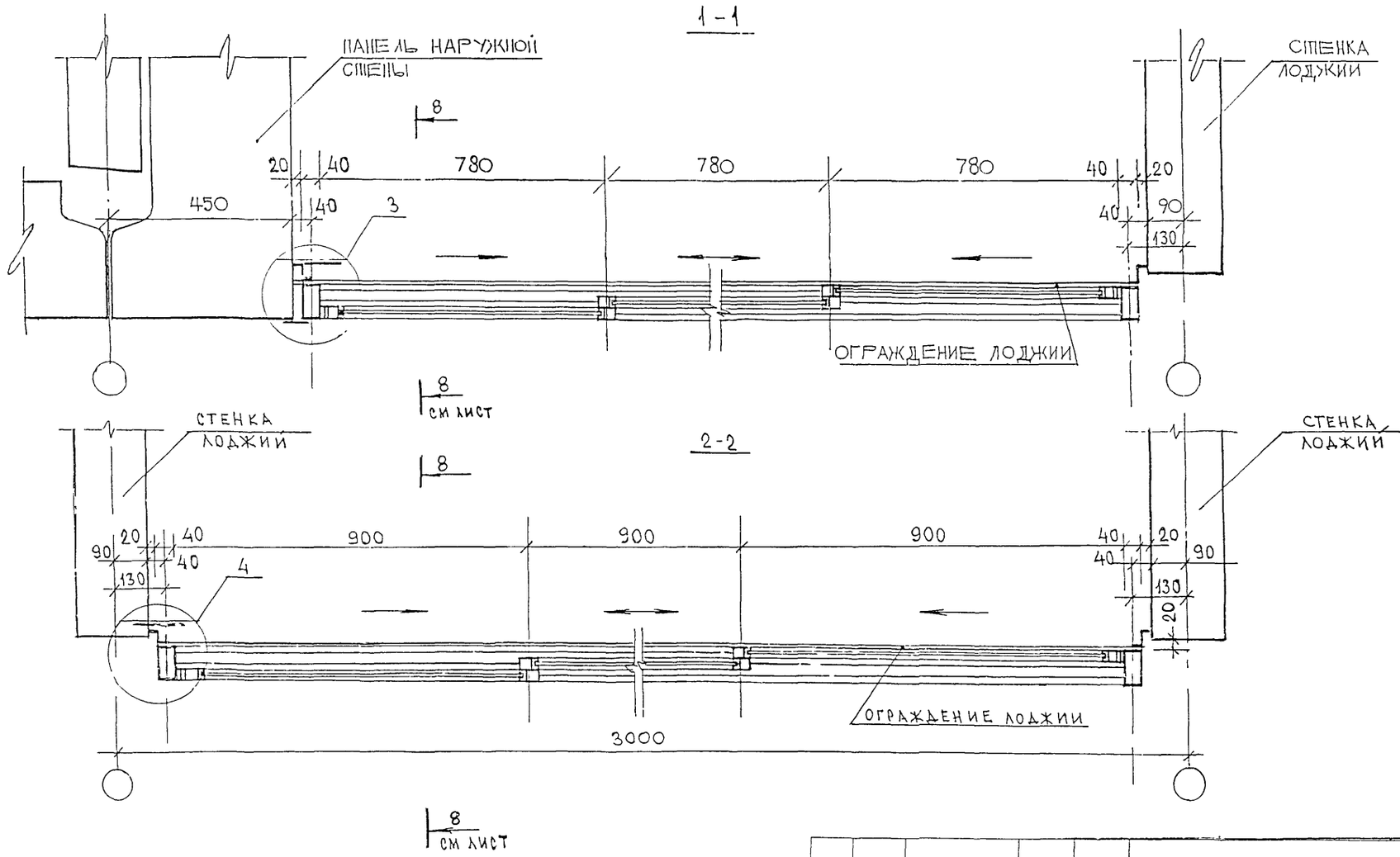

СОГЛАСОВАНО

Инв. подл. | Подпись и дата | Взам. инв. №

ПРИВЯЗАН:

ИНВ. №

Изм	Лист	№ докум	Подп.	Дата
Разраб.		Ныркин		
Пров.		Соляов		
ГИП		Марков		
Утв.		Деев		

РМ-2825 **КМ 3-22**

Конструкции алюминиевые на остекление балконов и лоджий жилых домов серии П55М

Лит	Масса	Масштаб

Лист	Листов

Сечения 1-1; 2-2
Тип 2

ООО СПК «Стройсортмет»

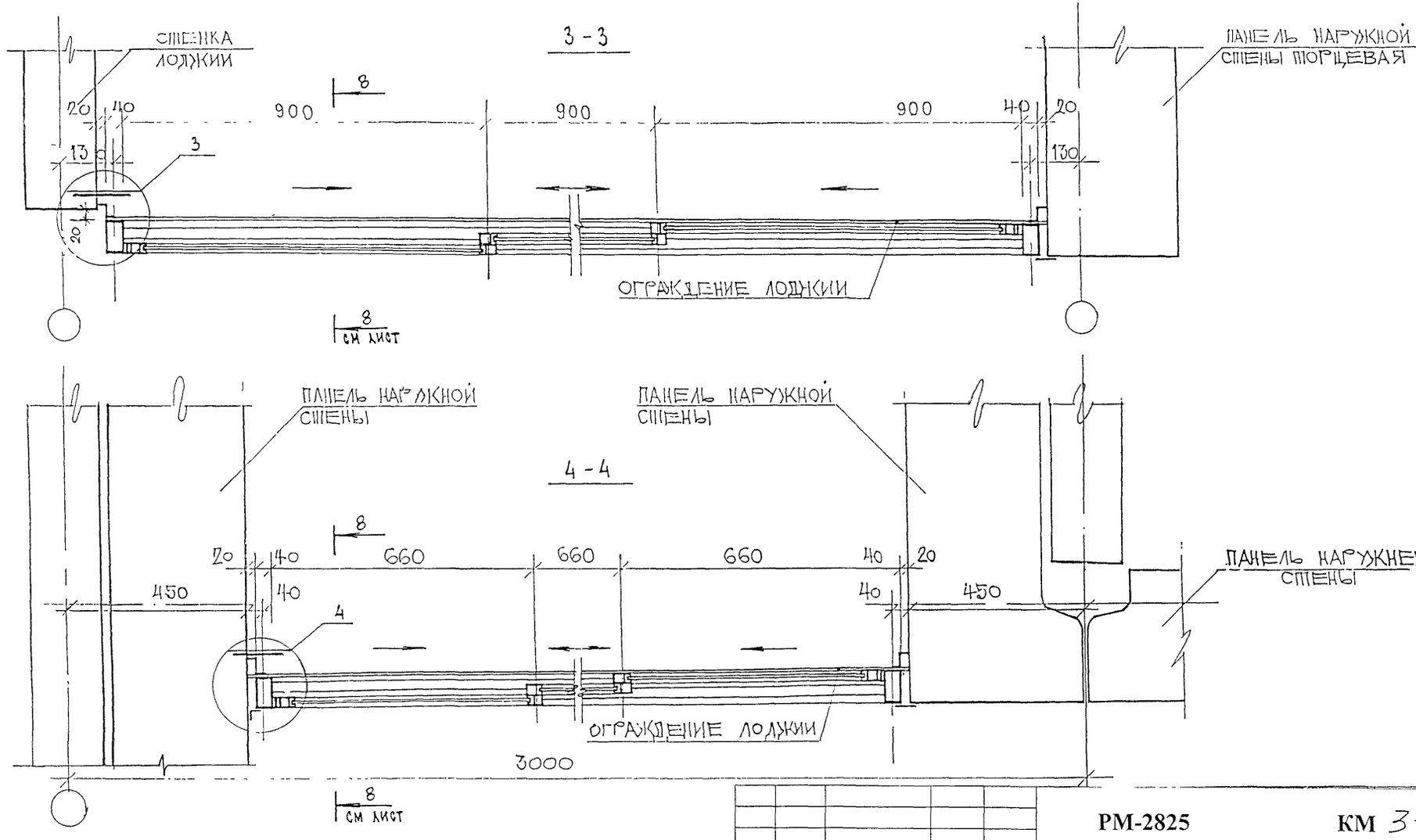

СОГЛАСОВАНО

Взам. инв. №

Подпись и дата

Инв. № подл.

ПРИВЯЗАН

ИНВ №

Изм	Лист	№ докум.	Подп.	Дата
Разраб.		Пыркин		
Пров.		Сопопов		
ГИП		Марков		
Утв.		Деев		

РМ-2825 КМ 3-23

Конструкции алюминиевые на остекление балконов и лоджий жилых домов серии П55М

Сечения 3-3, 4-4
Тип 2

Лит.	Масса	Масштаб
Лист	Листов	

ООО СПК «Стройсортмет»

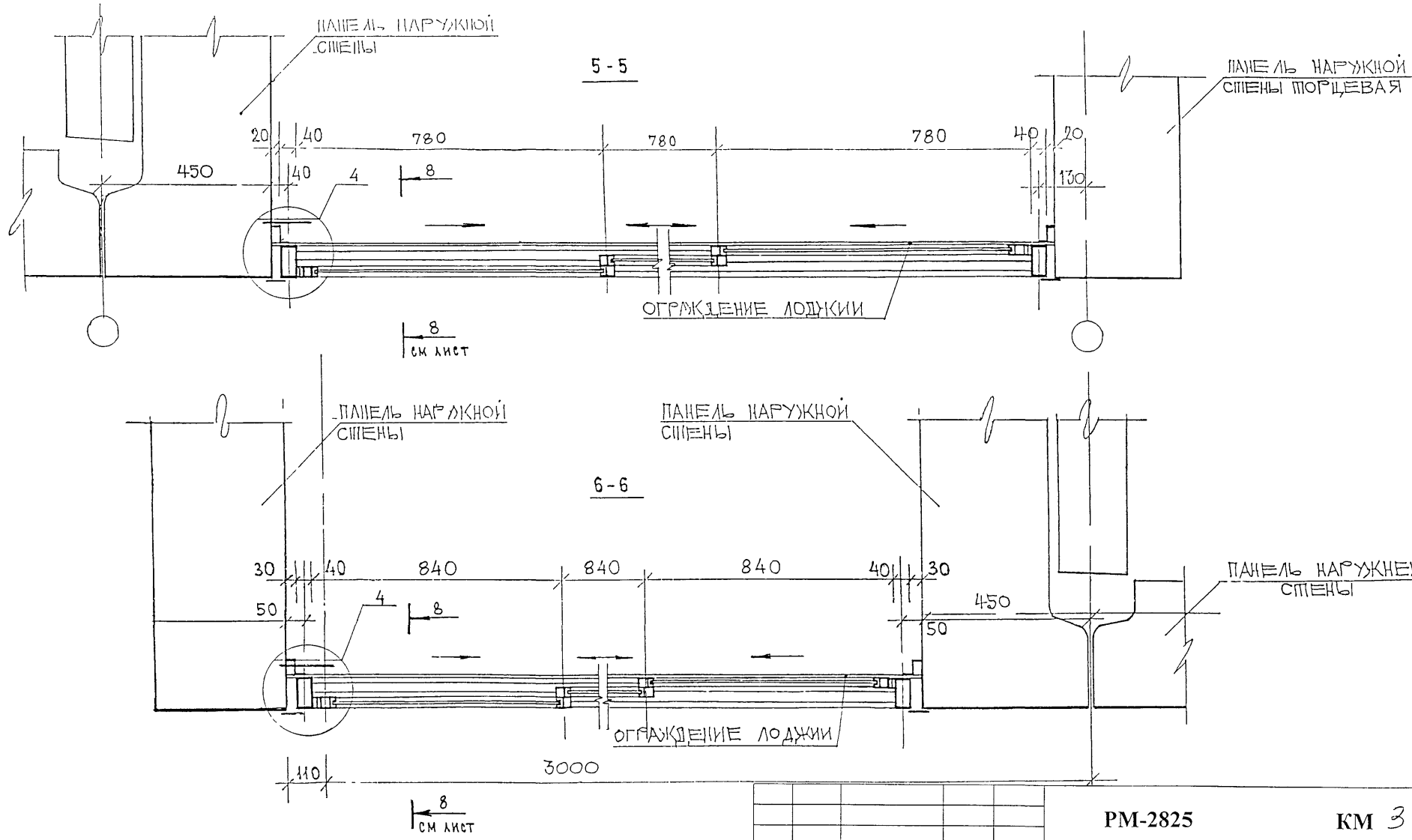

СОГЛАСОВАНО

Взаим. инв №

Подпись и дата

Инв № подл

ПРИВЯЗАН

ИНВ №:

Изм	Лист	№ докум.	Подп.	Дата
Разраб.		Пыркин		
Пров.		Солопов		
ГИП		Марков		
Утв.		Деев		

РМ-2825 **КМ 3-24**

Конструкции алюминиевые на остекление балконов и лоджий жилых домов серии П55М

Сечения 5-5, 6-6
Тип 2

Лит	Масса	Масштаб
Лист	Листов	

ООО СПК «Стройсоргмет»

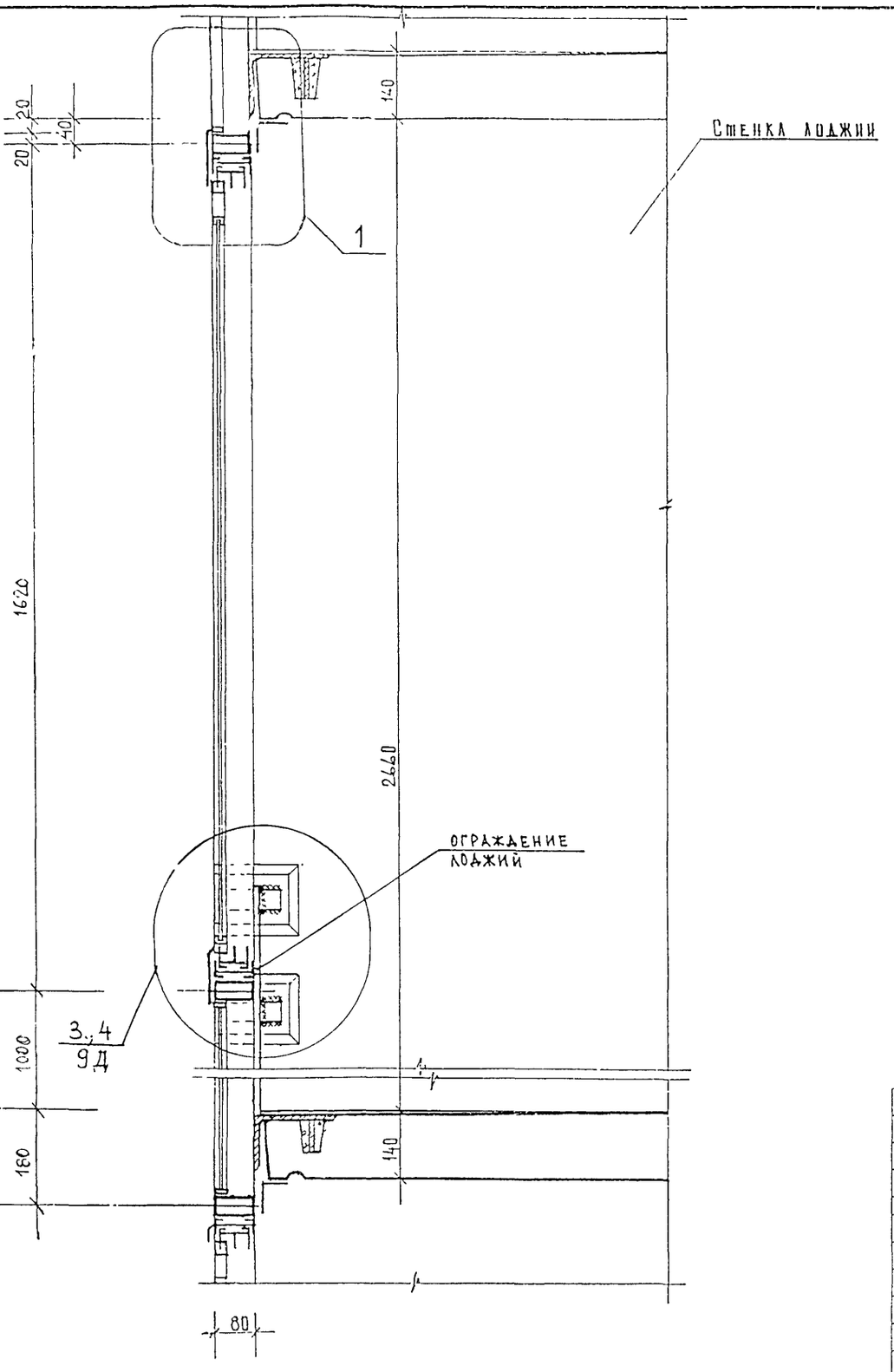

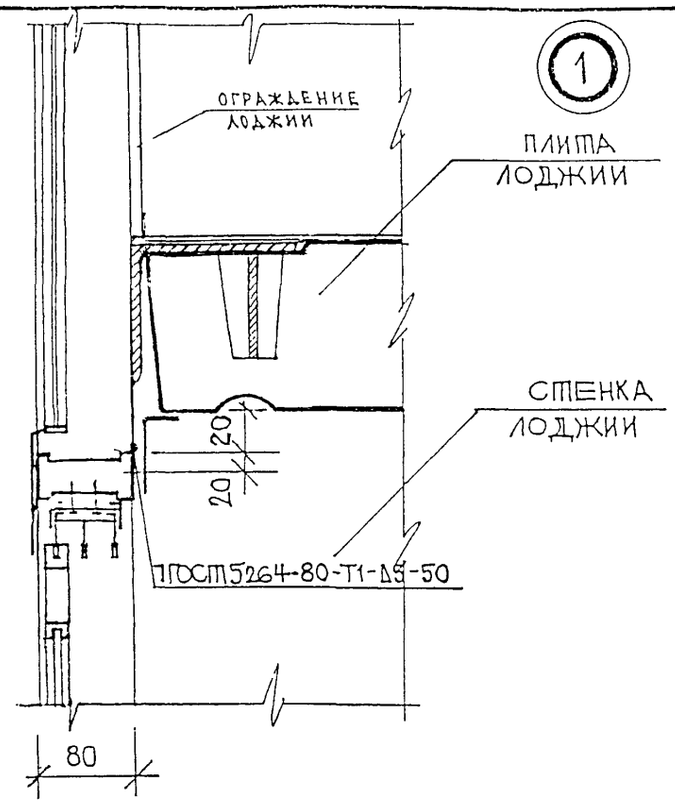

Согласовано

Взам. инв. №

Подпись и дата

Инв. № подл.

Привязан:

Инв. №

					РМ-2825	КМ 3-25	
Изм	Лист	№ докум.	Подп.	Дата	Конструкции алюминиевые на остекление балконов и лоджий жилых домов серии П55М	Лит.	Масса / Масштаб
Разраб.		Пыркий					
Пров.		Солопов				Лист	Листов
ГИП		Марков			Сечение 8-8 Тип 2	ООО СПК «Стройсортмет»	
Утв.		Деев					

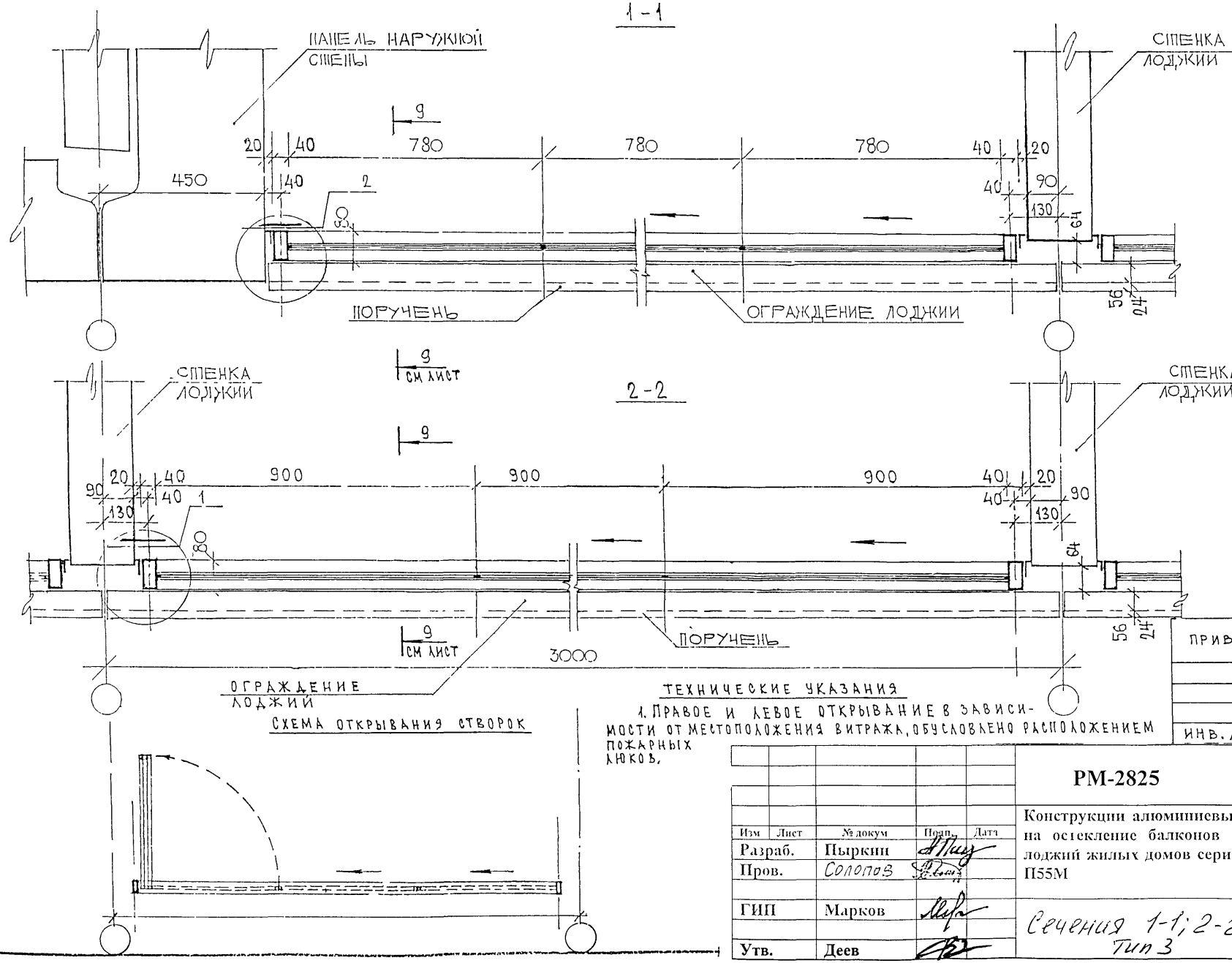

СХЕМА ОТКРЫВАНИЯ СТВОРОК

ТЕХНИЧЕСКИЕ УКАЗАНИЯ

1. ПРАВОЕ И ЛЕВОЕ ОТКРЫВАНИЕ В ЗАВИСИМОСТИ ОТ МЕСТОПОЛОЖЕНИЯ ВИТРАЖА, ОБУСЛОВЛЕНО РАСПОЛОЖЕНИЕМ ПОЖАРНЫХ КЛЮКОВ.

ПРИВЯЗАН

ИНВ. №

Изм	Лист	№ докум	Подп.	Дата
Разраб.		Пыркин		
Пров.		Солопов		
ГИП		Марков		
Утв.		Деев		

РМ-2825 КМ 3-26

Конструкции алюминиевые на остекление балконов и лоджий жилых домов серии П55М

Лит	Масса	Масштаб
Лист	Листов	

Сечения 1-1; 2-2
Тип 3

ООО СПК «Стройсортмет»

СОГЛАСОВАНО

Инв. № подл. | Подпись и дата | Взам. инв. №

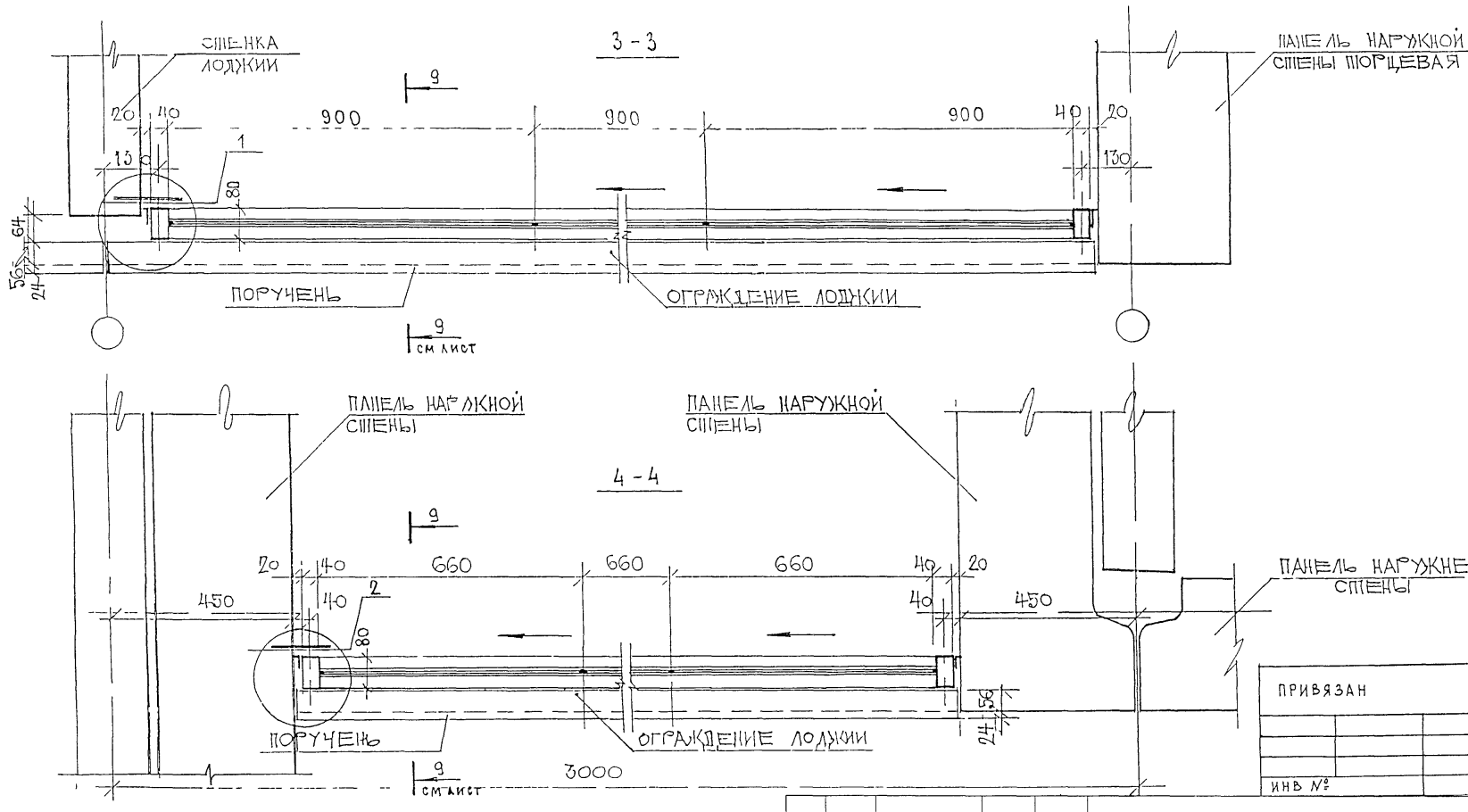

ТЕХНИЧЕСКИЕ УКАЗАНИЯ

1. СХЕМУ ОТКРЫВАНИЯ СТВОРОК СМ ЛИСТ

ПРИВЯЗАН

ИНВ №

Изм	Лист	№ докум	Подп	Дата
Разраб.		Пыркин		
Пров.		Соколов		
ГИП		Марков		
Утв.		Деев		

РМ-2825 **КМ 3-27**

Конструкции алюминиевые на остекление балконов и лоджий жилых домов серии П55М

Лит	Масса	Масштаб
Лист	Листов	

ООО СПК «Стройсервис»

Сечения 3-3, 4-4
Тип 3

СОГЛАСОВАНО

Взаим инв №

Подпись и дата

Инв № подл

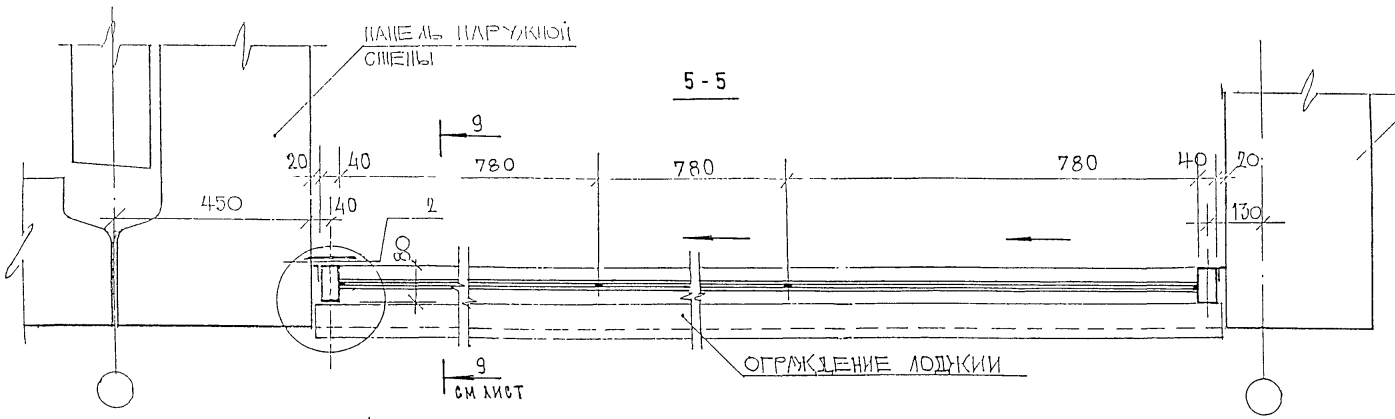

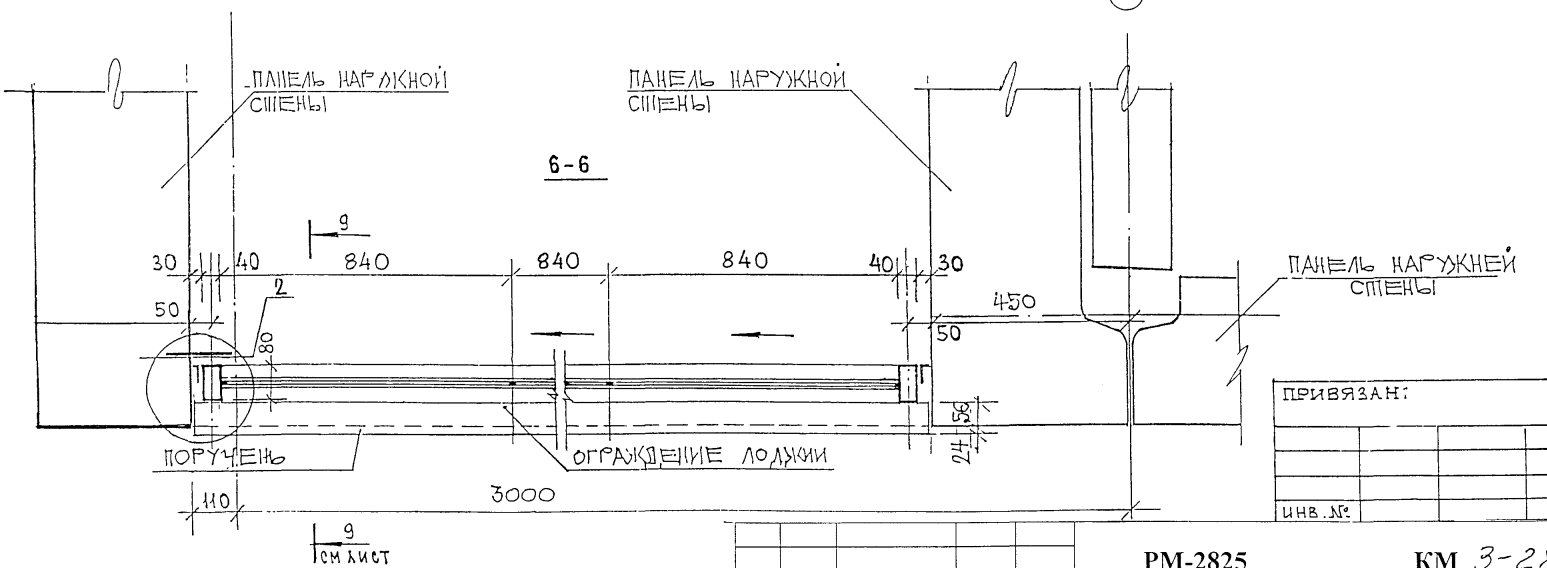

ТЕХНИЧЕСКИЕ УКАЗАНИЯ

1. Схему открывания створок см лист

ПРИВЯЗАН:

инв. №

Изм	Лист	№ докум.	Подп.	Дата
Разраб.		Пыркин		
Пров.		Сопов		
ГИП		Марков		
Утв.		Деев		

РМ-2825 **КМ 3-28**

Конструкции алюминиевые на остекление балконов и лоджий жилых домов серии П55М

Лит.	Масса	Масштаб
Лист	Листов	

Сечения 5-5, 6-6
Тип 3

ООО СПК «Стройсортмет»

СОГЛАСОВАНО

Инв. № подл. | Подпись и дата | Взаим. инв. №

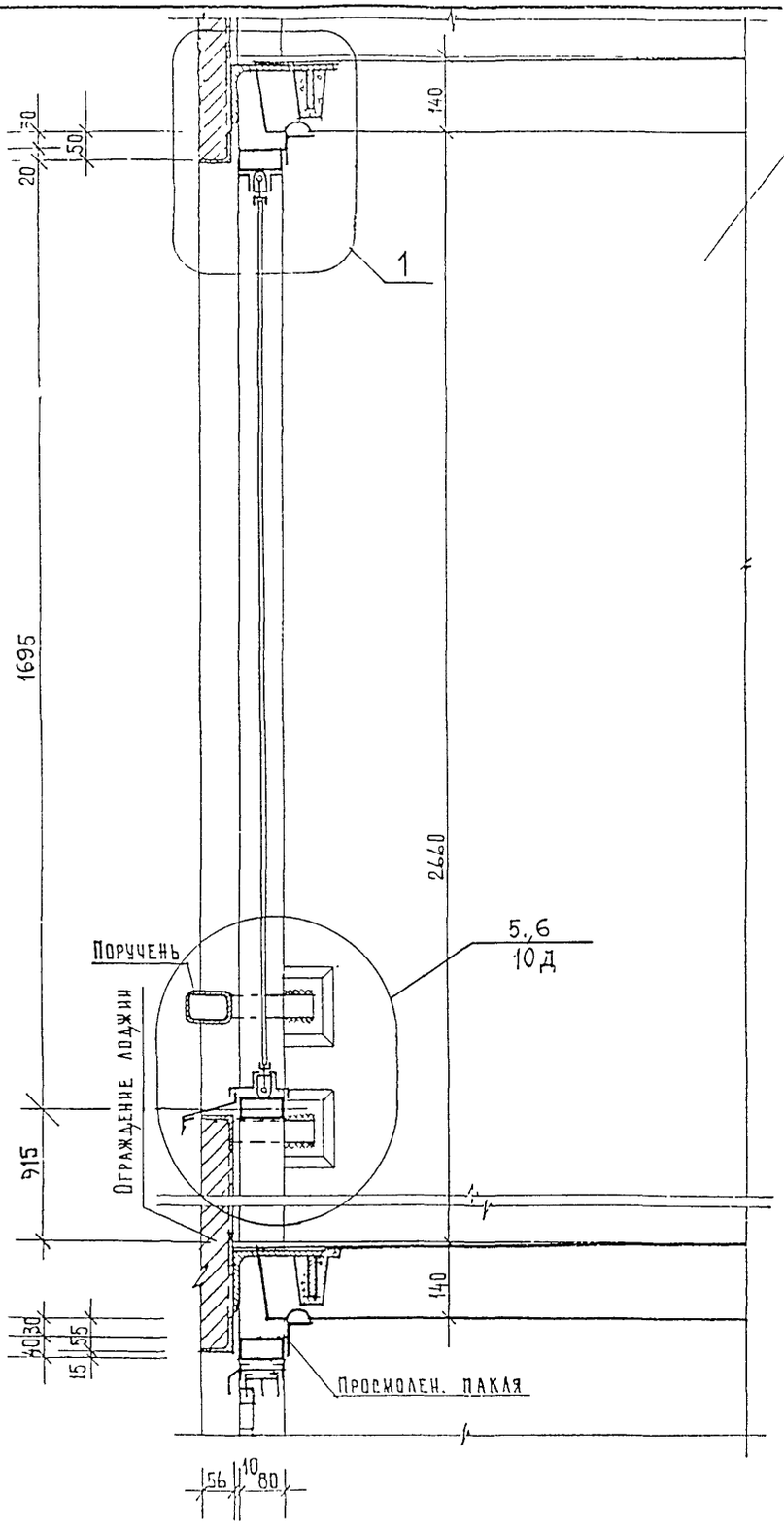

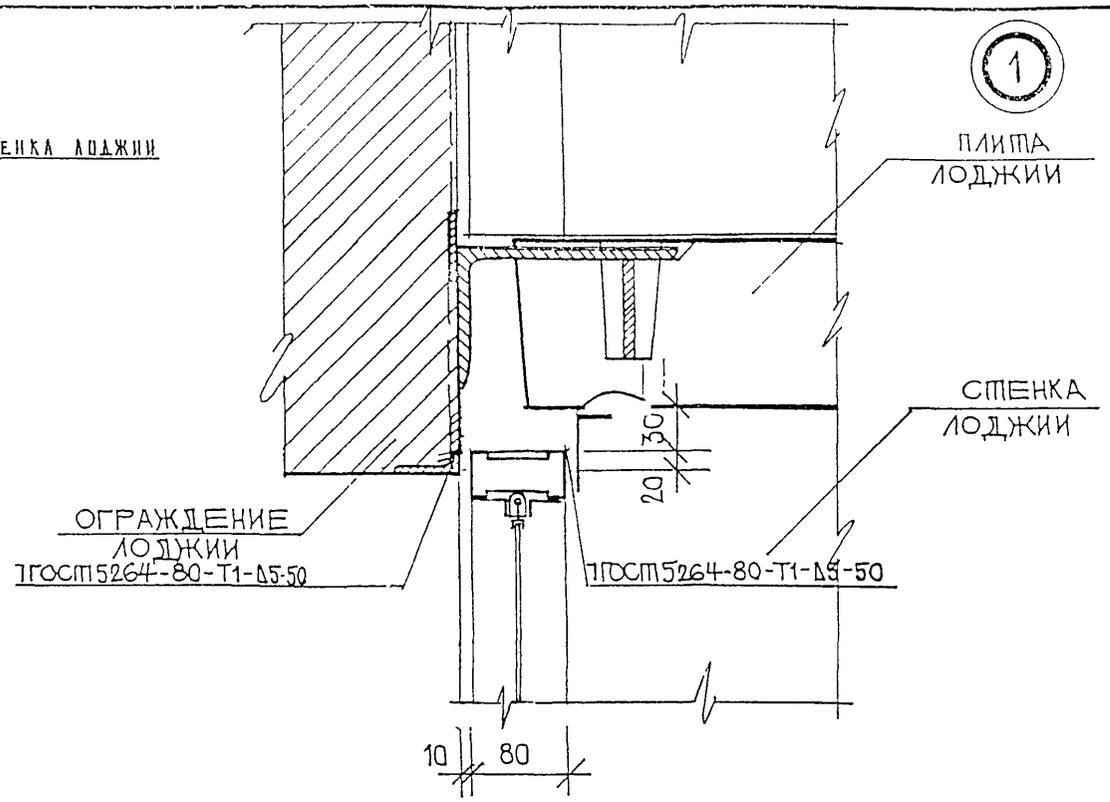

Согласовано

Взам. инв. №

Подпись и дата

Инв. № подл.

Привязан:

Инв. №

Изм	Лист	№ докум.	Подп.	Дата
Разраб.		Пыркин		
Пров.		Солопов		
ГИП		Марков		
Утв.		Деев		

РМ-2825 КМ 3-29

Конструкции алюминиевые на остекление балконов и лоджий жилых домов серии П55М

Лит.	Масса	Масштаб
Лист	Листов	

Сечение 9-9
Тип 3

ООО СПК «Стройсоргмет»

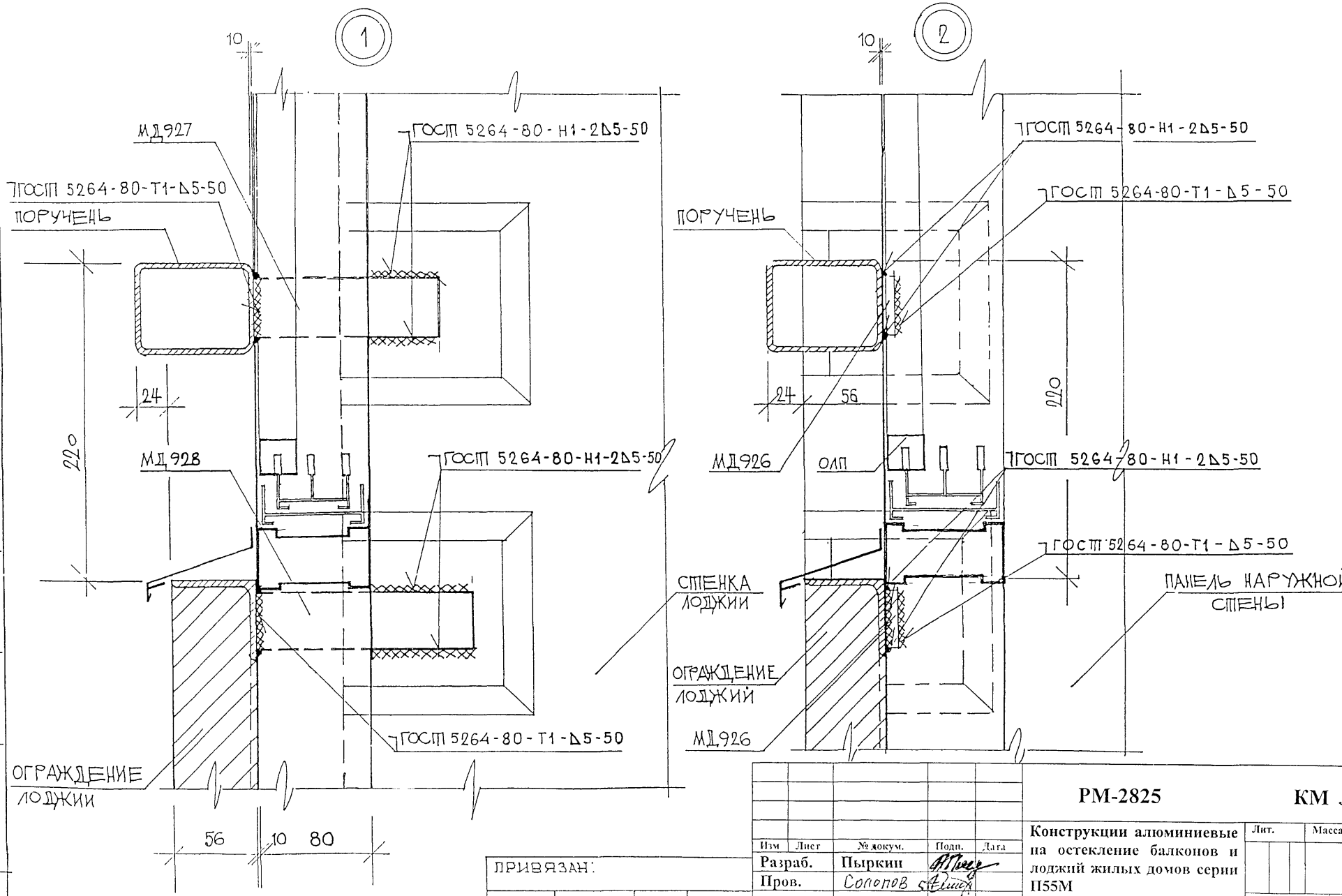

СОГЛАСОВАНО

Взаим. инв. №

Подпись и дата

Инв. № подл.

ПРИВЯЗАН:

Инв. №

Изм	Лист	№ докум.	Подп.	Дата
Разраб.		Пыркин		
Пров.		Солопов		
ГИП		Марков		
Утв.		Деев		

РМ-2825 **КМ 3-30**

Конструкции алюминиевые на остекление балконов и лоджий жилых домов серии П55М

Узел 1, 2
тип 1

Лит.	Масса	Масштаб
Лист	Листов	

ООО СПК «Стройсортмет»

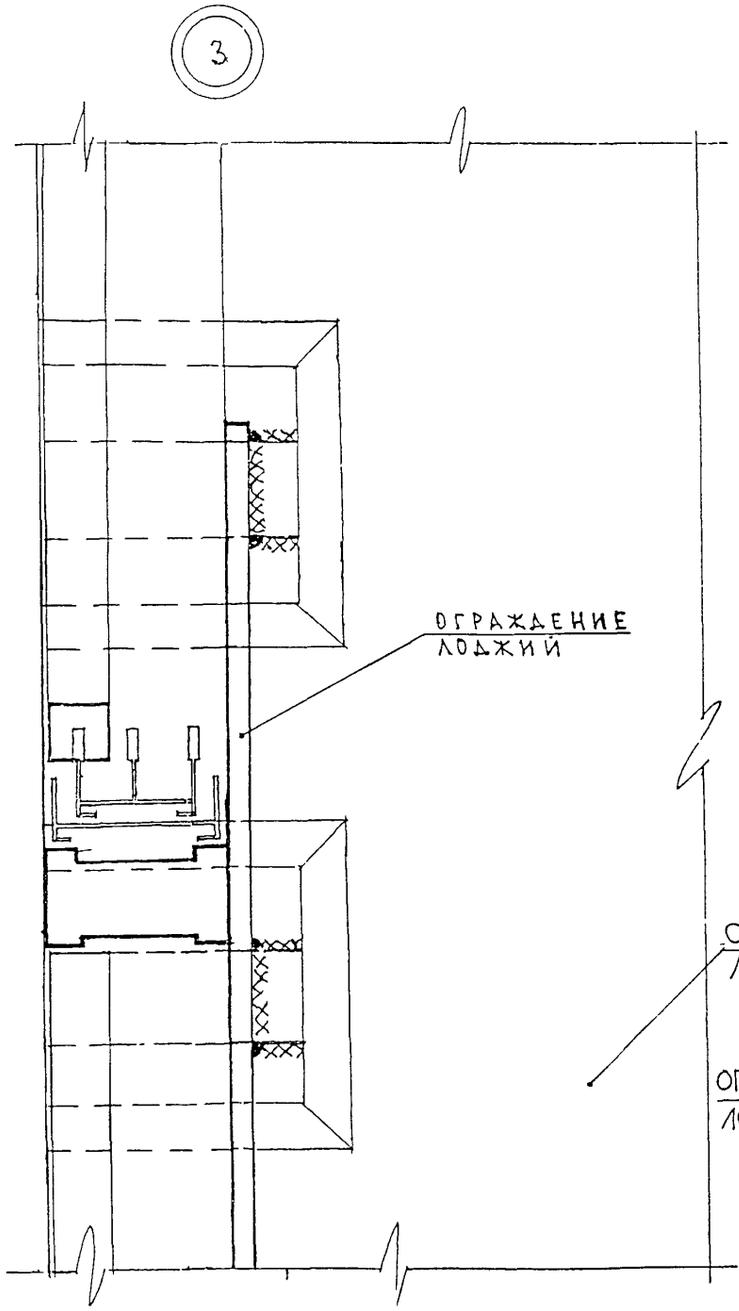

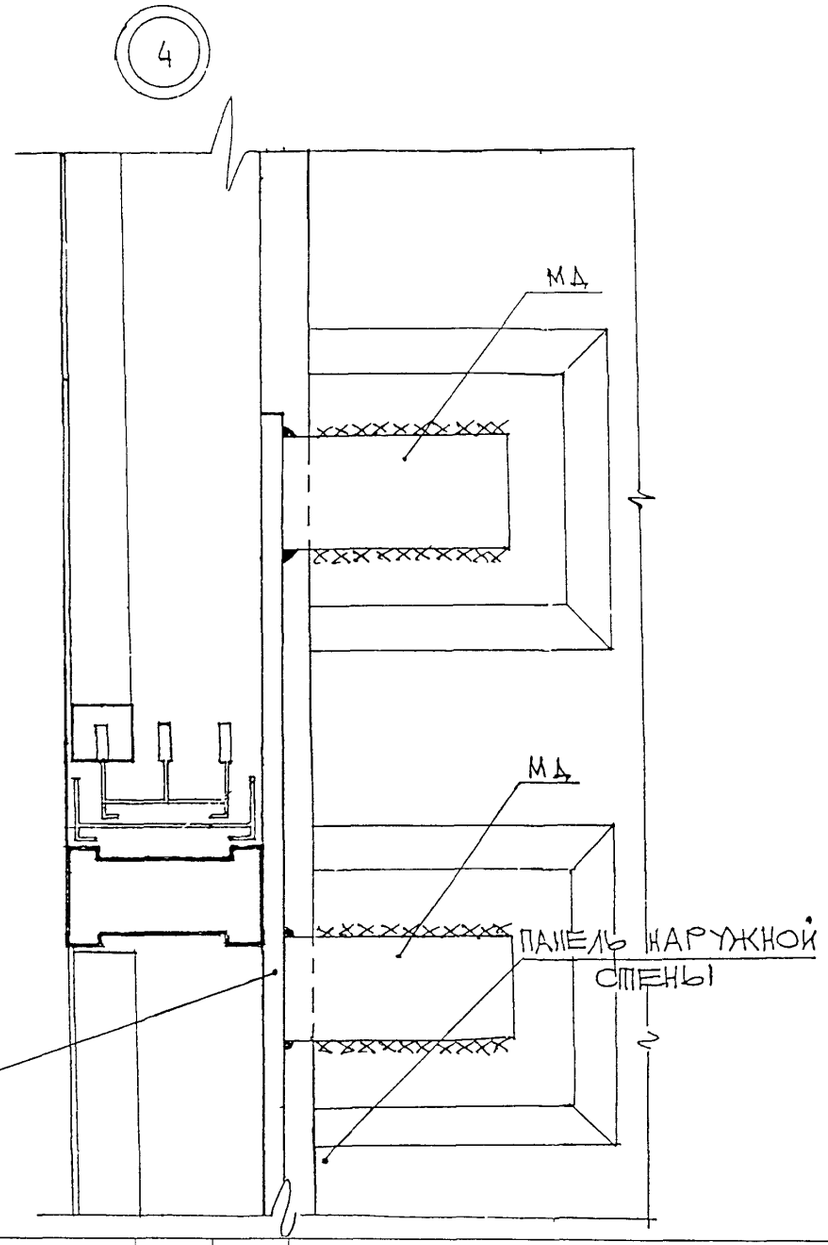

СОГЛАСОВАНО

Взаим. инв. №

Подпись и дата

Инв. № подл.

ПРИВЯЗАН:

ИНВ №

Изм	Лист	№ докум.	Подп.	Дата
Разраб.		Пыркин		
Пров.		Соколов		
ГИП		Марков		
Угв.		Деев		

РМ-2825 **КМ 3-31**

Конструкции алюминиевые на остекление балконов и лоджий жилых домов серии П55М

Лит	Масса	Масштаб
Лист	Листов	

Узлы 3, 4 тип 2

ООО СПК «Стройсортмет»

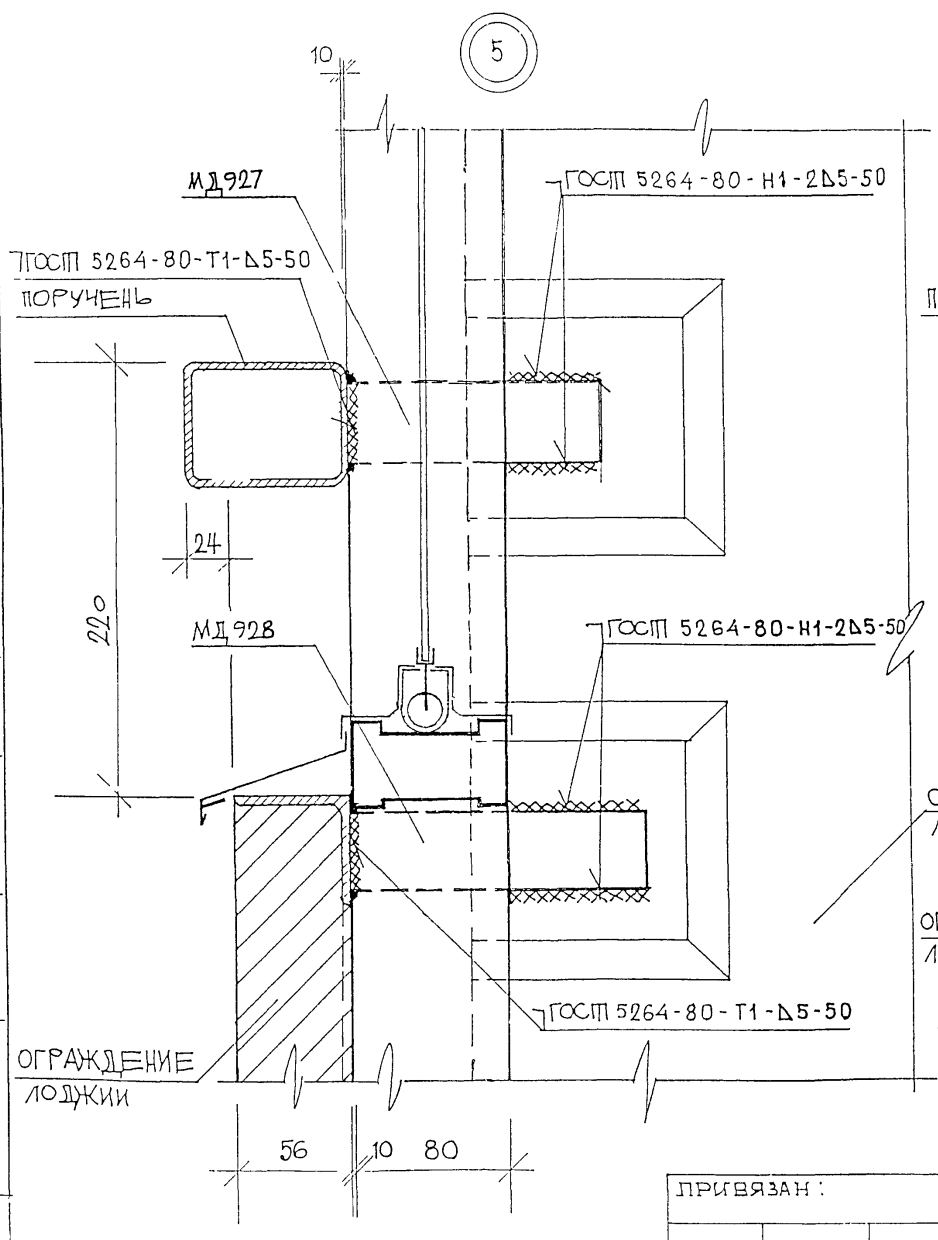

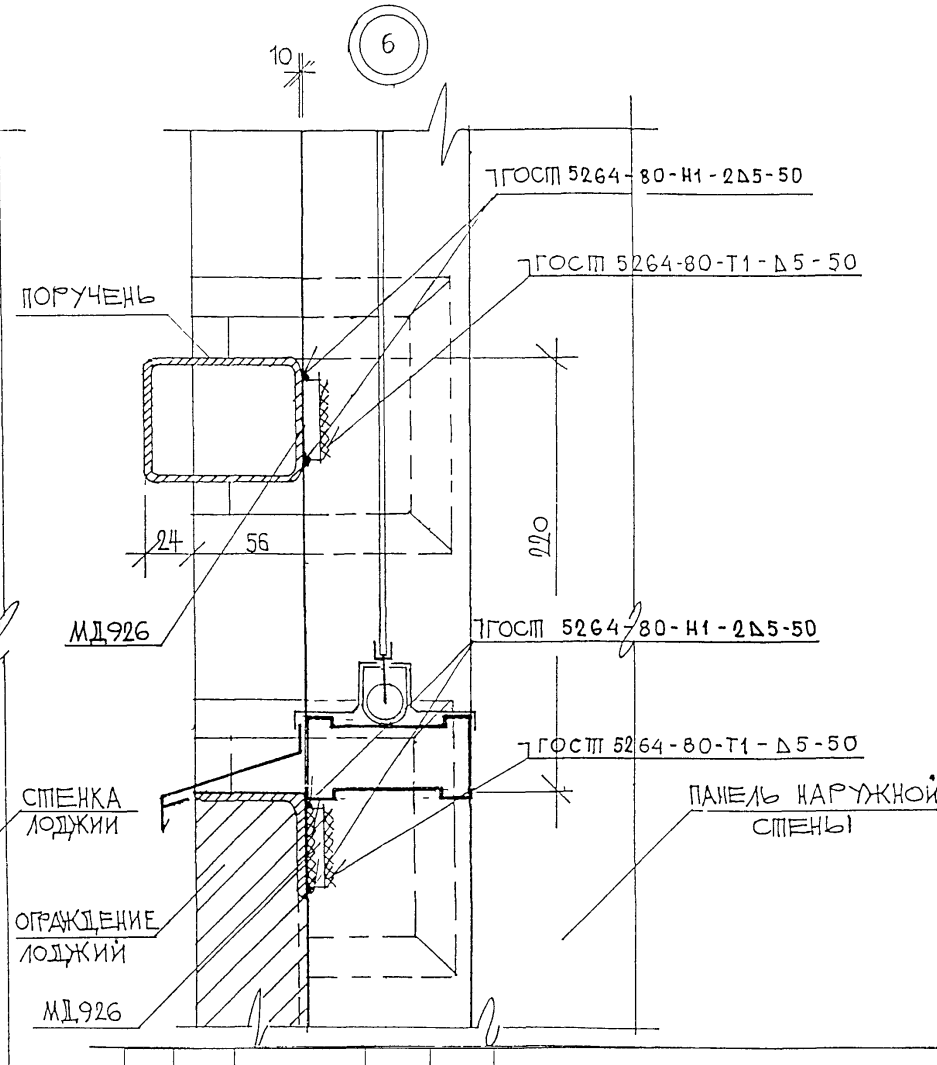

СОГЛАСОВАНО

Взаим. инв №

Подпись и дата

Инв № подл

ПРИВЯЗАН:

ИНВ №

Изм	Лист	№докум.	Подп.	Дата
Разраб.		Пыркин		
Пров.		Солопов		
ГИП		Марков		
Утв.		Деев		

РМ-2825 **КМ** 3-32

Конструкции алюминиевые на остекление балконов и лоджий жилых домов серии П55М

Узлы 5; 6
Тип 3

Лит	Масса	Масштаб
Лист	Листов	

ООО СПК «Стройсортмет»

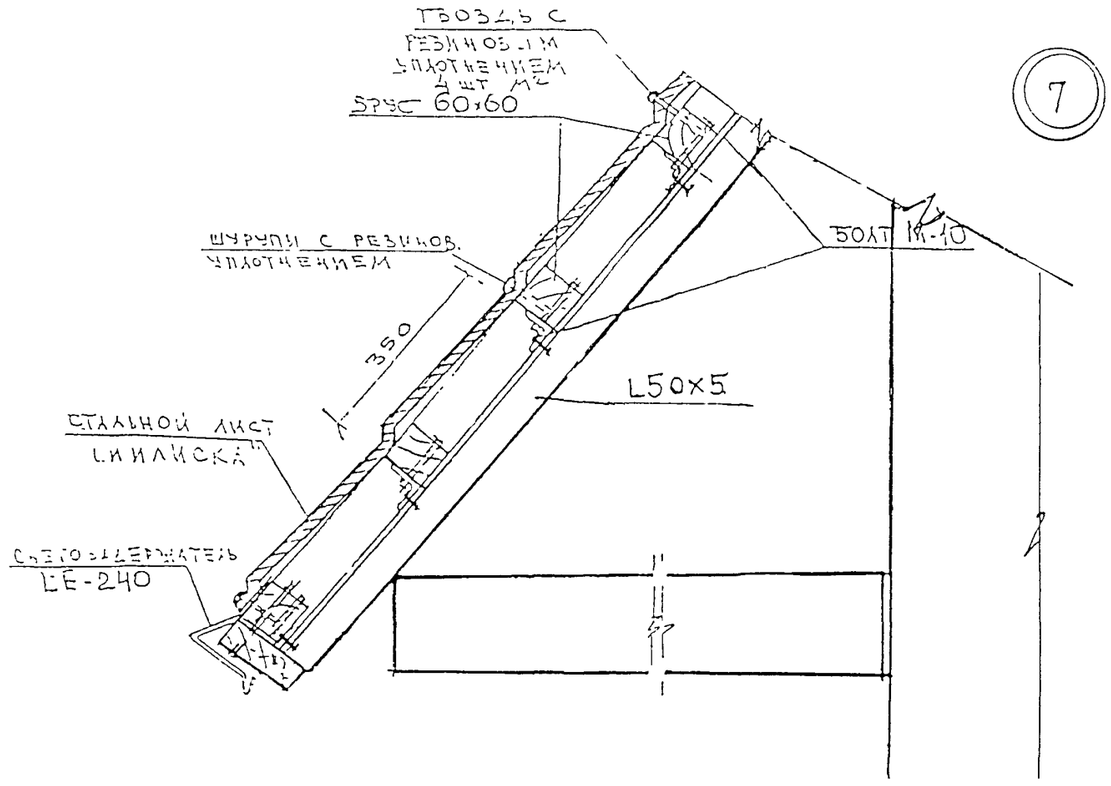

7

Привязан:

Инв.№			

Инв.№ подл. | Подпись и дата | Взамен инв.№

Изм	Лист	№ докум.	Подп.	Дата	РМ-2825	КМ 3-33
Разраб.		Пыркин			Конструкции алюминиевые на остекление балконов и лоджий жилых домов серии II55М	Лит. / Масса / Масштаб
Пров.		Солопов				Лист / Листов
ГИП		Марков			Узел 7 Тип 1;2;3	ООО СПК «Стройсортмет»
Утв.		Деев				

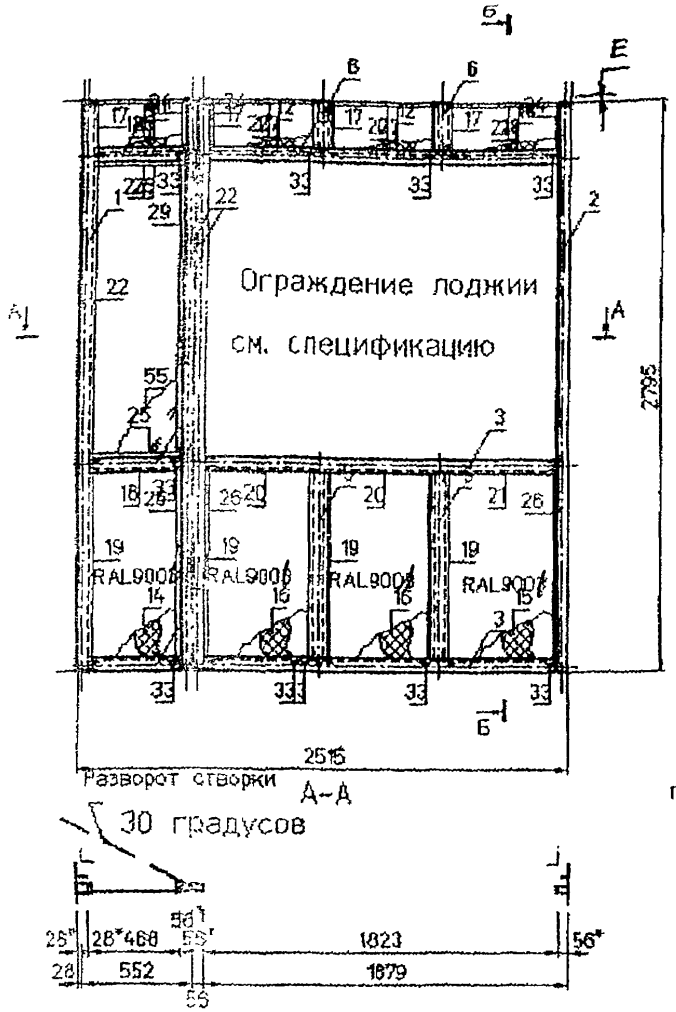

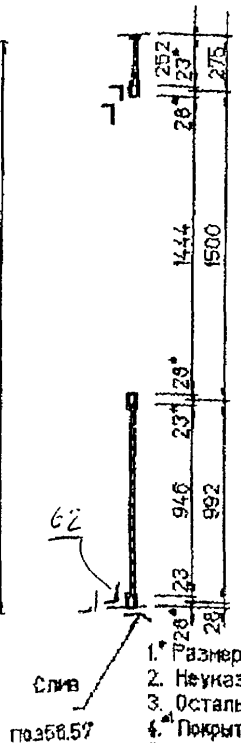

Согласовано от Стройсортмет

Деев В.В.

Слив установить по нижнему ригелю

Перед запуском в серию изготовить опытный образец с контрольной сборкой и монтажом на объекте

Обеспечить при монтаже между марками температурный зазор Е=5 мм.

1.* Размеры для справок.
2. Неуказанные предельные отклонения размеров H12,h12 $\pm\frac{IT14}{2}$
3. Остальные ТТ – по ГОСТ 21519-64. 6021
4.* Покрытие: ППП 64-1-89 ТУ301-10-0-287-89. Цвет – белая RAL x9003k
Площадь окраски – 16.26 м.кв.
5. Масса алюминия – 36.58 кг.
6. При сборке длину резины увеличить на 3% от необходимой длины замеренной по детали.

Изм.	Лист	N докум.	Подп.	Дата	П55м	КМЗ-35		
Разраб.	Kolomeytsev				ОЛ 15:16	Лит.	Масса	Масштаб
Провер.	Моисеевич				ОЛ16 зеркальное		107.76	1:2
Т.контр.	Солопов					Лист 1	Листов 1	
Нач.отд.						ВАА СТК		
Нач.бюро						„Стройсортмет"		
Утв.	Деев							

Формат А

Инв.N подл. | Подп. и дата | Взам. инв.N | Инв.N дубл. | Подп. и дата | Справ. N | Перв. примен.

TOTAL P.01

System 4096. File D:\YKOL\SORTMET\OL1516.dwg Layer: K-AAV5-01

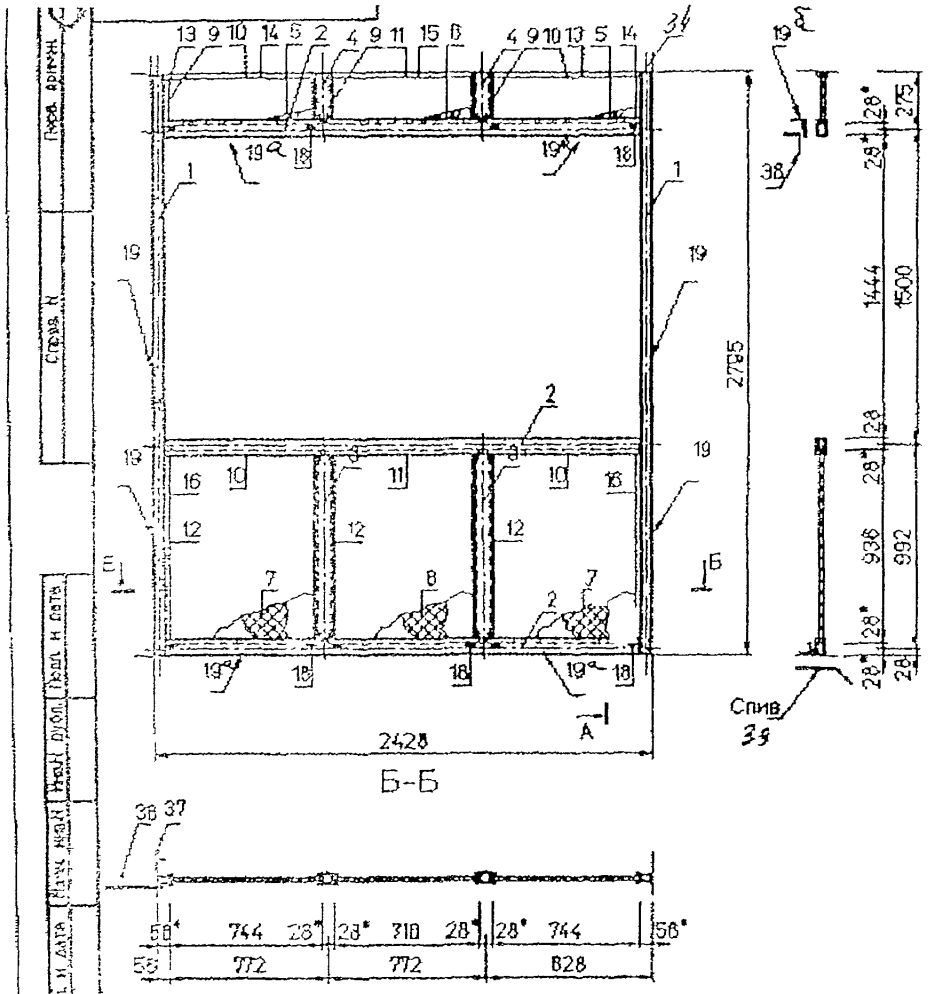

1.* Размеры для справок.
2. Неуказанные предельные отклонения размеров Н12,Н12.
3. Остальные ТТ – по ГОСТ 21519-84.
4.** Покрытие ППП 84-1-89 ТУ301-10-0-287-89. Цвет
Площадь окраски – 12.95 м.кв.
5. Масса алюминия – 25.56 кг.
6. При сборке длину резины увеличить на 3% от необходим длины замеренной по детали.
7. Концы резины режутся под углом 45° и склеиваются нех. собой клеем "Локтайт-406"

Изм.	Лист	N докум.	Подп.	Дата	П55м	КМ3-34	
Разраб.		Кокотаулов			Olp7.	Лит.	Масса 85.2
Провер.		Соломов				Лист 1	Листов 1
Т.контр.						ООО СПК Стронсортмет	
Нач.отд.							
Нач.бюро							
Утв.							

TOTAL F.02

П55м

Поз.	Материал	Длина мм	Коп	Масса кг Един	Масса кг Общая	Примеч
	Детали					
1	Профиль 0275Б	2770	1	4.08	4.08	Окраска*
2	Профиль 0305Б	2770	3	3.52	10.56	Окраска*
3	Профиль 0271Б	1823	3	2.43	7.29	Окраска*
4	Профиль 0271Б	468	3	0.62	1.86	Окраска*
5	Профиль 0270Б	946	2	1.58	3.16	Окраска*
6	Профиль 0270Б (длина по усу)	252	2	0.42	0.84	Окраска*
7	Анкер верх из 0038А	150	4	0.33	1.32	
8	Анкер нижн из 0038А	100	4	0.22	0.88	
9	Пластина 70х5	100	8	0.27	2.16	Окраска*
10	Вкладыш из профиля 0308Б	358	3	0.042	0.13	
11	Лист ОЦ Б-ПН-НО 246х0.8 ГОСТ 19904-90 / ОН-КР-1 ГОСТ 14918-80	462	2	0.88	1.75	Окраска*
12	Лист ОЦ Б-ПН-НО 246х0.8 ГОСТ 19904-90 / ОН-КР-1 ГОСТ 14918-80	555	4	1.06	4.24	Окраска*
13	Лист ОЦ Б-ПН-НО 246х0.8 ГОСТ 19904-90 / ОН-КР-1 ГОСТ 14918-80	583	2	1.11	2.22	Окраска*
14	Лист ОЦ Б-ПН-НО 940х0.8 ГОСТ 19904-90 / ОН-КР-1 ГОСТ 14918-80	462	2	3.42	6.84	Окраска*
15	Лист ОЦ Б-ПН-НО 940х0.8 ГОСТ 19904-90 / ОН-КР-1 ГОСТ 14918-80	583	2	4.31	8.62	Окраска*
16	Лист ОЦ Б-ПН-НО 940х0.8 ГОСТ 19904-90 / ОН-КР-1 ГОСТ 14918-80	555	4	4.11	16.44	Окраска*
17	Штапик из профиля 0723А	208	8	0.057	0.46	Окраска*
18	Штапик из профиля 0723А	468	4	0.13	0.52	Окраска*
19	Штапик из профиля 0723А	902	8	0.25	2.00	Окраска*

Изм	Лист	N докум.	Подп.	Дата
Разраб.	Kolomnyi			
Пров.	Солопов			
Нач.отд.				
Нач.бюро				

П55м КМ3-36

ОП 15 16

ОЛ16 зеркальное

Спецификации

Лит.	Лист	Листов
	1	3

П55м

Поз.	Материал	Длина мм	Коп	Масса кг Един	Масса кг Общая	Приме
20	Штапик из профиля 0723А	581	8	0.15	1.20	Окраск
21	Штапик из профиля 0723А	589	4	0.16	0.64	Окраск
22	Штапик из профиля 0712А	1400	2	0.48	0.96	Окраск
23	Штапик из профиля 0712А	468	2	0.16	0.32	Окраск
24	Переходник из профиля 0759А	252	3	0.0088	0.026	Окраск
25	Переходник из профиля 0759А	471	3	0.016	0.048	Окраск
26	Переходник из профиля 0759А	846	5	0.033	0.17	Окраск
27	Переходник из профиля 0759А	564	2	0.02	0.04	Окраск
28	Переходник из профиля 0759А	592	1	0.021	0.021	Окраск
29	Переходник из профиля 0759А	1444	1	0.051	0.051	Окраск
30	Подкладка опорная ЗСАК-527.00.00-01		2	0.01	0.02	
31	Подкладка фиксирующая ПФ 00.01-04		4	0.007	0.028	
32	Заглушка ЗСАК-465.00.16		28	0.0015	0.042	
33	Заглушка сливная ЗСАК-516.00.00		24	0.002	0.048	
	Стандартные изделия					
34	Винт -6х1.75х20.58.019 ТУ 36.25.12-12-87		32	0.0042	0.13	
35	Винт -6х1.75х55.58.019 ТУ 36.25.12-12-87		34	0.01	0.37	
36	Винт I-4х12.58.019 ТУ 36.25.12-12-87		43	0.0013	0.056	
37	Винт HILTY 6х60		3	0.02	0.06	
	Материалы					
38	Плита ДСП 246х16	462	1	0.59	0.59	0.11 мк
39	Плита ДСП 246х16	555	2	0.71	1.42	0.27 мк
40	Плита ДСП 246х16	583	1	0.75	0.75	0.14 мк
41	Плита ДВП 246х4.0	462	1	0.15	0.15	0.11 мк
42	Плита ДВП 246х4.0	555	2	0.18	0.36	0.27 мк
43	Плита ДВП 246х4.0	583	1	0.19	0.19	0.14 мк
44	Плита ДСП 940х16	462	1	2.26	2.26	0.43 мк
45	Плита ДСП 940х16	583	1	2.85	2.85	0.55 мк

Изм	Лист	N докум.	Подп.	Дата

П55м

Поз.	Материал	Длина мм	Кол.	Масса, кг Ерин	Масса, кг Общая	Примеч.
46	Плита ДСП 940х16	555	2	2.71	5.42	1.04 м.кв.
47	Плита ДВП 940х4.0	462	1	0.56	0.56	0.43 м.кв.
48	Плита ДВП 940х4.0	583	1	0.71	0.71	0.55 м.кв.
49	Плита ДВП 940х4.0	555	2	0.68	1.36	1.04 м.кв.
50	Клей ЭД-6				1.20	
51	Клей "ПОКТАЙТ"				0.018	
52	Резиновый профиль Арт.23041	17596		0.045	0.78	
53	Резиновый профиль Арт 23081	21378		0.04	0.89	
54	Резиновый профиль Арт 23049	3782		0.06	0.22	
55	Стекло 1433х5 ГОСТ 111-90	452	1	8.42	8.42	0.65 м.кв.
56	Слив		1			
57	Слив		1			
58	Сухарь 191	100	2			
59	Нащельник оц-07 15х30	2820	1			
60	Нащельник оц 07	2820	1			см.эскиз
61	Нащельник оц 07	2820	1			см эскиз
62	Уголок 75х50	100	2			
63	Лист 70х3	80	6			

Перв. примен. | Справ. N | Подп. и дата | Инв. N дубл. | Взам. инв. N | Подп. и дата | Инв. N подл.

Изм.	Лист	N докум.	Подп.	Дата

П55м КМ 3-36 Лист 3

Формат А4

I

II

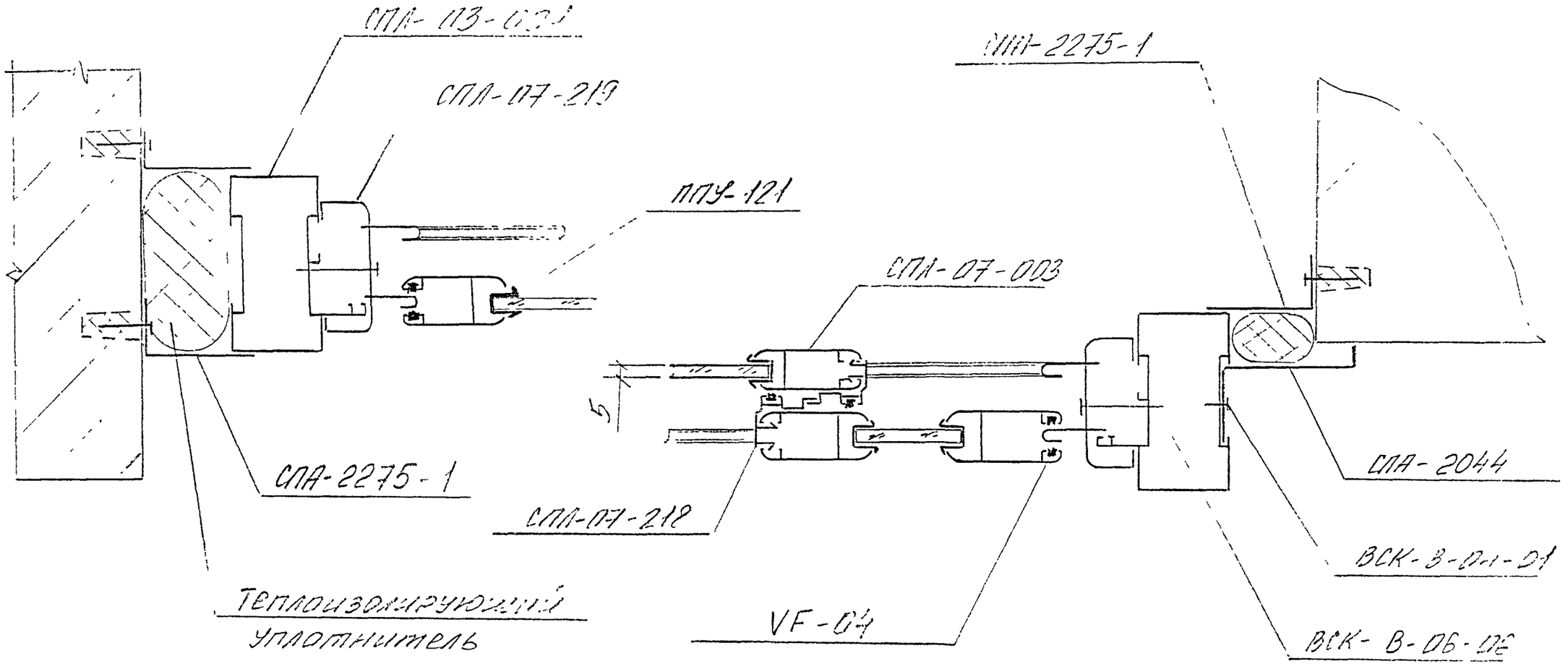

					РМ-2825		КМ 3-37
					Конструкции алюминиевые на остекление балконов и лоджий жилых домов серии П55М	Лит	Масса / Масштаб
Изм	Лист	№ докум.	Подп.	Дата		Лист	Листов
Разраб.		Пыркин					
Пров.		Сопопов					
ГИП		Марков			Узел I; II	ООО СПК «Стройсортмет»	
Утв.		Деев					

III

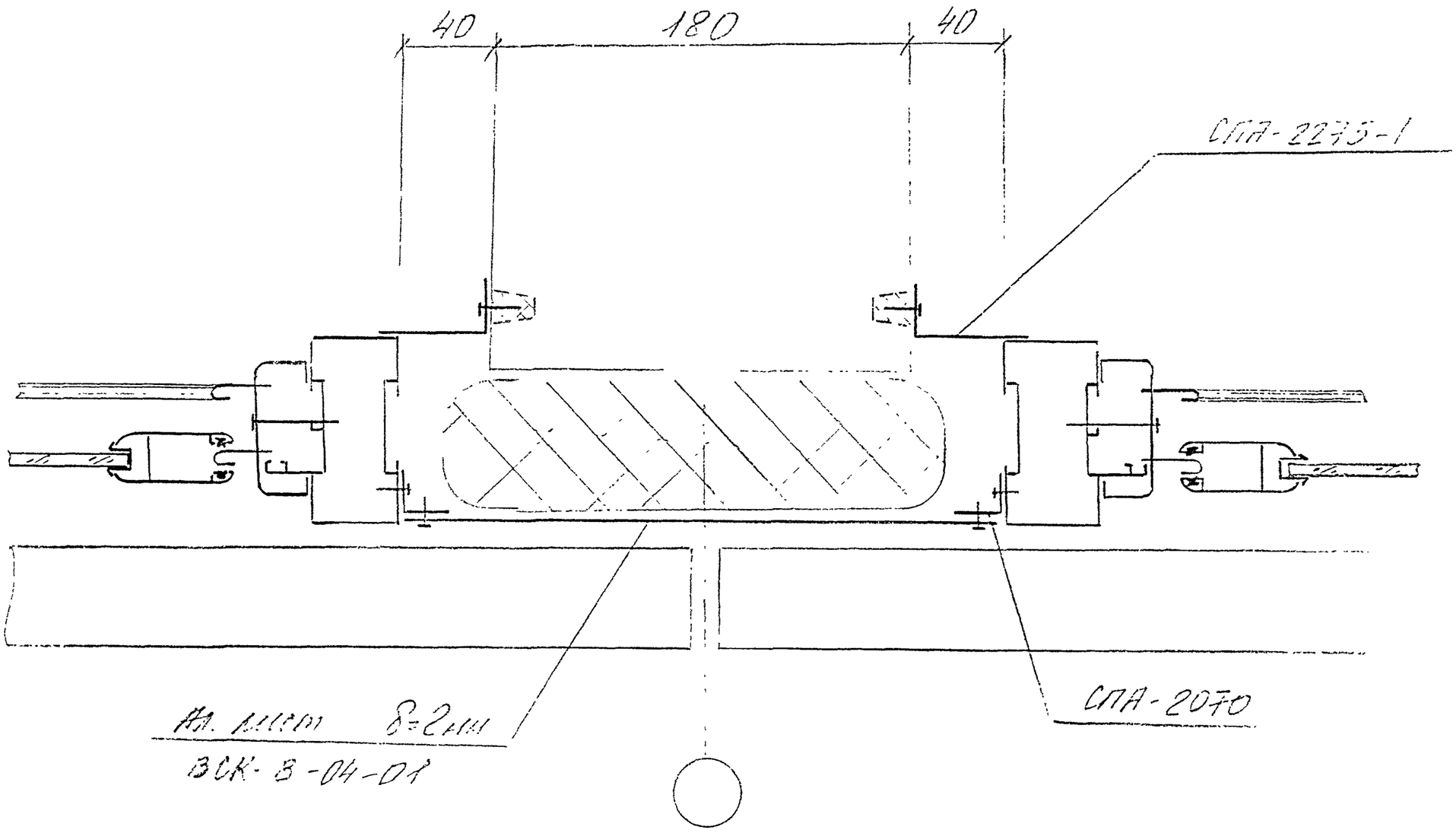

					РМ-2825	КМ 3-38
Изм	Лист	№ докум.	Подп.	Дата	Конструкции алюминиевые на остекление балконов и лоджий жилых домов серии П55М	Лит. / Масса / Масштаб
Разраб.		Пыркин				Лист / Листов
Пров.		Сопопов			Узел III	ООО СПК «Стройсортмет»
ГИП		Марков				
Утв.		Деев				

IV

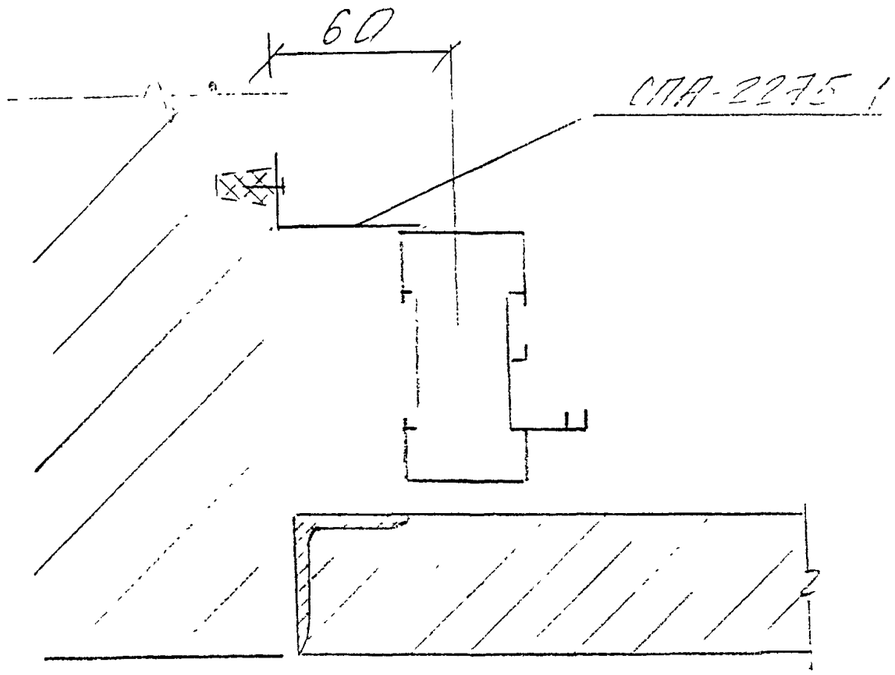

V

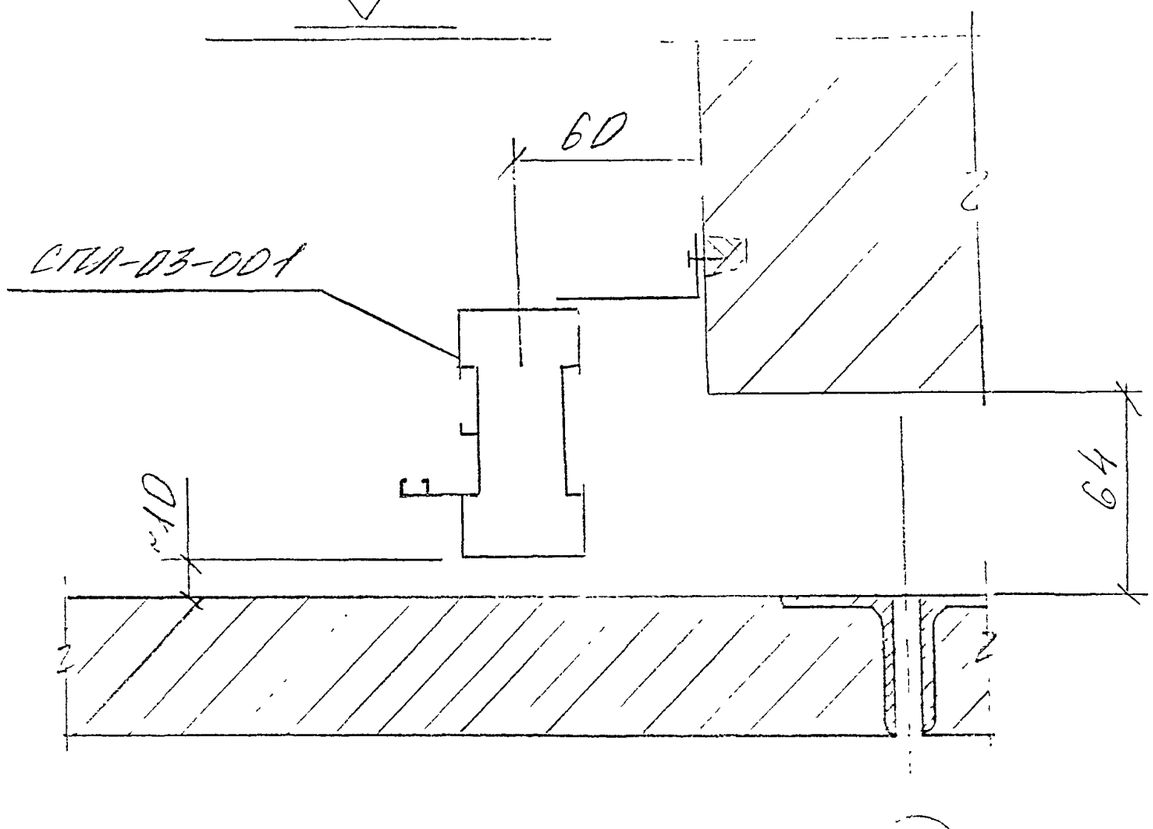

IX

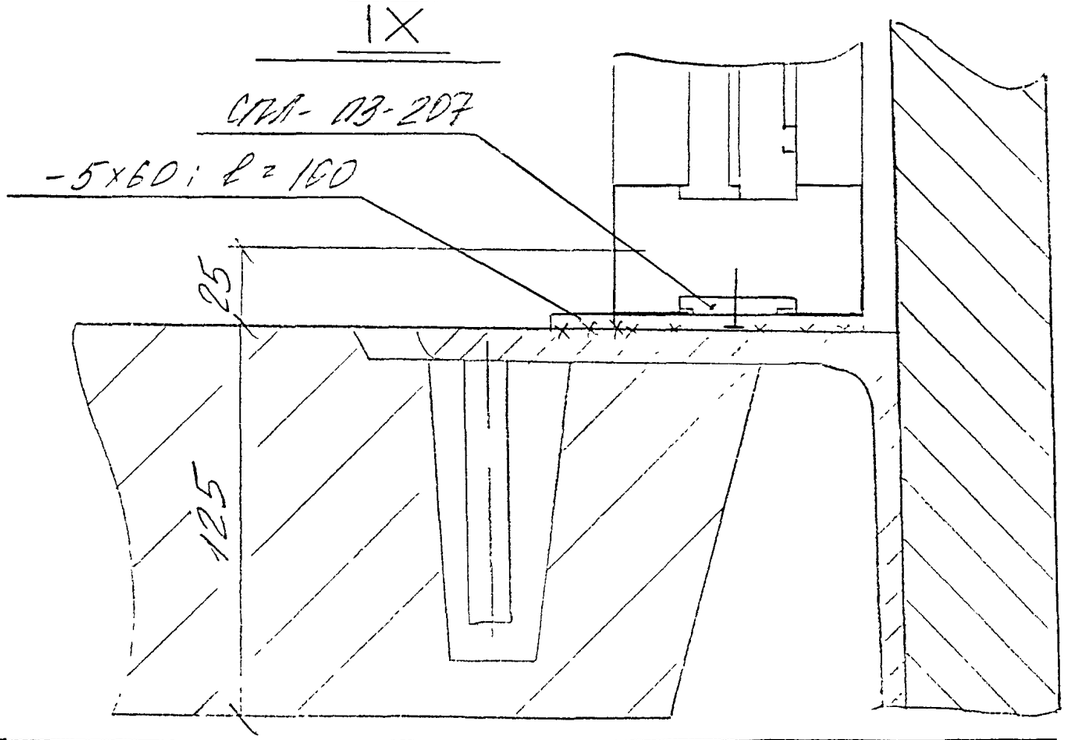

					РМ-2825	КМ 3-39
Изм	Лист	№ докум.	Подп.	Дата	Конструкции алюминиевые на остекление балконов и лоджий жилых домов серии П55М	Лит. / Масса / Масштаб
Разраб.		Пыркин				
Пров.		Сопопов				Лист / Листов
ГИП		Марков			Узел IV; V	ООО СПК «Стройсоргмет»
Утв.		Деев				

VI

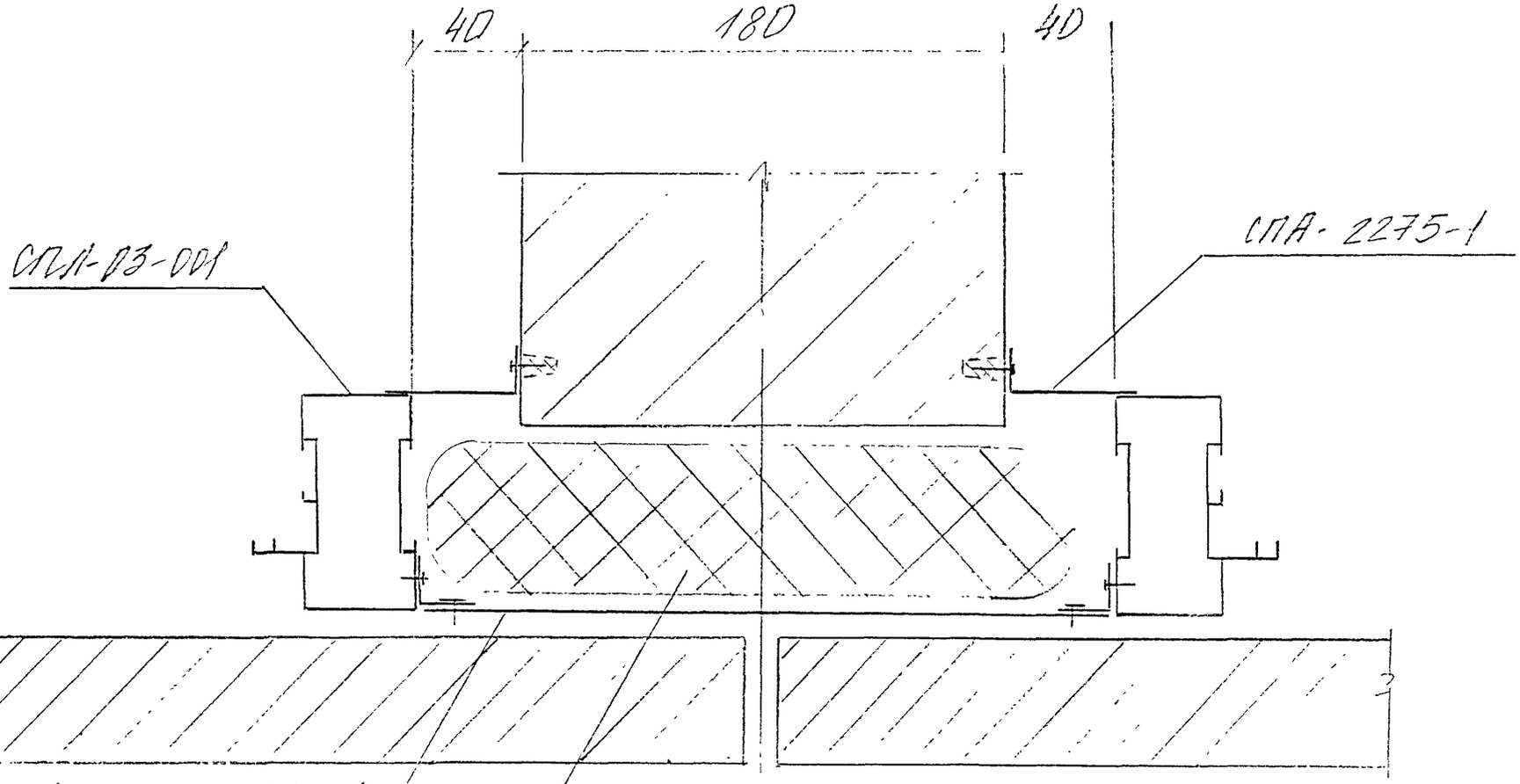

					РМ-2825	КМ 3-40
Изм	Лист	№ докум.	Подп.	Дата	Конструкции алюминиевые на остекление балконов и лоджий жилых домов серии П55М	Лит. / Масса / Масштаб
Разраб.		Пыркин				Лист / Листов
Пров.		Сопопов				ООО СПК «Стройсортмет»
ГИП		Марков			Узел VI	
Утв.		Деев				

VII

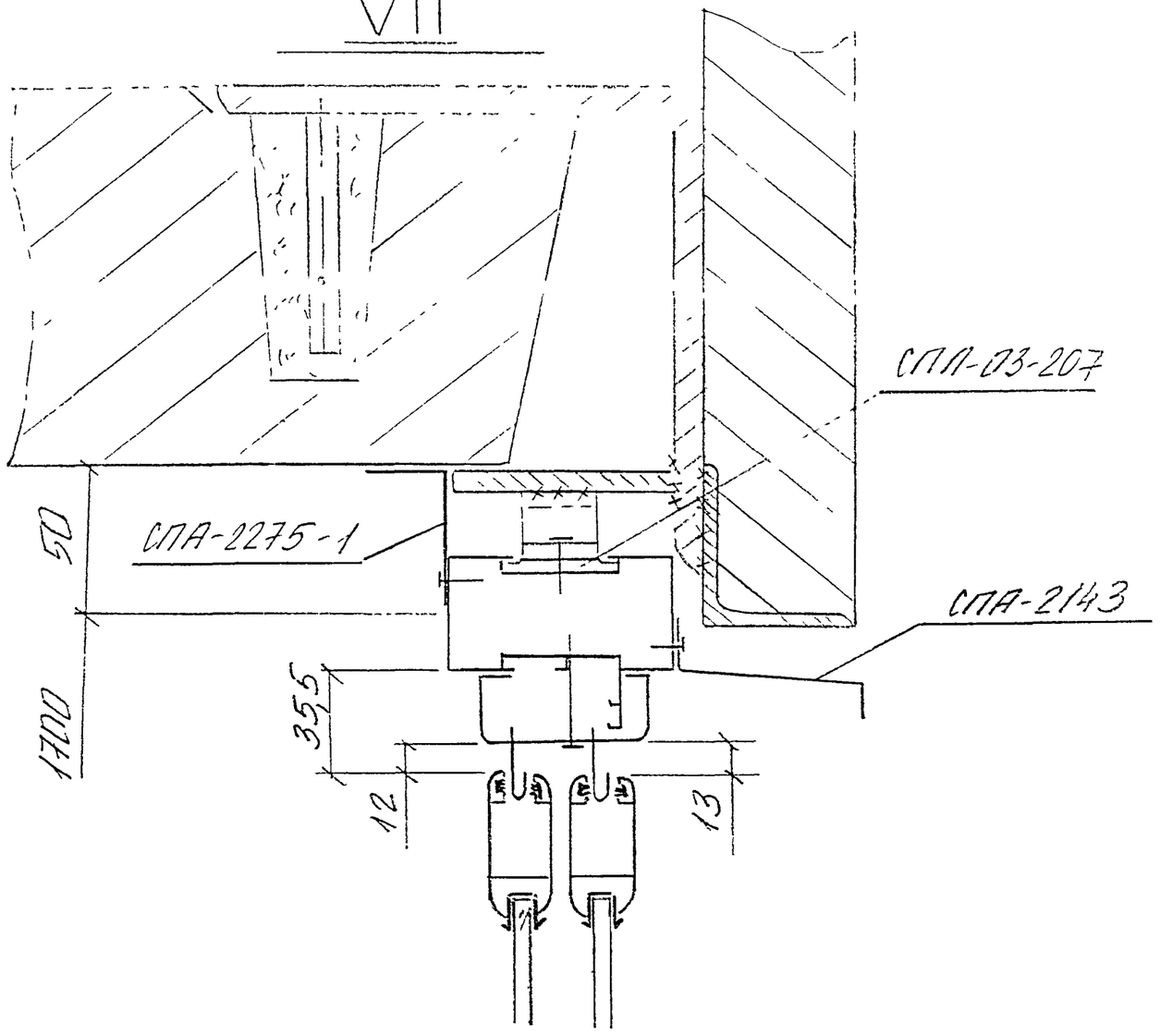

VIII

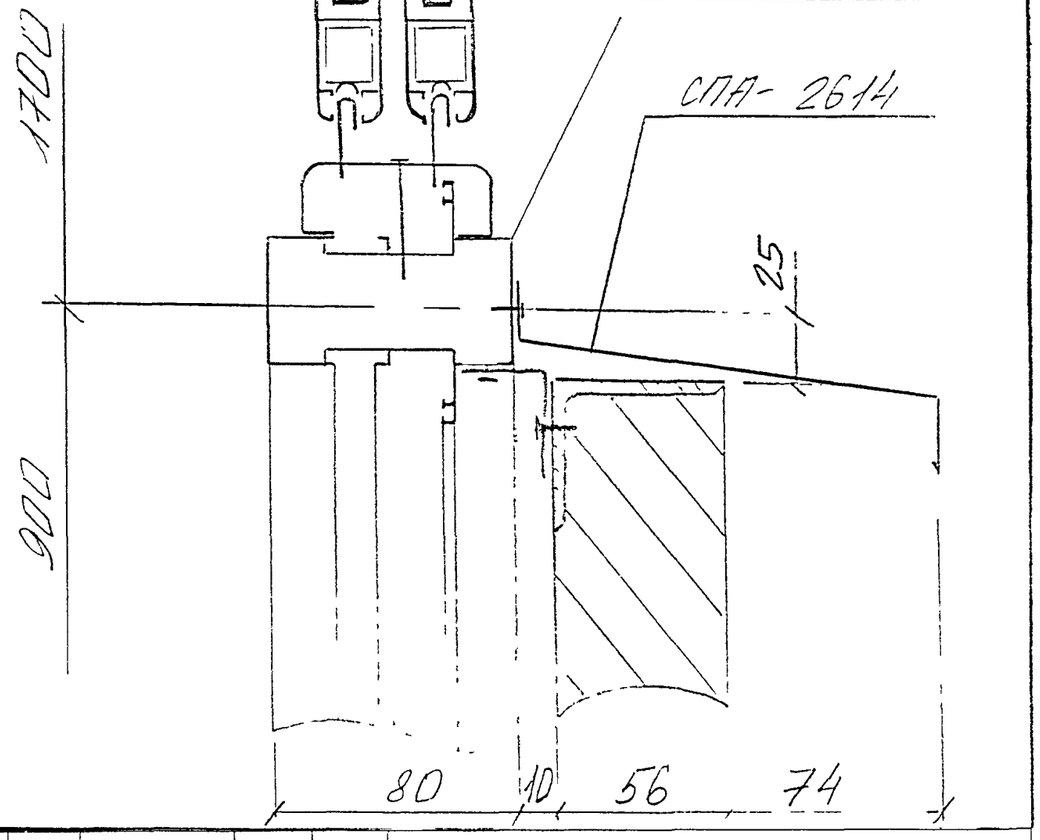

					РМ-2825	КМ 3-41
Изм	Лист	№ докум	Подп.	Дата	Конструкции алюминиевые на остекление балконов и лоджии жилых домов серии П55М	Лит / Масса / Масштаб; Лист / Листов
Разраб.		Пыркин				
Пров.		Сопин				
ГИП		Марков			Узел VII, VIII	ООО СПК «Стройсортмет»
Утв.		Деев				

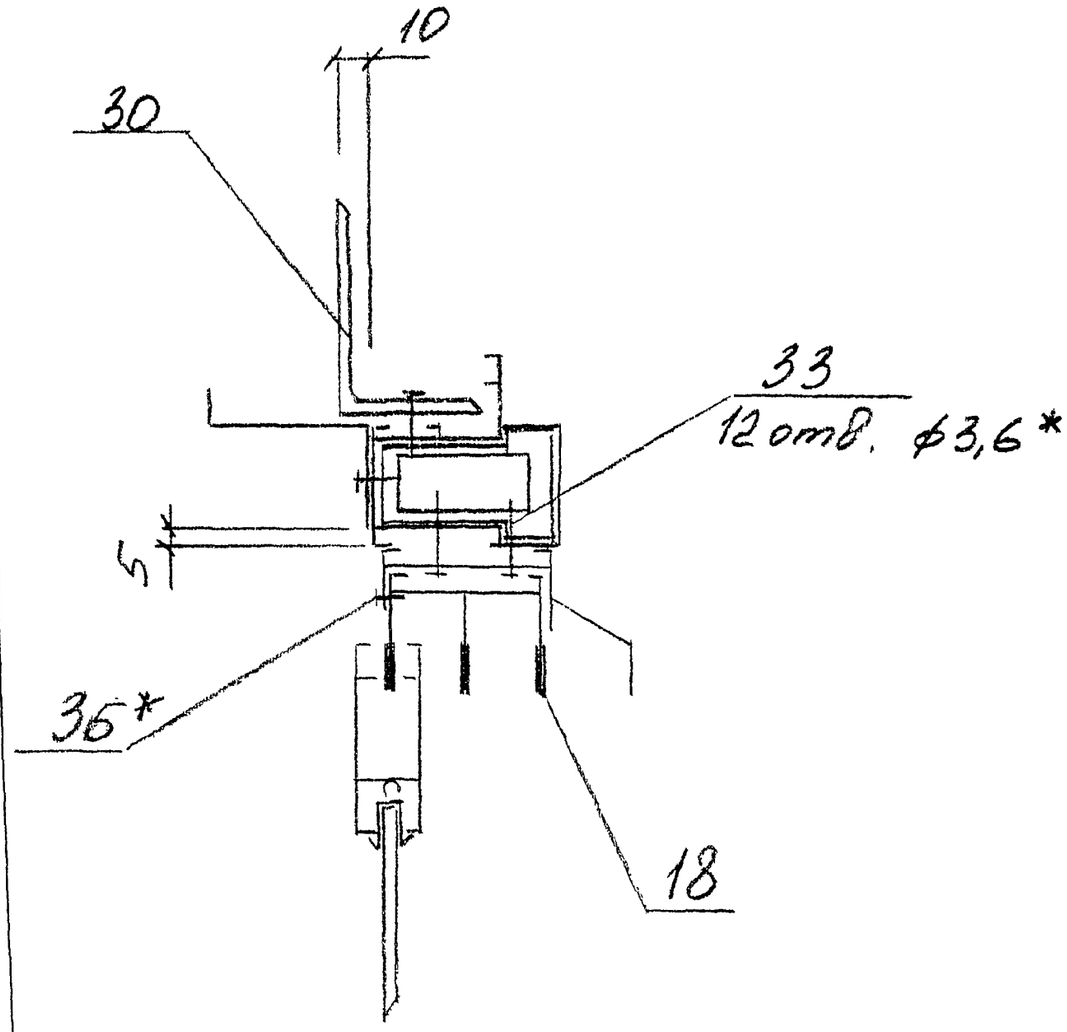

					РМ-2825		КМ 3-42
Изм	Лист	№ докум.	Подп.	Дата	Конструкции алюминиевые на остекление балконов и лоджий жилых домов серии II55M	Лит	Масса / Масштаб
Разраб.		Пыркин					
Пров.		Солопов				Лист	Листов
ГИП		Марков			Узел IX	ООО СПК «Стройсортмет»	
Утв.		Деев					

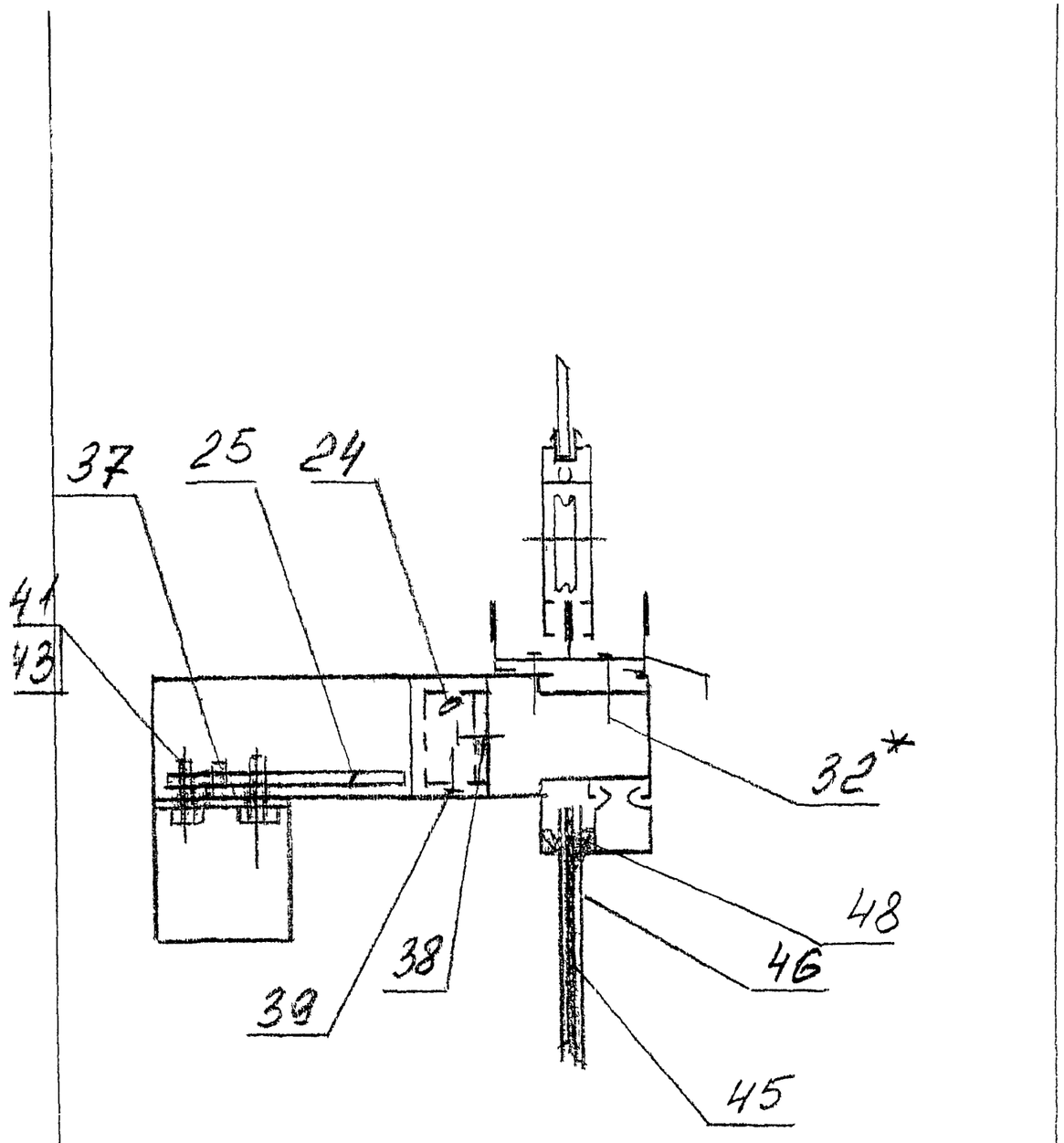

					РМ-2825		КМ 3-43
Изм	Лист	№ докум	Подп	Дата	Конструкции алюминиевые на остекление балконов и лоджий жилых домов серии II55M	Лит	Масса / Масштаб
Разраб.		Пыркин					
Пров.		Солопов				Лист	Листов
ГИП		Марков			Узел X	ООО СПК «Стройсортмет»	
Утв.		Деев					

XI

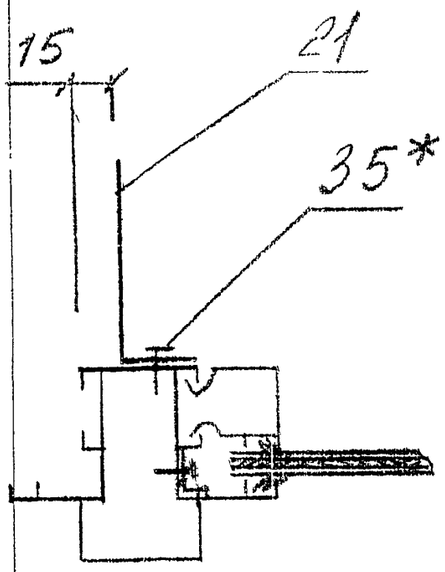

XII

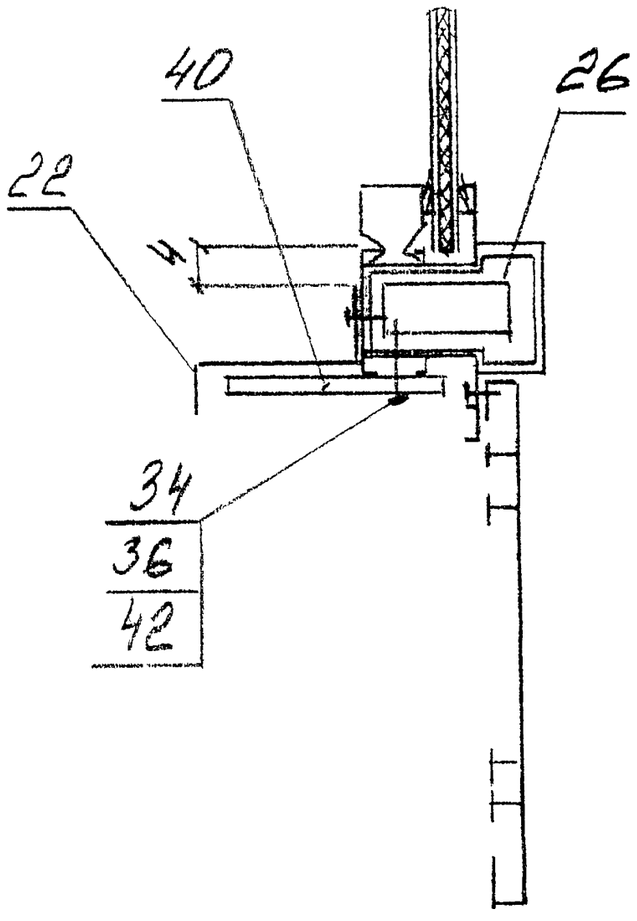

					РМ-2825		КМ 3 - 44
Изм	Лист	№ докум	Подп	Дата	Конструкции алюминиевые на остекление балконов и лоджий жилых домов серии П55М	Лит	Масса / Масштаб
Разраб.		Пыркин					
Пров.		Солопов				Лист	Листов
ГИП		Марков			Узел XI; XII	ООО СПК «Стройсортмет»	
Утв.		Деев					

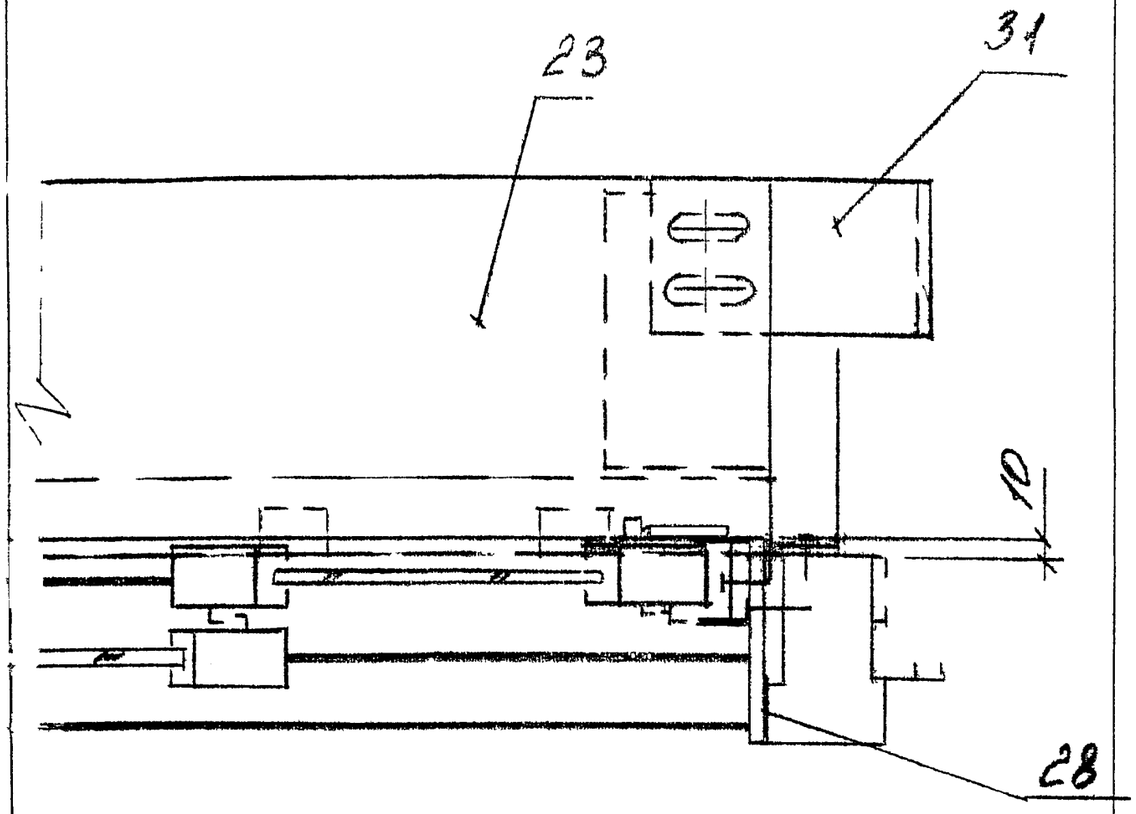

					РМ-2825		КМ 3 - 45
Изм	Лист	№ докум.	Подп.	Дата	Конструкции алюминиевые на остекление балконов и лоджий жилых домов серии П55М	Лит.	Масса / Масштаб
Разраб.		Пыркин					
Пров.		Солопов				Лист	Листов
ГИП		Марков			Узел XIII	ООО СПК «Стройсортмет»	
Утв.		Деев					

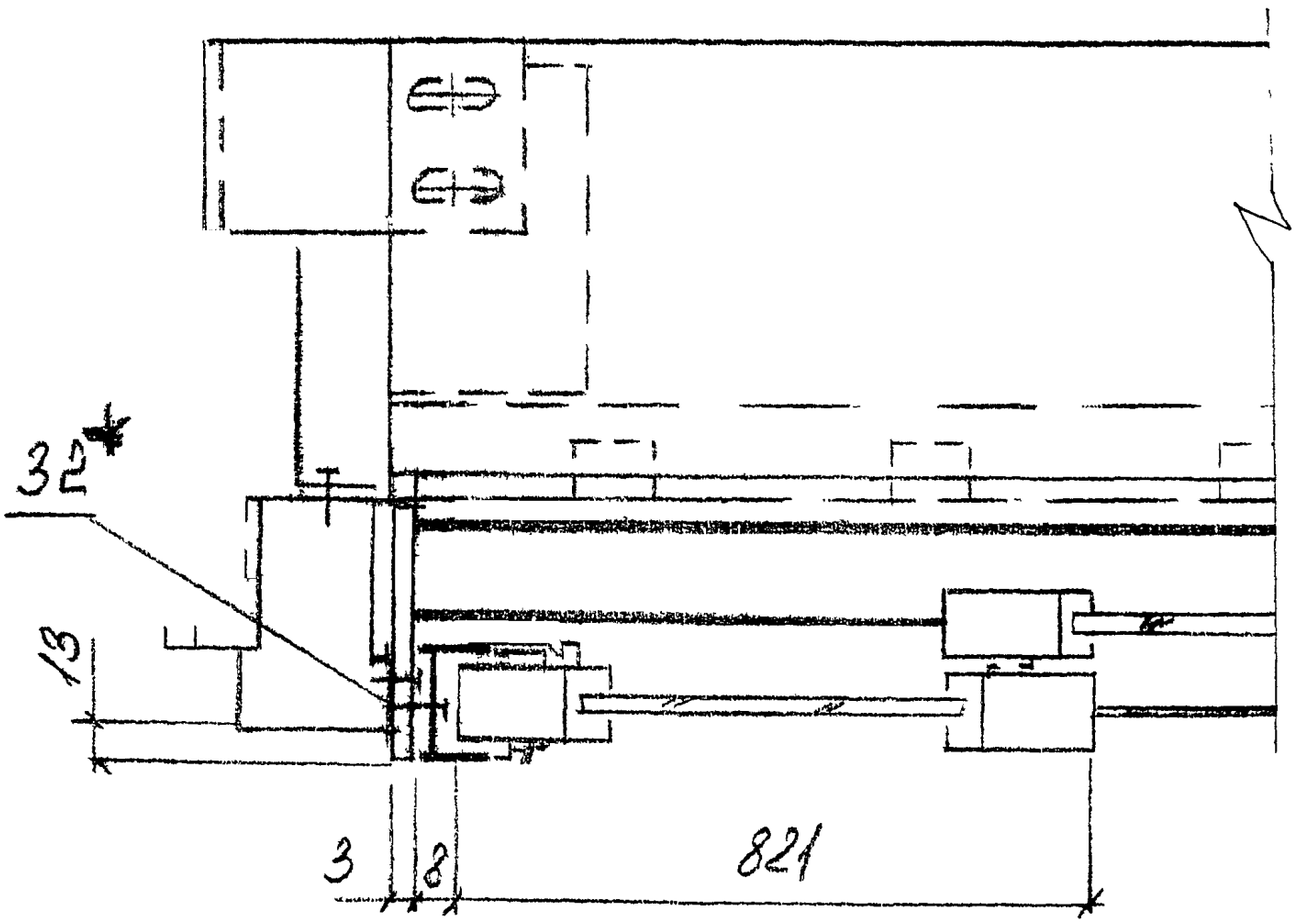

					РМ-2825		КМ 3-46
					Конструкции алюминиевые на остекление балконов и лоджий жилых домов серии П55М	Лит.	Масса / Масштаб
Изм	Лист	№ докум.	Подп.	Дата			
Разраб.		Пыркин					
Пров.		Сопопов				Лист	Листов
ГИП		Марков			Узел XIV	ООО СПК «Стройсортмет»	
Утв.		Деев					

gost.e-ecolog.ru