ПРАВИТЕЛЬСТВО МОСКВЫ

МОСКОВСКИЙ НАУЧНО-ИССЛЕДОВАТЕЛЬСКИЙ И ПРОЕКТНЫЙ ИНСТИТУТ
ТИПОЛОГИИ, ЭКСПЕРИМЕНТАЛЬНОГО ПРОЕКТИРОВАНИЯ

МНИИТЭП

РМ - 2826

Конструкции, изделия и узлы унифицированные производства СПК «Стройсортмет» для остекления лоджий и балконов жилых домов П46М

РАБОЧИЕ ЧЕРТЕЖИ

договор № 1-М 20

2001 г.

gost.e-ecolog.ru

ПРАВИТЕЛЬСТВО МОСКВЫ

МОСКОВСКИЙ НАУЧНО-ИССЛЕДОВАТЕЛЬСКИЙ И ПРОЕКТНЫЙ ИНСТИТУТ
ТИПОЛОГИИ, ЭКСПЕРИМЕНТАЛЬНОГО ПРОЕКТИРОВАНИЯ

МНИИТЭП

РМ - 2826

Конструкции, изделия и узлы унифицированные производства СПК «Стройсортмет» для остекления лоджий и балконов жилых домов П46М

РАБОЧИЕ ЧЕРТЕЖИ

МНИИТЭП
Главный инженер
Е.Е.Никитин

Начальник МТО
С.Г.Гуров

Гл. специалист МТО
А.Г.Солопов

СПК "Стройсортмет"
Генеральный директор
А.А.Захаров

договор № 1-М 20

2001 г.

Опись документов

№листа	Наименование	Примеч.
1	2	3
1	Опись документов	
2	»	
3	Пояснительная записка	
4	Ограждение ОЛП1-2	
5	Спецификация на ограждение ОЛП1-2	
6	»	
7	Ограждение ОЛП1-3	
8	Спецификация на ограждение ОЛП1-3	
9		
10	Ограждение ОЛП2-1	
11	Спецификация на ограждение ОЛП2-1	
12	»	
13	Ограждение ОЛП2-2	
14	Спецификация на ограждение ОЛП2-2	
15	»	
16	Ограждение ОЛП2-3	
17	Ограждение ОЛП2-4	
18	Спецификация на ограждение ОЛП2-4	
19	»	
20	Ограждение ОЛП2-5	
21	Ограждение ОЛП2-9	

1	2	3
22	Ограждение ОЛП2-10	
23	Спецификация на ограждение ОЛП2-10	
24	»	
25	Ограждение ОЛП2-11	
26	Спецификация на ограждение ОЛП2-11	
27	»	
28	Ограждение ОЛП2-4У	
29	Спецификация на ограждение ОЛП2-4У	
30	»	
31	Ограждение ОЛП2-5У	
32	Спецификация на ограждение ОЛП2-5У	
33	»	
34	Ограждение ОЛП2-12	
35	Ограждение ОЛП2-6У	
36	Спецификация на ограждение ОЛП2-6У	
37	»	
38	Узел I, II	
39	Узел III, IV	
40	Узел V	

Изм.	Лист	№ докум.	Подп.	Дата
Разраб.		Цыркин		
Пров.		Солопов		
ГИП		Марков		
Утв.		Десв		

РМ-2826 **КМ 4-1**

Конструкции алюминиевые на остекление балконов и лоджий жилых домов серии П46М

Лит.	Масса	Масштаб
Лист	Листов	

ООО СПК «Стройсортмет»

Опись документов

№листа	Наименование	Примеч.
41	Узел VI, VII	
42	Узел VIII	
43	Узел IX, X	
44	Узел XI	
45	Узел XII	
46	Узел XIII, XIV	
47	Узел XV	

Изм.	Лист	№ докум.	Подп.	Дата	РМ-2826	КМ 4-2	
Разраб.		Пыркин			Конструкции алюминиевые на остекление балконов и лоджий жилых домов серии П46М	Лит.	Масса / Масштаб
Пров.		Солопов				Лист	Листов
ГИП		Марков			Опись документов	ООО СПК «Стройсортмет»	
Утв.		Деев					

1. Данный проект разработан на основании задания мастерской №5 МНИИТЭП и содержит рабочие чертежи марки КМ алюминиевых конструкций ограждений лоджий жилых домов серии П46М.

2. Ограждения лоджий запроектированы из профилей выпускаемых ООО СПК «Стройсортмет» в соответствии с альбомом "Ограждения лоджий и балконов"(раздел 8)

3. Алюминиевые конструкции устанавливаются между плитами лоджий и крепятся к установленным на них закладным деталям.

4. Проектом предусмотрен раздвижной тип открывания створок.

5. Алюминиевые конструкции должны соответствовать техническим условиям ТУ 5271-017-04001597-98.

6. Алюминиевые профили ограждений анодируются или окрашиваются порошковой эмалью в цвет указанный авторами привязки типового проекта дома.

7. Остекление раздвижных створок производится закаленным стеклом б=5 мм.

8. При погрузке,выгрузке и перевозке конструкции должна быть соблюдена их геометрическая неизменяемость.

9. перед массовым изготовлением конструкций,изготовить и смонтировать опытный образец ограждения и согласовать его с авторами проекта и представителями заказчика.

10. Количество и типы ограждений задаются авторами привязки в зависимости от компановки блок-секций и их этажности.

					РМ-2826		КМ 4-3	
Изм	Лист	№ докум.	Подп.	Дата	Конструкции алюминиевые на остекление балконов и лоджий жилых домов серии П46М	Лит.	Масса	Масштаб
Разраб.		Пыркин						
Пров.		Солопов				Лист	Листов	
ГИП		Марков			Пояснительная записка	ООО СПК «Стройсортмет»		

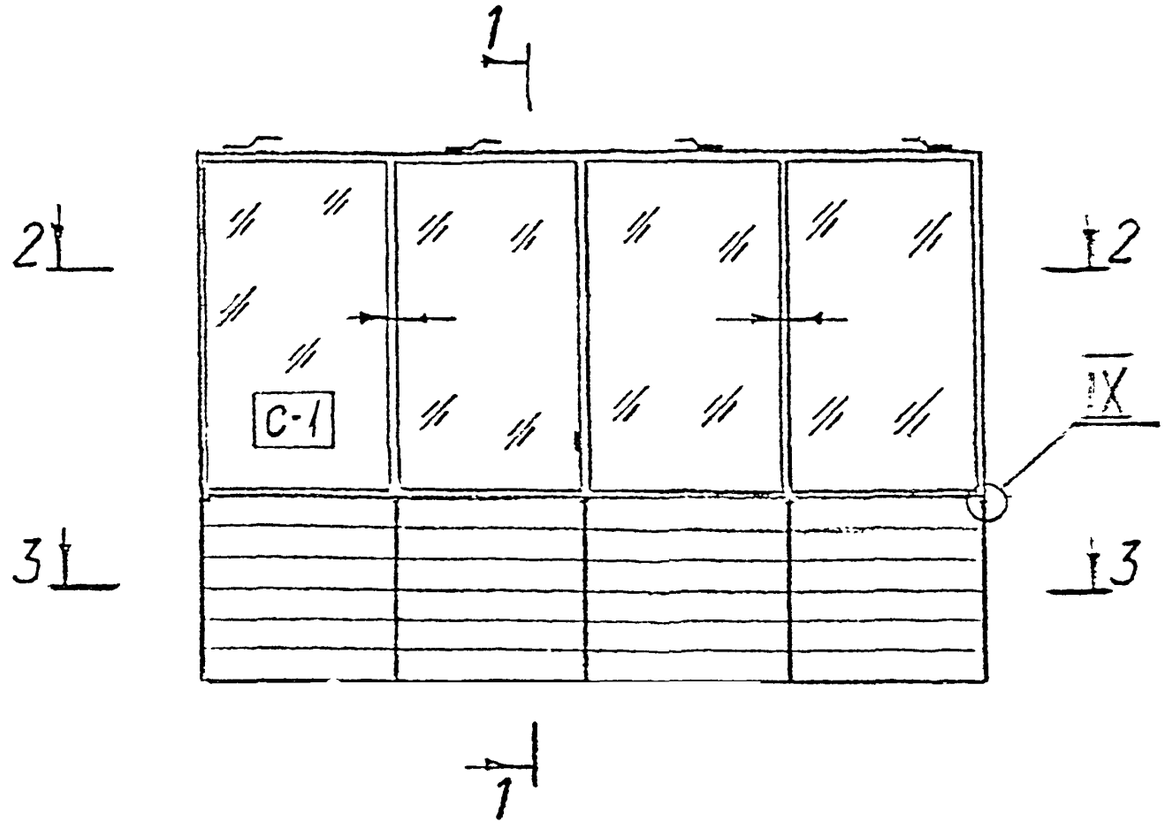

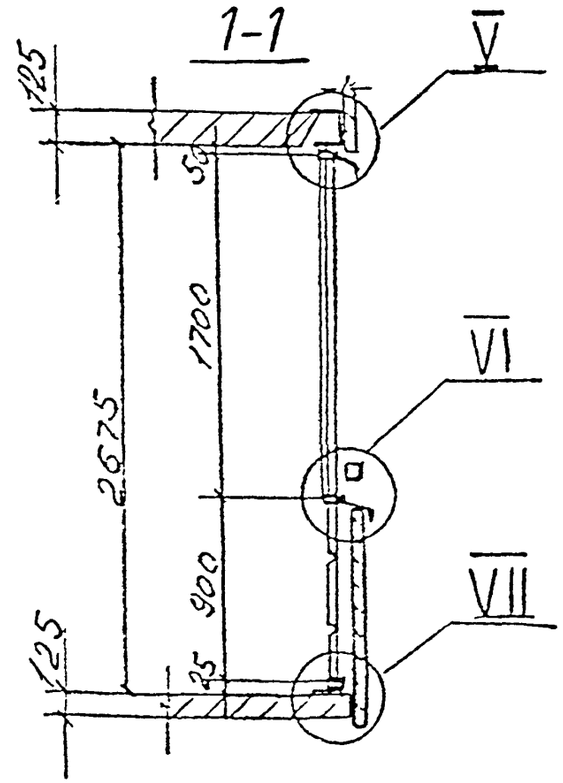

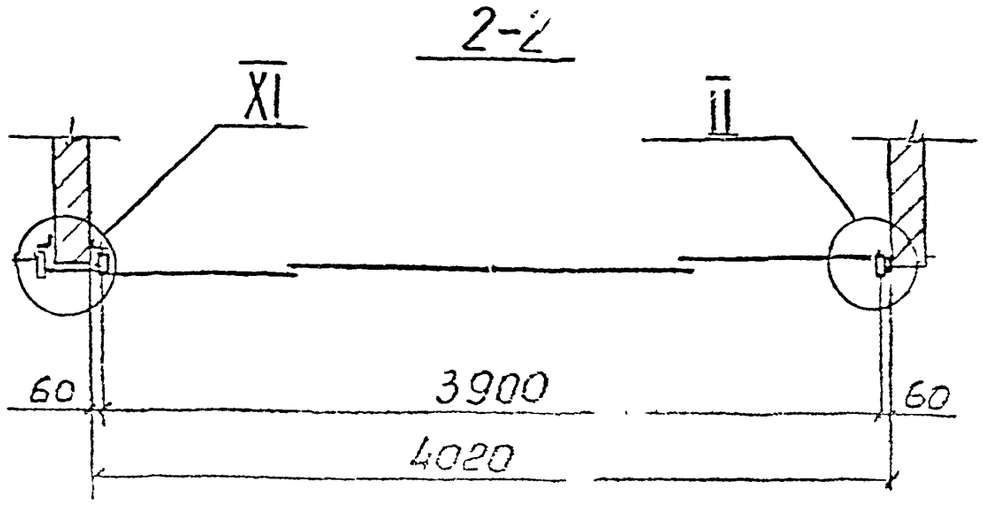

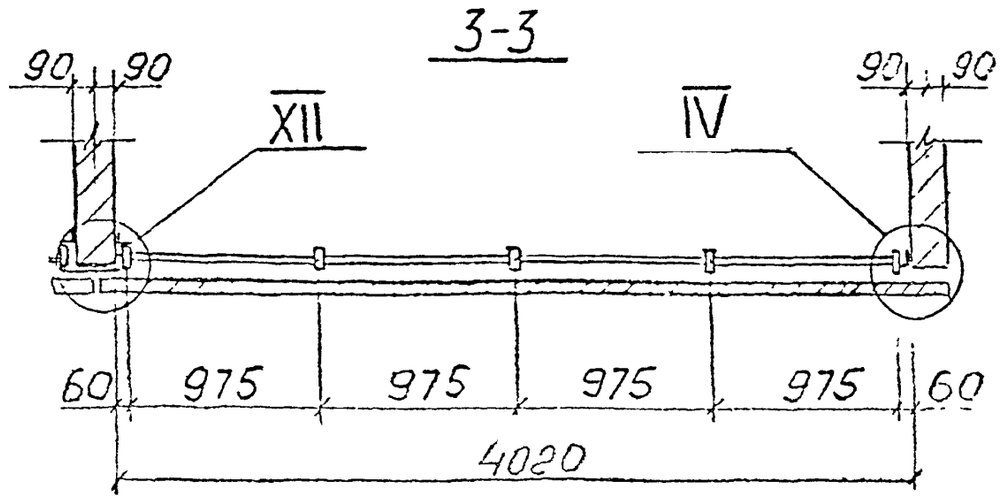

					РМ-2826		КМ 4-4
Изм.	Лист	№ докум.	Подп.	Дата	Конструкции алюминиевые на остекление балконов и лоджий жилых домов серии П46М	Лит.	Масса / Масштаб
Разраб.		Ныркин					
Пров.		Солопов				Лист	Листов
ГИП		Марков				ООО СПК «Стройсортмет»	

Спецификация алюминиевых профилей (материал АД31Т)

№ пп	Наименование	Кол-во	Масса, кг		Прим
			1 п.м	Всего	
1	СПЛ-01-211				
2	СПЛ-03-001				
3	СПЛ-03-002				
4	СПЛ-03-062				
5	СПЛ-03-207				
6	СПЛ-07-001				
7	СПЛ-07-202				
8	СПЛ-07-203				
9	СПЛ-07-204				
10	СПЛ-07-205				
11	СПЛ-07-206				
12	СПА-2080				
13	СПА-2143				
14	СПА-2169				
15	СПА-2275-2				
16	СПА-2279-8				
17	СПА-3147-3				
18	Алюм. вкладыши				
	Итого:			103,0	

Спецификация стали

№ пп	Обозначение	Наименование	Кол-во п.м	Масса, кг	Примеч
1	ГОСТ 103-76	-5×60	0,4	0,95	
2	ГОСТ 103-76	-5×30	0,7	0,85	
		Итого:		1,8	

Изм.	Кол.уч.	№ докум.	Подп.	Дата
Разраб.		Пыркин		
Пров.		Солопов		
ГИП		Марков		
Утв.		Деев		

РМ-2826 КМ 4-5

Конструкции алюминиевые для остекления балконов и лоджий жилых домов серии II46M

Спецификация на ограждение ОЛЛ1-2

Лист	Масса	Масштаб
Лист	Листов	

ООО СПК «Стройсортмет»

Спецификация прочих материалов

№ пп	Обозначение	Наименование	Кол-во	Масса кг	Примеч.
1	С421.00.00.00	Ролик	8	1,04	

Заказная спецификация стекла

Вид стекла	Толщина мм	Размеры, мм	Кол-во	Площадь м²	Примеч.
Стекло	5	1950×1650	2	6,44	
закаленное					
ГОСТ 5727-88					

Спецификация закаленного стекла δ=5мм

Марка	Размеры, мм	Кол-во	Площадь, м² 1 шт	Площадь, м² Всех	Прим.
С-1	925×1505	4	1,39	5,57	

Площадь рамы с откатными створками и декоративным заполнением — 10,4 м²

Длина нащельников и сливов — 17,5 п.м.

					РМ-2826		КМ 4-6
Изм.	Лист	№докум.	Подп.	Дата	Конструкции алюминиевые на остекление балконов и лоджий жилых домов серии II 16М	Лит.	Масса	Масштаб
Разраб.		Пыркин						
Пров.		Солопов				Лист	Листов	
ГИП		Марков			Спецификация на ограждение ОЛП1-2	ООО СПК «Стройсортмет»		
Утв.		Деев						

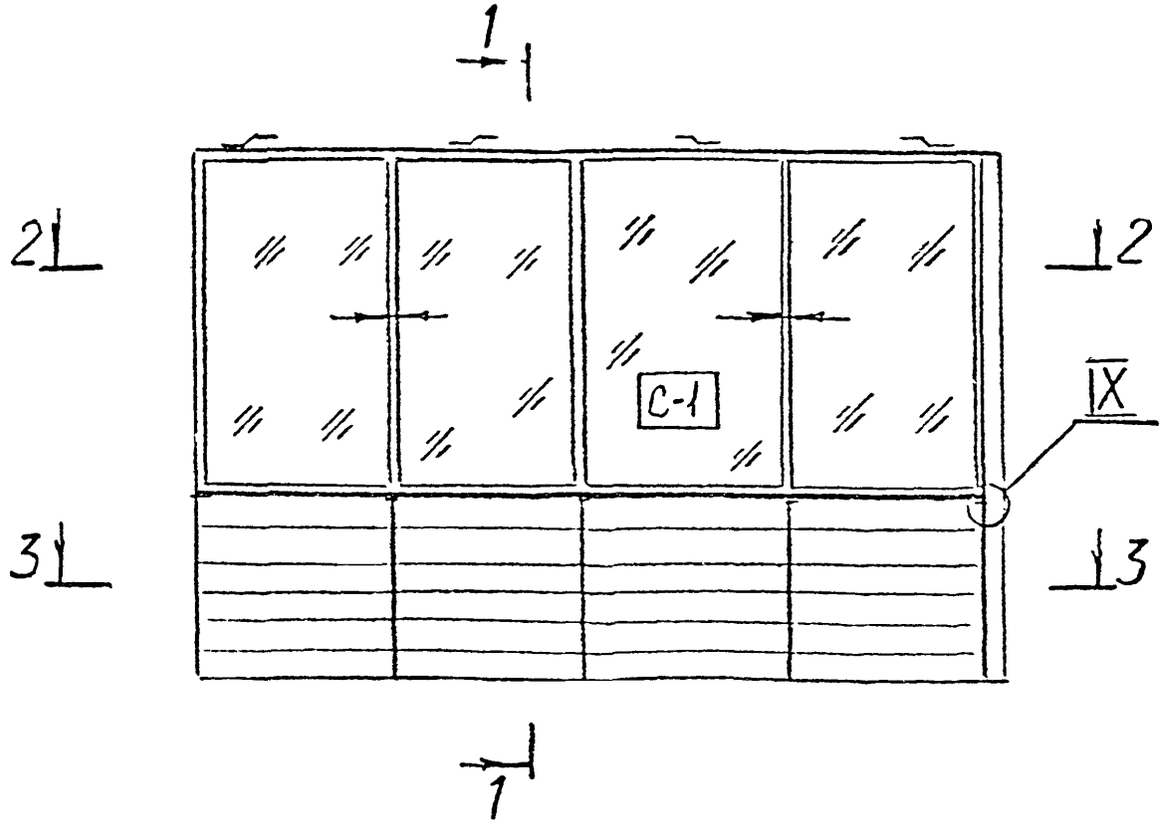

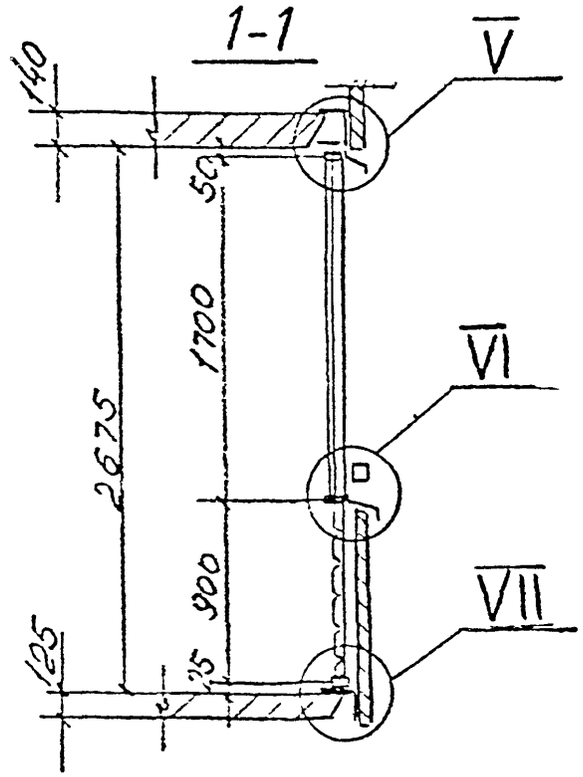

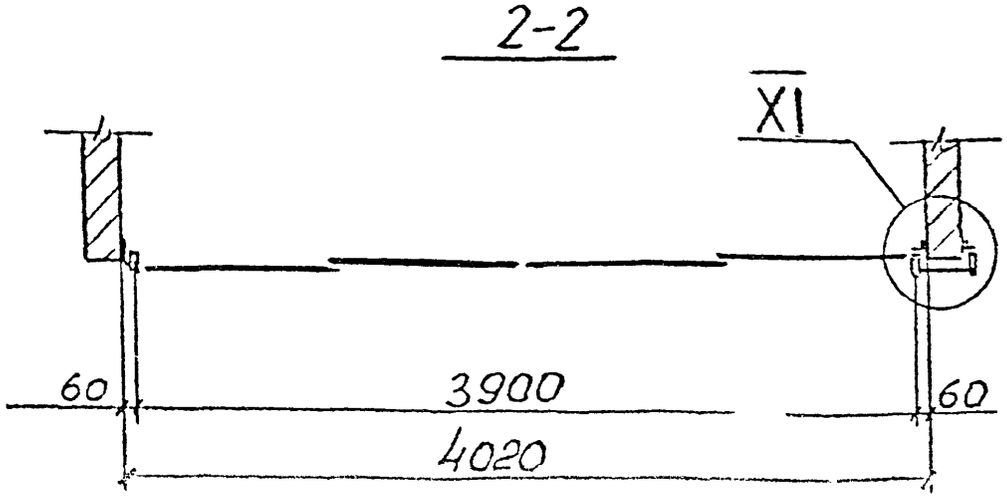

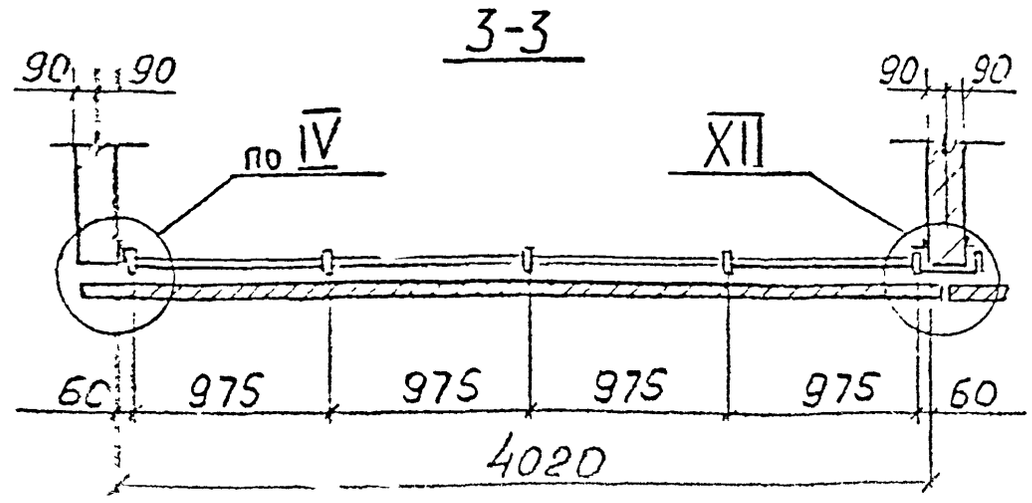

				РМ-2826	КМ 4-7	
Изм.	Лист	№ докум.	Подп.	Дата	Конструкции алюминиевые на остекление балконов и лоджий жилых домов серии II16M	Лит. / Масса / Масштаб
Разраб.		Ныркин				Лист / Листов
Пров.		Солопов				
ГИП		Марков			Ограждение ОЛП1-3	ООО СПК «Стройсортмет»
Утв.		Деев				

Спецификация алюминиевых профилей (материал АД31Т1)

№ пп	Наименование	Кол-во	Масса, кг		Примеч.
			1п.м	Всех	
1	СПЛ-01-211				
2	СПЛ-03-001				
3	СПЛ-03-002				
4	СПЛ-03-062				
5	СПЛ-03-207				
6	СПЛ-07-001				
7					
8	СПЛ-07-202				
9	СПЛ-07-203				
10	СПЛ-07-204				
11	СПЛ-07-205				
12	СПЛ-07-206				
13	СПА-2080				
14	СПА-2143				
15	СПА-2169				
16	СПА-2275-2				
17	СПА-2279-8				
18	СПА-3147				
19	Алюм. лист δ=2				
20	Алюм. вкладыши				
	Итого:			106,0	

Спецификация стали

№ пп	Обозначение	Наименование	К-во п.м.	Масса, кг	Примеч.
1	ГОСТ 103-76	-5×60	0,4	0,95	
2	ГОСТ 103-76	-5×30	0,7	0,85	
	Итого:			1,8	

					РМ-2826	КМ 4-8	
Изм.	Лист	№ докум.	Подп.	Дата	Конструкции алюминиевые из остекление балконов и лоджий жилых домов серии II46M	Лит.	Масса	Масштаб
Разраб.		Ныркин						
Пров.		Солопов				Лист	Листов	
ГИП		Марков			Спецификация на ограждение ОЛП1-3	ООО СПК «Стройсортмет»		
Утв.		Деев						

Спецификация прочих материалов

№ пп	Обозначение	Наименование	Кол-во	Масса, кг	Примеч
1	С421.00.00.00	Ролик	8	1,04	
2	ТУ 5772-009051080З8-98	Герлен АГ2×30	8,5 п.м		поставка заказчик

Заказная спецификация стекла

Вид стекла	Толщина	Размеры, мм	Кол-во	Площадь м²	Примеч
Стекло	5	1950×1650	2	6,44	
закаленное					
ГОСТ 5727-88					

Спецификация закаленного стекла δ=5мм

Марка	Размеры, мм	Кол-во	Площадь, м² 1шт	Площадь, м² Всех	Примеч
С-1	925×1505	4	1,39	5,57	

Площадь рамы с откатными створками и декоративным заполнением – 10,4 м²

Длина нащельников и сливов – 20,0 п.м

					РМ-2826	КМ 4-9	
Изм.	Лист	№ докум.	Подп.	Дата	Конструкции алюминиевые на остекление балконов и лоджий жилых домов серии П46М	Лит.	Масса	Масштаб
Разраб.		Ныркин						
Пров.		Солопов				Лист	Листов	
ГИП		Марков			Спецификация на ограждение ОЛП1-3	ООО СПК «Стройсортмет»		
Утв.								

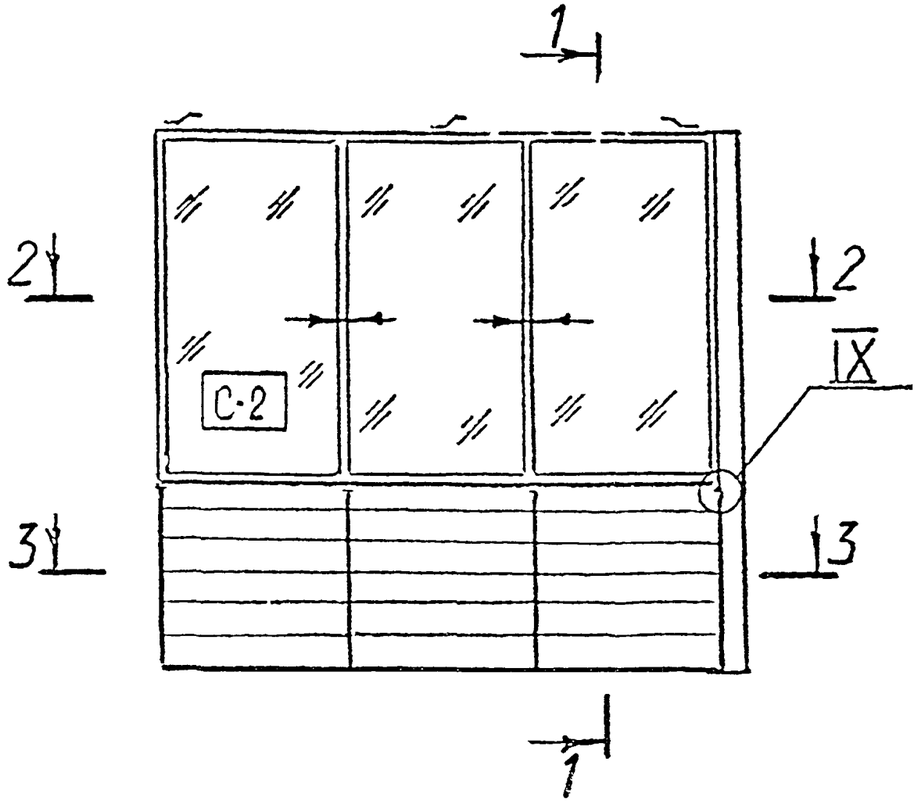

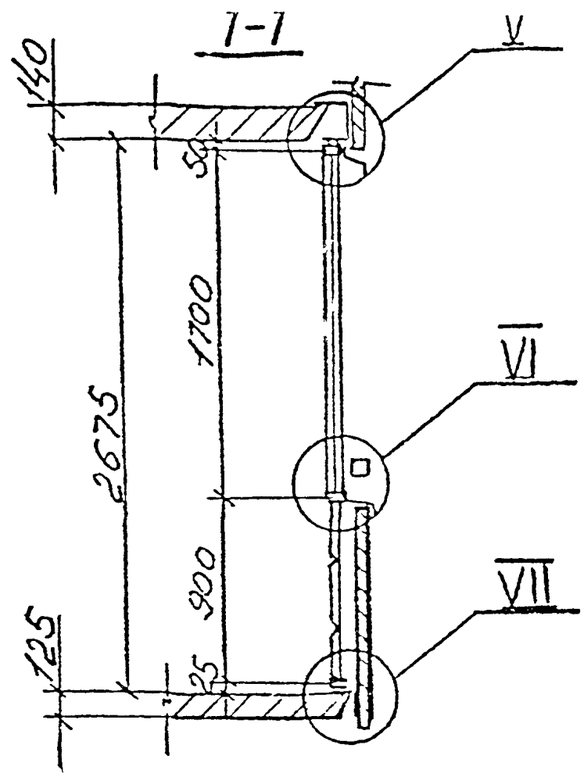

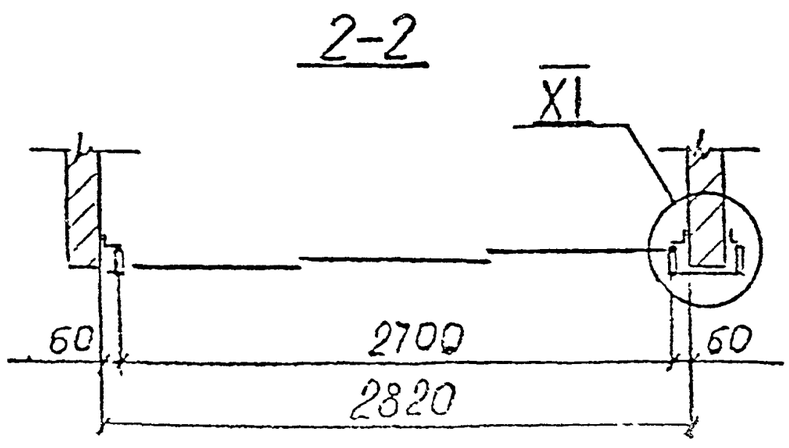

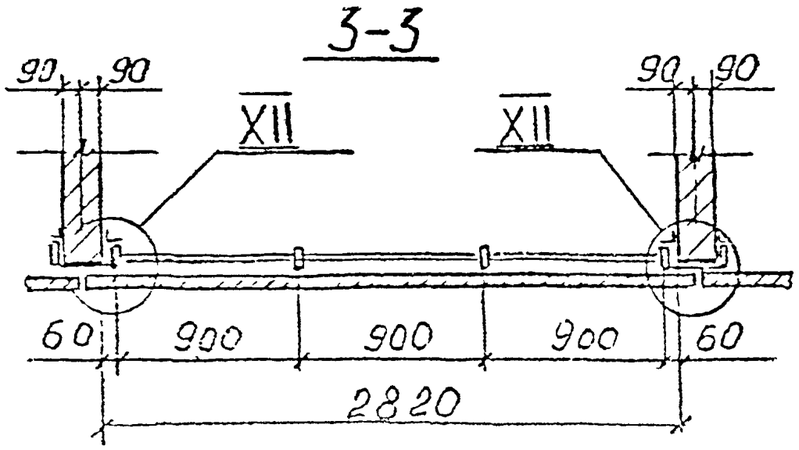

					РМ-2826		КМ 4-10
Изм	Лист	докум	Подп	Дата	Конструкции алюминиевые на остекление балконов и лоджий жилых домов серии П46М	Лит.	Масса / Масштаб
Разраб.		Ныркин					
Пров.		Солопов				Лист	Листов
ГИП		Марков			Ограждение ОЛП2-1	ООО СПК «Стройсортмет»	
Утв.		Деев					

Спецификация алюминиевых профилей (материал АД31Т1)

№ пп	Наименование	Кол-во	Масса, кг		Примеч.
			1 п.м	Всех	
1	СПЛ-01-211				
2	СПЛ-03-001				
3	СПЛ-03-002				
4	СПЛ-03-062				
5	СПЛ-03-207				
6	СПЛ-07-001				
7					
8	СПЛ-07-202				
9	СПЛ-07-203				
10	СПЛ-07-204				
11	СПЛ-07-205				
12	СПЛ-07-206				
13	СПА-2080				
14	СПА-2143				
15	СПА-2169				
16					
17	СПА-2279-8				
18	СПА-3147-3				
19	Алюм. лист δ=2				
20	Алюм. вкладыши				
	Итого:			18,0	

Спецификация стали

№ пп	Обозначение	Наименование	К-во	Масса, кг	Примеч.
1	ГОСТ 103-76	-5×60	0,3	0,71	
2	ГОСТ 103-76	-5×30	0,53	0,62	
		Итого:		1,33	

			РМ-2826	КМ 4-11
Изм. Лист	№ докум.	Подп.	Дата	Конструкции алюминиевые на остекление балконов и лоджии жилых домов серии II46M
Разраб.	Пыркин			
Пров.	Солопов			Спецификация на ограждение СЛП2-1
ГИП	Марков			Лит. / Масса / Масштаб
Утв.				Лист / Листов
				ООО СПК «Стройсортмет»

Спецификация прочих материалов

№ пп	Обозначение	Наименование	Кол-во	Масса, кг	Примеч.
1	С421.00.00.02	Ролик	6	0,78	

Заказная спецификация стекла

Вид стекла	Толщина, мм	Размеры, мм	Кол-во	Площадь, м²	Примеч
Стекло	5	2650×1650	1	4,37	
закаленное					
ГОСТ 5727-88					

Спецификация закаленного стекла δ=5мм.

Марка	Размеры, мм	Кол-во	Площадь, м²		Примеч.
			1 шт	Всех	
С-2	840×1505	3	1,26	3,79	

Площадь раны с откатными створками и декоративным заполнением — 7,23 м²

Длина нацельников и сливов 16,25 п.м

					РМ-2826	КМ 4-12	
Изм	Лист	№ докум.	Подп.	Дата	Конструкции алюминиевые на остекление балконов и лоджий жилых домов серии 114оМ	Лит.	Масса / Масштаб
Разраб.		Пыркин				Лист	Листов
Пров.		Солопов					
ГИП		Марков			Спецификация на ограждение ОЛП 2-1	ООО СПК «Стройсортмет»	
Утв.		Деев					

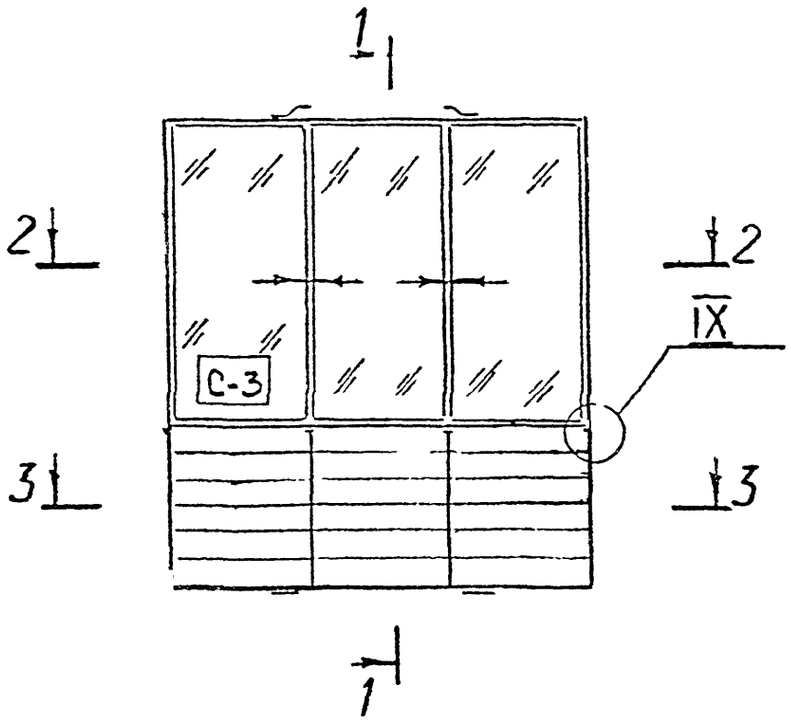

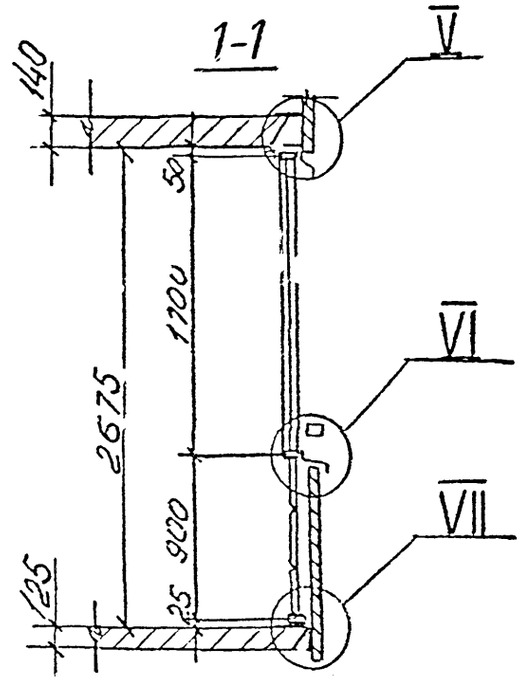

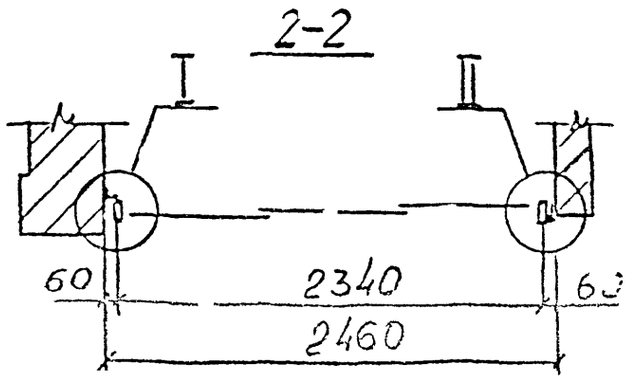

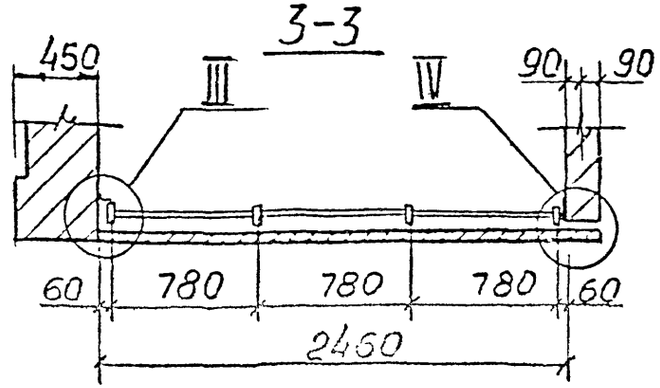

						РМ-2826	КМ 4-13
Изм.	Лист	№ докум.	Подп.	Дата	Конструкции алюминиевые на остекление балконов и лоджий жилых домов серии П46М	Лит.	Масса	Масштаб
Разраб.		Ныркин						
Пров.		Солопов				Лист	Листов	
ГИП		Марков			Ограждение ОЛП2-2	ООО СПК «Стройсортмет»		
Утв.		Деев						

Спецификация прочих материалов

№ пп	Обозначение	Наименование	Кол-во	Масса, кг	Примеч.
1	С421.00.00.00	Ролик	6	0,78	

Заказная спецификация стекла

Вид стекла	Толщина, мм	Размеры, мм	К-во	Площадь, м²	Примеч.
Стекло	5	2200×1650	1	3,63	
закаленное					
ГОСТ 5727-88					

Спецификация закаленного стекла б=5 мм

Марка	Размеры, мм	Кол-во	Площадь, м²		Примеч.
			1 шт	Всех	
С-3	720×1505	3	1,08	3,25	

Площадь рамы с откатными створками и декоративным заполнением — 6,28 м²

Длина нащельников и сливов — 12,5 пм.

					РМ-2826	КМ 4-14	
Изм.	Лист	№ докум.	Подп.	Дата	Конструкции алюминиевые на остекление балконов и лоджий жилых домов серии II-68М	Лит.	Масса	Масштаб
Разраб.		Пыркин						
Пров.		Солопов				Лист	Листов	
ГИП		Марков			Спецификация на ограждение ОЛП2-2	ООО СПК «Стройсортмет»		
Утв.		Деев						

Спецификация алюминиевых профилей (материал АД31Т)

№ пп	Наименование	Кол-во	Масса, кг 1п.м	Масса, кг всех	Примеч.
1	СПЛ-01-211				
2	СПЛ-03-001				
3	СПЛ-03-002				
4	СПЛ-03-062				
5	СПЛ-03-207				
6	СПЛ-07-001				
7	СПЛ-07-202				
8	СПЛ-07-203				
9	СПЛ-07-204				
10	СПЛ-07-205				
11	СПЛ-07-206				
12	СПА-2080				
13	СПА-2143				
14	СПА-2169				
15	СПА-2279-8				
16	СПА-3147-3				
17	Алюм. лист				
18	Алюм. вкладыши				
	Итого:			79,0	

Спецификация стали

№ пп.	Обозначение	Наименование	Кол-во пм	Масса, кг	Примеч.
1	ГОСТ 103-76	-5×60	0,3	0,71	
2	ГОСТ 103-76	-5×30	0,53	0,62	
		Итого:		1,33	

					РМ-2826	КМ 4-15	
Изм.	Лист	№ докум.	Подп.	Дата			
Разраб.		Ныркин			Конструкции алюминиевые на остекление балконов и лодий жилых домов серии И46М	Лит.	Масса	Масштаб
Пров.		Солопов						
ГИП		Марков			Спецификации на ограждение ОЛП2-2	Лист	Листов	
Утв.		Деев				ООО СПК «Стройсортмет»		

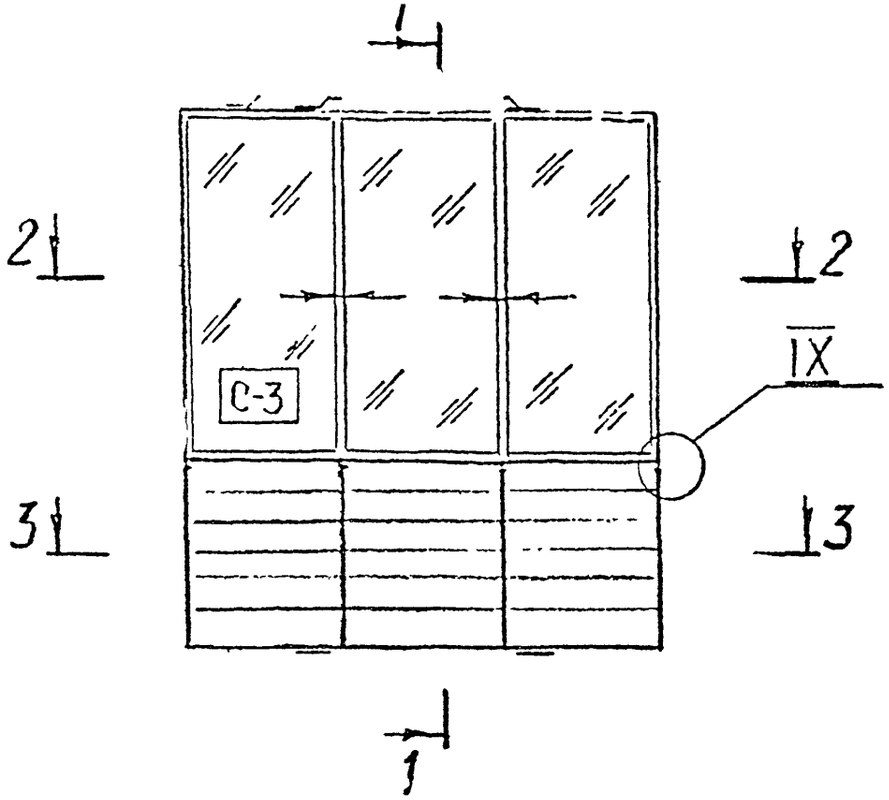

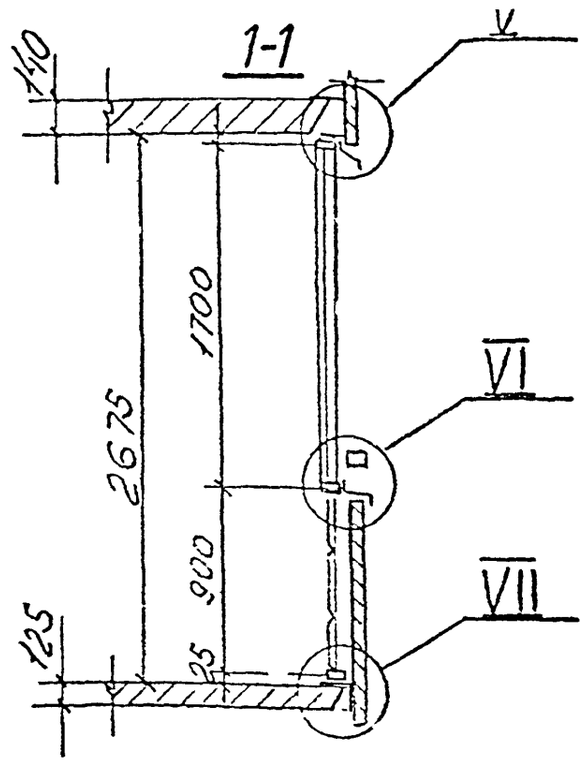

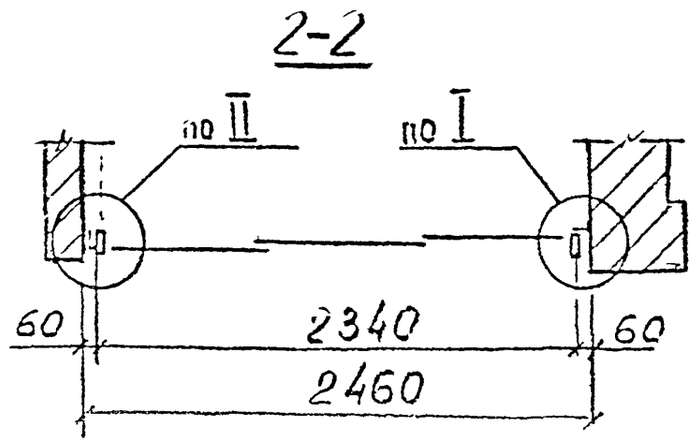

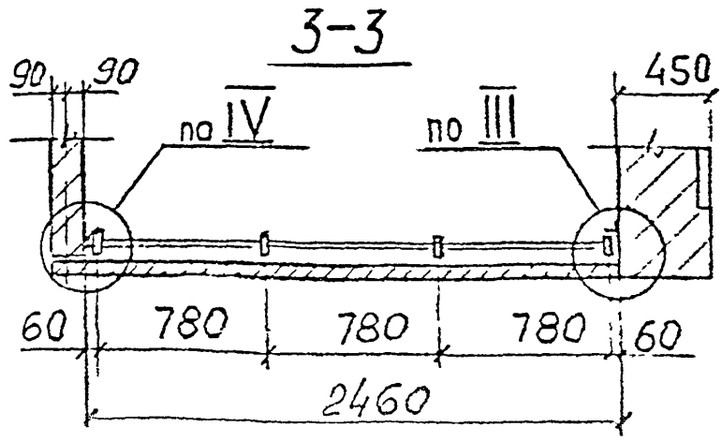

Спецификацию см. листы 14; 15.
(спецификация на ограждение ОЛП2 2)

					РМ-2826		КМ 4-16
Изм.	Лист	№ докум.	Подп.	Дата	Конструкции алюминиевые на остекление балконов и лоджий жилых домов серии П46М	Лит.	Масса	Масштаб
Разраб.		Пыркин					
Пров.		Солопов				Лист	Листов
ГИП		Марков			Ограждение ОЛП2-3	ООО СПК «Стройсортмет»	
Утв.		Деев					

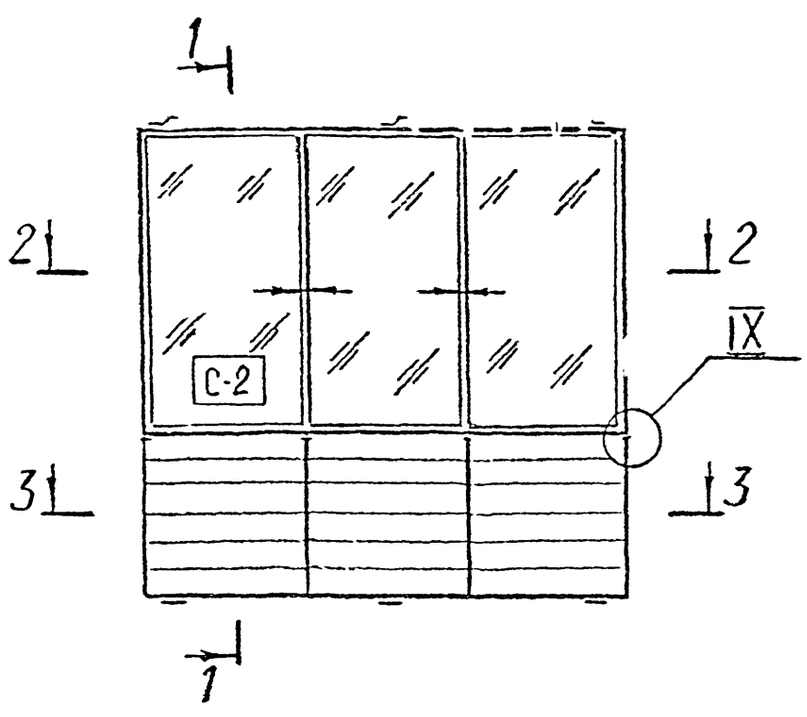

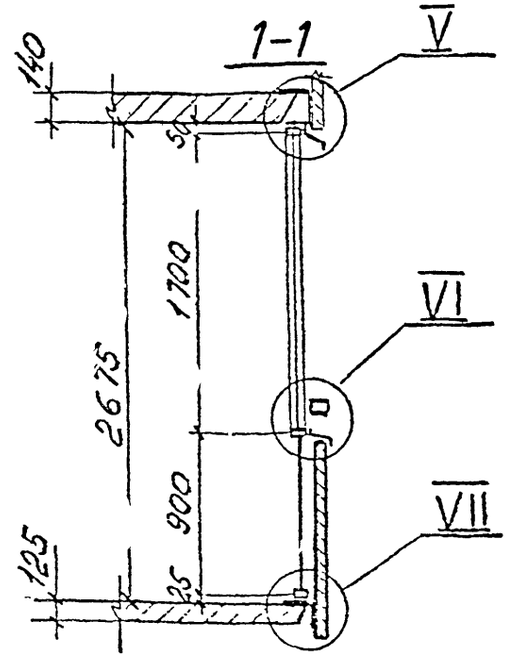

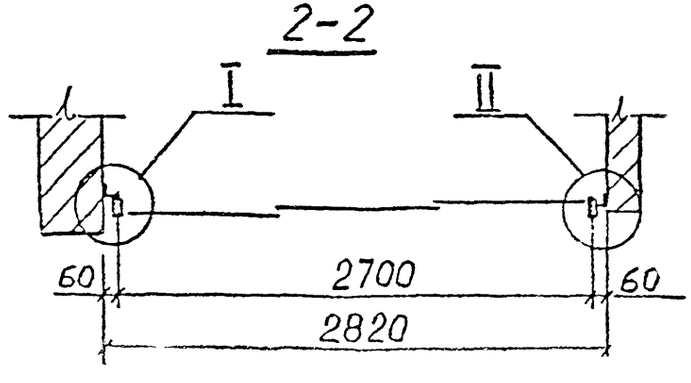

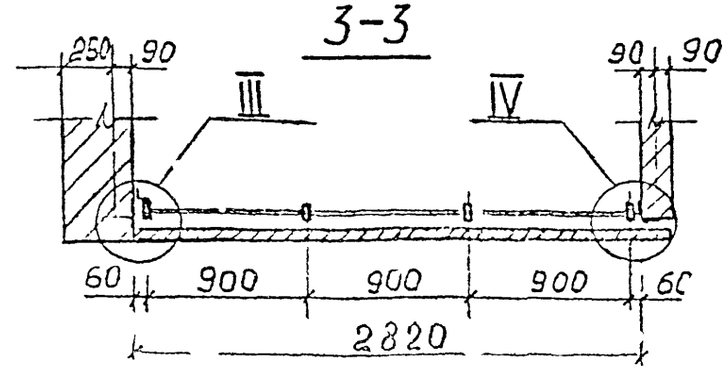

					РМ-2826	КМ 4-17	
Изм.	Лист	№ докум.	Подп.	Дата	Конструкции алюминиевые на остекление балконов и лоджий жилых домов серии П46М	Лит	Масса	Масштаб
Разраб.		Пыркин					
Пров.		Солопов				Лист	Листов
ГИП		Марков			Ограждение ОЛП2-4	ООО СПК «Стройсортмет»	
Утв.		Деев					

Спецификация алюминиевых профилей (материал АД31Т)

№ пп	Наименование	Кол-во	Масса, кг: 1 п.м	Масса, кг: всех	Примеч
1	СПА-01-211				
2	СПА-03-001				
3	СПА-03-002				
4	СПА-03-062				
5	СПА-03-207				
6	СПА-07-001				
7					
8	СПА-07-202				
9	СПА-07-203				
10	СПА-07-204				
11	СПА-07-205				
12	СПА-07-206				
13	СПА-2080				
14	СПА-2143				
15	СПА-2169				
16	СПА-2275-2				
17	СПА-2279-8				
18	СПА-3147-3				
19	Алюм. Вкладыши				
	Итого:			730	

Спецификация стали

№ пп	Обозначение	Наименование	Кол-во п.м.	Масса, кг	Примеч
1	ГОСТ 103-76	-5×60	0,3	0,71	
2	ГОСТ 103-76	-5×30	0,53	0,62	
		Итого:		1,33	

					РМ-2826	КМ 4-18
Изм.	Лист	№ докум.	Подп.	Дата	Конструкции алюминиевые на остекление балконов и лоджий жилых домов серии II 16М	Лист / Масса / Масштаб
Разраб.		Цырыпи				
Пров.		Солопов				Лист / Листов
ГИП		Марков			Спецификация на ограждение ОЛП2-4	ООО СПК «Стройсортмет»
Утв.		Деев				

Спецификация прочих материалов

№ пп	Обозначение	Наименование	Кол-во	Масса, кг	Примеч.
1	С421.00.00.00	Ролик	6	0,78	

Заказная спецификация стекла

Вид стекла	Толщина, мм	Размеры, мм	Кол-во	Площ., м²	Примеч.
Стекло	5	2650 × 1650	1	4,37	
закаленное					
ГОСТ 5727-88					

Спецификация закаленного стекла δ=5 мм

Марка	Размеры, мм	Кол-во	Площадь, м²		Примеч.
			1 шт	Всех	
С-2	840 × 1505	3	1,26	3,79	

Площадь рамы с откатными створками и декоративным заполнением — 7,23 м²

Длина нащельников и сливов — 13,6 п.м.

					РМ-2826		КМ 4-19	
Изм.	Кол.уч.	Медокуч	Подп.	Дата	Конструкции алюминиевые на остекление балконов и лоджий жилых домов серии II46М		Лит.	Масса	Масштаб
Разраб.		Ныркин							
Пров.		Солопов					Лист	Листов	
ГИП		Марков			Спецификация на ограждение ОЛП 2-4		ООО СПК «Стройсортмет»		
Утв.		Деев							

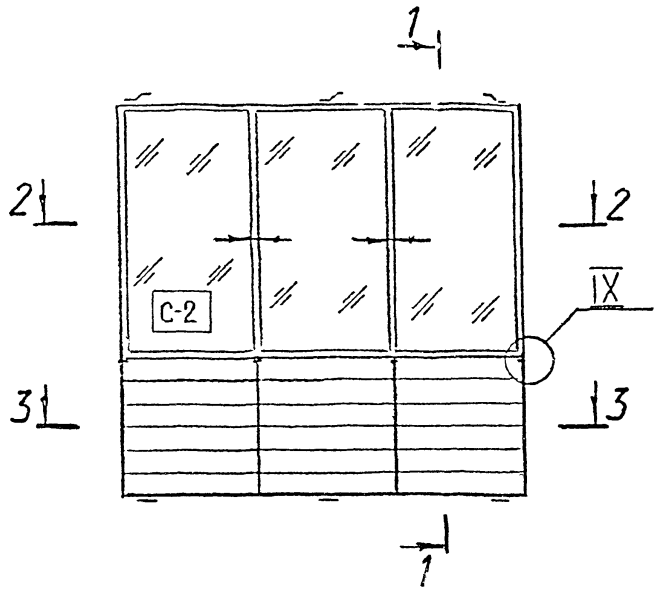

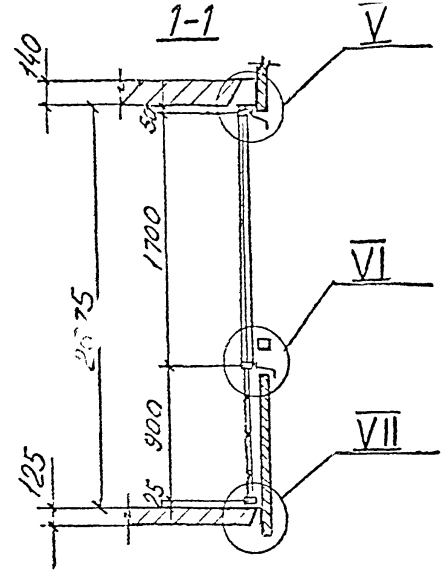

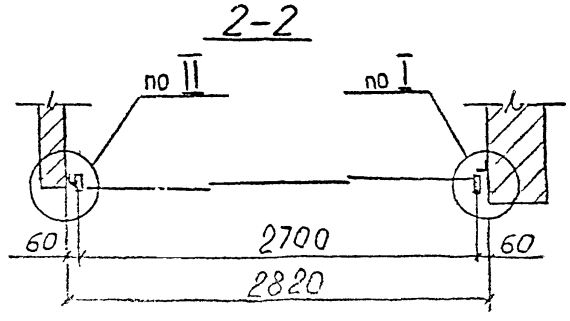

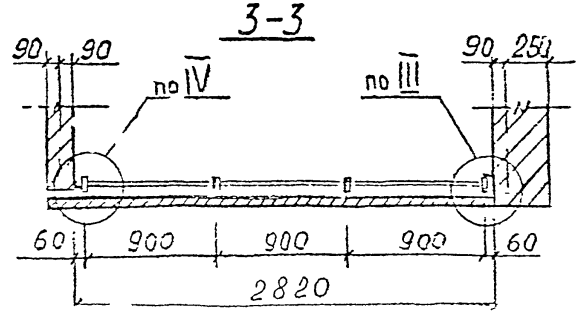

Спецификацию см. листы 18 19.
(спецификация на ограждение ОЛП2-4)

					РМ-2826		КМ 4-20
Изм	Лист	№ докум	Подп.	Дата	Конструкции алюминиевые на остекление балконов и лоджий жилых домов серии П46М	Лит	Масса / Масштаб
Разр б.		Шаркин					
Пров.		Солопов				Лист	Листов
ГИП		Марков			Ограждение ОЛП2-5	ООО СПК «Стройсортмет»	
Утв.		Деев					

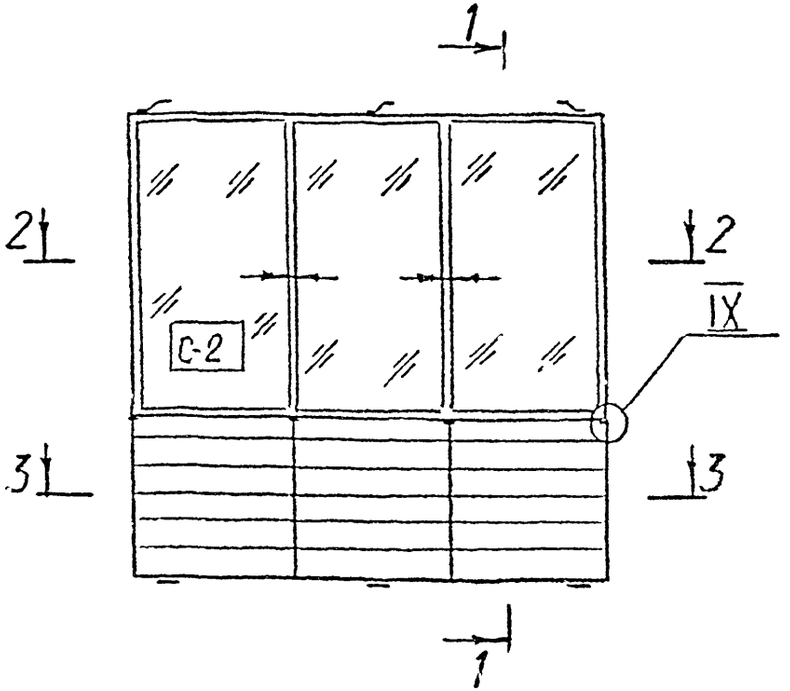

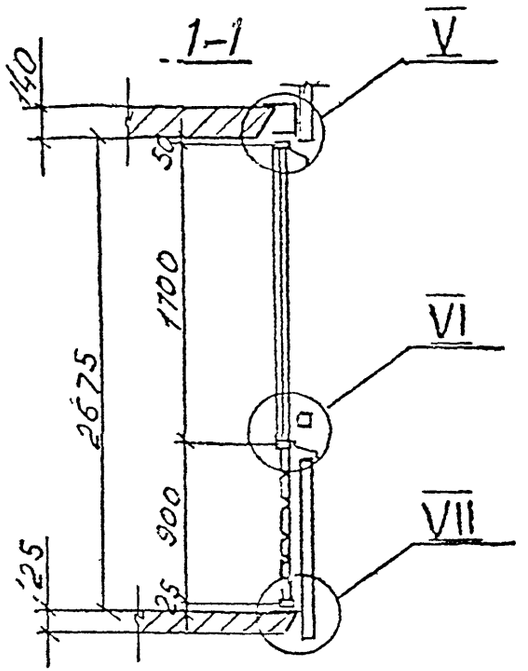

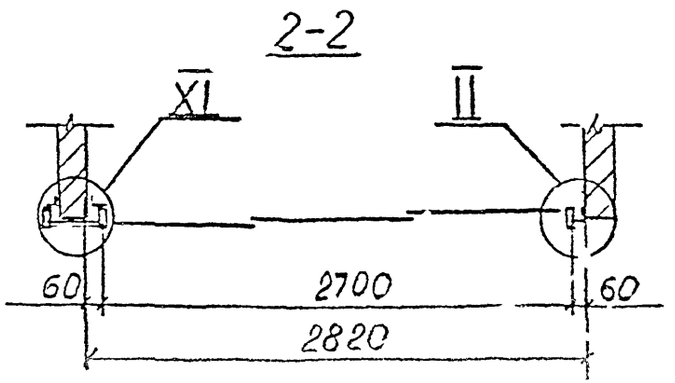

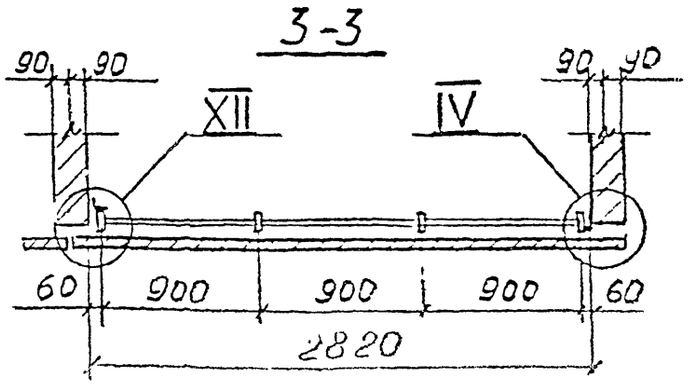

Спецификацию см. листы 18, 19
(спецификация по ограждение ОЛП2-4)

					РМ-2826		КМ 4-21
					Конструкции алюминиевые на остекление балконов и лоджий жилых домов серии II46М	Лит	Масса	Масштаб
Изм.	Лист	№ докум.	Подп.	Дата				
Разраб.		Ныркин				Лист	Листов	
Пров.		Солопов					
ГИП		Марков			Ограждение ОЛП2-9	ООО СПК «Стройсортмет»	
Утв.		Деев					

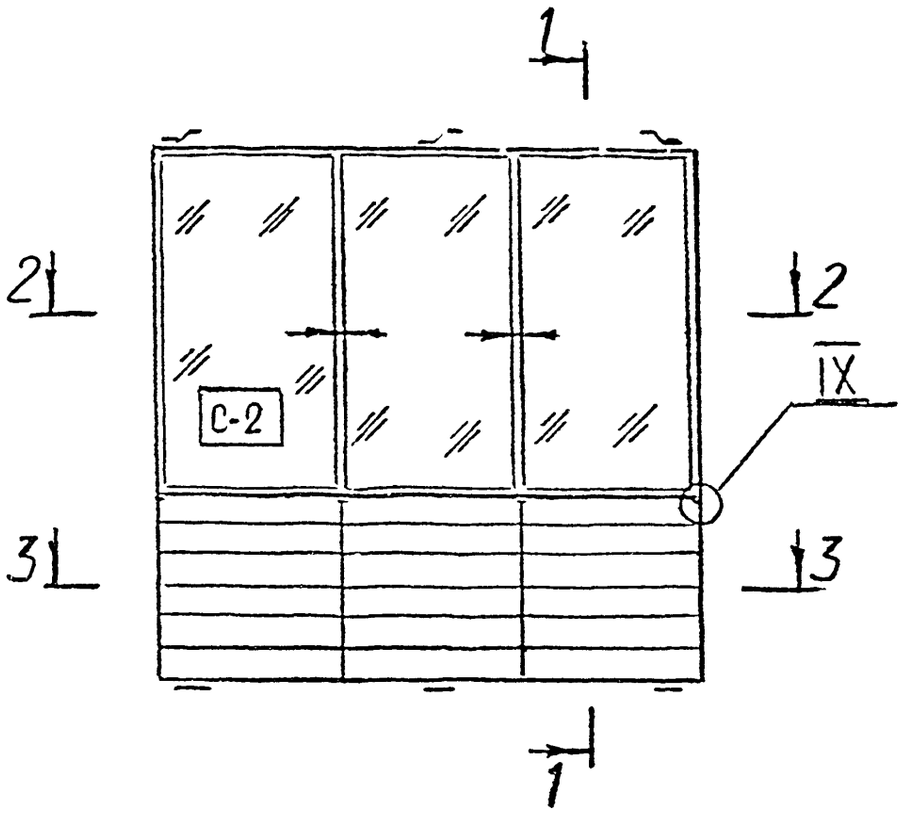

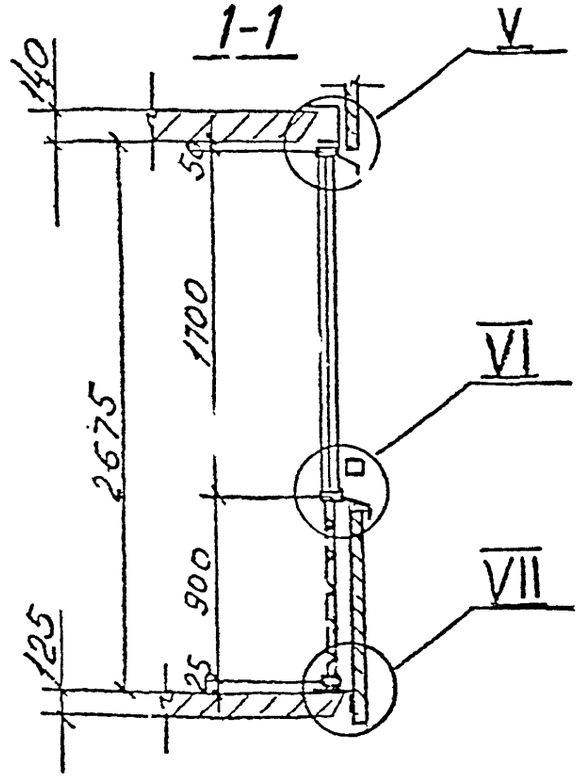

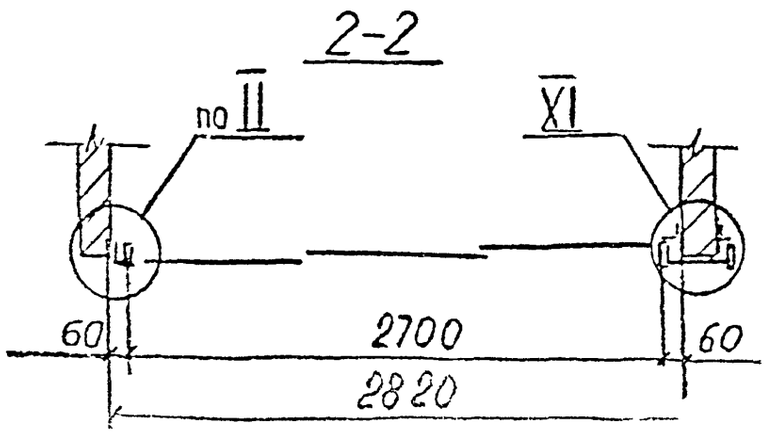

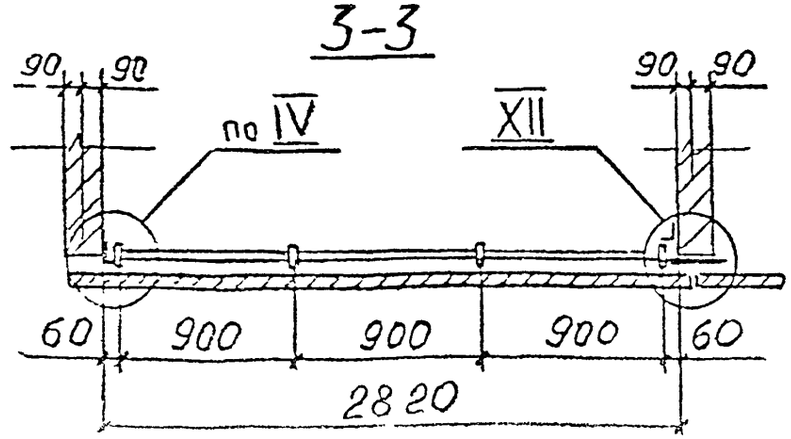

Изм.	Лист	№ докум.	Подп.	Дата	РМ-2826	КМ 4-22
Разраб.		Ныркин			Конструкции алюминиевые на остекление балконов и лоджий жилых домов серии П46М	Лит. / Масса / Масштаб
Пров.		Солопов				Лист / Листов
ГИП		Марков			Ограждение ОЛП 2-10	ООО СПК «Стройсортмет»
Утв.		Деев				

Спецификация алюминиевых профилей (материал АД31Т1)

№ пп	Наименование	Кол-во	Масса, кг 1 п.м	Масса, кг всех	Приме-чание
1	СПЛ-01-211				
2	СПЛ-03-001				
3	СПЛ-03-002				
4	СПЛ-03-062				
5	СПЛ-03-207				
6	СПЛ-07-001				
7	СПЛ-07-202				
8	СПЛ-07-203				
9	СПЛ-07-204				
10	СПЛ-07-205				
11	СПЛ-07-206				
12	СПА-2080				
13	СПА-2143				
14	СПА-2169				
15	СПА-2275-2				
16	СПА-2279-8				
17	СПА-3147-3				
18	Алюм. лист δ=2				
19	Алюм. вкладыши				
	Итого:			17,0	

Спецификация стали

N пп.	Обозначение	Наименование	Кол-во	Масса, кг	Приме-чание
1	ГОСТ 103-76	-5×60	0,3	0,71	
2	ГОСТ 103-76	-5×30	0,53	0,62	
		Итого:		1,33	

РМ-2826 КМ 4-23

Изм.	Лист	№ докум.	Подп.	Дата
Разраб.		Ныркин		
Пров.		Солопов		
ГИП		Марков		
Утв		Леев		

Конструкции алюминиевые на остекление балконов и лоджий жилых домов серии П46М

Спецификация на ограждение ОЛ1.2-10

Лит	Масса	Масштаб
Лист	Листов	

ООО СПК «Стройсортмет»

Спецификация прочих материалов

№ пп	Обозначение	Наименование	Кол-во	Масса, кг	Примеч
1	С421.00.00.00	Ролик	6	0,78	

Заказная спецификация стекла

Вид стекла	Толщина, мм	Размеры, мм	Кол-во	Площадь, м²	Примеч
Стекло	5	2650×1650	1	4,37	
закаленное					
ГОСТ 5727-88					

Спецификация закаленного стекла δ-5мм

Марка	Размеры, мм	Кол-во	Площадь, м²		Примеч
			1 шт	Всех	
С-2	840×1505	3	1,26	3,79	

Площадь рамы с откатными створками и декоративным заполнением — 7,23м²

Длина нащельников и сливов — 16,3п.м

				РМ-2826	КМ 4-24
Изм.	Лист	№ докум.	Подп.	Дата	
Разраб.		Цыркин			Конструкции алюминиевые для остекления балконов и лоджий жилых домов серии П46М
Пров.		Солопов			
ГИП		Марков			Спецификация на ограждение ОЛП2-10
Утв.		Деев			

Лит.	Масса	Масштаб
Лист	Листов	

ООО СПК «Стройсортмет»

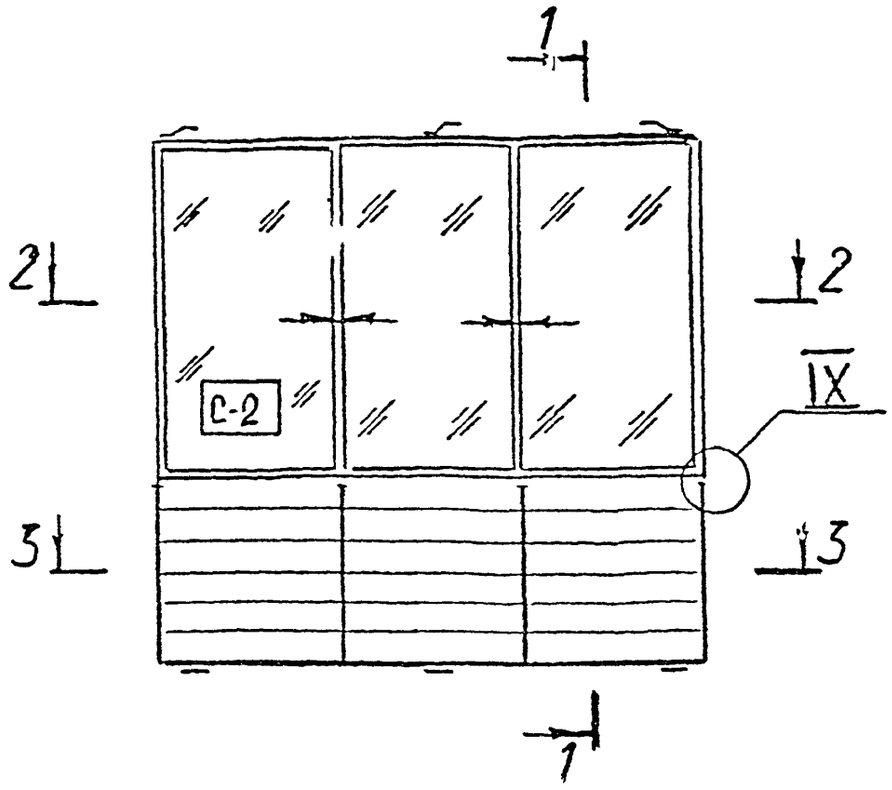

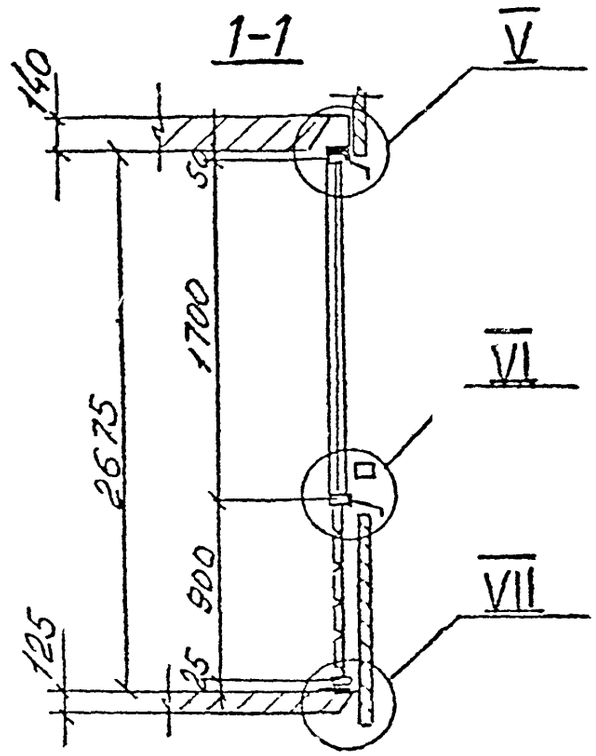

ОЛП2-12 зеркально
ОЛП2-11

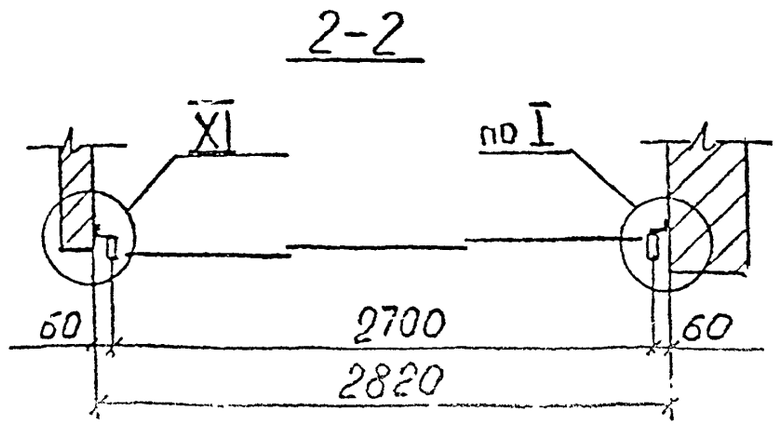

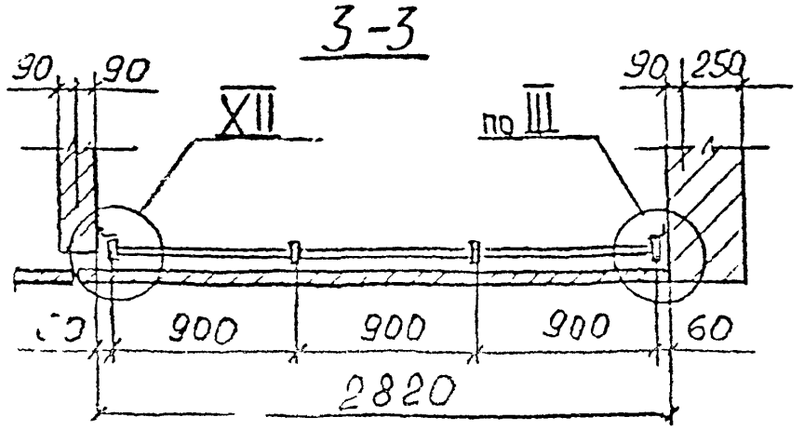

					РМ-2826	КМ 4-25
Изм.	Лист	№ докум.	Подп.	Дата		
Разраб.		Пыркин			Конструкции алюминиевые на остекление балконов и лоджий жилых домов серии II46M	Лит. / Масса / Масштаб
Пров.		Солопов				Лист / Листов
ГИП		Марков			Ограждение ОЛП2-11	ООО СПК «Стройсортмет»
Утв.		Дерр				

Спецификация алюминиевых профилей (материал АД31Т1)

№ пп	Наименование	Кол-во	Масса, кг: 1 п.м	Масса, кг: всех	Примеч
1	СПЛ-01-211				
2	СПЛ-03-001				
3	СПЛ-03-002				
4	СПЛ-03-062				
5	СПЛ-03-207				
6	СПЛ-07-001				
7	СПЛ-07-202				
8	СПЛ-07-203				
9	СПЛ-07-204				
10	СПЛ-07-205				
11	СПЛ-07-206				
12	СПА-2080				
13	СПА-2143				
14	СПА-2169				
15	СПА-2279-8				
16	СПА-3147-3				
17	Алюм. вкладыши				
	Итого:			75,0	

Спецификация стали

№ пп	Обозначение	Наименование	К-во, шт.	Масса, кг	Примеч
1	ГОСТ 103-76	-5×60	0,3	0,71	
2	ГОСТ 103-76	-5×30	0,53	0,62	
		Итого:		1,33	

						РМ-2826		КМ 4-26
Изм	Лист	№ докум.	Подп.	Дата				
Разраб.		Ныркин			Конструкции алюминиевые на остекление балконов и лоджий жилых домов серии II46М		Лит	Масса	Масштаб
Пров.		Солопов							
							Лист	Листов	
ГИП		Марков			Спецификация на ограждение ОЛП2-11		ООО СПК «Стройсортмет»		
Утв.		Деев							

Спецификация прочих материалов					
№ пп	Обозначение	Наименование	Кол-во	Масса, кг	Примеч.
1	С421.00.00.00	Ролик	6	0,78	

Заказная спецификация стекла					
Вид стекла	Толщина, мм	Размеры, мм	Кол-во	Площадь, м²	Примеч.
Стекло	5	2650×1650	1	4,37	
закаленное					
ГОСТ 5727-88					

Площадь рамы с откатными створками и декоративным заполнением. — 7,23 м²

Длина нащельников и сливов — 13,6 п.м.

Спецификация закаленного стекла δ=5 мм					
Марка	Размеры, мм	Кол-во	Площадь, м²		Примеч.
			1 шт	Всех	
С-2	840×1505	3	1,26	3,79	

Изм.	Лист	№ докум.	Подп.	Дата	РМ-2826 КМ 4-27
Разраб.		Пыркин			Конструкции алюминиевые на остекление балконов и лоджий жилых домов серии П46М
Пров.		Солопов			
ГИП		Марков			Спецификация на ограждение ОЛП2-11
Утв.		Деев			ООО СПК «Стройсортмет»

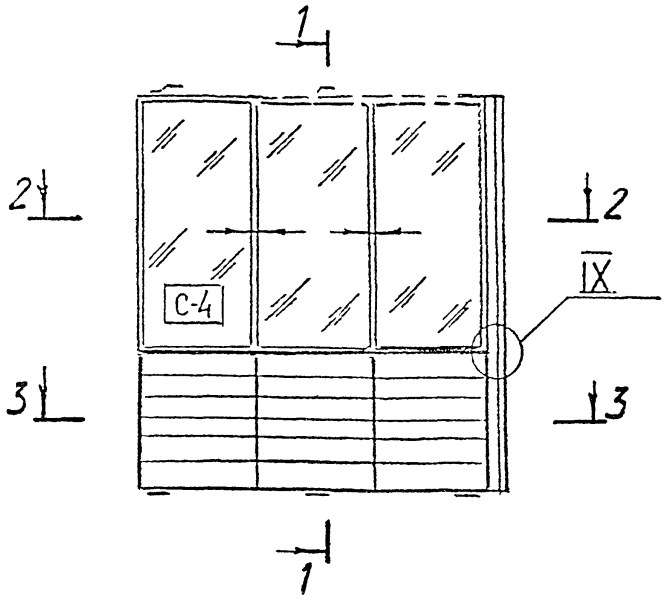

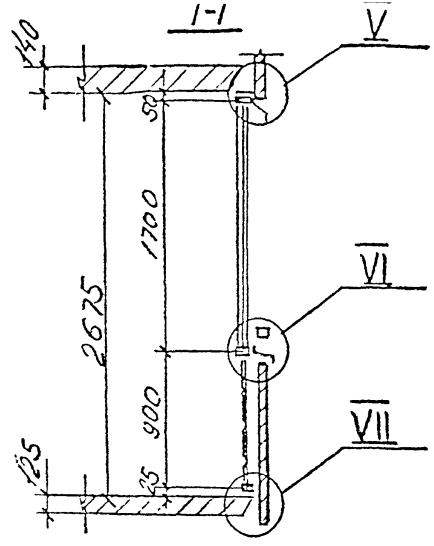

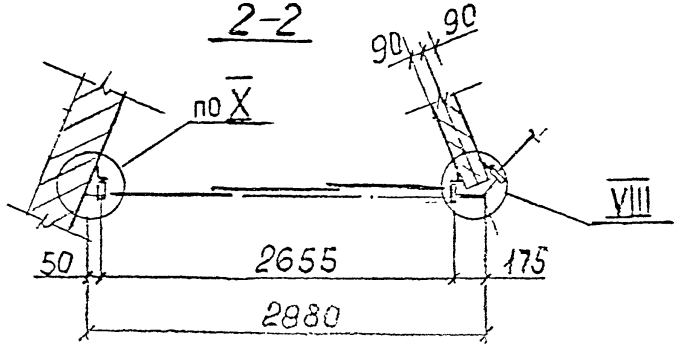

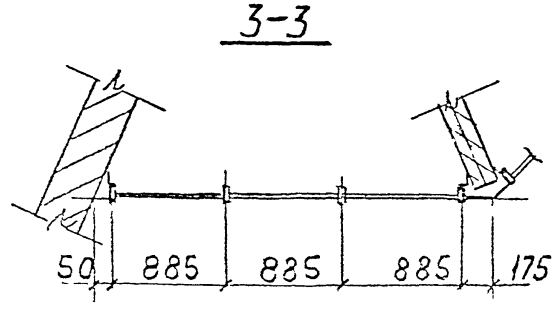

					РМ-2826		КМ 4-28
Изм.	Лист	№ докум.	Подп.	Дата	Конструкции алюминиевые на остекление балконов и лоджий жилых домов серии II46М	Лит.	Масса / Масштаб
Разраб.		Пыркин					
Пров.		Солопов				Лист	Листов
ГИП		Марков			Ограждение ОЛП2-4У	ООО СПК «Стройсортмет»	
Утв.		Деев					

Спецификация алюминиевых профилей (материал АД31Т1)

№ пп	Наименование	Кол-во	Масса, кг: 1 п.м	Масса, кг: Всех	Примеч.
1	СПА-01-211				
2	СПА-03-001				
3	СПА-03-002				
4	СПА-03-062				
5	СПА-03-207				
6	СПА-07-001				
7					
8	СПА-07-202				
9	СПА-07-203				
10	СПА-07-204				
11	СПА-07-205				
12	СПА-07-206				
13	СПА-2080				
14	СПА-2143				
15	СПА-2169				
16	СПА-2275-2				
17	СПА-2279-8				
18	СПА-3147-3				
19	Алюм. вкладыш				
	Итого:			66,5	

Спецификация стали

№ пп	Обозначение	Наименование	К-во п.м	Масса, кг	Примеч.
1	ГОСТ 103-76	-5×60	0,2	0,47	
2	ГОСТ 103-76	-5×30	0,35	0,41	
		Итого:		0,90	

Изм	Лист	№ докум.	Подп.	Дата	РМ-2826	КМ 4-29	
Разраб.		Пыркчи			Конструкции алюминиевые на остекление балконов и лоджий жилых домов серии II46M	Лист	Масса / Масштаб
Пров.		Солопов				Лист / Листов	
ГИП		Марков			Спецификация на ограждение ОЛП2-4У	ООО СПК «Стройсортмет»	
Утв.		Деев					

Спецификация прочих материалов

№ пп	Обозначение	Наименование	Кол-во	Масса, кг	Примеч
1	С421.00.00 00	Ролик	6	0,78	

Заказная спецификация стекла

Вид стекла	Толщина, мм	Размеры, мм	Кол-во	Площадь, м²	Примеч
Стекло	5	2650×1650	1	4,37	
закаленное					
ГОСТ 5727-88					

Площадь рамы с откатными створками и декоративным заполнением — 7,11 м²

Длина нащельников и сливов — 16,6 п.м

Спецификация закаленного стекла δ=5 мм

Марка	Размеры, мм	Кол-во	Площадь, м² 1 шт	Площадь, м² всех	Примеч
С-4	825×1505	3	1,24	3,72	

Изм. Лист	№ докум.	Подп.	Дата	РМ-2826	КМ 4-30
Разраб.	Пыркин			Конструкции алюминиевые на остекление балконов и лоджии жилых домов серии П46М	Изм. Масса Масшт. б
Пров.	Солопов				Лист Листов
ГИП	Марков			Спецификация на ограждение ОЛП2-4У	ООО СПК «Стройсортмет»
Утв.	Деев				

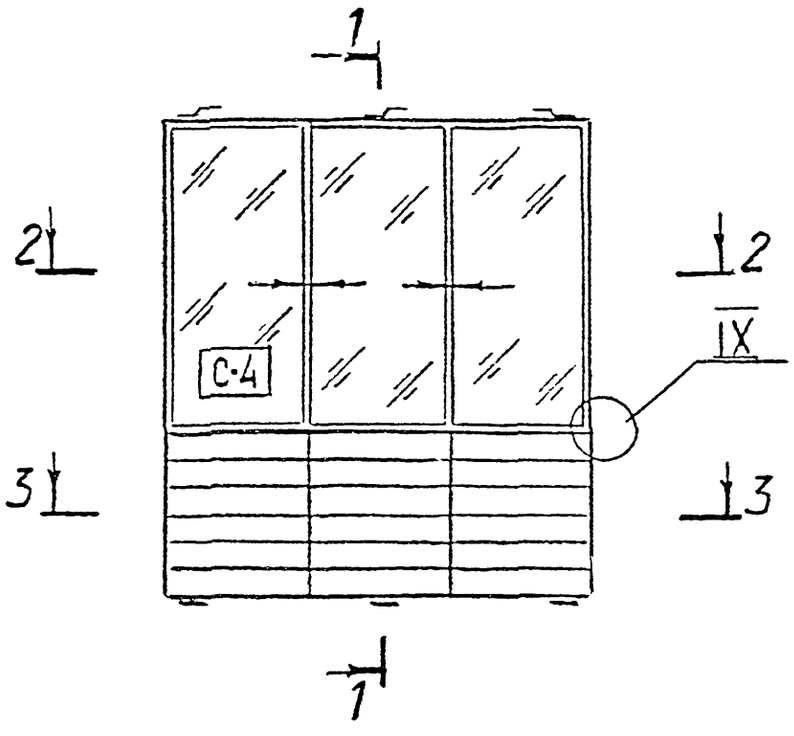

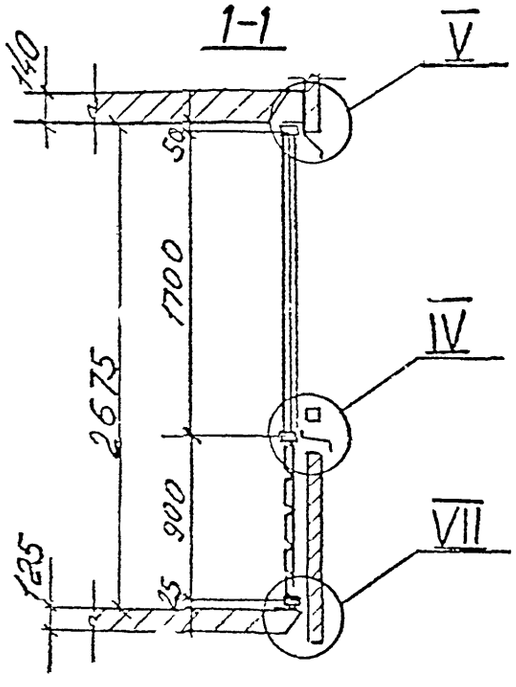

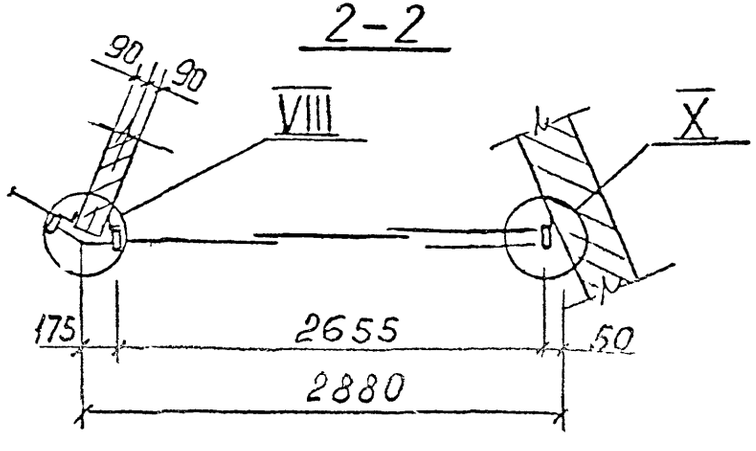

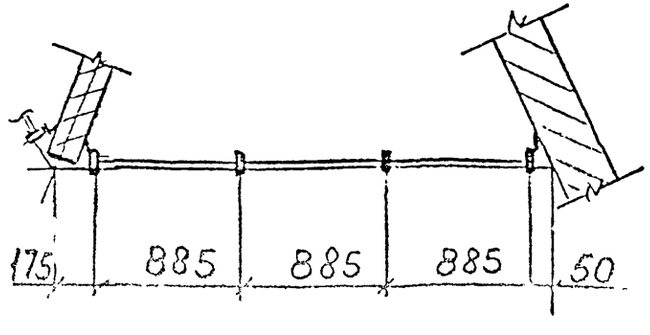

					РМ-2826		КМ 4-31
Изм.	Лист	№ докум.	Подп.	Дата	Конструкции алюминиевые на остекление балконов и лоджий жилых домов серии П46М	Лит.	Масса	Масштаб
Разраб.		Ныркин						
Пров.		Солопов				Лист	Листов	
ГИП		Марков			ограждение ОЛП2-5У	ООО СПК «Стройсортмет»		
Утв.		Деев						

№ пп	Наименование	Кол	Масса, кг 1п.м	Масса, кг всех	Примеч
1	СПЛ-01-211				
2	СПЛ-03-001				
3	СПЛ-03-002				
4	СПЛ-03-062				
5	СПЛ-03-207				
6	СПЛ-07-001				
7	СПЛ-07-202				
8	СПЛ-07-203				
9	СПЛ-07-204				
10	СПЛ-07-205				
11	СПЛ-07-206				
12	СПА-2080				
13	СПА-2143				
14	СПА-2169				
15	СПА-2279-8				
16	СПА-3147-3				
17	Алюм. вкладыши				
	Итого:			750	

Спецификация стали

№ пп	Обозначение	Наименование	К-во п.м	Масса кг	Примеч
1	ГОСТ 103-76	−5×60	0,3	0,71	
2	ГОСТ 103-76	−5×30	0,53	0,62	
		Итого:		1,33	

Изм	Лист	№ докум	Подп.	Дата	РМ-2826 КМ 4-32
Разраб.		Ильин			Конструкции алюминиевые на остекление балконов и лоджий жилых домов серии П46М
Пров.		Солопов			Лит / Масса / Масштаб
ГИП		Марков			Лист / Листов
Утв.		Деев			Спецификация на ограждение ОЛП2-5У
					ООО СПК «Стройсортмет»

Спецификация прочих материалов

№ п.п	Обозначение	Наименование	Кол-во	Масса, кг	Примеч.
1	С421.00.00.00	Ролик	6	0,78	

Заказная спецификация стекла

Вид стекла	Толщина, мм	Размеры, мм	Кол-во	Площадь, м²	Примеч.
Стекло	5	2650×1650	1	4,37	
закаленное					
ГОСТ 5727-88					

Спецификация закаленного стекла δ=5мм

Марка	Размеры, мм	К-во	Площадь, м² 1шт	Площадь, м² всех	Примеч.
С-4	825×1505	3	1,24	3,72	

Площадь рамы с откатными створками и декоративным заполнением. — 7,11м²

Длина нащельников и сливов — 14,9п.м.

					РМ-2826	КМ 4-33	
Изм.	Лист	№докум.	Подп.	Дата	Конструкции алюминиевые на остекление балконов и лоджий жилых домов серии II46М	Лит.	Масса	Масштаб
Разраб.		Назаркин						
Пров.		Солопов				Лист	Листов	
ГИП		Марков			Спецификация на ограждение ОЛП2-54	ООО СПК «Стройсортмет»		
Утв.		Деев						

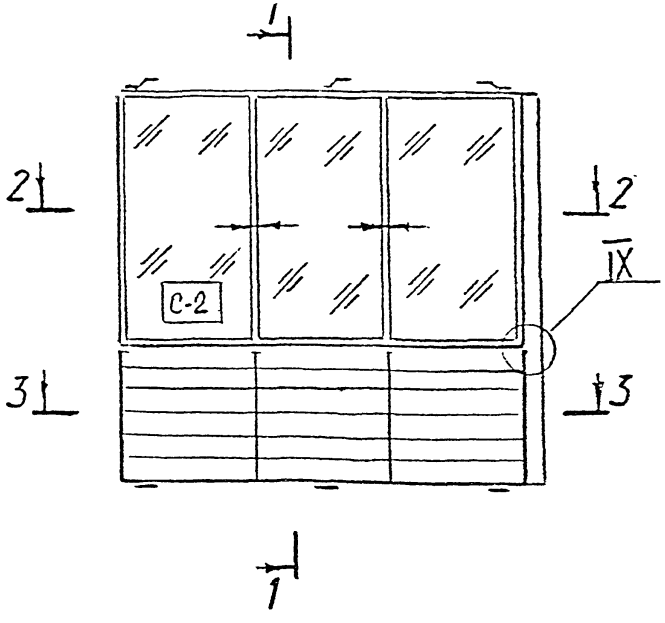

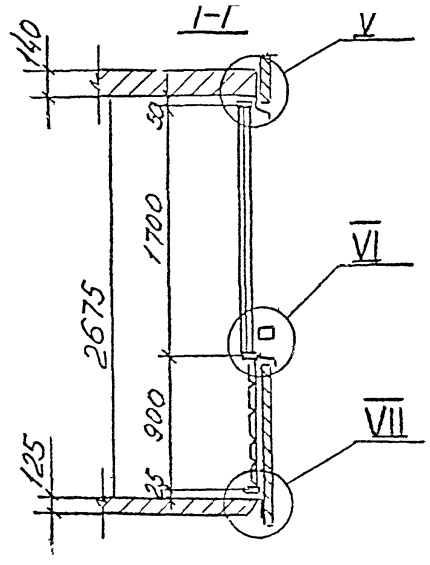

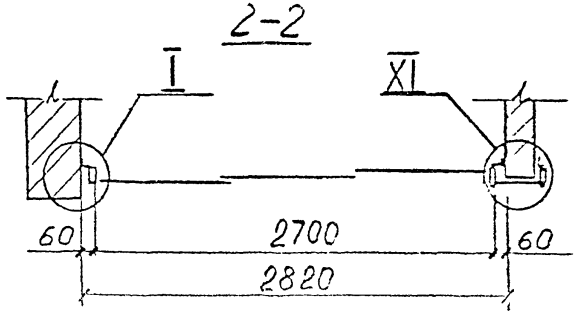

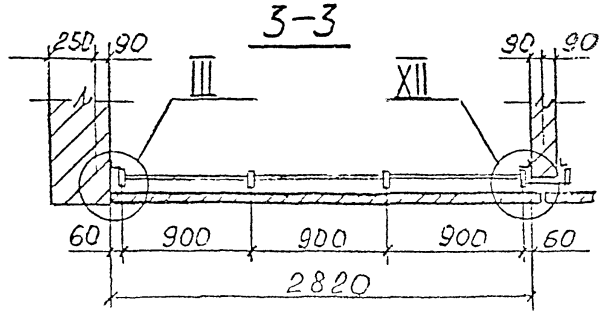

Спецификацию см листы 11, 12
(спецификация на ограждение ОЛП2 1)

					РМ-2826	КМ 4-34	
Изм.	Лист	№ докум.	Подп.	Дата	Конструкции алюминиевые на остекление балконов и лоджии жилых домов серии II46M	Лит.	Масса	Масштаб
Разраб.		Нчарлин						
Пров.		Солопов				Лист	Листов	
ГИП		Марков			Ограждение ОЛП2-12	ООО СПК «Стройсортмет»		
Утв.		Деев						

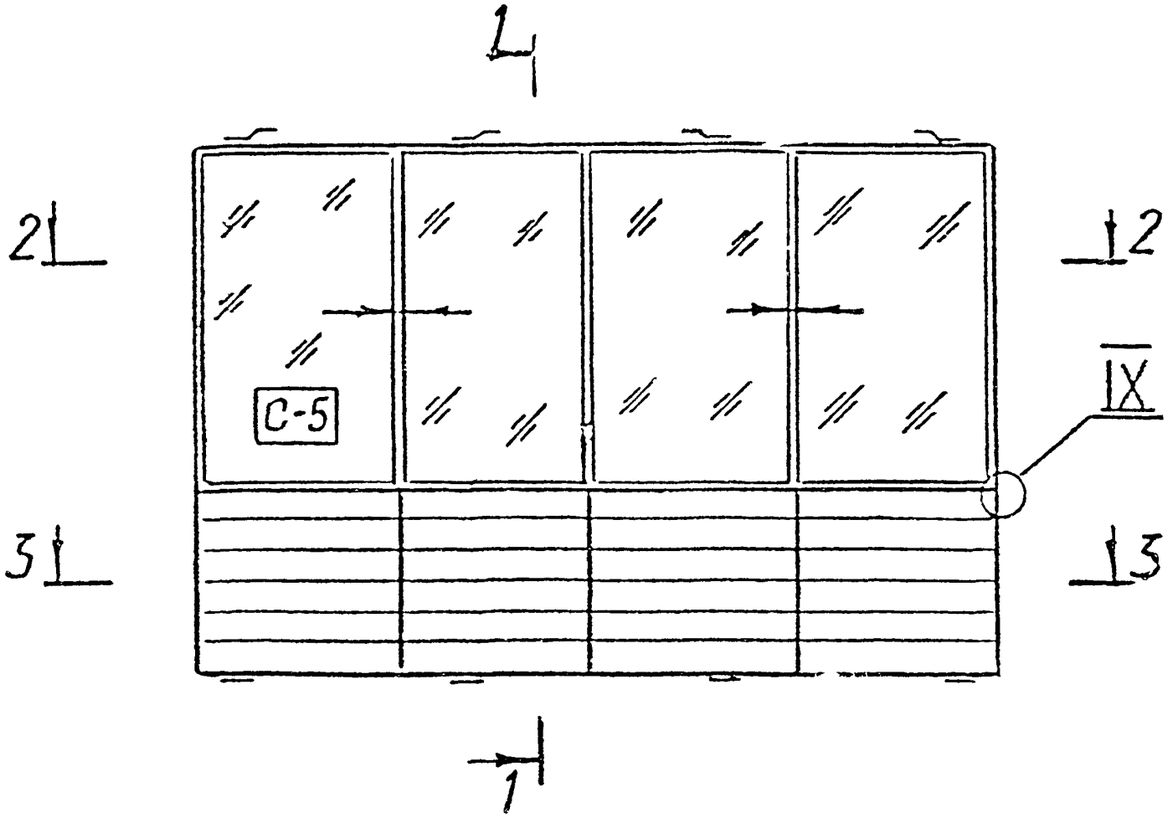

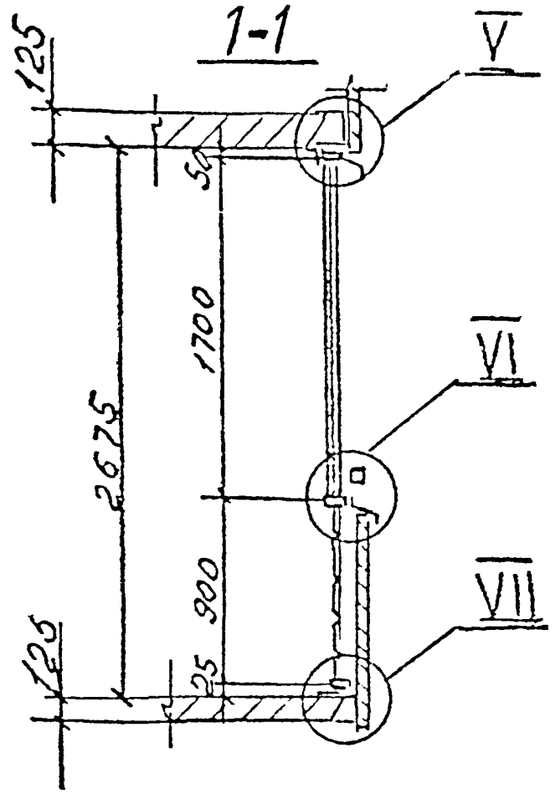

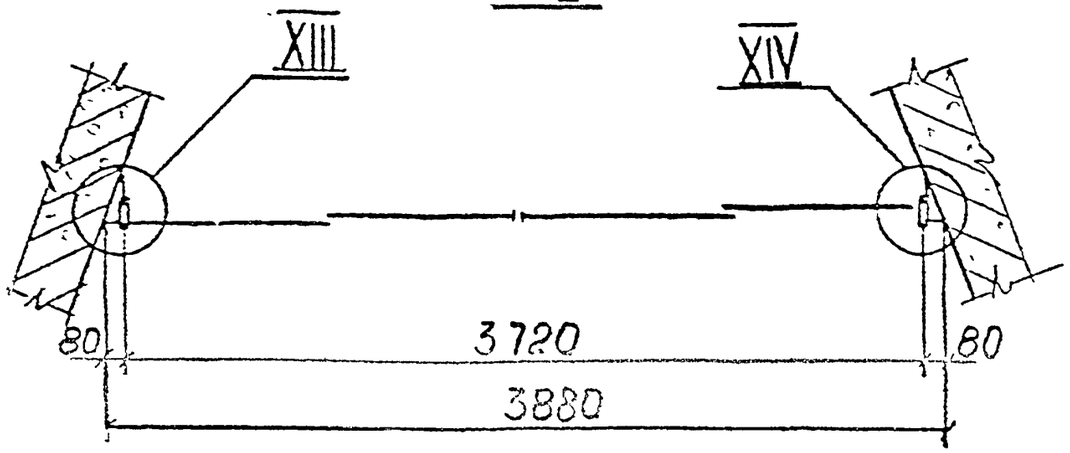

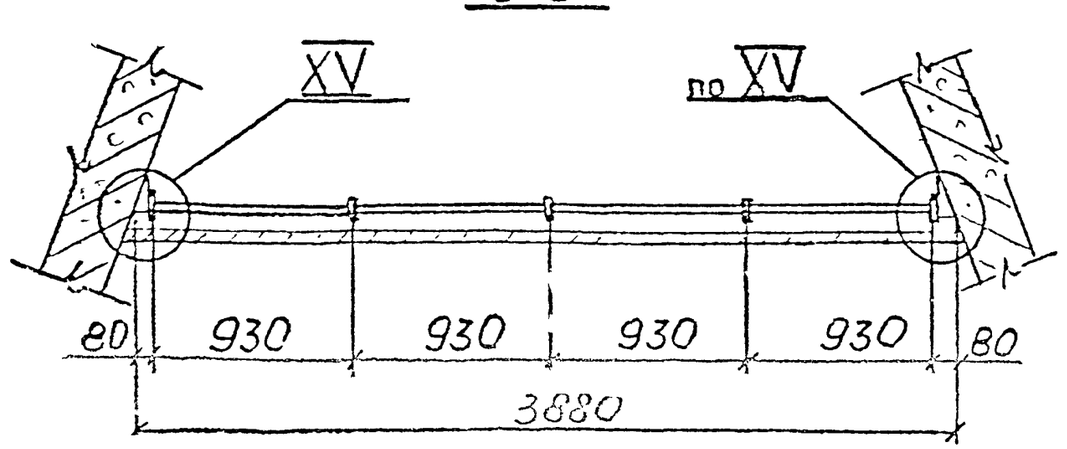

					РМ-2826		КМ 4-35
					Конструкции алюминиевые на остекление балконов и лоджий жилых домов серии П46М	Лит.	Масса / Масштаб
Изм.	Лист	№ докум.	Подп.	Дата			
Разраб.		Пыркин				Лист	Листов
Пров.		Солопов					
ГИП		Марков			Ограждение ОЛП2-64	ООО СПК «Стройсортмет»	
Утв.		Деев					

Спецификация алюминиевых профилей (материал АД31Т1)

№ пп	Наименование	Кол-во	Масса, кг 1 п.м	Масса, кг всех	Примеч.
1	СПЛ-01-211				
2	СПЛ-03-001				
3	СПЛ-03-002				
4	СПЛ-03-062				
5	СПЛ-03-207				
6	СПЛ-07-001				
7	СПЛ-07-202				
8	СПЛ-07-203				
9	СПЛ-07-204				
10	СПЛ-07-205				
11	СПЛ-07-206				
12	СПА-2080				
13	СПА-2143				
14	СПА-2169				
15	СПА-2279-8				
16	СПА-3147-3				
17	Алюм. вкладыши				
	Итого:			99,0	

Спецификация стали

№ пп	Обозначение	Наименование	Кол-во п.м	Масса кг	Примеч
1	ГОСТ 103-76	-5×60	0,4	0,95	
2	ГОСТ 103-76	-5×30	0,7	0,85	
		Итого:		1,8	

Изм	Лист	№ докум	Подп	Дата	РМ-2826 КМ 4-36
Разраб.		Ныркин			Конструкции алюминиевые на остекление балконов и лоджий жилых домов серии П46М
Пров.		Солопов			Лит. / Масса / Масштаб
ГИП		Марков			Лист / Листов
Утв.		Деев			Спецификация на ограждение ОЛП2-64
					ООО СПК «Стройсортмет»

Спецификация прочих материалов

№ пп	Обозначение	Наименование	Кол-во	Масса, кг	Примеч.
1	С421.00.00.00	Ролик	8	1,04	

Заказная спецификация стекла

Вид стекла	Толщина, мм	Размеры, мм	Кол-во	Площадь, м²	Примеч.
Стекло	5	1950×1650	2	6,44	
закаленное					
ГОСТ 5727-88					

Спецификация закаленного стекла б=5 мм

Марка	Размеры, мм	Кол-во	Площадь, м²		Примеч.
			1 шт	Всех	
С-5	880×1505	4	1,32	5,30	

Площадь рамы с откатными створками и декоративным заполнением — 9,92 м²

Длина нашельников и сливов — 17,0 п.м.

					РМ-2826
Изм.	Лист	№ докум.	Подп.	Дата	
Разраб.		Надкин			Конструкции алюминиевые на остекление балконов и лоджий жилых домов серии II-46М
Пров.		Солопов			
ГИП		Марков			Спецификация на ограждение ОЛП2-64
Утв.		Деев			

КМ 4-37

Лит.	Масса	Масштаб
Лит.	Листов	

ООО СПК «Стройсортмет»

I

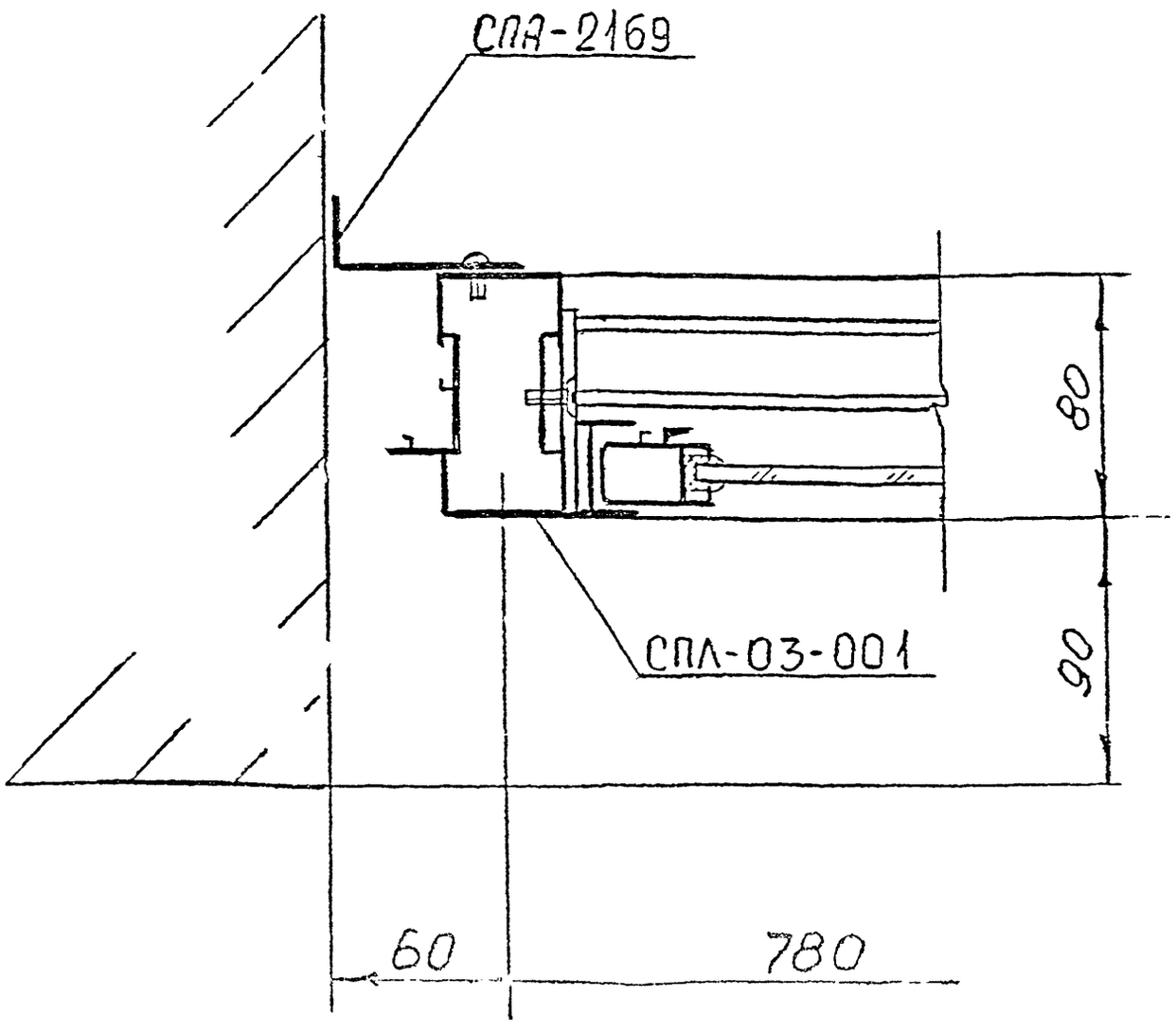

II

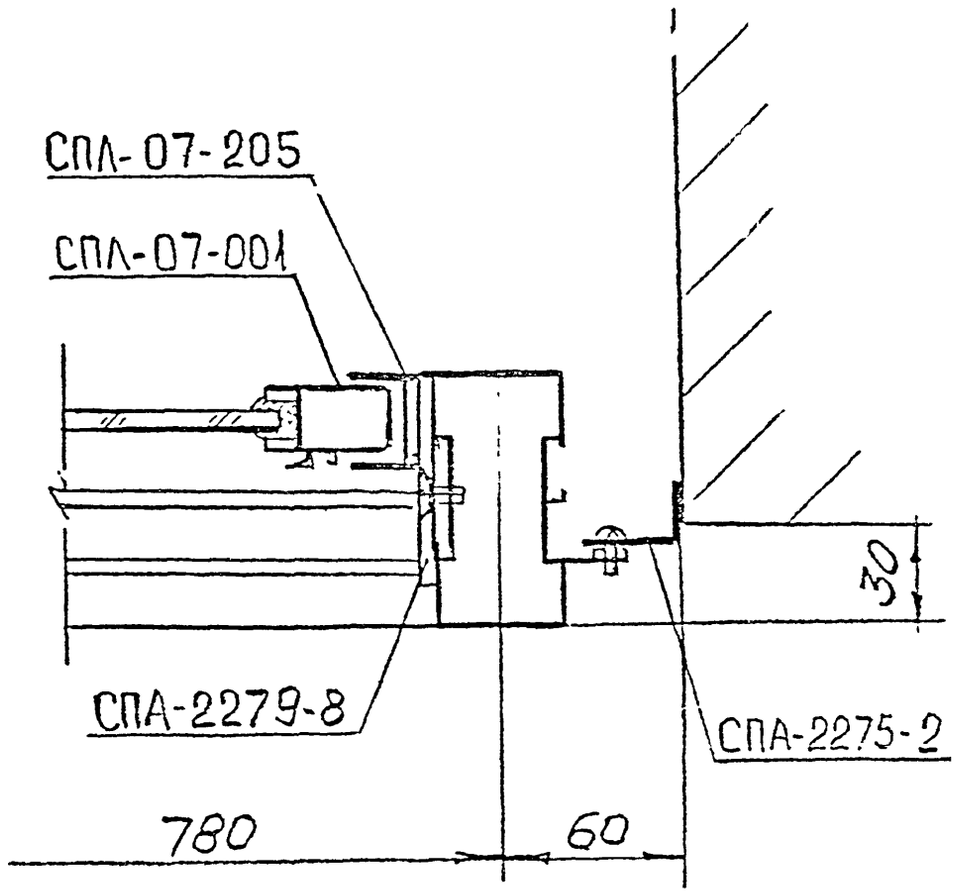

					РМ-2826	КМ 4-38	
Изм.	Лист	№ докум.	Подп.	Дата	Конструкции алюминиевые на остекление балконов и лоджии жилых домов серии II46M	Лит	Масса / Масштаб
Разраб.		Ныркин					
Пров.		Солопов				Лист	Листов 1
ГИП		Марков			Узел I; II	ООО СПК «Стройсортмет»	
Утв.		Деев					

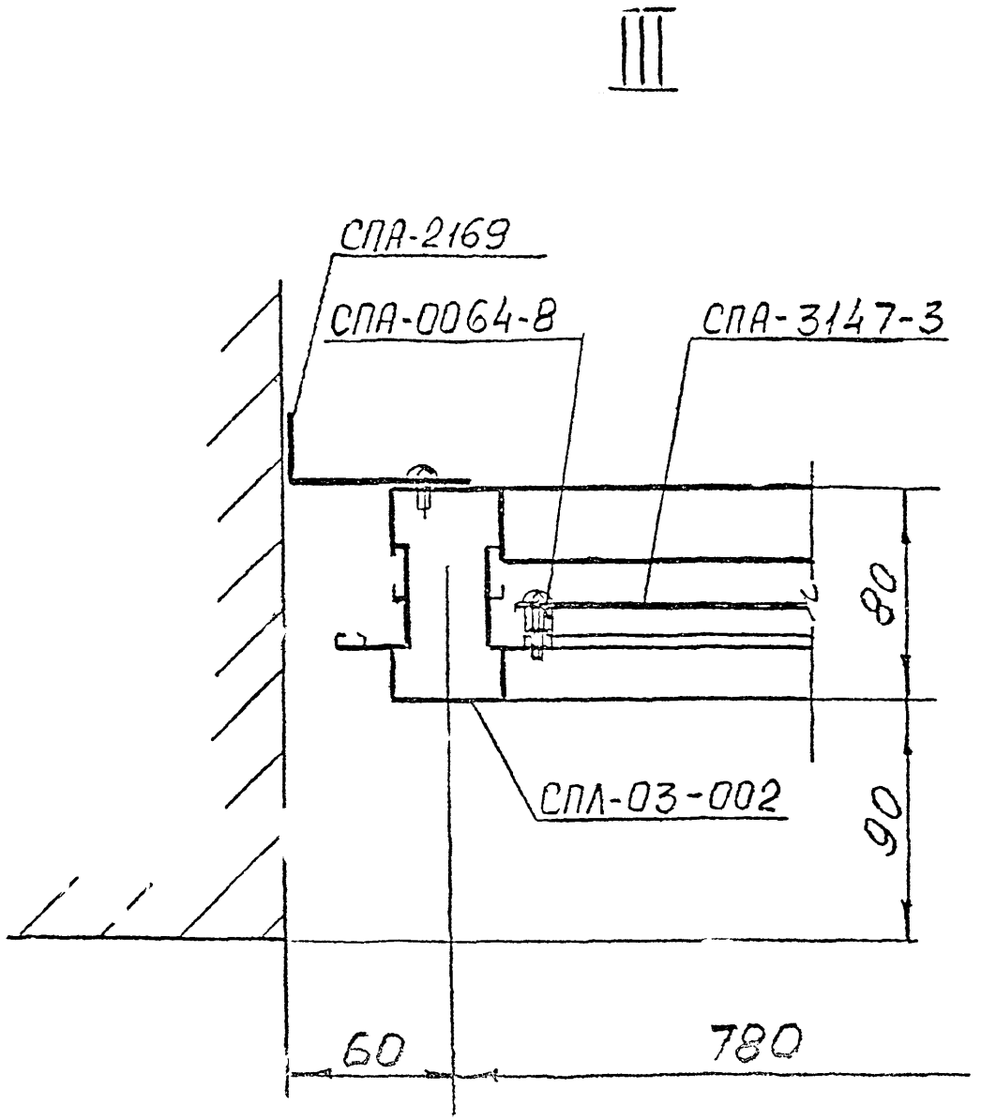

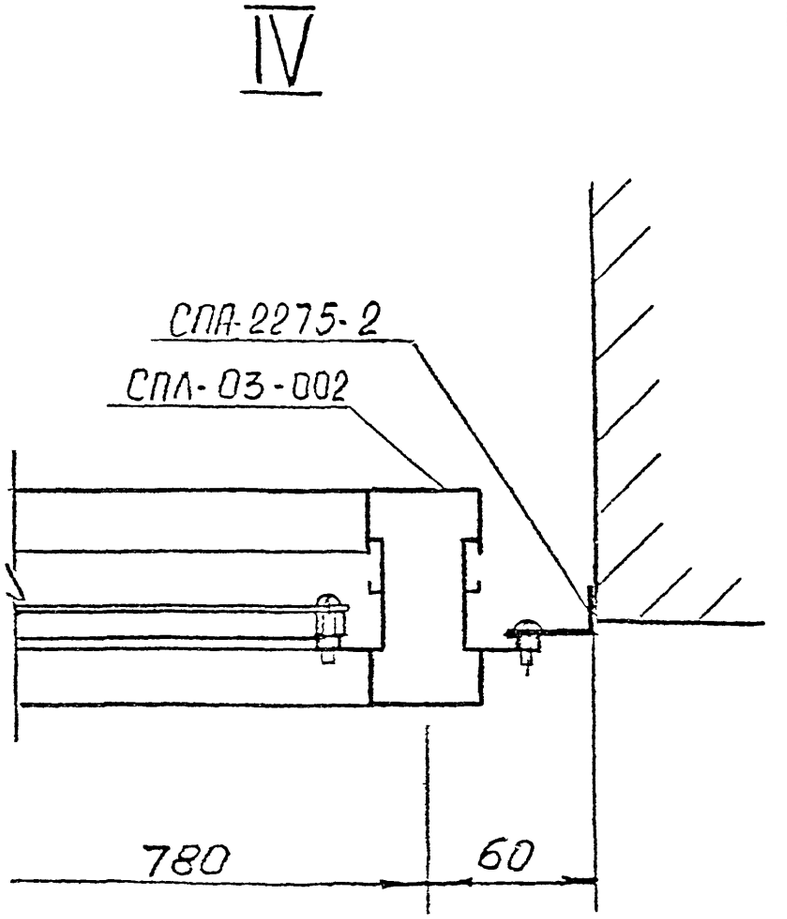

					РМ-2826	КМ 4-39
Изм	Лист	№ докум	Подп	Дата	Конструкции алюминиевые на остекление балконов и лоджии жилых домов серии П46М	Лит / Масса / Масштаб
Разраб.		Пыркин				
Пров.		Солопов				Лист / Листов
ГИП		Марков			Узел III; IV	ООО СПК «Стройсортмет»
Утв.		Деев				

V

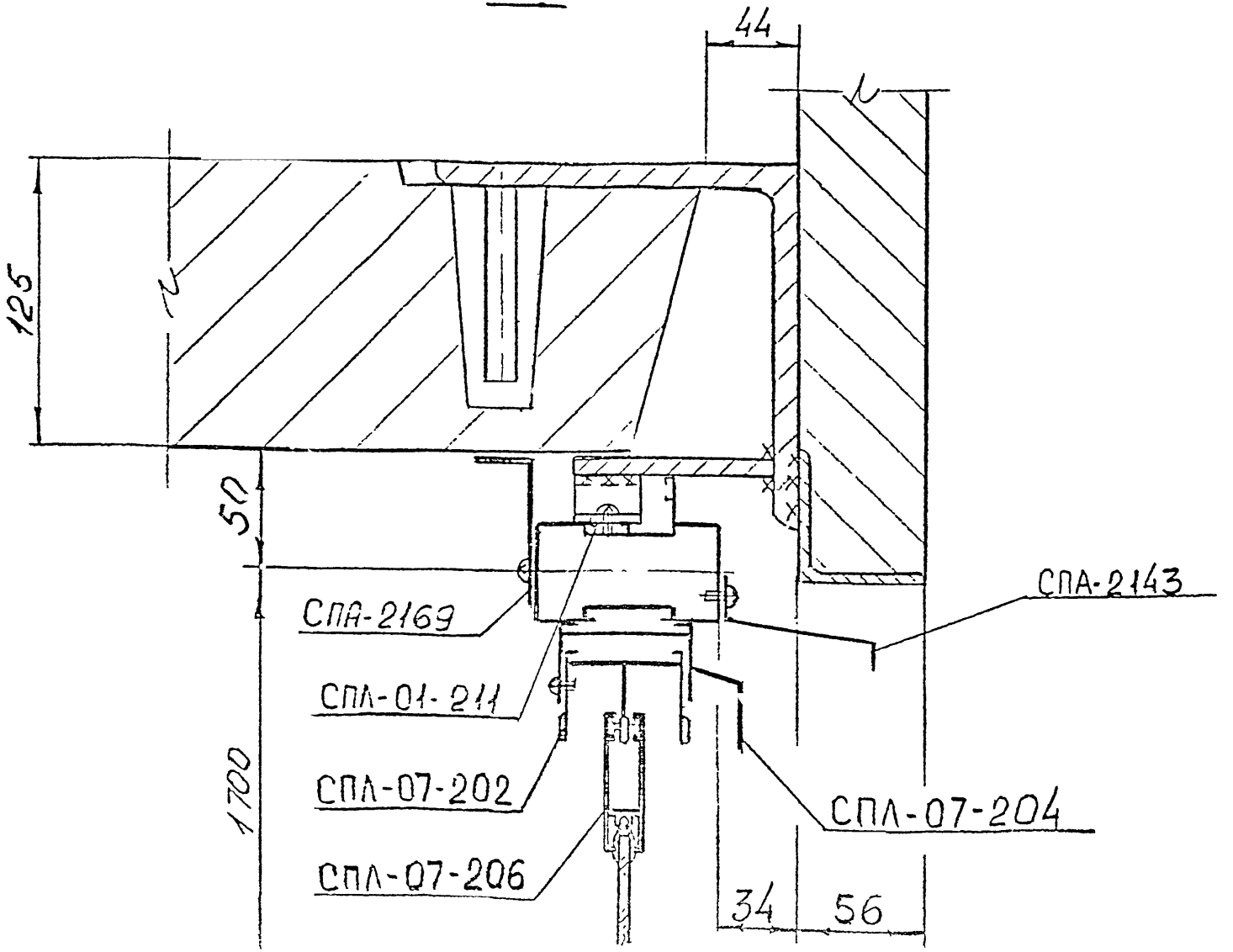

				РМ-2826	КМ 4-40
Изм. Лист	№ докум.	Подп.	Дата	Конструкции алюминиевые на остекление балконов и лоджий жилых домов серии II46М	Лит. / Масса / Масштаб
Разраб.	Ныркин				Лист / Листов
Пров.	Солопов				ООО СПК «Стройсортмет»
ГИП	Марков			Узел V	
Утв.	Деев				

VI

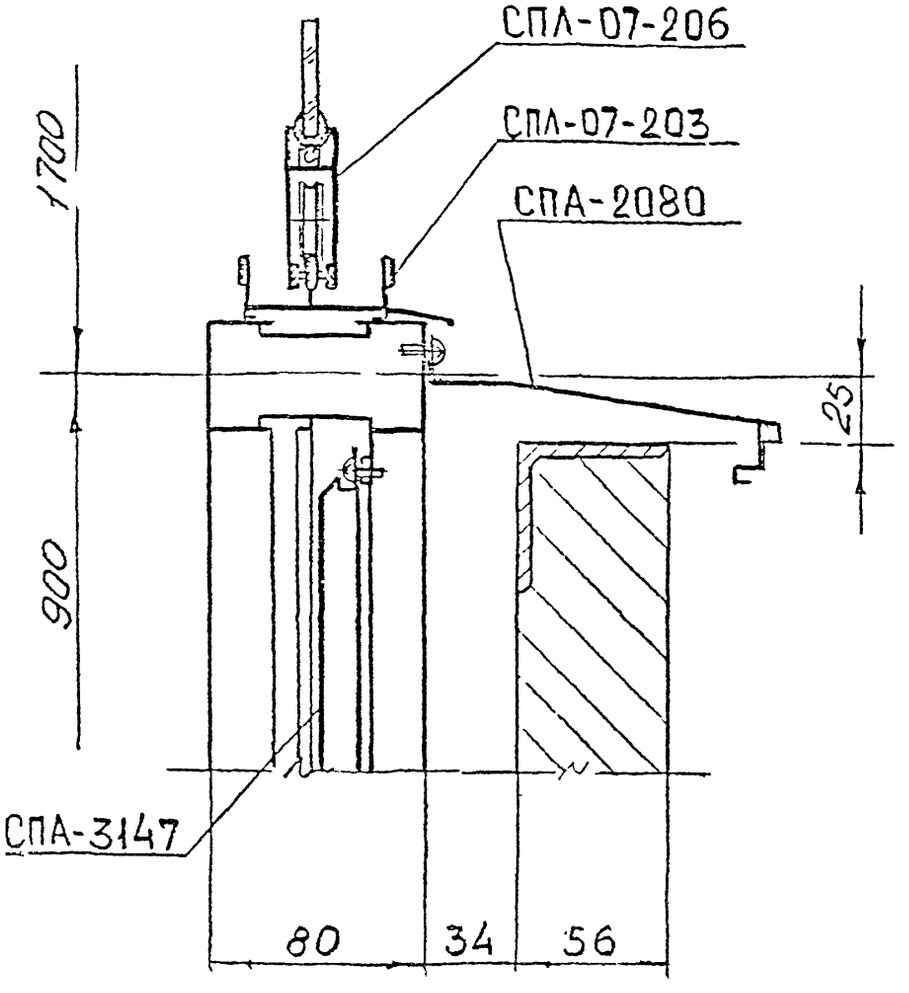

VII

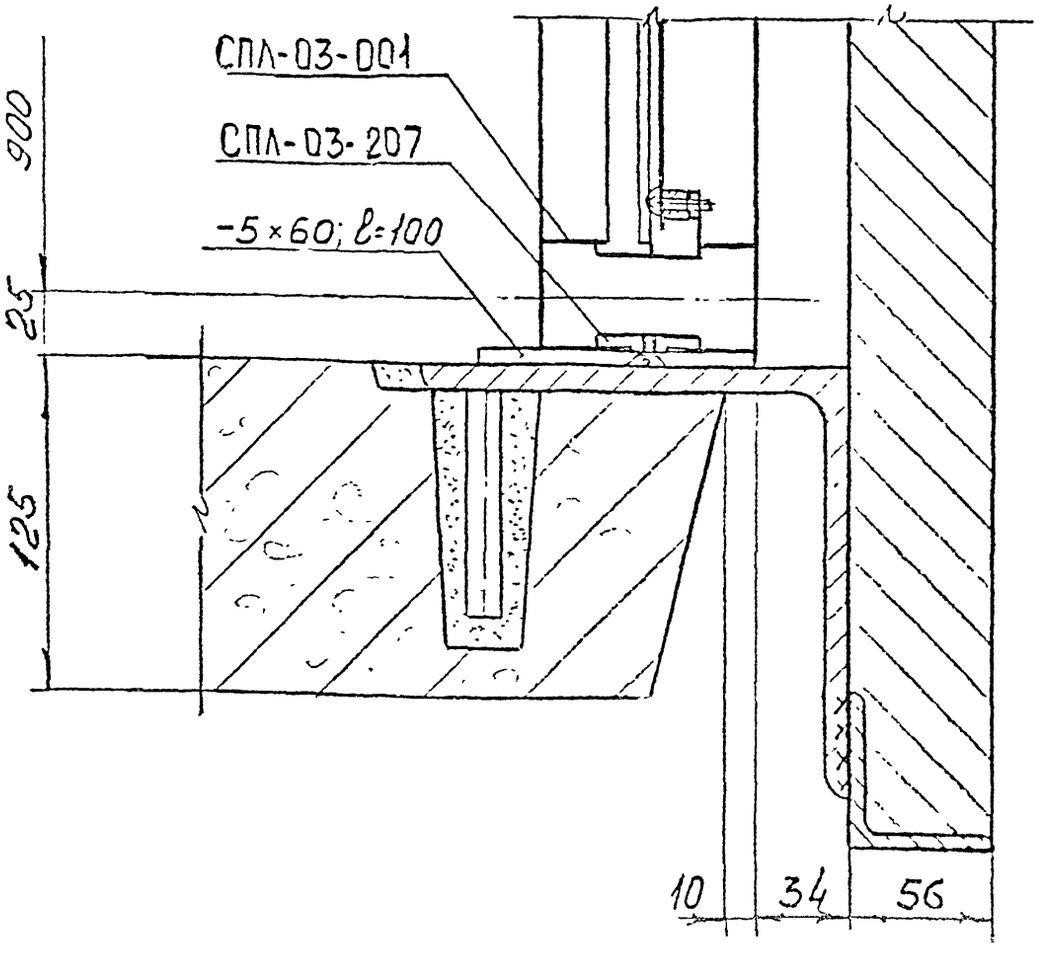

					РМ-2826	КМ 4-41
Изм.	Лист	№ докум.	Подп.	Дата	Конструкции закладные на остекление балконов и лоджий жилых домов серии II46M	Лит. / Масса / Масшт. б
Разраб.		Ныркин				Лист / Листов
Пров.		Солопов				ООО СПК «Стройсортмет»
ГИП		Марков			Узел VI; VII	
Утв.		Деев				

VIII

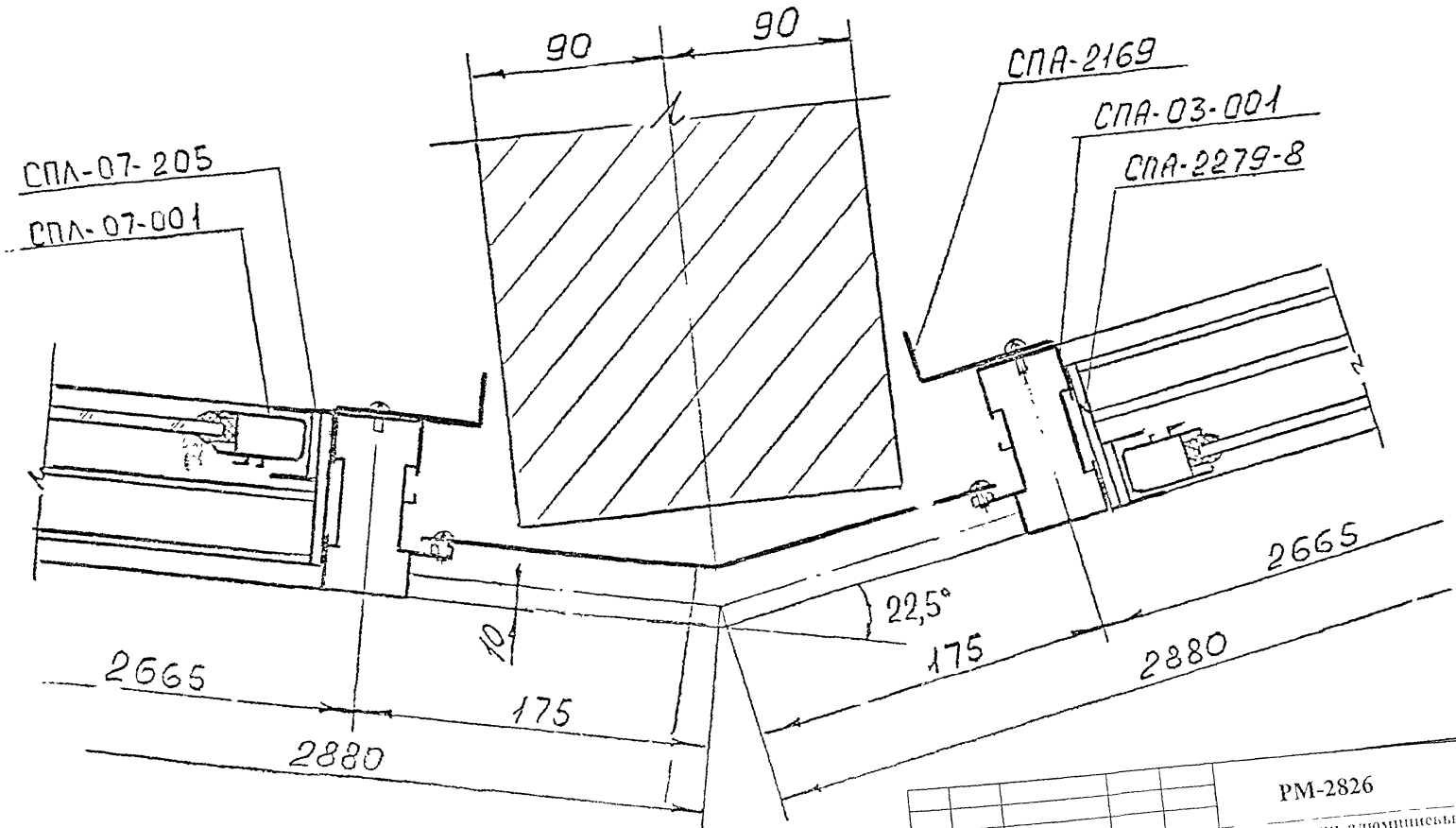

-2×300; ℓ=2640
алюм. лист

Изм.	Лист	№ докум.	Подп.	Дата	РМ-2826		КМ 4-42
Разраб.		Ныркин			Конструкции алюминиевые для остекления балконов и лоджий жилых домов серии П46М	Лит.	Масса	Масштаб
Пров.		Солопов				Лист	Листов	
ГИП		Марков			Узел VIII	ООО СПК «Стройсортмет»		
Утв.		Деев						

IX

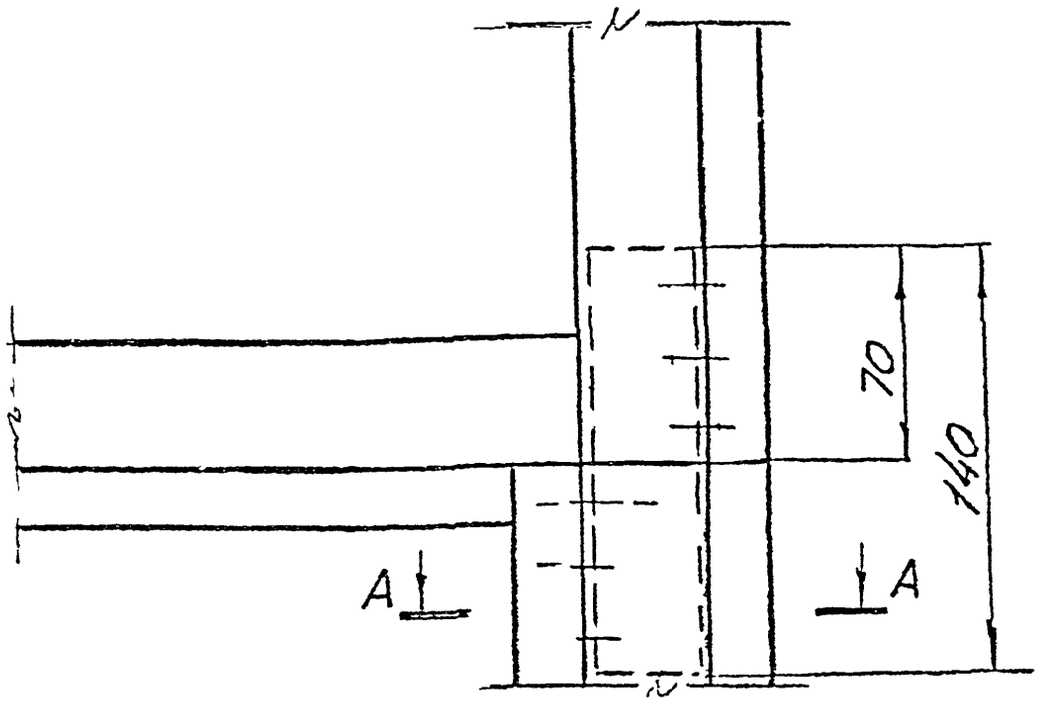

A-A

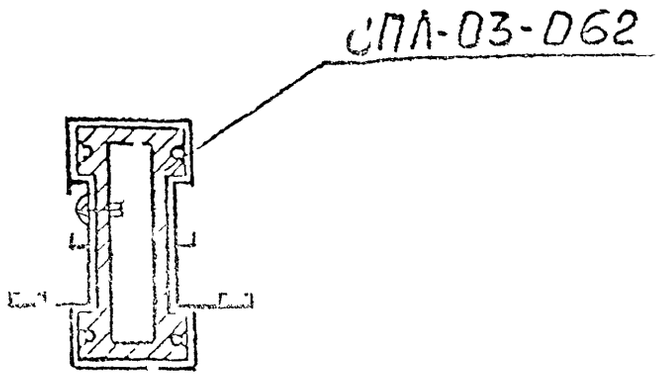

X

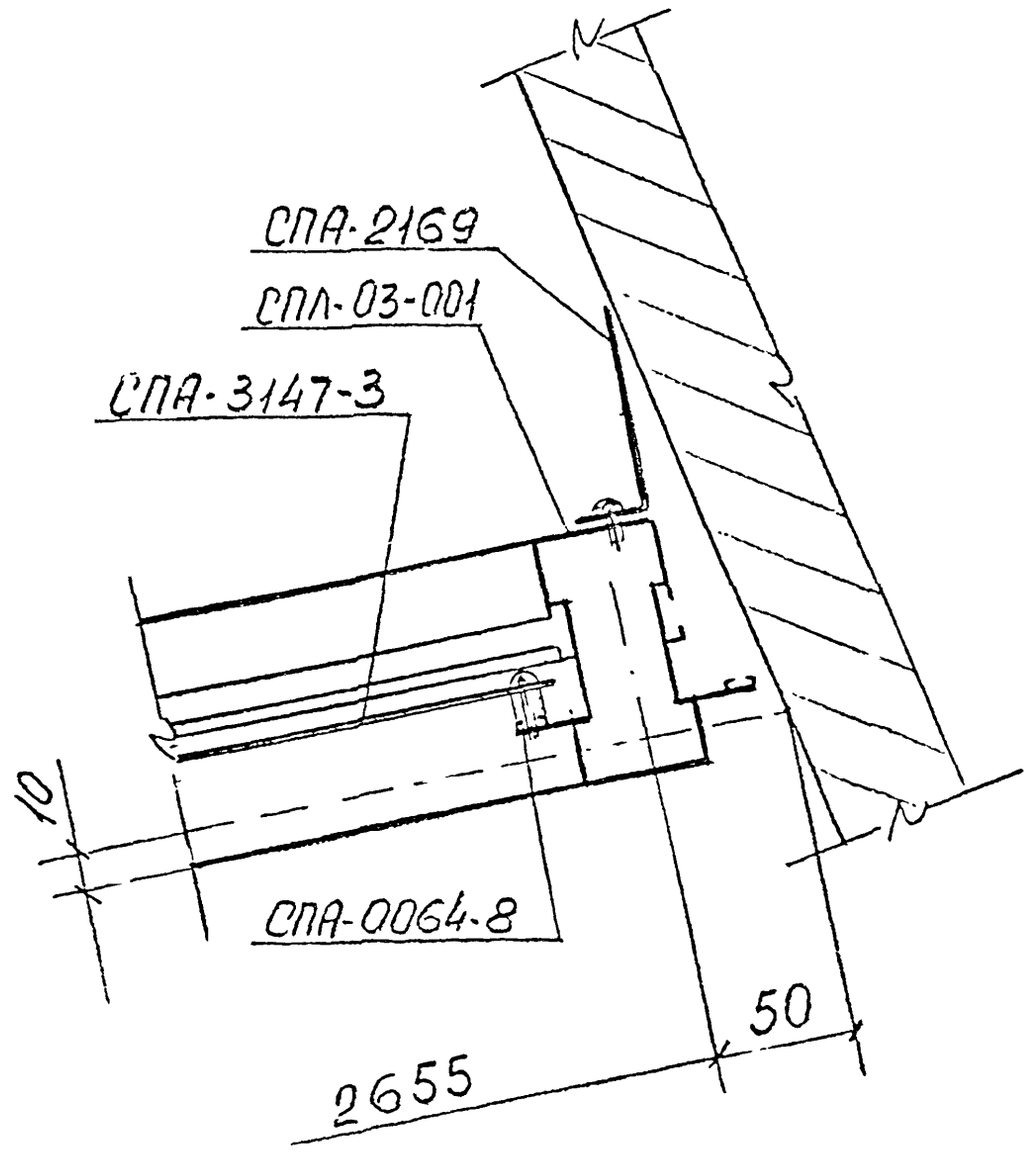

					РМ-2826		КМ 4-43
					Конструкции алюминиевые на остекление балконов и лоджий жилых домов серии П46М	Лит	Масса	Масштаб
Изм.	Лист	№ докум.	Подп.	Дата				
Разраб.		Ныркин				Лист	Листов	
Пров.		Солопов						
ГИП		Марков			Узел IX; X	ООО СПК «Стройсортмет»		
Утв.		Деев						

XI

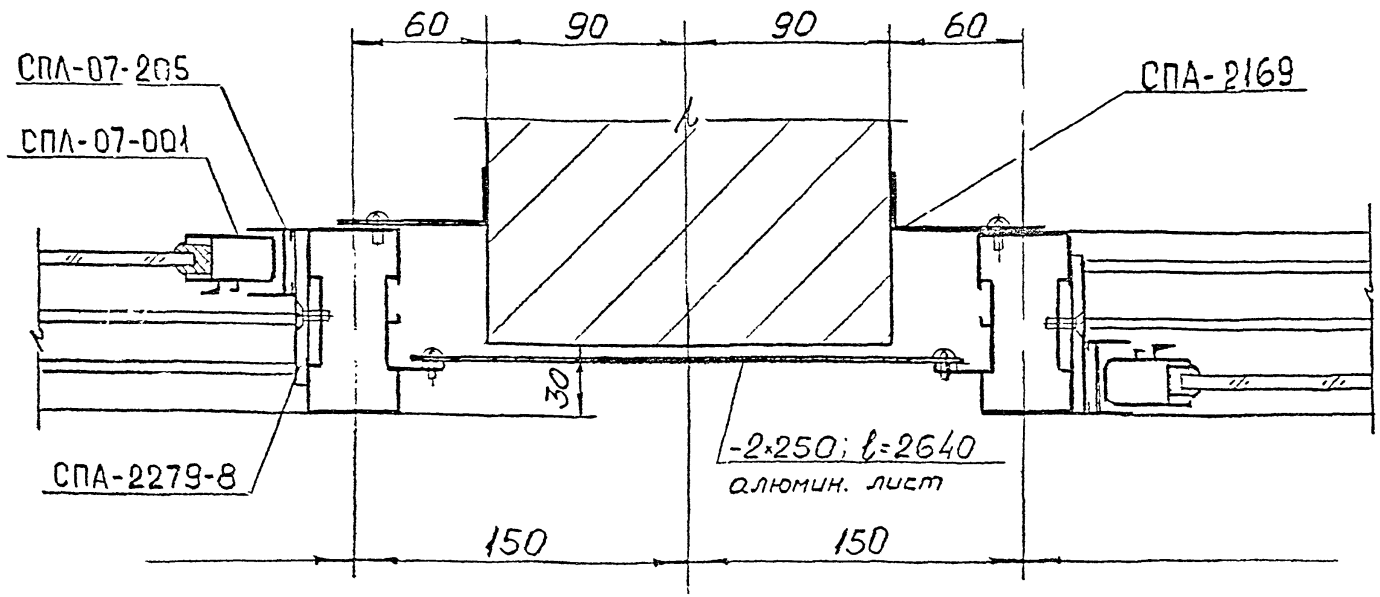

					РМ-2826	КМ 4-44
Изм.	Лист	№ докум.	Подп.	Дата	Конструкции алюминиевые на остекление балконов и лоджий жилых домов серии П46М	Лит. / Масса / Масштаб
Разраб.		Ильркин				Лист / Листов
Пров.		Солопов				
ГИП		Марков			Узел XI	ООО СПК «Стройсортмет»
Утв.		Деев				

XII

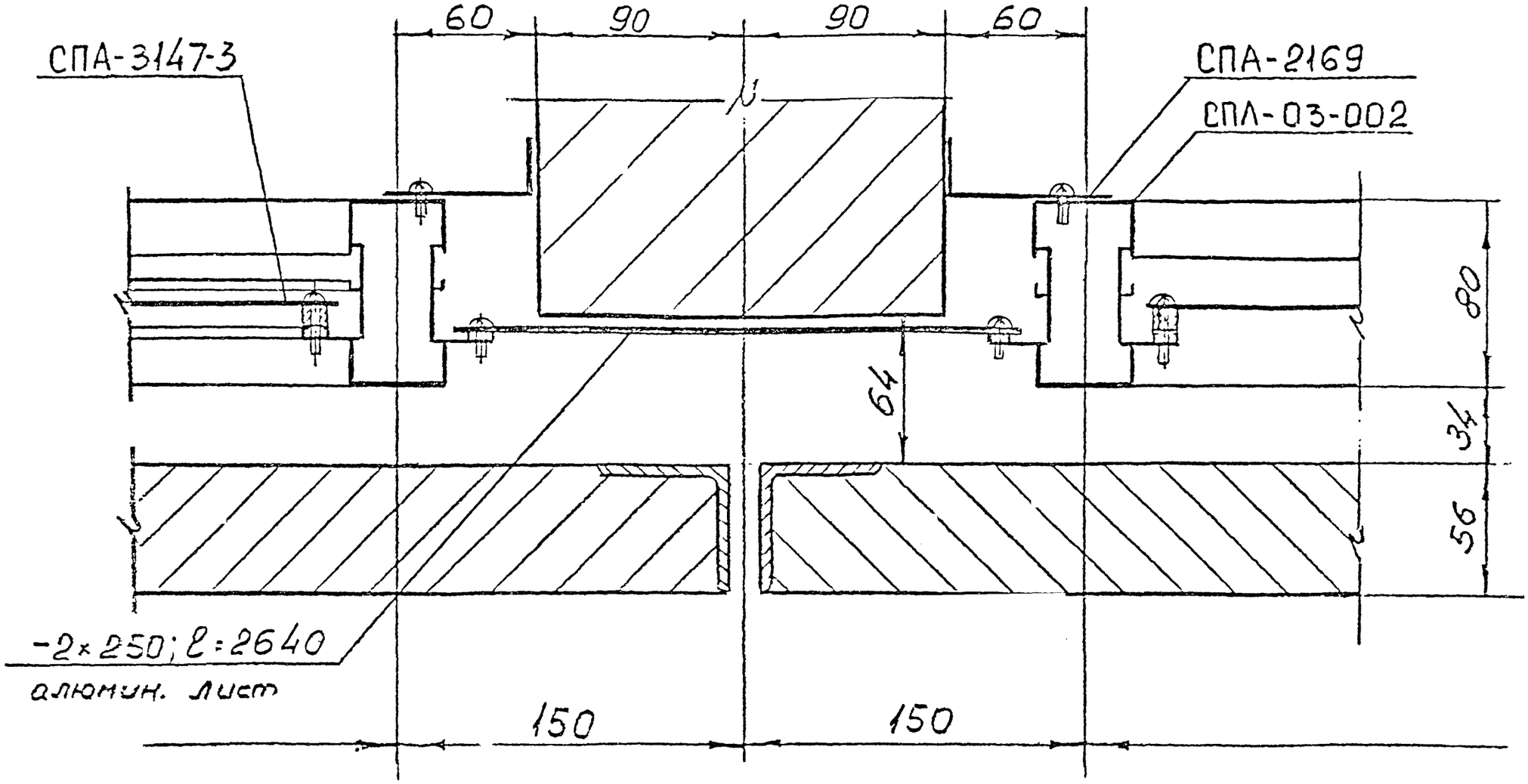

					РМ-2826	КМ 4-45	
					Конструкции алюминиевые на остекление балконов и лоджий жилых домов серии II46М	Лит.	Масса / Масштаб
Изм.	Лист	№ докум.	Подп.	Дата		Лист	Листов
Разраб.		Ныркин					
Пров.		Солопов				ООО СПК «Стройсортмет»	
ГИП		Марков					
Утв.		Деев			Узел XII		

XIII

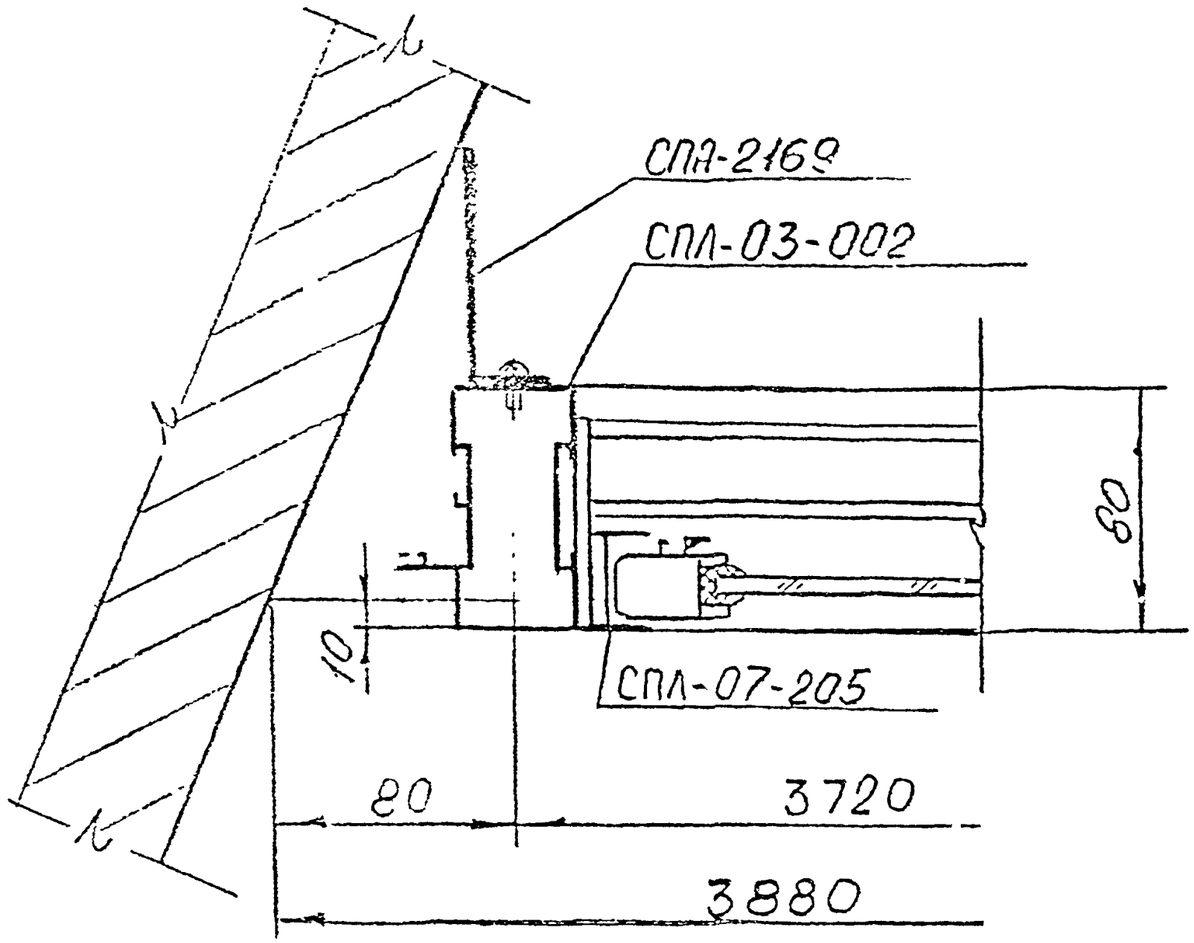

XIV

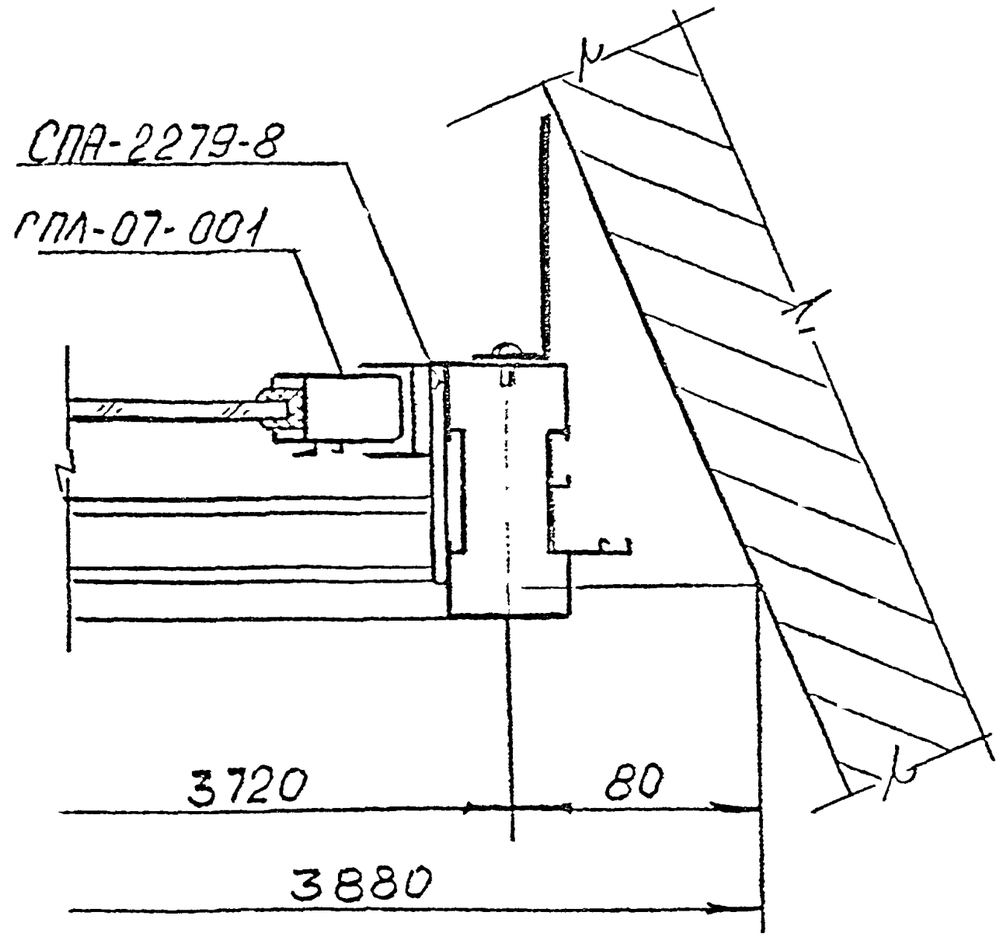

				РМ-2826		КМ 4-46
Изм.	Лист	№ докум.	Подп.	Дата	Конструкции алюминиевые на остекление балконов и лоджий жилых домов серии 1146М	Стадия: Р	Масса	Масштаб
Разраб.		Ныркин						
Пров.		Солопов				Лист	Листов	
ГИП		Марков			Узел XIII; XIV	ООО СПК «Стройсортмет»		
Утв.		Деев						

XV

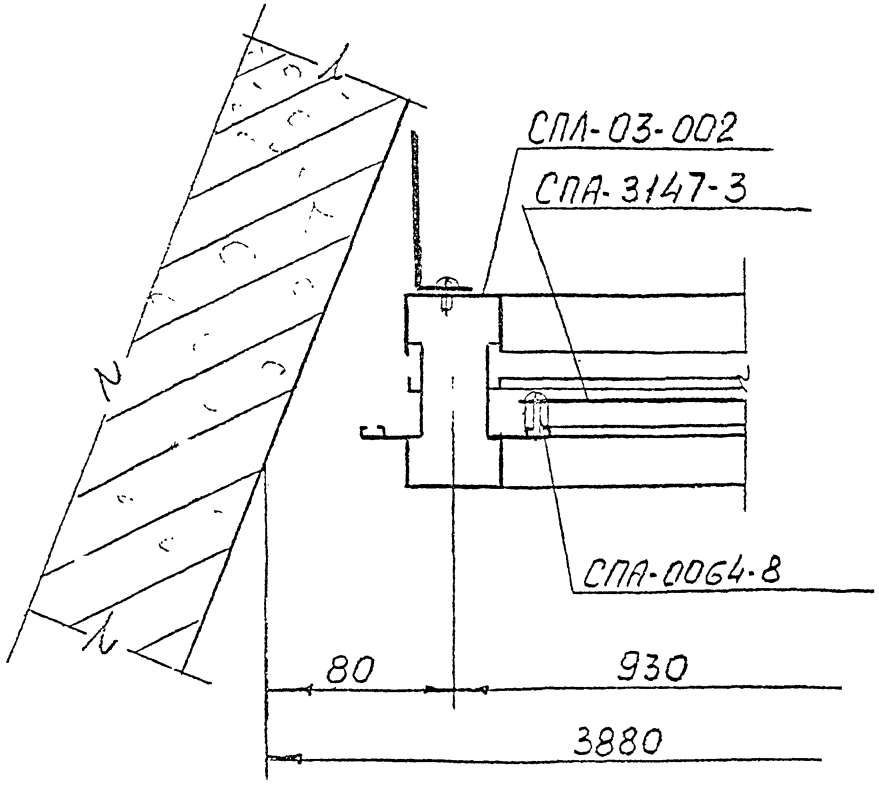

					РМ-2826	КМ 4-47	
Изм.	Лист	№ докум.	Подп.	Дата	Конструкции алюминиевые на остекление балконов и лоджий жилых домов серии П46М	Лит.	Масса	Масштаб
Разраб.		Ныркин						
Пров.		Солопов				Лист	Листов	
ГИП		Марков			Узел XV	ООО СПК «Стройсортмет»		
Утв.		Деев						

gost.e-ecolog.ru