ПРАВИТЕЛЬСТВО МОСКВЫ
МОСКОВСКИЙ НАУЧНО-ИССЛЕДОВАТЕЛЬСКИЙ И ПРОЕКТНЫЙ ИНСТИТУТ
ТИПОЛОГИИ, ЭКСПЕРИМЕНТАЛЬНОГО ПРОЕКТИРОВАНИЯ
МНИИТЭП

РМ - 2811-02

Окна и балконные двери деревоалюминиевые теплозащитные и теплошумозащитные (с клапаном УВШ-1) спаренной и раздельной конструкции производства АООТ ДОК №1 для жилых и общественных зданий.

Номенклатура и рабочие чертежи

Москва 2001год

инв и подл | подпись и дата | взамен инв N

gost.e-ecolog.ru

ПРАВИТЕЛЬСТВО МОСКВЫ
МОСКОВСКИЙ НАУЧНО-ИССЛЕДОВАТЕЛЬСКИЙ И ПРОЕКТНЫЙ ИНСТИТУТ
ТИПОЛОГИИ, ЭКСПЕРИМЕНТАЛЬНОГО ПРОЕКТИРОВАНИЯ
МНИИТЭП

РМ - 2811-02

Окна и балконные двери деревоалюминиевые теплозащитные и теплошумозащитные (с клапаном УВШ-1) спаренной и раздельной конструкции производства АООТ ДОК №1 для жилых и общественных зданий.

Номенклатура и рабочие чертежи

ГЛАВНЫЙ ИНЖЕНЕР МНИИТЭП Е.Е.НИКИТИН
НАЧАЛЬНИК МТО МНИИТЭП С.Г.ГУРОВ
ГЛАВНЫЙ СПЕЦИАЛИСТ МТО А.Г.СОЛОПОВ

Москва 2001год

инв и подл | подпись и дата | взамен инв N

ПОЯСНИТЕЛЬНАЯ ЗАПИСКА /начало/.

I. Альбом РМ-28II-02 "Окна и балконные двери деревоалюминиевые теплозащитные и теплошумозащитные (с клапаном УВШ-I) спаренной и раздельной конструкции производства АООТ ДОК №I для жилых и общественных зданий" разработан на основании распоряжения Первого заместителя Премьера Правительства Москвы от I6 апреля I999г. №3I8-РЗП "О мерах по дальнейшему улучшению качества и совершенствованию конструкций окон и балконных дверей для Московского строительства" и в соответствии с договором №I-MI2 от I6 октября I999 года.

2. Альбом содержит номенклатуру и рабочие чертежи окон и балконных дверей,габаритные размеры которых определены проемами в наружных стеновых панелях в жилых и общественных зданиях строящихся в г. Москве.

3. Альбом содержит номенклатуру и рабочие чертежи следующих типов изделий:
3.I.окна спаренные поворотно-откидные;
3.2.окна спаренные распашные;
3.3.окна спаренные распашные с фрамугой;
3.4.окна спаренные шумозащитные(с вентиляционным шумозащитным устройством типа УВШ-I производства ОАО ММСС);
3.5.балконные двери спаренные;
3.6.окна раздельные.

4. Створки в многостворчатых окнах соединяются между собой через импост,форточка и подфорточная створка в окнах раздельной конструкции во внутренних створках соединяются без импоста.

5. В альбоме даны технические решения конструкций окон и балконных дверей с учетом технологии их изготовления на ДОКе №I с применением алюминиевых профилей.

6. Альбом содержит технические решения изготовления окон спаренной и раздельной конструкции с применением системы остекления стеклопакет+стекло.

7. Применяемые в изделиях стеклопакеты должны соответствовать ГОСТ 24866-99,стекло-ГОСТ III-90.

8. Наружные коробки и створки изготавливаются из алюминиевых профилей отечественного производства.

9. Внутренние коробка и створки в окнах спаренной конструкции изготовлены из клееной древесины.

I0. В окнах раздельной конструкции сечения коробок и створок из древесины приняты по типу окон ОРТ.

II. Окна и балконные двери комплектуются двумя и более рядами уплотнительных прокладок из морозоустойчивого резинового профиля,фурнитурой и скобяными деталями отечественного производства,допускается применение комплектующих деталей и фурнитуры импортного производства.

I2. Окна и балконные двери поставляются в полной заводской готовности,вид и цвет отделки определяется в заказе.

см.продолжение

ИЗМ	КОЛУЧ	ЛИСТ	№ДОК.	ПОДПИСЬ	ДАТА	РМ-28II-02
НАЧ МТО		ТЫРОВ				Пояснительная записка /начало/.
АООТ ДОК 1		ТКАЧЕНКО				

СТАДИЯ	ЛИСТ	ЛИСТОВ
ТЕХ.РЕЦ	1П	

МНИИТЭП МТО
АООТ "ДОК №I"

ПОЯСНИТЕЛЬНАЯ ЗАПИСКА /окончание/.

I3. Для крепления окон и балконных дверей в проемах наружных стен в коробках этих изделий должны быть заранее просверлены отверстия. Места расположения отверстий зависят от расположения закладных деревянных пробок в проеме стены. По согласованию изготовителя и потребителя эти отверстия могут быть просверлены в условиях завода-изготовителя или на постройке.

I4. Окна и балконные двери, изготавливаемые по данной проектной документации, должны соответствовать ГОСТ 23I66-99 "Блоки оконные. Общие технические условия" и утвержденным техническим условиям завода-изготовителя /ДОК №I/.

I5. На изделия, содержащиеся в данном альбоме, должна быть разработана нормативно-техническая документация:

- технические условия, разработанные на основе рабочих чертежей;
- сертификаты соответствия;
- протоколы сертификационных испытаний, в том числе протоколы испытаний изделий на сопротивление теплопередаче, воздухопроницаемость, шумозащиту (в закрытом состоянии) и при открытом вентиляционном шумозащитном устройстве (УВШ-I), а также по надежности и сопротивлению статической нагрузке, действующей перпендикулярно и вдоль плоскости створки.

I6. Требуемые показатели для окон, установленных в трехслойные панели наружных стен жилых зданий:

ж) - сопротивление теплопередаче не менее 0,56 $м^2$ °С/Вт;
- звукоизоляция в закрытом положении окна не менее 28 дБА, при открытом клапане - 27 дБА;
- сопротивление воздухопроницанию при I0 Па 0,65 $м^2$час/кГ (при показателе режима фильтрации 0,67) для I7-и этажных зданий, при применении изделий в зданиях выше I7 этажей данный показатель уточняется.

Наружные коробки и створки оконных блоков выполняются из готовых алюминиевых профилей производства заводов г.Видное /Бар 1/ и г.Малоярославец /Бар. 2/.

При применении данных типов окон в других конструкциях наружных стен показатели по п.I6 должны быть уточнены.

Примечание.

ж) Сопротивление теплопередаче $R_o^{тр}$ = 0,56 $м^2$·°С/Вт дано при соотношении площади остекления к площади окна β = 0,75.

						РМ-28II.02			
ИЗМ.	КОЛУЧ	ЛИСТ	№ДОК	ПОДПИСЬ	ДАТА				
НАЧ.МТО		ГУРОВ				Пояснительная записка /окончание/.	СТАДИЯ	ЛИСТ	ЛИСТОВ
АОО,ДОК1		ТКАЧЕНКО					ТЕХ.РЕШ	2п	
РГИ		АНДРЕЕВА					МНИИТЭП МТО АООТ "ДОК №I"		

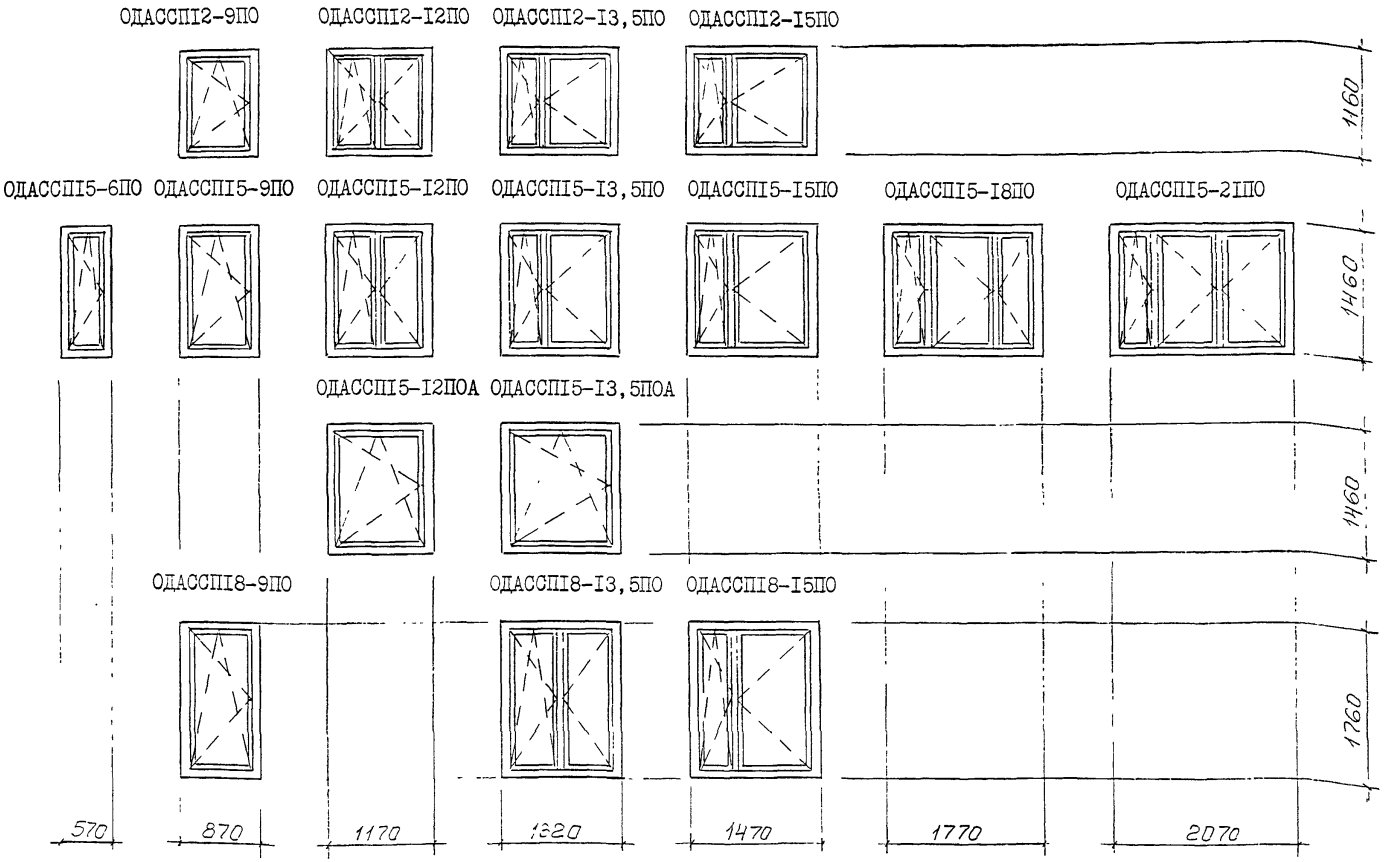

Структура условного обозначения

На чертеже показаны изделия в правом исполнении

ОДА ССП Х-Х ПО А Л

- ОКНО ДЕРЕВОАЛЮМИНИЕВОЕ
- СПАРЕННОЙ КОНСТРУКЦИИ СТЕКЛО+СТЕКЛОПАКЕТ
- ВЫСОТА-ШИРИНА,(ДМ)
- ПОВОРОТНО-ОТКИДНОЙ МЕХАНИЗМ
- ВАРИАНТ РИСУНКА ОКНА ОДНОГО ТИПОРАЗМЕРА
- ИЗДЕЛИЕ В ЛЕВОМ ИСПОЛНЕНИИ

					РМ-2811.02		
Изм	Лист	Докум	Подп	Дата	Окна поворотно-откидные ОДАССП....	Лит	Масса	Масштаб 1:50
Разраб		Щупак Н.С.					
Руководил		Раскопина С.Н.				Лист 1Н	Листов 7
Нач. МТС		Гуров			Номенклатура изделий (вид с фасада)	МНИИТЭП МТО АООТ "ДОК №1"	
Утвердил		Ткаченко А.В.					

№ п/п	Марка изделия	Эскиз изделия	Параметры изделия: Размеры, мм В	Ш	Т	Площадь изделия, м²	Проектная масса, кг
1.	ОДАССП 12-9ПО		1160	870	83	1,01	48
2.	ПДАССП 15-6ПО		1460	570	83	0,83	40
3.	ОДАССП 15-9ПО		1460	870	83	1,27	61
4.	ПДАССП 18-9ПО		1760	870	83	1,53	70
5.	ОДАССП 15-12ПОД		1460	1170	83	1,71	80
6.	ОДАССП 15-135ПОД		1460	1320	83	1,93	92
7.	ОДАССП 12-12ПО		1160	1170	83	1,36	65
8.	ОДАССП 15-12ПО		1460	1170	83	1,71	80
9.	ОДАССП 18-135ПО		1760	1320	83	2,33	107
10	ОДАССП 12-135ПО		1160	1320	83	1,53	73
11	ОДАССП 12-15ПО		1160	1470	83	1,71	80
12	ОДАССП 15-135ПО		1460	1320	83	1,93	94
13	ОДАССП 15-15ПО		1460	1470	83	2,15	99
14	ОДАССП 18-15ПО		1760	1470	83	2,59	118

№ п/п	Марка изделия	Эскиз изделия	Параметры изделия: Размеры, мм В	Ш	Т	Площадь изделия, м²	Проектная масса, кг
15	ОДАССП 15-18ПО		1460	1770	83	2,58	116
16.	ОДАССП 15-21ПО		1460	2070	83	3,02	138

Вид с фасада

Изм.	Кол.	№ докум.	Подпись	Дата
Разраб.		Шупак		
Нач. МТС		Гуров		
Утверд.		Ткаченко		

РМ 2811.02

Окна деревоалюминиевые поворотно-откидные – Номенклатура изделий. Основные параметры

Стадия	Лист	Листов
Р	1Н/1	

МНИИТЭП
ОАО ДОК №1

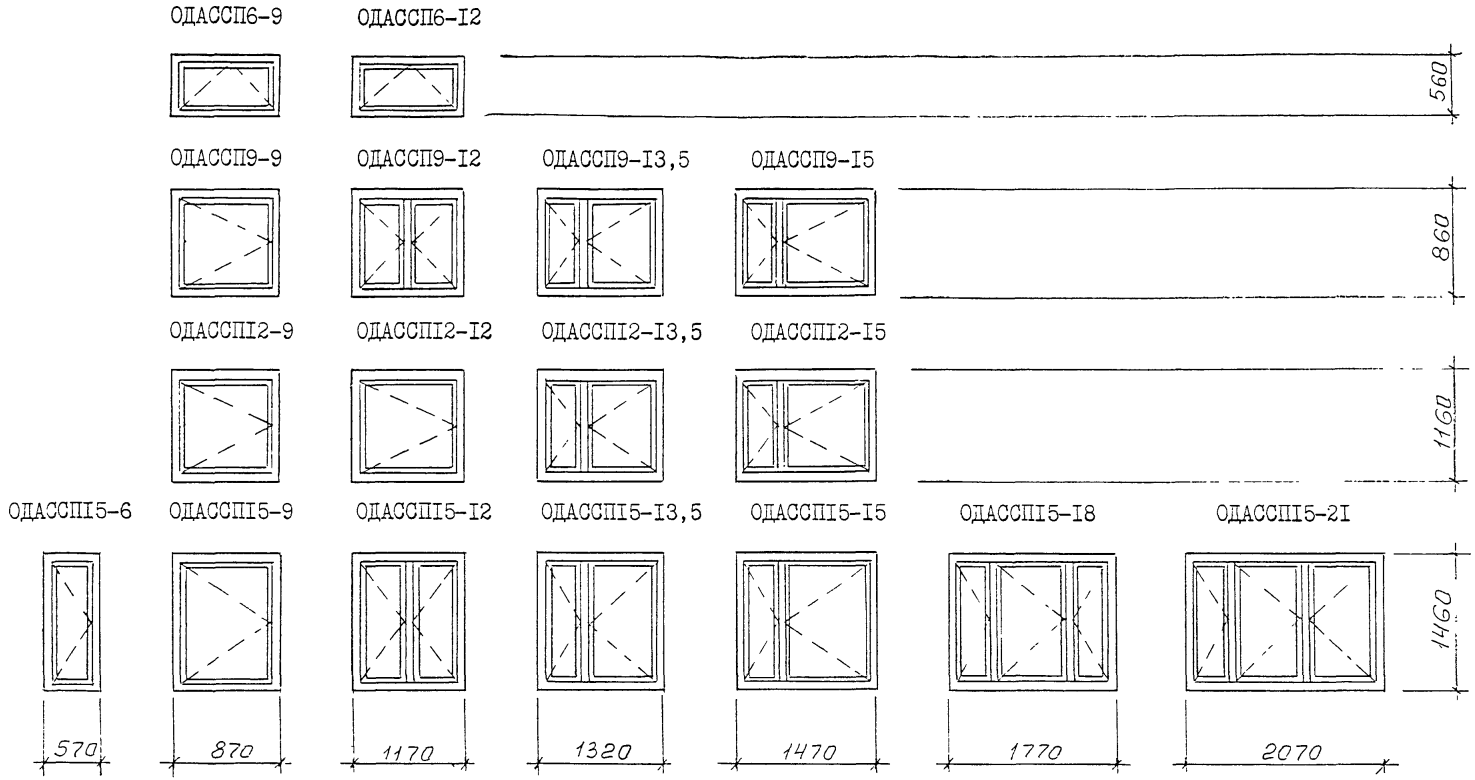

На чертеже показаны изделия в правом исполнении.

Структура условного обозначения

ОДА ССП Х-Х Л

- ОДА — ОКНО ДЕРЕВОАЛЮМИНИЕВОЕ
- ССП — СПАРЕННОЙ КОНСТРУКЦИИ СТЕКЛО+СТЕКЛОПАКЕТ
- Х-Х — ВЫСОТА-ШИРИНА,(ДМ)
- Л — ИЗДЕЛИЕ В ЛЕВОМ ИСПОЛНЕНИИ

				РМ - 2811.02
Изм	Лист	Докум	Подп	Дата
Разраб		Щупак Н.С.		Окна распашные ОДАССП....
Руководил		Раскопина С.Н.		
Утвердил		Ткаченко А.В.		Номенклатура изделий (вид с фасада)

Лит	Масса	Масштаб
		1:50
Лист 2н		Листов

МНИИТЭП МТО АООТ "ДОК №1"

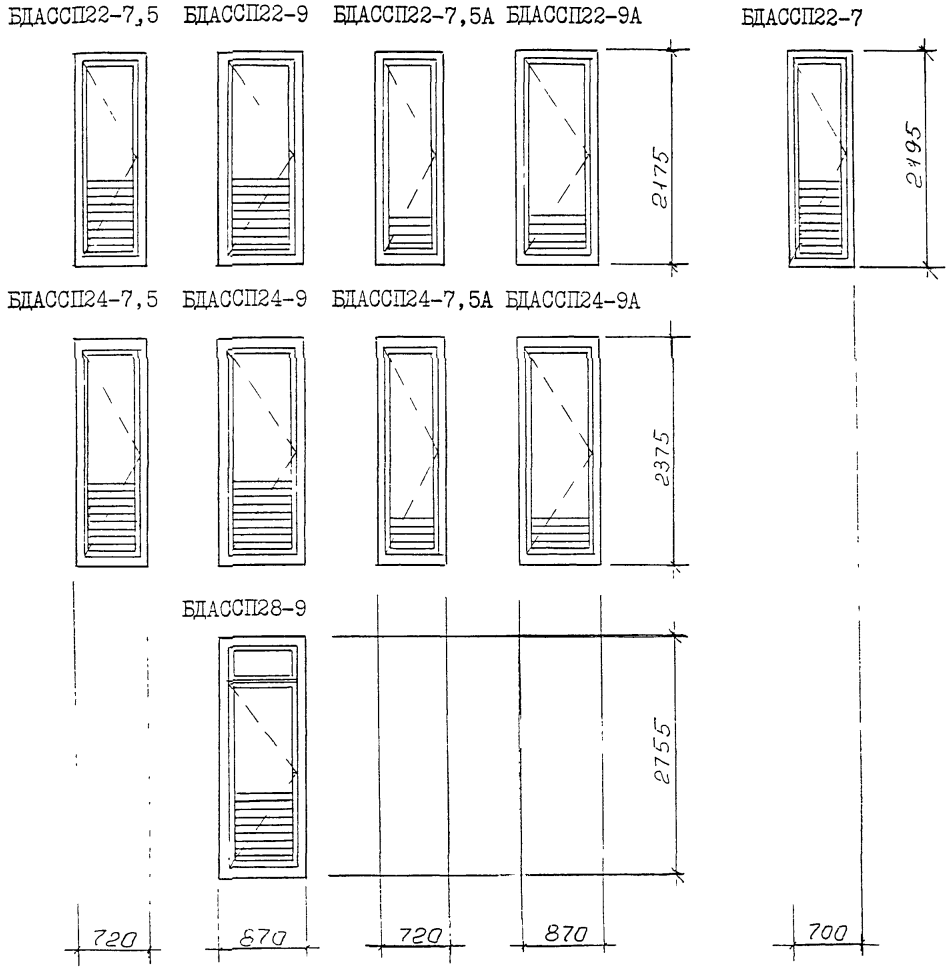

На чертеже показаны изделия в правом исполнении.

Структура условного обозначения

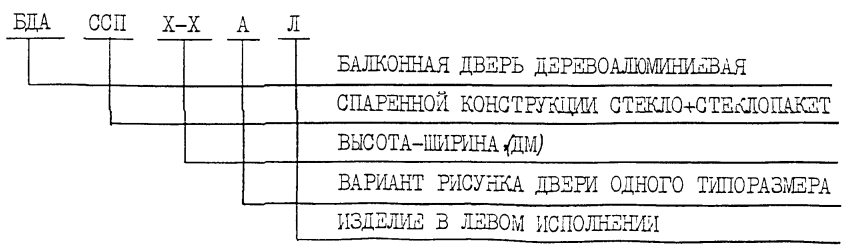

					РМ - 2811.02	
Изм	Лист	Докум	Подп	Дата	Балконные двери БДАССП....	Лит / Масса / Масштаб 1:50
Разраб		Щупак Н.С.				
Руководил		Раскопина С.Н				Лист 4н / Листов 7
Утвердил		Ткаченко А.В			Номенклатура изделий (вид с фасада)	МНИИТЭП МТО АООТ "ДОК №1"

№ п/п	Марка изделия	Эскиз изделия	Параметры изделия: Размеры, мм В	Ш	Т	Площадь изделия м²	Проектная масса, кг
1.	1ДАССП6-9	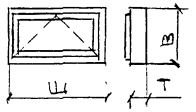	560	870	83	0,49	38
2.	ОДАССП6-12		560	1170	83	0,66	51
3.	ОДАССП9-9	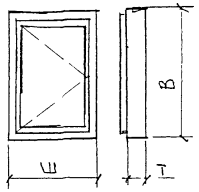	860	870	83	075	46
4.	ОДАССП12-9		1160	870	83	1,01	48
5.	ОДАССП12-12		1160	1170	83	1,36	65
6.	ОДАССП15-6		1460	570	83	0,83	47
7.	ОДАССП15-9		1460	870	83	1,27	60
8.	ОДАССП9-12	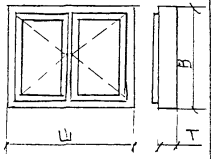	860	1170	83	101	48
9.	ОДАССП15-12		1460	1170	83	1,71	80

№ п/п	Марка изделия	Эскиз изделия	Параметры изделия: Размеры, мм В	Ш	Т	Площадь изделия м²	Проектная масса, кг
10.	ОДАССП9-135	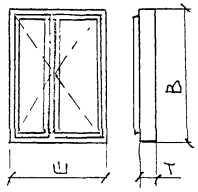	860	1320	83	114	53
11	ОДАССП9-15		860	1470	83	126	70
12.	ОДАССП12-135		1160	1320	83	153	73
13	ОДАССП12-15		1160	1470	83	171	80
14.	ОДАССП15-135		1460	1320	83	193	94
15.	ОДАССП15-15		1460	1470	83	215	102
16	ОДАССП15-18	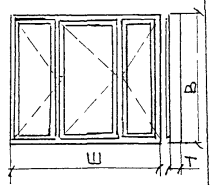	1460	1770	83	258	116
17	ОДАССП15-21		1460	2170	83	302	138
18	5ДАССП22-7	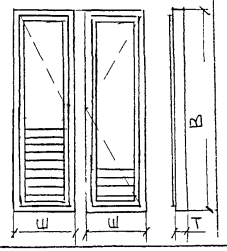	2195	700	83	154	73
19	5ДАССП22-75		2175	720	83	157	74
20	5ДАССП22-9		2175	870	83	189	82
21	5ДАССП22-75А		2175	720	83	157	70
22	5ДАССП22-9А		2175	870	83	189	77
23	5ДАССП24-75		2375	720	83	157	78
24	5ДАССП24-9		2375	870	83	189	87
25	5ДАССП24-75А		2375	720	83	157	76
26	5ДАССП24-9А		2375	870	83	189	82
27	*5ДАССП28-9		2755	870	83	214	109

*) Балконная дверь 5ДАССП 28-9 изготавливается по специальному заказу и комплектуется специальной фурнитурой

Изм.	Кол.	№ док.	Дата	Подпись	Дата
Разраб.					
Нач. НТС	Гуров				
Утверд.	Ткаченко				

РМ 2811.02

Окна и балконные двери распашные. Номенклатура изделий. Основные параметры

Стадия	Лист	Листов
Р	2Н/1	

МНИИТЭП ОАО ДОК-2

ОДАССП18-6Фр ОДАССП18-9Фр ОДАССП18-12Фр ОДАССП18-15Фр ОДАССП18-18Фр

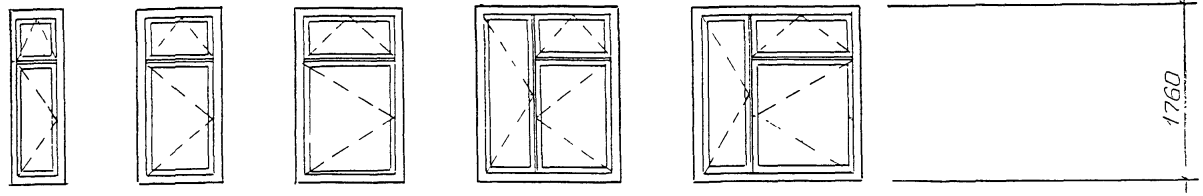

ОДАССП21-6Фр ОДАССП21-9Фр ОДАССП21-12Фр ОДАССП21-15Фр ОДАССП21-18Фр

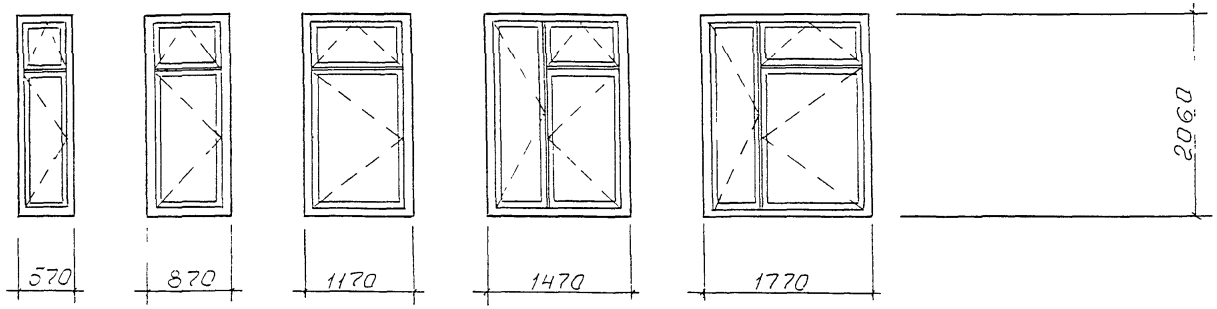

На чертеже показаны изделия в правом исполнении

Структура условного обозначения

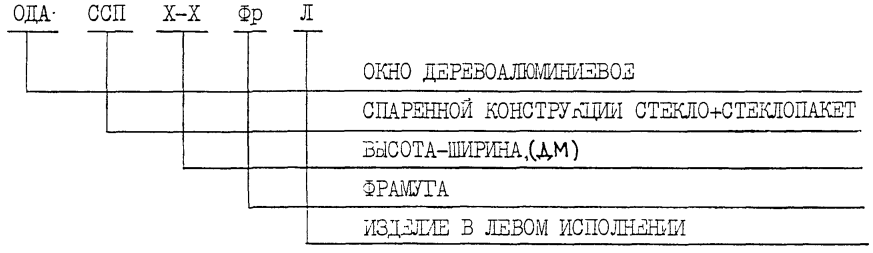

					РМ - 2811.02
Изм	Лист	Докум	Подп	Дата	Окна распашные с фрамугой ОДАССП....
Разраб		Щупак Н.С.			
Руководил		Раскопина С.Н			
Нач. МТО		ГУРОВ			Номенклатура изделий (вид с фасада)
Утвердил		Ткаченко А.В			

Лит	Масса	Масштаб
		1:50
Лист 3н		Листов

МНИИТЭП МТО АООТ "ДОК №1"

№ п/п	Марка изделия	Эскиз изделия	Параметры изделия: Размеры, мм В	Ш	Т	Площадь изделия, м²	Масса изделия, кг
1.	ОДАССП18-6Фр	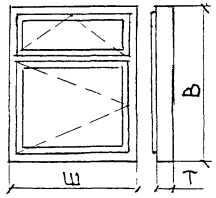	1760	570	83	1,00	48
2.	ОДАССП18-9Фр		1760	870	83	1,53	70
3.	ОДАССП18-12Фр		1760	1170	83	2,06	95
4.	ОДАССП21-6Фр		2070	570	83	1,17	60
5.	ОДАССП21-9Фр		2070	870	83	1,79	86
6.	ОДАССП21-12Фр		2070	1170	83	2,41	112
7	ОДАССП18-15Фр	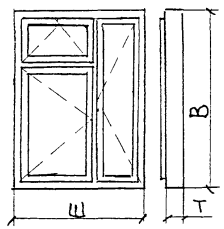	1760	1470	83	2,59	118
8.	ОДАССП18-18Фр		1760	1770	83	3,12	138
9.	ОДАССП21-15Фр		2060	1470	83	3,03	134
10.	ОДАССП21-18Фр		2060	1770	83	3,64	161

Изм	Кол	№ док	Дата	Подпись	Дата
Разраб.		Щупак			
Нач МТС		Гудов			
Утверд		Ткачен ко			

РМ 2811.02

Окна деревоалюминиевые с фрамугой. Номенклатура изделий. Основные параметры

Стадия	Лист	Листов
Р	3н/1	

МНИИТЭП
ОАО „ДОК №1"

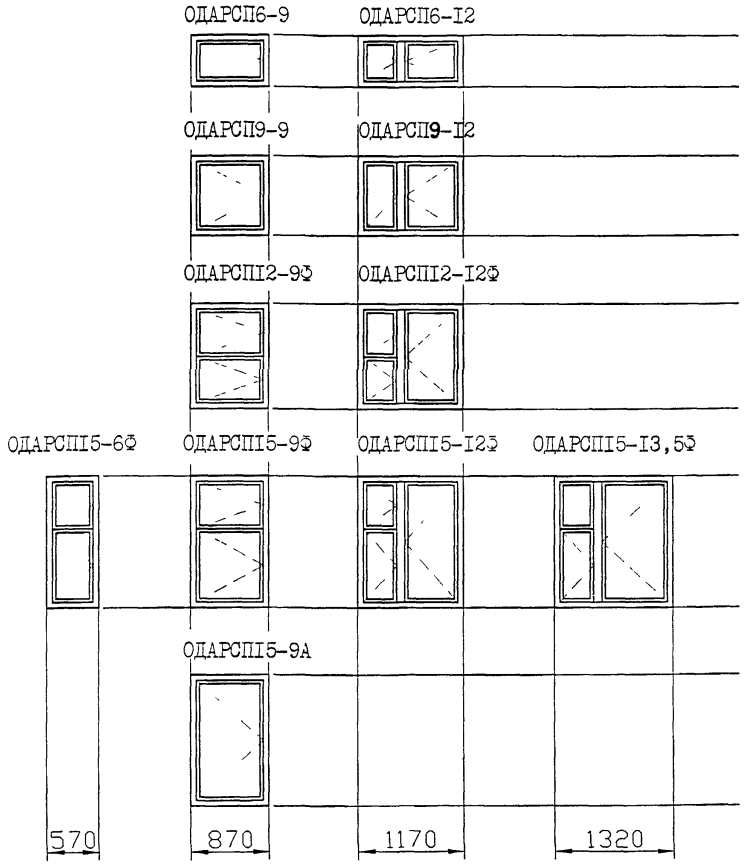

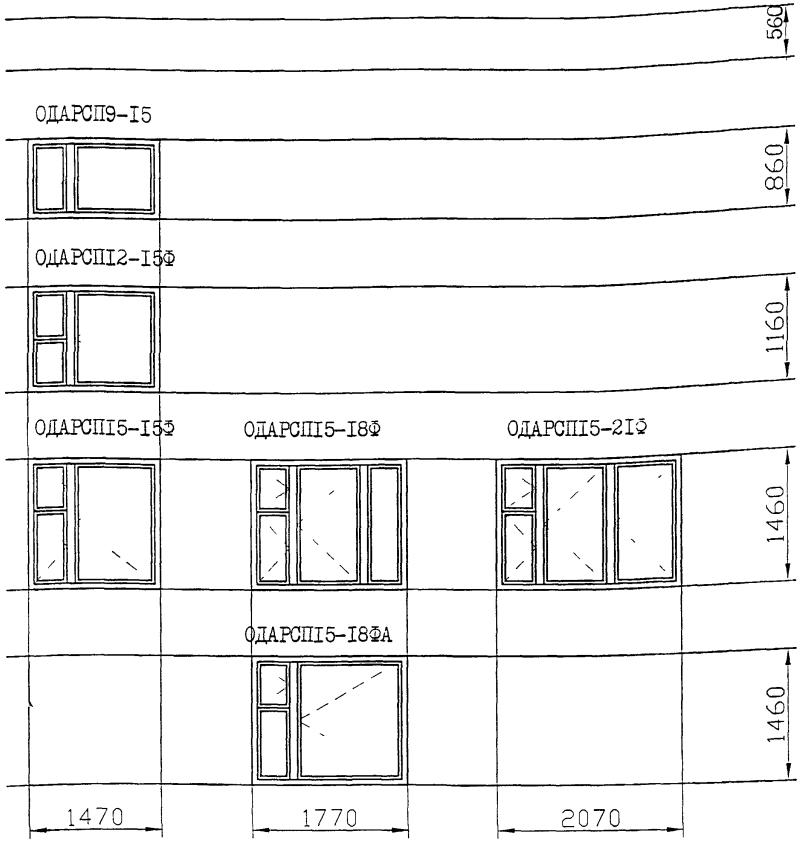

На чертеже показаны изделия в правом исполнении.

Структура условного обозначения

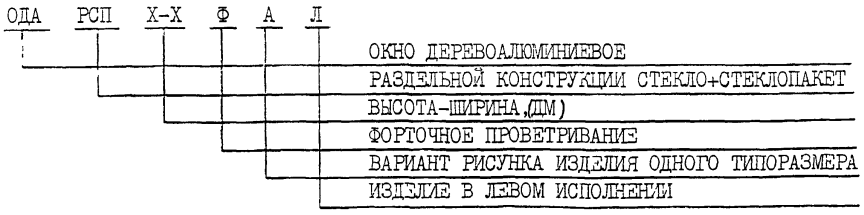

					РМ - 2811.02	
Изм	Лист	Докум	Подп	Дата	Окна раздельные деревоалюминивые	Лит / Масса / Масштаб: 1:50
Разраб		Сычев И.В				Лист 4н / Листов
Руковод		Раскопина С.Н				
Н.ч МТО		Гуров			Номенклатура изделии (вид с фасада)	МНИИТЭП, МТО АООТ "ДОК №1"
Утвердил		Ткаченко А.В				

БДАРСП22-7,5 БДАРСП22-9

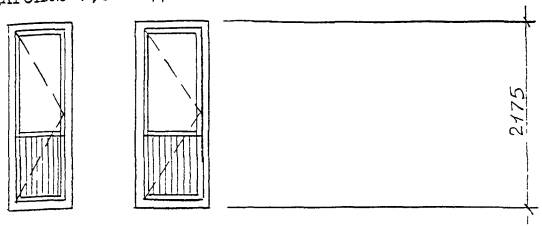

БДАРСП22-7

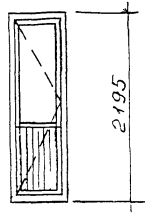

БДАРСП24-7,5 БДАРСП24-9

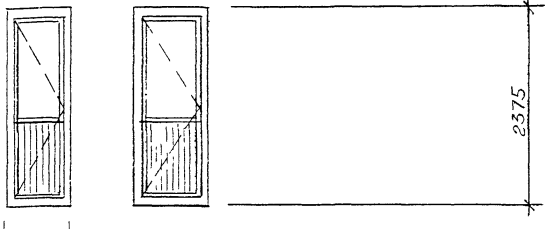

БДАРСП28-9

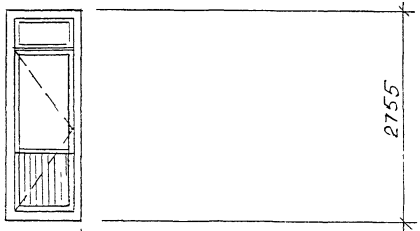

На чертеже показаны изделия в правом исполнении

Структура условного обозначения

БДА РСП Х-Х Л

- БАЛКОННАЯ ДВЕРЬ ДЕРЕВОАЛЮМИНИЕВАЯ
- РАЗДЕЛЬНОЙ КОНСТРУКЦИИ СТЕКЛО+СТЕКЛОПАКЕТ
- ВЫСОТА – ШИРИНА (ДМ)
- ИЗДЕЛИЕ В ЛЕВОМ ИСПОЛНЕНИИ

					РМ – 2811.02	
Изм	Лист	Докум	Подп	Дата	Балконные двери БДАРСП...	Лит / Масса / Масштаб: 1:50
Разраб		Щупак Н.С				Лист 5н / Листов 7
Руководит		Раскопина С.Н				
Нач. МТО		Гуров			Номенклатура изделий (вид с фасада)	МБЦИТЭД МТО АСОТ "ДОК №1"
		Ткаченко Н.Е				

№ п/п	Марка изделия	Эскиз изделия	Параметры изделия — Размеры, мм: В	Ш	Т	Площадь изделия, м²	Проектная масса, кг
1.	ОДАРСП 6-9	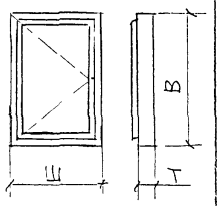	560	870	102	0,46	26
2.	ОДАРСП 9-9		860	870	102	0,75	37
3.	ОДАРСП 15-9А		1460	870	102	1,27	56
4.	ОДАРСП 12-9Ф	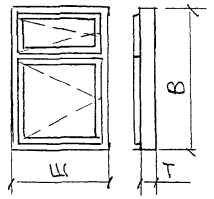	1160	870	102	1,01	50
5.	ОДАРСП 15-6Ф		1460	870	102	0,83	43
6.	ОДАРСП 15-9Ф		1460	870	102	1,27	58
7.	ОДАРСП 6-12	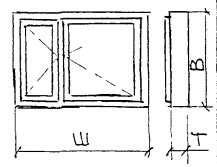	560	1170	102	0,66	37
8.	ОДАРСП 9-12		860	1170	102	1,0	51
9.	ОДАРСП 9-15		860	1470	102	1,26	58

№ п/п	Марка изделия	Эскиз изделия	Параметры изделия — Размеры, мм: В	Ш	Т	Площадь изделия, м²	Проектная масса, кг
10.	ОДАРСП 12-12Ф	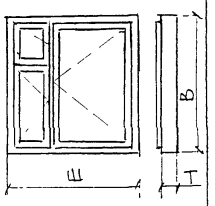	1160	1170	102	1,36	57
11.	ОДАРСП 12-15Ф		1160	1470	102	1,71	70
12.	ОДАРСП 15-12Ф		1460	1170	102	1,70	80
13.	ОДАРСП 15-13,5Ф		1460	1320	102	1,93	88
14.	ОДАРСП 15-15Ф		1460	1470	102	2,15	95
15.	ОДАРСП 15-18ФА		1460	1770	102	2,58	109
16	ОДАРСП 15-18Ф	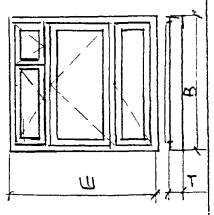	1460	1770	102	2,58	117
17	ОДАРСП 15-21Ф		1460	2070	102	3,02	132
18	БЛАРСП 22-7	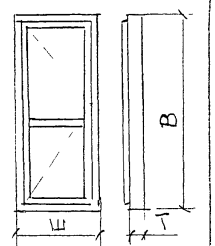	2195	700	102	1,57	60
19	БЛАРСП 22-7,5		2175	720	102	1,54	68
20	БДАРСП 22-9		2175	870	102	1,89	80
21	БЛАРСП 24-7,5		2375	720	102	1,71	74
22	БДАРСП 24-9		2375	870	102	2,07	85

*) Балконные двери с фрамужным открыванием выпускаются по специальному заказу

Вид окон с фасада

Изм.	Кол.	№ док.	Дата	Подпись	Дата
Разраб.		Раскопина			
Нач. МТГ		Гуров			

РМ 2811.02

Окна деревоалюминиевые раздельные с фортучкой (с импостом). Номенклатура изделий. Основные параметры

Стадия	Лист	Листов
Р	5м/1	

МНИИТЭП ОАО "ОК №1"

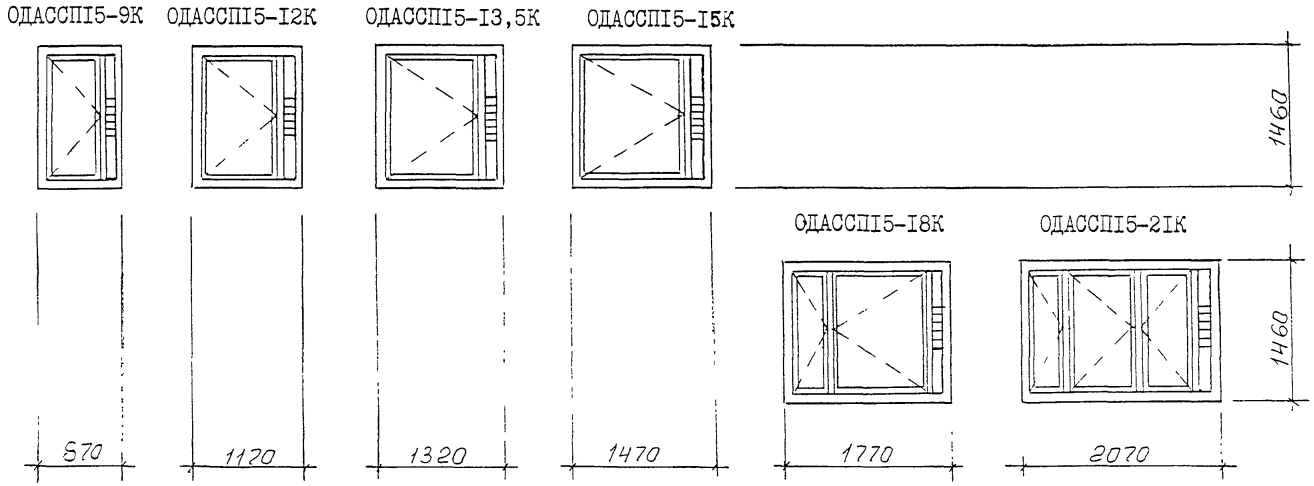

На чертеже показаны изделия в правом исполнении.

Структура условного обозначения

ОДА ССП Х-Х К Л

- ОКНО ДЕРЕВОАЛЮМИНИЕВОЕ
- СПАРЕННОЙ КОНСТРУКЦИИ СТЕКЛО+СТЕКЛОПАКЕТ
- ВЫСОТА-ШИРИНА,(ДМ)
- КЛАПАН ШУМОЗАЩИТНЫЙ
- ИЗДЕЛИЕ В ЛЕВОМ ИСПОЛНЕНИИ

Изм	Лист	Докум	Подп	Дата
Разраб		Щупак Н.С.		
Руководил		Раскопина С.Н		
Утверд.		Ткаченко А.В		

РМ - 2811.02

Окна с шумозащитным клапаном

Лит	Масса	Масштаб
		1:50
Лист 6Н	Листов 7	

Номенклатура изделий (вид с фасада)

МНИИТЭП МТО АООТ"ДОК №1"

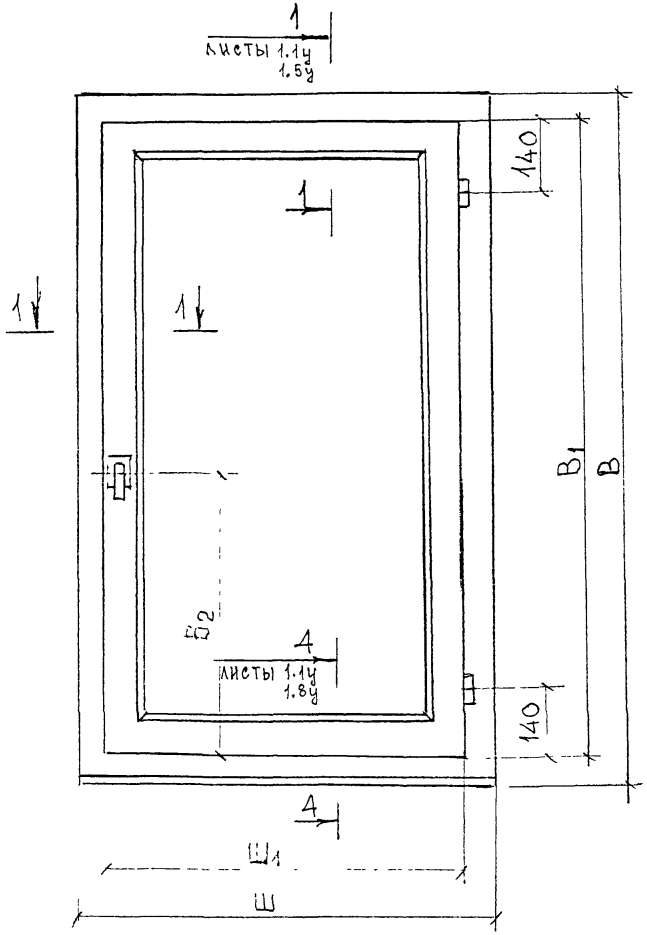

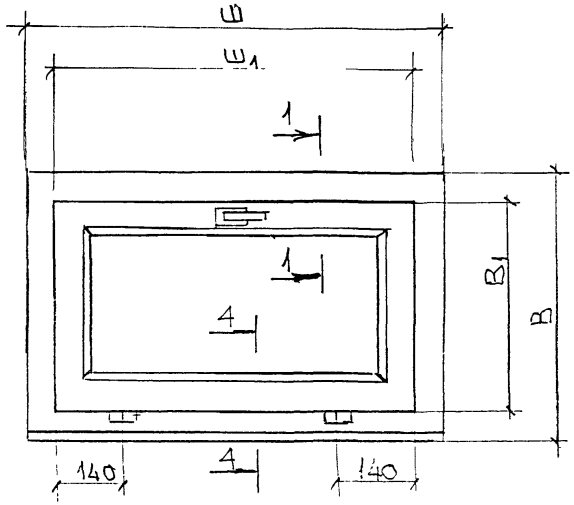

Изготов.	Вариант	Марка изделия	Размеры, мм			
			В	Ш	В1	Ш1
ОАО „ДОК №1"	Вариант №1	ОДА ССП 9-9	860	870	776	786
		ОДА ССП 12-9	1160	870	1076	786
		ОДА ССП 12-12	1160	1170	1076	1086
		ОДА ССП 15-6	1460	570	1376	486
		ОДА ССП 15-9	1460	870	1376	786
		ОДА ССП 6-9	560	870	476	786
		ОДА ССП 6-12	560	1170	476	1086
	Вариант №2	ОДА ССП 9-9	860	870	776	786
		ОДА ССП 12-9	1160	870	1076	786
		ОДА ССП 12-12	1160	1170	1076	1086
		ОДА ССП 15-6	1460	570	1376	486
		ОДА ССП 15-9	1460	870	1376	786
		ОДА ССП 6-9	560	870	476	786
		ОДА ССП 6-12	560	1170	476	1086

Изм	Кол	№ док	Дата	Подпись	Дата

РМ 2811.02

ОДА ССП 9-9; ОДА ССП 12-9.
ОДА ССП 12-12; ОДА ССП 15-6; ОДА ССП 15-9,
ОДА ССП 6-9; ОДА ССП 6-12
Общие виды

Стадия	Лист	Листов
Р	1.1	

МНИИТЭП
ОАО ДОК №1"

Изготов.	Вариант	Марка изделия	Размеры, мм В	Ш	$В_1$	$Ш_1$	
ОАО „ДОК №1"	Вариант №1	ОДАССП 12-9ПО	1160	870	1076	786	
		ОДАССП 15-6ПО	1460	570	1376	486	
		ОДАССП 15-9ПО	1460	870	1376	786	
		ОДАССП 18-9ПО	1760	870	1676	786	
		ОДАССП 15-12ПОА	1460	1170	1376	1086	
		ОДАССП 15-13,5ПОА	1460	1320	1376	1236	
	Вариант №2	ОДАССП 12-9ПО	1160	870	1076	786	
		ОДАССП 15-6ПО	1460	570	1376	486	
		ОДАССП 15-9ПО	1460	870	1376	786	
		ОДАССП 18-9ПО	1760	870	1676	786	
		ОДАССП 15-12ПОА	1460	1170	1376	1086	
		ОДАССП 15-13,5ПОА	1460	1320	1376	1236	

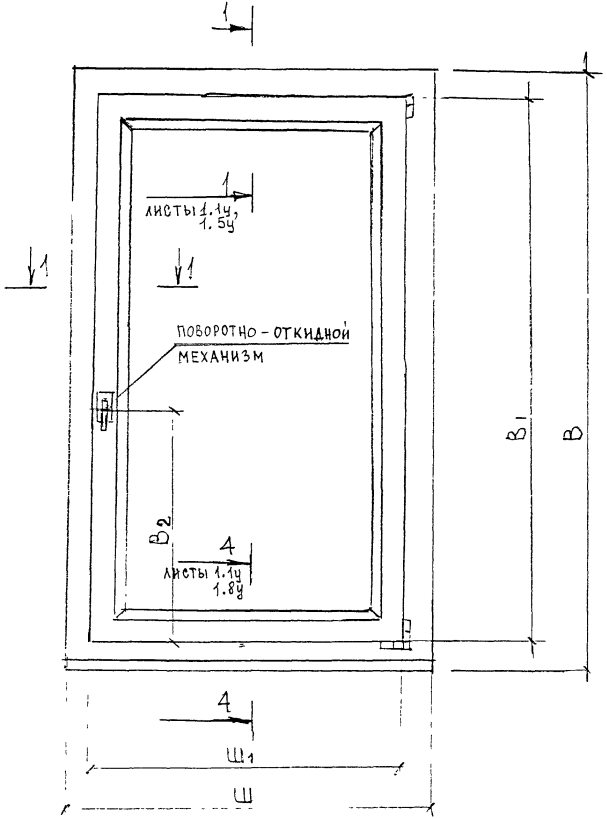

Изм.	Кол.	Лист	№ док.	Подпись	Дата
Разраб.		Шипак			
Нач. отд.		Гузов			
Н.контр.		Ткаченко			

РМ 2811.02

ОДАССП 12-9ПО; ОДАССП 15-6ПО
ОДАССП 15-9ПО; ОДАССП 18-9ПО
ОДАССП 15-12ПОА; ОДАССП 15-13,5ПОА

Стадия	Лист	Листов
Р	1.2	

МНИИТЭП
ОАО „ДОК №1"

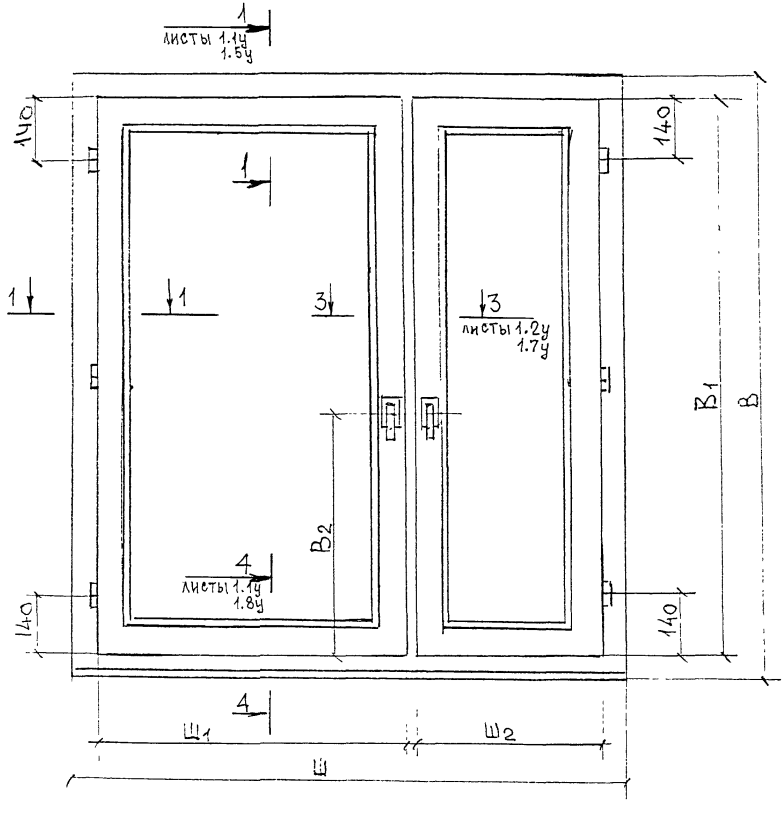

ИЗГОТОВ.	ВАРИАНТ	МАРКА ИЗДЕЛИЯ	РАЗМЕРЫ, ММ				
			В	Ш	В1	Ш1	Ш2
ОАО, ДОК №1	ВАРИАНТ №1	ОДА ССП 9-12	860	1170	776	531,5	531,5
		ОДА ССП 15-12	1460	1170	1376	531,5	531,5
		ОДА ССП 9-13,5	860	1320	776	763	450
		ОДА ССП 9-15	860	1470	776	913	450
		ОДА ССП 12-13,5	1160	1320	1076	763	450
		ОДА ССП 12-15	1160	1470	1076	913	450
		ОДА ССП 15-13,5	1460	1320	1376	763	450
		ОДА ССП 15-15	1460	1470	1376	913	450
	ВАРИАНТ №2	ОДА ССП 9-12	860	1170	776	531,5	531,5
		ОДА ССП 15-12	1460	1170	1376	531,5	531,5
		ОДА ССП 9-13,5	860	1320	776	763	450
		ОДА ССП 9-15	860	1470	776	913	450
		ОДА ССП 12-13,5	1160	1320	1076	763	450
		ОДА ССП 12-15	1160	1470	1076	913	450
		ОДА ССП 15-13,5	1460	1320	1376	763	450
		ОДА ССП 15-15	1460	1470	1376	913	450

ИЗМ	КОЛ	№ ДОК	ДАТА	ПОДПИСЬ	ДАТА
Разраб		Шумак			
Нач. лит		Брок			

ДМ 2811.02

ОДА ССП 9-12; ОДА ССП 15-12
ОДА ССП 9-13,5; ОДА ССП 9-15
ОДА ССП 12-13,5; ОДА ССП 12-15
ОДА ССП 15-13,5; ОДА ССП 15-15
ОБЩИЕ ВИДЫ

СТАДИЯ	ЛИСТ	ЛИСТОВ
Р	1.3	

МНИИТЭП
ОАО ДОК № 1

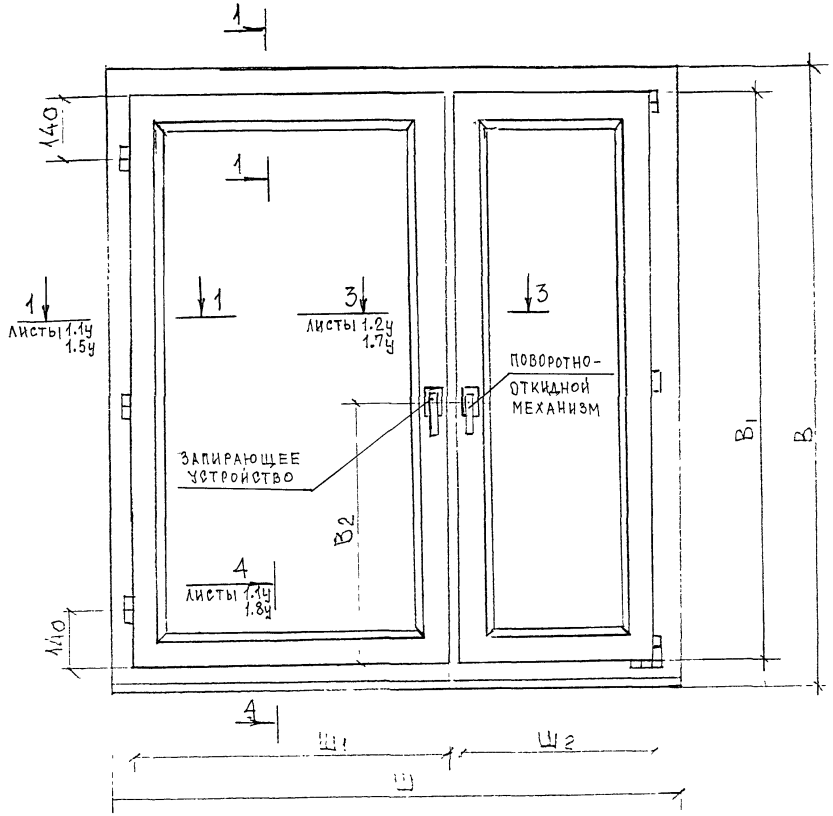

Изготов.	Вариант	Марка изделия	Размеры мм В	Ш	$В_1$	$Ш_1$	$Ш_2$
ОАО "ДОК №1"	Вариант №1	ОДАССП 12-12ПО	1160	1170	1076	526,5	526,5
		ОДАССП 15-12ПО	1460	1170	1376	526,5	526,5
		ОДАССП 12-13,5ПО	1160	1320	1076	763	450
		ОДАССП 12-15ПО	1160	1470	1076	913	450
		ОДАССП 15-13,5ПО	1460	1320	1376	763	450
		ОДАССП 15-15ПО	1460	1470	1376	913	450
		ОДАССП 18-13,5ПО	1760	1320	1676	763	450
		ОДАССП 18-15ПО	1760	1470	1676	913	450
	Вариант №2	ОДАССП 12-12ПО	1160	1170	1076	526,5	526,5
		ОДАССП 15-12ПО	1460	1170	1376	526,5	526,5
		ОДАССП 12-13,5ПО	1160	1320	1076	763	450
		ОДАССП 12-15ПО	1160	1470	1076	913	450
		ОДАССП 15-13,5ПО	1460	1320	1376	763	450
		ОДАССП 15-15ПО	1460	1470	1376	913	450
		ОДАССП 18-13,5ПО	1760	1320	1676	763	450
		ОДАССП 18-15ПО	1760	1470	1676	913	450

Изм.	Кол.	Лист	№ док.	Подпись	Дата
Разраб.		Шупак			
Нач. МТО		Гуров			
Утверд.					

РМ 2811.02

ОДАССП 12-12ПО; ОДАССП 15-12ПО
ОДАССП 12-13,5ПО; ОДАССП 12-15ПО
ОДАССП 15-13,5ПО; ОДАССП 15-15ПО
ОДАССП 18-13,5ПО; ОДАССП 18-15ПО

Стадия	Лист	Листов
Р	1.4	

МНИТЭП
ОАО ДОК-1

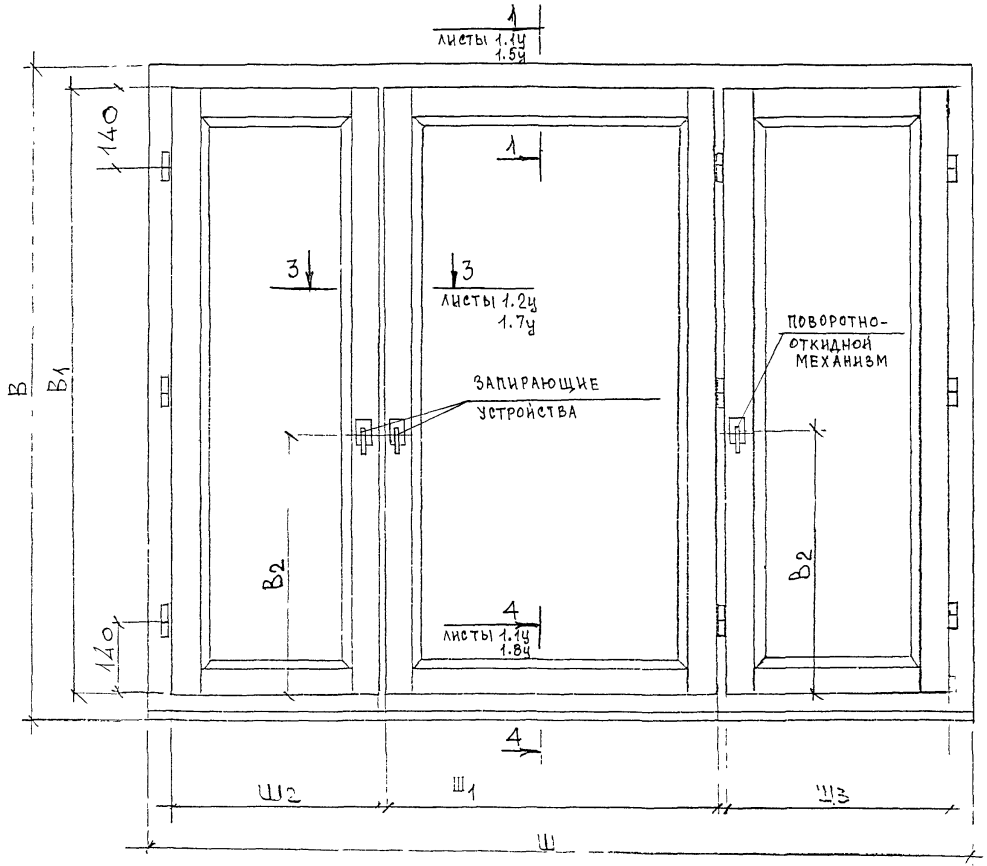

ИЗГОТОВ.	ВАРИАНТ	МАРКА ИЗДЕЛИЯ	РАЗМЕРЫ ММ					
			В	Ш	В1	Ш1	Ш2	Ш3
ОДО, ДОК №1	ВАРИАНТ №1	ОДА ССП 15-18	1460	1770	1376	740	450	450
		ОДА ССП 15-21	1460	2070	1376	745	745	450
	ВАРИАНТ №2	ОДА ССП 15-18	1460	1770	1376	740	450	450
		ОДА ССП 15-21	1460	2070	1376	745	745	450

ИЗМ	КОЛ	№ ДОК	ДАТА	ПОДПИСЬ	ДАТА
РАЗРАБ		ШУПАК			
НАЧ. ЛИТ.		ГУРОВ			

РМ 2811.02

ОДА ССП 15-18,
ОДА ССП 15-21
СЕЦИЕ ВИДЫ

СТАДИЯ	ЛИСТ	ЛИСТОВ
Р	1.5	

МНИИТЕП

Изготов.	Вариант	Марка изделия	Размеры, мм					
			В	Ш	$В_1$	$Ш_1$	$Ш_2$	$Ш_3$
ОАО „ДОК №1"		ОДАССП 15-18 ПО	1460	1770	1376	740	456	450
		ОДАССП 15-21 ПО	1460	2070	1376	745	745	450
	Вариант №2	ОДАССП 15-18 ПО	1460	1770	1376	740	450	450
		ОДАССП 15-21 ПО	1460	2070	1376	745	745	450

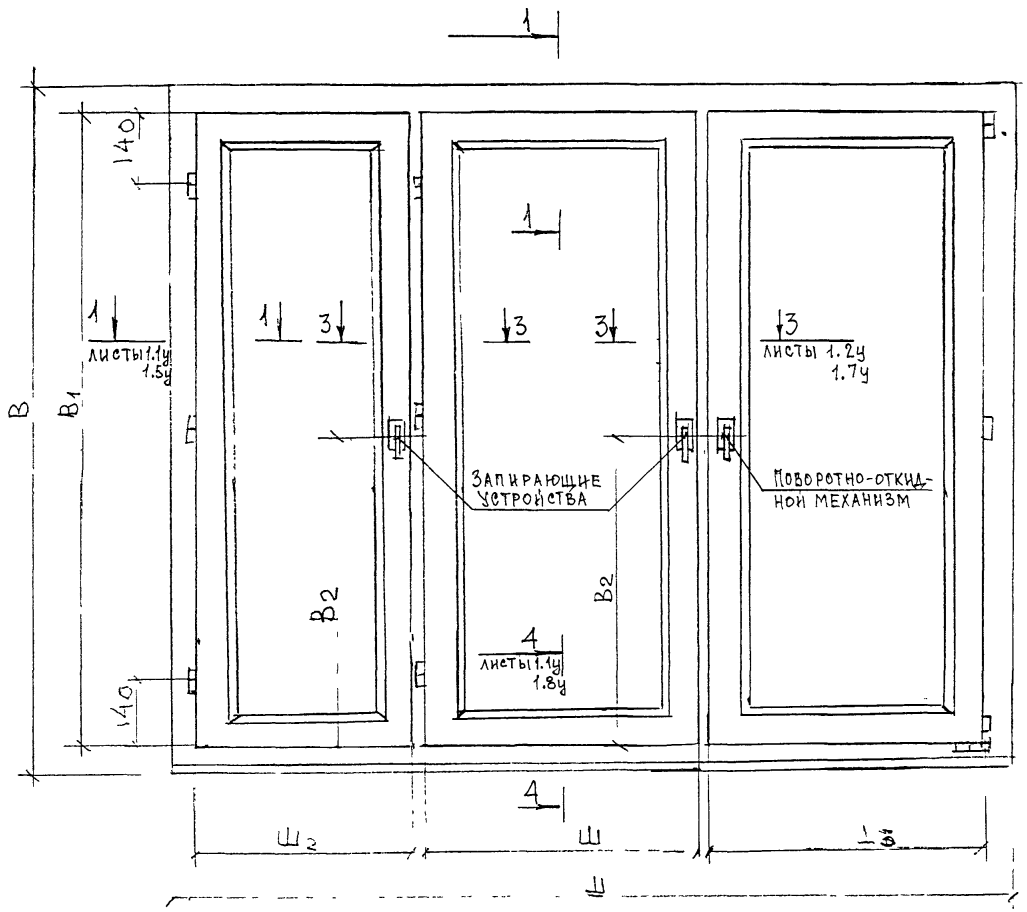

Изм.	Кол.	Лист	№ док.	Подпись	Дата
Разработ.		Шупак			
Нач. МТС		Гуров			

РМ 2811.02

ОДАССП 15-18 ПО
ОДАССП 15-21 ПО
Общий вид

Стадия	Лист	Листов
Р	1.6	

Институт ОАО „ДОК №1"

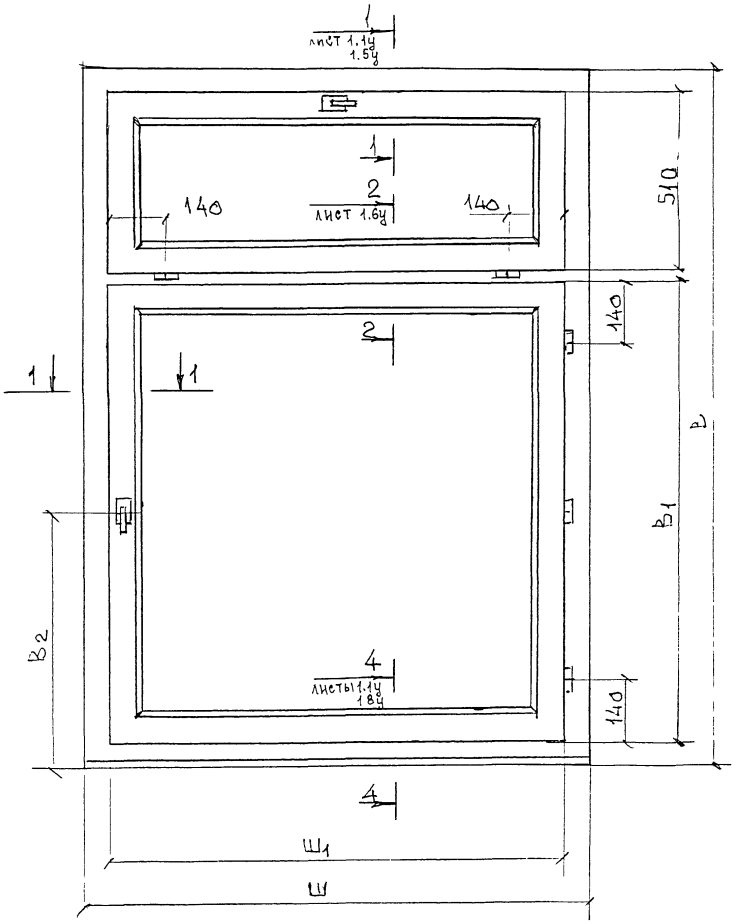

Изготовит.	Вариант	Марка изделия	Размеры, мм В	Ш	В1	Ш1
ОАО ДОК №1	Вариант №1	ОДАССП 18-6Фр	1760	570	1146	486
		ОДАССП 18-9Фр	1760	870	1146	786
		ОДАССП 18-12Фр	1760	1170	1146	1086
		ОДАССП 21-6Фр	2060	570	1446	486
		ОДАССП 21-9Фр	2060	870	1446	786
		ОДАССП 21-12Фр	2060	1170	1446	1086

Изделие показано со стороны помещения

Изм.	Кол.	№ док.	Подпись	Дата
Разработ.				
Нач. отд.				

РМ 2811.02

ОДАССП 18-6Фр; ОДАССП 18-9Фр; ОДАССП 18-12Фр; ОДАССП 21-6Фр; ОДАССП 21-9Фр; ОДАССП 21-12Фр

Общие виды

Стадия	Лист	Листов
О	1.7	

МНИИТЭП
ОАО ДОК №1

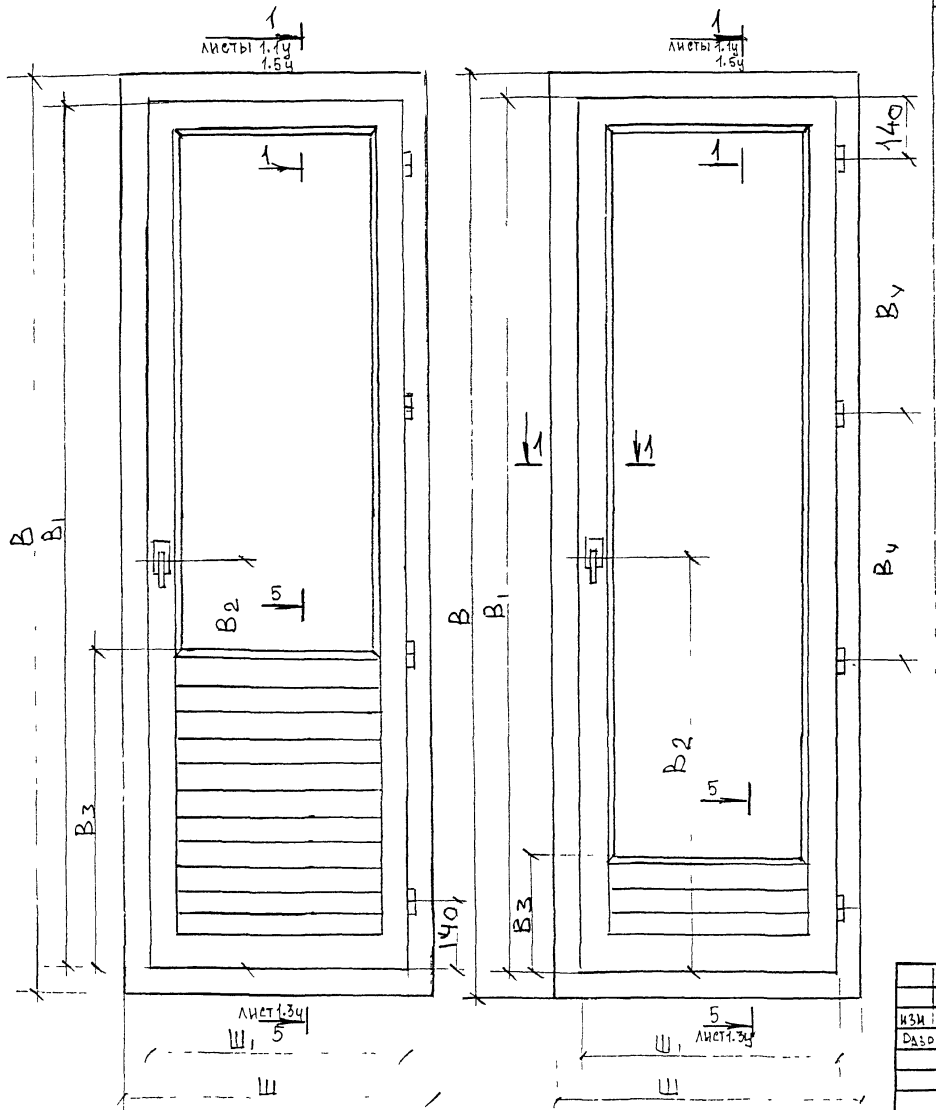

Изготовитель	Вариант	Марка изделия	Размеры мм В	Ш	В1	В3	В4	Ш1
ОАО "ДОК №1"	Вариант №1	БДАССП 22-7	2195	700	2111	889	610	616
		БДАССП 22-7,5	2175	720	2091	869	604	636
		БДАССП 22-9	2175	870	2091	869	604	786
		БДАССП 22-7,5А	2175	720	2091	332	604	636
		БДАССП 22-9А	2175	870	2091	332	604	786
		БДАССП 24-7,5	2375	720	2291	1069	670	636
		БДАССП 24-9	2375	870	2291	1069	670	786
		БДАССП 24-7,5А	2375	720	2291	532	670	636
		БДАССП 24-9А	2375	870	2291	532	670	786
	Вариант №2	БДАССП 22-7	2195	700	2111	889	610	616
		БДАССП 22-7,5	2175	720	2091	869	604	636
		БДАССП 22-9	2175	870	2091	869	604	786
		БДАССП 22-7,5А	2175	720	2091	332	604	636
		БДАССП 22-9А	2175	870	2091	332	604	786
		БДАССП 24-7,5	2375	720	2291	1069	670	636
		БДАССП 24-9	2375	870	2291	1069	670	786
		БДАССП 24-7,5А	2375	720	2291	532	670	636
		БДАССП 24-9А	2375	870	2291	532	670	786

Изм.	Кол.	№ док.	Дата	Подпись	Дата
Разраб.		Шупак			

РМ2811.02

БДАССП 22-7; БДАССП 22-7,5 БДАССП 22-9; БДАССП 22-7,5А БДАССП 22-9А; БДАССП 24-7,5 БДАССП 24-9; БДАССП 24-7,5А; БДАССП 24-9А

Общие виды

Стадия	Лист	Листов
Р	1.8	

УНИИТЭП ОАО "ДОК №1"

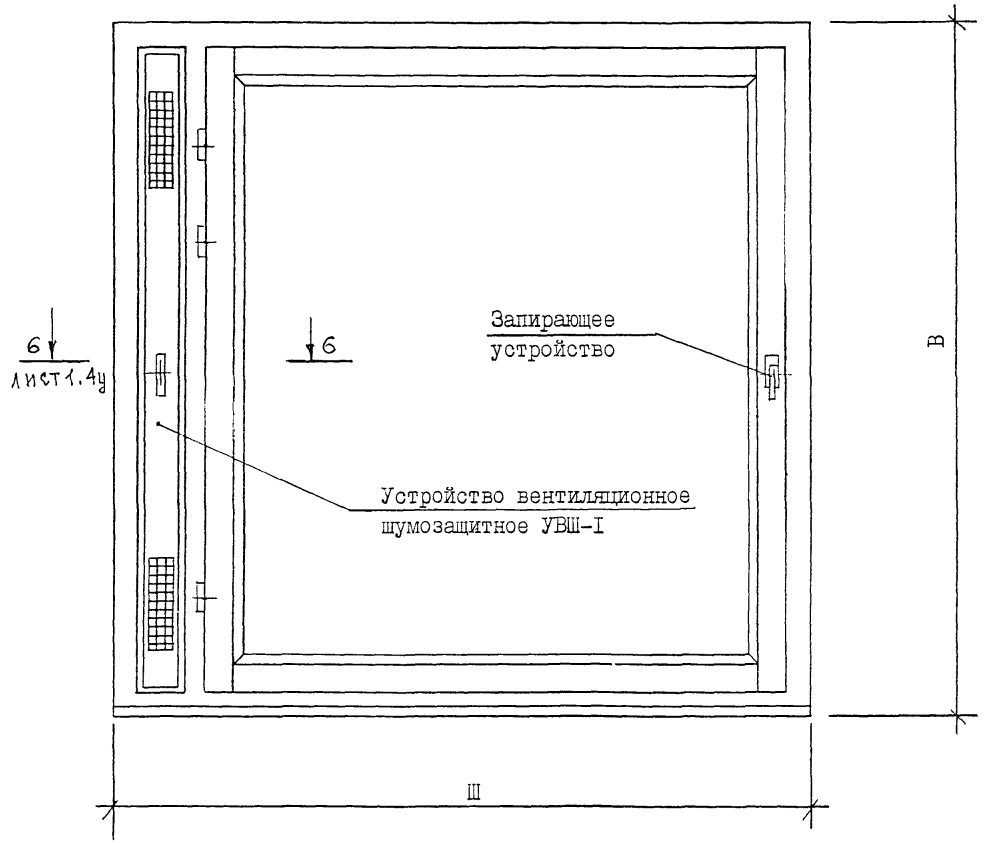

Инв. № подл. | Подпись и дата | Взам. инв. №

РМ-2811.0 .Оконный блок ОДАССП В-Ш К1
Основные расчетные соотношения.

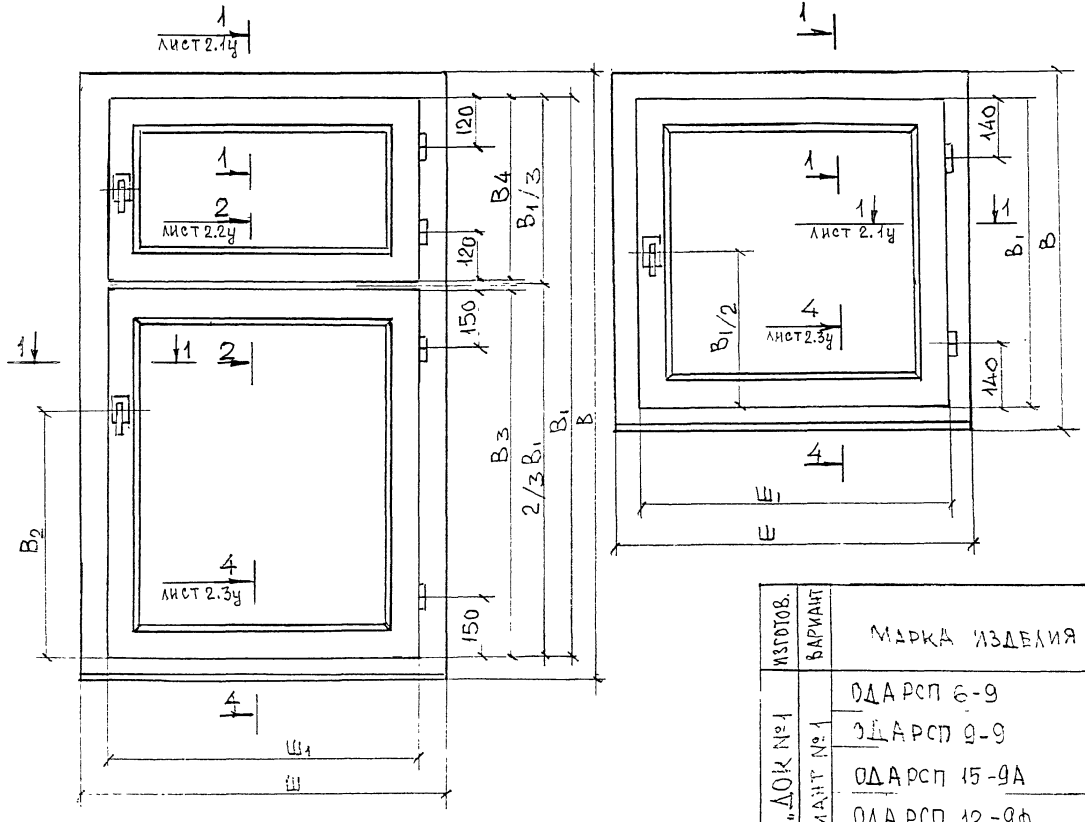

Изготов.	Вариант	Марка изделия	Размеры, мм					
			В	Ш	В1	В3	З4	Ш1
ОАО «ДОК №1	Вариант №1	ОДАРСП 6-9	560	870	500	–	–	810
		ОДАРСП 9-9	860	870	800	–	–	810
		ОДАРСП 15-9А	1460	870	1460	–	–	810
		ОДАРСП 12-9Ф	1160	870	1100	543	555	810
		ОДАРСП 15-6Ф	1460	570	1400	843	555	510
		ОДАРСП 15-9Ф	1460	870	1400	843	555	810

Изм.	Кол.	№ док.	Дата	Подпись	Дата
Разраб.		Раскопина			
Нач. отд.		Чудов			

ЭМ 2811.02

ОДАРСП 6-9; ОДАРСП 9-9; ОДАРСП 15-9А; ОДАРСП 12-9Ф; ОДАРСП 15-6Ф; ОДАРСП 15-9Ф. Общие виды

Стадия	Лист	Листов
Р	2.1	

МНИИТЭП ОАО «ДОК №1»

ОАО «ДОК-1» изготов.	Вариант	Марка изделия	Размеры, мм				
			В	Ш	$В_1$	$Ш_1$	$Ш_2$
ОАО «ДОК-1»	Вариант №1	ОДА РСП 6-12	560	1170	500	648	450
		ОДА РСП 9-12	860	1170	800	648	450
		ОДА РСП 9-15	860	1470	800	948	450

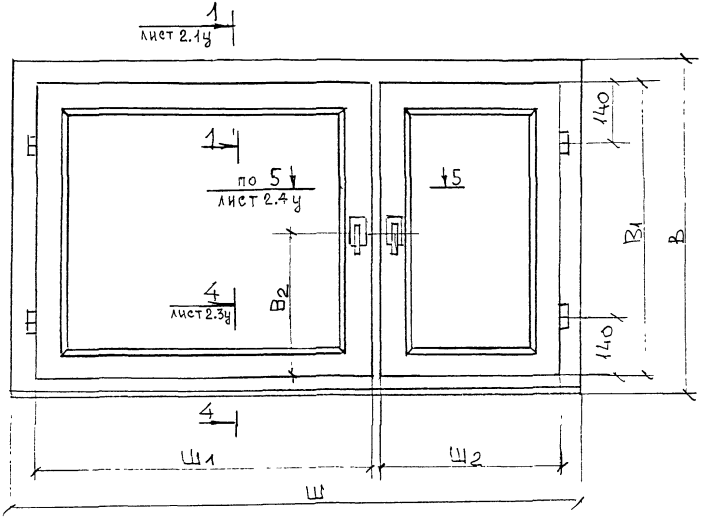

Изделие показано со стороны помещения

Изм.	Кол.	Уч. док.	Дата	Подпись	Дата	РМ 2811.02			
Разработ.						ОДА РСП 6-12 ОДА РСП 9-12 ОДА РСП 9-15	Стадия	Лист	Листов
							Р	2.2	
Нач. МТО		Гурова					МИНИТЭП		

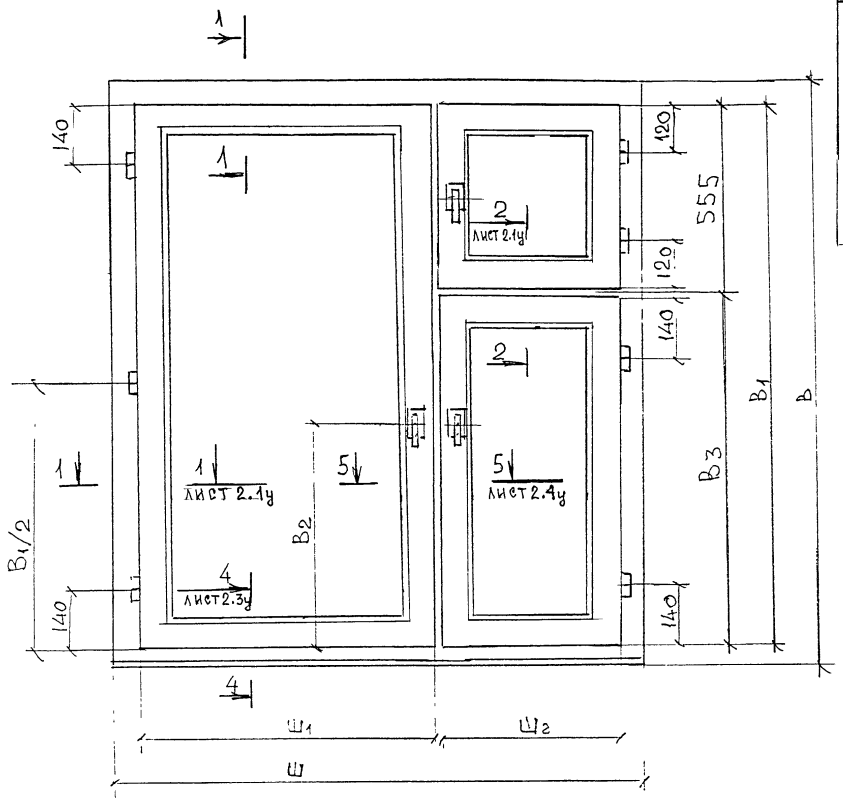

Изготовит	Вариант	Марка изделия	Размеры, мм					
			В	Ш	В1	В3	Ш1	Ш2
ОАО „ДОК №1"	Вариант №1	ОДАРСП 12-12Ф	1160	1170	1100	542	648	450
		ОДАРСП 12-15Ф	1160	1470	1100	542	948	450
		ОДАРСП 15-12Ф	1460	1170	1400	842	648	450
		ОДАРСП 15-13,5Ф	1460	1320	1400	842	798	450
		ОДАРСП 15-15Ф	1460	1470	1400	842	948	450
		ОДАРСП 15-18ФА	1460	1770	1400	842	1248	450

Изделие показано со стороны помещения

Изм.	Кол.	№ докум.	Подпись	Дата
Разраб.				
Нач. отд.		Гуров		

РМ 2811.02

ОДАРСП 12-12Ф; ОДАРСП 12-15Ф; ОДАРСП 15-12Ф; ОДАРСП 15-13,5Ф; ОДАРСП 15-15Ф; ОДАРСП 15-18ФА
Общие виды

Стадия	Лист	Листов
Р	2.3	

МНИИТЭП
ОАО „ДОК №1"

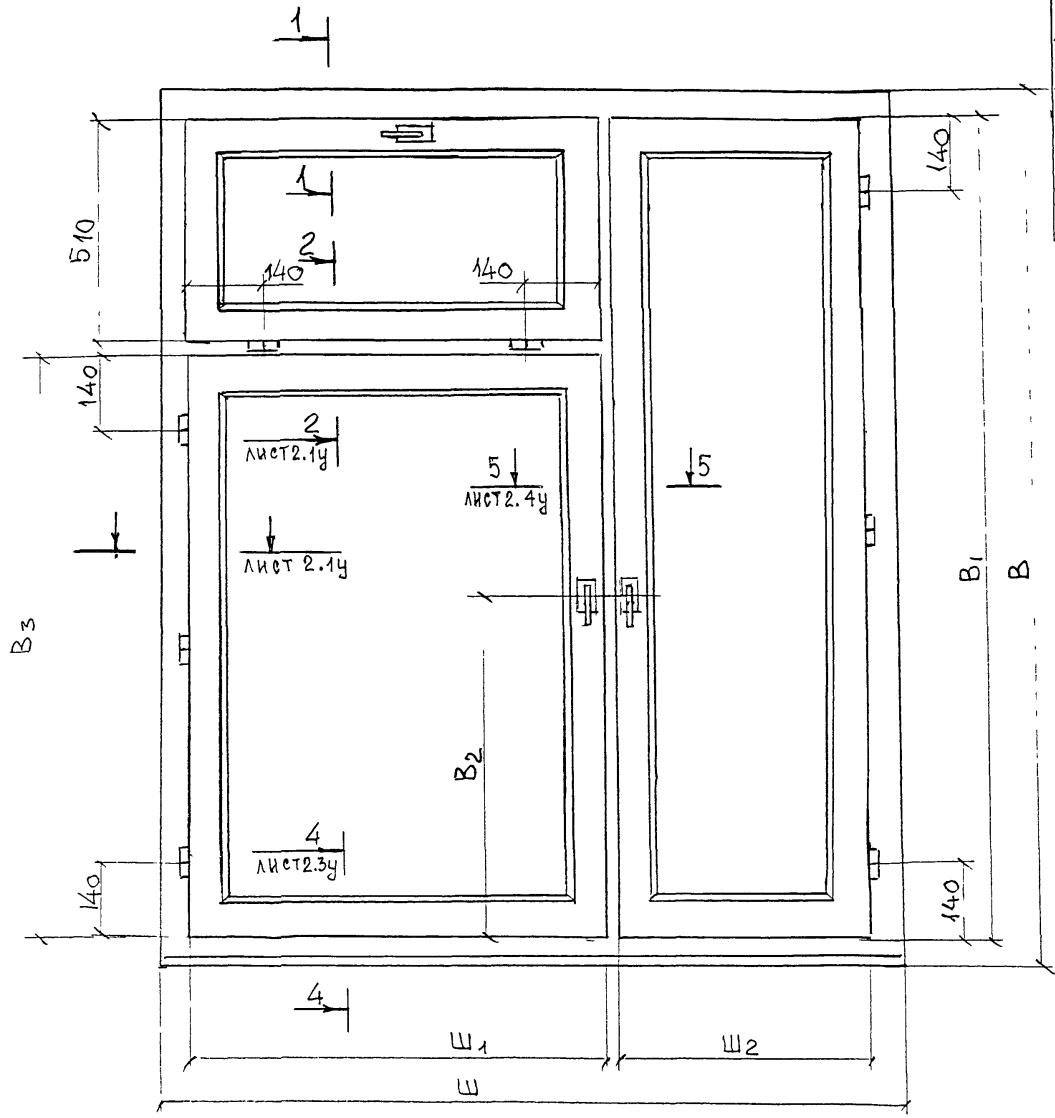

Изготовит	Вариант	Марка изделия	Размеры, мм					
			В	Ш	$В_1$	$В_3$	$Ш_1$	$Ш_2$
ОАО „ДОК №1"	Вариант №1	ОДАССП 18-15Фр	1760	1470	1676	1153	853	510
		ОДАССП 18-18Фр	1760	1770	1676	1153	853	510
		ОДАССП 21-15Фр	2060	1470	1976	1453	1153	510
		ОДАССП 21-18Фр	2060	1770	1976	1453	1153	510

Изм	Кол	№док	Дата	Подпись	Дата
Разраб.		Ш. Упак			
Нач. МТС		Гуров			

РМ 2811.02

ОДАССП18-15Фр; ОДАССП18-18Фр
ОДАССП21-15Фр; ОДАССП21-18Фр
ОБЩИЕ ВИДЫ

Стадия	Лист	Листов
Р	2.4	

МНИИТЭП
ОАО „ДОК №1"

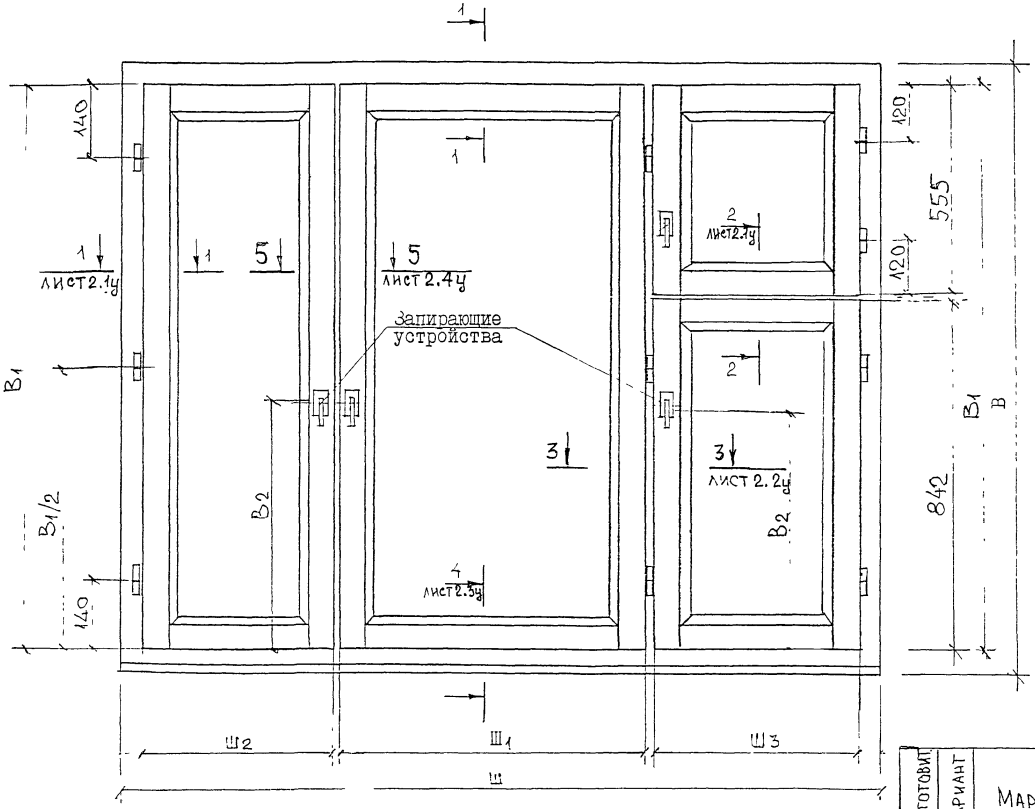

Изделие показано со стороны помещения

Изготовит.	Вариант	Марка изделия	Размеры мм В	Ш	В1	Ш1	Ш2	Ш3
ОАО ДОК №1	Вариант №1	ОДАРСП 15-18ф	1760	1770	1400	764	450	450
		ОДАРСП 15-21ф	1460	2070	1400	757	757	450

Изм.	Кол.	№ док.	Дата	Подпись	Дата
Разраб.					
Нач. отд.					
Н. контр.					

РМ 2811.02

ОДАРСП 15-18ф
ОДАРСП 15-21ф
Общие виды

Стадия	Лист	Листов
Р	2.5	

МНИИТЭП
ОАО "ДОК №1"

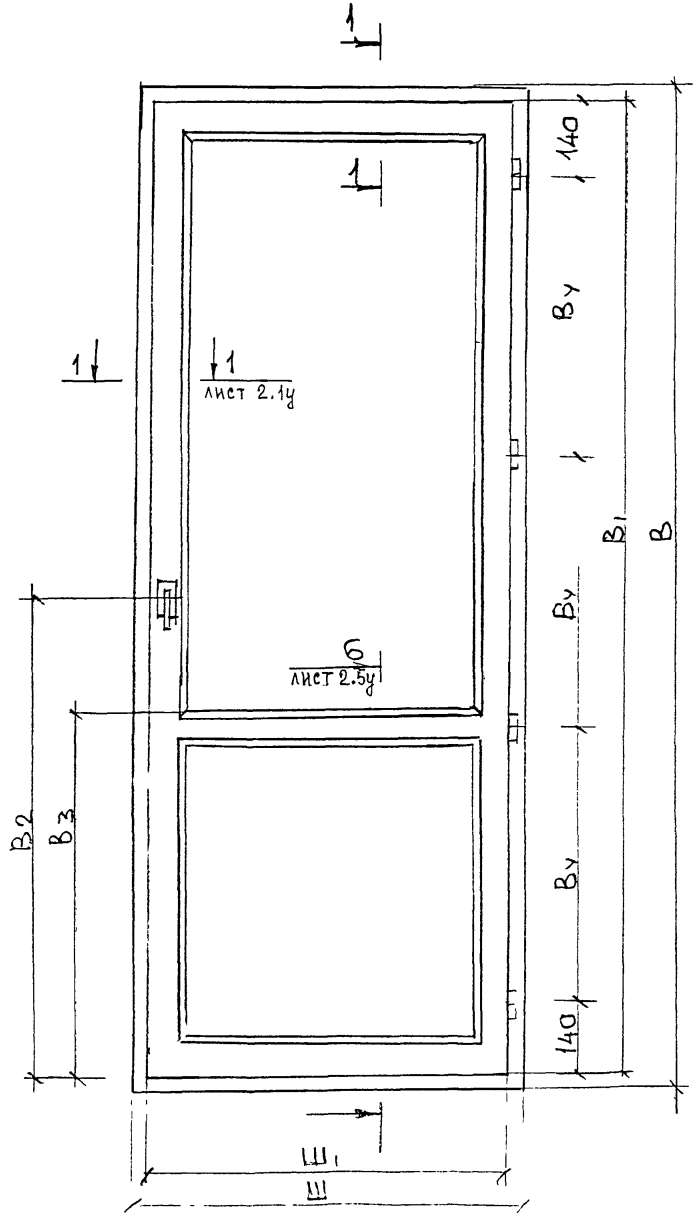

ИЗГОТОВИТ.	ВАРИАНТ	МАРКА ИЗДЕЛИЯ	РАЗМЕРЫ ММ					
			В	Ш	$В_1$	$В_3$	$В_4$	$Ш_1$
ОАО „ДОК №1"	ВАРИА	БДАРСП 22-7	2195	700	2135	770	618	640
		БДАРСП 22-7,5	2175	720	2115	750	612	660
		БДАРСП 22-9	2175	870	2115	750	612	810
		БДАРСП 24-7,5	2375	720	2315	950	678	660
		БДАРСП 24-9	2375	870	2315	950	678	810

ИЗДЕЛИЕ ПОКАЗАНО СО СТОРОНЫ ПОМЕЩЕНИЯ

ИЗМ	КОЛ	№ДОК	ДАТА	ПОДПИСЬ	ДАТА
РАЗРАБ.					
ГИП МТО		ГУРОВ			

РМ 2811.02

БДАРСП22-7 БДАРСП22-7,5
БДАРСП22-9; БДАРСП24-7,5
БДАРСП24-9
ОБЩИЕ ВИДЫ

СТАДИЯ	ЛИСТ	ЛИСТОВ
Р	2.6	

МНИИТЭП
ОАО „ДОК №1

1 - 1

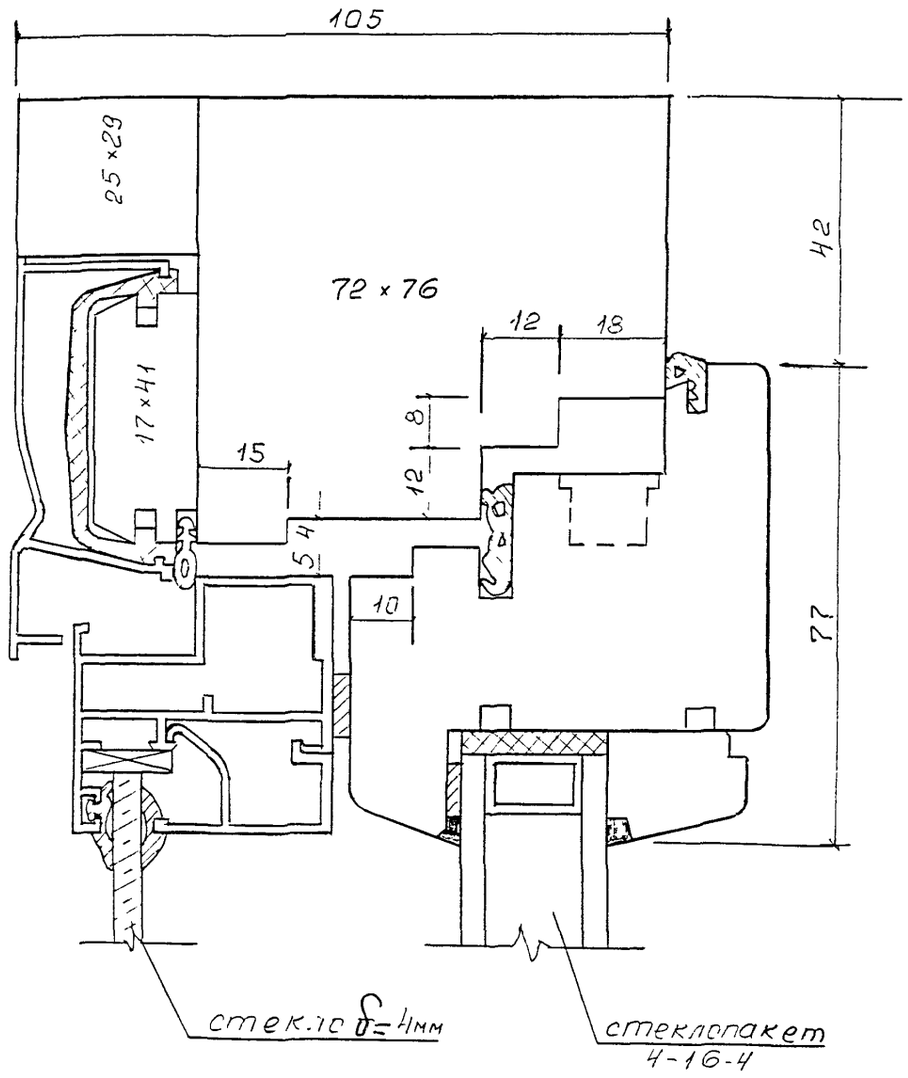

4 - 4

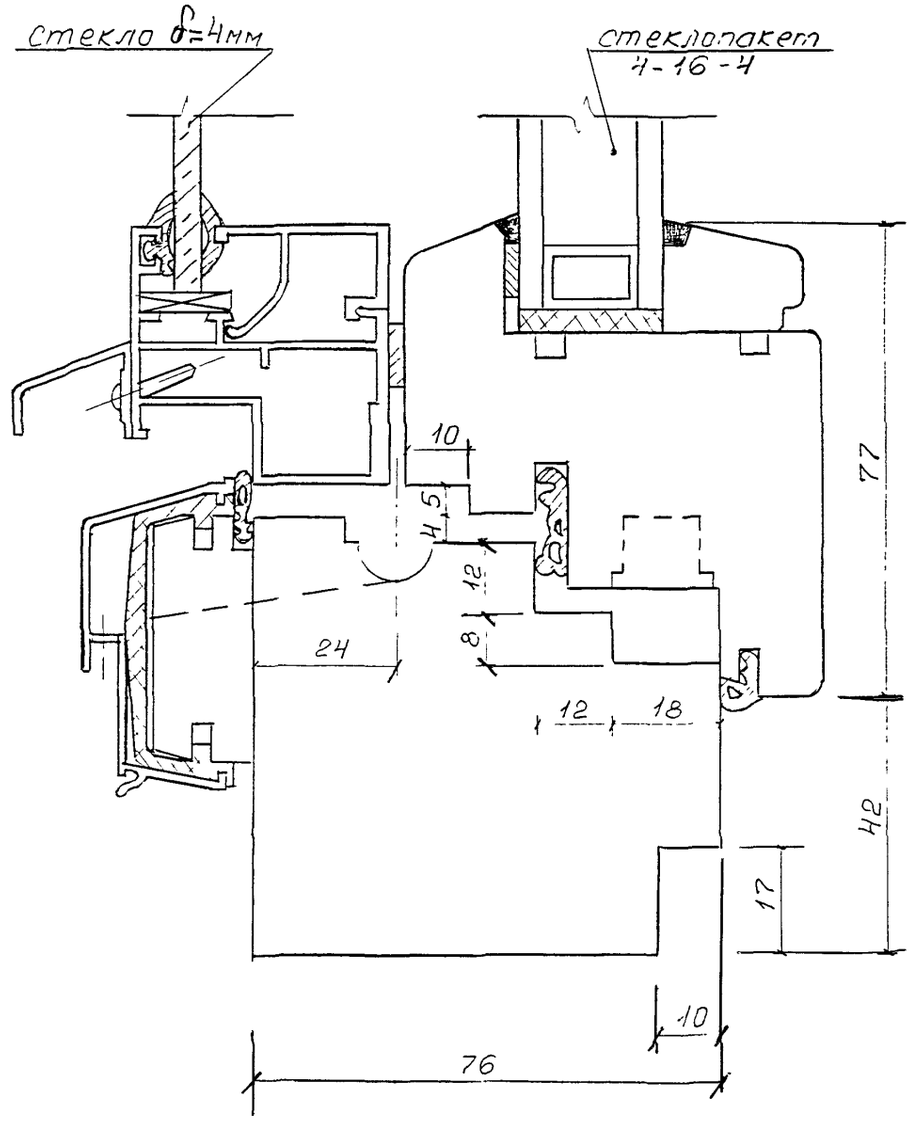

РМ-2811.02	ОКОННЫЙ БЛОК ТИПА ОДАССП... СЕЧЕНИЯ 1-1, 4-4. ВАР.1	ЛИСТ 1.1У

3 - 3

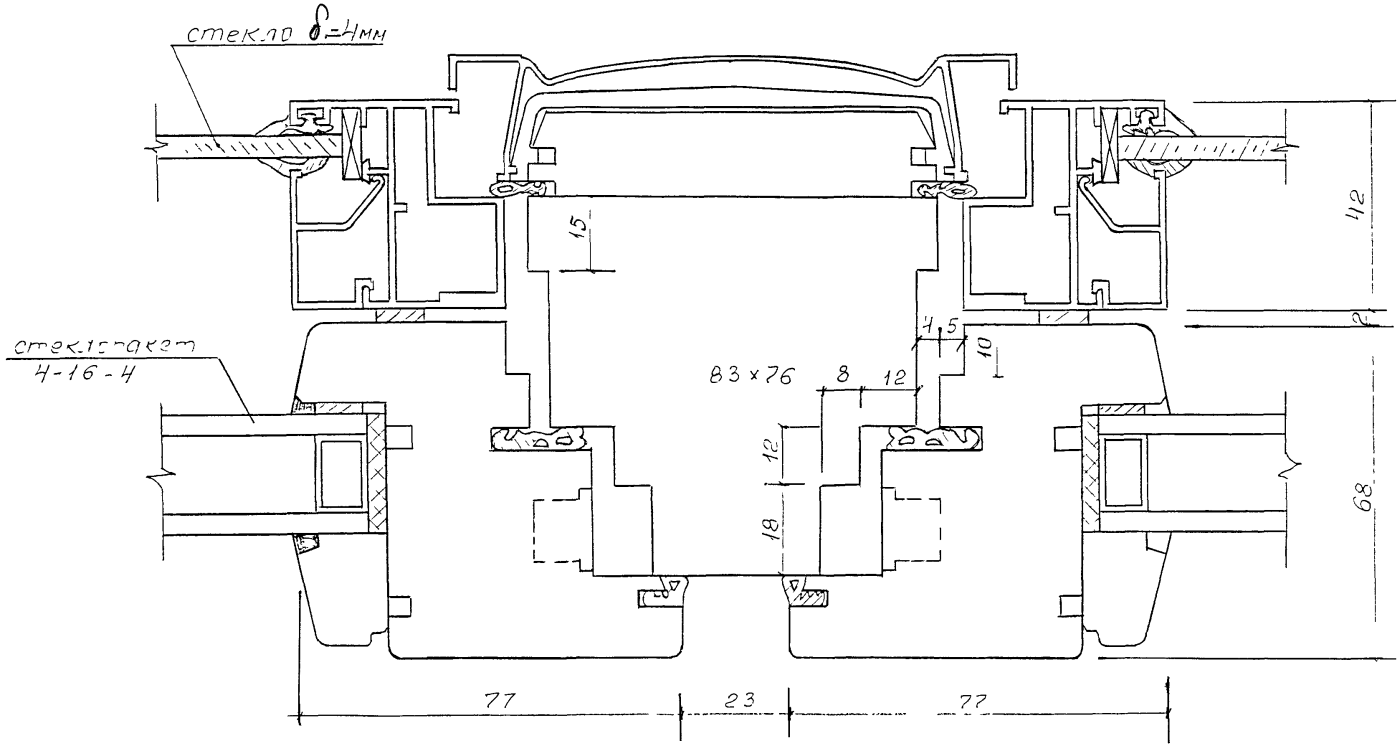
стекло δ=4мм
стеклопакет
4-16-4
15
42
4,5
10
83×76
8
12
12
18
68
77
23
77

5 - 5

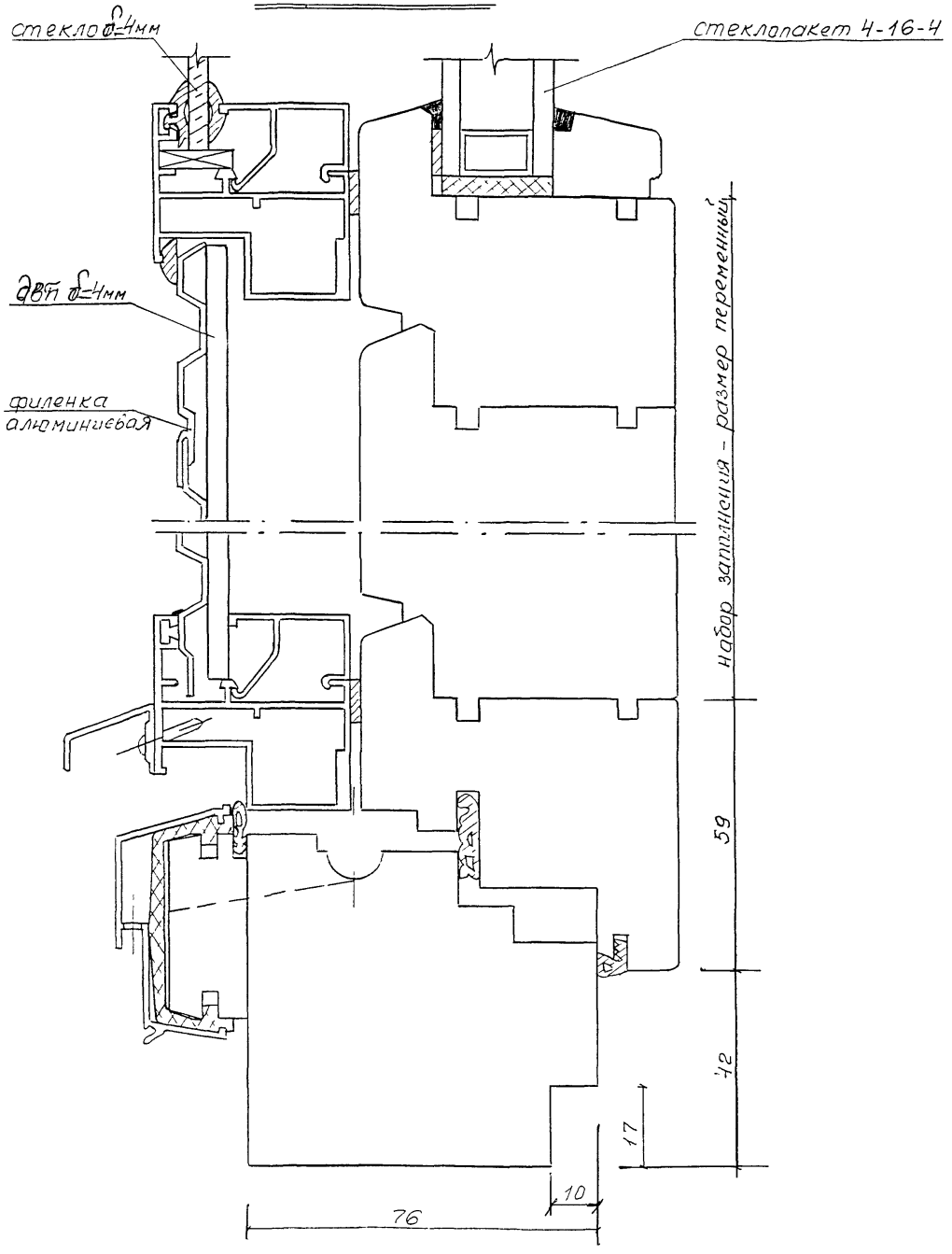

РМ-2811.02	ОКОННЫЙ БЛОК ТИПА ОДАССП СЕЧЕНИЕ 5 - 5	ЛИСТ 1.34

6 - 6

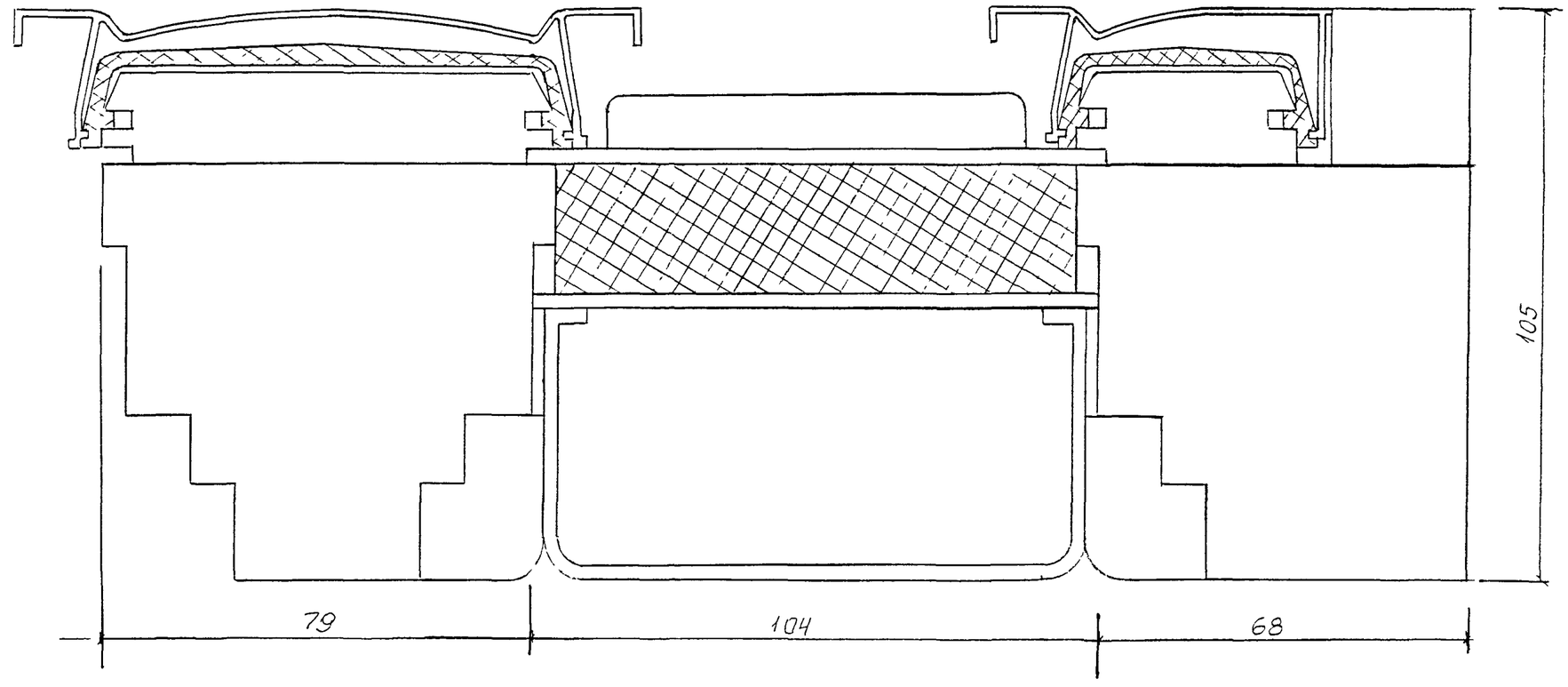

I - I
Вар. 2

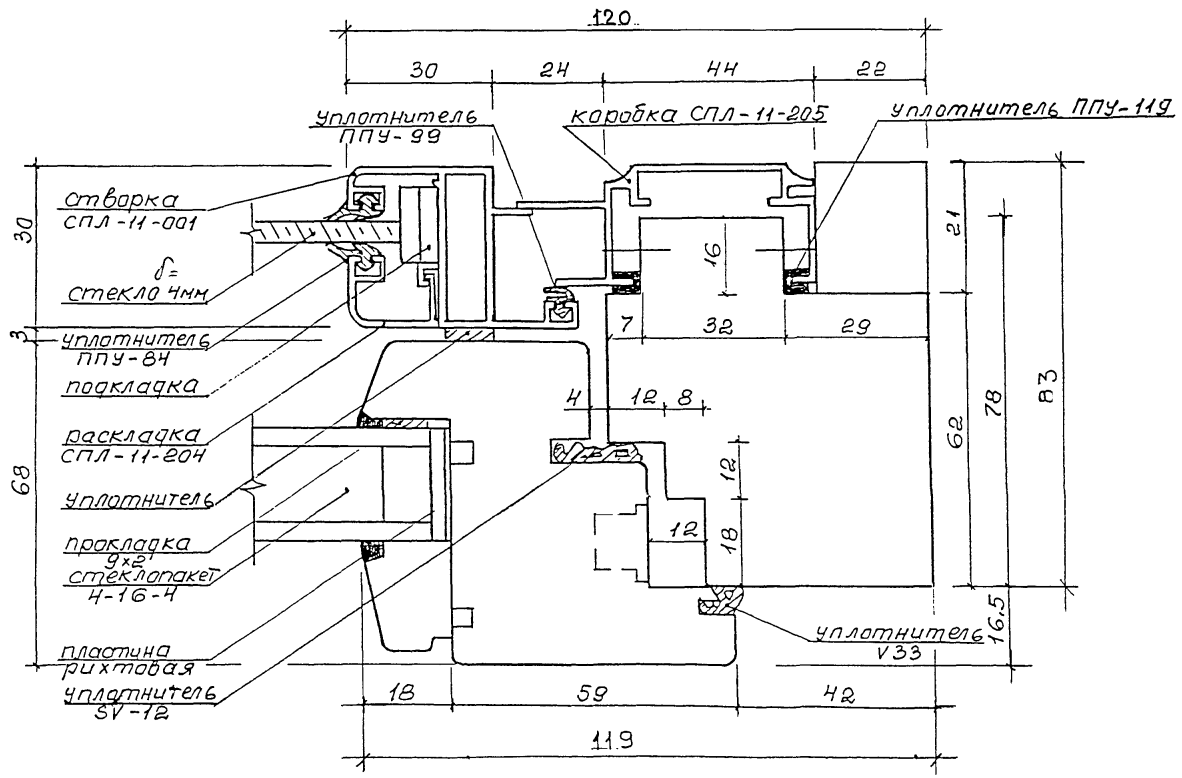

РМ-2811.02	Оконный блок типа ОДАССП ... Сечение I - I. Вар.2	Лист 1.5у

Инв. № подл. | Подпись и дата | Взам. инв. №

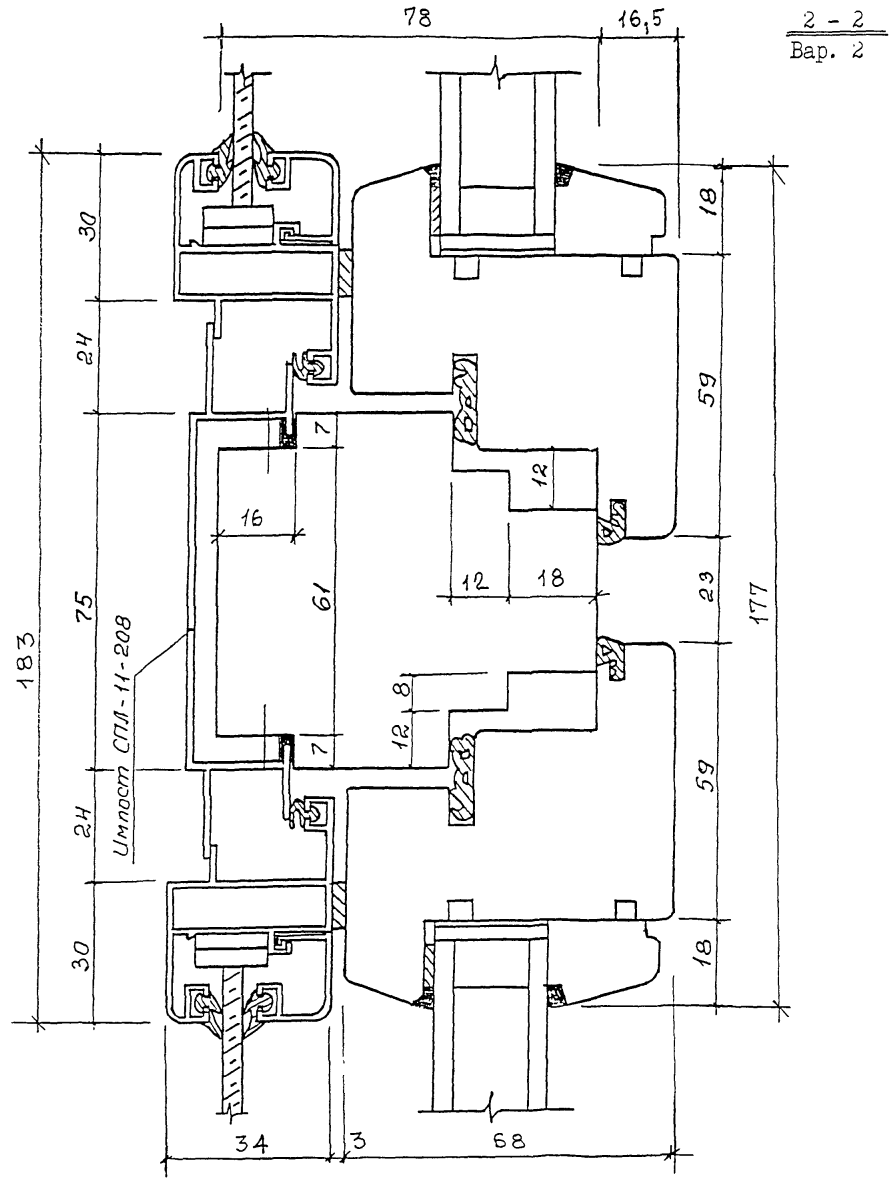

РМ-2811.02	Оконный блок типа ОДАССП ... Сечение 2-2 Вар.2	Лист 1.6у

Инв. № подл. | Подпись и дата | Взам. инв. №

3 - 3
Вар. 2

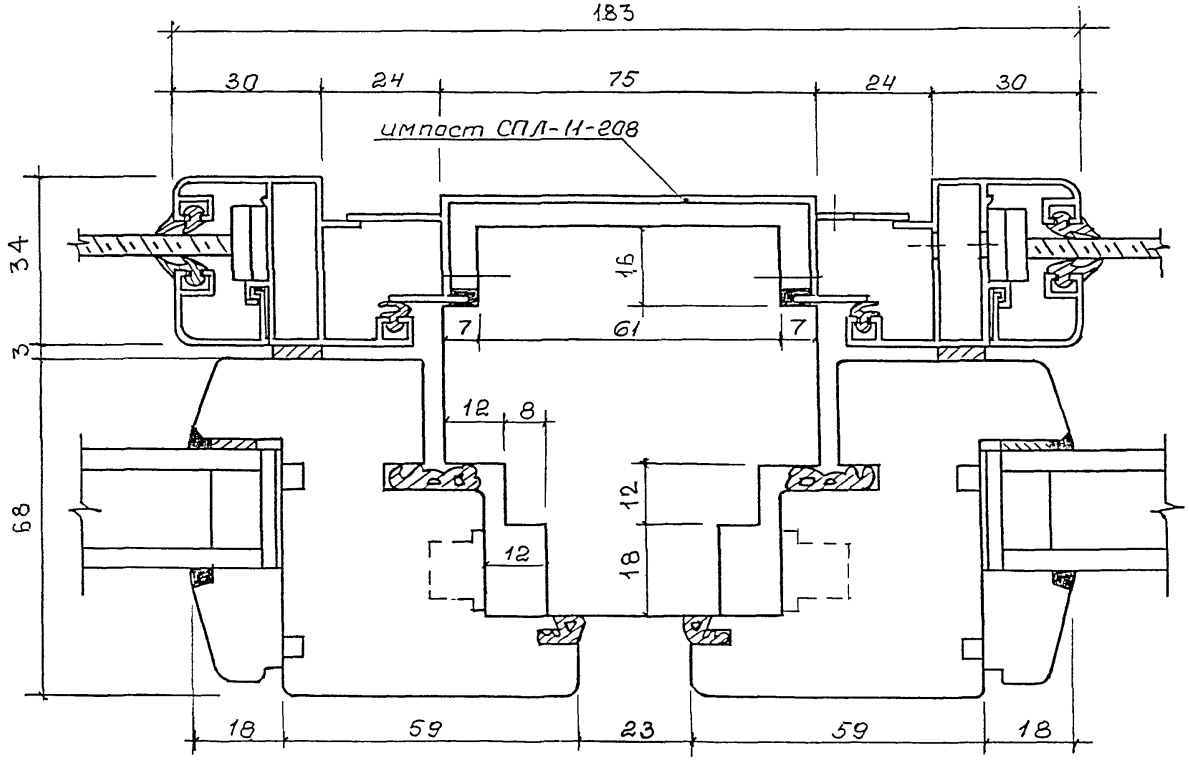

РМ-2811.02	Оконный блок типа ОДАССП ... Сечение 3 - 3 Вар.2	Лист 1.7у

Инв.№ подл. | Подпись и дата | Взам.инв.№

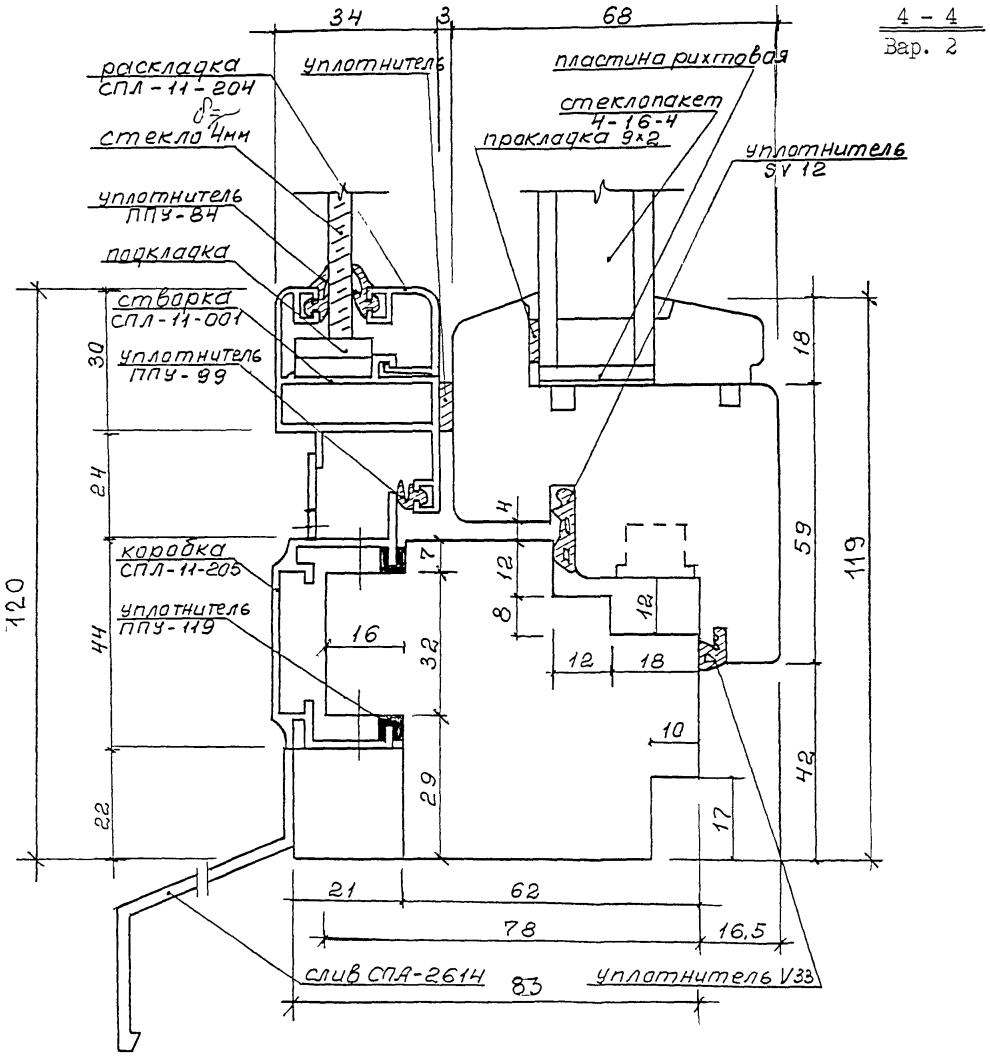

РМ-2811.02	Оконный блок типа ОДАССП ... Сечение 4-4 Вар.2	Лист 1.8у

Инв. № подл. | Подпись и дата | Взам. инв. №

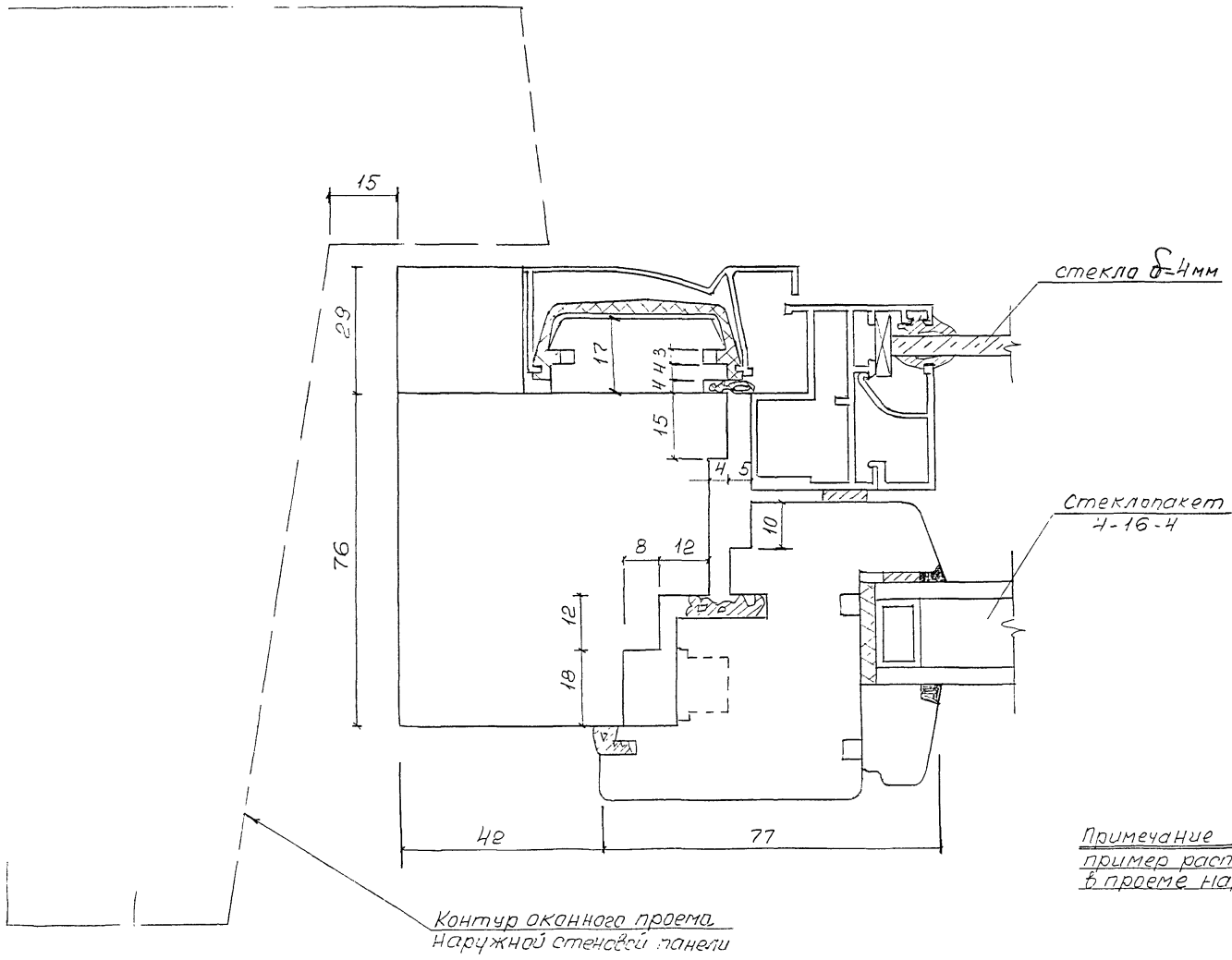

Примечание 1 На чертеже показан пример расположения оконного блока в проеме наружной стены

РМ-2811-02	ПРИМЕР РАСПОЛОЖЕНИЯ ОКОННОГО БЛОКА ОДАССП... В ПРОЕМЕ СТЕНЫ	ЛИСТ 1.9у

2 - 2

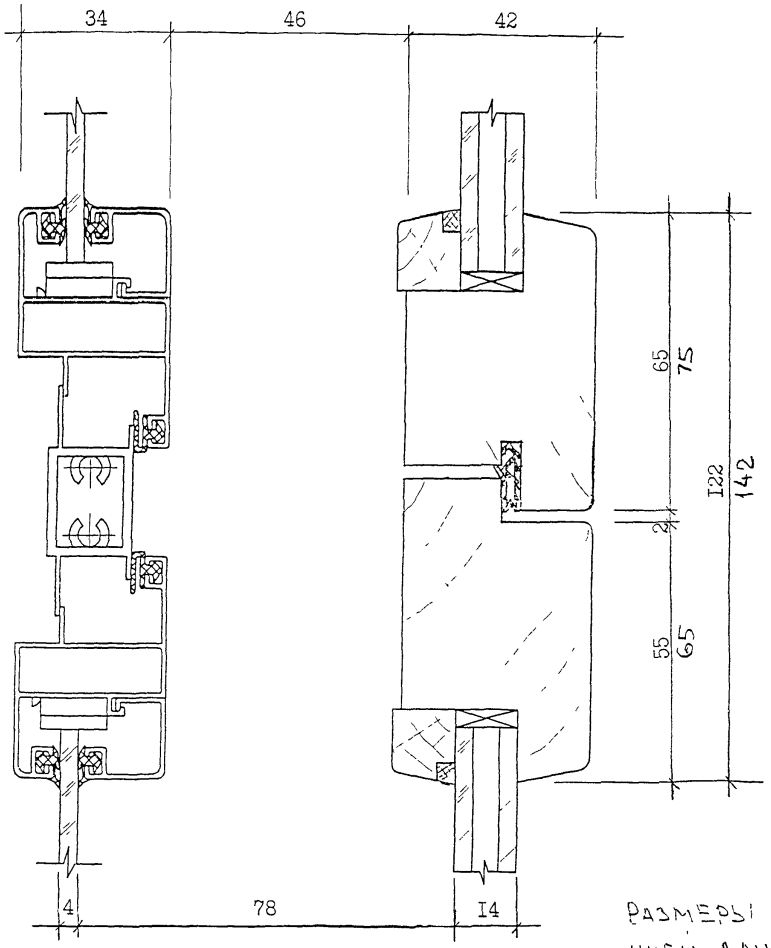

I - I

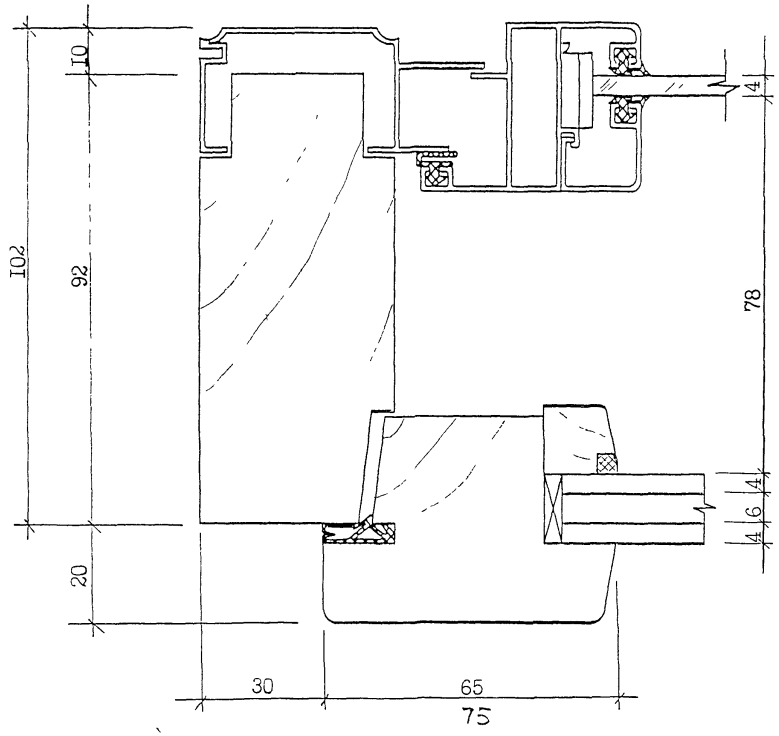

РАЗМЕРЫ ПОД РАЗМЕРНОЙ ЛИНИЕЙ ДАНЫ ДЛЯ БАЛКОЧНЫХ ДВЕРЕЙ

РМ-2811.02. Оконный блок типа ОДАРСП ... Сечения I-I,2-2.

АЦСТ 2.19

ИНВ.№ ПОДЛ. | ПОДПИСЬ И ДАТА | ВЗАМ. ИНВ.№

3 - 3

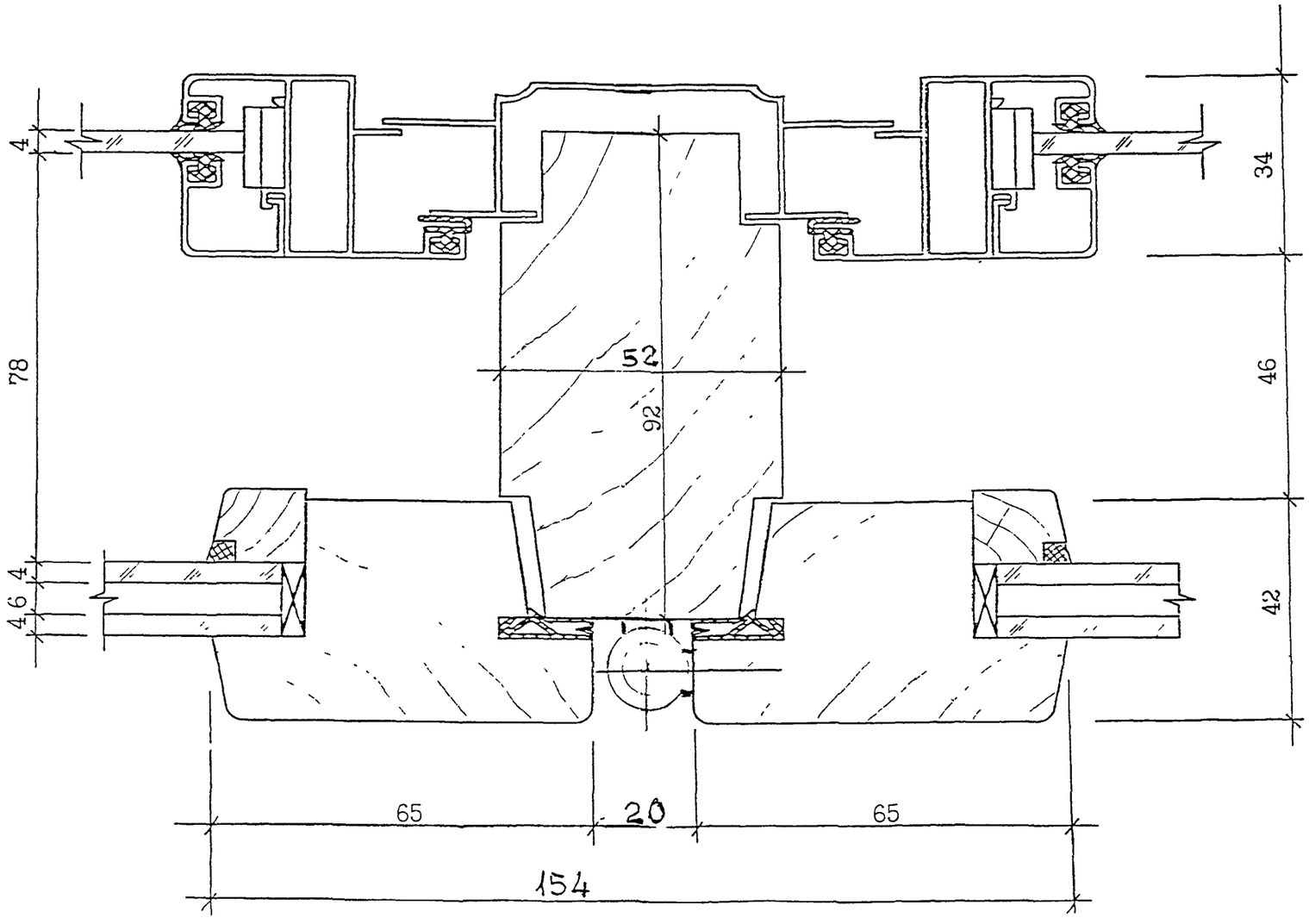

4 - 4

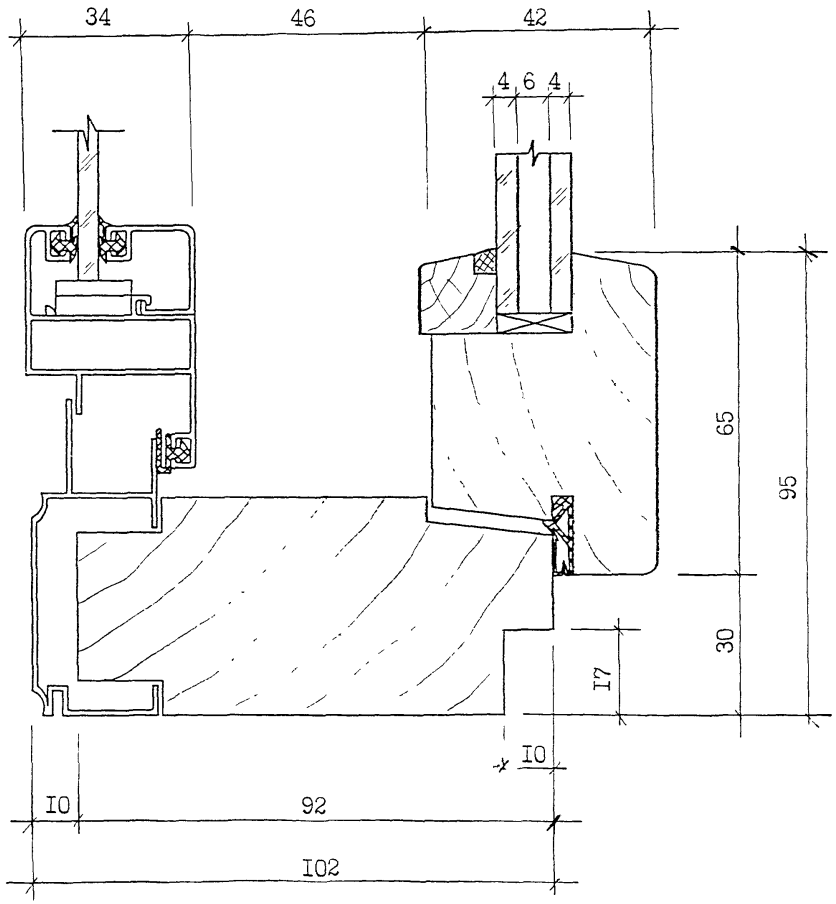

Инв. № подл.	Подпись и дата	Взам. инв. №

РМ-2811.02. Оконный блок типа ОДАРСП ... Сечение 4-4.

Лист 2.3у

5 - 5

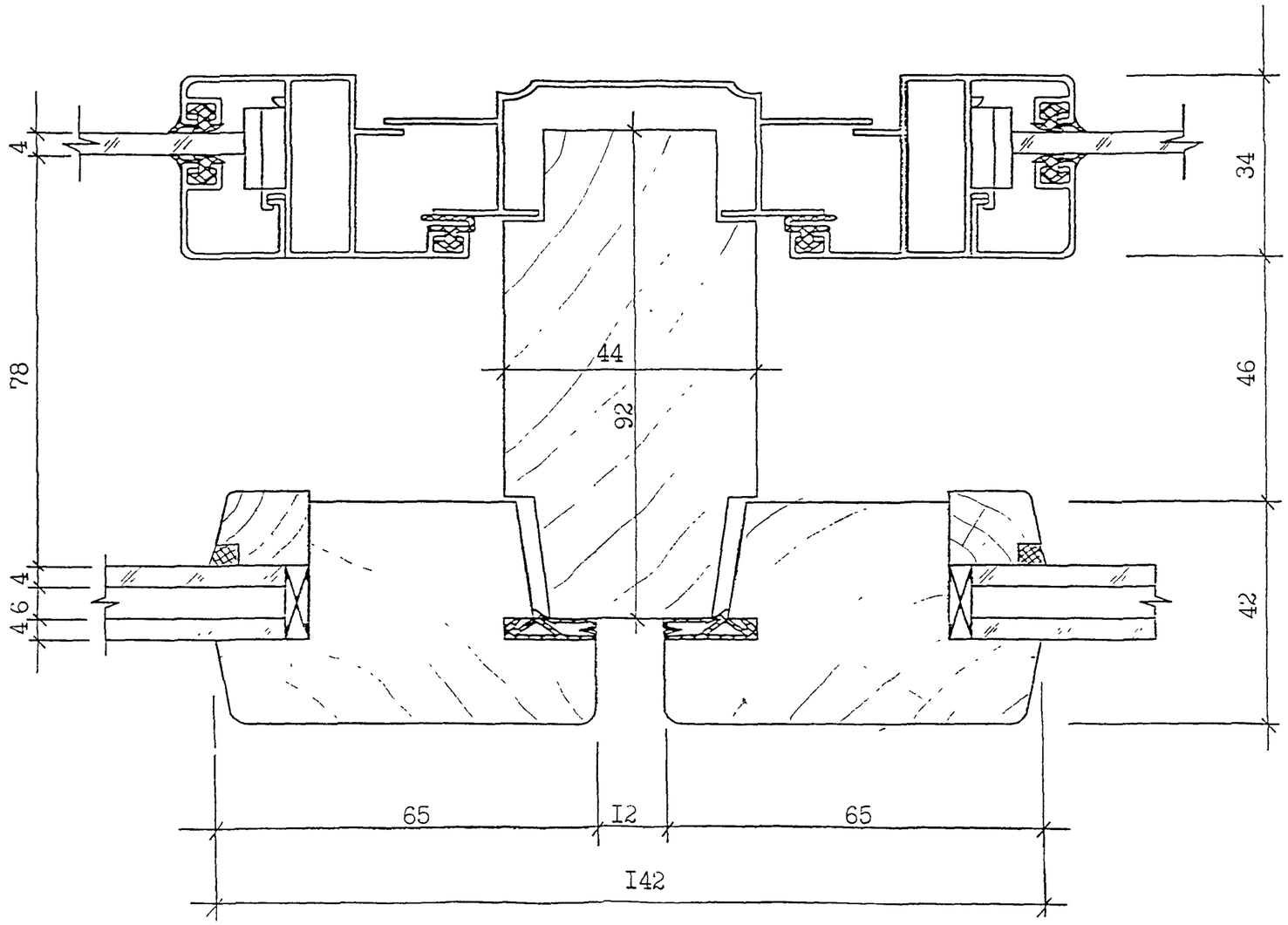

РМ-2811.02. Оконный блок типа ОДАРСП ... Сечение 5-5.	Лист 24

Инв. № подл. | Подпись и дата | Взам. инв. №

6 – 6

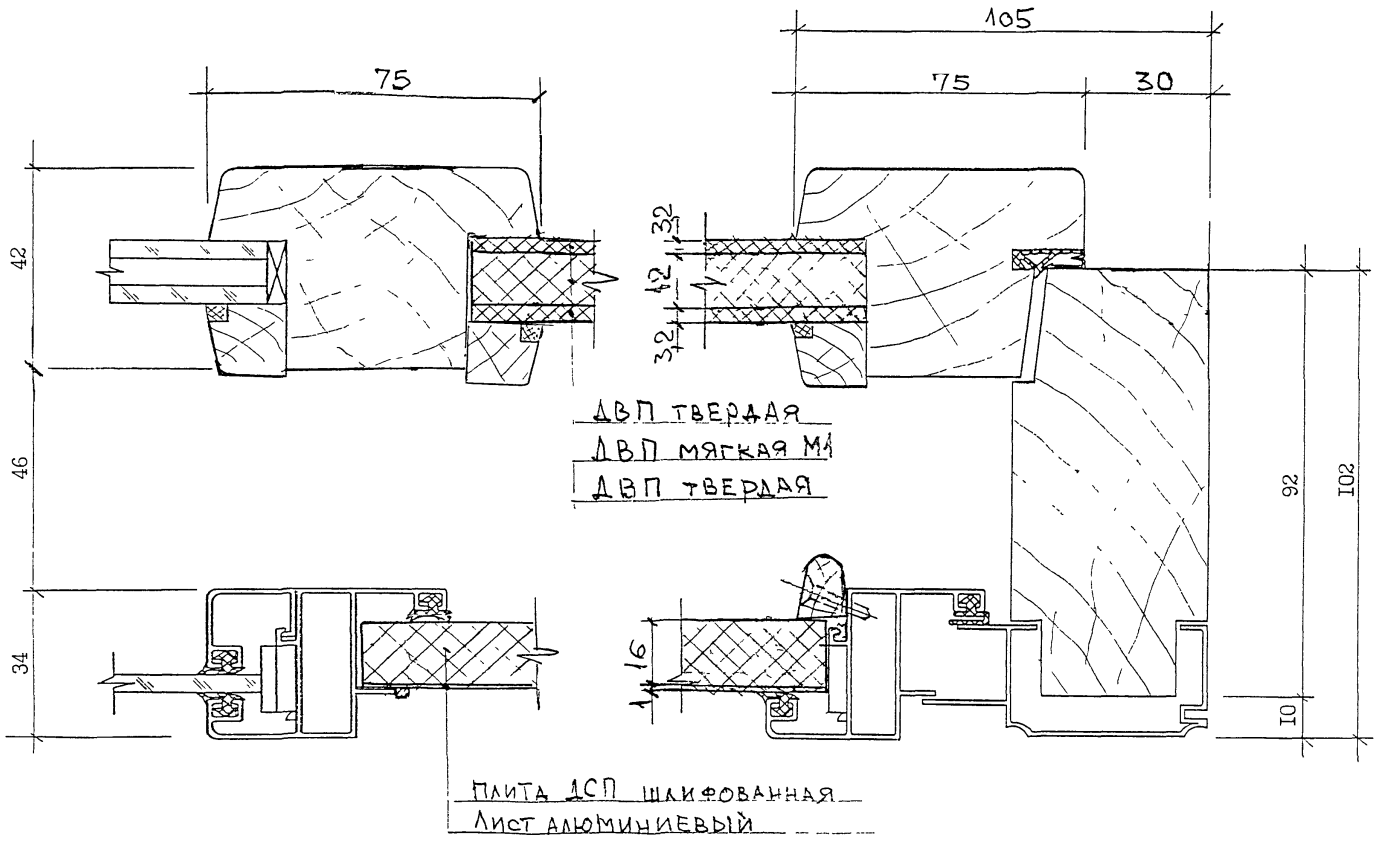

gost.e-ecolog.ru