ГОСУДАРСТВЕННЫЙ КОМИТЕТ СОВЕТА МИНИСТРОВ СССР
ПО ДЕЛАМ СТРОИТЕЛЬСТВА
/ ГОССТРОЙ СССР /

ТИПОВЫЕ КОНСТРУКЦИИ, ИЗДЕЛИЯ И УЗЛЫ ЗДАНИЙ
И СООРУЖЕНИЙ

Серия 2.430 - 17

МОНТАЖНЫЕ ДЕТАЛИ СТЕН МНОГОЭТАЖНЫХ ПРОИЗВОДСТВЕННЫХ ЗДАНИЙ

Выпуск 1
МОНТАЖНЫЕ ДЕТАЛИ

13988
ЦЕНА 0-95

gost.e-ecolog.ru

ЦЕНТРАЛЬНЫЙ ИНСТИТУТ ТИПОВОГО ПРОЕКТИРОВАНИЯ

ГОСУДАРСТВЕННЫЙ КОМИТЕТ СОВЕТА МИНИСТРОВ СССР
ПО ДЕЛАМ СТРОИТЕЛЬСТВА
/ ГОССТРОЙ СССР /

ТИПОВЫЕ КОНСТРУКЦИИ, ИЗДЕЛИЯ И УЗЛЫ ЗДАНИЙ И СООРУЖЕНИЙ

Серия 2.430 - 17

МОНТАЖНЫЕ ДЕТАЛИ СТЕН МНОГОЭТАЖНЫХ ПРОИЗВОДСТВЕННЫХ ЗДАНИЙ

Выпуск 1
МОНТАЖНЫЕ ДЕТАЛИ

РАЗРАБОТАНЫ
ЦНИИПРОМЗДАНИЙ
Госстроя СССР

УТВЕРЖДЕНЫ И ВВЕДЕНЫ
В ДЕЙСТВИЕ Госстроем СССР
с 1-го февр. 1978г
Постановление № 160
от 17/X-77г

Содержание

стр		Деталь
2,3	Содержание	
4	Указания по применению	
5	Крепление стоек фахверка Сф-1÷Сф-7 к фундаменту	1
6	Крепление оголовка стойки фахверка к ригелю торцового ряда	2
7	Крепление стойки фахверка верхнего этажа к ригелю торцового ряда	3
8	Крепление стойки фахверка верхнего этажа к ригелю торцового ряда ($h_{эт}$ = 7,2 м)	4
9	Крепление опоры стойки фахверка верхнего этажа к колонне торцового ряда ($h_{эт}$ = 7,2 м)	5
10	Крепление опоры стойки фахверка верхнего этажа к колонне торцового ряда ($h_{эт}$ = 10,8 м)	6
11	Крепление оголовка и насадки стойки фахверка к балке покрытия	7
12	Крепление насадки НУ-1 к колонне	8
13	Крепление насадки НС к стойке фахверка	9
14	Крепление насадки НУ-1 к балке покрытия	10
15	Крепление опорной консоли РК к железобетонной колонне	11
16	Крепление опорной консоли ТК к железобетонной колонне	12
17	Крепление опорных консолей ТК к угловой колонне в уровне верха колонны	13
18	Крепление опорной консоли ФК к стойке фахверка	14
19	Крепление опорной консоли ФК к стойке фахверка	15
20	Крепление опорной консоли РК к стойке фахверка	16
21	Опирание стеновых панелей на фундаментную балку	17
22	Крепление стеновой панели к железобетонной колонне в уровне низа ригеля	18
23	Крепление стеновой панели к железобетонной колонне в уровне опорной консоли	19
24	Крепление стеновой панели к железобетонной колонне в уровне низа ригеля на отметке стыка колонны	20

стр		
25	Крепление парапетных панелей в уровне опорных консолей	21
26	Крепление стеновой панели к стойке торцового фахверка в уровне опорной консоли	22
27	Крепление стеновой панели к стойке фахверка в уровне низа окна	23
28	Крепление стеновых панелей к стойке фахверка в уровне опорной консоли	24
29	Крепление панелей к колоннам торцового ряда в уровне перекрытия	25
30	Крепление парапетных панелей с ригелю торцового ряда	26
31	Крепление парапетных панелей продольных стен к колоннам	27
32	Крепление парапетных панелей к плитам покрытия по торцу здания	28
33	Крепление парапетных панелей к плитам покрытия в углу здания	29
34	Крепление парапетных панелей к плитам покрытия по продольному ряду колонн	30
35	Крепление парапетных панелей к колонне торцового ряда в пролете здания	31
36	Крепление парапетной панели у деформационного шва без вставки	32
37	Крепление парапетной панели у деформационного шва со вставкой	33
38	Крепление парапетных панелей в углу здания	34
39	Крепление стеновых панелей к стропильной балке покрытия	35
40	Крепление парапетных панелей у деформационного шва к плитам покрытия в крановом пролете	36
41	Крепление парапетных панелей к плитам покрытия по продольному ряду при скатной кровле	37
42	Крепление панелей к насадке фахверка в углу здания	38
43	Крепление панелей к насадке фахверка в углу здания	39
44	Крепление панелей к насадке торцового фахверка	40
45	Крепление панелей парапета к насадке фахверка	41
46	Крепление блока к стеновой панели	42
47	Заполнение швов между панелями упругими прокладками	ш.у.
48	Заполнение швов между панелями цементным раствором	ш.р.

ТД 1976

Содержание

Серия 2.430-17

Выпуск 1

Указания по применению

1. Детали сопряжения стен из стеновых панелей серии 1.432-5 с несущим каркасом разработаны для применения в проектировании и монтаже многоэтажных производственных зданий.
2. Детали разработаны для навесных стен с ленточным остеклением и предназначены для непосредственного использования на строительстве при монтаже зданий.
3. Чертежи деталей включаются в состав проектной документации в полном их объеме или в виде отдельных листов.
4. Детали разработаны без учета их применения при строительстве в сейсмических районах, районах распространения вечной мерзлоты, просадочных грунтов, а также на территории горных выработок.
5. Монтаж стоек и элементов крепления стен производить в соответствии с требованиями главы СНиП III-В. 5-62*, „Металлические конструкции. Правила изготовления, монтажа и приемки."
6. Сварку выполнять электродами типа:
   Э42 – для условий строительства с расчетом температурой выше –40°С;
   Э42А – для условий строительства с расчетной температурой ниже –40°С.
   Электроды по Гост 9467-75.
7. Болтовые соединения на болтах из стали ВСт3 нормальной точности по Гост 7799-70.
8. Все стальные элементы крепления панелей включая опорные консоли, стойки фахверка и „насадки" приведены в выпуске 2 настоящей серии.

Условные обозначения

— шов монтажный,
— болт постоянный
— болт временный

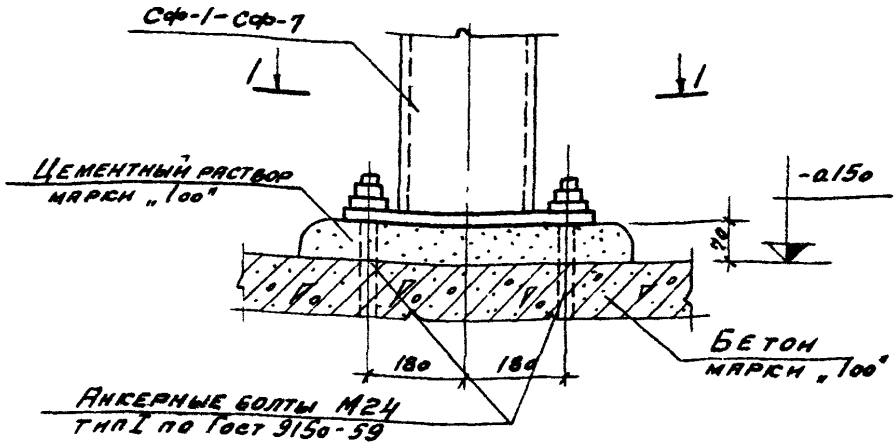

(1)

1-1

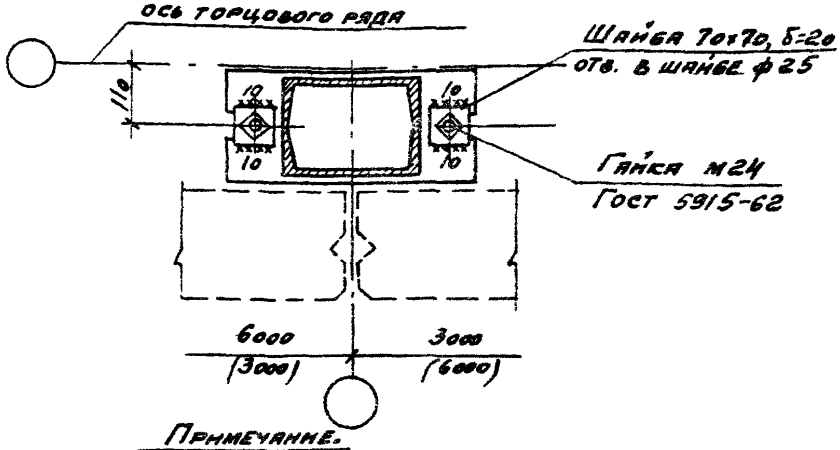

Примечание.
Деталь 1 см. совместно с деталью 2.

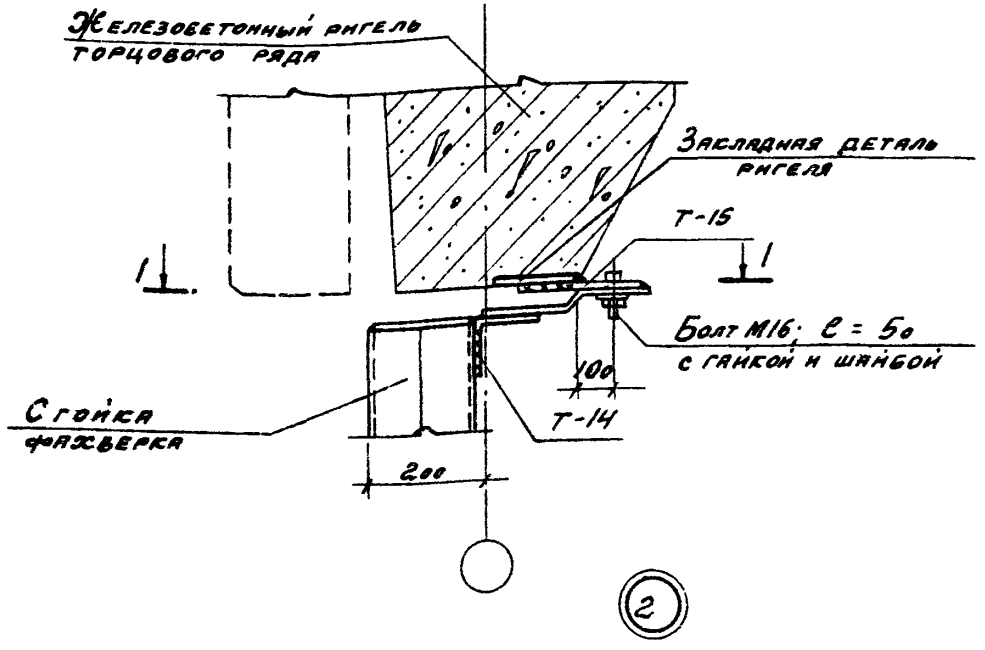

(2)

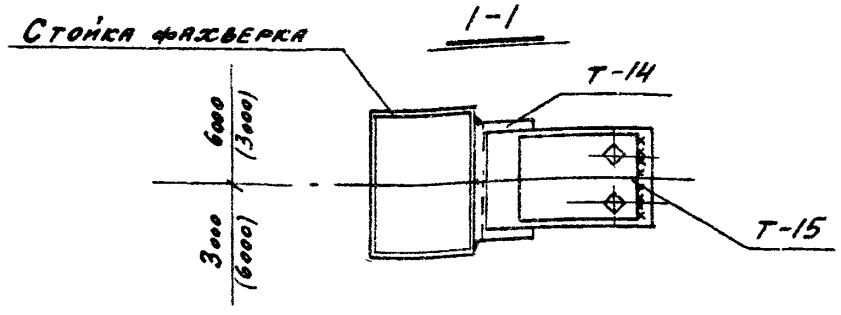

Примечание.

Толщина сварных швов $h_ш = 8$ мм.

ТД 1976	Крепление оголовка стойки фахверка к ригелю торцового ряда	Серия 2.430-17	
		Выпуск 1	Деталь 2

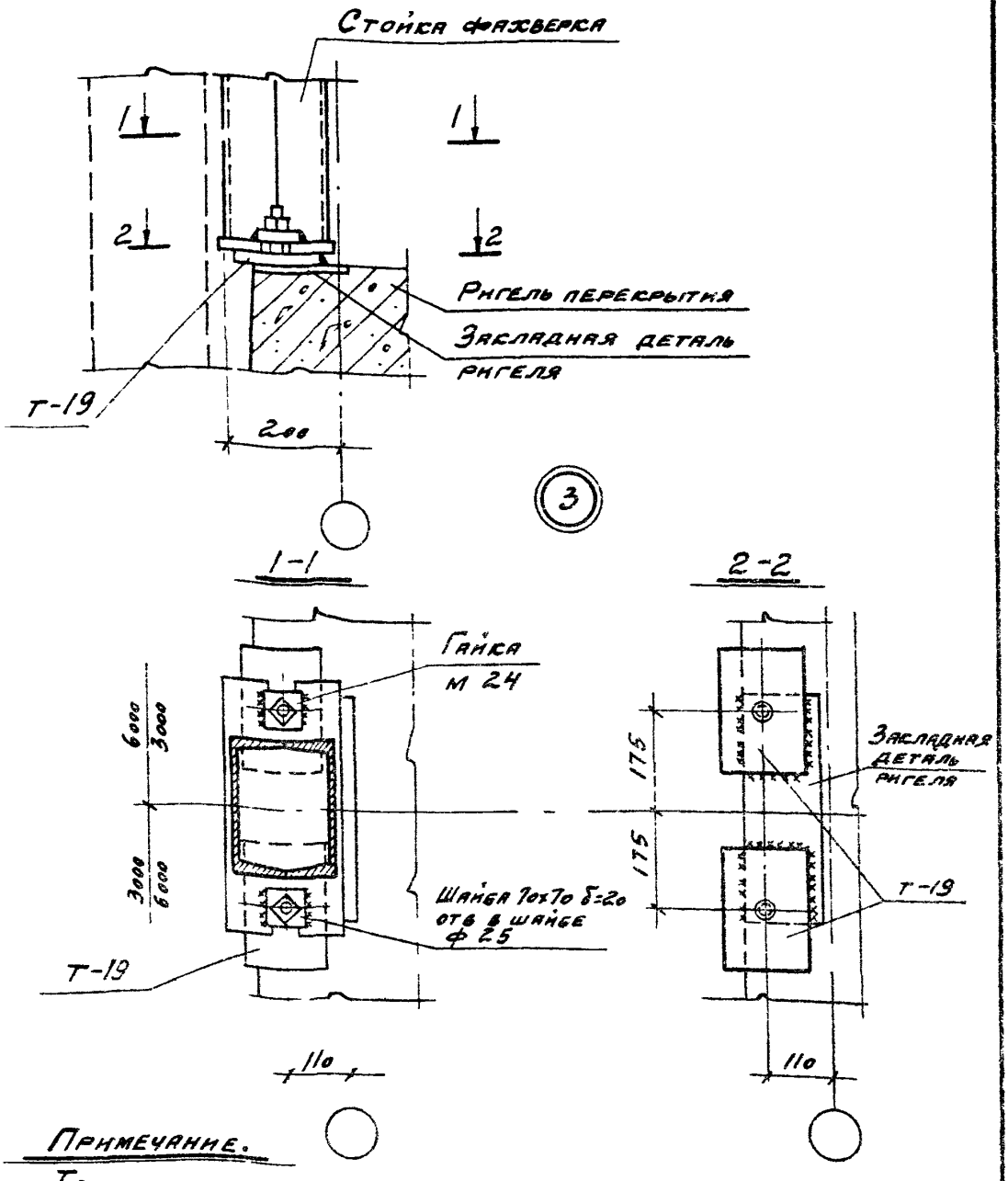

Примечание.

Толщина сварных швов $h_ш = 10$ мм.

ТД 1976	Крепление стойки фахверка верхнего этажа к ригелю торцового ряда	Серия 2.430-17	
		Выпуск 1	Деталь 3

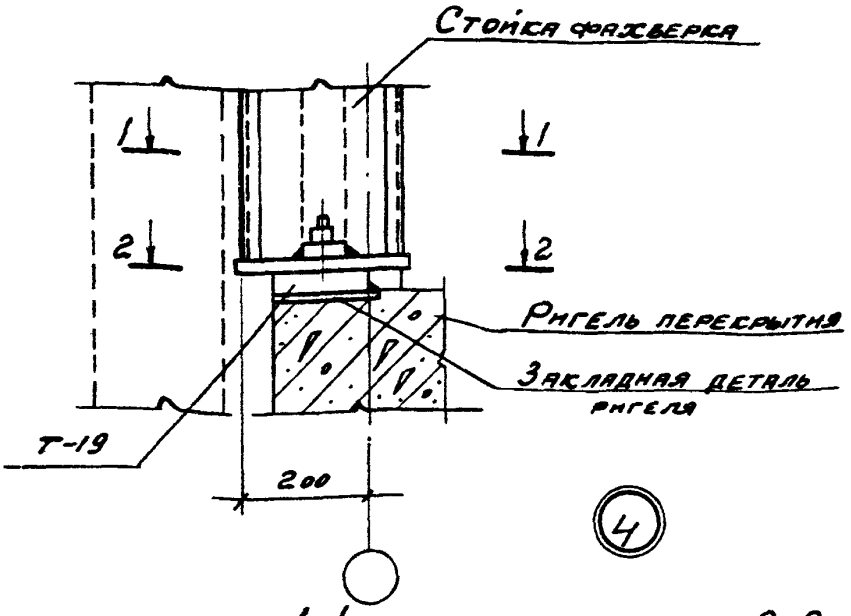

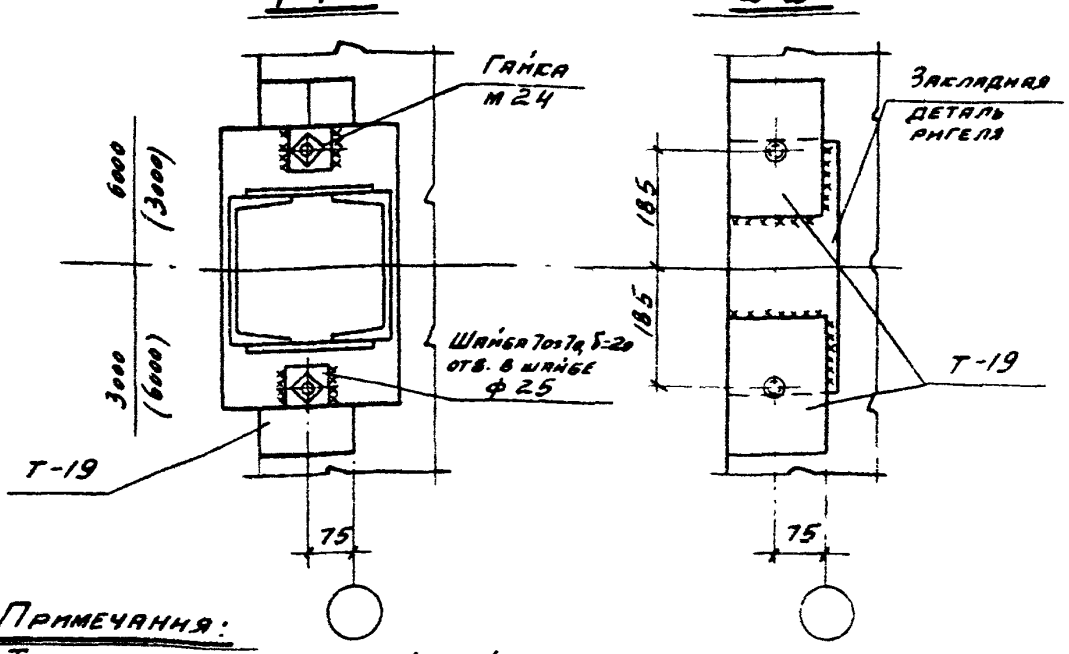

Примечания:

1. Толщина сварных швов $h_ш$ = 10мм.
2. Деталь 4 см. совместно с деталью 7.

ТД 1976	Крепление стойки фахверка верхнего этажа к ригелю торцового ряда ($h_{эт}$ = 7.2 м)	Серия 2.430-17	
		Выпуск 1	Деталь 4

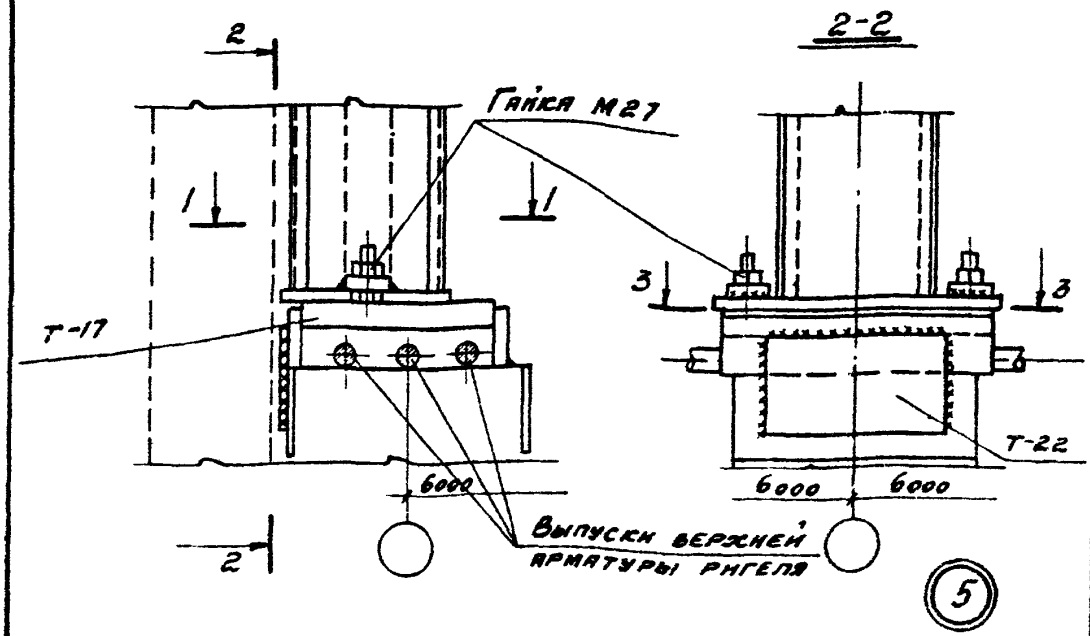

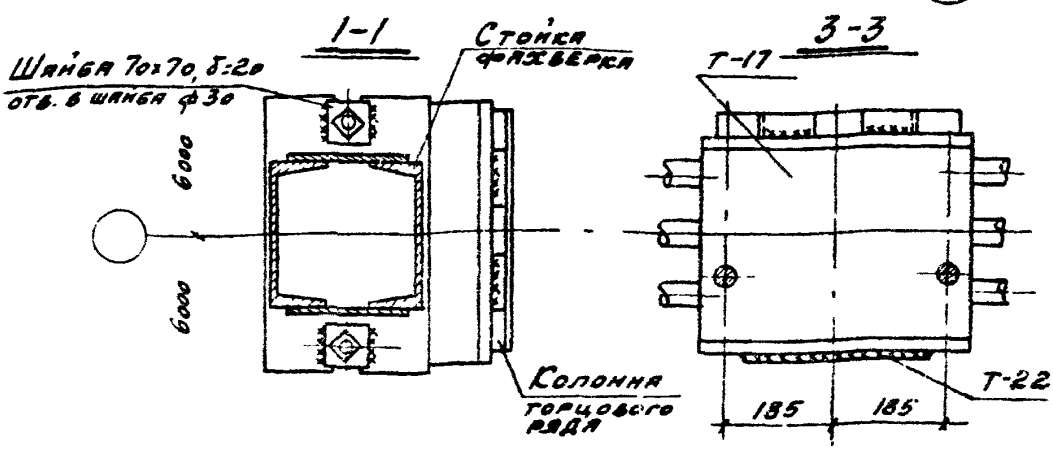

Примечания:

1. Толщина сварных швов $h_ш$ = 10 мм.
2. Деталь 5 см. совместно с деталью 7.
3. Т-17 устанавливается после приемки привярки выпусков верхней арматуры ригелей к оголовку колонны

ТД 1976	Крепление опоры стойки фахверка верхнего этажа к колонне торцового ряда ($H_{эт}$ = 7.2 м)	Серия 2.430-17	
		Выпуск 1	Деталь 5

2-2

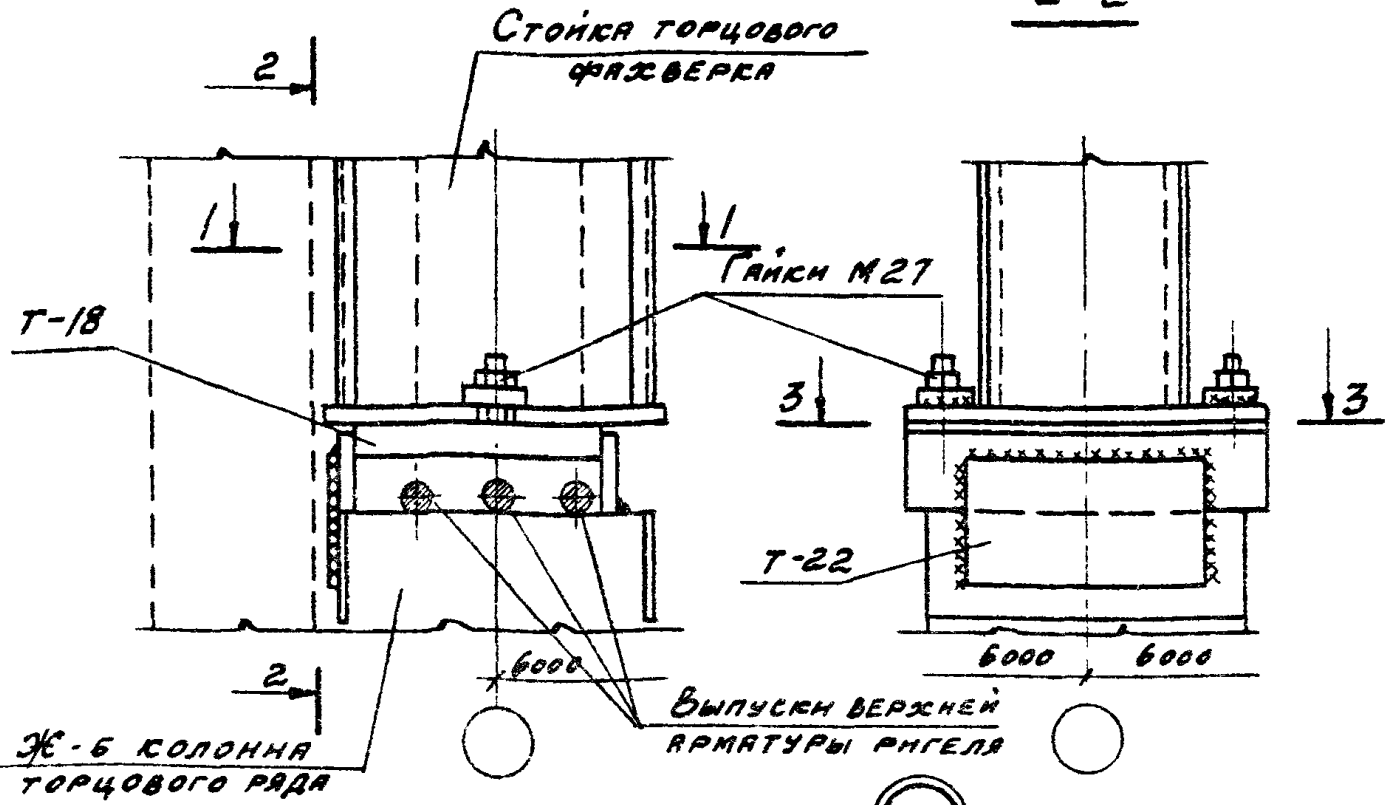

6

1-1

3-3

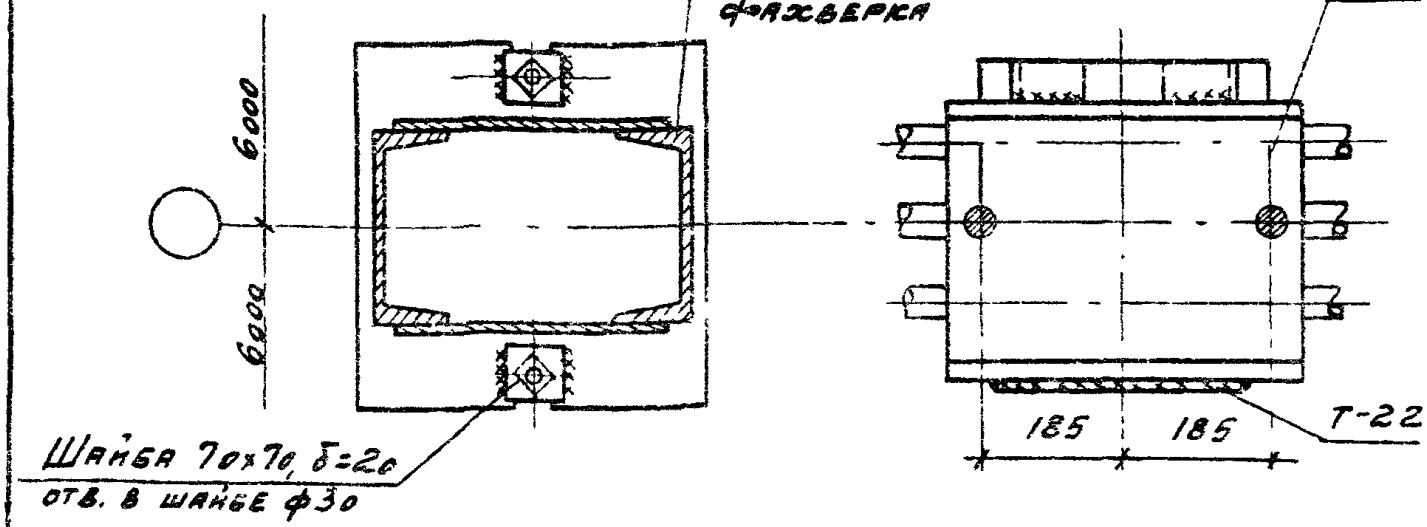

Примечания:

1. Толщина сварных швов $h_ш$ = 10 мм.
2. Деталь 6 см. совместно с деталью 7
3. Т-18 устанавливается после приемки приварки выпусков верхней арматуры ригелей к оголовку колонны

ТД 1976	Крепление опоры стойки фахверка верхнего этажа к колонне торцового ряда ($H_{эт}$ = 10.8 м.)	Серия 2.430-17	
		Выпуск 1	Деталь 6

13988 Н

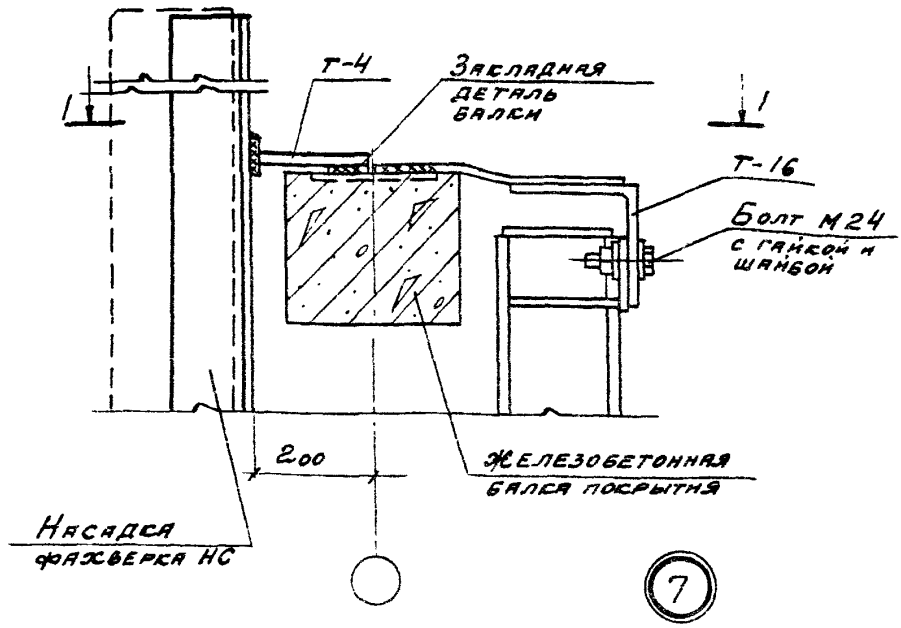

1-1

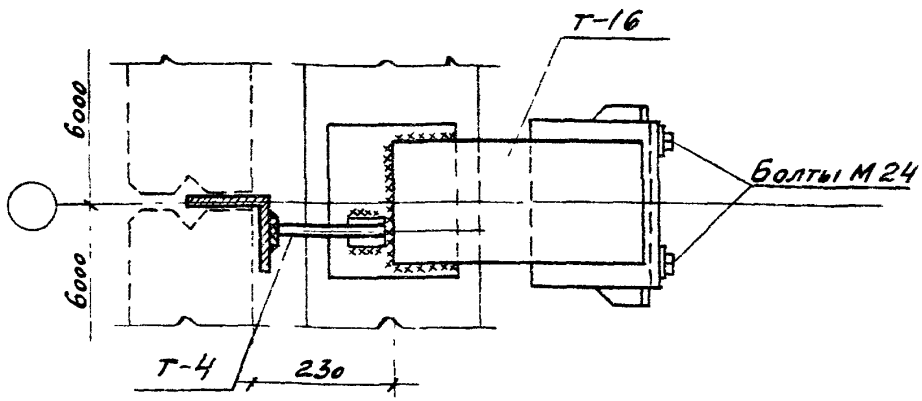

Примечания:

1. Толщина сварных швов $h_ш = 8$ мм
2. Деталь 7 см. совместно с деталью 9

ТД 1976	Крепление оголовка и насадки стойки фахверка к балке покрытия	Серия 2.430-17	
		Выпуск 1	Деталь 7

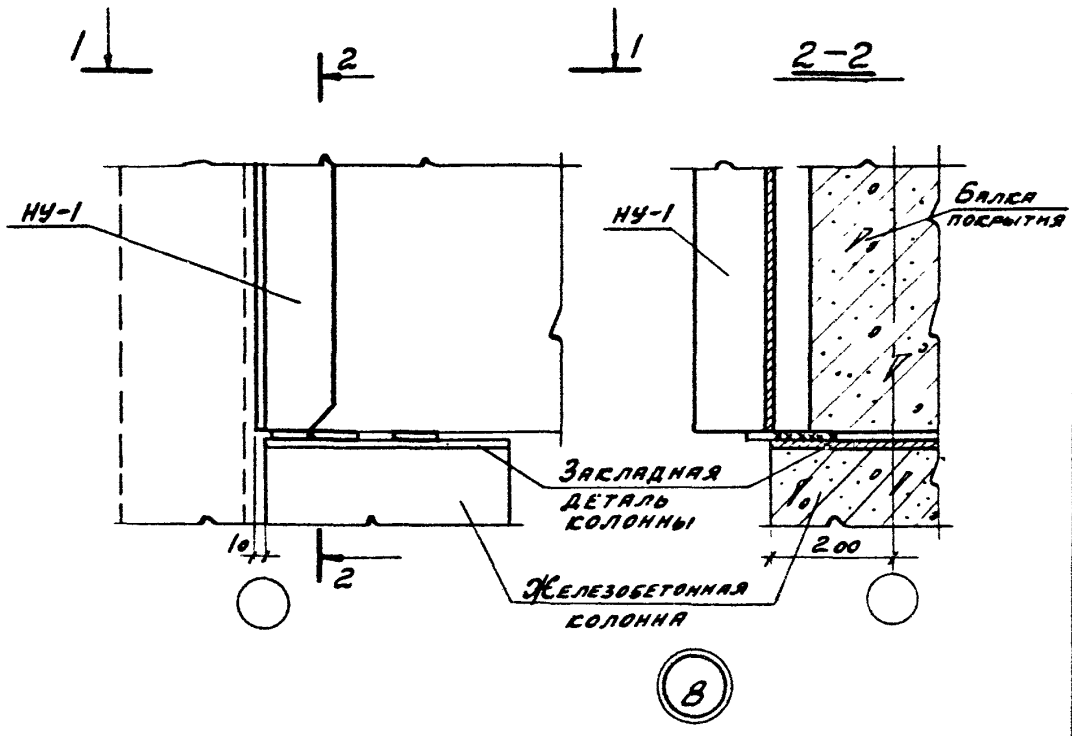

8

1-1

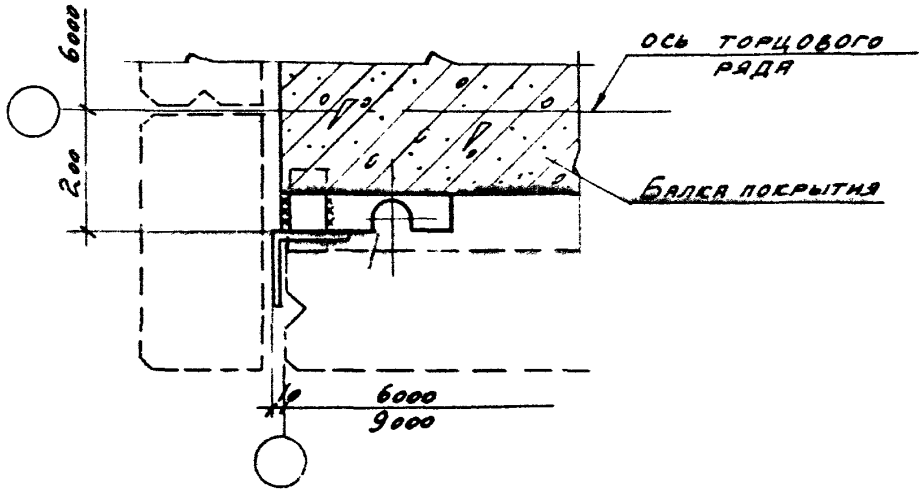

ТД 1976

Крепление насадки НУ-1 к колонне

Серия 2.430-17

Выпуск 1 | Деталь 8

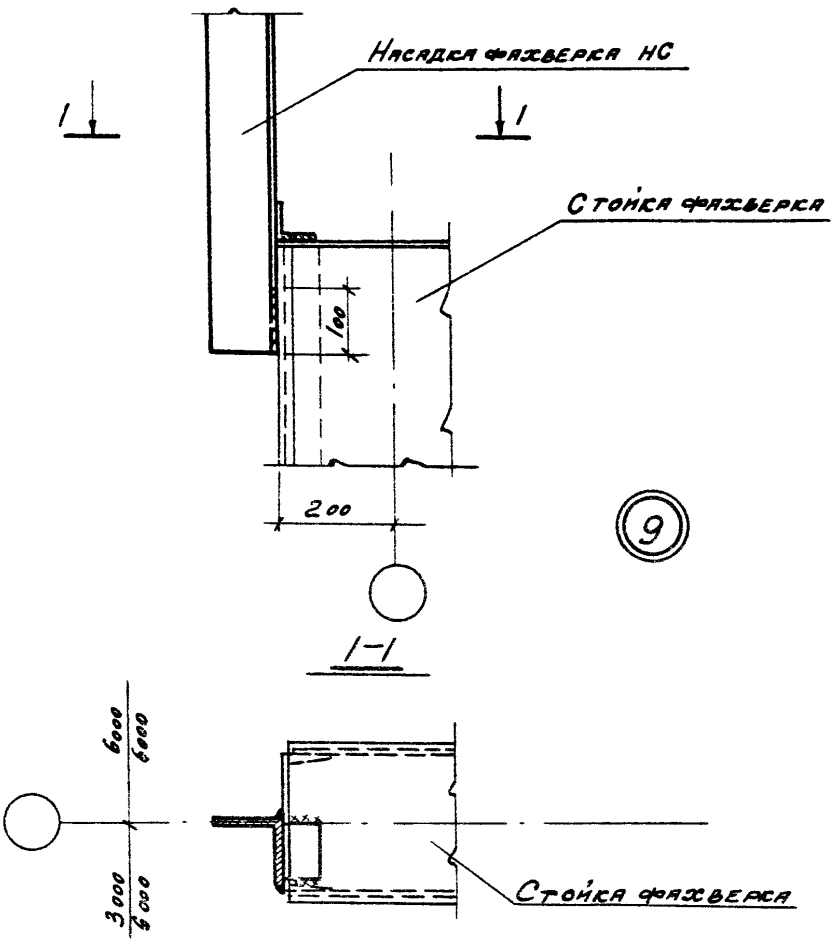

Примечание.

Толщина сварных швов $h_ш = 6$ мм.

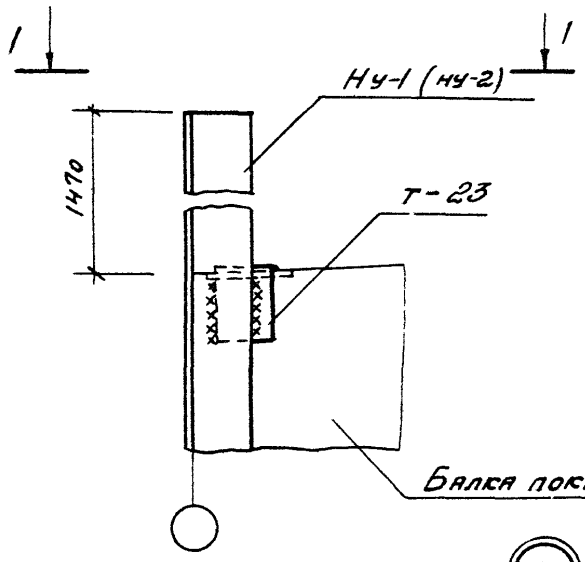

10

1-1

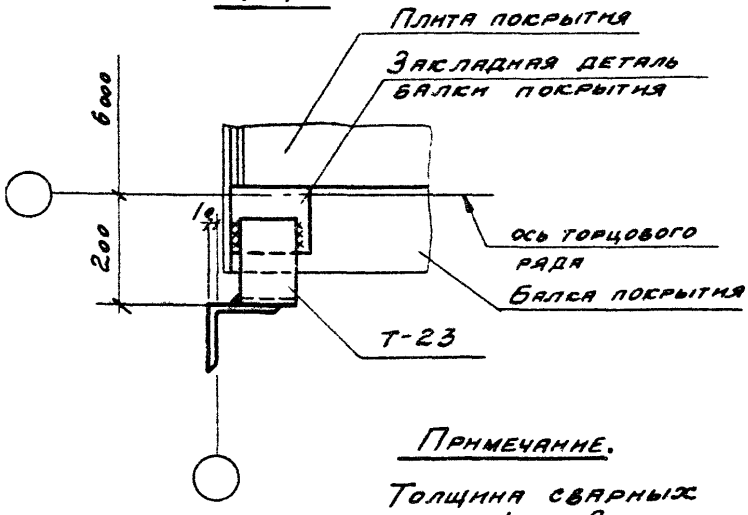

Примечание.

Толщина сварных швов $h_ш$ = 8 мм.

2-2

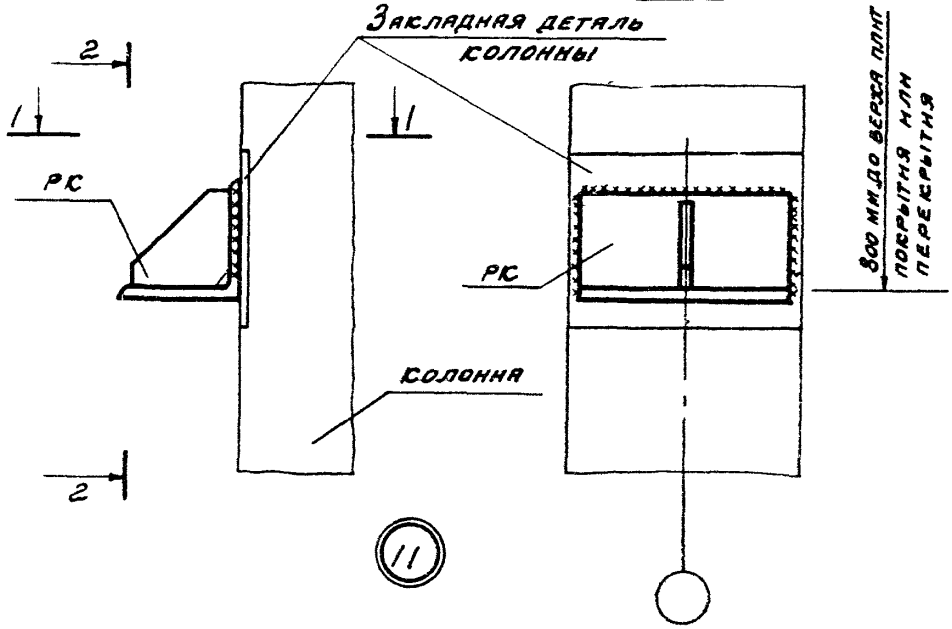

1-1

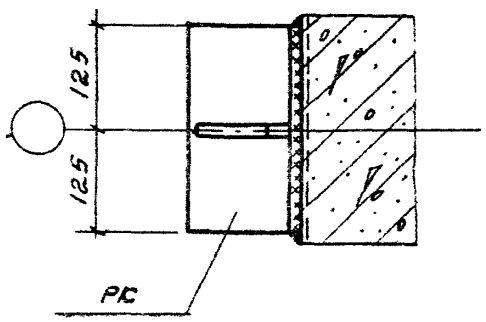

Примечание

Толщина сварных швов h_w = 6 мм.

ТА 1976	Крепление опорной консоли РК к железобетонной колонне	Серия 2.430-17	
		Выпуск 1	Деталь 11

2-2

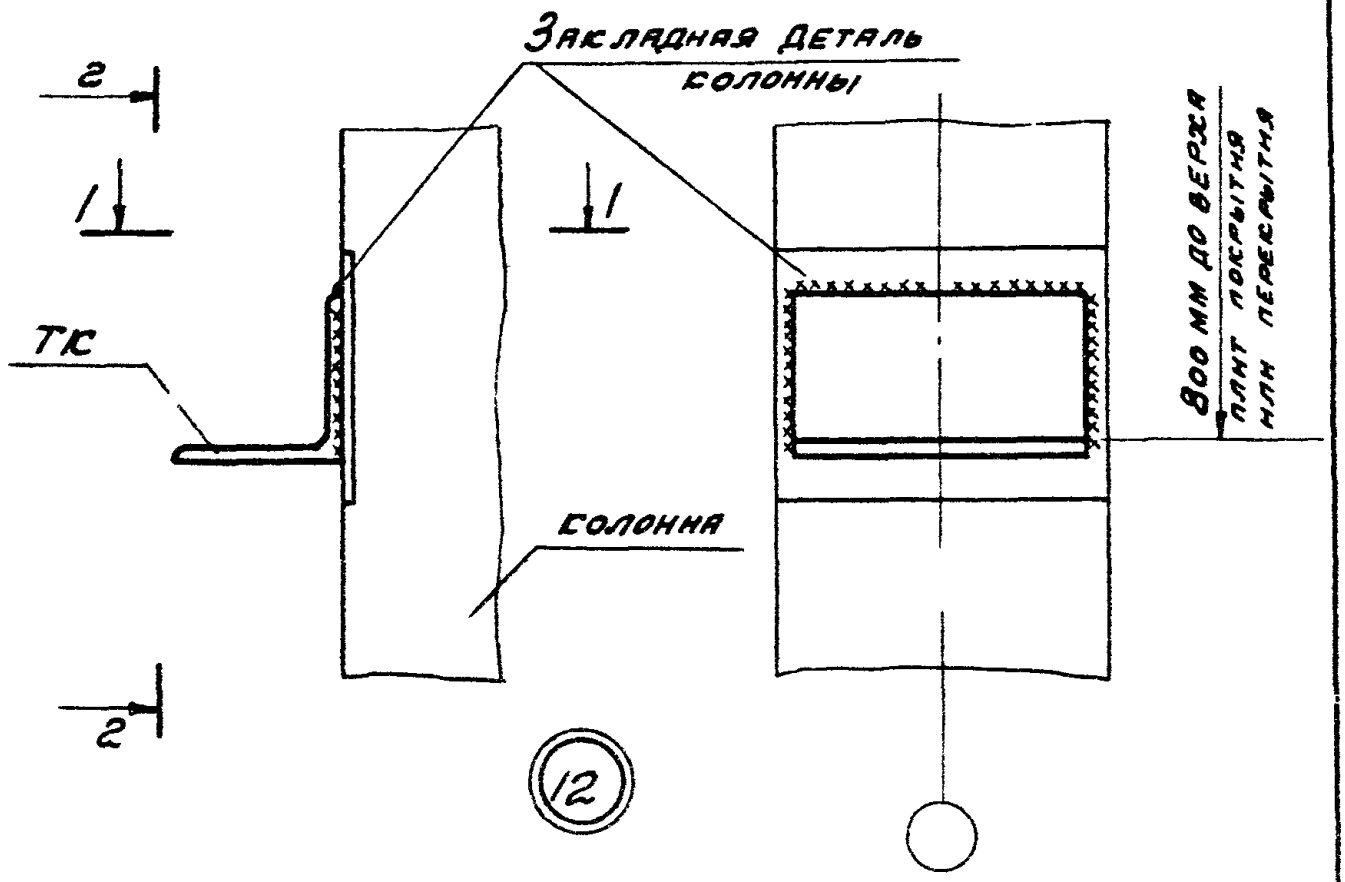

1-1

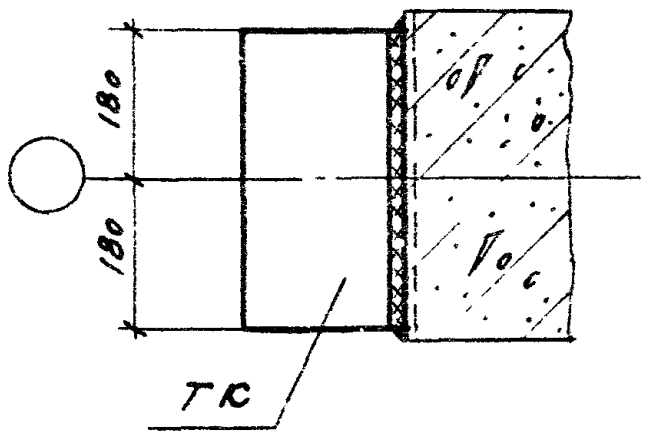

Примечание.

Толщина сварных швов $h_ш$ = 6 мм.

ТД 1976	Крепление опорной консоли ТК к железобетонной колонне	Серия 2 430-17	
		Выпуск 1	Деталь 12

13982

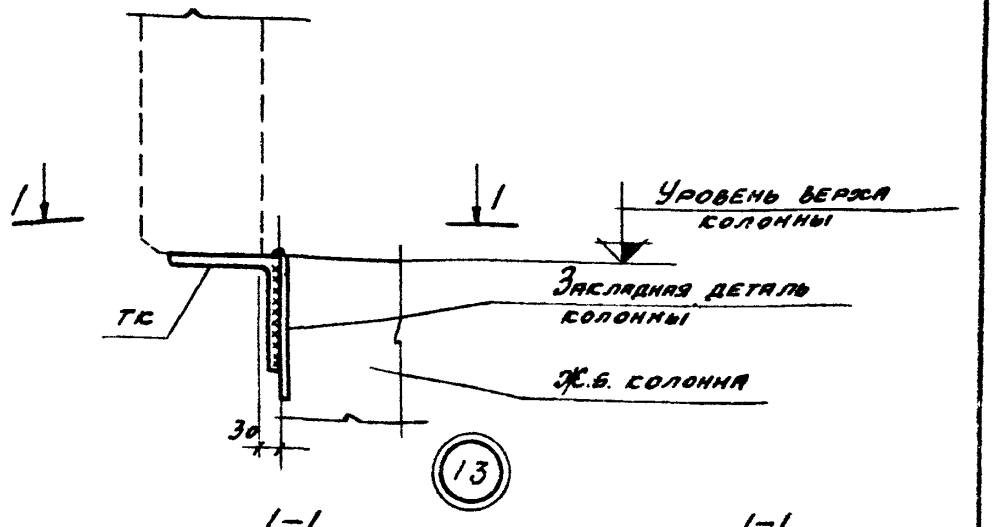

1-1
По продольному ряду

1-1
По торцовому ряду

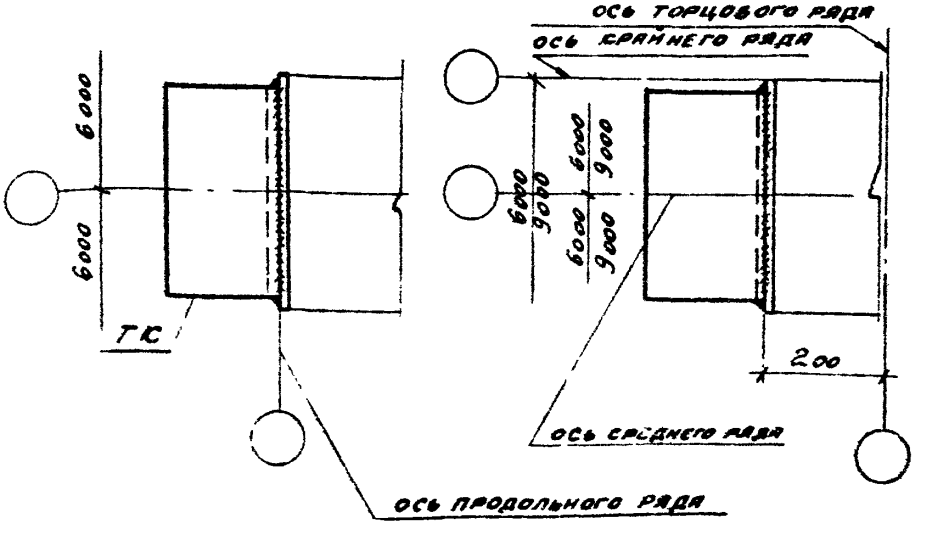

Примечание.

Толщина сварных швов $h = 6$ мм.

ТД 1976	Крепление опорных консолей ТС к угловой колонне в уровне верха колонны	Серия 2.430-17	
		Выпуск 1	Деталь 13

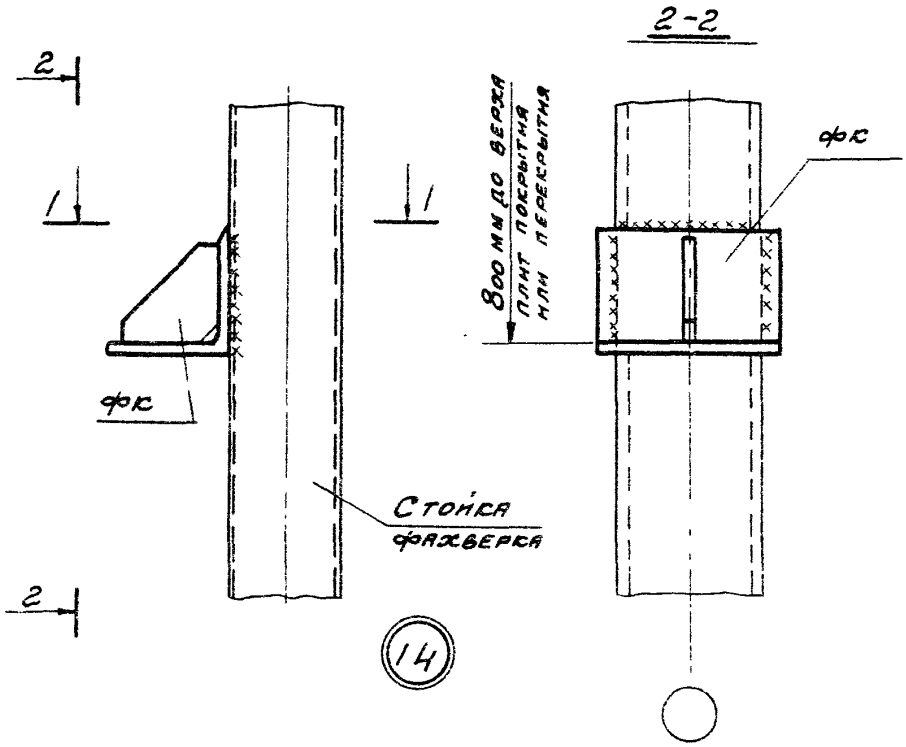

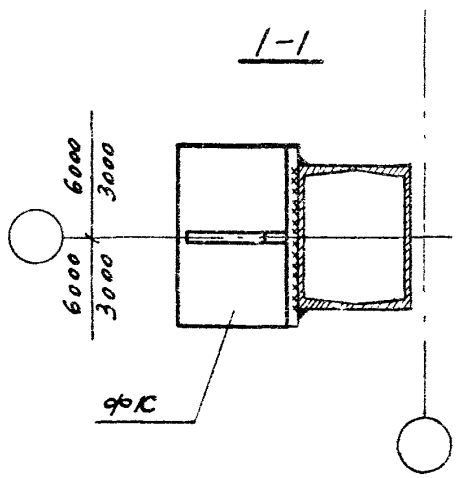

Примечание.

Толщина сварных швов $h_ш$=6мм.

ТД 1976	Крепление опорной консоли фк к стойке фахверка	Серия 2.430-17	
		Выпуск 1	Деталь 14

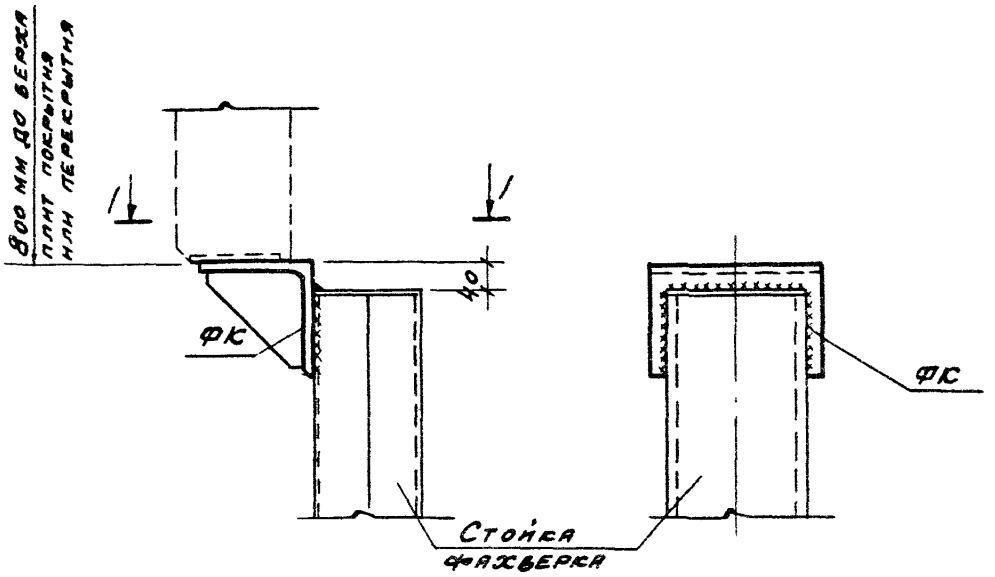

15

I-I

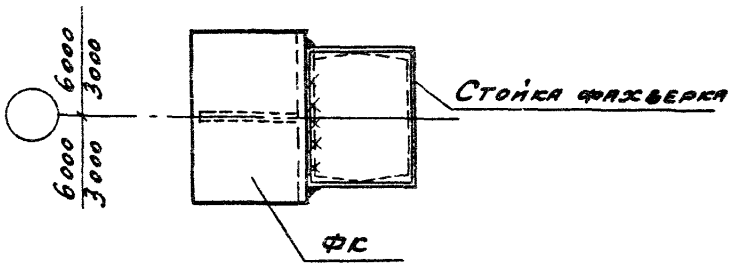

Примечание

Толщина сварных швов $h_ш = 6$ мм

ТД 1976	Крепление опорной консоли ФК к стойке фахверка	Серия 2.430-17	
		Выпуск 1	Деталь 15

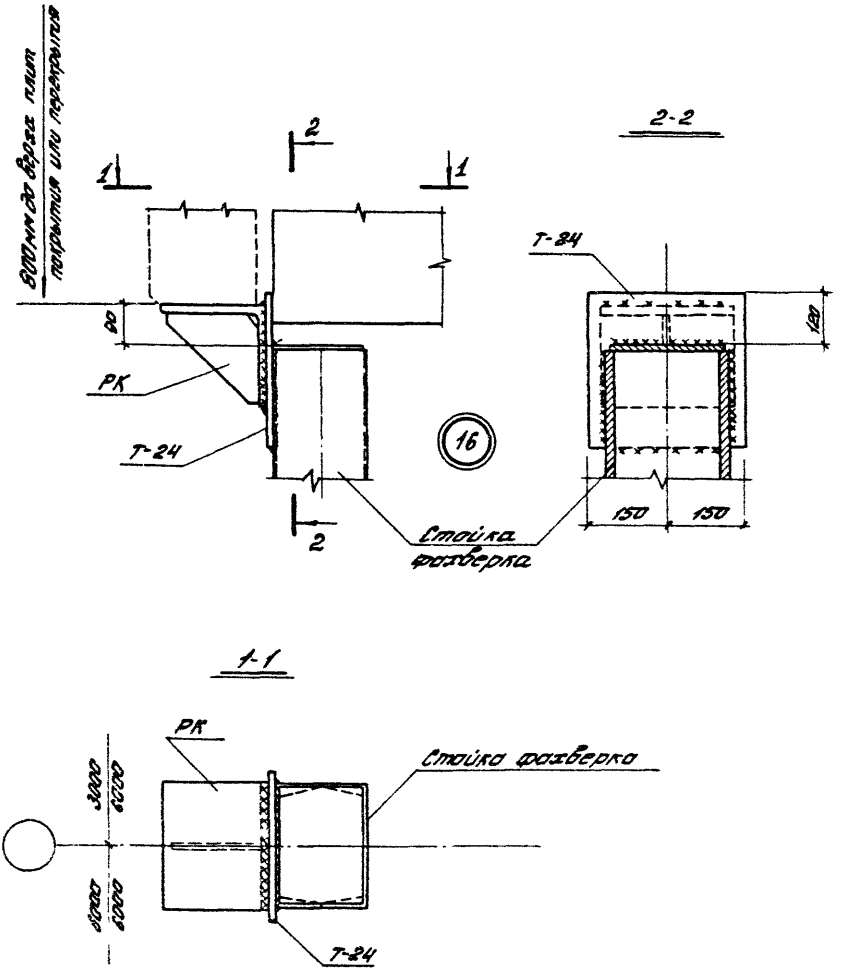

Примечание
Толщина сварных швов $h_w = 8$ мм.

ТД 1976	Крепление опорной консоли РК к стойке фахверка	Серия 2.430-17	
		Выпуск 1	Деталь 16

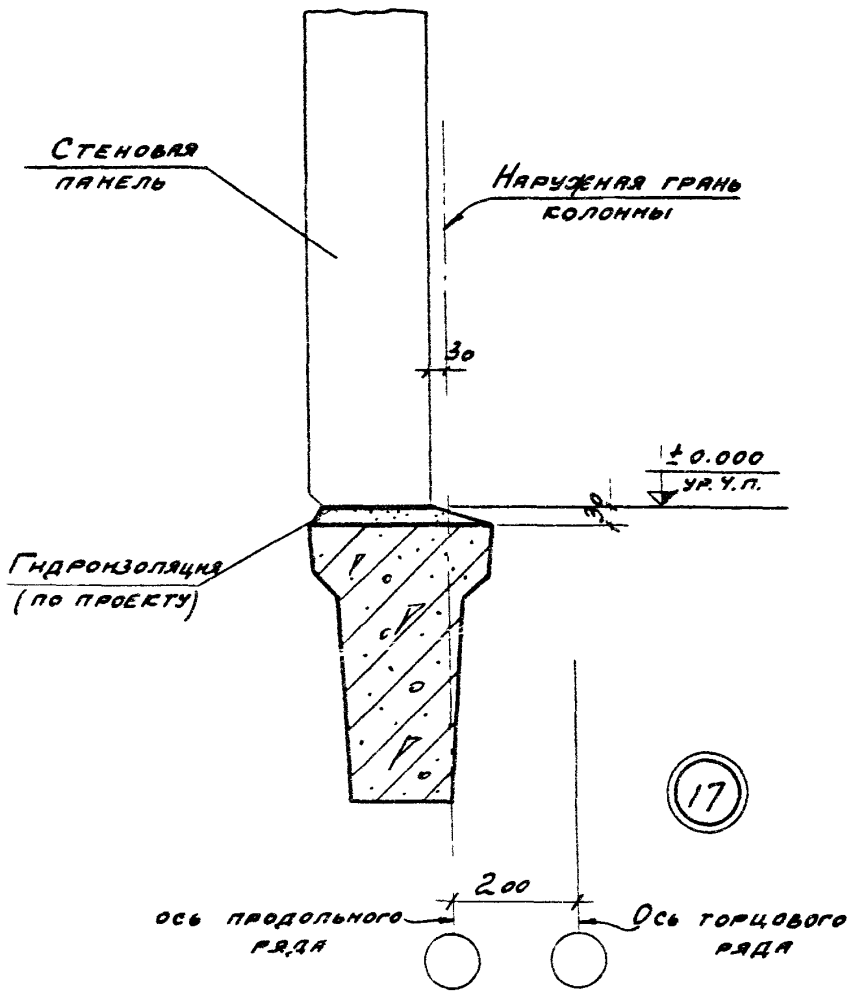

ТД 1976	Опирание стеновых панелей на фундаментную балку	Серия 1.430-17	
		Выпуск 1	Деталь 17

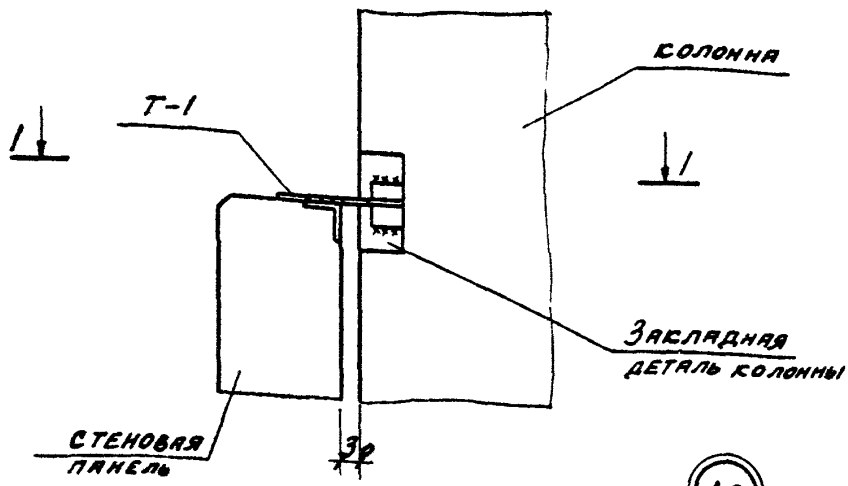

18

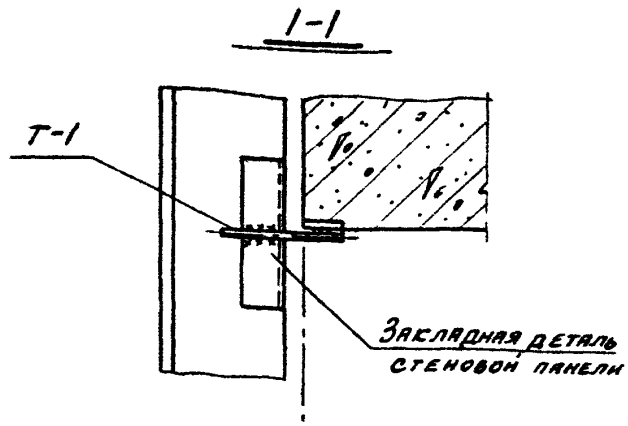

Примечание.

Толщина сварных швов $h_ш = 6$ мм.

ТД 1976	Крепление стеновой панели к железобетонной колонне в уровне низа окна	Серия 2.430-17	
		Выпуск 1	Деталь 18

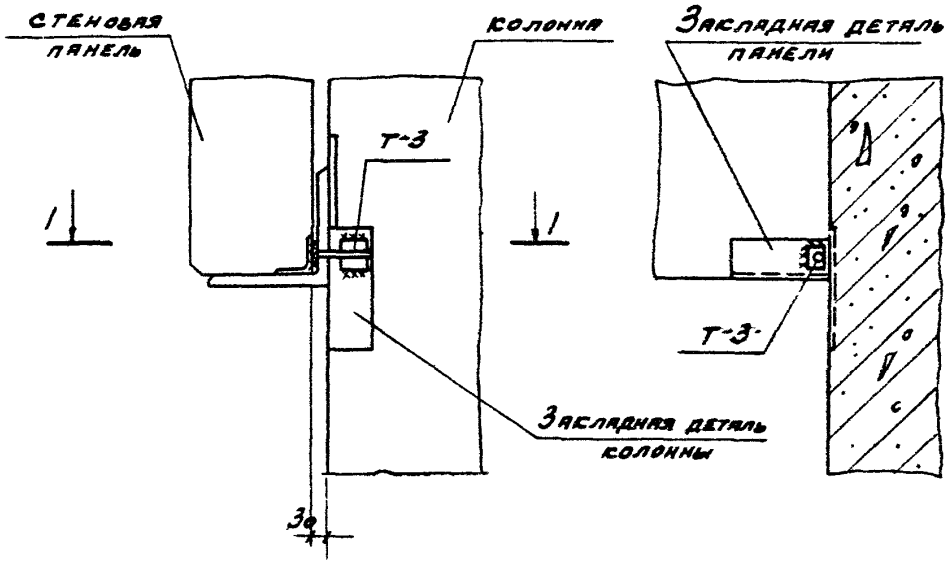

19

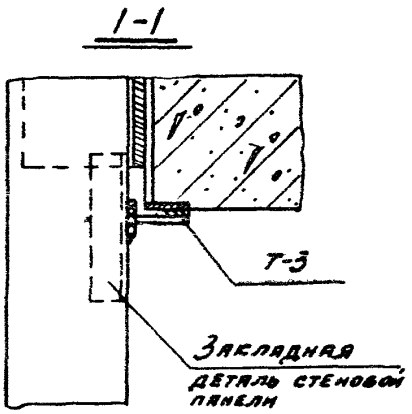

Примечание

Толщина сварных швов $h_ш$=6 мм.

ТД 1976	Крепление стеновой панели к железобетонной колонне в уровне опорной консоли	Серия 2.430-17	
		Выпуск 1	Деталь 19

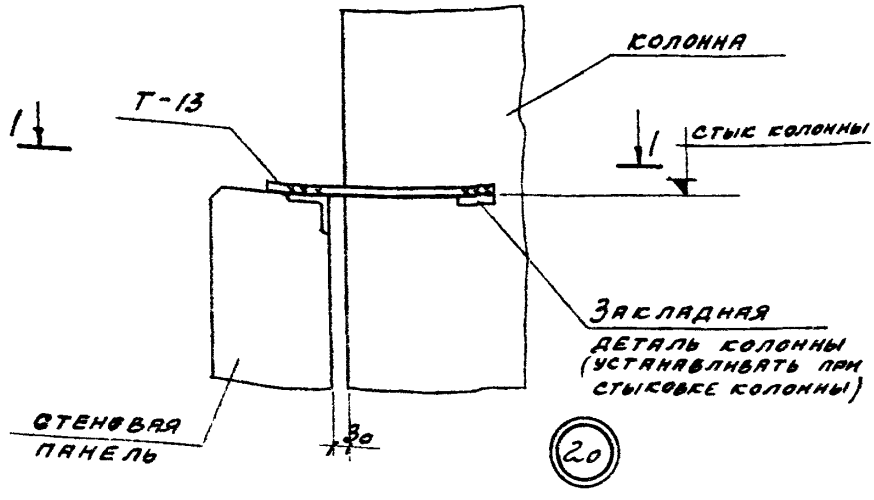

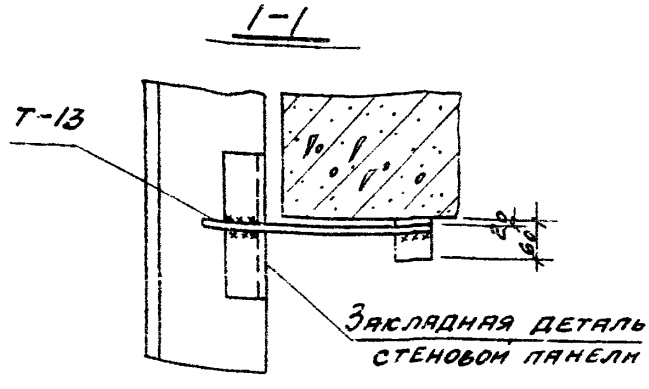

Примечание.

Толщина сварных швов $h_w = 6$ мм

ТД 1976	Крепление стеновой панели к железобетонной колонне в уровне низа окна на отметке стыка колонны	Серия 2.430-17	
		Выпуск 1	Деталь 20

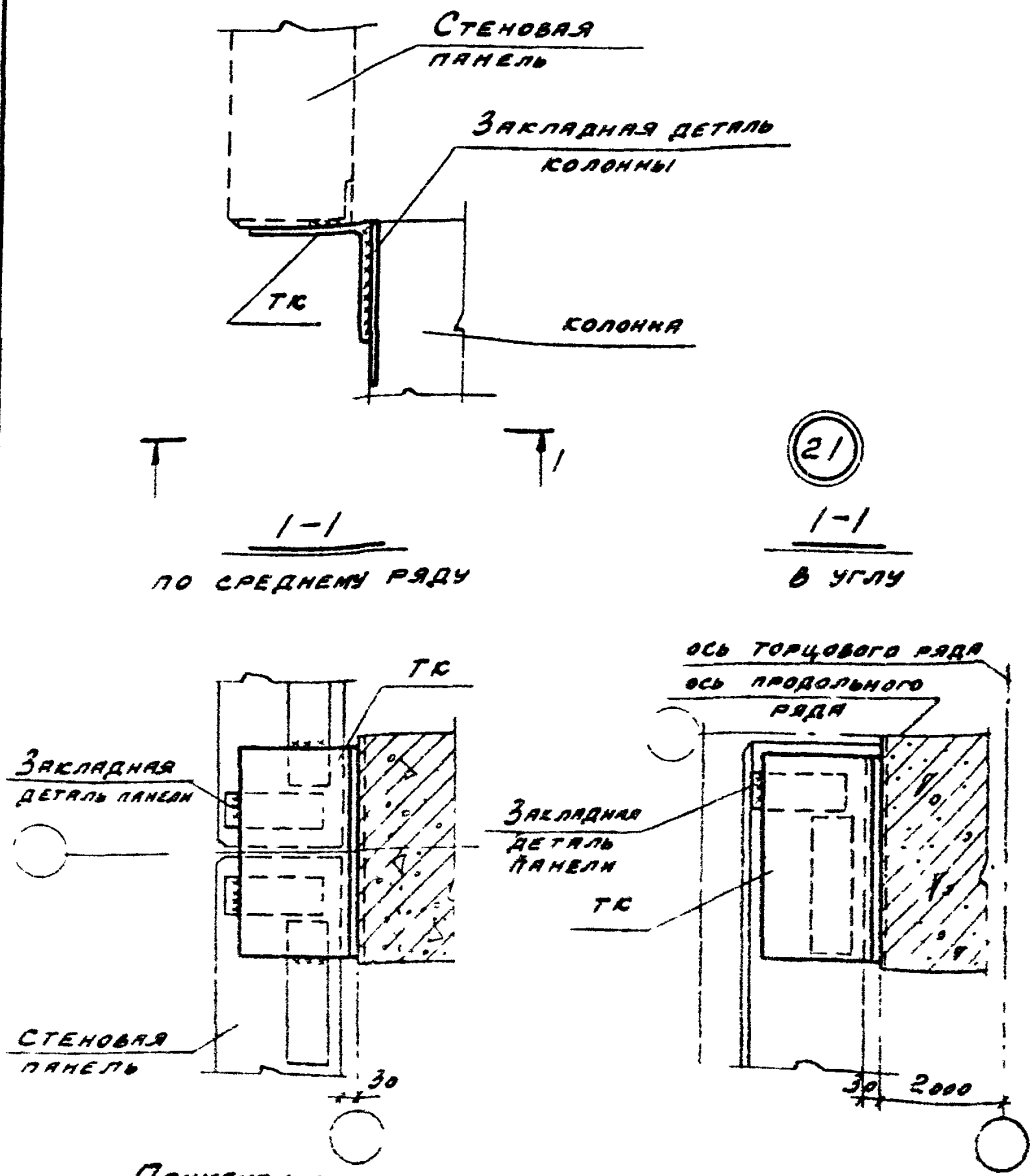

Примечание.

Толщина сварных швов $h_ш = 6$ мм.

Гл инж пр		Р. ков	
Ст техн		Большакова	

МООКВА

ТД 1976	Крепление парапетных панелей в уровне опорных консолей	Серия 2.430-17	
		Выпуск 1	Деталь 21

13388 26

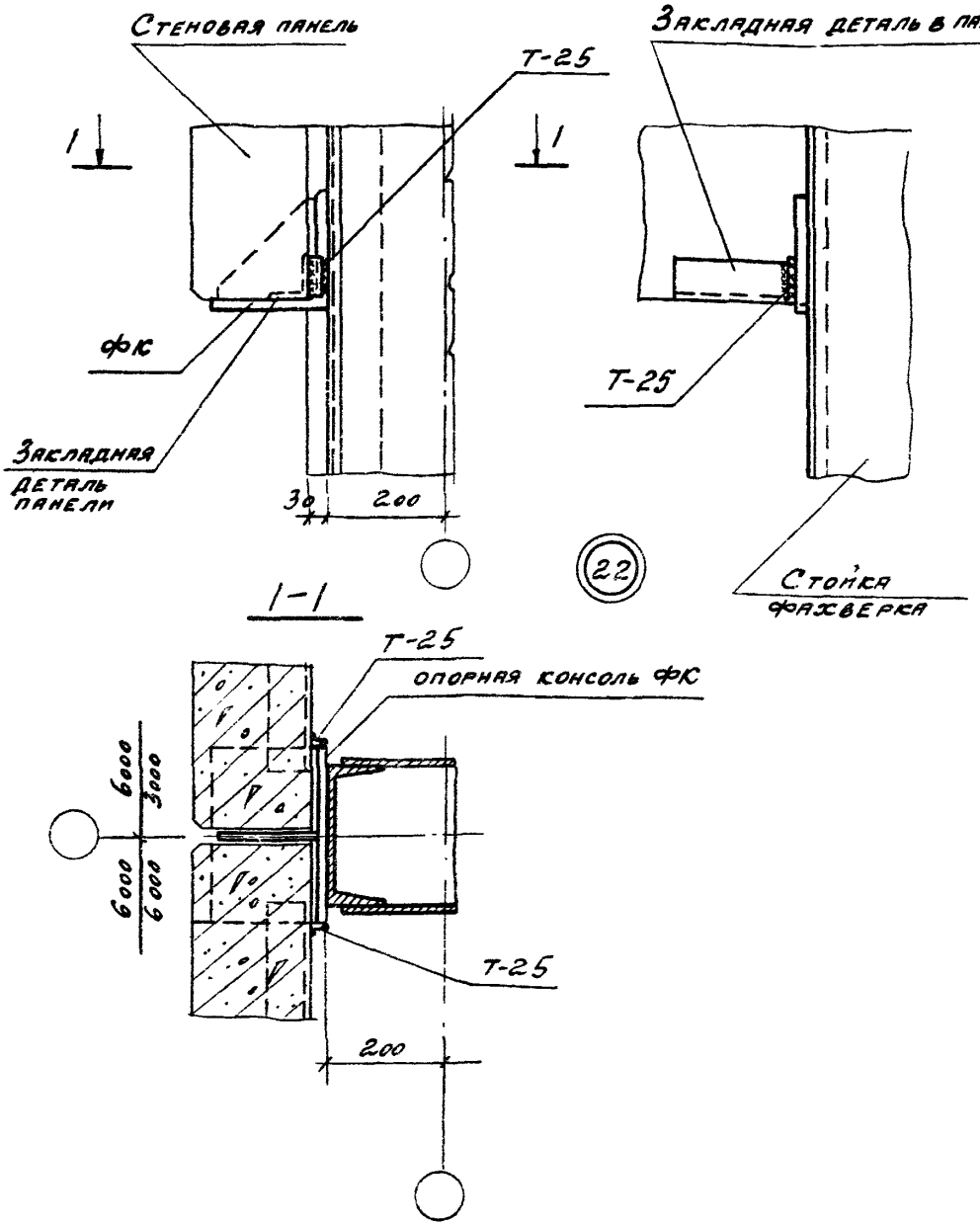

Примечание.

Толщина сварных швов $h_ш = 8$ мм.

ТД 1976	Крепление стеновой панели к стойке торцового фахверка в уровне опорной консоли	Серия 2.430-17	
		Выпуск 1	Деталь 22

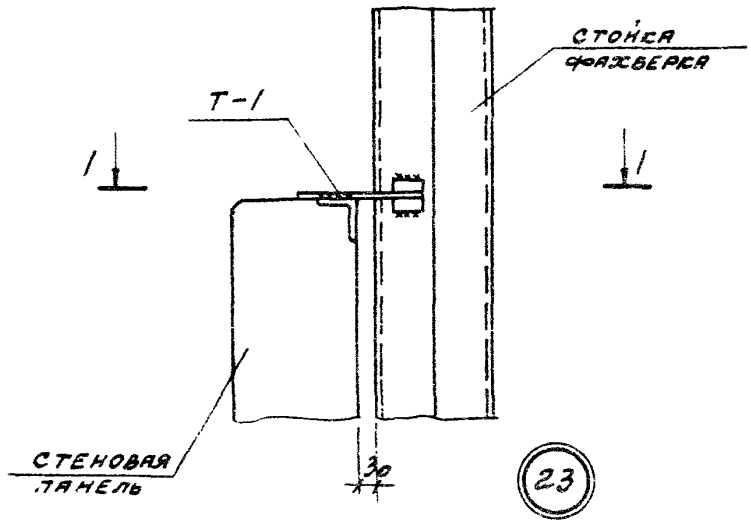

1-1

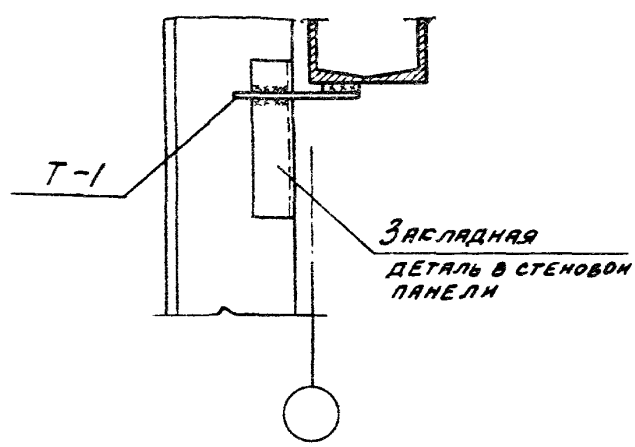

Примечание.

Толщина сварных швов $h_ш$ = 6 мм.

Гл. инж. пр. Рудаков

МОСКВА

ТД 1976

Крепление стеновой панели к стойке фахверка в уровне низа окна.

Серия 2.430-17

Выпуск 1 | Деталь 23

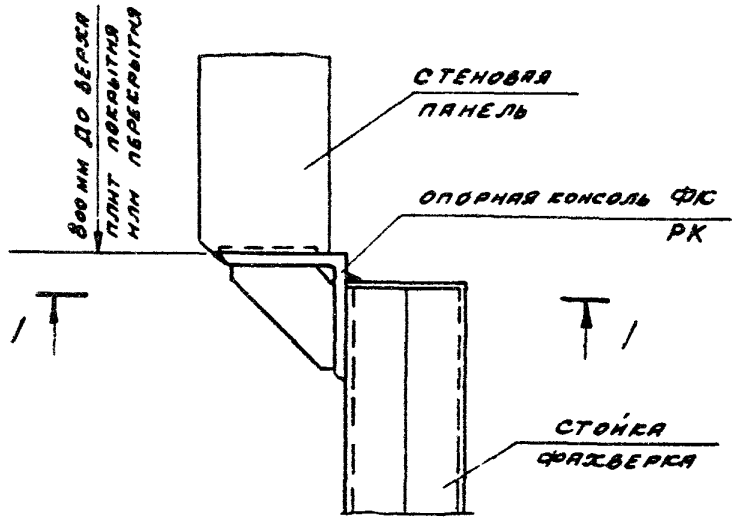

24

1-1

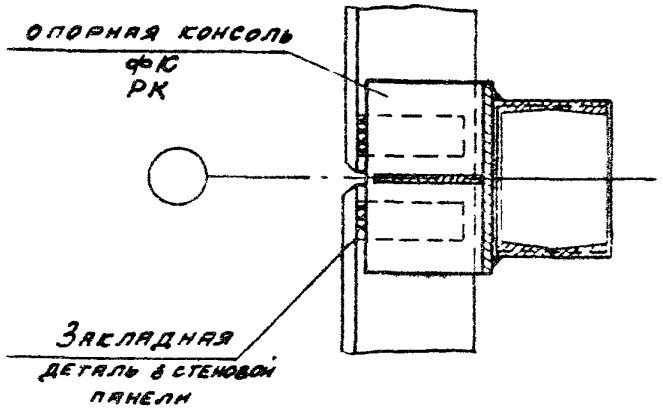

Примечание.

Толщина сварных швов $h_ш$=6мм.

ТД 1976	Крепление стеновых панелей к стойке фахверка в уровне опорной консоли	Серия 2.430-17	
		Выпуск 1	Деталь 24

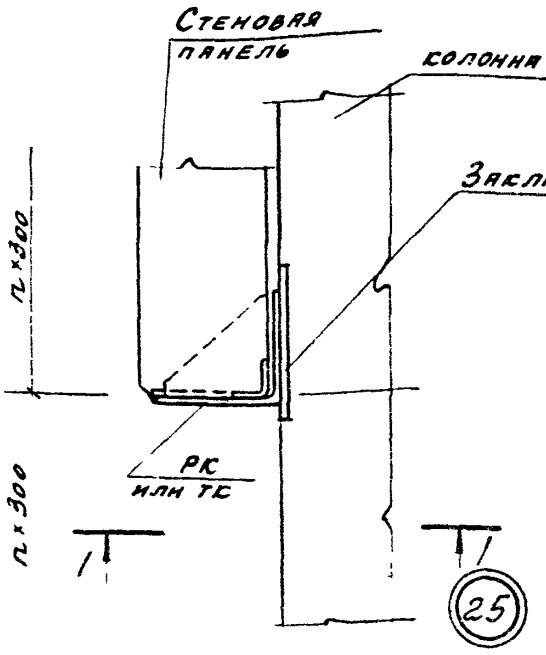

1-1

По среднему ряду

1-1

В углу

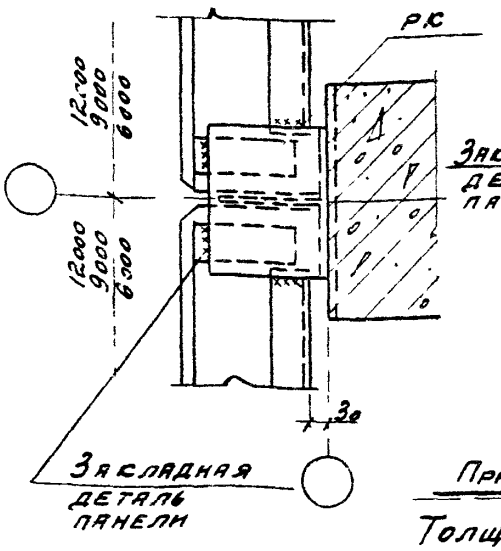

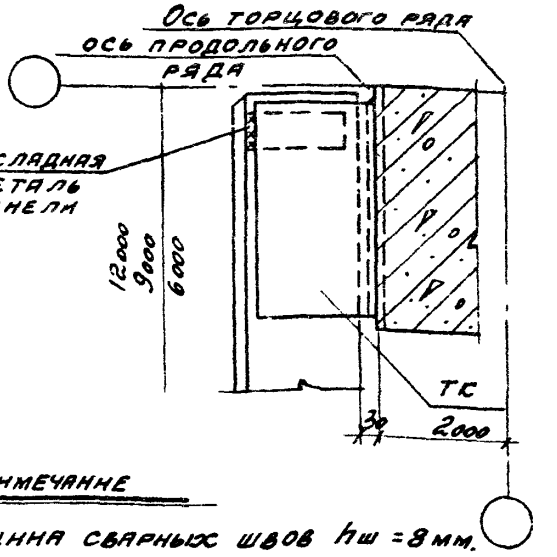

Примечание

Толщина сварных швов $h_ш$ = 8 мм.

ТД 1976	Крепление панелей с колоннам торцового ряда в уровне перекрытия	Серия 2.430-17	
		Выпуск	Деталь 25

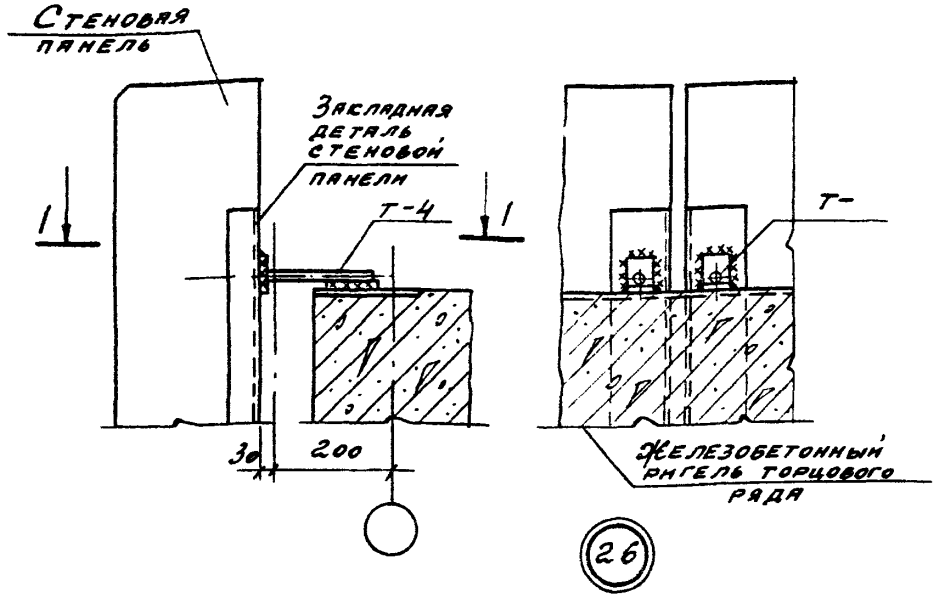

26

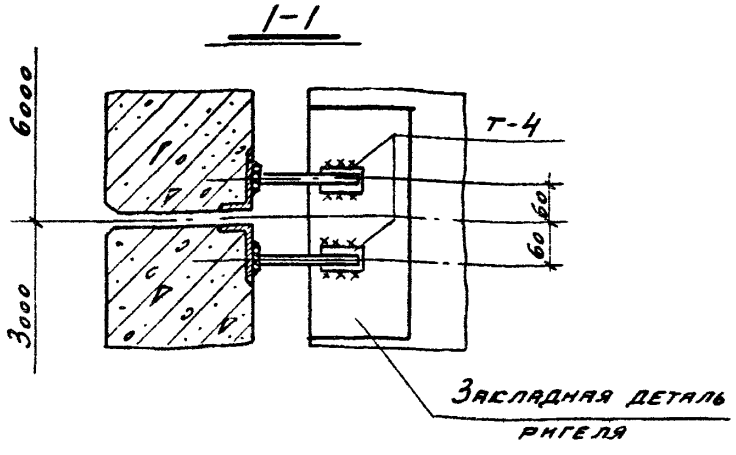

Примечание.
Толщина сварных швов $h_ш = 6$ мм.

ТД 1976	Крепление парапетных панелей к ригелю торцового ряда.	Серия 2.430-17	
		Выпуск 1	Деталь 26

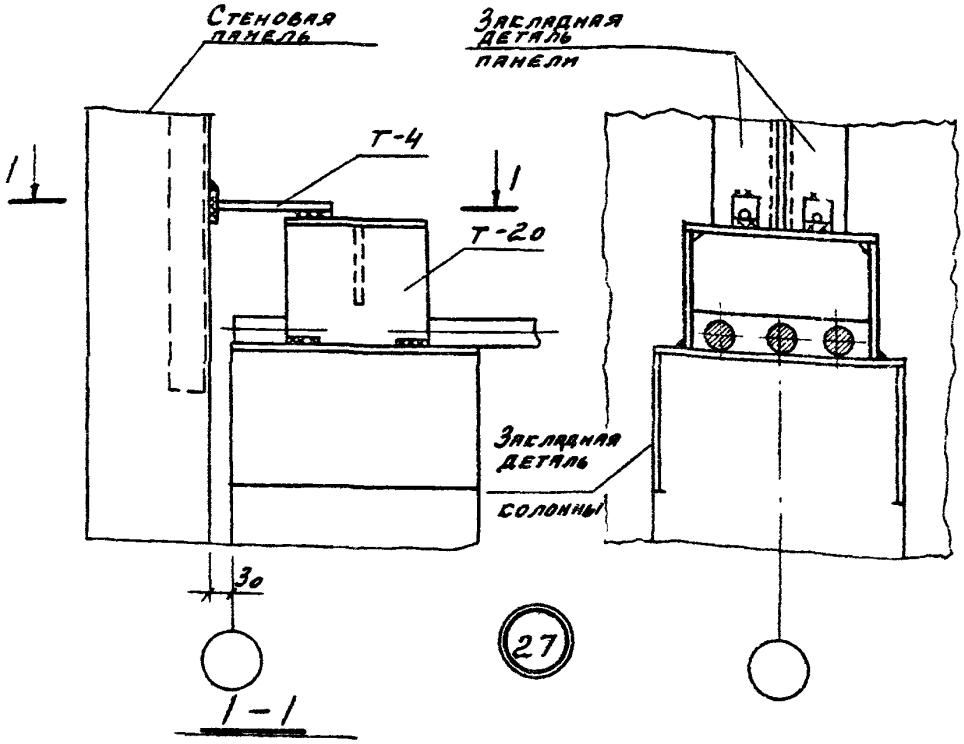

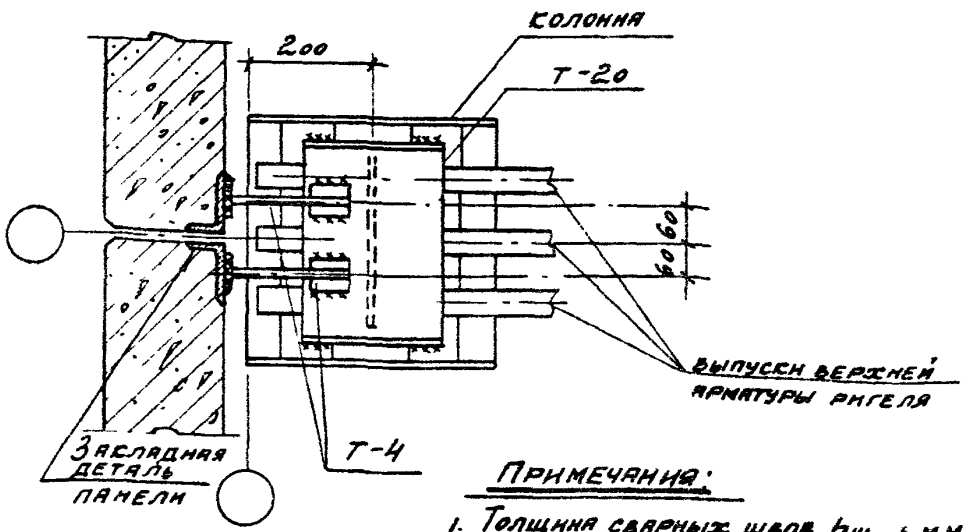

Примечания:

1. Толщина сварных швов $h_ш$ - 6 мм
2. Т-20 устанавливается после приемки приварки выпусков верхней арматуры ригелей к оголовку колонны.

ТД 1976	Крепление парапетных панелей продольных стен к колоннам	Серия 2.430-17	
		Выпуск 1	Деталь 27

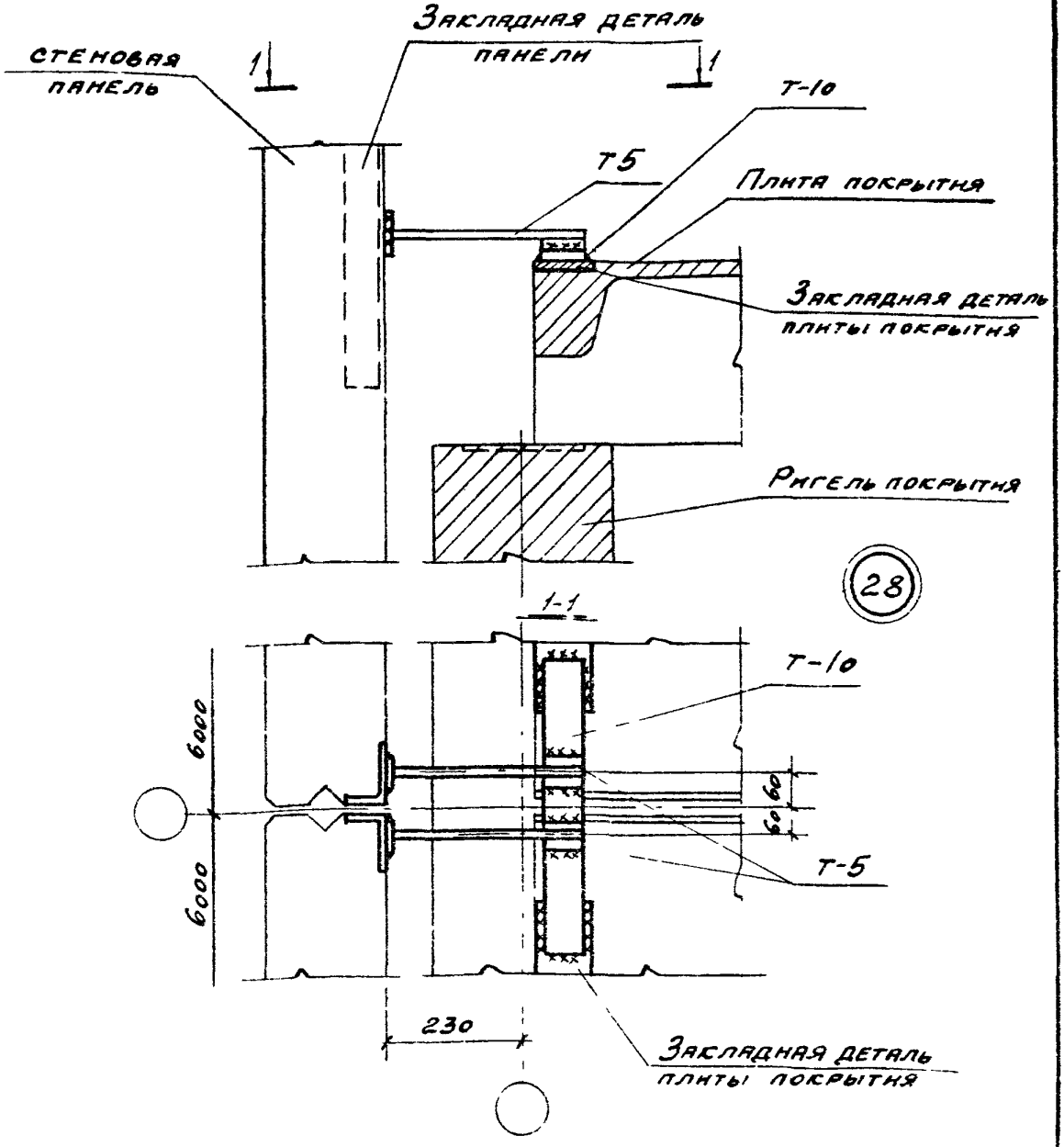

Примечание.

Толщина сварных швов $h_ш = 6$ мм.

ТД 1976	Крепление парапетных панелей к плитам покрытия по торцу здания	Серия 2.430-17	
		Выпуск 1	Деталь 28

1-1

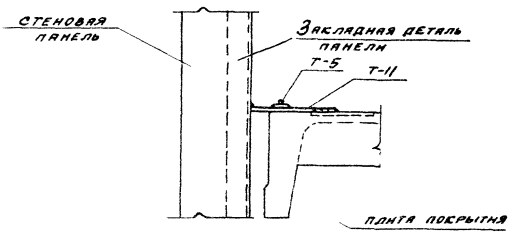

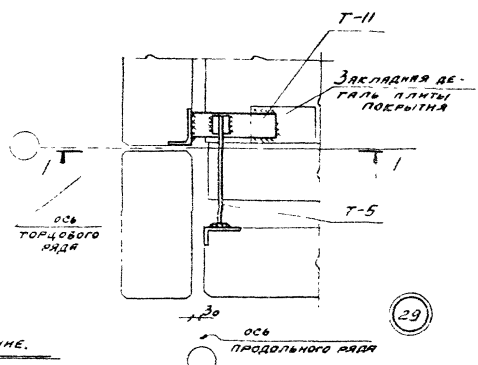

Примечание.

Толщина сварных швов $h_ш = 6$ мм.

ТА 1976	Крепление парапетных панелей к плитам покрытия в узлах здания	Серия 2.430-17	
		Выпуск 1	Деталь 29

ЦНИИПРОМЗДАНИЙ Москва
Гл. инж. пр. Рудаков

1-1

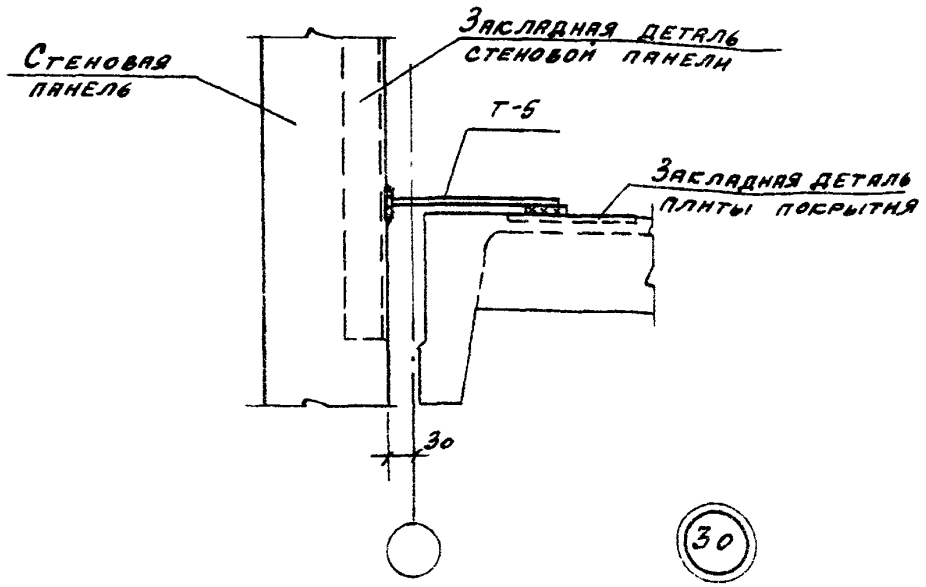

30

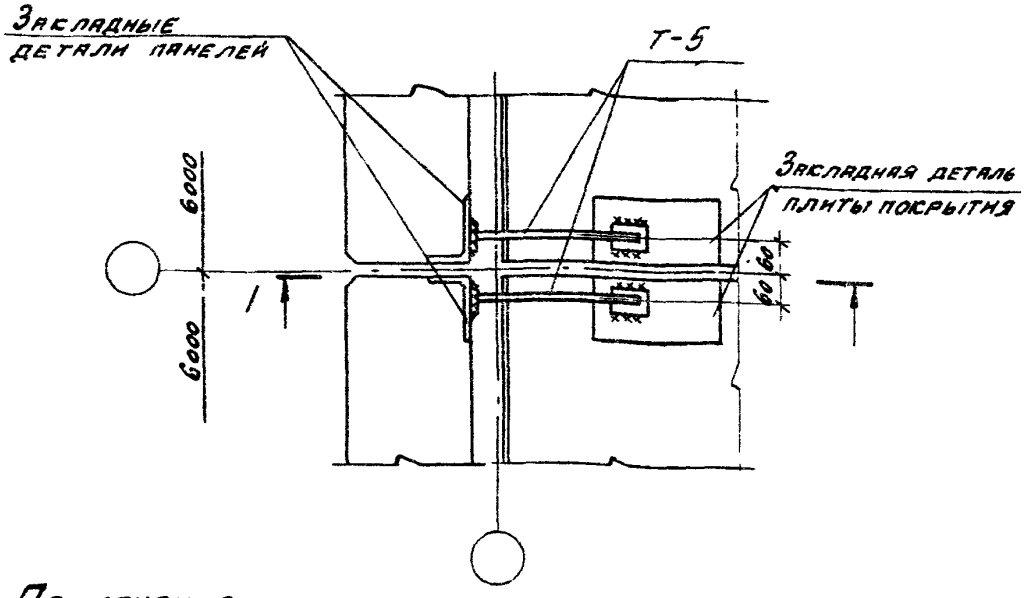

Примечание.

Толщина сварных швов $h_ш = 6$мм.

ТД 1976	Крепление парапетных панелей к плитам покрытия по продольному ряду колонн	Серия 2.430-17	
		Выпуск 1	Деталь 30

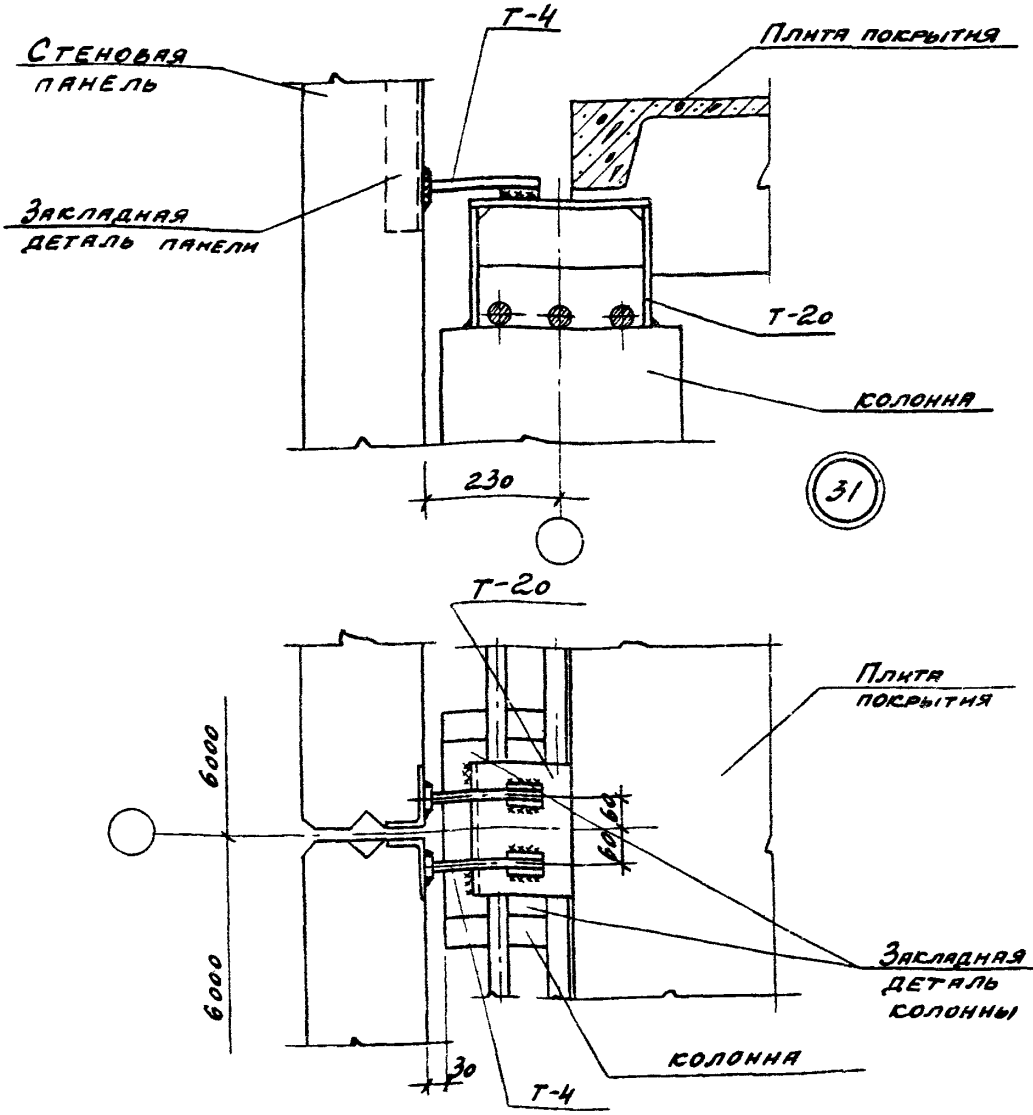

Примечания:

1. Толщина сварных швов $h_ш = 6$ мм.
2. Т-20 устанавливается после приемки приварки выпусков верхней арматуры ригелей к оголовку колонны.

ТД 1976	Крепление парапетных панелей к колонне торцового ряда в пролете здания	Серия 2.430-17
		Выпуск 1 / Деталь 31

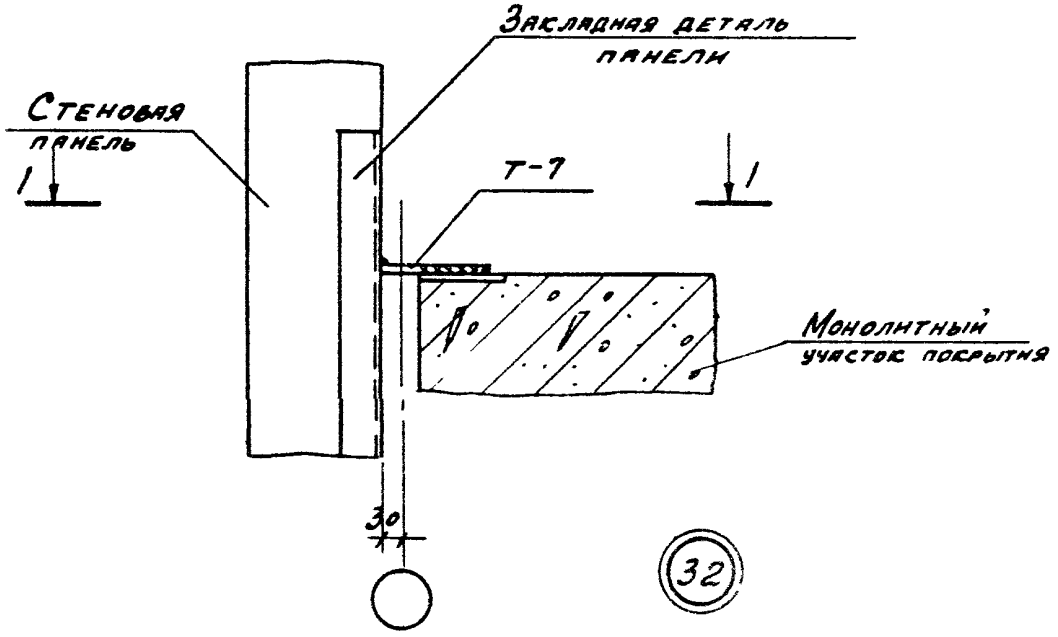

1-1

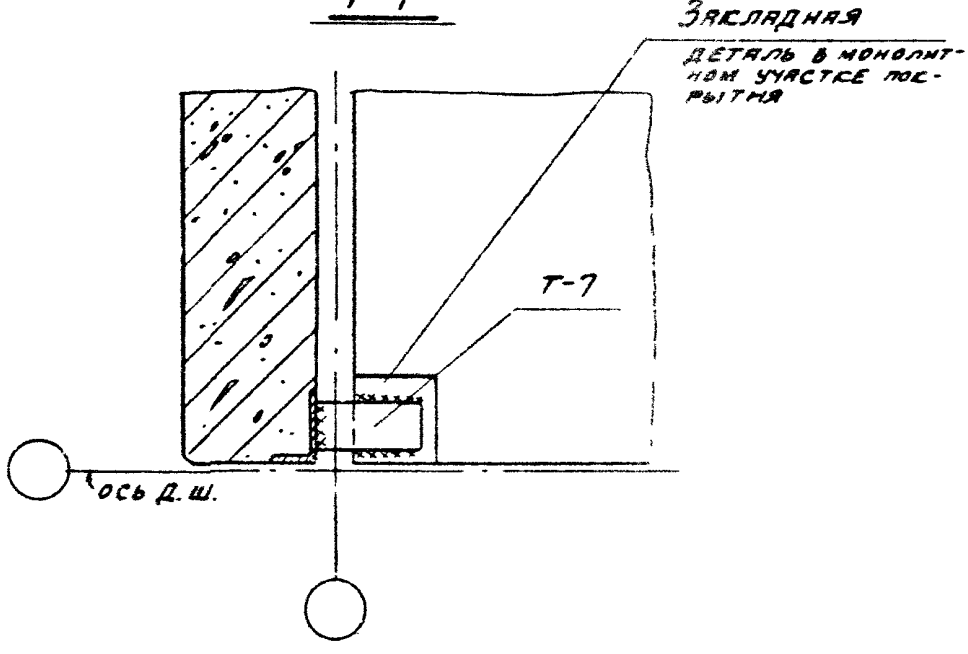

Примечание.

Толщина сварных швов $h_ш = 6$ мм

ТД 1976	Крепление парапетной панели у деформационного шва без вставки	Серия 2 430-17	
		Выпуск 1	Деталь 32

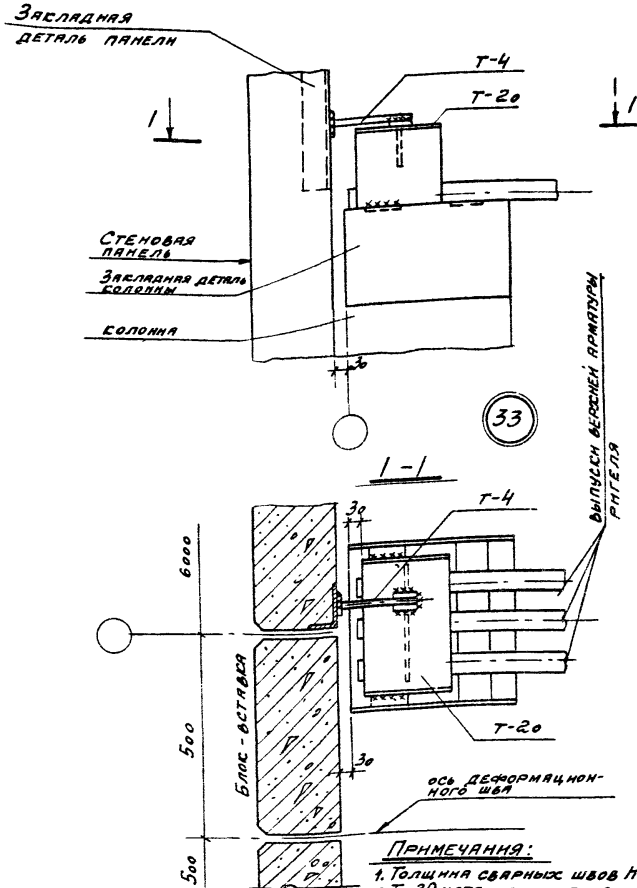

Примечания:

1. Толщина сварных швов $h_ш = 6$ мм.
2. Т-20 устанавливается после приемки приварки выпусков верхней арматуры ригелей к оголовку колонны.

ЦНИИПРОМЗДАНИЙ Москва

Гл. инж. пр. Рудаков

ТД 1976

Крепление парапетной панели у деформационного шва со вставкой

Серия 2.430-17

Выпуск 1 | Деталь 33

13988

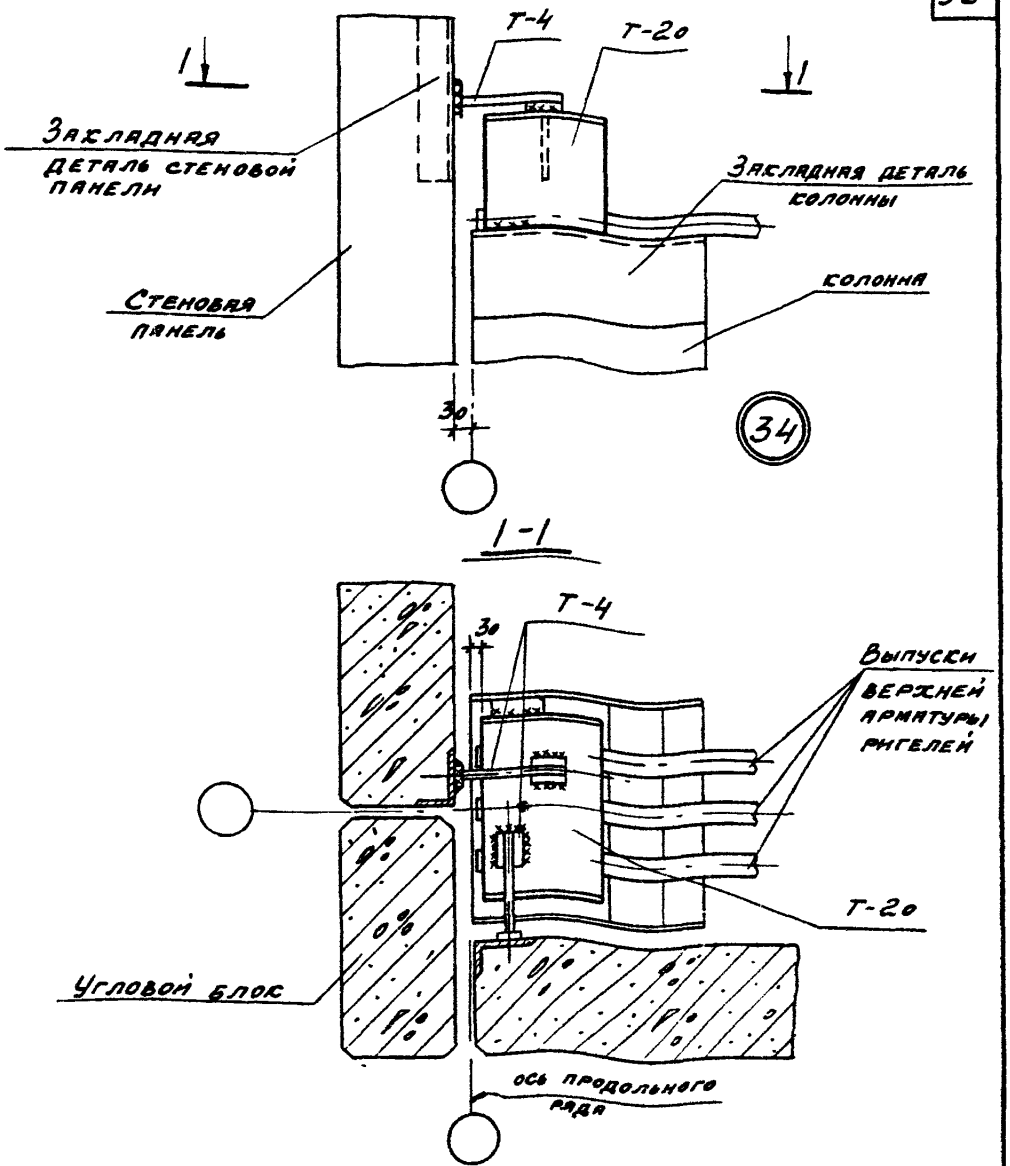

Примечания:

1. Толщина сварных швов $h_ш$ = 6 мм.
2. Т-20 устанавливается после приемки приварки выпусков верхней арматуры ригелей к оголовку колонны.

ТД 1976	Крепление парапетных панелей в углу здания	Серия 2.430-17	
		Выпуск 1	Деталь 34

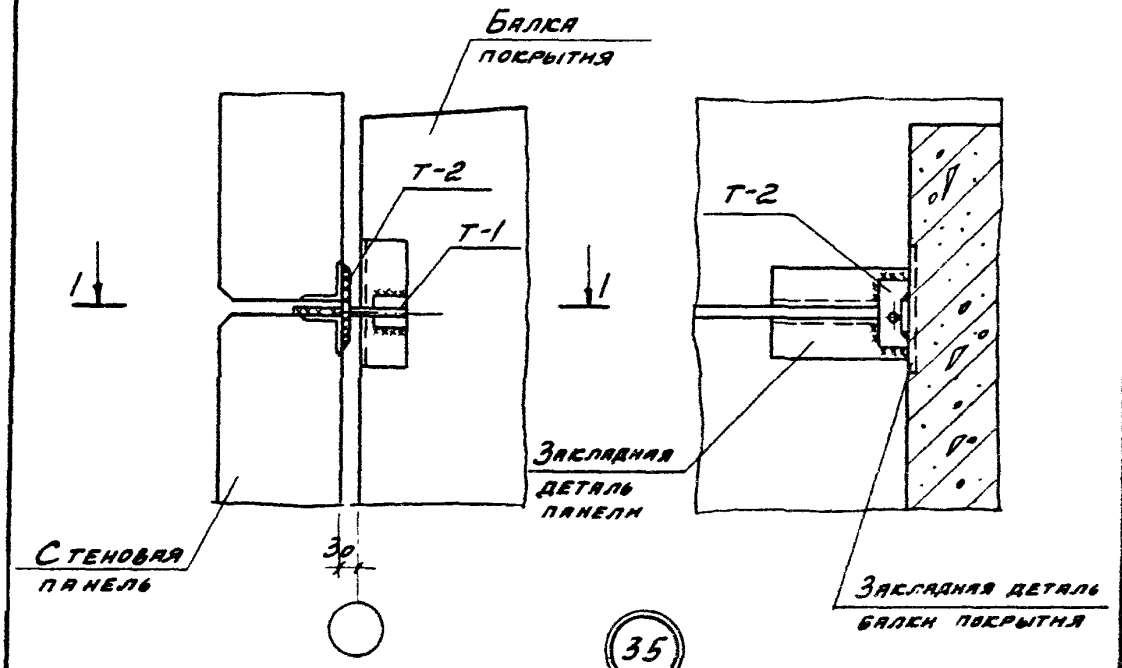

35

1-1

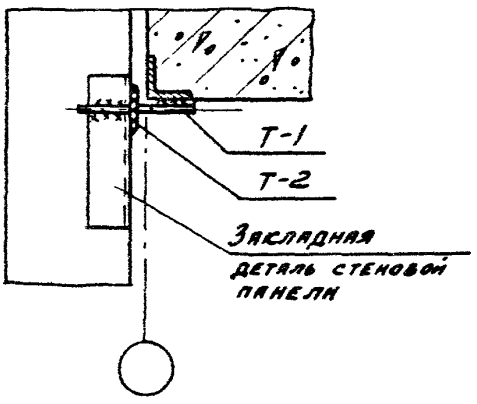

Примечание.

Толщина сварных швов $h_ш$=6 мм.

ТД 1976	Крепление стеновых панелей с стропильной балке покрытия	Серия 2.430-17	
		Выпуск 1	Деталь 35

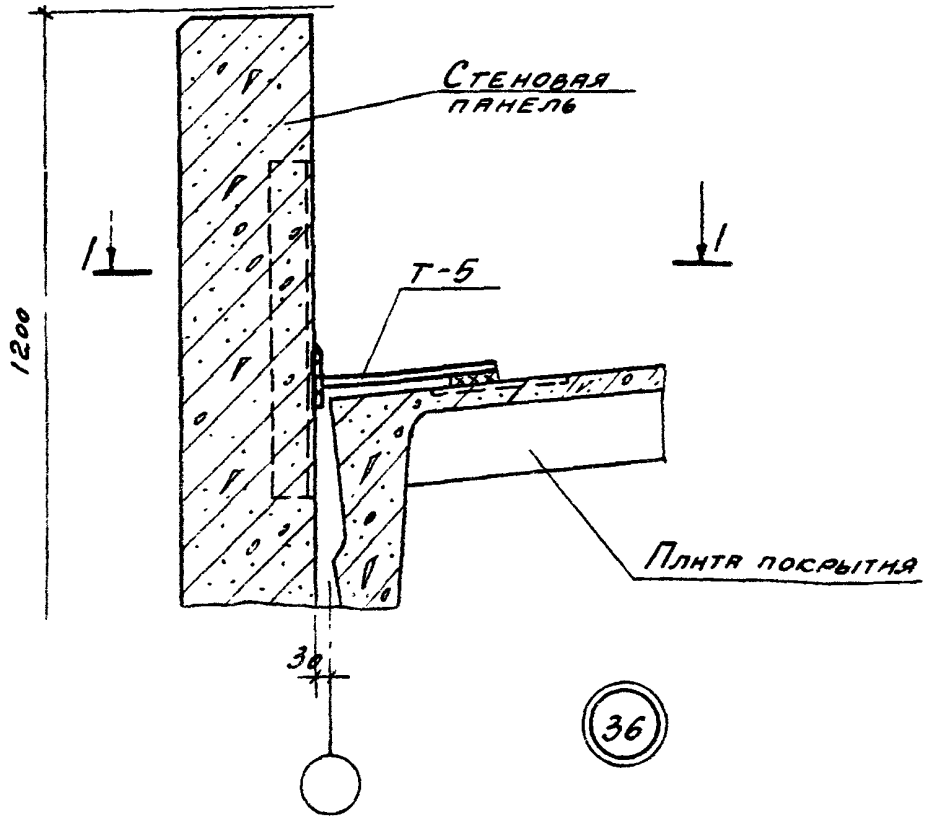

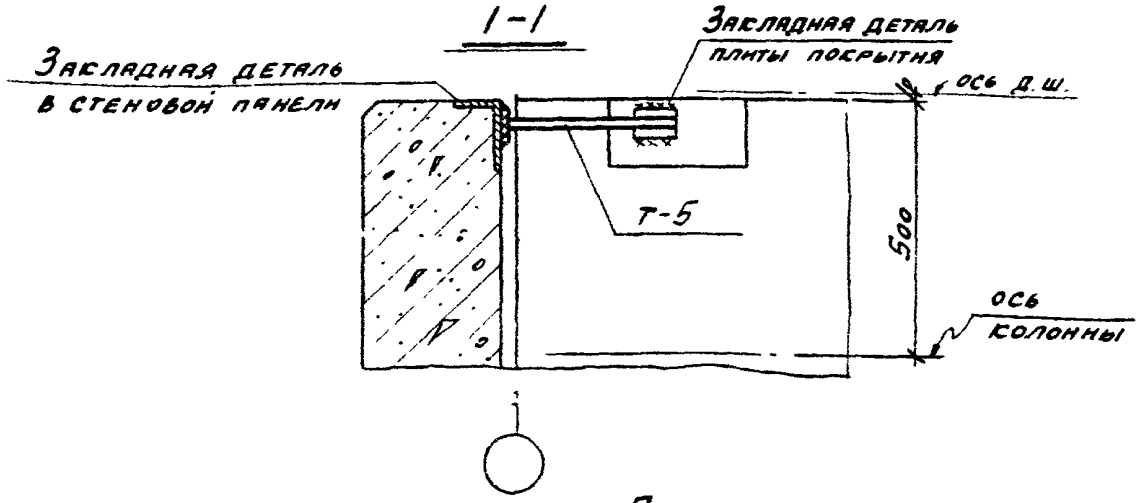

Примечание.

Толщина сварных швов $h_ш = 6$ мм

ТД 1976	Крепление парапетных панелей у деформационного шва к плитам покрытия в крановом пролете	Серия 2 430-17	
		Выпуск 1	Деталь 36

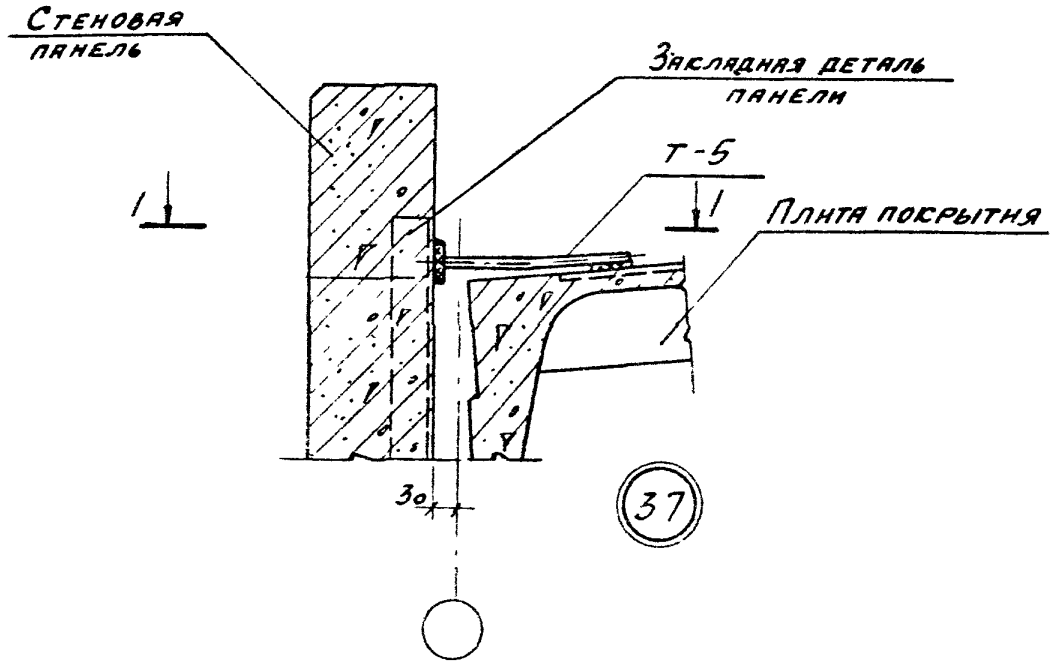

1-1

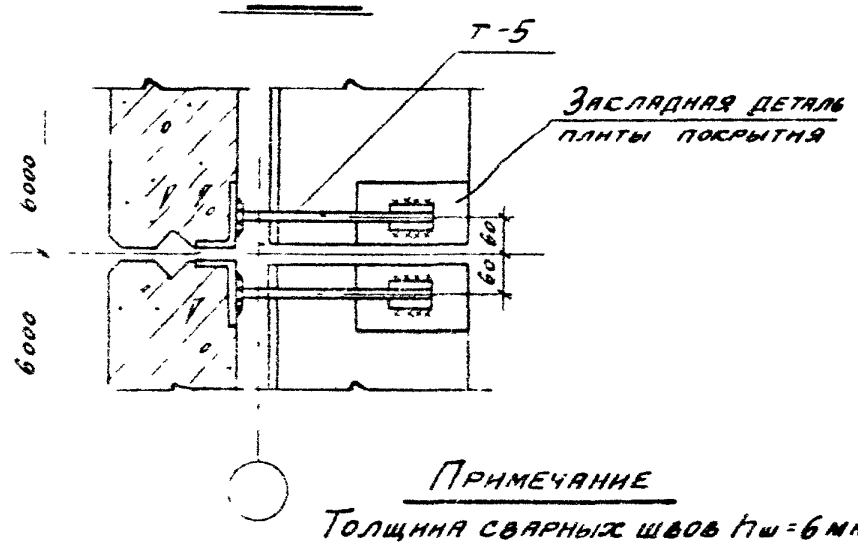

Примечание

Толщина сварных швов $h_ш = 6$ мм.

ТД 1976	Крепление парапетных панелей к плитам покрытия по продольному ряду при скатной кровле	Серия 2.430-17	
		Выпуск 1	Деталь 37

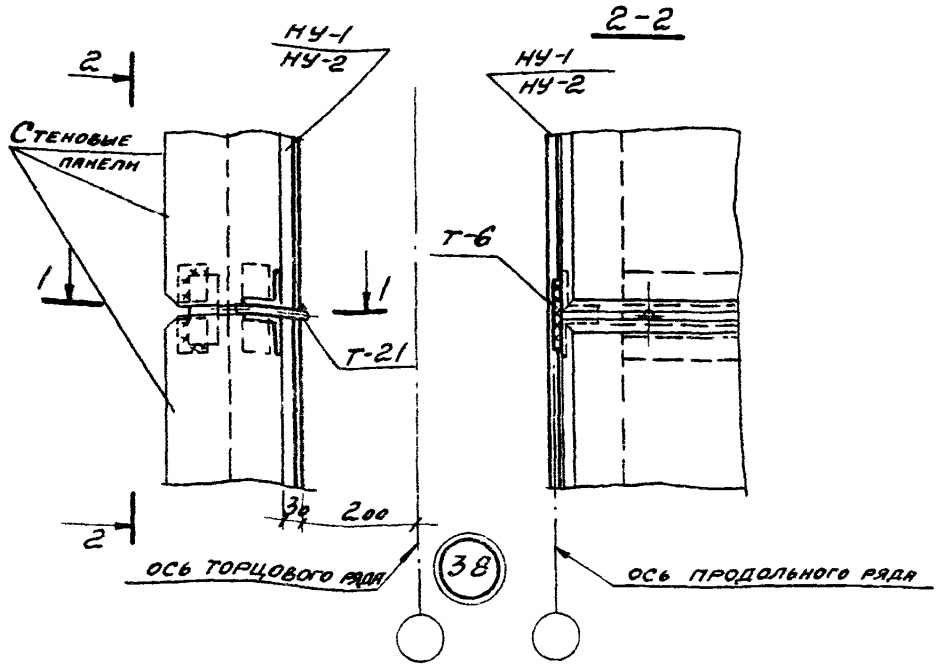

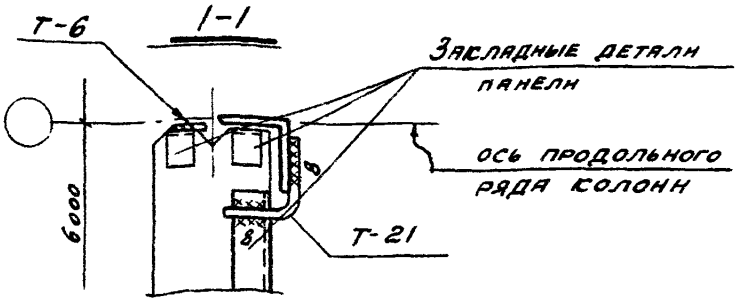

Примечание.

Толщина сварных швов $h_ш = 6$ мм, кроме оговоренных.

ТД 1976	Крепление панелей с насадке фахверка в углу здания	Серия 2.430-17	
		Выпуск 1	Деталь 38

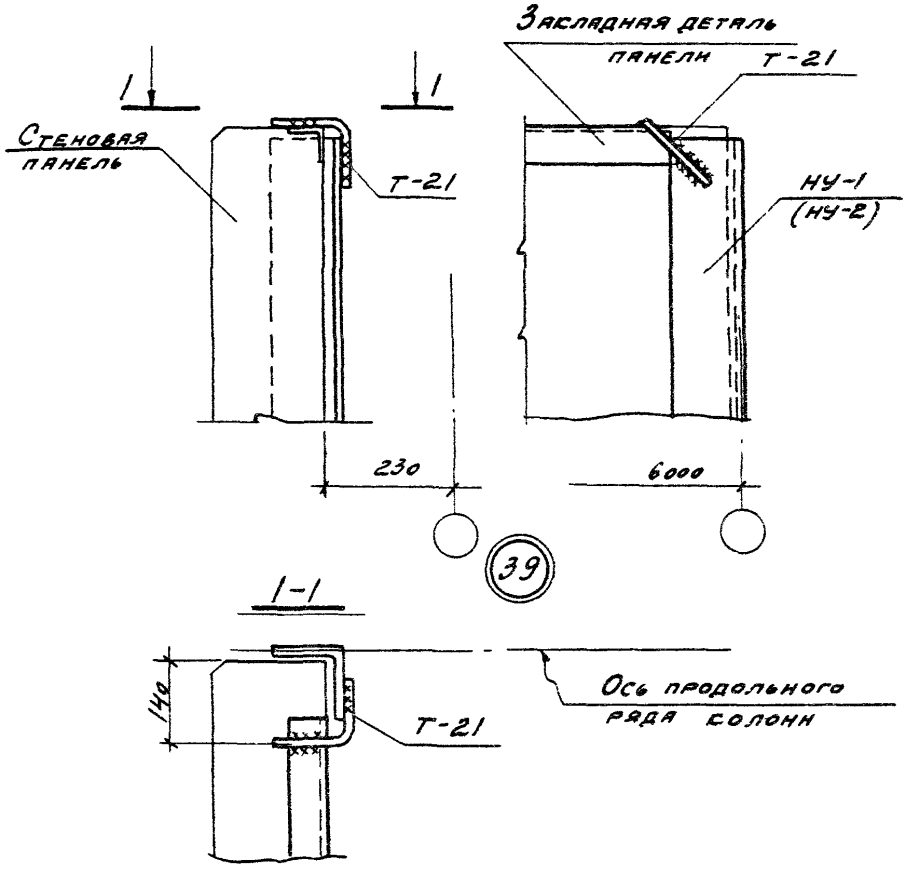

Примечание

Толщина сварных швов $h_ш = 8$ мм.

ТД 1976	Крепление панели к насадке фахверка в углу здания	Серия 2.430-17	
		Выпуск 1	Деталь 39

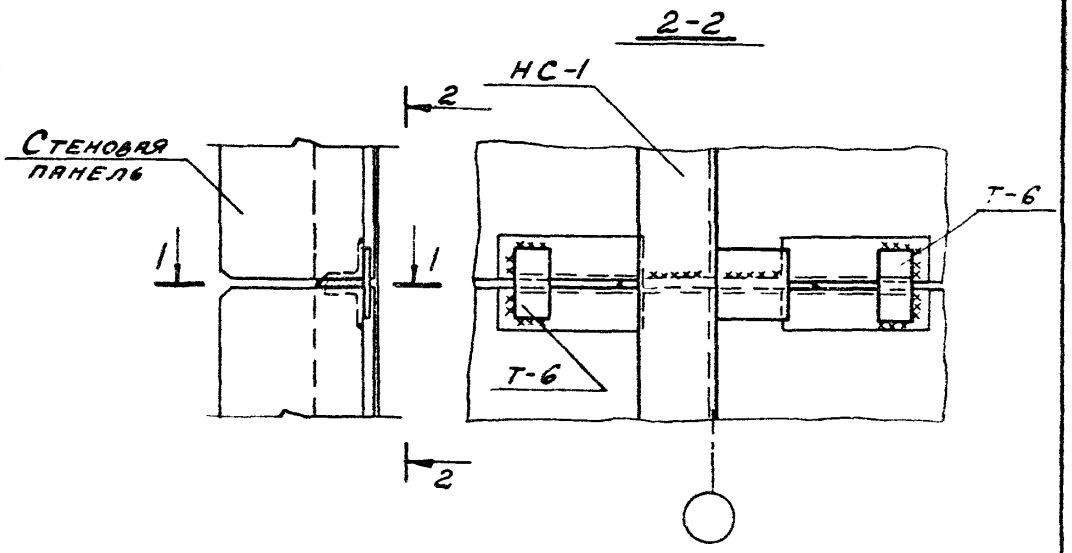

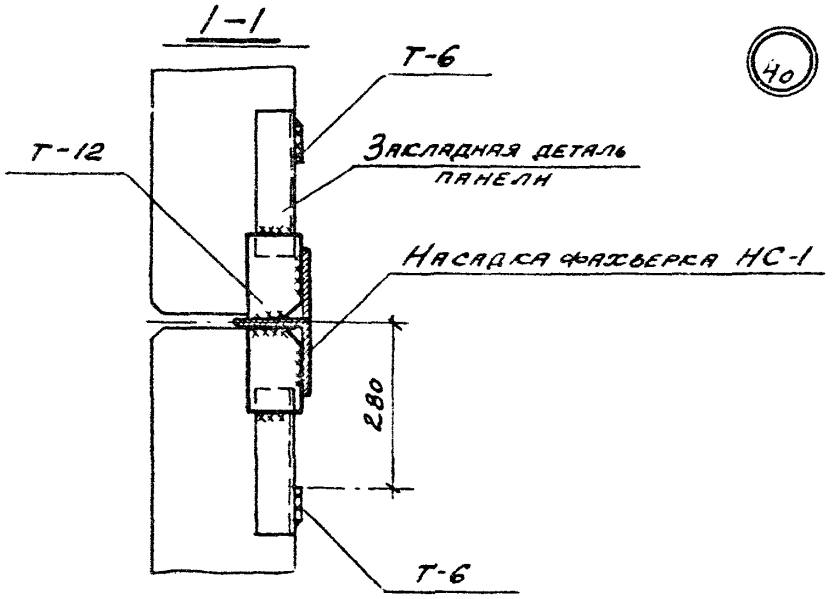

40

Примечание.

Толщина сварных швов $h_ш = 6$ мм

ТД 1976	Крепление панелей с насадке торцового фахверка	Серия 2 430-17	
		Выпуск 1	Деталь 40

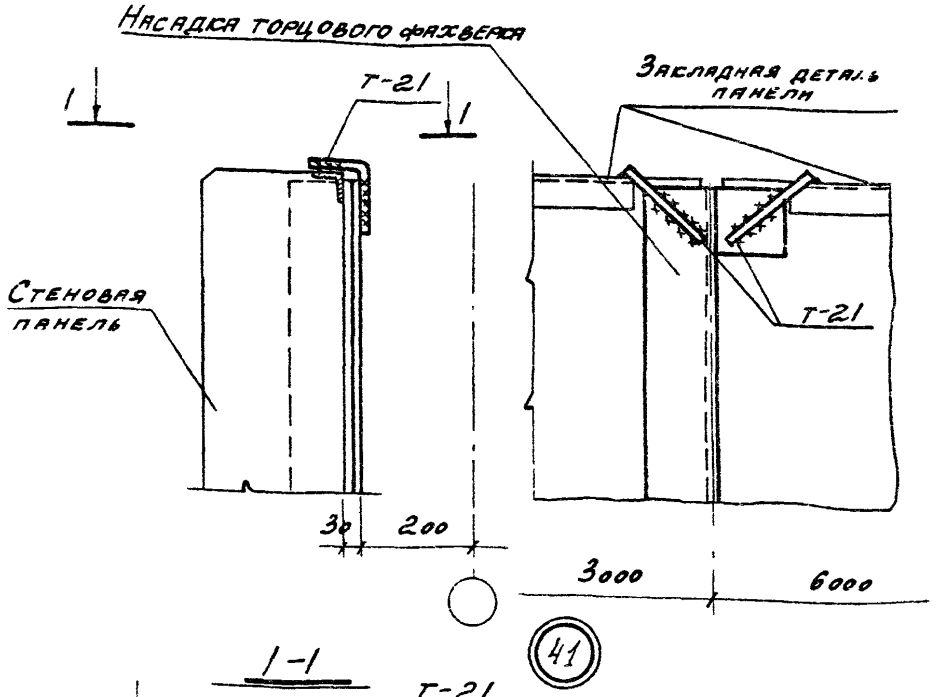

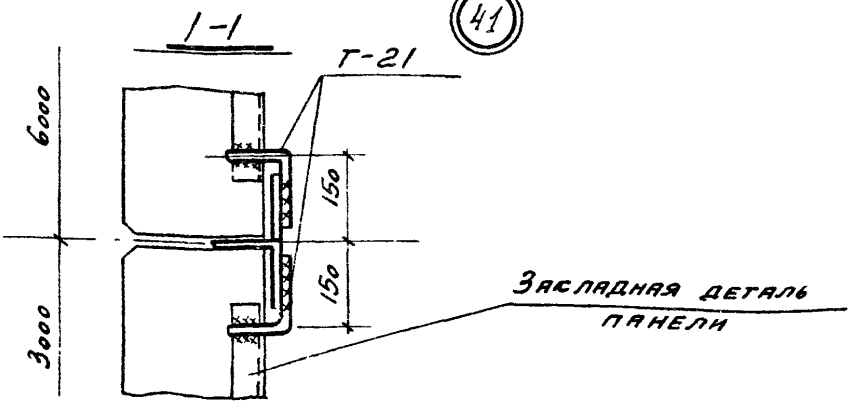

Примечание

Толщина сварных швов $h_w = 8$ мм

ТД 1976	Крепление панелей парапета к насадке фаxверка	Серия 2.430-17	
		Выпуск 1	Деталь 41

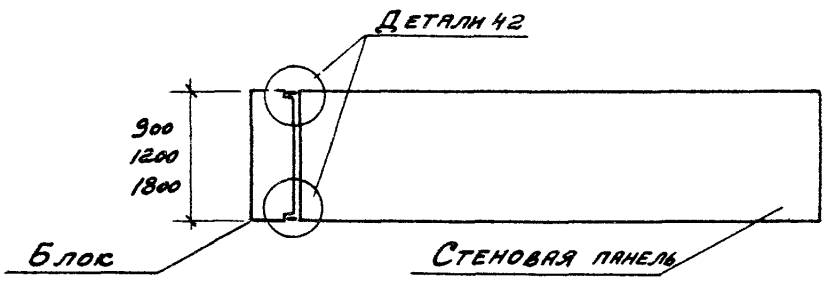

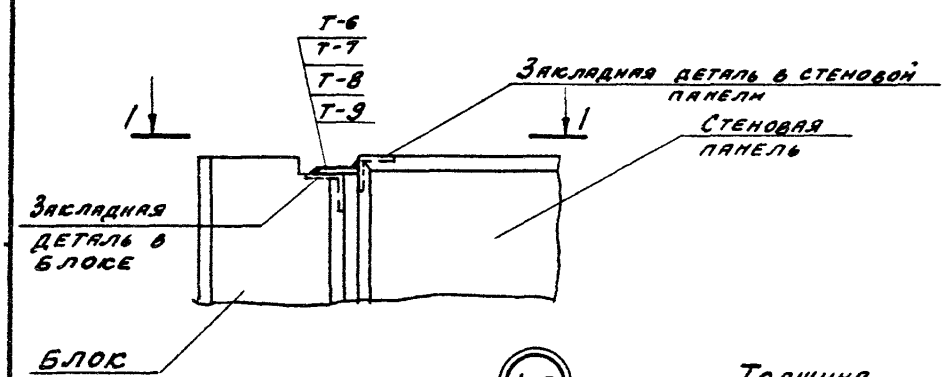

(42)

1–1

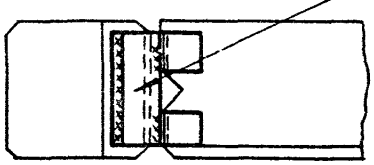

Толщина стеновой панели:

160	Т-6
200	Т-7
240	Т-8
300	Т-9

Примечание

Толщина сварных швов $h_ш = 6$ мм.

ТД 1976	Крепление блока к стеновой панели	Серия 2.430-17	
		Выпуск 1	Деталь 42

Горизонтальный шов

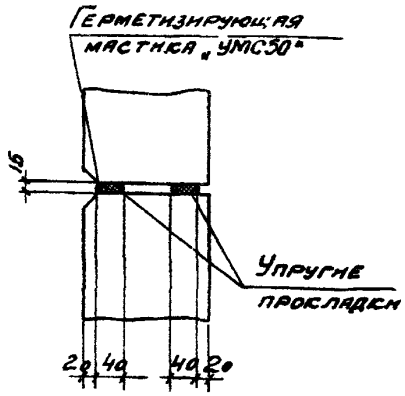

Вертикальный шов

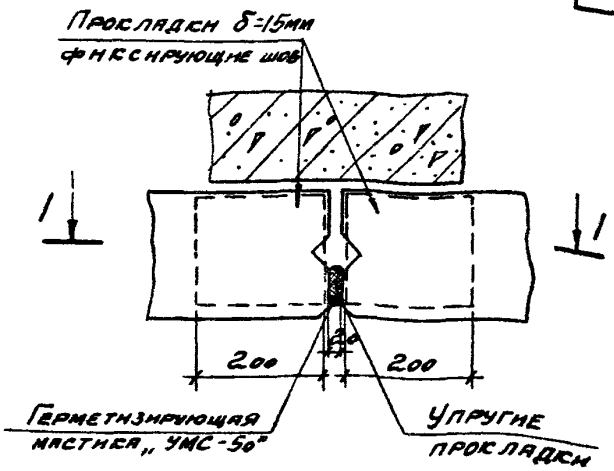

Угловой шов

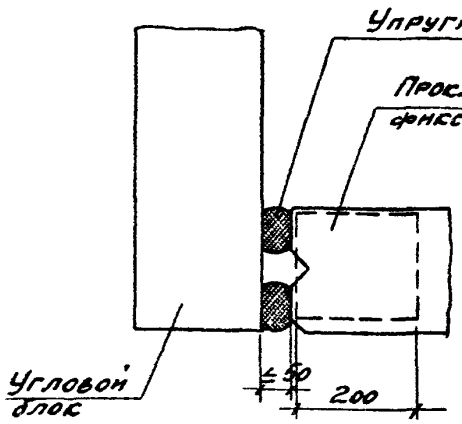

Температурный шов

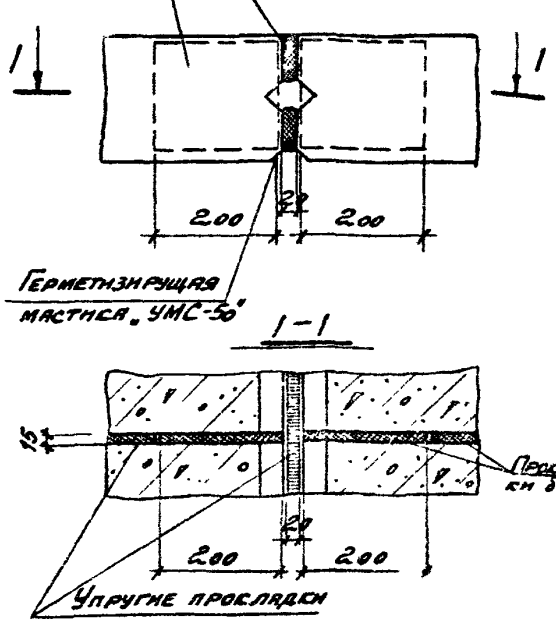

1–1

ТД 1976	Выполнение швов между панелями упругими прокладками	Серия 2.430-17 Выпуск 1 · Деталь ш.у.

Горизонтальный шов

Герметизирующая мастика „УМС-50"

Цементный раствор марки „50"

Вертикальный шов

Герметизирующая мастика „УМС-50"

Угловой шов

Цементный раствор марки „50"

Угловой блок

Герметизирующая мастика „УМС-50"

Температурный шов

Просмоленная пакля

Герметизирующая мастика „УМС-50"

ТП 1976	Заполнение швов между панелями цементным раствором	Серия 2.430-17	
		Выпуск 1	Деталь Ш.Р.

13988

gost.e-ecolog.ru