ГОСУДАРСТВЕННЫЙ КОМИТЕТ СОВЕТА МИНИСТРОВ СССР
ПО ДЕЛАМ СТРОИТЕЛЬСТВА
/ ГОССТРОЙ СССР /

ТИПОВЫЕ КОНСТРУКЦИИ, ИЗДЕЛИЯ И УЗЛЫ ЗДАНИЙ
И СООРУЖЕНИЙ

# Серия 2.430 - 17

# МОНТАЖНЫЕ ДЕТАЛИ СТЕН МНОГОЭТАЖНЫХ ПРОИЗВОДСТВЕННЫХ ЗДАНИЙ

## Выпуск 1
## МОНТАЖНЫЕ ДЕТАЛИ

13988
ЦЕНА 0-95

gost.e-ecolog.ru

ЦЕНТРАЛЬНЫЙ ИНСТИТУТ ТИПОВОГО ПРОЕКТИРОВАНИЯ

ГОСУДАРСТВЕННЫЙ КОМИТЕТ СОВЕТА МИНИСТРОВ СССР
ПО ДЕЛАМ СТРОИТЕЛЬСТВА
/ ГОССТРОЙ СССР /

ТИПОВЫЕ КОНСТРУКЦИИ, ИЗДЕЛИЯ И УЗЛЫ ЗДАНИЙ И СООРУЖЕНИЙ

# Серия 2.430 - 17

# МОНТАЖНЫЕ ДЕТАЛИ СТЕН МНОГОЭТАЖНЫХ ПРОИЗВОДСТВЕННЫХ ЗДАНИЙ

## Выпуск 1
## МОНТАЖНЫЕ ДЕТАЛИ

РАЗРАБОТАНЫ
ЦНИИПРОМЗДАНИЙ
Госстроя СССР

УТВЕРЖДЕНЫ И ВВЕДЕНЫ
В ДЕЙСТВИЕ Госстроем СССР
с 1-го февр. 1978г
Постановление № 160
от 17/X-77г

# Содержание


| стр | | Деталь |
|---|---|---|
| 2,3 | Содержание | |
| 4 | Указания по применению | |
| 5 | Крепление стоек фахверка Сф-1÷Сф-7 к фундаменту | 1 |
| 6 | Крепление оголовка стойки фахверка к ригелю торцового ряда | 2 |
| 7 | Крепление стойки фахверка верхнего этажа к ригелю торцового ряда | 3 |
| 8 | Крепление стойки фахверка верхнего этажа к ригелю торцового ряда ($h_{эт}$ = 7,2 м) | 4 |
| 9 | Крепление опоры стойки фахверка верхнего этажа к колонне торцового ряда ($h_{эт}$ = 7,2 м) | 5 |
| 10 | Крепление опоры стойки фахверка верхнего этажа к колонне торцового ряда ($h_{эт}$ = 10,8 м) | 6 |
| 11 | Крепление оголовка и насадки стойки фахверка к балке покрытия | 7 |
| 12 | Крепление насадки НУ-1 к колонне | 8 |
| 13 | Крепление насадки НС к стойке фахверка | 9 |
| 14 | Крепление насадки НУ-1 к балке покрытия | 10 |
| 15 | Крепление опорной консоли РК к железобетонной колонне | 11 |
| 16 | Крепление опорной консоли ТК к железобетонной колонне | 12 |
| 17 | Крепление опорных консолей ТК к угловой колонне в уровне верха колонны | 13 |
| 18 | Крепление опорной консоли ФК к стойке фахверка | 14 |
| 19 | Крепление опорной консоли ФК к стойке фахверка | 15 |
| 20 | Крепление опорной консоли РК к стойке фахверка | 16 |
| 21 | Опирание стеновых панелей на фундаментную балку | 17 |
| 22 | Крепление стеновой панели к железобетонной колонне в уровне низа ригеля | 18 |
| 23 | Крепление стеновой панели к железобетонной колонне в уровне опорной консоли | 19 |
| 24 | Крепление стеновой панели к железобетонной колонне в уровне низа ригеля на отметке стыка колонны | 20 |

| стр | | |
|---|---|---|
| 25 | Крепление парапетных панелей в уровне опорных консолей | 21 |
| 26 | Крепление стеновой панели к стойке торцового фахверка в уровне опорной консоли | 22 |
| 27 | Крепление стеновой панели к стойке фахверка в уровне низа окна | 23 |
| 28 | Крепление стеновых панелей к стойке фахверка в уровне опорной консоли | 24 |
| 29 | Крепление панелей к колоннам торцового ряда в уровне перекрытия | 25 |
| 30 | Крепление парапетных панелей с ригелю торцового ряда | 26 |
| 31 | Крепление парапетных панелей продольных стен к колоннам | 27 |
| 32 | Крепление парапетных панелей к плитам покрытия по торцу здания | 28 |
| 33 | Крепление парапетных панелей к плитам покрытия в углу здания | 29 |
| 34 | Крепление парапетных панелей к плитам покрытия по продольному ряду колонн | 30 |
| 35 | Крепление парапетных панелей к колонне торцового ряда в пролете здания | 31 |
| 36 | Крепление парапетной панели у деформационного шва без вставки | 32 |
| 37 | Крепление парапетной панели у деформационного шва со вставкой | 33 |
| 38 | Крепление парапетных панелей в углу здания | 34 |
| 39 | Крепление стеновых панелей к стропильной балке покрытия | 35 |
| 40 | Крепление парапетных панелей у деформационного шва к плитам покрытия в крановом пролете | 36 |
| 41 | Крепление парапетных панелей к плитам покрытия по продольному ряду при скатной кровле | 37 |
| 42 | Крепление панелей к насадке фахверка в углу здания | 38 |
| 43 | Крепление панелей к насадке фахверка в углу здания | 39 |
| 44 | Крепление панелей к насадке торцового фахверка | 40 |
| 45 | Крепление панелей парапета к насадке фахверка | 41 |
| 46 | Крепление блока к стеновой панели | 42 |
| 47 | Заполнение швов между панелями упругими прокладками | ш.у. |
| 48 | Заполнение швов между панелями цементным раствором | ш.р. |


ТД 1976

Содержание

Серия 2.430-17

Выпуск 1

## Указания по применению

1. Детали сопряжения стен из стеновых панелей серии 1.432-5 с несущим каркасом разработаны для применения в проектировании и монтаже многоэтажных производственных зданий.
2. Детали разработаны для навесных стен с ленточным остеклением и предназначены для непосредственного использования на строительстве при монтаже зданий.
3. Чертежи деталей включаются в состав проектной документации в полном их объеме или в виде отдельных листов.
4. Детали разработаны без учета их применения при строительстве в сейсмических районах, районах распространения вечной мерзлоты, просадочных грунтов, а также на территории горных выработок.
5. Монтаж стоек и элементов крепления стен производить в соответствии с требованиями главы СНиП III-В. 5-62*, „Металлические конструкции. Правила изготовления, монтажа и приемки."
6. Сварку выполнять электродами типа:
   Э42 – для условий строительства с расчетом температурой выше –40°С;
   Э42А – для условий строительства с расчетной температурой ниже –40°С.
   Электроды по Гост 9467-75.
7. Болтовые соединения на болтах из стали ВСт3 нормальной точности по Гост 7799-70.
8. Все стальные элементы крепления панелей включая опорные консоли, стойки фахверка и „насадки" приведены в выпуске 2 настоящей серии.

## Условные обозначения

— шов монтажный,
— болт постоянный
— болт временный

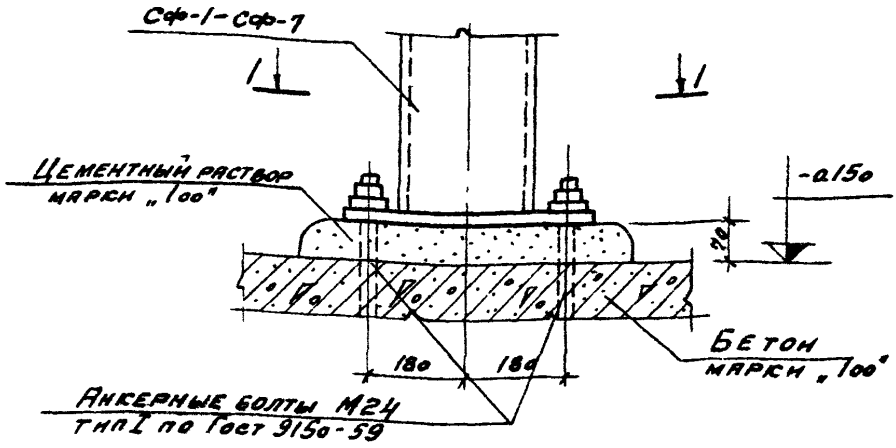


(1)

1-1

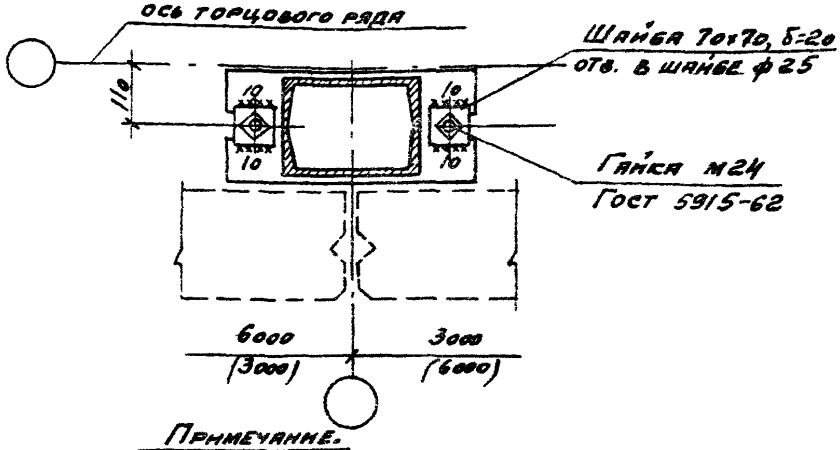


Примечание.
Деталь 1 см. совместно с деталью 2.

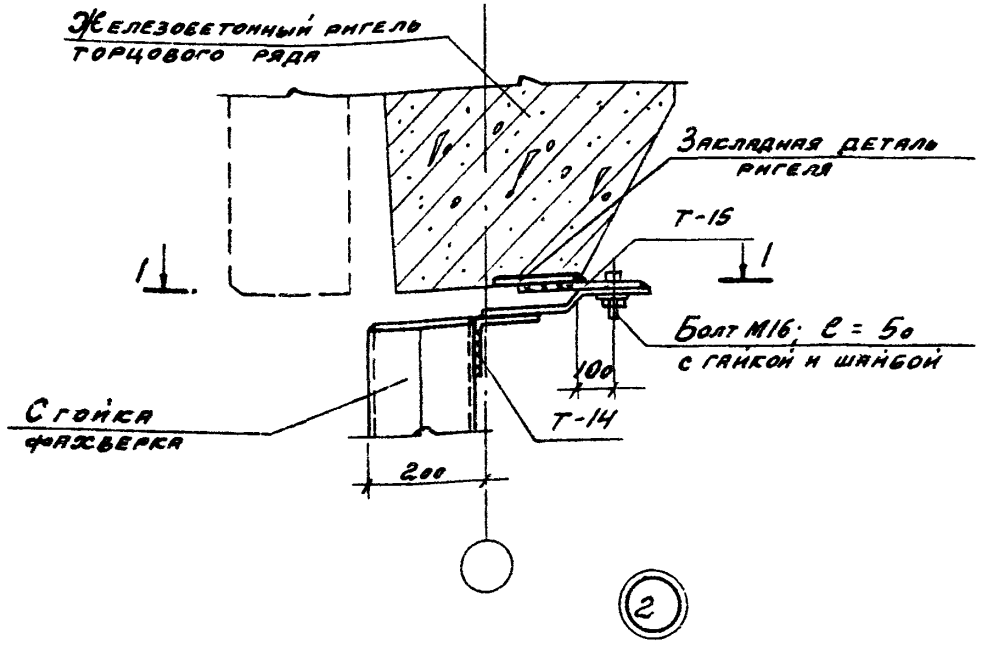


(2)

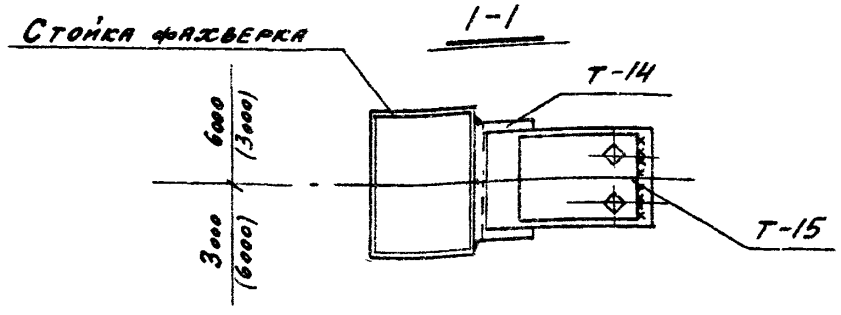


Примечание.

Толщина сварных швов $h_ш = 8$ мм.

| | | | |
|---|---|---|---|
| ТД 1976 | Крепление оголовка стойки фахверка к ригелю торцового ряда | Серия 2.430-17 | |
| | | Выпуск 1 | Деталь 2 |

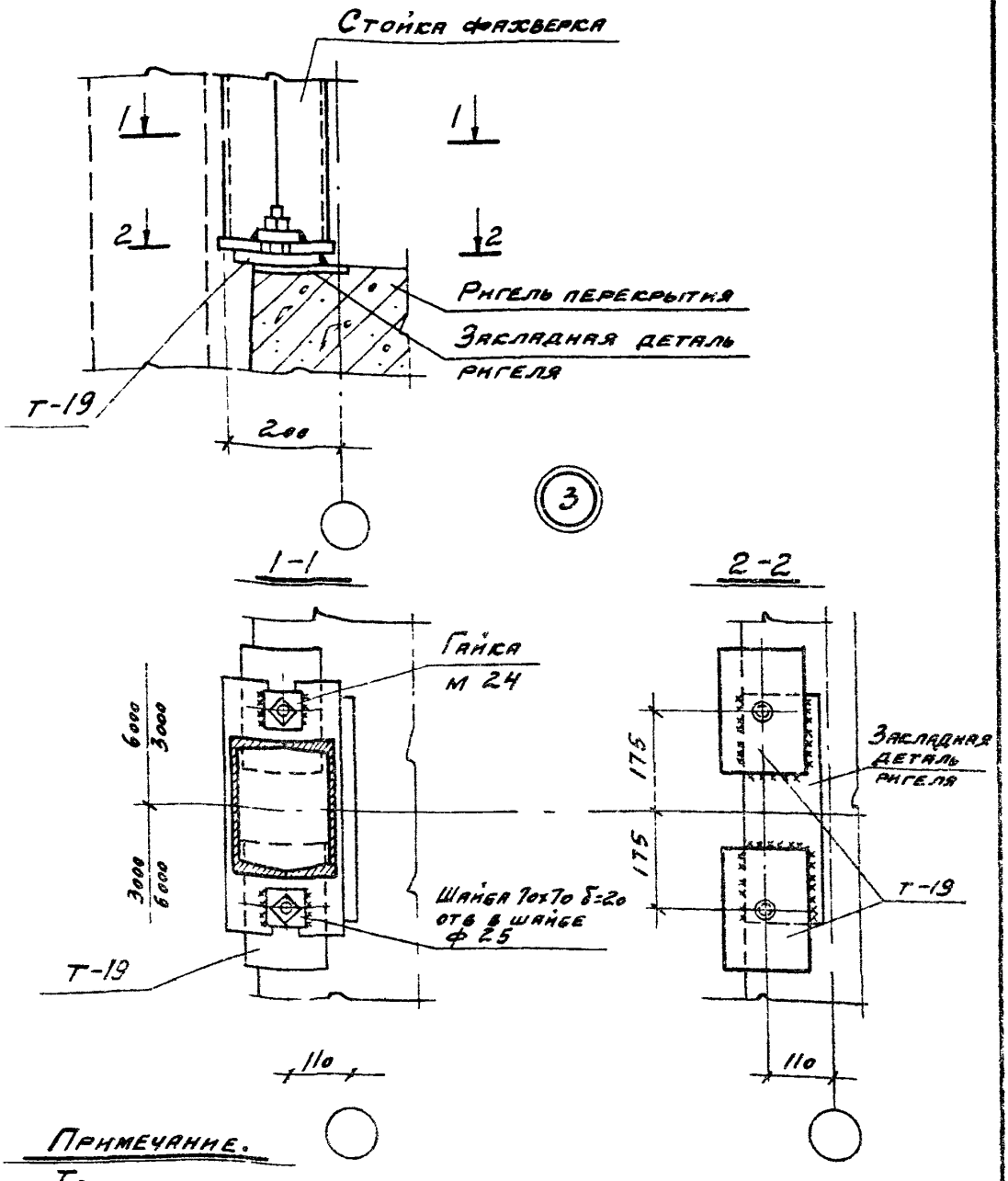


Примечание.

Толщина сварных швов $h_ш = 10$ мм.

| | | | |
|---|---|---|---|
| ТД 1976 | Крепление стойки фахверка верхнего этажа к ригелю торцового ряда | Серия 2.430-17 | |
| | | Выпуск 1 | Деталь 3 |

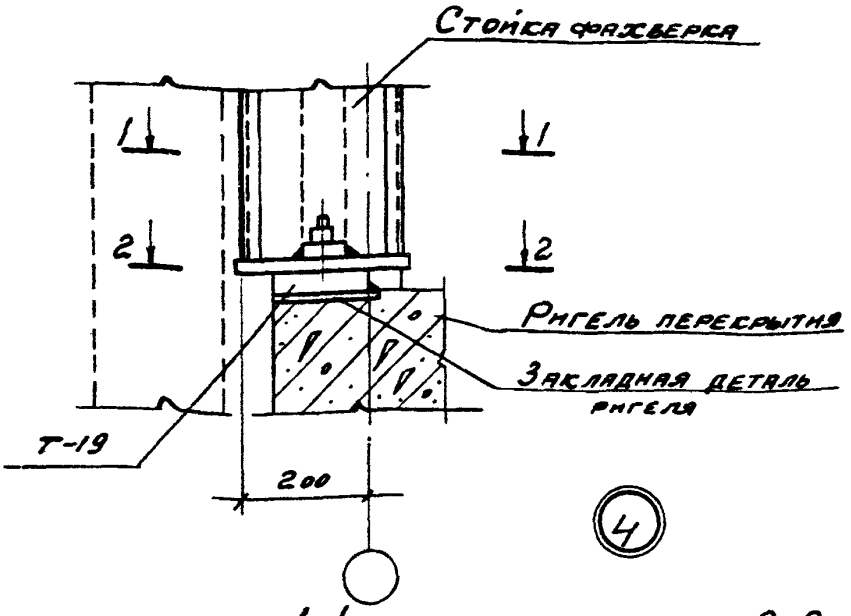


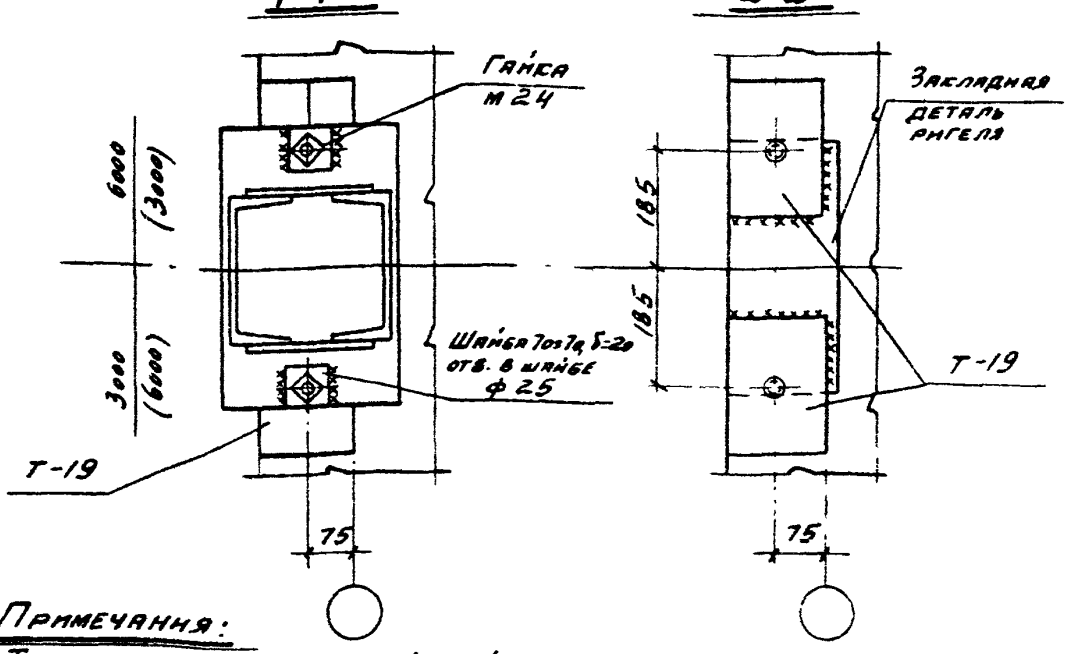


**Примечания:**

1. Толщина сварных швов $h_ш$ = 10мм.
2. Деталь 4 см. совместно с деталью 7.

| | | | |
|---|---|---|---|
| ТД 1976 | Крепление стойки фахверка верхнего этажа к ригелю торцового ряда ($h_{эт}$ = 7.2 м) | Серия 2.430-17 | |
| | | Выпуск 1 | Деталь 4 |

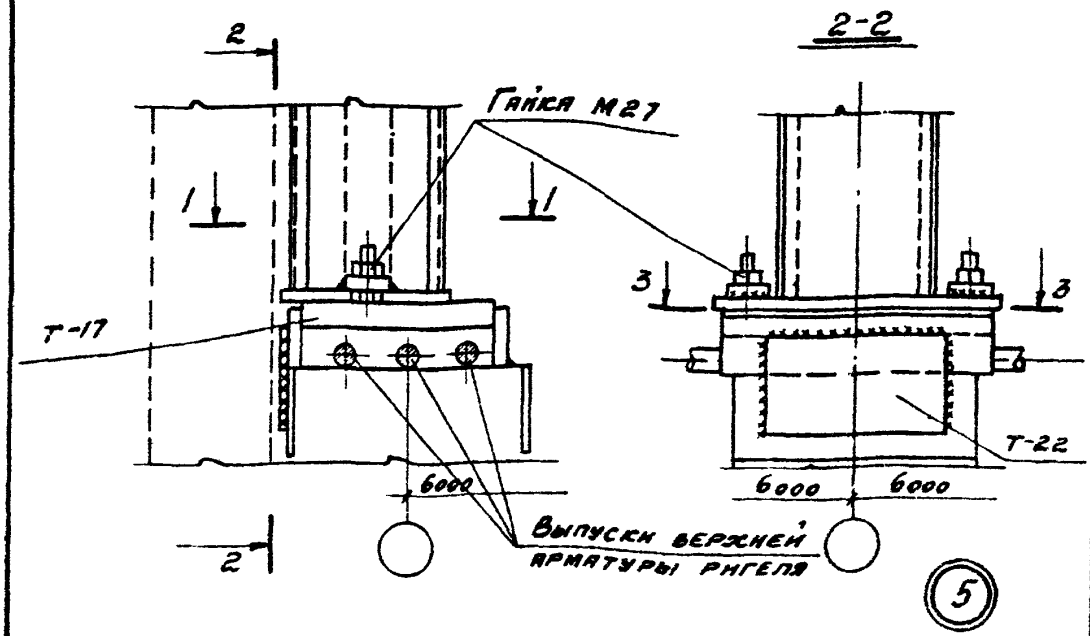


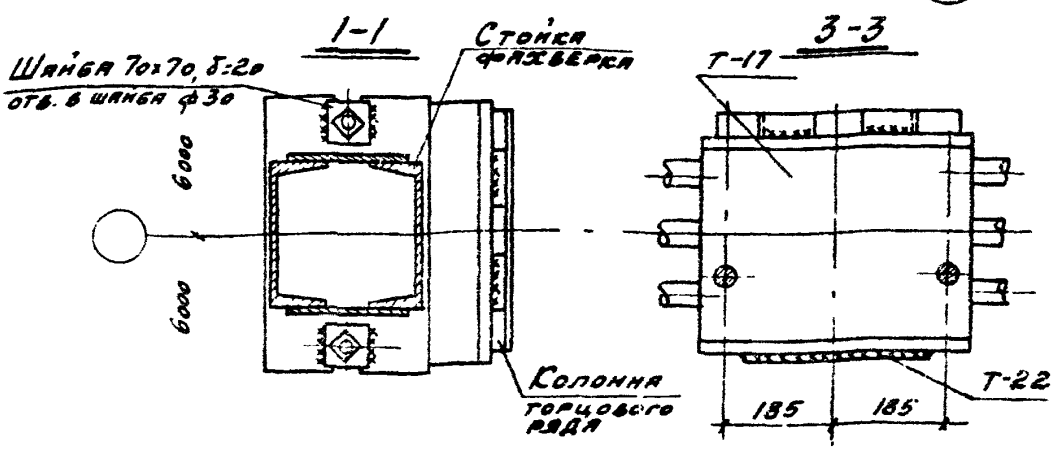


Примечания:

1. Толщина сварных швов $h_ш$ = 10 мм.
2. Деталь 5 см. совместно с деталью 7.
3. Т-17 устанавливается после приемки привярки выпусков верхней арматуры ригелей к оголовку колонны

| ТД 1976 | Крепление опоры стойки фахверка верхнего этажа к колонне торцового ряда ($H_{эт}$ = 7.2 м) | Серия 2.430-17 | |
|---|---|---|---|
| | | Выпуск 1 | Деталь 5 |

2-2

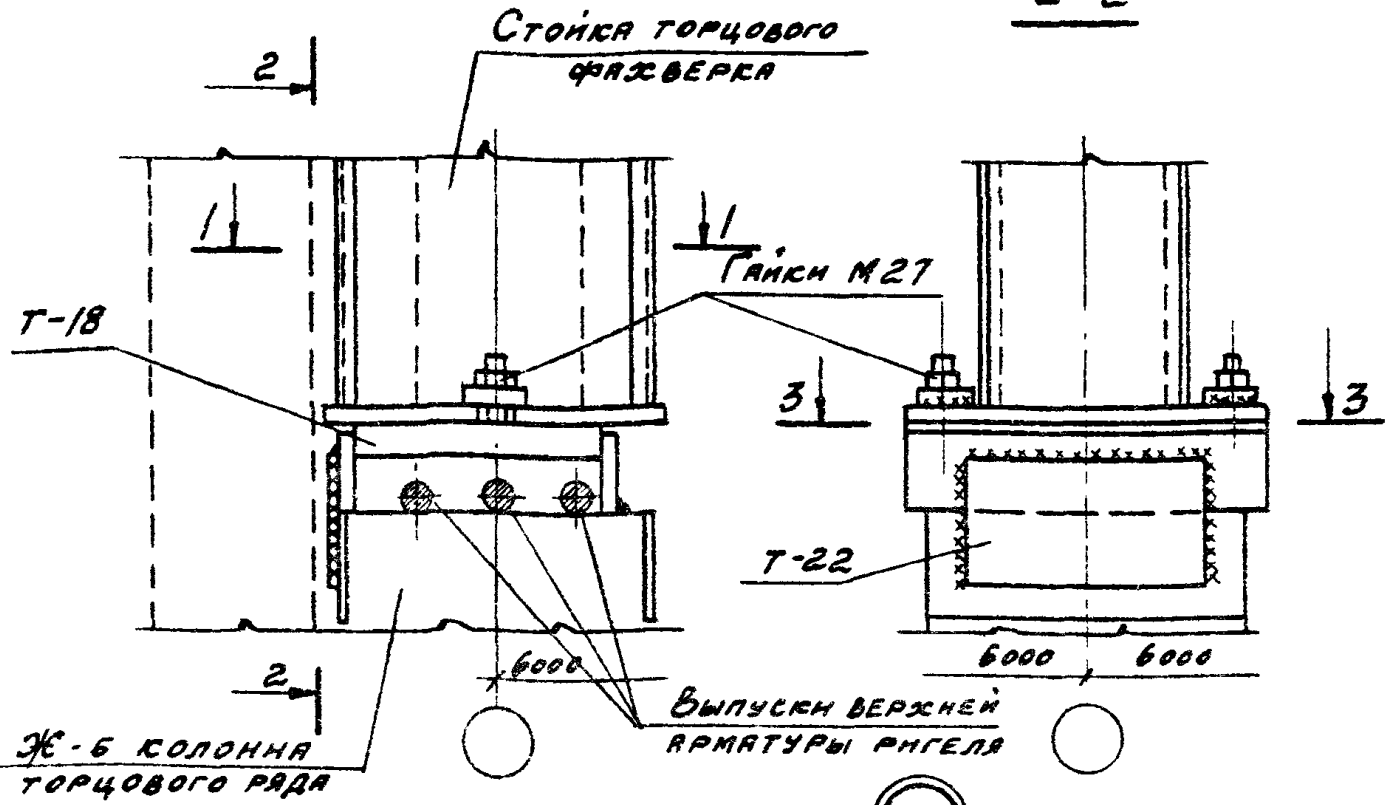


6

1-1

3-3

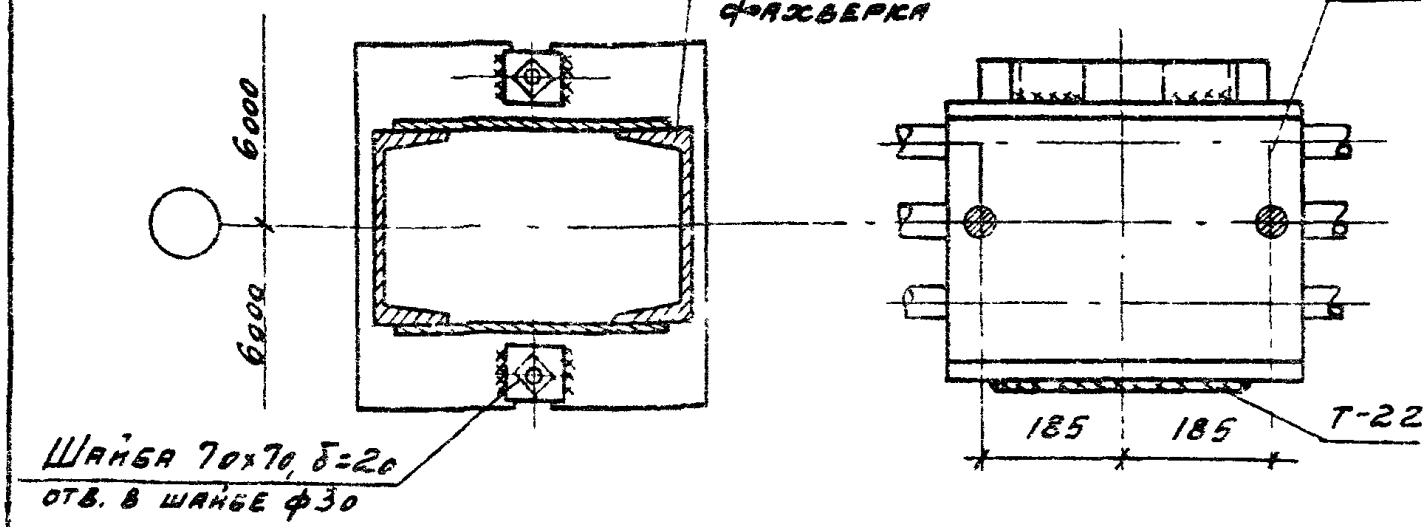


Примечания:

1. Толщина сварных швов $h_ш$ = 10 мм.
2. Деталь 6 см. совместно с деталью 7
3. Т-18 устанавливается после приемки приварки выпусков верхней арматуры ригелей к оголовку колонны

| ТД 1976 | Крепление опоры стойки фахверка верхнего этажа к колонне торцового ряда ($H_{эт}$ = 10.8 м.) | Серия 2.430-17 | |
|---|---|---|---|
| | | Выпуск 1 | Деталь 6 |

13988 Н

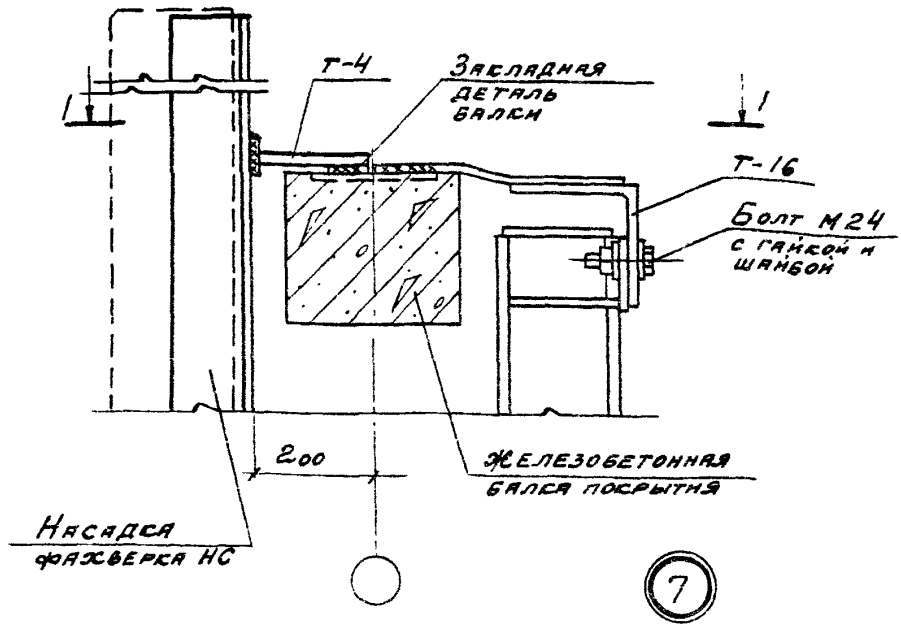


1-1

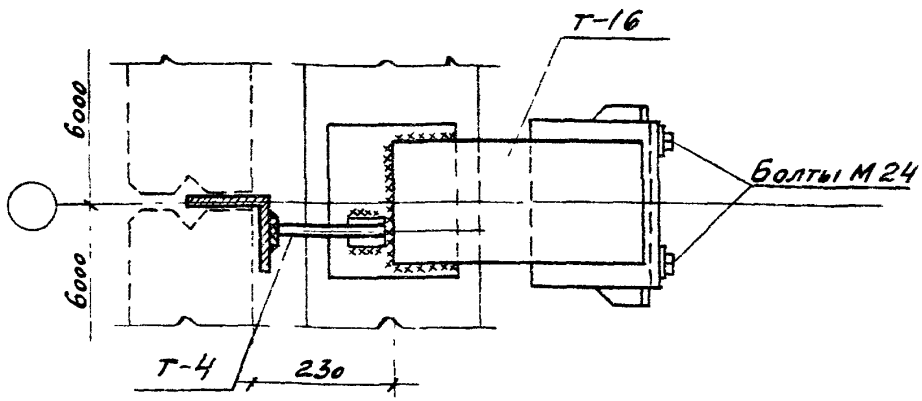


Примечания:

1. Толщина сварных швов $h_ш = 8$ мм
2. Деталь 7 см. совместно с деталью 9

| ТД 1976 | Крепление оголовка и насадки стойки фахверка к балке покрытия | Серия 2.430-17 | |
|---|---|---|---|
| | | Выпуск 1 | Деталь 7 |

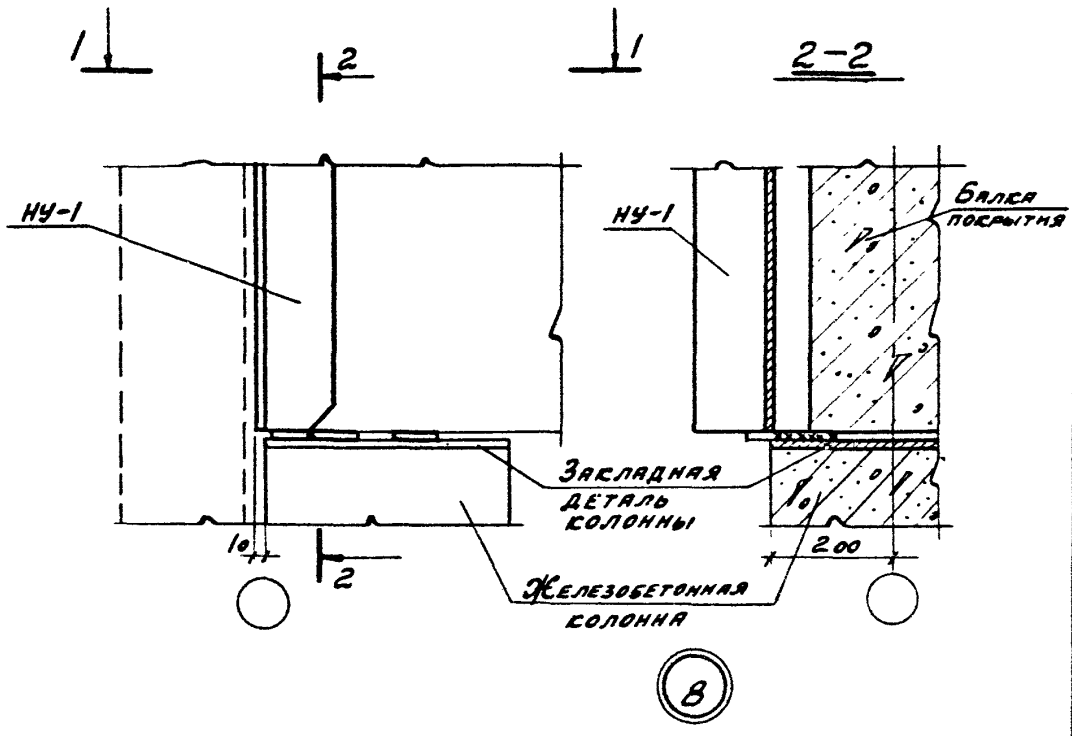


8

1-1

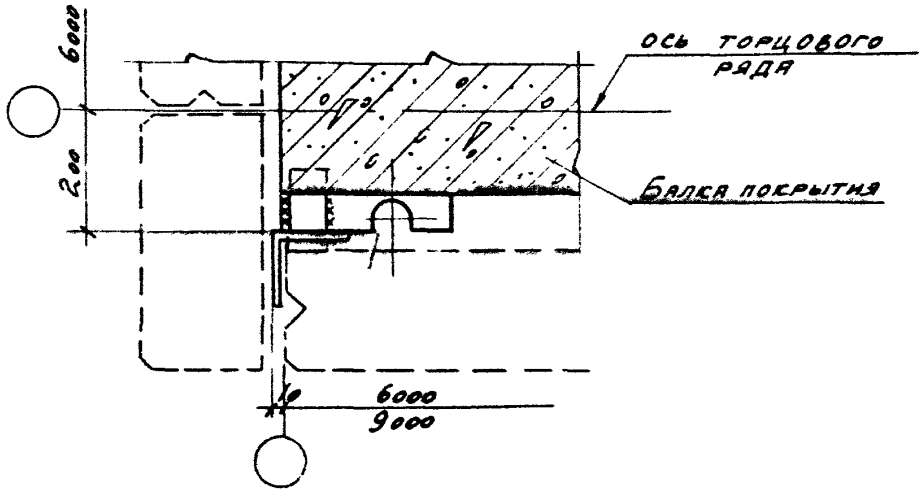


ТД 1976

Крепление насадки НУ-1 к колонне

Серия 2.430-17

Выпуск 1 | Деталь 8

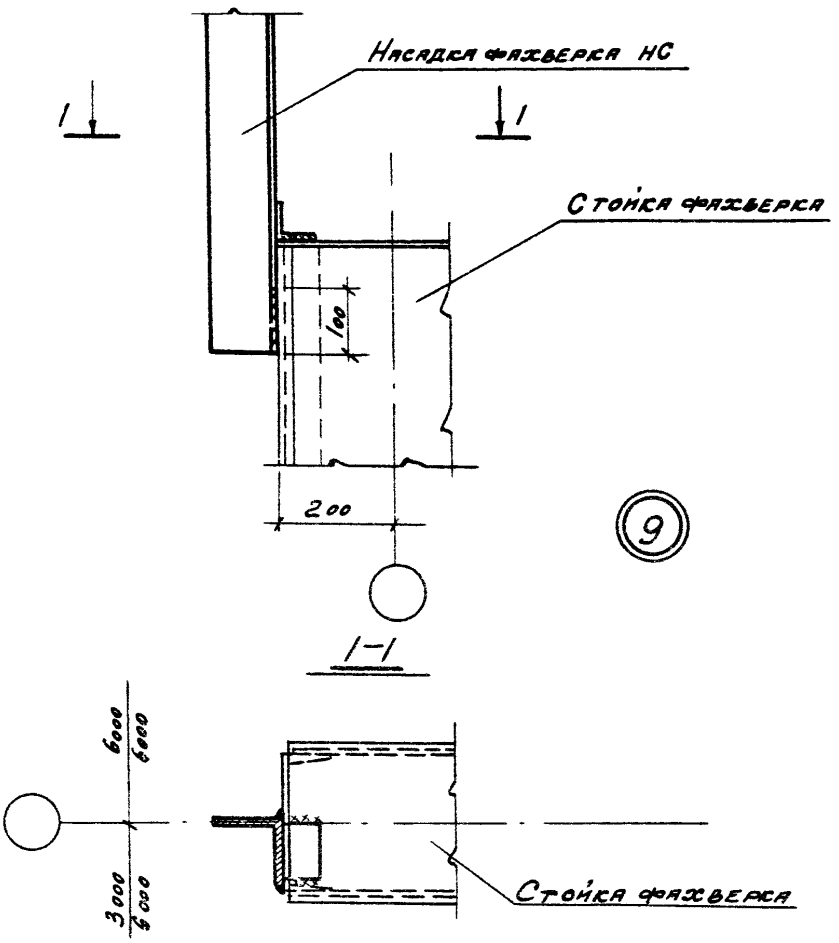


Примечание.

Толщина сварных швов $h_ш = 6$ мм.

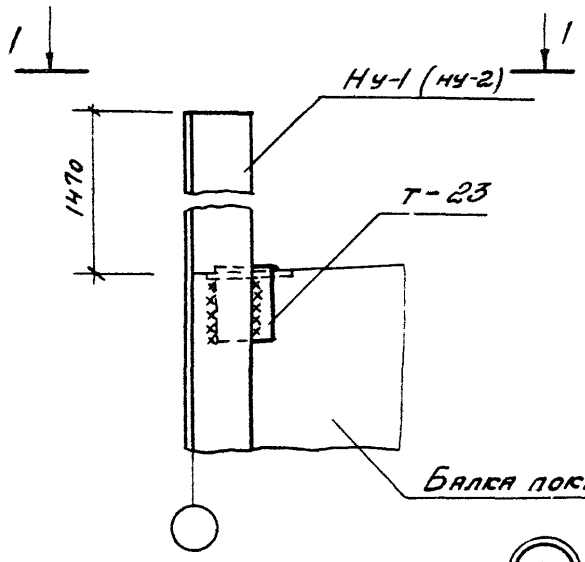


10

1-1

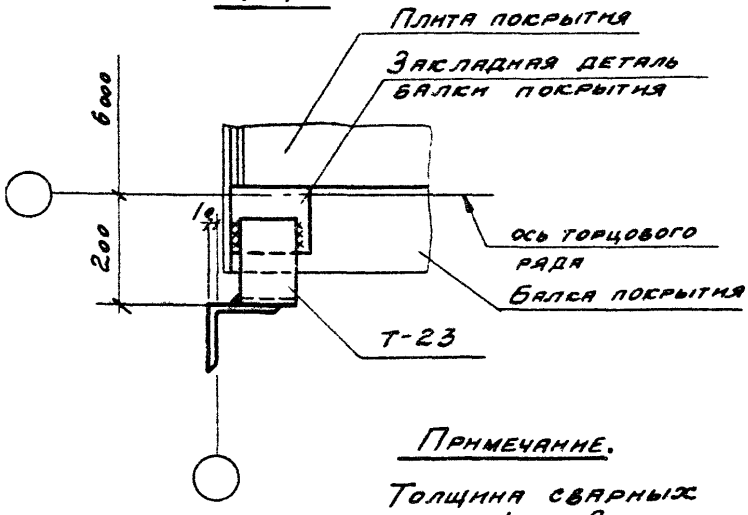


Примечание.

Толщина сварных швов $h_ш$ = 8 мм.

2-2

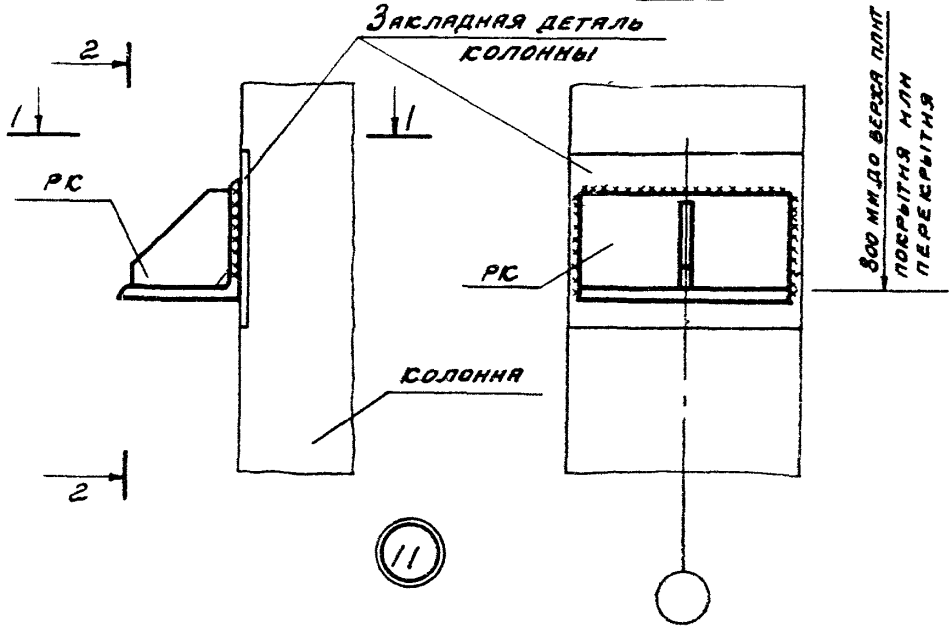


1-1

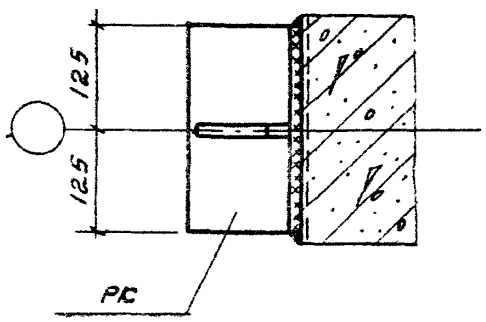


Примечание

Толщина сварных швов $h_w$ = 6 мм.

| ТА 1976 | Крепление опорной консоли РК к железобетонной колонне | Серия 2.430-17 | |
|---|---|---|---|
| | | Выпуск 1 | Деталь 11 |

2-2

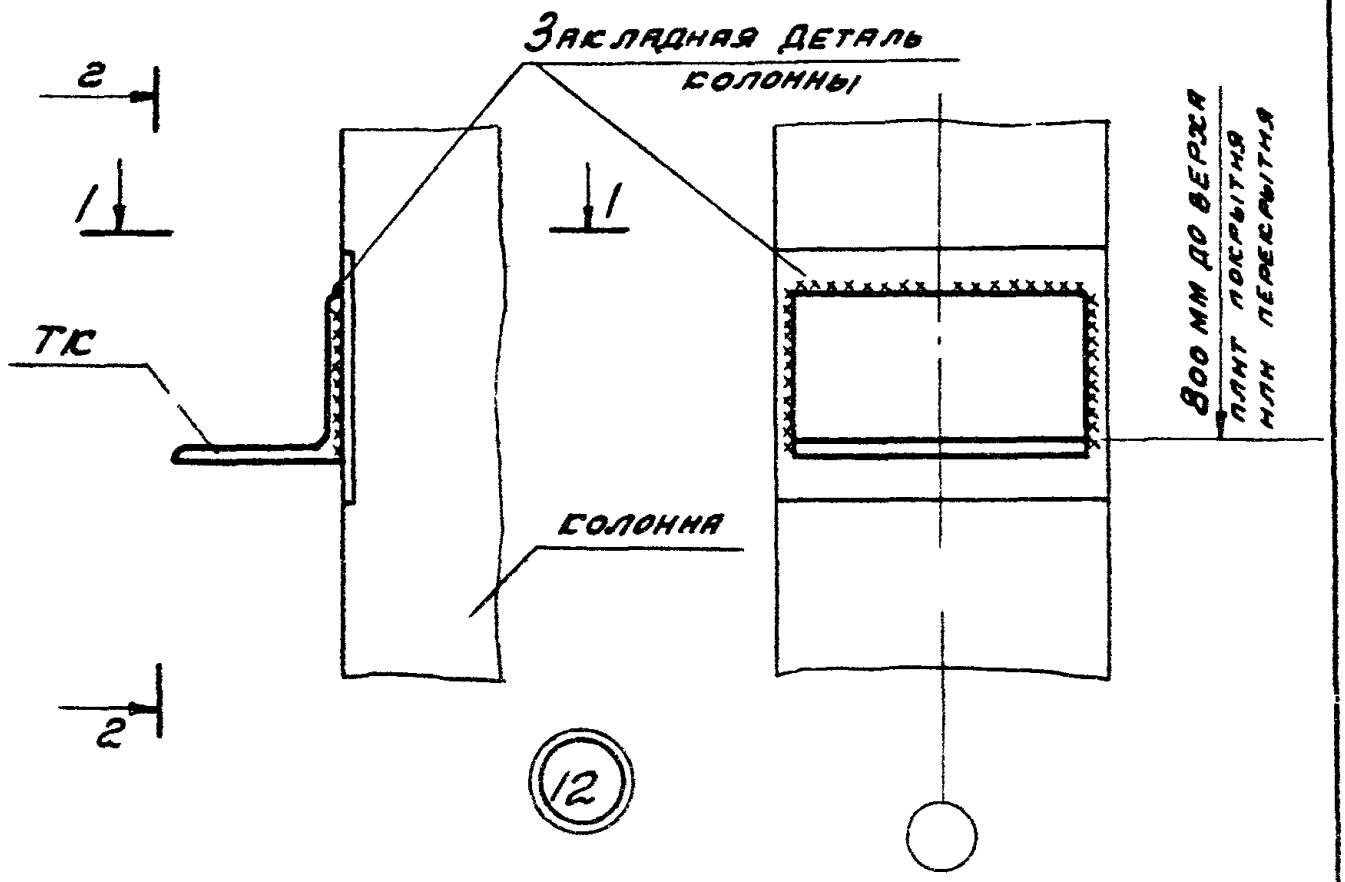


1-1

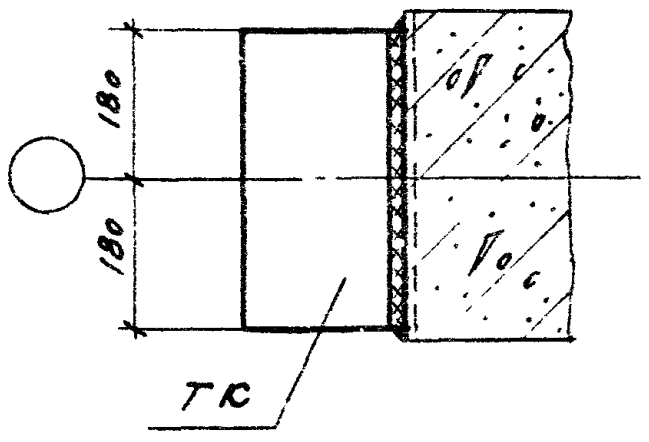


Примечание.

Толщина сварных швов $h_ш$ = 6 мм.

| | | | |
|---|---|---|---|
| ТД 1976 | Крепление опорной консоли ТК к железобетонной колонне | Серия 2 430-17 | |
| | | Выпуск 1 | Деталь 12 |

13982

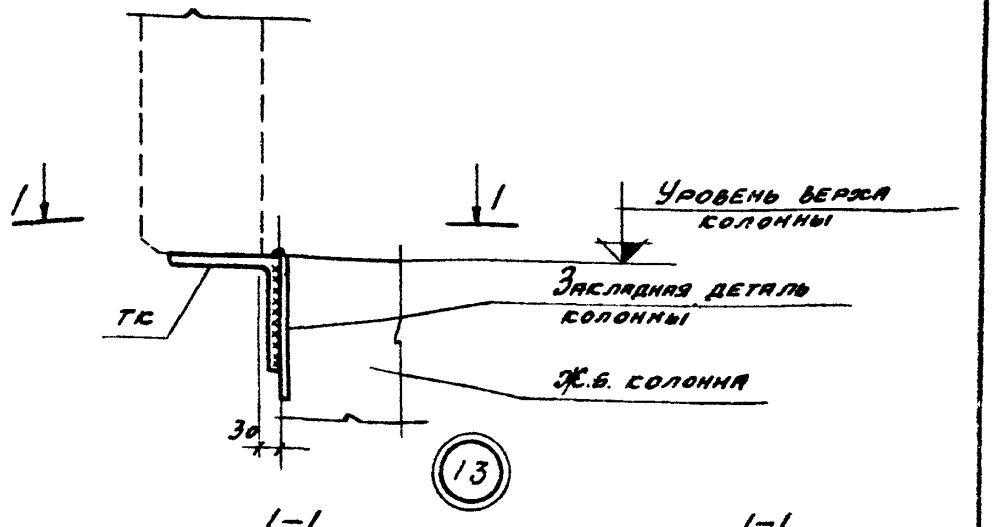


1-1
По продольному ряду

1-1
По торцовому ряду

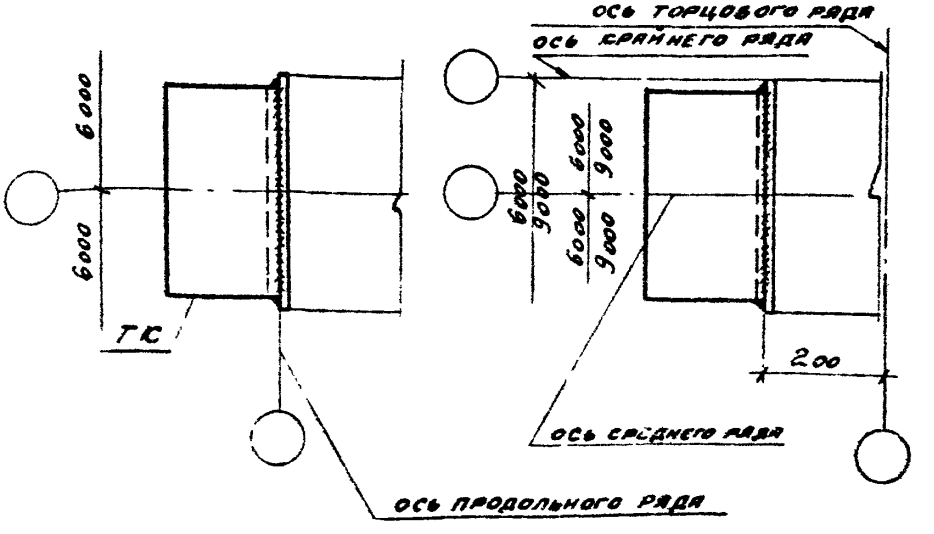


Примечание.

Толщина сварных швов $h = 6$ мм.

| ТД 1976 | Крепление опорных консолей ТС к угловой колонне в уровне верха колонны | Серия 2.430-17 | |
|---|---|---|---|
| | | Выпуск 1 | Деталь 13 |

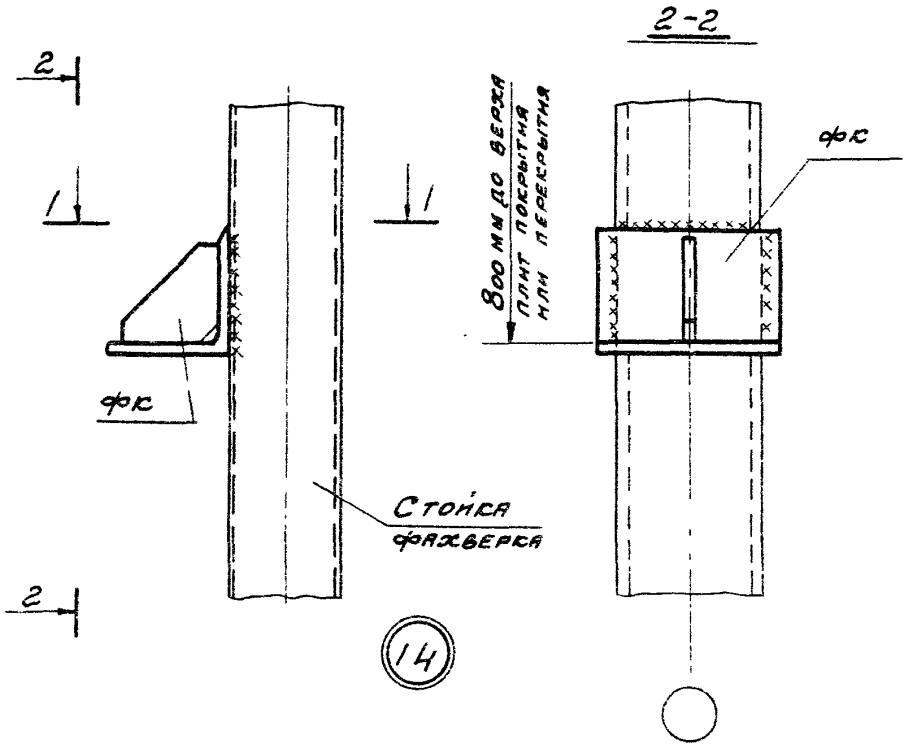


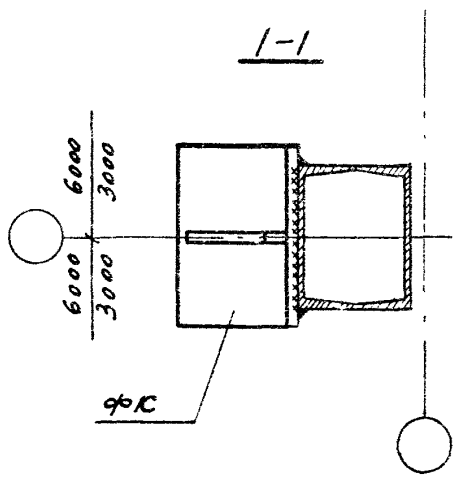


Примечание.

Толщина сварных швов $h_ш$=6мм.

| ТД 1976 | Крепление опорной консоли фк к стойке фахверка | Серия 2.430-17 | |
|---|---|---|---|
| | | Выпуск 1 | Деталь 14 |

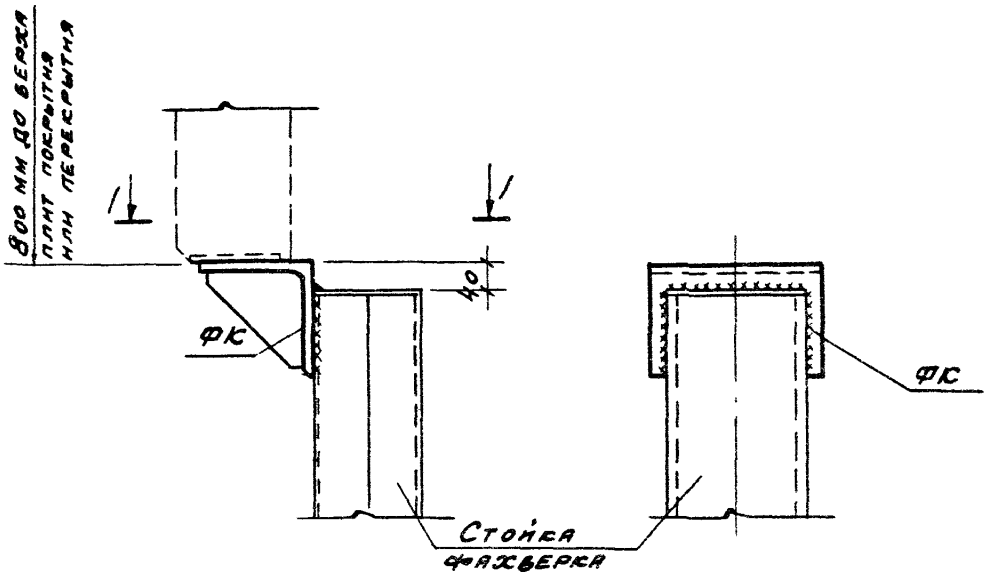


15

I-I

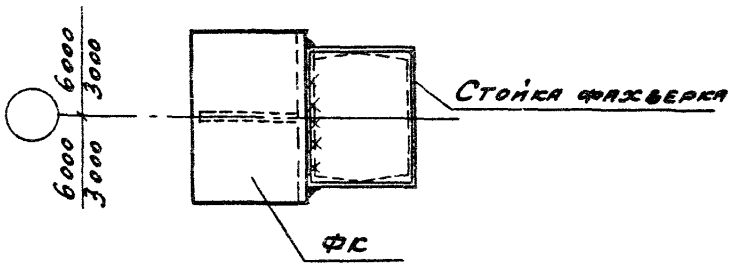


Примечание

Толщина сварных швов $h_ш = 6$ мм

| | | | |
|---|---|---|---|
| ТД 1976 | Крепление опорной консоли ФК к стойке фахверка | Серия 2.430-17 | |
| | | Выпуск 1 | Деталь 15 |

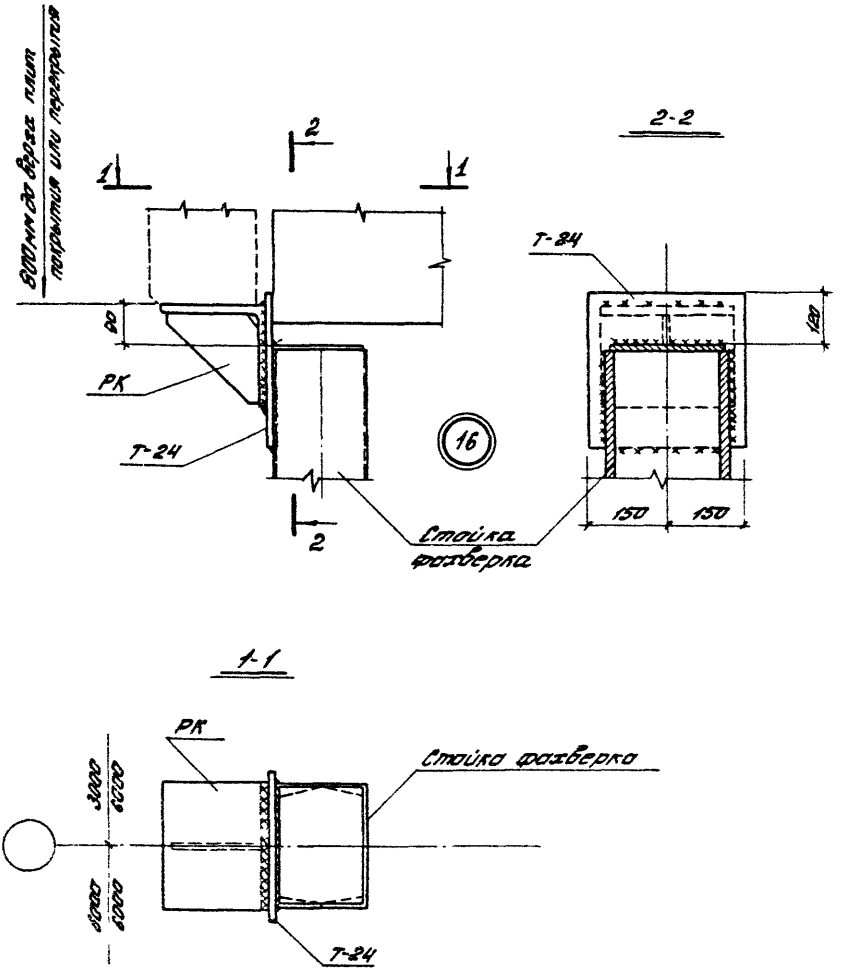


Примечание
Толщина сварных швов $h_w = 8$ мм.

| | | | |
|---|---|---|---|
| ТД 1976 | Крепление опорной консоли РК к стойке фахверка | Серия 2.430-17 | |
| | | Выпуск 1 | Деталь 16 |

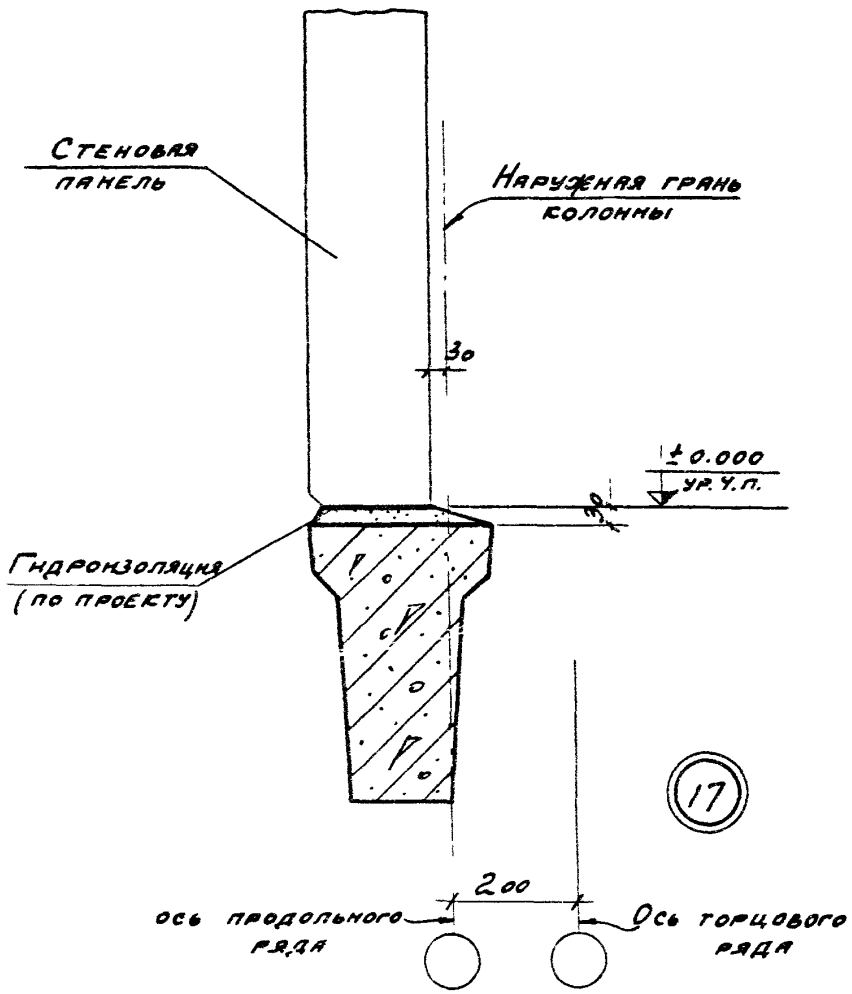


| | | | |
|---|---|---|---|
| ТД 1976 | Опирание стеновых панелей на фундаментную балку | Серия 1.430-17 | |
| | | Выпуск 1 | Деталь 17 |

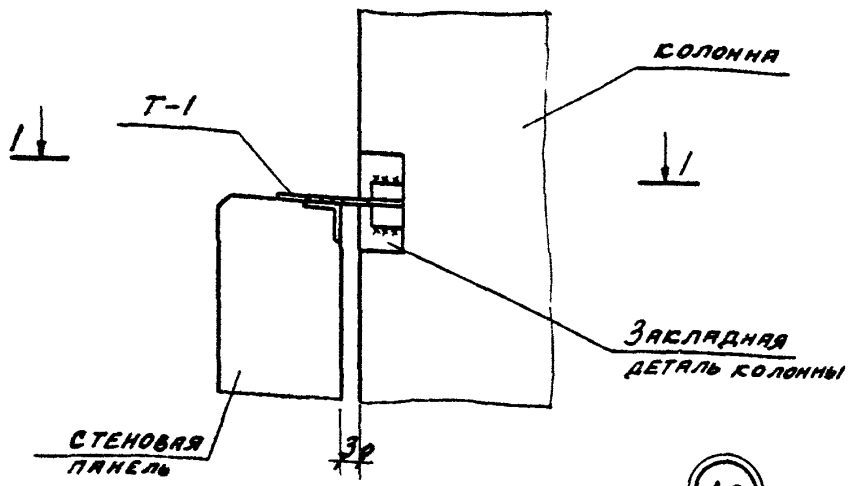


18

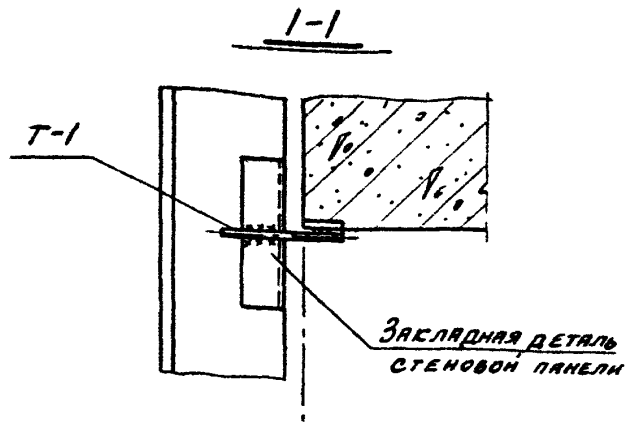


Примечание.

Толщина сварных швов $h_ш = 6$ мм.

| | | | |
|---|---|---|---|
| ТД 1976 | Крепление стеновой панели к железобетонной колонне в уровне низа окна | Серия 2.430-17 | |
| | | Выпуск 1 | Деталь 18 |

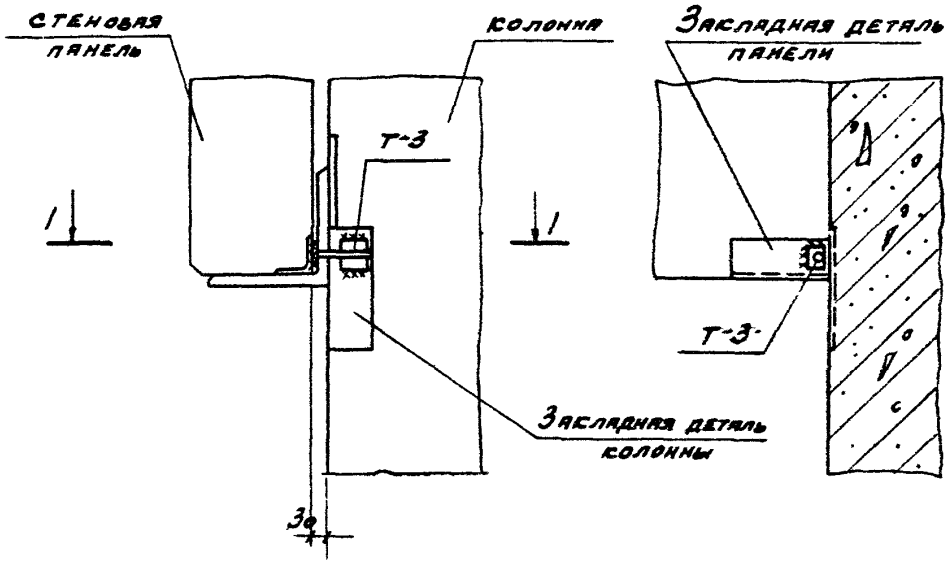


19

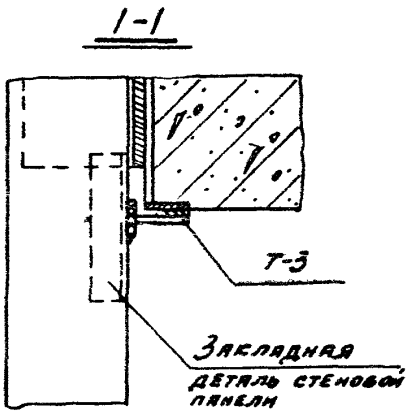


Примечание

Толщина сварных швов $h_ш$=6 мм.

| | | | |
|---|---|---|---|
| ТД 1976 | Крепление стеновой панели к железобетонной колонне в уровне опорной консоли | Серия 2.430-17 | |
| | | Выпуск 1 | Деталь 19 |

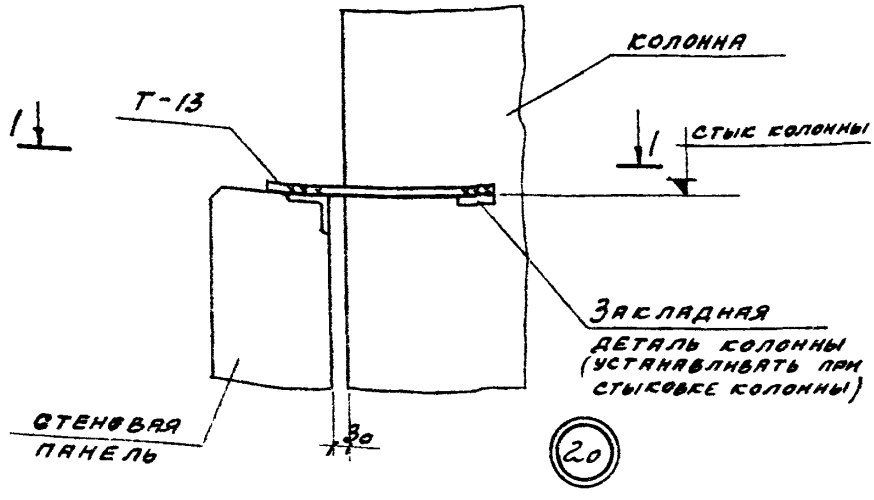


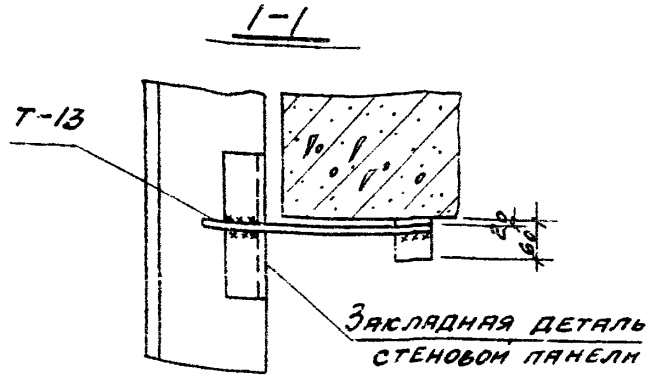


Примечание.

Толщина сварных швов $h_w = 6$ мм

| | | | |
|---|---|---|---|
| ТД 1976 | Крепление стеновой панели к железобетонной колонне в уровне низа окна на отметке стыка колонны | Серия 2.430-17 | |
| | | Выпуск 1 | Деталь 20 |

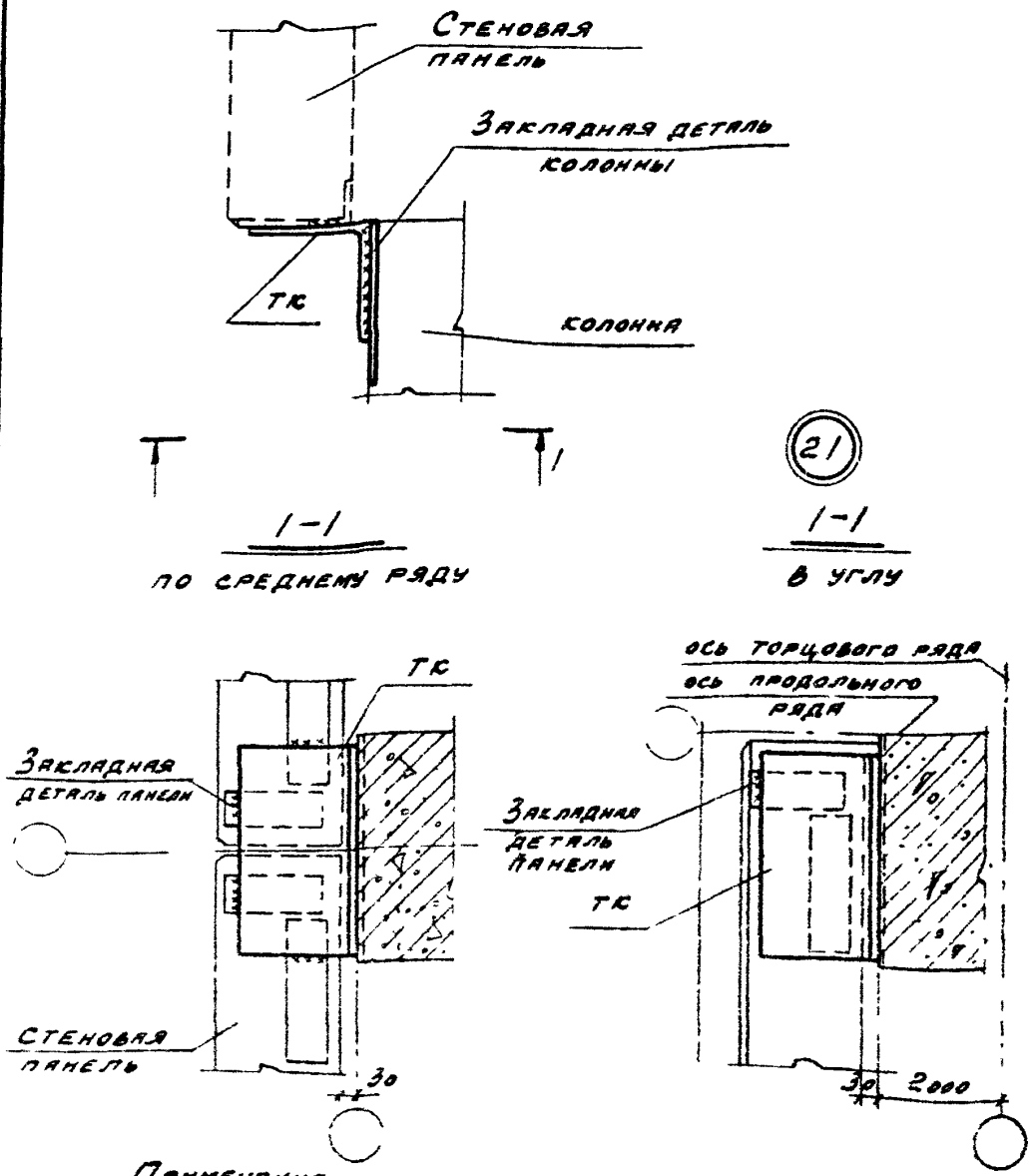


Примечание.

Толщина сварных швов $h_w = 6$ мм.

| | | | |
|---|---|---|---|
| Гл инж пр | | Р. ков | |
| Ст техн | | Большакова | |

МООКВА

| | | | |
|---|---|---|---|
| ТА 1976 | Крепление парапетных панелей в уровне опорных консолей | Серия 2.430-17 | |
| | | Выпуск 1 | Деталь 21 |

13388 26

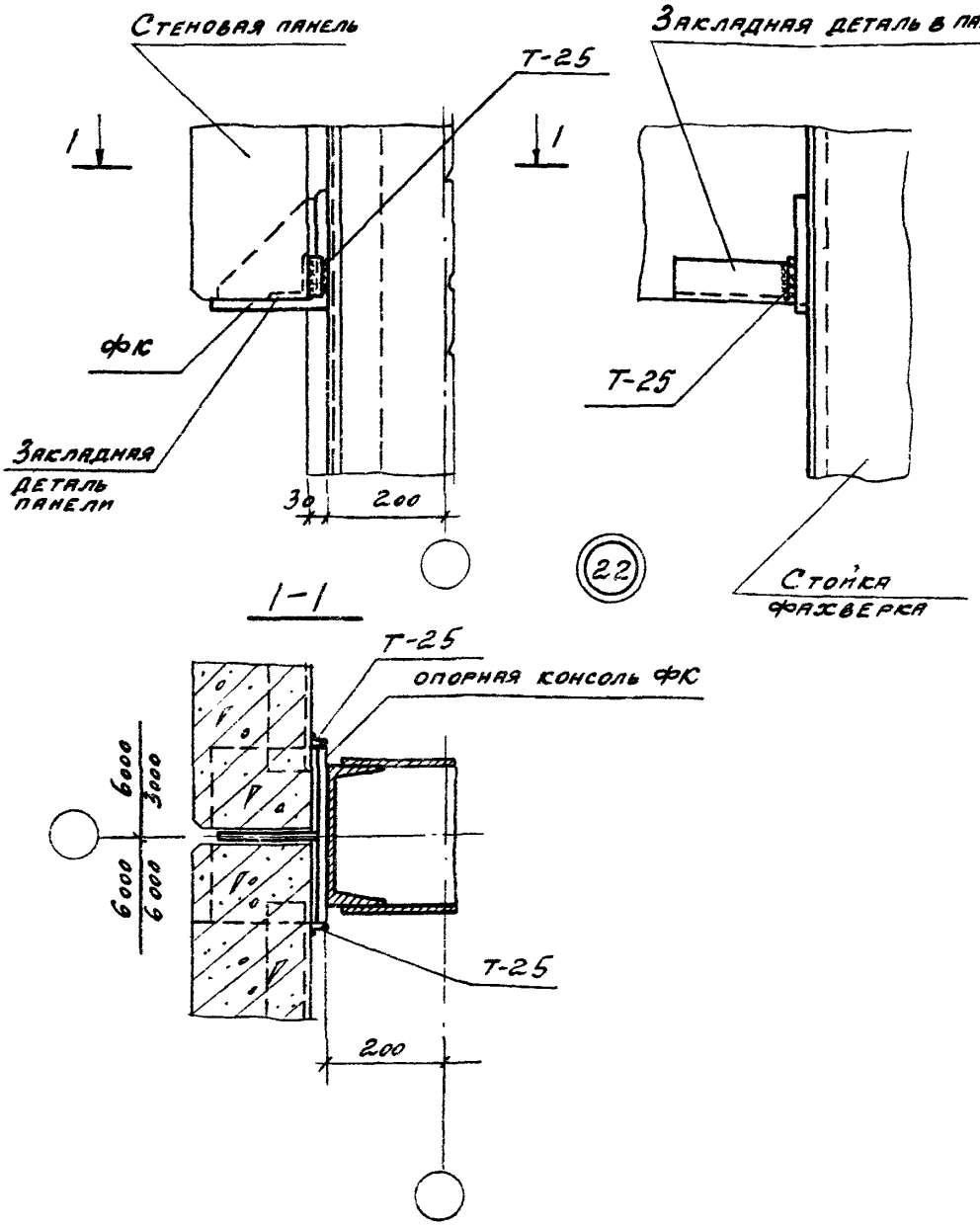


Примечание.

Толщина сварных швов $h_ш = 8$ мм.

| ТД 1976 | Крепление стеновой панели к стойке торцового фахверка в уровне опорной консоли | Серия 2.430-17 | |
|---|---|---|---|
| | | Выпуск 1 | Деталь 22 |

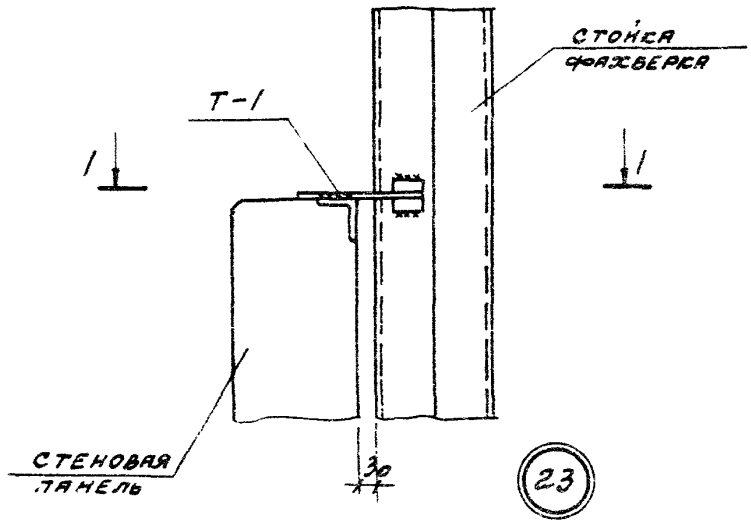


1-1

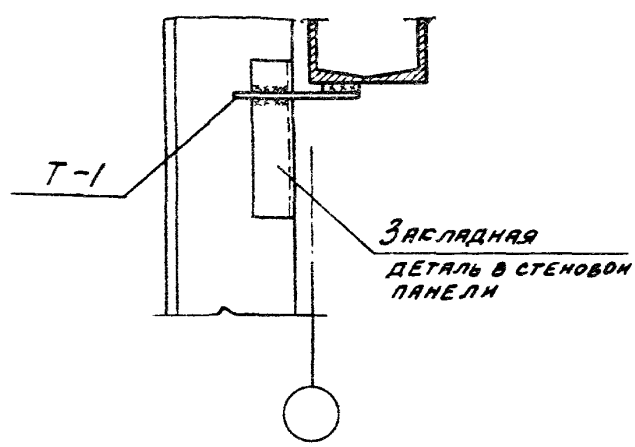


Примечание.

Толщина сварных швов $h_ш$ = 6 мм.

Гл. инж. пр. Рудаков

МОСКВА

ТД 1976

Крепление стеновой панели к стойке фахверка в уровне низа окна.

Серия 2.430-17

Выпуск 1 | Деталь 23

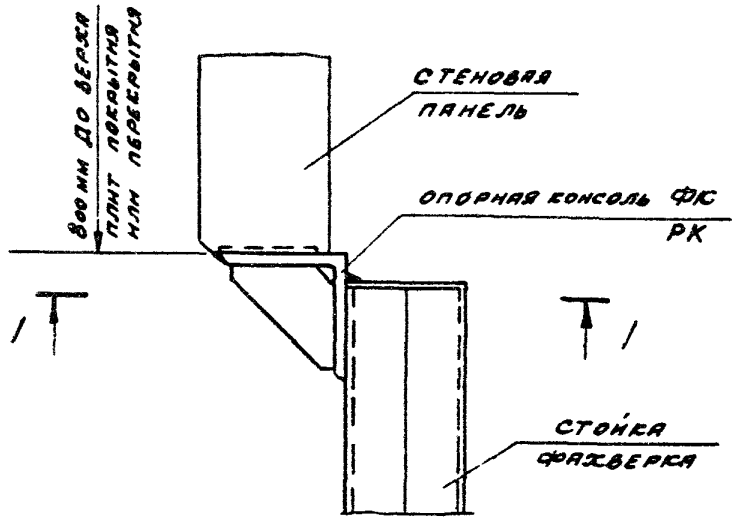


24

1-1

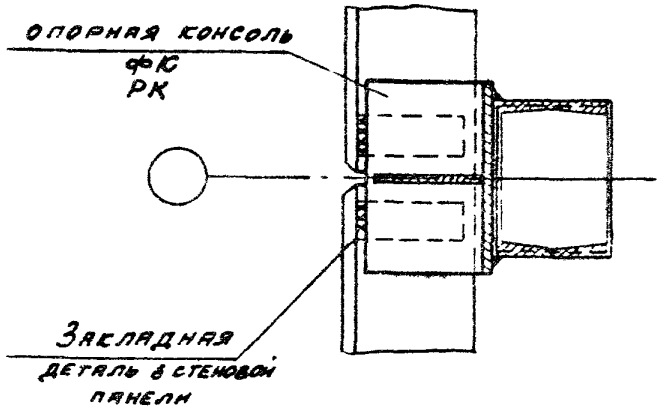


Примечание.

Толщина сварных швов $h_ш$=6мм.

| | | | |
|---|---|---|---|
| ТД 1976 | Крепление стеновых панелей к стойке фахверка в уровне опорной консоли | Серия 2.430-17 | |
| | | Выпуск 1 | Деталь 24 |

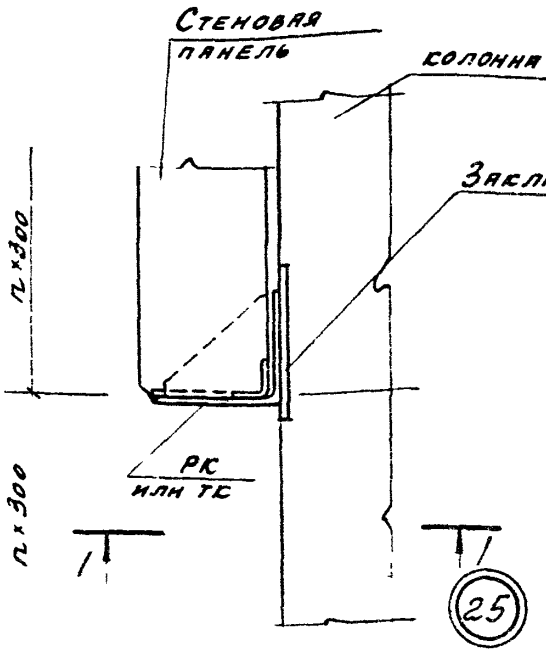


1-1

По среднему ряду

1-1

В углу

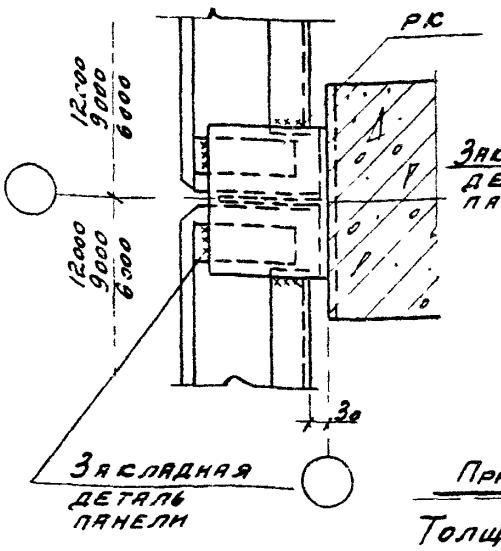


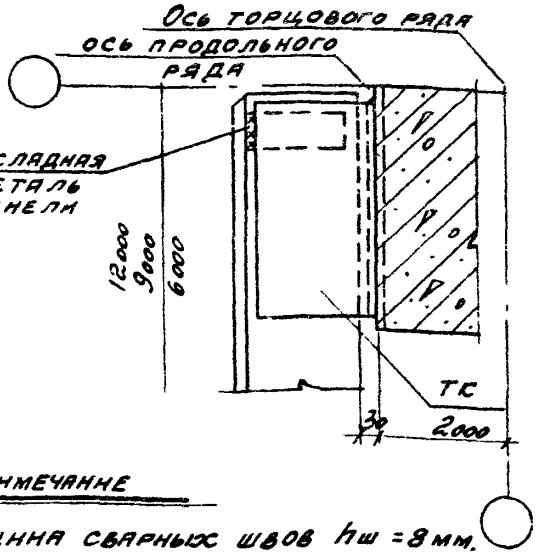


Примечание

Толщина сварных швов $h_ш$ = 8 мм.

| | | | |
|---|---|---|---|
| ТД 1976 | Крепление панелей с колоннам торцового ряда в уровне перекрытия | Серия 2.430-17 | |
| | | Выпуск | Деталь 25 |

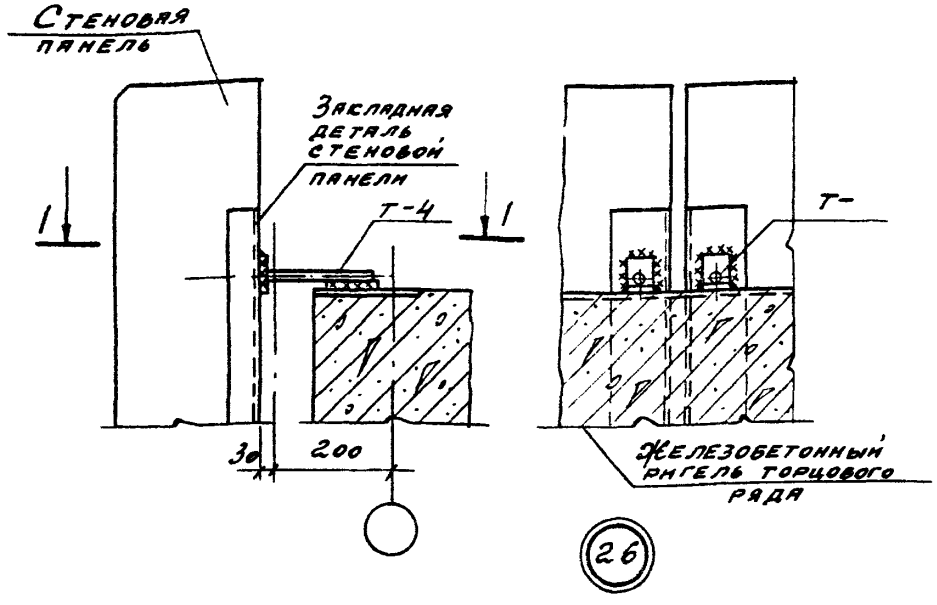


26

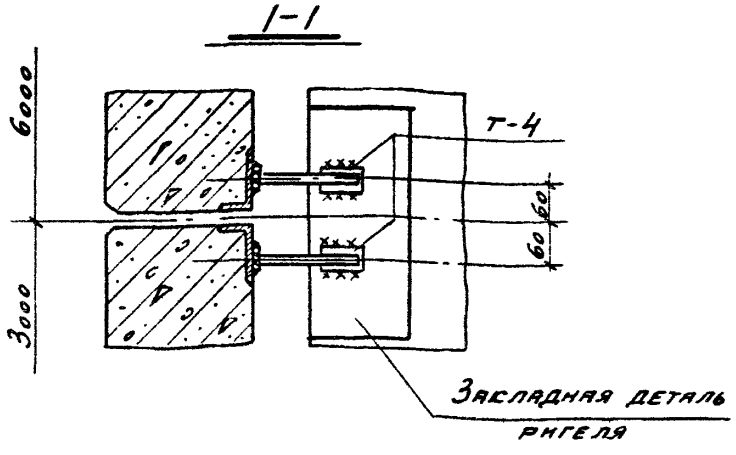


Примечание.
Толщина сварных швов $h_ш = 6$ мм.

| ТД 1976 | Крепление парапетных панелей к ригелю торцового ряда. | Серия 2.430-17 | |
|---|---|---|---|
| | | Выпуск 1 | Деталь 26 |

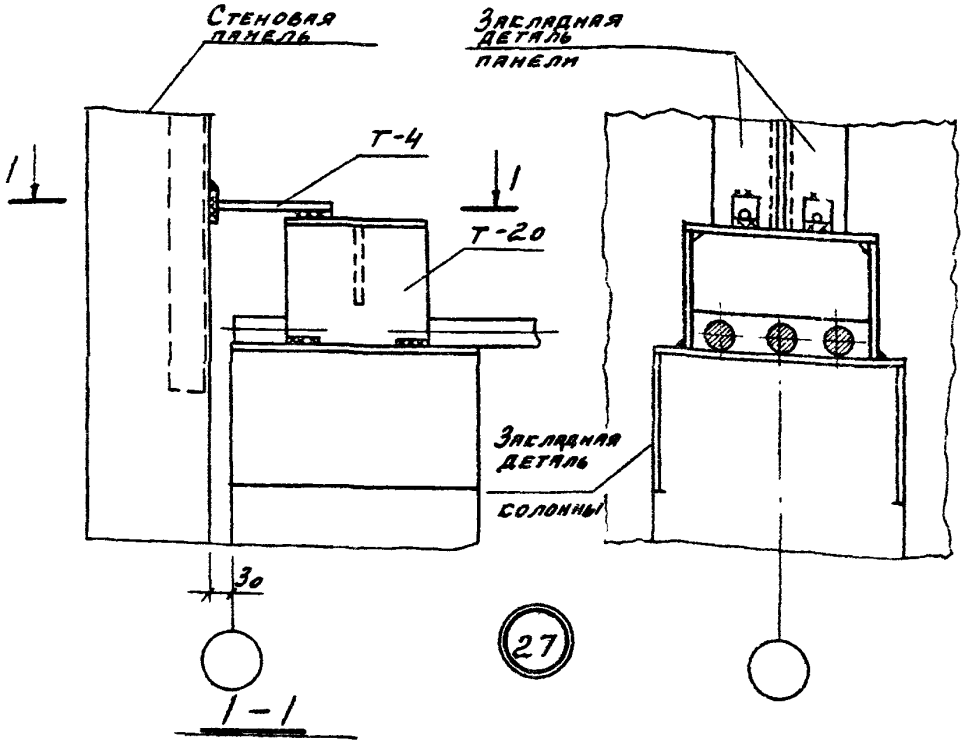


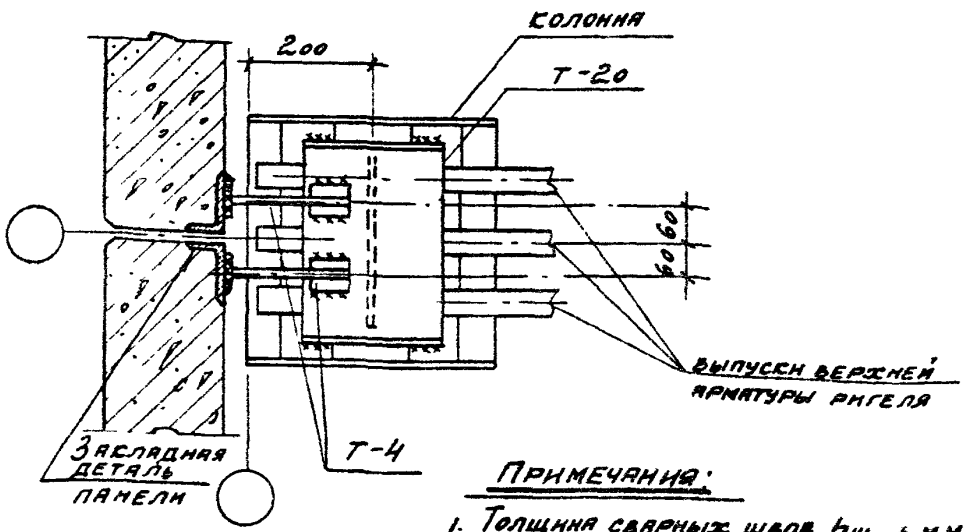


Примечания:

1. Толщина сварных швов $h_ш$ - 6 мм
2. Т-20 устанавливается после приемки приварки выпусков верхней арматуры ригелей к оголовку колонны.

| ТД 1976 | Крепление парапетных панелей продольных стен к колоннам | Серия 2.430-17 | |
|---|---|---|---|
| | | Выпуск 1 | Деталь 27 |

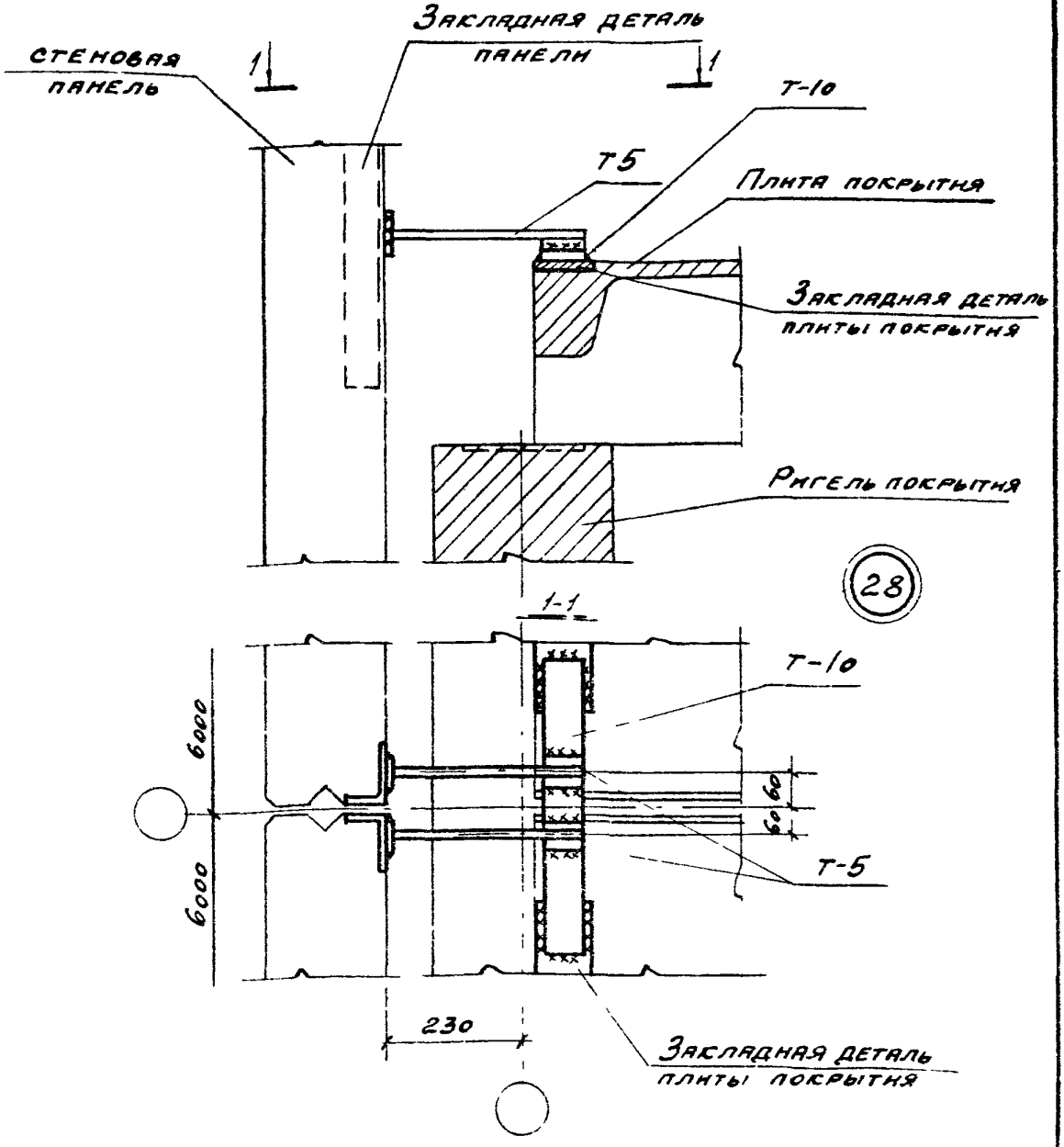


Примечание.

Толщина сварных швов $h_ш = 6$ мм.

| ТД 1976 | Крепление парапетных панелей к плитам покрытия по торцу здания | Серия 2.430-17 | |
|---|---|---|---|
| | | Выпуск 1 | Деталь 28 |

## 1-1

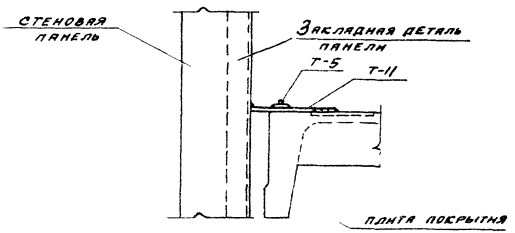


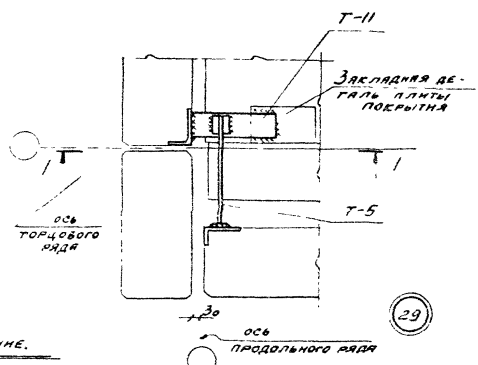


Примечание.

Толщина сварных швов $h_ш = 6$ мм.

| | | | |
|---|---|---|---|
| ТА 1976 | Крепление парапетных панелей к плитам покрытия в узлах здания | Серия 2.430-17 | |
| | | Выпуск 1 | Деталь 29 |



ЦНИИПРОМЗДАНИЙ Москва
Гл. инж. пр. Рудаков

1-1

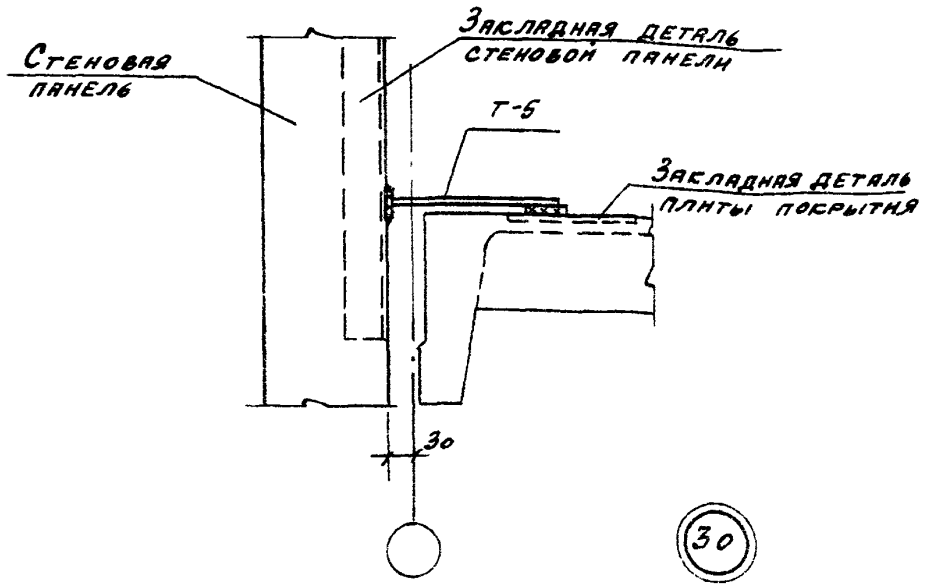


30

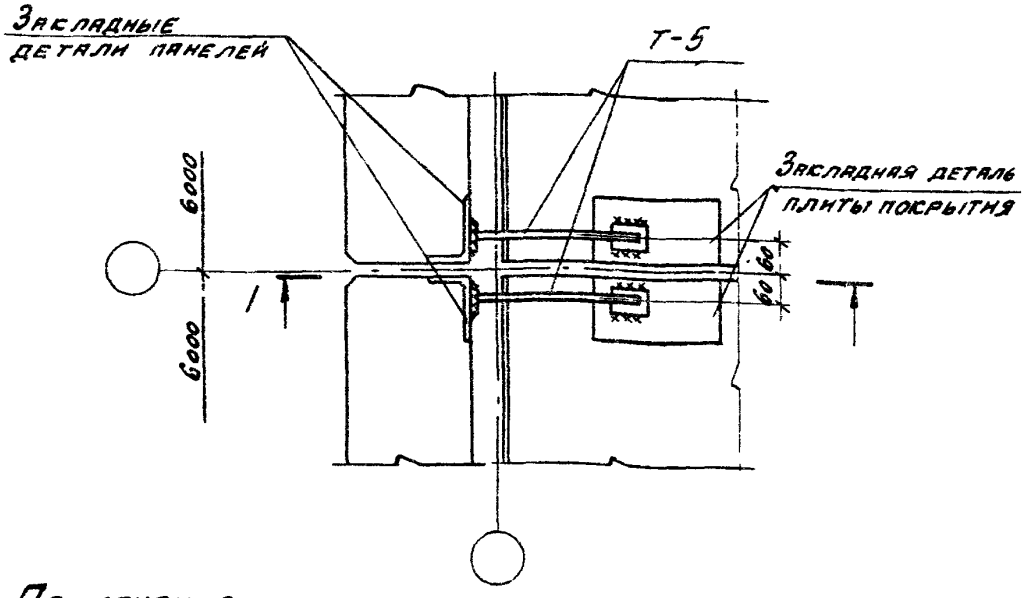


Примечание.

Толщина сварных швов $h_ш = 6$мм.

| | | | |
|---|---|---|---|
| ТД 1976 | Крепление парапетных панелей к плитам покрытия по продольному ряду колонн | Серия 2.430-17 | |
| | | Выпуск 1 | Деталь 30 |

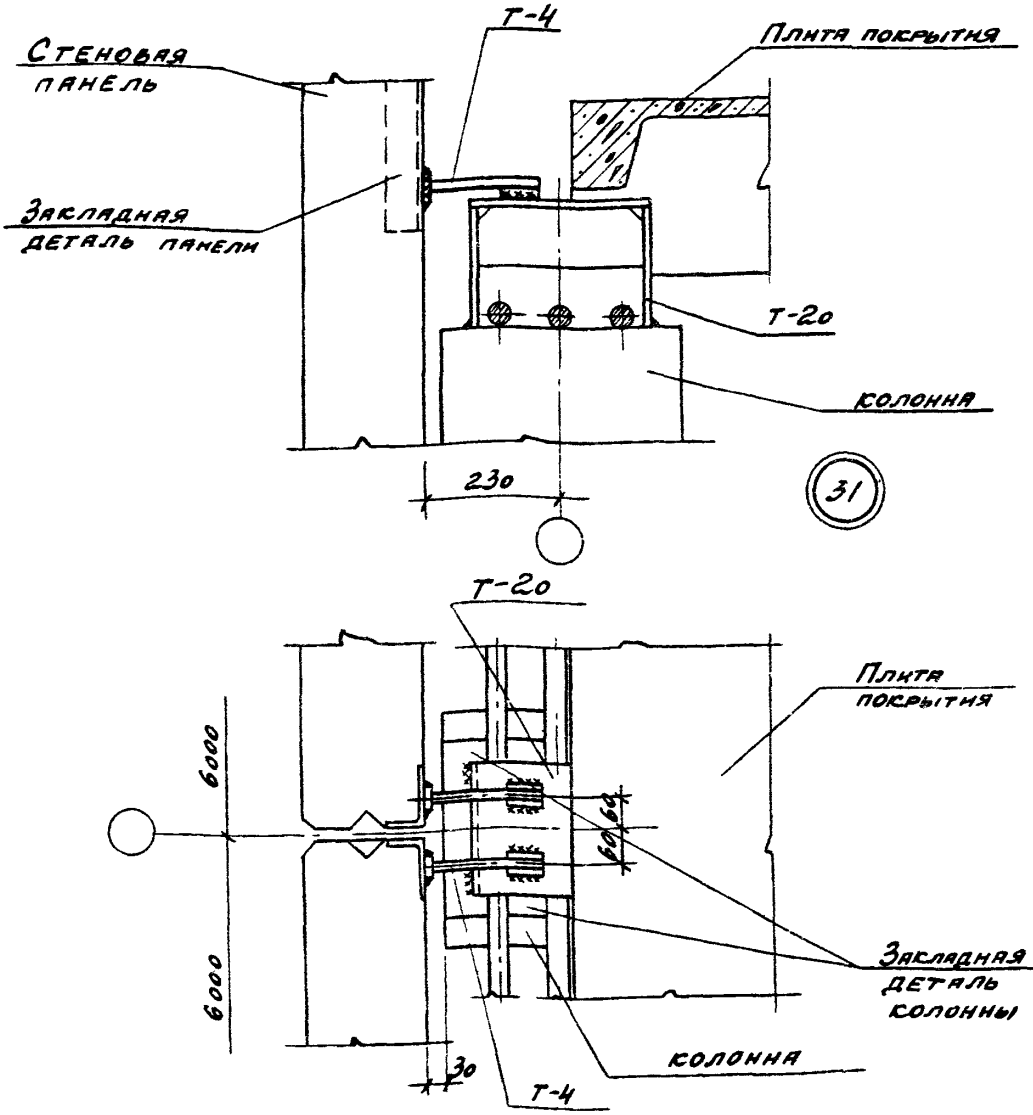


Примечания:

1. Толщина сварных швов $h_ш = 6$ мм.
2. Т-20 устанавливается после приемки приварки выпусков верхней арматуры ригелей к оголовку колонны.

| | | |
|---|---|---|
| ТД 1976 | Крепление парапетных панелей к колонне торцового ряда в пролете здания | Серия 2.430-17 |
| | | Выпуск 1 / Деталь 31 |

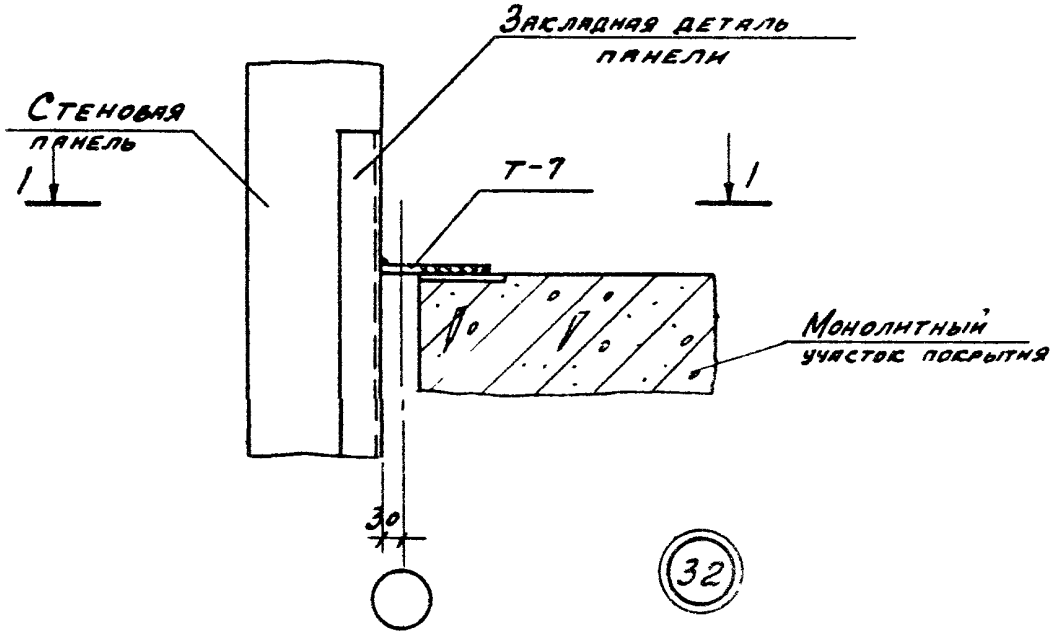


1-1

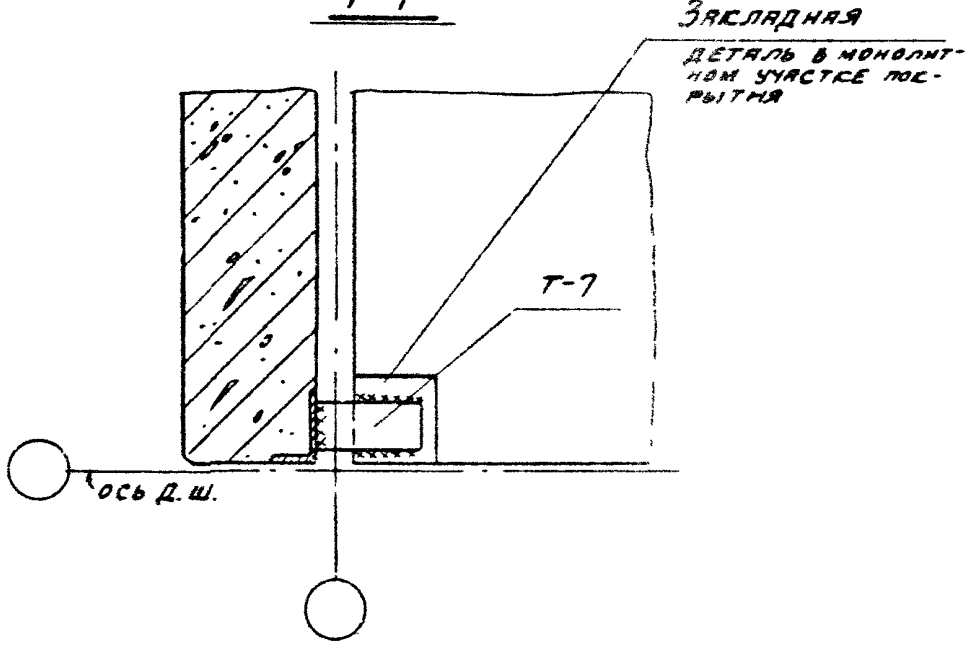


Примечание.

Толщина сварных швов $h_ш = 6$ мм

| | | | |
|---|---|---|---|
| ТД 1976 | Крепление парапетной панели у деформационного шва без вставки | Серия 2 430-17 | |
| | | Выпуск 1 | Деталь 32 |

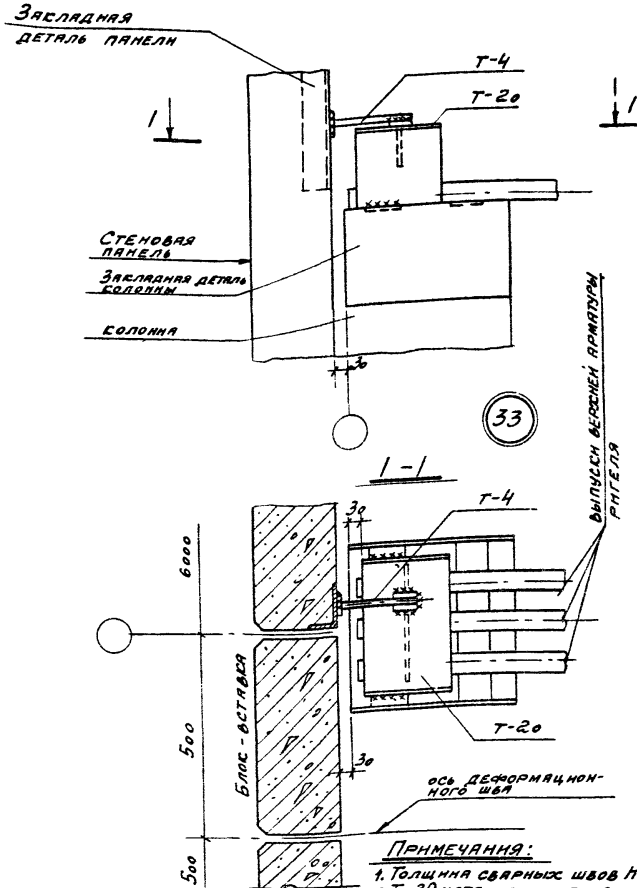


**Примечания:**

1. Толщина сварных швов $h_ш = 6$ мм.
2. Т-20 устанавливается после приемки приварки выпусков верхней арматуры ригелей к оголовку колонны.

ЦНИИПРОМЗДАНИЙ Москва

Гл. инж. пр. Рудаков

ТД 1976

Крепление парапетной панели у деформационного шва со вставкой

Серия 2.430-17

Выпуск 1 | Деталь 33

13988

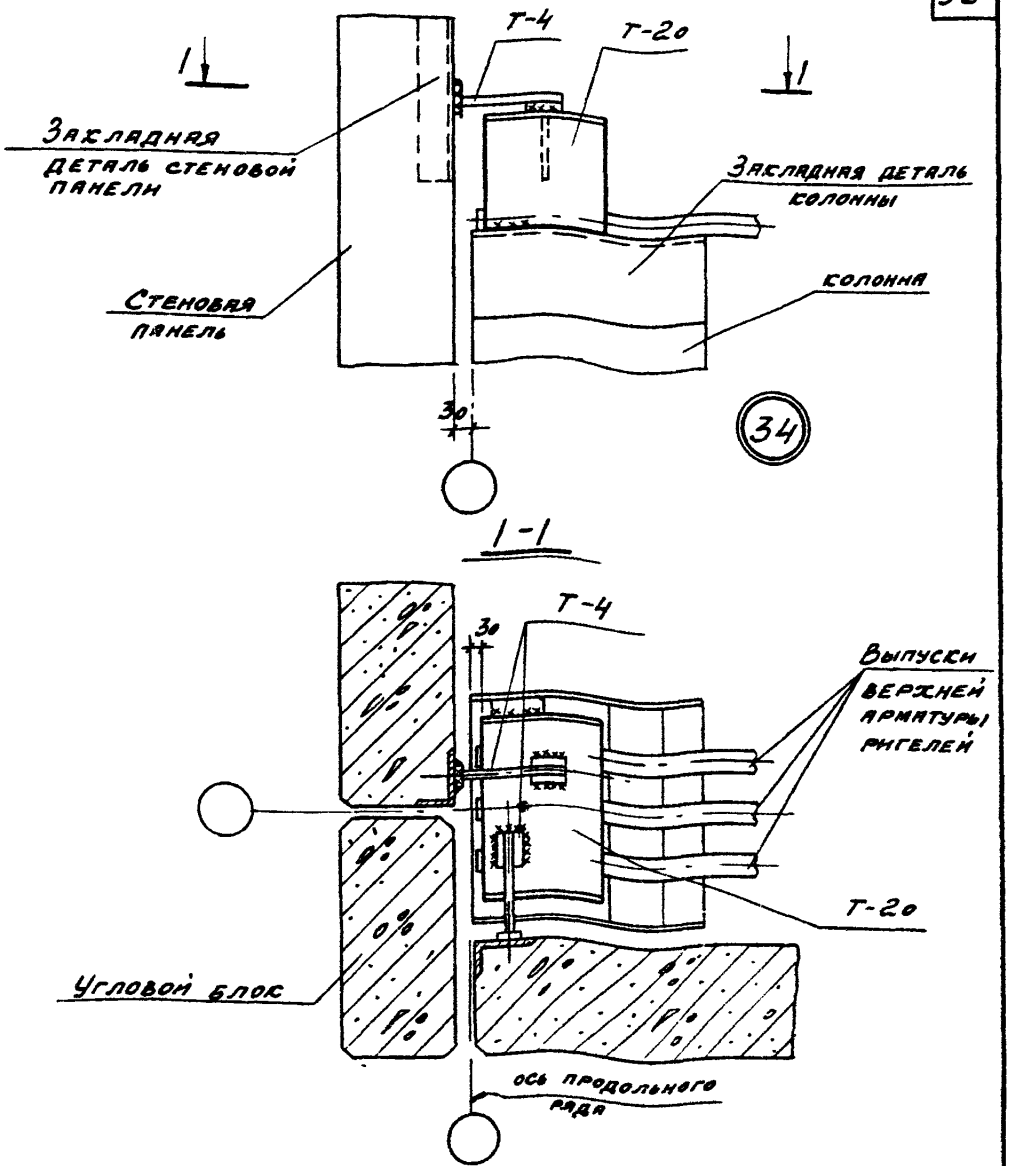


## Примечания:

1. Толщина сварных швов $h_ш$ = 6 мм.
2. Т-20 устанавливается после приемки приварки выпусков верхней арматуры ригелей к оголовку колонны.

| ТД 1976 | Крепление парапетных панелей в углу здания | Серия 2.430-17 | |
|---|---|---|---|
| | | Выпуск 1 | Деталь 34 |

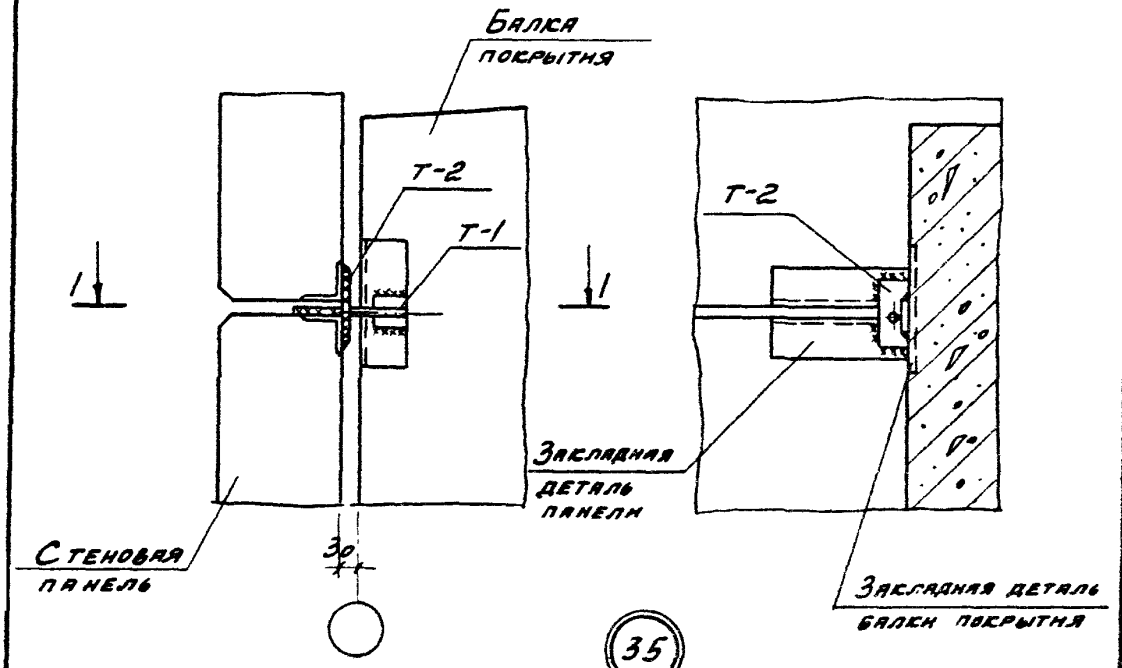


35

1-1

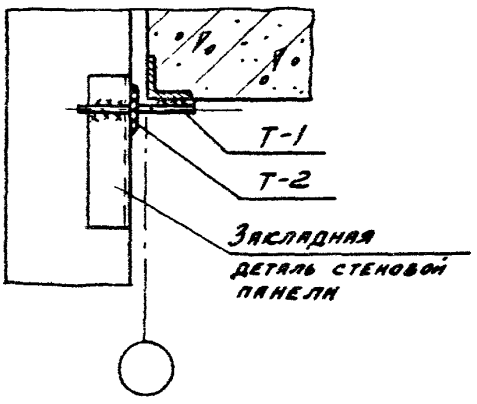


Примечание.

Толщина сварных швов $h_ш$=6 мм.

| | | | |
|---|---|---|---|
| ТД 1976 | Крепление стеновых панелей с стропильной балке покрытия | Серия 2.430-17 | |
| | | Выпуск 1 | Деталь 35 |

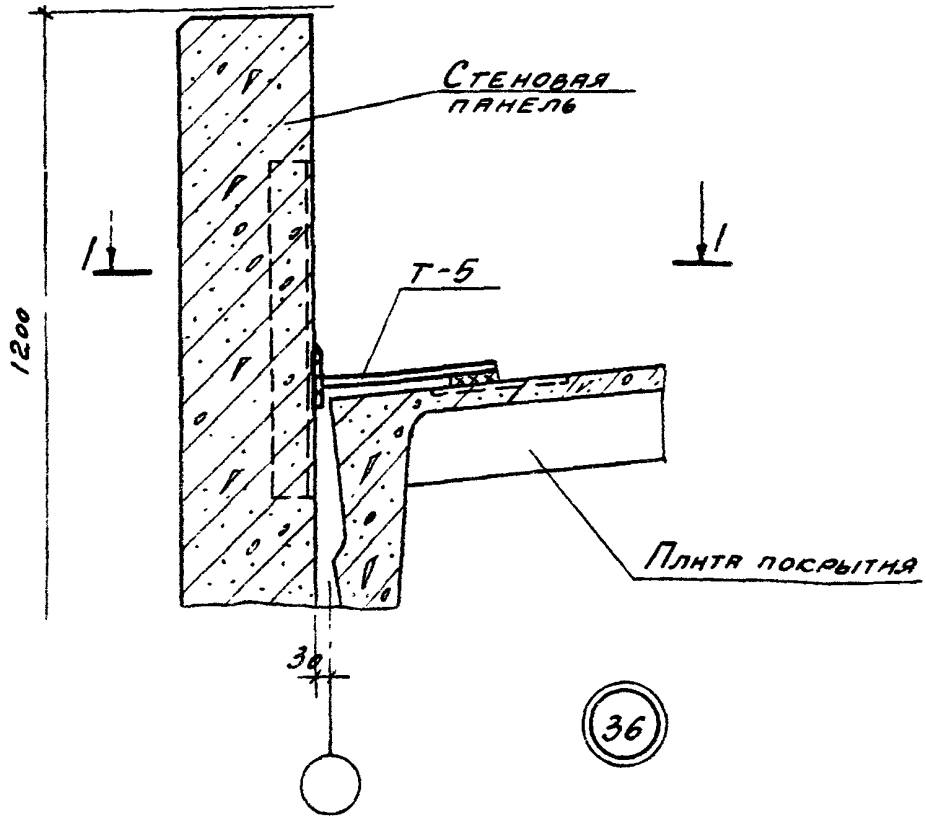


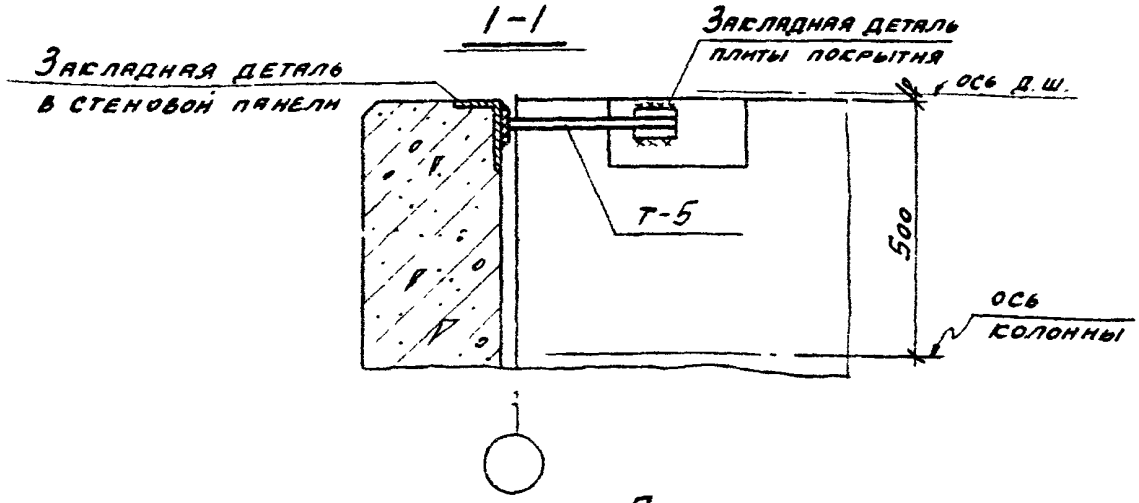


Примечание.

Толщина сварных швов $h_ш = 6$ мм

| | | | |
|---|---|---|---|
| ТД 1976 | Крепление парапетных панелей у деформационного шва к плитам покрытия в крановом пролете | Серия 2 430-17 | |
| | | Выпуск 1 | Деталь 36 |

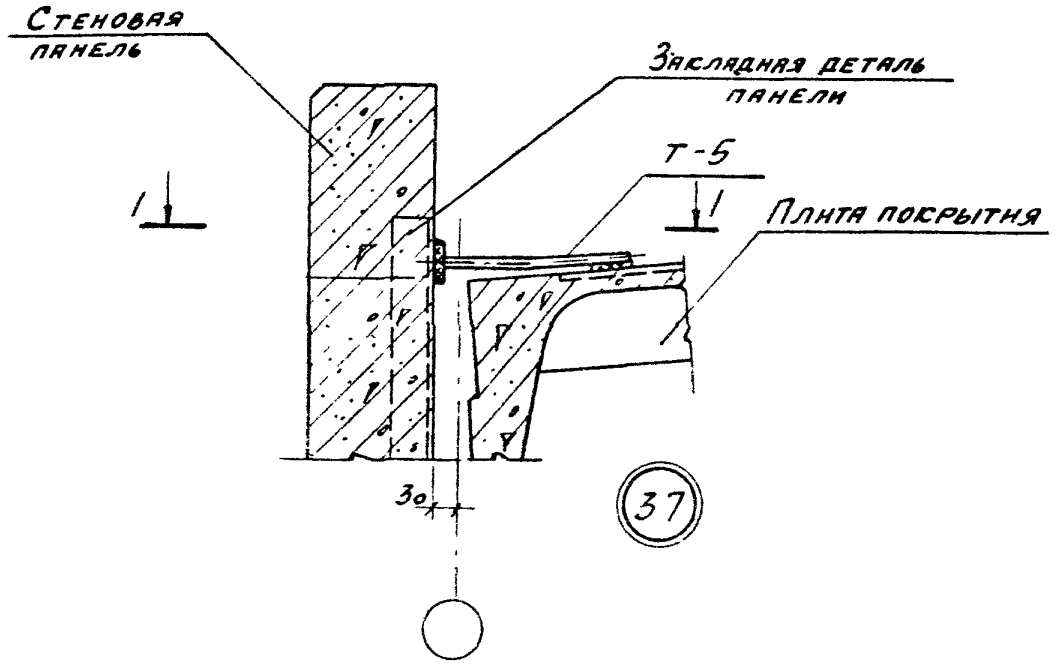


1-1

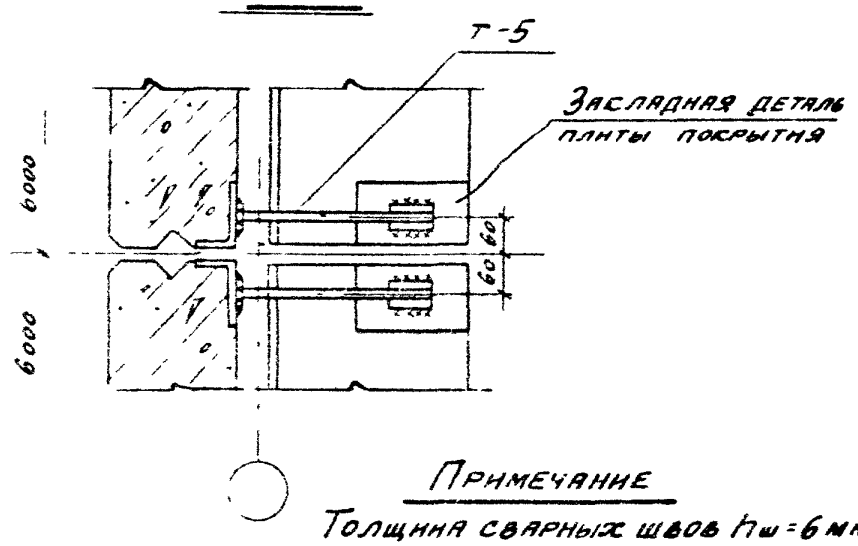


**Примечание**

Толщина сварных швов $h_ш = 6$ мм.

| | | | |
|---|---|---|---|
| ТД 1976 | Крепление парапетных панелей к плитам покрытия по продольному ряду при скатной кровле | Серия 2.430-17 | |
| | | Выпуск 1 | Деталь 37 |

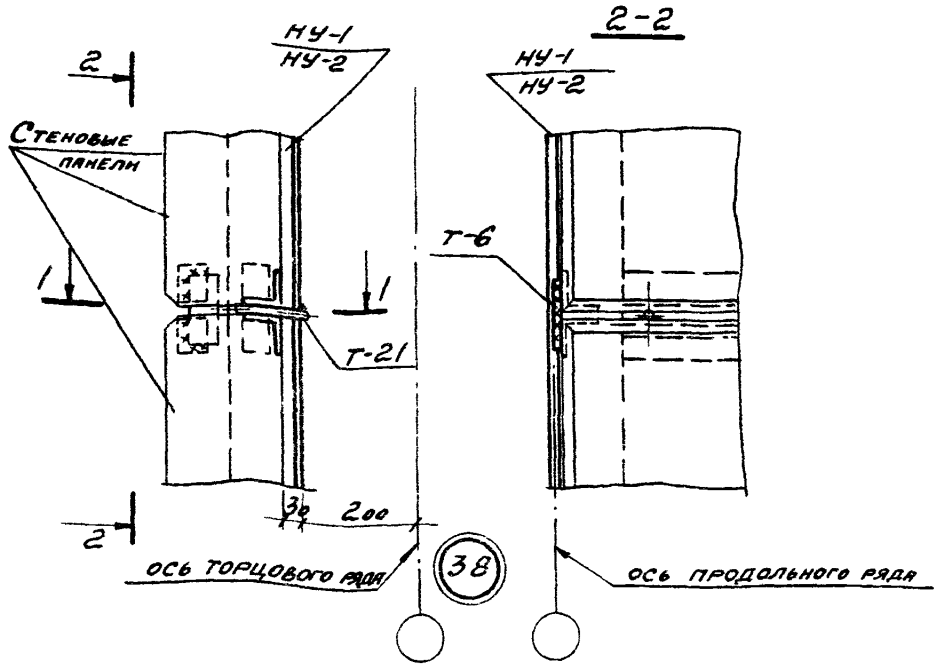


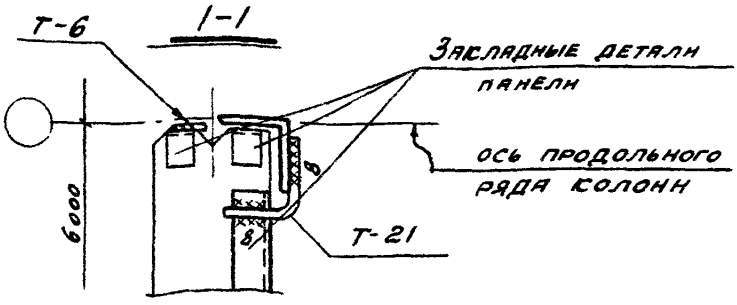


**Примечание.**

Толщина сварных швов $h_ш = 6$ мм, кроме оговоренных.

| | | | |
|---|---|---|---|
| ТД 1976 | Крепление панелей с насадке фахверка в углу здания | Серия 2.430-17 | |
| | | Выпуск 1 | Деталь 38 |

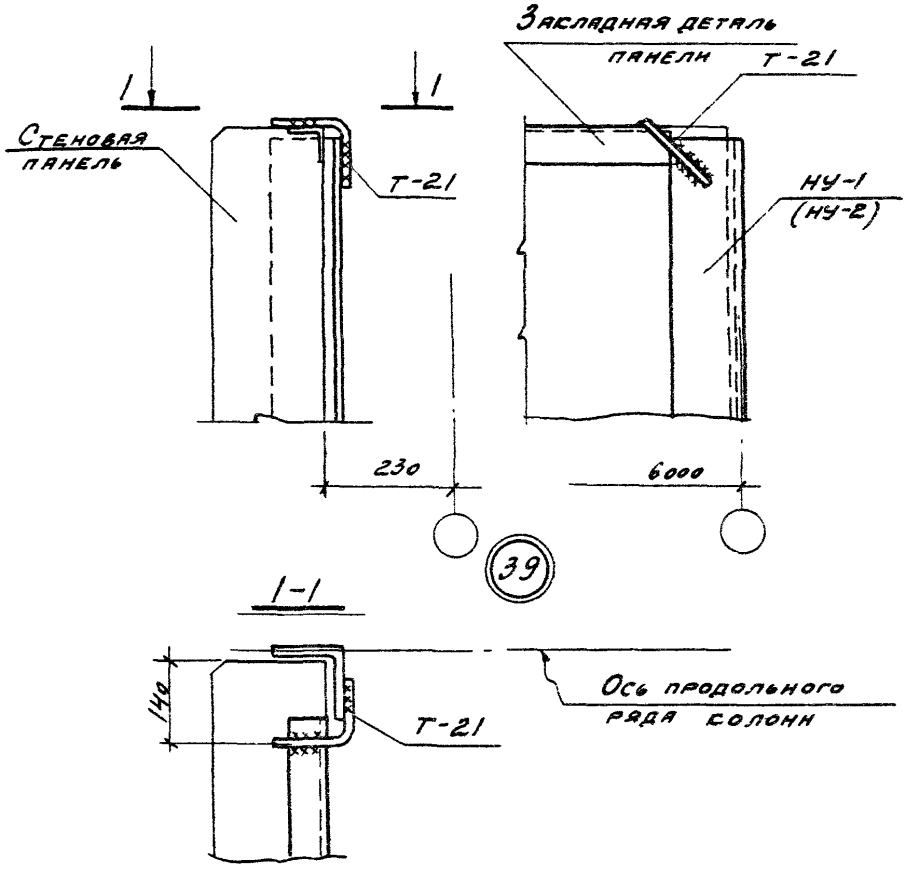


Примечание

Толщина сварных швов $h_ш = 8$ мм.

| | | | |
|---|---|---|---|
| ТД 1976 | Крепление панели к насадке фахверка в углу здания | Серия 2.430-17 | |
| | | Выпуск 1 | Деталь 39 |

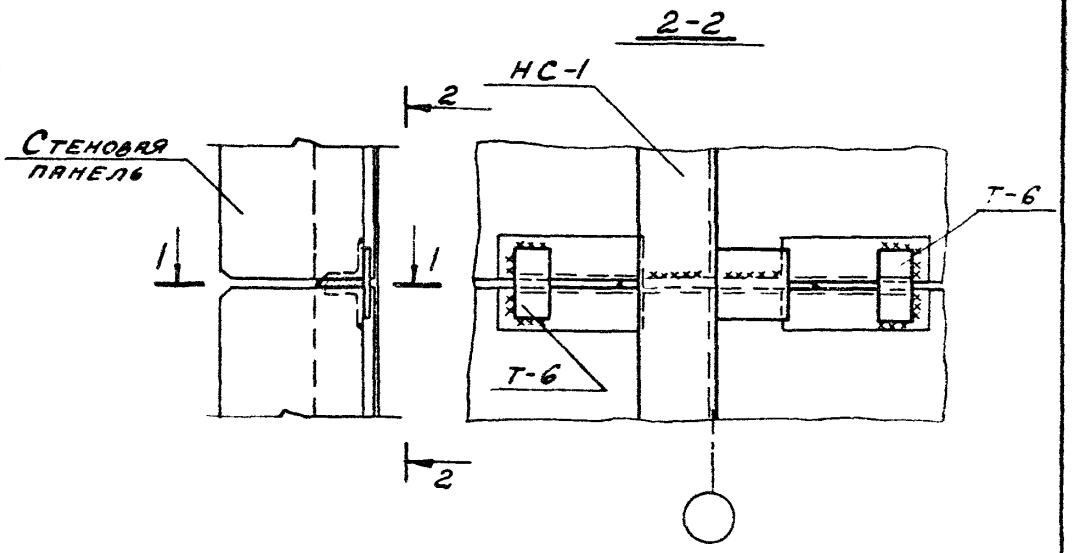


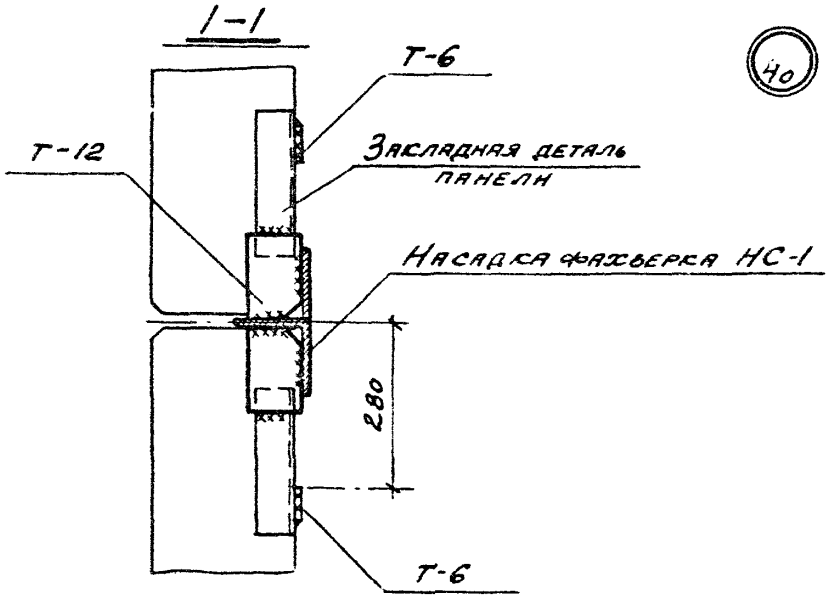


40

Примечание.

Толщина сварных швов $h_ш = 6$ мм

| | | | |
|---|---|---|---|
| ТД 1976 | Крепление панелей с насадке торцового фахверка | Серия 2 430-17 | |
| | | Выпуск 1 | Деталь 40 |

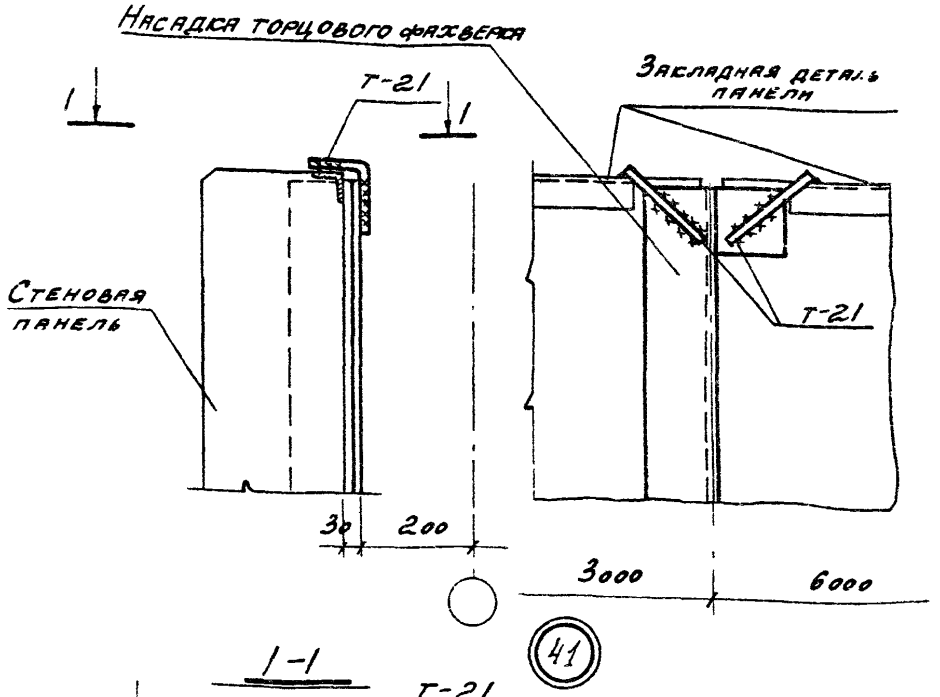


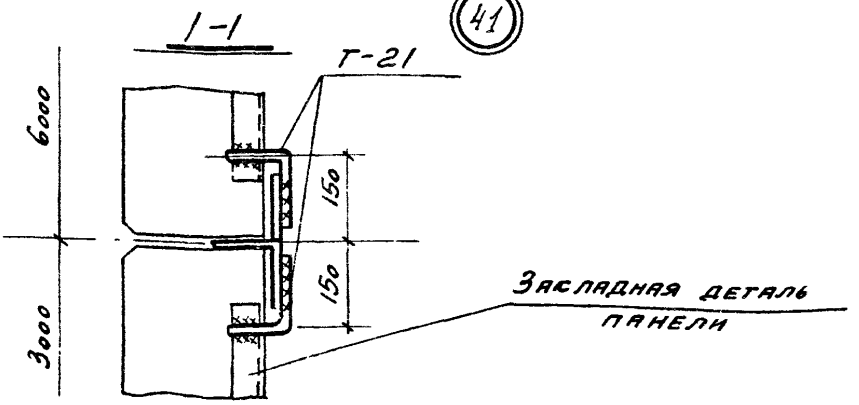


**Примечание**

Толщина сварных швов $h_w = 8$ мм

| | | | |
|---|---|---|---|
| ТД 1976 | Крепление панелей парапета к насадке фаxверка | Серия 2.430-17 | |
| | | Выпуск 1 | Деталь 41 |

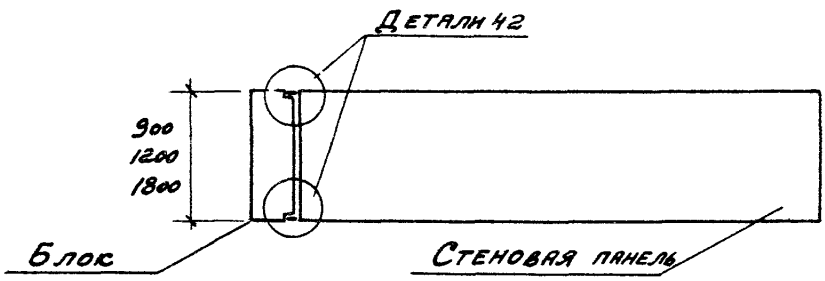


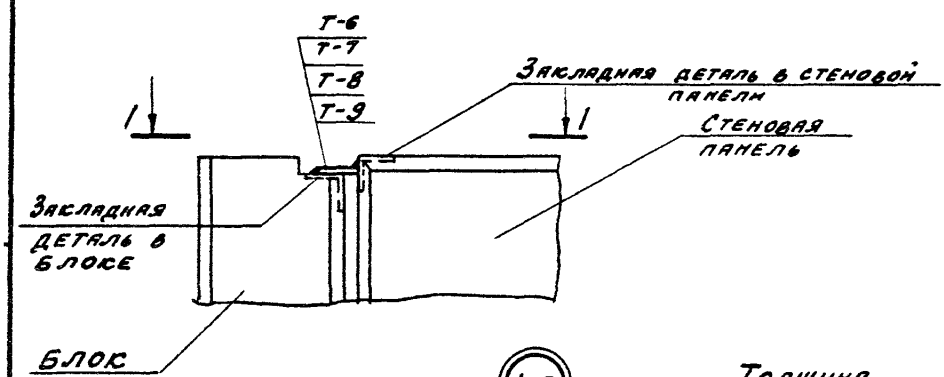


(42)

1–1

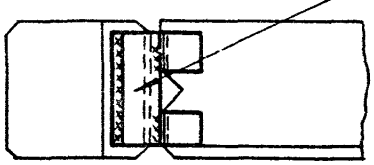

Толщина стеновой панели:

| | |
|---|---|
| 160 | Т-6 |
| 200 | Т-7 |
| 240 | Т-8 |
| 300 | Т-9 |

## Примечание

Толщина сварных швов $h_ш = 6$ мм.

| | | | |
|---|---|---|---|
| ТД 1976 | Крепление блока к стеновой панели | Серия 2.430-17 | |
| | | Выпуск 1 | Деталь 42 |

## Горизонтальный шов

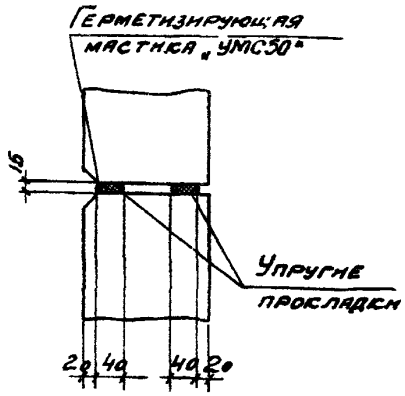


## Вертикальный шов

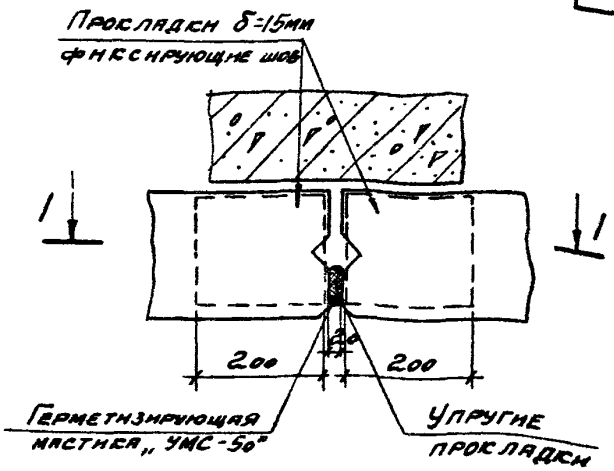


## Угловой шов

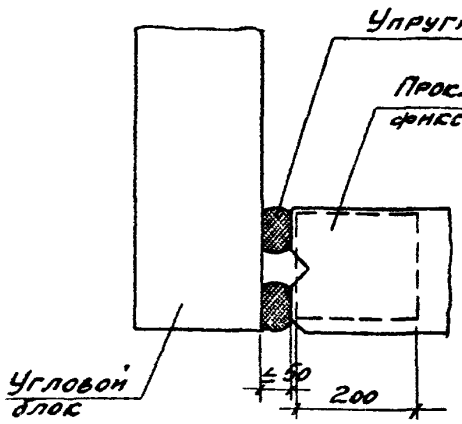


## Температурный шов

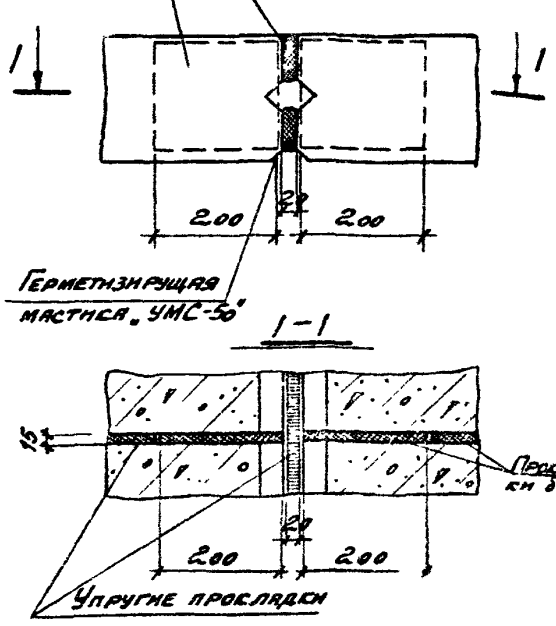


## 1–1




| | | |
|---|---|---|
| ТД 1976 | Выполнение швов между панелями упругими прокладками | Серия 2.430-17<br>Выпуск 1 · Деталь ш.у. |

Горизонтальный шов

Герметизирующая мастика „УМС-50"

Цементный раствор марки „50"

Вертикальный шов

Герметизирующая мастика „УМС-50"

Угловой шов

Цементный раствор марки „50"

Угловой блок

Герметизирующая мастика „УМС-50"

Температурный шов

Просмоленная пакля

Герметизирующая мастика „УМС-50"

| | | | |
|---|---|---|---|
| ТП 1976 | Заполнение швов между панелями цементным раствором | Серия 2.430-17 | |
| | | Выпуск 1 | Деталь Ш.Р. |

13988



gost.e-ecolog.ru