БЛОК ПОДВЕСКИ С ТРАВЕРСОЙ ОСТ
Конструкция и размеры 34-10-732-93
СКП 311312

Дата введения
1994.01.01

I.Настоящий стандарт распространяется на блоки с траверсой для подвесок трубопроводов ТЭС,АЭС и коробов пылегазовоздухопроводов ТЭС.

2.Выполнение монтажных приварок тяг подвесок приведены в приложении 2.

3.Конструкция основные размеры,допускаемые нагрузки должны соответствовать указанным на черт.I и в табл.I к 2.

gost.e-ecolog.ru

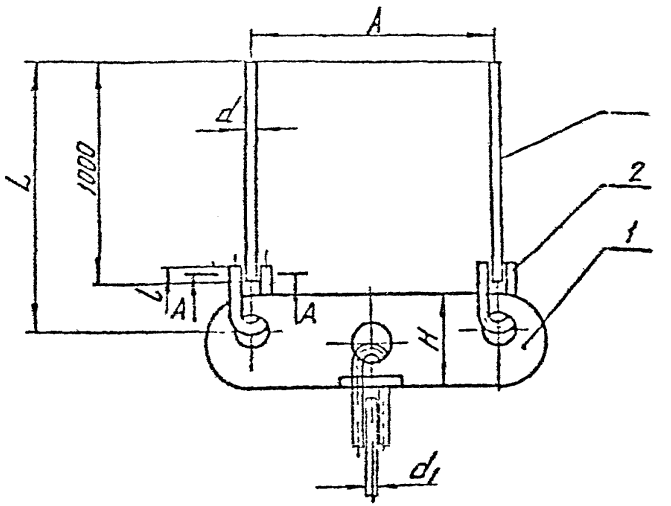

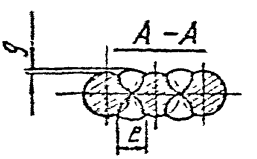

Черт. 1

Размеры в мм

Таблица 1

Обозначение покд	Допускаемая погрузка кН (кгс)	Для тяг d	Для тяг d_1	A	H	L	l	c	g	Масса кг
01	4,4 (450)	12	12	160	40	1025	35	10	1	2,6
02	14,7 (1500)		16		50					2,9
03	23,5 (2400)	16	20	200	60	1030	45	12		5,4
04	33,3 (3400)	20	24	250	80	1040	50	14		8,9
05	53,9 (5500)	24	30	280	90	1045	60	16		12,8
06	78,4 (8000)	30	36	300	100	1055	80	20	2	20,0

Пример условного обозначения блока подвески с траверсой для подвески с нагрузкой 14,7 кН (1500 кгс/см2):

Блок подвески с траверсой 02 ОСТ 34-10-732

3.1. Предельные отклонения размеров $\pm \frac{1 \text{ ТI4}}{2}$.

3.2. Остальные технические требования по ТУ 34-10-10380 и по ОСТ 34-10-723

Таблица 2

Обозначение блока с траверсой	Поз.1 Траверса 1 шт.	Поз. 2 Ушко 2 шт.	Поз. 3 Тяга гладкая 2 шт.
	Обозначение по		
	1-ОСТ 34-10-782	1-ОСТ 34-10-729	2-ОСТ 34-10-729
01	1-01	1-01	2-05
02	1-02		
03	1-03	1-02	2-35
04	1-04	1-03	2-65
05	1-05	1-04	2-95
06	1-06	1-05	2-125

4. Конструкция и размеры траверсы должны соответствовать указанным на черт. 2 и в табл. 3

50 (√)

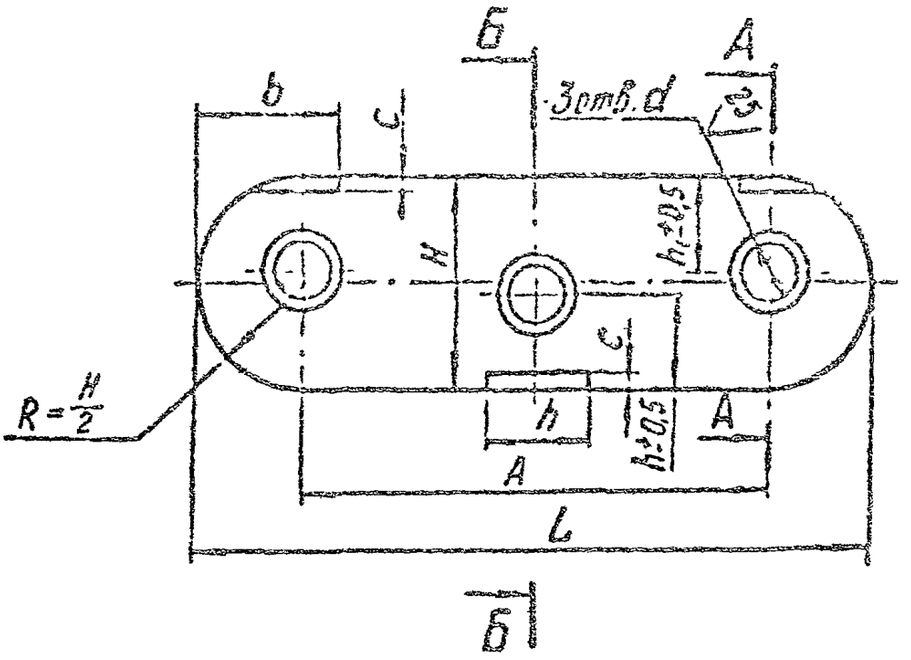

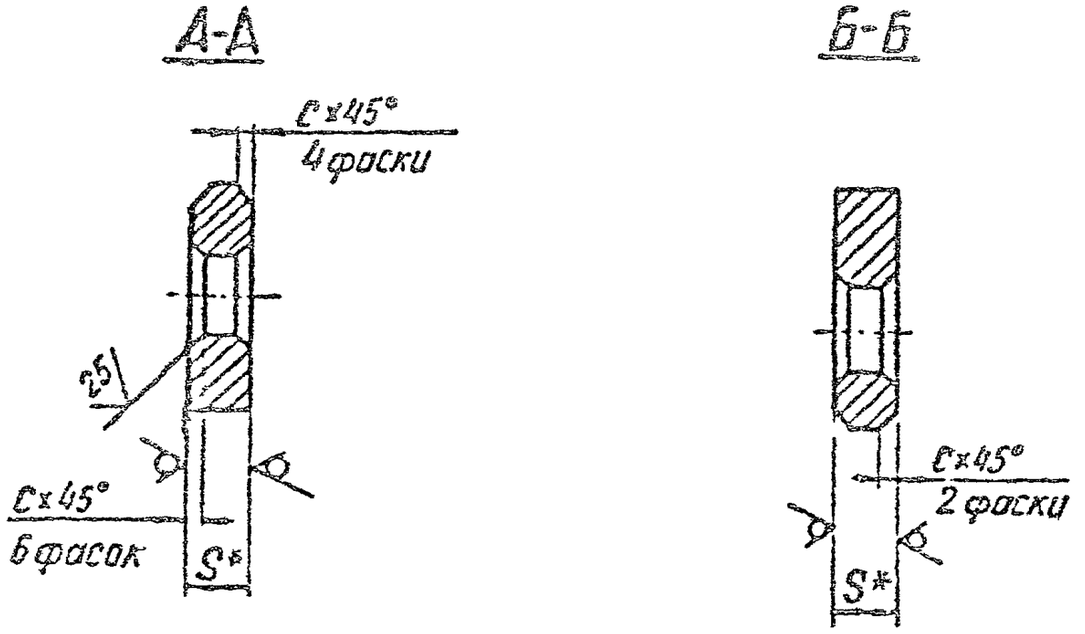

Черт. 2

Обозначение	Для тяг диаметром		L	A	H	S	h	h_1	d	b	c	Масса кг
	Средних	Крайних										
I-01	I2	12	200	I60	40	8	I7	I7	I4	25	2	0.56
I-02	I6		2I0	I60	50	I2	25	22	I8	35	3	0,84
I-03	20	I6	260	200	60	16	30	28	23	42	4	I,68
I-04	24	20	330	250	80		35	32	27	50		2,92
I-05	30	24	340	280	90	20	45	40	33	60	5	3,94
I-06	36	30	380	300	I00	25	50	45	39	70	6	5,40

4.I. Материал: Лист $\frac{\text{Б-ПН-5-ГОСТ I9903}}{\text{Ст3 сп 5 ГОСТ I4637}}$

4.2.* Размер для справки.

4.3. Неуказанные предельные отклонения отверстий H I4; валов h I4; остальных $\pm \frac{I T I4}{2}$

7 ОСТ 34-10-732-93

ИНФОРМАЦИОННЫЕ ДАННЫЕ

УТВЕРЖДЕН ПРИКАЗОМ Министерства топлива и энергетики Российской Федерации №158 от 12 июля 1993 г.

ИСПОЛНИТЕЛИ

В.И.Есарев, В.В.Горбачев, О.В.Стрельников (руководитель темы) Н.В.Паутов, И.П.Горяинова

ВЗАМЕН ОСТ 34-42-732-85

ОСЫЛОЧНЫЕ НОРМАТИВНО-ТЕХНИЧЕСКИЕ ДОКУМЕНТЫ

Обозначение НТД, на которые дана ссылка	Номер пункта, подпункта, перечисления, приложения
ГОСТ 14637-89	п.4.1.
ГОСТ 19903-74	п.4.1.
ТУ 34-42-10380-83	п.3.2.
ОСТ 34-10-723-93	п.3.2.
ОСТ 34-10-729-93	Таблица 2

gost.e-ecolog.ru