УДК 621.643-219 Группа Е 25

ОТРАСЛЕВОЙ СТАНДАРТ

ЛОК ПОДВЕСКИ С ПЛАВНИКОМ ОСТ

Конструкция и размеры 34-10-731-93

ЖИ 311312

Дата введения

1994.01.01

1.Настоящий стандарт распространяется на подвески вертикальных трубопроводов ТЭС,АЭС с Дн 57 ÷ 630 мм и пылегазовоздухопроводов ТЭС с Дн или Ау=325 ÷ 2020 мм.

2.Варианты приварки подвесок к коробам пылегазовоздухопроводов и выполнение монтажных приварок тяг подвесок приведены в приложении 2 рис.1 и 6.

3.Конструкция и основные размеры,допускаемые нагрузки и материал деталей должны соответствовать указанным на чертеже и в табл.1 и 2.

Данное официальное Перепечатка воспрещена

gost.e-ecolog.ru

ТР 2 ОСТ 34-10-731-93

Исполнение 1

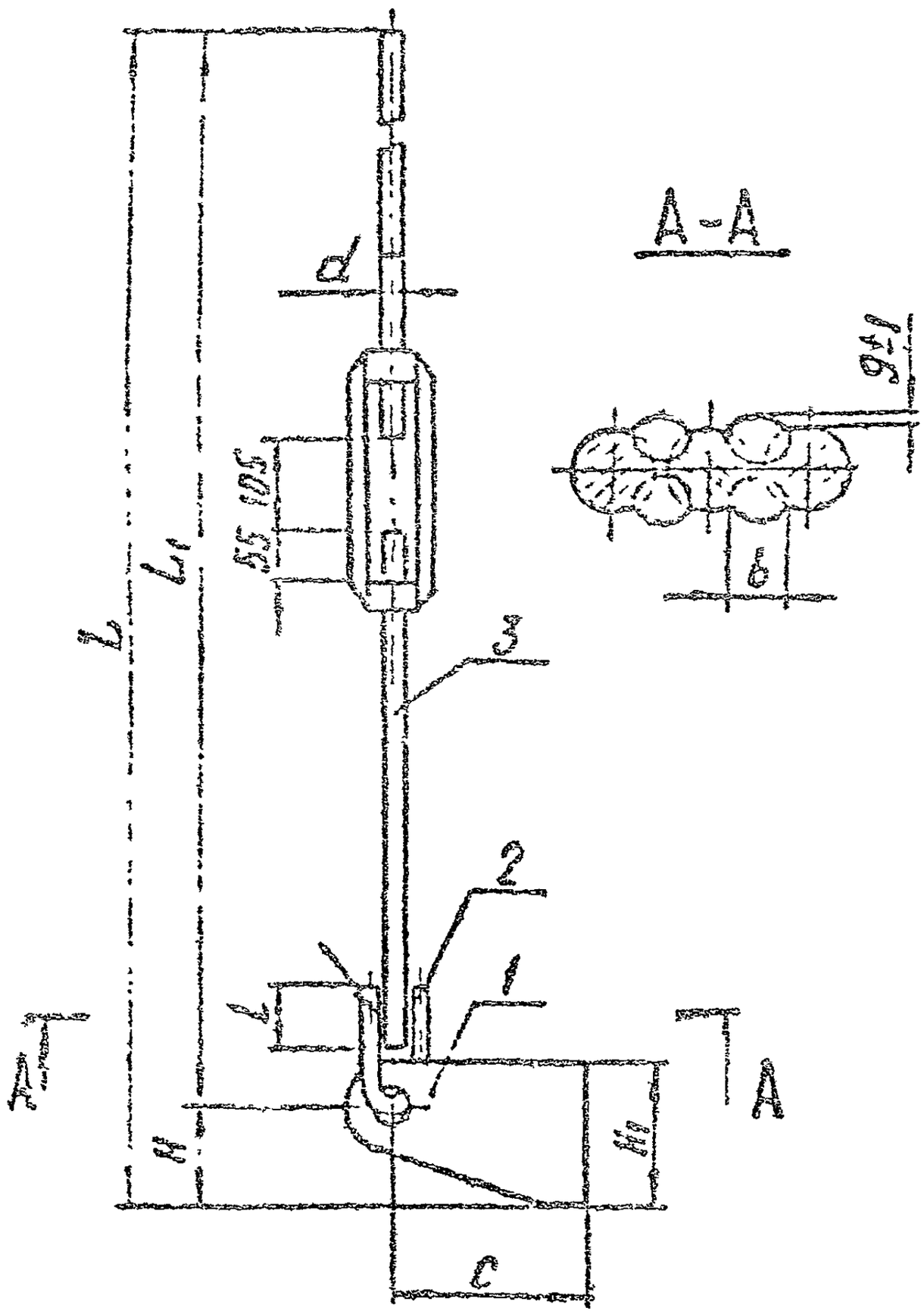

Исполнение 2

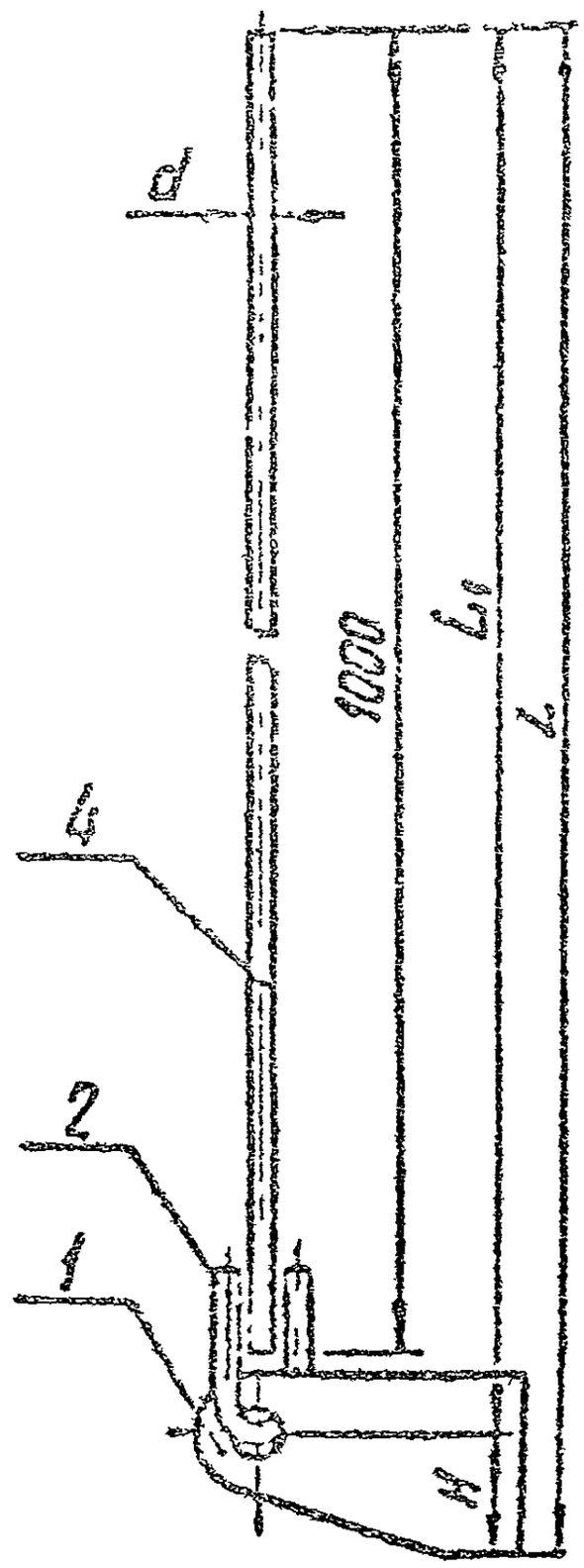

Таблица I

Размеры в мм

Обозначение блока подвески с плавником		Допускаемая нагрузка на блок кН(кгс)	d	H	H_1	C	L_1		L		l	b	g	Масса, кг	
Исп.I	Исп.2						Исп.I	Исп.2	Исп.I	Исп.2				Исп.I	Исп.2
0I	02	4,4(450)	I2	I32	I50	200	725	I025	860	II60	35	I0	I	3	2
03	04	I4,7(I500)	I6	225	250	250	735	I030	960	I255	45	I2		7	6
05	06	23,5(2400)	20	270	300	300	750	I040	I020	I3I0	50	I4		I2	II

Пример условного обозначения блока подвески с плавником и тягами резьбовыми d=20 мм:

Блок подвески с плавником 05 ОСТ 34-I0-73I

то же с тягой гладкой диаметром d= 20 мм:

Блок подвески с плавником 06 ОСТ 34-I0-73I

3.I.Остальные технические требования по ТУ 34-I0-I0390 и по ОСТ 34-I0-723

Отм. ОСТ 34-10-731-93

Таблица 2

Обозначение блока подвески с плавником		Поз. 1 Плавник 1 шт	Поз. 2 Ушко 1 шт	Поз. 3 Тяги резьбовые с муфтой 1 шт	Поз. 4 Тяга гладкая 1 шт
		Обозначение по			
Исп. 1	Исп. 2	1-ОСТ34-10-734	1-ОСТ34-10-728	ОСТ34-10-739	2-ОСТ34-10-728
01	02	1-01	1-01	01	2-05
03	04	1-02	1-02	02	2-35
05	06	1-03	1-03	03	2-65

ИНФОРМАЦИОННЫЕ ДАННЫЕ

УТВЕРЖДЕН ПРИКАЗОМ Министерства топлива и энергетики Российской Федерации №158 от 12 декабря 1993 г.

ИСПОЛНИТЕЛИ

Б.И.Есарев, В.Б.Горбачев, О.В.Стрельников (руководитель темы), В.Паутов, И.П.Горячкова

ВЗАМЕН ОСТ 34-42-731-85

ССЫЛОЧНЫЕ НОРМАТИВНО-ТЕХНИЧЕСКИЕ ДОКУМЕНТЫ

Обозначение НТД, на которые дана ссылка	Номер пункта, подпункта, перечисления, приложения
34-42-10380-83	п.3.1.
ОСТ 34-10-723-93	п.3.1.
ОСТ 34-10-729-93	Таблица 2
ОСТ 34-10-734-93	Таблица 2
ОСТ 34-10-739-93	Таблица 2

gost.e-ecolog.ru