УДК 629.7.027.24-33-2 Группа Д15

ОТРАСЛЕВОЙ СТАНДАРТ

ОСТ 1 12076-75

УСТРОЙСТВА ПОД УСТАНОВКУ ЗАРЯДНЫХ КЛАПАНОВ

Конструкция и размеры

На 7 страницах

Взамен 816АТ
817АТ

Проверено в 1985 г.

Срок действия установлен до 01.07.96
Без ограничения срока действия (6)

Распоряжением Министерства от 8 июля 1975 г. № 087-16

срок введения установлен с 1 июля 1976 г.

Несоблюдение стандарта преследуется по закону

1. Настоящий стандарт распространяется на устройства под установку зарядных клапанов в корпусах амортизаторов шасси.

2. Стандарт предусматривает три исполнения устройств под установку зарядных клапанов:

Издание официальное ★ ГР 4452 от 18.07.75

Перепечатка воспрещена

Лит.изм. 1 2 3 6
№ изв. 6246 8030 10013 12721
в. № дубликата 2597
в. № подлинника

gost.e-ecolog.ru

- исполнение 1 - для зарядного клапана, устанавливаемого на цилиндрической поверхности амортизатора без использования сливной трубки;

- исполнение 2 - для зарядного клапана, устанавливаемого по оси амортизатора с использованием сливной трубки;

- исполнение 3 - для зарядного клапана, устанавливаемого на цилиндрической поверхности амортизатора с использованием сливной трубки.

3. Конструкции устройств должны соответствовать указанным на черт. 1, 2 и 3.

Исполнение 1

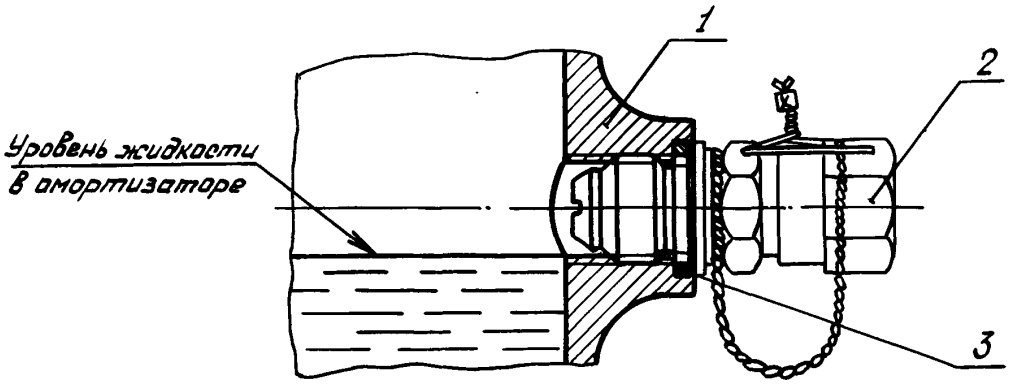

1 - корпус амортизатора; 2 - зарядный клапан; 3 - шайба или кольцо 013-017-25-1-013-ОСТ 1 00980-80

Черт. 1

Исполнение 2

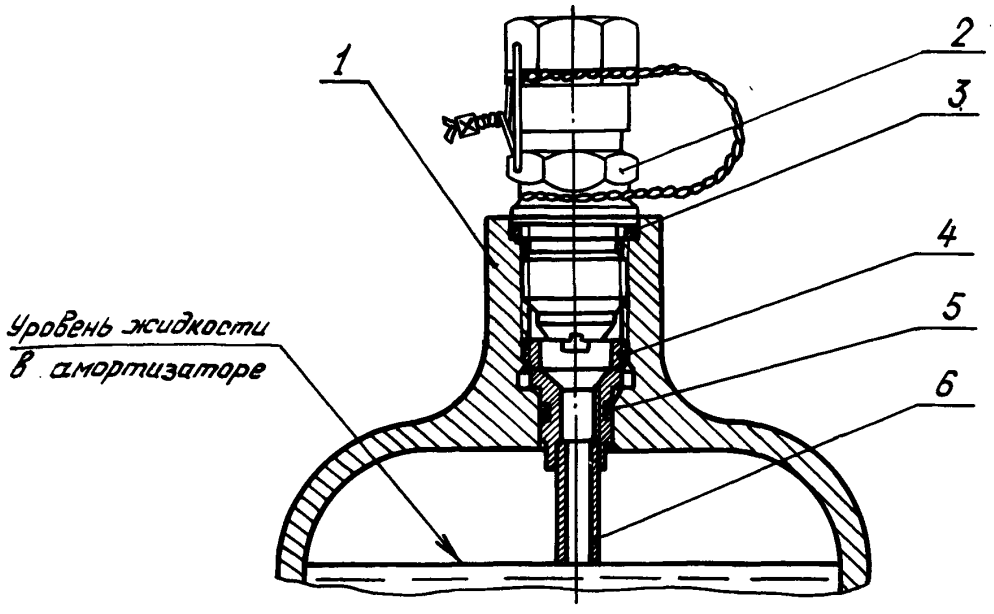

1 - корпус амортизатора; 2 - зарядный клапан; 3 - шайба или кольцо 013-017-25-1-013-ОСТ 1 00980-80; 4 - кольцо резьбовое 1-ОСТ 1 12077-75; 5 - кольцо 007-010-19-1-013-ОСТ 1 00980-80; 6 - трубка сливная 1-ОСТ 1 14419-85 или 1-1-ОСТ 1 14417-85

Черт. 2

Инв. № дубликата | 2597
Инв. № подлинника
Лит.изм. | 3
№ изв. | 10013

Исполнение 3

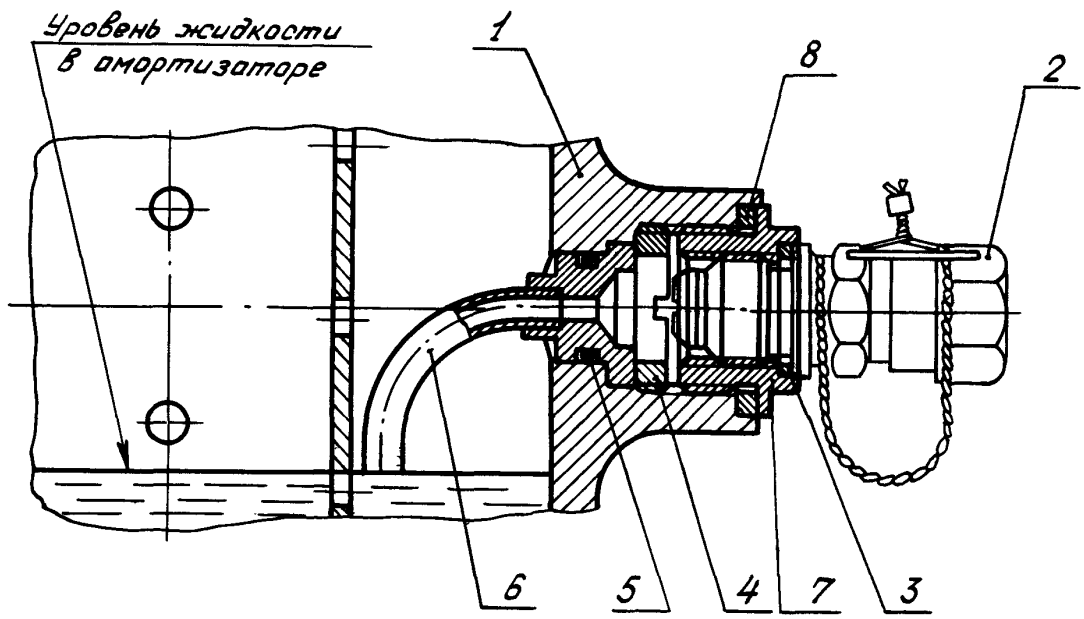

1 - корпус амортизатора; 2 - зарядный клапан; 3 - шайба или кольцо 013-017-25-1-013-ОСТ 1 00980-80; 4 - кольцо резьбовое 2-ОСТ 1 12077-75; 5 - кольцо 013-016-19-1-013-ОСТ 1 00980-80; 6 - трубка сливная 1-1-ОСТ 1 14417-85; 7 - футорка 1-ОСТ 1 12078-75 или 2-ОСТ 1 12078-75; 8 - шайба или кольцо 021-024-19-1-013-ОСТ 1 00980-80

Черт. 3

4. Размеры гнезд в корпусе амортизатора должны соответствовать указанным на черт. 4, 5, 6, 7, 8 и 9.

Исполнение 1

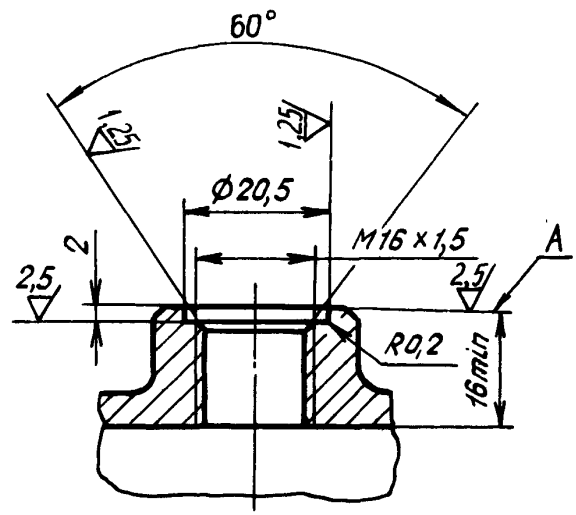

Черт. 4

№ изм. 3
№ изв. 10013
Инв. № дубликата
Инв. № подлинника 2597

Исполнение 2

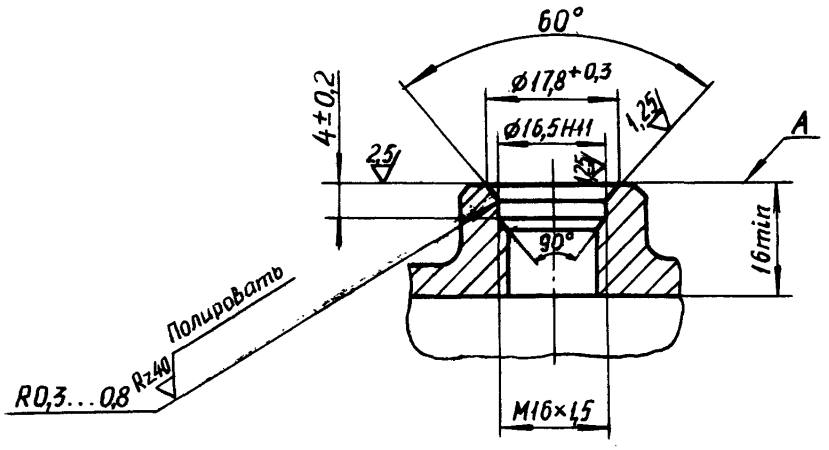

Черт. 5

Исполнение 3

Остальное – см. черт. 4

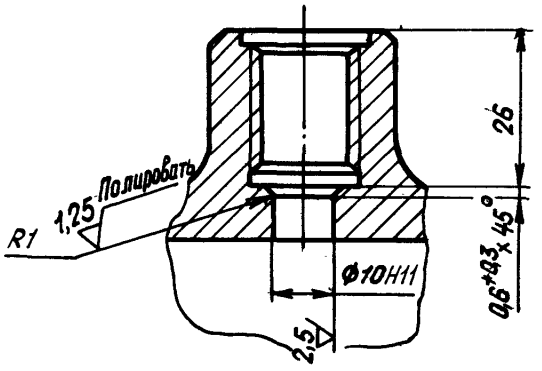

Черт. 6

Исполнение 4

Остальное – см. черт. 5 и 6

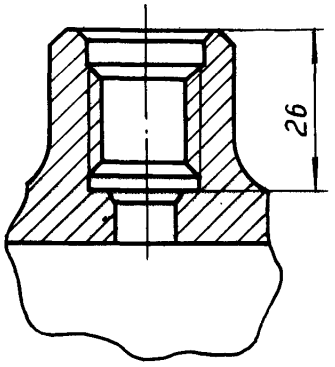

Черт. 7

Инв. № дубликата
Инв. № подлинника
2597
№ изм.
№ изв.
3
10013

Исполнение 5

Остальное – см. черт. 4 и 6

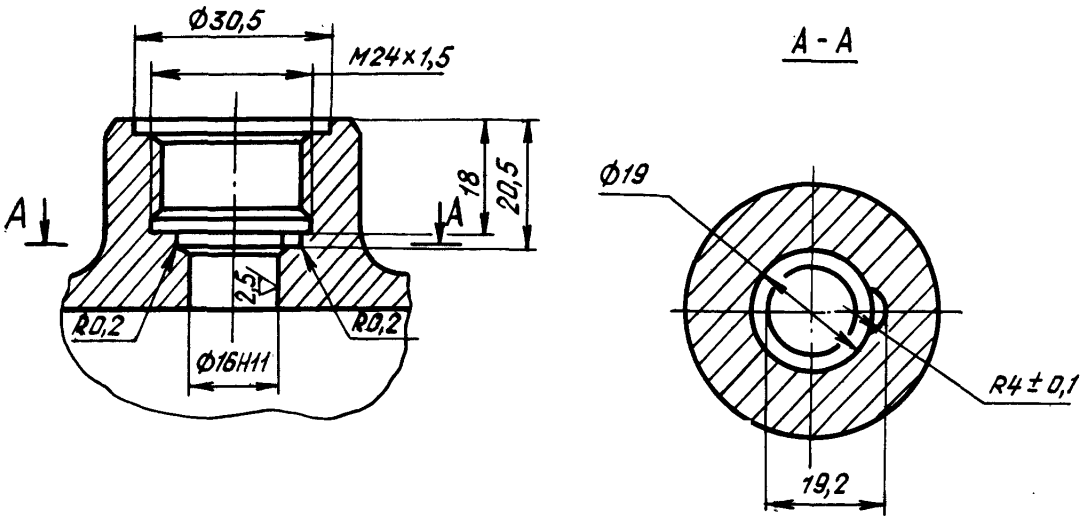

Черт. 8

Исполнение 6

Остальное – см. черт. 8

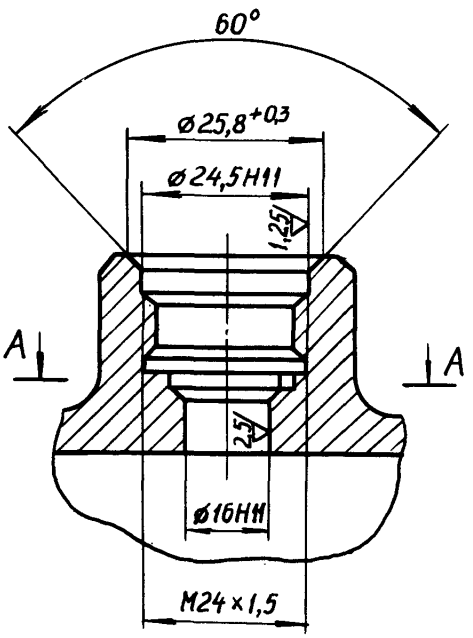

Черт. 9

5. Резьба – по ОСТ 1 00105-83, поле допусков – 5H6H.

6. Проточки и фаски резьбы – по ОСТ 1 00010-81.

№ изм. 3
№ изв. 10013
Инв. № дубликата
Инв. № подлинника 2597

7. Неуказанные предельные отклонения размеров, формы и расположения поверхностей - по ОСТ 1 00022-80.

8. Неперпендикулярность торца А относительно среднего диаметра резьбы - не более 0,05 мм.

№ изм. 3
№ изв. 10013
Инв. № дубликата
Инв. № подлинника 2597

ЛИСТ РЕГИСТРАЦИИ ИЗМЕНЕНИЙ

№ изм.	Номера страниц: измененных	Номера страниц: замененных	Номера страниц: новых	Номера страниц: аннулированных	Номер "Изв. об изм."	Подпись	Дата	Срок введения изменения
2	1	—	5	—	8030		27.08	01.01.81г.
3	—	—	5	—	10013	Кулик.	11.12.86	01.01.87
6	1	—	—	—	12721			8.11.2000

2597

Инв. № дубл.

Инв. № подл.

gost.e-ecolog.ru