Блок подвески с опорной балкой
Конструкция и размеры
ОКП 311312

ОСТ
34-10-726-93

Дата введения
1994.01.01.

1. Настоящий стандарт распространяется на блоки с опорной балкой для подвесок горизонтальных трубопроводов ТЭС и АЭС с Дн 57 ÷ 1620 мм.

2. Конструкция, основные размеры, допускаемые нагрузки и материал деталей должны соответствовать указаниям на чертеже и в табл.1 и 2.

Издание официальное
Перепечатка воспрещена

gost.e-ecolog.ru

Исполнение 1

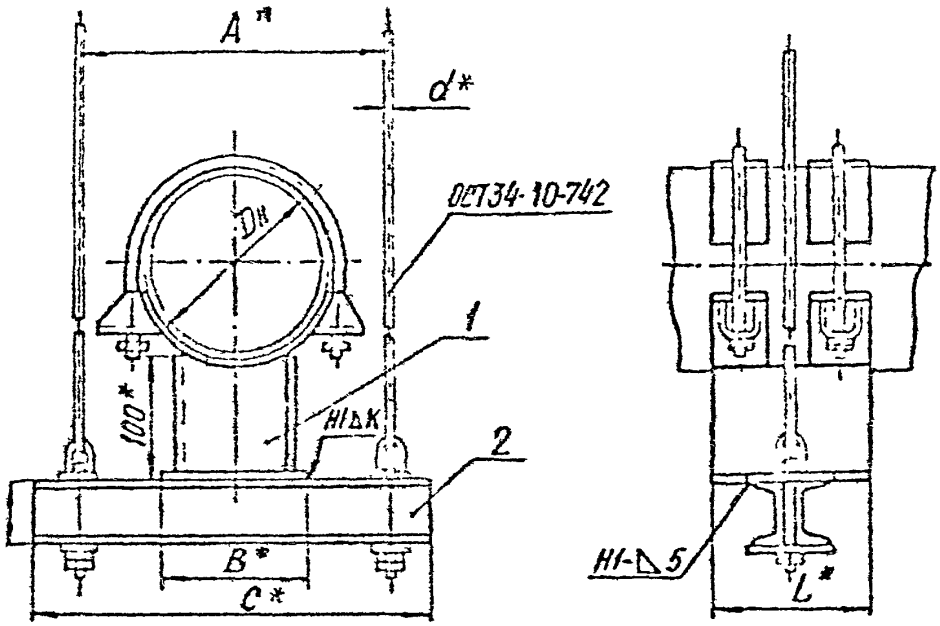

Исполнение 2

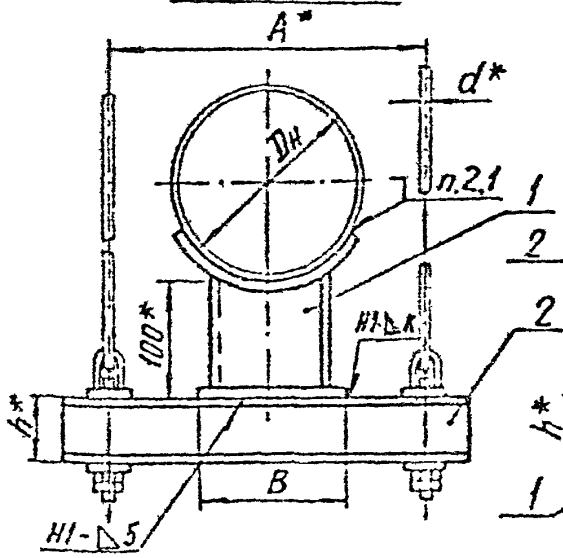

Исполнение 3

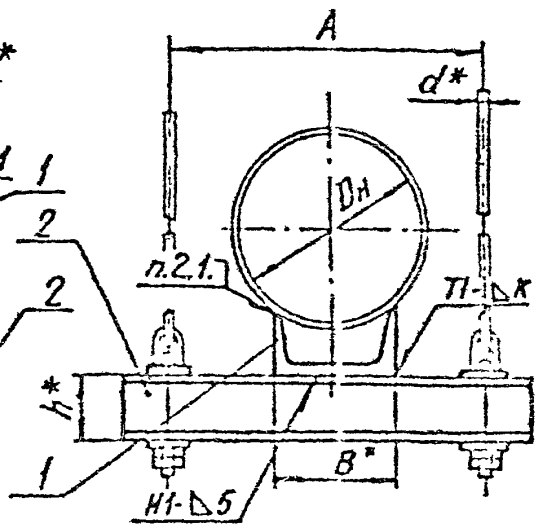

* Размеры для справок

Размеры в мм

Обозначение блоков с опорной балкой трубопроводов из стали		Допускаемая нагрузка, кН(кгс)	Для трубопроводов Ду	d	A	C	h	B	L	K	Масса, кг	
углерод.	корроз.										углерод.	корроз.
Исполнение I												
01	02	0,9(90)	57	I2	440	600	80	40	I00	6	II,8	II,8
03	04	I,5(I50)	76					60			I2,I	I2,I
05	06	2,0(200)	89								I2,3	I2,3
07	08	2,9(300)	I08					I00			I3,4	I3,4
09	I0	3,8(390)	I33								I4,0	I4,0
II	I2	5,4(550)	I59					I20			I4,5	I4,5
I3	I4	II,7(I200)	219	I6	540	700	I00	200	I50		24,0	25,0
I5	I6	I8,I(I850)	273		640	800					27,0	29,0
I7	I8	23,5(2400)	325	20	740	900	I20	300	200	7	39,0	4I,0
I9	20	28,4(2900)	377								4I,0	43,0
2I	22	33,3(3400)	426					400	250		59,0	63,0
23	24		478		800	I000	I60				73,0	77,0
25	26	46,I(4700)	530	24	900	II00	200				9I,0	92,0
27	28	66,7(6800)	630		I000	I200		500		8	II0,0	II4,0
29	30	80,4(8200)	720	30	II00	I300		600*	350		I34,0	I4I,0

Продолжение табл. I

Размеры в мм

Обозначение блоков с опорной балкой трубопроводов из стали		Допускаемая нагрузка кН(кгс)	Для трубопроводов Дн	d	A	C	h	B	L	K	Масса, кг	
углерод.	корроз.										углерод.	корроз
					Исполнение I							
31	32	98,1(10000)	820	30	1200	1400	200	600	350	8	143,0	151,0
33	34	112,8(11500)	920		1240	1500	240	700			144,0	203.0
35	36	147,1(15000)	1020	36	1340	1600				9	232,0	242,0
37	38	196,2(20000)	1220	42	1540	1800	300	800	450	10	303,0	318,0
39	40		1420		1700	1960					328,0	345,0
41	42		1620		1960	2200		900			414,0	434,0
					Исполнение 2							
43	44	0,9(90)	57	12	440	600	80	40	100	3	11,5	11,5
45	46	1,5(150)	76					60			11,7	11,7
47	48	2,0(200)	89					100		4	12,5	12,5
49	50	2.9(300)	108								12,4	12,4
51	52	3,8(390)	133								12,8	12,8
53	54	5,4(550)	159					120				

Табл. 1

Размеры в мм

Обозначение блоков с опорной балкой для трубопроводов из стали		Допускаемая нагрузка кН (кгс)	Для трубопроводов Ду	d	A	C	h	B	L	K	Масса, кг	
углерод.	корроз.										углерод.	корроз.
Исполнение 2												
55	56	11,7(1200)	219	16	540	700	100	200	150	6	20,2	20,3
57	58	18,1(1850)	273		640	800					22.1	22,2
59	60	23,5(2400)	325	20	740	900	120	300	200		32,9	32,9
61	62	28,4(2900)	377								32,7	32.7
63	64	33,3(3400)	426							8	44,0	44,0
65	66		478		800	1000	160	400	250		56,3	56,3
67	68	46,1(4700)	530	24	900	1100					69,7	69,7
69	70	66,7(6800)	630		1000	1200	200	500			80,5	80,5
71	72	80,4(8200)	720		1100	1300					101,3	101,3
73	74	98,1(10000)	820	30	1200	1400		600	350		102,8	102,8
75	76	112,8(11500)	920		1240	1500	240	700		10	148,0	148,0
77	78	147,1(15000)	1020	36	1340	1600	300				208,1	208,1
79	80	196,2(20000)	1220	42	1540	1800		800	450		218,4	218,4

Продолжение табл. 1

Размеры в мм

Обозначение блоков с опорной балкой для трубопроводов из стали		Допускаемая нагрузка, кН(кгс)	Для трубопроводов Дн	d	A	C	h	B	L	K Пред. откл. +2	Масса, кг	
углерод.	корроз.										углерод.[1]	корроз. углерод[2]
81	82	196,2(20000)	1420	42	1700	1960	300	800	450	10	225,7	225,7
83	84		1620		1960	2200		900		12	269,0	269,0

Исполнение 3

85	86	2,0(200)	89	12	440	600	80	80	100	4	11,4	11,7
87	88	2,9(300)	108									11,8
89	90	3,8(390)	133					100			11,5	11,9
91	92	5,4(550)	159									12,0
93	94	11,7(1200)	219	16	540	700	100	120	150	6	15,9	17,6
95	96	18,1(1850)	273		640	800					18,5	20,8
97	98	23,5(2400)	325	20	740	900	120	160	180		24,0	27,4
99	100	28,4(2900)	377					200	200	8	25,2	28,7
101	102	33,3(3400)	426									33,7
103	104		478		800	1000	160	240	250		39,4	47,1
105	106	46,1(4700)	530	24	900	1100	200				53,1	60,5
107	108	66,7(6800)	630		1000	1200		300	300	10	58,9	68,8
109	110	80,4(8200)	720	30	1100	1300					62,5	80,1

ОСТ 34-10-726-93 стр.6

Продолжение табл.1

Размеры в мм

Обозначение блоков с опорной балкой для трубопроводов из стали		Допускаемая нагрузка, кН (кгс)	Для трубопроводов Дн	d	A	C	h	B	L	Пред. откл. ±2 K	Масса, кг	
углер.	корроз										углер.[1]	корроз. углерод[2]
111	112	98,1(10000)	820	30	1200	1400	200	400	400	12	80,2	96,7
113	114	112,8(11500)	920		1240	1500	240				104,7	128,7
115	116	147,1(15000)	1020	36	1340	1600	300	500			140,0	162,0
117	118	196,2(20000)	1220	42	1540	1800		600	500		166,2	199,4
119	120		1420		1700	1960		700			180,1	212,4
121	122		1620		1960	2200					195,1	238,3

1) *Масса типоразмеров 85...121, выполненных без подушки;*

2) *Масса типоразмеров 85...121 и 86...122, выполненных с подушкой*

Пример условного обозначения блока подвески с опорной балкой исполнения 2 для трубопровода Дн 426 мм из углеродистой стали:

БЛОК ПОДВЕСКИ 426 У-63 ОСТ 34-10-726

То же для трубопроводов из коррозионностойкой стали:

БЛОК ПОДВЕСКИ 426 К-64 ОСТ 34-10-726.

2.1. Приварка корпуса опоры к трубопроводу в соответствии с СТ 34-10-615 или ОСТ 34-10-616.

2.2. Остальные технические требования по ТУ 34-42-10380 и ОСТ 34-10-723.

Таблица 2

Обозначение блоков		Исполнение	Поз.1 Опора хомутовая I шт.		Поз.2 Балка I шт.
			Обозначение по		
			ОСТ 34-10-617		ОСТ 34-10-737
Углерод.	Корроз.		Углерод.	Корроз.	
01	02	I	01	02	02
03	04		03	04	
05	06		05	06	
07	08		07	08	
09	10		11	12	
11	12		15	16	
13	14		19	20	03
15	16		23	24	04
17	18		27	28	05
19	20		31	32	
21	22		35	36	
23	24		39	40	06
25	26		43	44	07
27	28		47	48	08
29	30		51	52	09
31	32		55	56	10
33	34		59	60	12
35	36		63	64	13
37	38		67	68	14
39	40		71	72	15
41	42		75	76	16

Продолжение табл. 2

Обозначение блоков		Исполнение	Поз.1 Опора приварная 1 шт.		Поз.2 Балка 1 шт.
			Обозначение по		
			ОСТ 34-10-616		ОСТ 34-10-737
углерод.	корроз.		углерод.	корроз.	
43	44	2	01	02	02
45	46		03	04	
47	48		05	06	
49	50		07	08	
51	52		15	16	
53	54		23	24	
55	56		31	32	03
57	58		39	40	04
59	60		47	48	05
61	62		55	56	
63	64		63	64	
65	66		71	72	06
67	68		79	80	07
69	70		87	88	08
71	72		95	96	09
73	74		103	104	10
75	76		111	112	12
77	78		119	120	13
79	80		127	128	14
81	82		135	136	15
83	84		143	144	16

Продолжение табл. 2

Обозначение блоков		Исполнение	Поз.1 Опора швеллерная и уголковая 1 шт.		Поз.2 Балка 1 шт.
			Обозначение по		
			ОСТ 34-10-615		ОСТ 34-10-737
углерод.	корроз.		углерод.	корроз.	
85	86	3	01	02	02
87	88		03	04	
89	90		05	06	
91	92		07	08	
93	94		09	10	03
95	96		11	12	04
97	98		13	14	05
99	100		15	16	
101	102		17	18	
103	104		19	20	06
105	106		21	22	07
107	108		23	24	08
109	110		25	26	09
111	112		27	28	10
113	114		29	30	12
115	116		31	32	13
117	118		33	34	14
119	120		35	36	15
121	122		37	38	16

ИНФОРМАЦИОННЫЕ ДАННЫЕ

УТВЕРЖДЕН ПРИКАЗОМ Министерства топлива и энергетики Российской Федерации №158 от 12 июля 1993 г.

ИСПОЛНИТЕЛИ

В.И.Есарев, В.В.Горбачев, О.В.Стрельников (руководитель темы), Н.В.Паутов, И.П.Горяинова

ВЗАМЕН ОСТ 34-42-726-85

ССЫЛОЧНЫЕ НОРМАТИВНО-ТЕХНИЧЕСКИЕ ДОКУМЕНТЫ

Обозначение НТД, на которые дана ссылка	Номер пункта, подпункта, перечисления, приложения
ОСТ 34-10-615-93	2.1.; Таблица 2
ОСТ 34-10-616-93	2.1.; Таблица 2
ОСТ 34-10-617-93	Таблица 2
ОСТ 34-10-723-93	2.2.
ОСТ 34-10-737-93	Таблица 2
ТУ 34-42-10380-83	2.2.

gost.e-ecolog.ru