621, 643-219 Группа Е 25

ОТРАСЛЕВОЙ СТАНДАРТ

Блок подвески хомутовый для горизонтальных трубопроводов

ОСТ 34-10-725-93

Конструкция и размеры

ОКП 311312

Дата введения

1994.01.01.

1. Настоящий стандарт распространяется на хомутовые блоки для подвесок горизонтальных трубопроводов ТЭС и АЭС Ду 57 ÷ 530мм

2. Конструкция, основные размеры, допускаемые нагрузки и материал деталей должны соответствовать указанным на чертеже и в табл.1 и 2.

Издание официальное Перепечатка воспрещена

gost.e-ecolog.ru

Исполнение 1

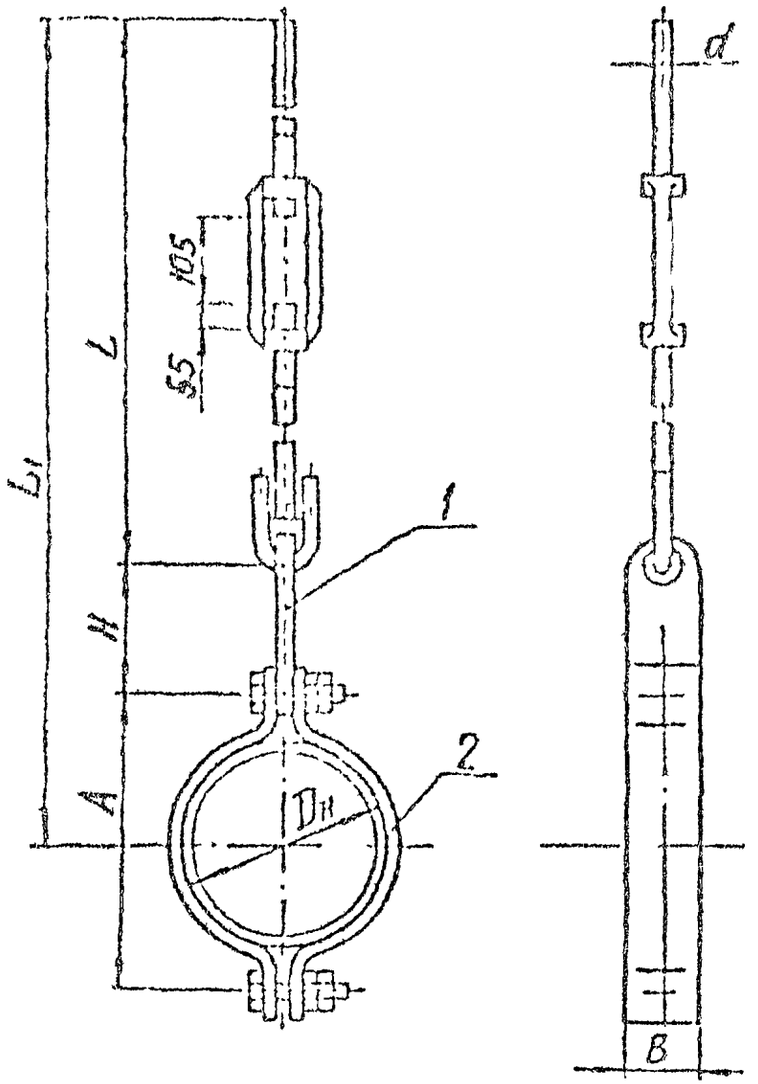

Исполнение 2

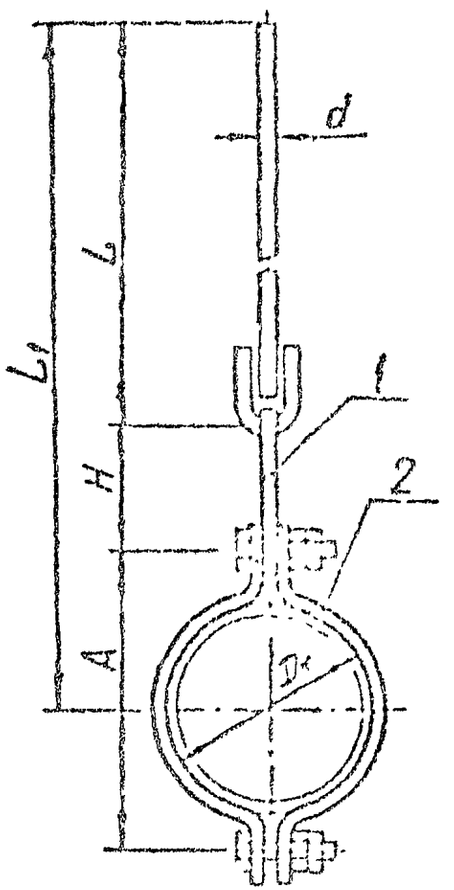

ОСТ 34-10-725-93

Размеры для справок.

Блоки подвесок с муфтой

Размеры в мм

Таблица I

Обозначение блоков для трубопроводов из стали		Исполнение	Допускаемая нагрузка на блок, кН(кгс)	$D_н$	d	L	L_1	A	H	B	Масса кг
углерод.	корроз.										
01	02	1	0,9(90)	57	I2	725	927	I04	I50	30	2
03	04		I,5(I50)	76			937	I24			
05	06		2,0(200)	89			945	I40			
07	08		2,9 (300)	I08			955	I60		40	3
09	I0		3,8(390)	I33			965	I80			
II	I2		5,4(550)	I59	I6	735	I005	240		60	6
I3	I4		II,7(I200)	2I9			I035	300			
I5	I6		I8,I(I850)	273	20	750	III0	360		90	II
I7	I8		23,5(2400)	325			II40	420			I3
I9	20		28.4(2900)	377	24	755	II75	480	I80	I00	2I
2I	22		33,3(3400)	426			I200	530			22
23	24			530			I255	640			25

* Для трубопроводов из коррозионностойкой стали применять хомут из углеродистой стали с прокладкой из стали 08 Х I8 Н I0 Т(ОСТ 34-I0-735)

Блоки подвесок с гладкой тягой

Продолжение табл. 1

Размеры в мм

Обозначение блоков для трубопроводов из стали*		Исполнение	Допускаемая нагрузка на блок, кН(кгс)	$D_н$	d	L	L_1	A	H	B	Масса, кг
углерод	коррозион.										
25	26	2	0,9(90)	57	I2	I025	I227	I04	I50	30	2
27	28		I,5(I50)	76			I237	I24			
29	30		2,0(200)	89			I245	I40			
3I	32		2,9(300)	I08			I255	I60		40	
33	34		3,8(390)	I33			I265	I80			
35	36		5,4(550)	I59	I6	I030	I300	240		60	5
37	38		II,7(I200)	2I9			I330	300			6
39	40		I8,I(I850)	273	20	I040	I400	360	I80	90	II
4I	42		23,5(2400)	325			I430	420			I2
43	44		28,4(2900)	377	24	I045	I465	480		I00	I9
45	46		33,3(3400)	426			I490	530			20
47	48			530			I545	640			23

Пример условного обозначения хомутового блока с муфтой для трубопровода Ду 426 мм из углеродистой стали:

Блок хомутовый 426 У-21 ОСТ 34-10-725

То же для трубопровода из коррозионностойкой стали:

Блок хомутовый 426 К-22 ОСТ 34-10-725

3. Остальные технические требования по ТУ 34-42-10380 и по ОСТ 34-10-723.

Таблица 2

Обозначение блоков	Исполнение	Поз 1 Блок подвески 1 шт	Поз 2 Хомут 1 шт	
		обозначение по		
		ОСТ 34-10-730	ОСТ 34-10-735	
			углерод	коррозион.
01	1	01	01	
02				02
03			03	
04				04
05			05	
06				06
07			07	
08				08
09			09	
10				10
11		03	11	
12				12
13			13	
14				14
15		05	15	
16				16
17			17	
18				18
19		07	19	
20				20
21			21	

Продолжение табл 2

Обозначение блоков	Исполнение	Поз.1 Блок подвески 1 шт	Поз.2 Хомут 1 шт	
		обозначение по		
		ОСТ34-10-730	ОСТ34-10-735	
			углерод	коррозион.
22	1	07		22
23			23	
24				24
25	2	02	01	
26				02
27			03	
28				04
29			05	
30				06
31			07	
32				08
33			09	
34				10
35		04	11	
36				12
37			13	
38				14
39		06	15	
40				16
41			17	
42				18

Продолжение табл. 2

Позначение блоков	Исполнение	Поз.1 Блок подвески 1 шт	Поз.2 Хомут 1 шт	
		Обозначение по		
		ОСТ34-10-730	ОСТ34-10-735	
			углерод.	коррозион
43	2	08	19	
44				20
45			21	
46				22
47			23	
48				24

ИНФОРМАЦИОННЫЕ ДАННЫЕ

УТВЕРЖДЕН ПРИКАЗОМ Министерства топлива и энергетики Российской Федерации №158 от 12 июля 1993 г

ИСПОЛНИТЕЛИ

В.И.Есаков, В.В.Горбачев, О.В.Стрельников (руководитель темы), Н.В.Паутов, И.Л.Горлинова

ВЗАМЕН ОСТ 34-42-725-85

ССЫЛОЧНЫЕ НОРМАТИВНО-ТЕХНИЧЕСКИЕ ДОКУМЕНТЫ

Обозначение НТД, на которые дана ссылка	Номер пункта, подпункта, перечисления, приложения
ОСТ 34-10-723-93	3.
ОСТ 34-10-730-93	Таблица 2
ОСТ 34-10-735-93	Таблица 2
ТУ 34-42-10380-83	3.

gost.e-ecolog.ru