СЕРИЯ 2.430-20

УЗЛЫ СТЕН ИЗ КИРПИЧА ОДНОЭТАЖНЫХ ЗДАНИЙ ПРОМЫШЛЕННЫХ ПРЕДПРИЯТИЙ

ВЫПУСК 4

СОЕДИНИТЕЛЬНЫЕ ИЗДЕЛИЯ

РАБОЧИЕ ЧЕРТЕЖИ

21742-05
ЦЕНА 0-44

gost.e-ecolog.ru

ЦЕНТРАЛЬНЫЙ ИНСТИТУТ ТИПОВОГО ПРОЕКТИРОВАНИЯ
ГОССТРОЯ СССР

Москва, А-445, Смольная ул 22

Сдано в печать XI 1986 года

Заказ № 14313 Тираж 5430 экз.

ТИПОВЫЕ КОНСТРУКЦИИ, ИЗДЕЛИЯ И УЗЛЫ ЗДАНИЙ И СООРУЖЕНИЙ

СЕРИЯ 2.430-20

УЗЛЫ СТЕН ИЗ КИРПИЧА ОДНОЭТАЖНЫХ ЗДАНИЙ ПРОМЫШЛЕННЫХ ПРЕДПРИЯТИЙ

ВЫПУСК 4

СОЕДИНИТЕЛЬНЫЕ ИЗДЕЛИЯ

РАБОЧИЕ ЧЕРТЕЖИ

РАЗРАБОТАНЫ:

ПРОМСТРОЙПРОЕКТ

ГЛ. ИНЖЕНЕР ИНСТИТУТА В.И.КОРОЛЕВ

ГЛАВНЫЙ АРХИТЕКТОР ПРОЕКТА В.М.МИСОЖНИКОВА

УТВЕРЖДЕНЫ

И ВВЕДЕНЫ В ДЕЙСТВИЕ

ГОССТРОЕМ СССР

С 01.10.86

ПОСТАНОВЛЕНИЕ ОТ 04.08.86 № 10

Обозначение	Наименование	Стр.
2.430-20.4-000 ТУ	Технические условия	3
2.430-20.4 010	Изделие соединительное МС1; МС3; МС5	4
2.430-20.4 020	Изделие соединительное МС2; МС4; МС6	5
2.430-20.4 030	Изделие соединительное МС7; МС9; МС13	6
2.430-20.4 040	Изделие соединительное МС8; МС10; МС14	7
2.430-20.4 050	Изделие соединительное МС11; МС12	8
2.430-20.4 060	Изделие соединительное МС15... МС17	9
2.430-20.4 070	Изделие соединительное МС18; МС19	10
2.430-20.4 080	Изделие соединительное МС20... МС22	11
2.430-20.4 090	Изделие соединительное МС23; МС24	12
2.430-20.4 100	Изделие соединительное МС25	13
2.430-20.4 110	Элемент фасонный ЭФ26; ЭФ27; ЭФ28; ЭФ30.	14
2.430-20.4 120	Элемент фасонный ЭФ29	15
2.430-20.4 130	Элемент фасонный ЭФ31; ЭФ32; ЭФ33; ЭФ34; ЭФ35	16
2.430-20.4 140	Элемент фасонный ЭФ36	17
2.430-20.4 150	Элемент фасонный ЭФ37	18
2.430-20.4 160	Элемент фасонный ЭФ38	19
2.430-20.4 170	Элемент фасонный ЭФ39; ЭФ41	20
2.430-20.4 180	Элемент фасонный ЭФ40	21

Нач. отп	Петров	
Н. контр.	Петров	
ГИП	Петров	
ГАП	Мисожникова	
Инженер	Дикова	

2.430-20.4-000

Содержание

Стадия	Лист	Листов
Р		1

ПРОМСТРОЙПРОЕКТ

1. Соединительные изделия должны отвечать требованиям ГОСТ 10922-75„Арматурные изделия и закладные детали сварные для железобетонных конструкций. Технические требования и методы испытаний".

2. Сварку следует производить в соответствии с ГОСТ 19292-73„Соединения сварных элементов закладных деталей сборных железобетонных конструкций" и СН 393-78„Указания по сварке соединений арматурных и закладных деталей железобетонных конструкций.

3. Пластины принять из стали марки ВСт 3кп 2, анкерные стержни–из стали класса А-II марки ВСт 5сп 2 по ГОСТ 5781-82*

4. Соединительные изделия должны иметь антикоррозионную защиту в соответствии с требованиями СНиП 2.03.11-85 „Защита строительных конструкций от коррозии".

5. Сварное соединение пластин с анкерными стержнями выполнять по изображению

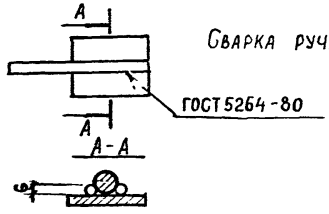

Сварка ручная дуговая

Взам. инв. №

Подпись и дата

Инв. № подл.

				2.430-20.4-ОСОТУ		
Нач. отд.	Петров			Технические условия	Стадия	Лист	Листов
Н. контр.	Петров				Р		1
ГИП	Петров				Промстройпроект		
ГАП	Мисожникова						
Инжен.	Дикова						

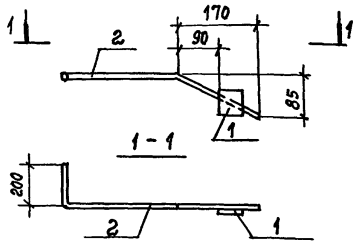

Обозначение	Марка	Масса, кг
2.430-20.4 010	МС 1	0,52
- 01	МС 3	0,67
- 02	МС 5	0,7

Формат	Зона	Поз.	Обозначение	Наименование	Кол	Примечание
				Документация		
			2.430-20.4000 ТУ	Технические условия		
				Детали		
БЧ		1	2.430-20.4-011	Полоса $\frac{Б\text{-}2\ 6\times50\ ГОСТ\ 103\text{-}76}{ВСт3кп2\ ГОСТ\ 535\text{-}79^{*}}$ ℓ=50	1	0,11 кг
				Переменные данные для исполнений:		
				2.430-20.4 010		МС 1
				Детали		
БЧ		2	-012	10А-II ГОСТ 5781-82* ℓ=670	1	0,41кг
				2.430-20.4 010-01		МС 3
				Детали		
БЧ		2	-013	10А-II ГОСТ 5781-82* ℓ=900	1	0,56кг
				2.430-20.4 010-02		МС 5
				Детали		
БЧ		2	-014	10А-II ГОСТ 5781-82* ℓ=950	1	0,59кг

Нач. отп	Петров	
Н. контр.	Петров	
ГАП	Мисожникова	
ГИП	Петров	
Рук. бр.	Корнеев	
Инжен	Дикова	

2.430-20.4 010

Изделие соединительное (МС1; МС3; МС5)

Стадия	Масса	Масштаб
Р	см. таблицу	
Лист	Листов 1	

ПРОМСТРОЙПРОЕКТ

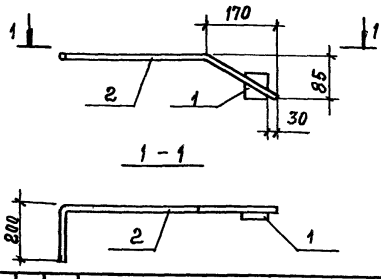

Обозначение	Марка	Масса, кг
2.430-20.4 020	МС 2	0,52
-01	МС 4	0,67
-02	МС 6	0,7

Формат	Зона	Поз.	Обозначение	Наименование	Кол.	Примечание
				Документация		
А4			2.430-20.4 ОО ОТУ	Технические условия		
				Детали		
Б4		1	2.430-20.4-021	Полоса $\frac{Б\text{-}2\ 6\times50\ ГОСТ\ 103\text{-}76}{ВСт3кп2\ ГОСТ\ 535\text{-}79^*}$ ℓ=50	1	0,11кг
				Переменные данные для исполнений:		
				2.430-20.4 020		МС 2
				Детали		
Б4		2	-022	10А-II ГОСТ 5781-82* ℓ=670	1	0,41кг
				2.430-20.4 020-01		МС 4
				Детали		
Б4		2	-023	10А-II ГОСТ 5781-82* ℓ=900	1	0,56кг
				2.430-20.4 020-02		МС 6
				Детали		
Б4		2	-024	10А-II ГОСТ 5781-82* ℓ=950	1	0,59кг

Взам. инв. №

Подпись и дата

Инв. № подл.

Нач ОТП	Петров	
Н. контр.	Петров	
ГАП	Мисожникова	
Рук. Бр.	Корнеев	
Инженер	Дикова	

2.430-20.4 020

Изделие соединительное (МС 2; МС 4; МС 6)

Стадия	Масса	Масштаб
Р	см. таблицу	
Лист	Листов 1	

ПРОМСТРОЙПРОЕКТ

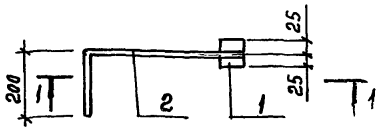

1 – 1

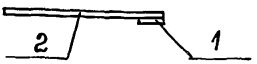

Обозначение	Марка	Масса кг
2.430-20.4 030	МС 7	0,57
-01	МС 9	0,49
-02	МС 13	0,65

Формат	Зона	Поз.	Обозначение	Наименование	Кол.	Примечание
				Документация		
А4			2.430-20.4 000ТУ	Технические условия		
				Детали		
А4		1	2.430-20.4-031	Полоса $\frac{Б\text{-}2\ 6\times50\ ГОСТ\ 103\text{-}76}{ВСт3кп2\ ГОСТ\ 535\text{-}79^{*}}$ $\ell=50$	1	0,11 кг
				Переменные данные для исполнений:		
				2.430-20.4 030		МС 7
				Детали		
Б4		2	-032	10А-II ГОСТ 5781-82* $\ell=750$	1	0,46 кг
				2.430-20.4 030-01		МС 9
				Детали		
Б4		2	-033	10А-II ГОСТ 5781-82* $\ell=610$	1	0,38 кг
				2.430-20.4 030-02		МС 13
				Детали		
Б4		2	-034	10А-II ГОСТ 5781-82* $\ell=870$		0,54 кг

Нач. отд.	Петров	
Н. контр.	Петров	
ГАП	Мисожникова	
ГИП	Петров	
Рук. бр.	Корнеев	
Инжен.	Дикова	

2.430-20.4 030

Изделия соединительные (МС 7; МС 9; МС 13)

Стадия	Масса	Масштаб
Р	См. таблицу	
Лист	Листов 1	

Промстройпроект

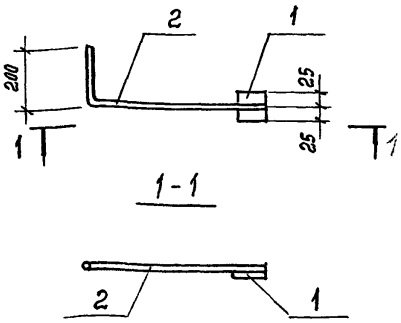

Обозначение	Марка	Масса, кг
2.430-20.4 040	МС 8	0,57
-01	МС 10	0,49
-02	МС 14	0,65

Формат	Зона	Поз.	Обозначение	Наименование	Кол.	Примечание
				Документация		
А4			2.430-20.4 000ТУ	Технические условия		
				Детали		
Б4		1	2 430-20.4-041	Полоса $\frac{Б\text{-}2\ 6\times50\ ГОСТ\ 103\text{-}76}{ВСт\ 3кп2\ ГОСТ\ 535\text{-}79^*}$ $\ell=50$	1	0,11 кг
				Переменные данные для исполнений:		
				2.430-20.4 040		МС 8
				Детали		
Б4		2	-042	10А-II ГОСТ 5781-82* $\ell=750$	1	0,46 кг
				2.430-20.4 040-01		МС 10
				Детали		
Б4		2	-043	10А-II ГОСТ 5781-82* $\ell=610$	1	0,38 кг
				2.430-20.4 040-02		МС 14
				Детали		
Б4		2	-044	10А-II ГОСТ 5781-82* $\ell=870$	1	0,54 кг

Взам. инв. №

Подпись и дата

Инв. № подл.

Нач. отд.	Петров	
Н. контр.	Петров	
ГАП	Мисожникова	
ГИП	Петров	
Рук. бр.	Корнеев	
Инжен.	Дикова	

2.430-20.4 040

Изделие соединительное (МС 8; МС 10; МС 14)

Стадия	Масса	Масштаб
Р	См. табл.	
Лист	Листов 1	

Промстройпроект

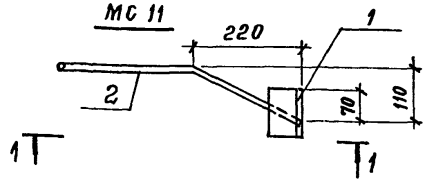

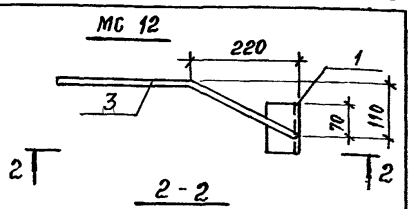

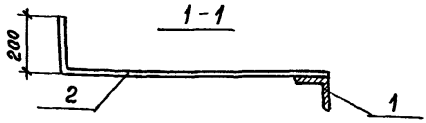

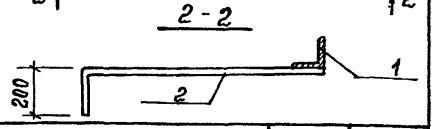

Обозначение	Марка	Масса кг
2.430-20.4 050	МС 11	1,01
-01	МС 12	1,01

Формат	Зона	Поз.	Обозначение	Наименование	Кол.	Примечание
				Документация		
А4			2.430-20.4 00 ОТУ	Технические условия		
				Детали		
Б4		1	2.430-20.4-051	Уголок $\frac{63\times63\times5\ \text{ГОСТ}\ 8509\text{-}72}{\text{ВСт}3\text{кп}2\ \text{ГОСТ}\ 535\text{-}79^*}$ ℓ=100	1	0,48 кг
				Переменные данные для исполнений:		
				2.430-20.4 050		МС 11
				Детали		
Б4		2	-052	10 А-II ГОСТ 5781-82* ℓ=850	1	0,53 кг
				2.430-20.4 050-01		МС 12
				Детали		
Б4		2	-053	10 А-II ГОСТ 5781-82* ℓ=850	1	0,53 кг

Нач. отд.	Петров	
Н. контр.	Петров	
ГАП	Мисожникова	
ГИП	Петров	
Рук. бр.	Корнеев	
Инженер	Дикова	

2.430-20.4 050

Изделие соединительное (МС 11 ; МС 12)

Стадия	Масса	Масштаб
Р	см. таблицу	
Лист	Листов 1	

ПРОМСТРОЙПРОЕКТ

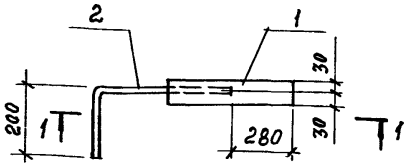

1 – 1

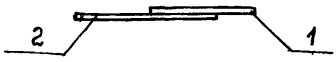

Обозначение	Марка	Масса, кг
2.430-20.4 060	МС 15	2,43
-01	МС 16	2,51
-02	МС 17	2,59

Формат	Зона	Поз.	Обозначение	Наименование	Кол.	Примечание
				Документация		
А4			2.430-20.4 000ТУ	Технические условия		
				Детали		
Б4		1	2.430-20.4-061	Полоса $\frac{Б\text{-}2\ В\times60\ ГОСТ\ 103\text{-}76}{ВСт3кп2\ ГОСТ\ 535\text{-}79^*}$ ℓ=530	1	2,0 кг
				Переменные данные для исполнений:		
				2.430-20.4 060		МС 15
				Детали		
Б4		2	-062	10А-II ГОСТ 5781-82* ℓ=700	1	0,43кг
				2.430-20.4 060-01		МС 16
				Детали		
Б4		2	-063	10А-II ГОСТ 5781-82* ℓ=830	1	0,51кг
				2.430-20.4 060-02		МС 17
				Детали		
Б4		2	-064	10А-II ГОСТ 5781-82* ℓ=960	1	0,59кг

Нач. отп.	Петров	
Н. контр.	Петров	
ГАП	Мисожникова	
ГИП	Петров	
Рук. бр.	Корнеев	
Инжен.	Дикова	

2.430-20.4 060

Изделие соединительное (МС15 ... МС 17)

Стадия	Масса	Масштаб
Р	см. таблицу	
Лист 1	Листов 1	

ПРОМСТРОЙПРОЕКТ

Взам. инв. №

Подпись и дата

Инв. № подл.

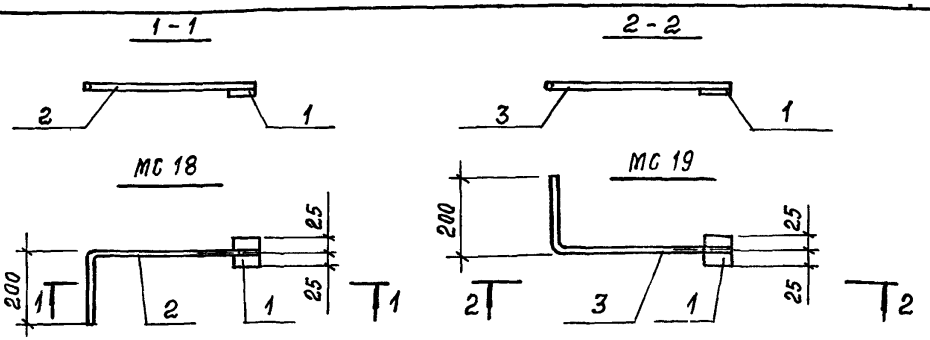

Обозначение	Марка	Масса, кг
2.430-20.4 070	МС 18	0,42
-01	МС 19	0,42

Формат	Зона	Поз.	Обозначение	Наименование	Кол.	Примечание
				Документация		
А4			2.430-20.4 000 ТУ	Технические условия		
				Детали		
Б4		1	2.430-20.4-071	Полоса $\frac{Б-2\ 6\times50\ ГОСТ\ 103-76}{ВСт3кп2\ ГОСТ\ 535-79*}$ $\ell=50$	1	0,1 кг
				Переменные данные для исполнений:		
				2.430-20.4 070		МС18
				Детали		
Б4		2	-072	10А-II ГОСТ 5781-82* $\ell=500$	1	0,31кг
				2.430-20.4 070-01		МС 19
				Детали		
Б4		2	-073	10А-II ГОСТ 5781-82* $\ell=500$	1	0,31кг

Нач. отд	Петров	
Н.контр.	Петров	
ГАП	Мисожникова	
ГИП	Петров	
Рук. бр.	Корнеев	
Инжен.	Дикова	

2.430-20.4 070

Изделие соединительное
МС 18 ; МС 19

Стадия	Масса	Масштаб
Р	см. таблицу	
Лист	Листов /	

ПРОМСТРОЙПРОЕКТ

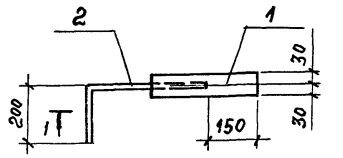

1-1

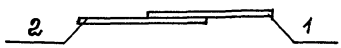

Обозначение	Марка	Масса кг
2.430-20.4 080	МС 20	1,91
-01	МС 21	1,96
-02	МС 22	2,04

Формат	Зона	Поз.	Обозначение	Наименование	Кол.	Примечание
				Документация		
А4			2.430-20.4 000 ТУ	Технические условия		
				Детали		
Б4		1	2.430-20.4-081	Полоса $\frac{б-2\ 8\times60\ ГОСТ\ 103-76}{Вст.3кп2\ ГОСТ\ 535-79^*}$ ℓ=400	1	1,5 кг
				Переменные данные для исполнений:		
				2.430-20.4 080		МС 20
				Детали		
Б4		2	-082	10А-II ГОСТ 5781-82* ℓ=600	1	0,4 кг
				2.430-20.4 080-01		МС 21
				Детали		
Б4		2	-083	10А-II ГОСТ 5781-82* ℓ=730	1	0,45 кг
				2.430-20.4 080-02		МС 22
				Детали		
Б4		2	-084	10А-II ГОСТ 5781-82* ℓ=860	1	0,53 кг

Взам. инв. №

Подпись и дата

Инв. № подл.

Нач. отп	Петров	
Н. контр.	Петров	
ГАП	Мисожникова	
ГИП	Петров	
Рук. бр.	Корнеев	
Инжен.	Дикова	

2.430-20.4 080

Изделие соединительное (МС 20 ... МС 22)

Стадия	Масса	Масштаб
Р	см. таблицу	
Лист	Листов 1	

ПРОМ[illegible]

1-1

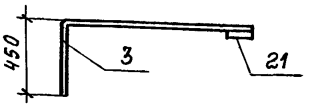

МС 23



МС 24

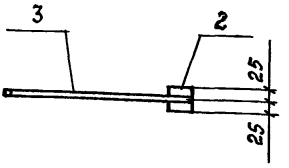

Обозначение	Марка	Масса, кг
2.430-20.4 090	МС 23	0,74
-01	МС 24	0,71

Формат	Зона	Поз.	Обозначение	Наименование	Кол.	Примечание
				Документация		
А4			2.430-20.4 ОООТУ	Технические условия		
			Переменные данные для исполнений:			
				2.430-20.4 090		МС 23
				Детали		
Б4		1	2.430-20.4 -091	10А-II ГОСТ 5781-82* ℓ=1200	1	0,74 кг
				2.430-20.4 090-01		МС 24
				Детали		
Б4		2	-092	Полоса 2Б 6×50 ГОСТ 103-76 / Ст.3кп2 ГОСТ 535-79* ℓ=50	1	0,11 кг
Б4		3	-093	10А-II ГОСТ 5781-82* ℓ=980	1	0,6 кг

Нач.отд.	Петров	
Н.контр.	Петров	
ГАП	Мисожникова	
ГИП	Петров	
Рук.бр.	Корнеев	
Инжен.	Дикова	

2.430-20.4 090

Изделие соединительное (МС 23 ; МС 24)

Стадия	Масса	Масштаб
Р	см. таблицу	
Лист	Листов 1	

ПРОМСТРОЙПРОЕКТ

1-1

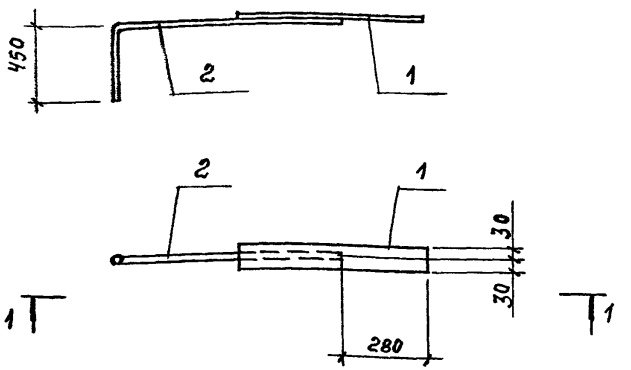

Формат	Зона	Поз.	Обозначение	Наименование	Кол.	Примечание
				Документация		
А4			2.430-20.4 000ТУ	Технические условия		
				Детали		
Б4		1	2.430-20.4-101	Полоса Б-2 В×60 ГОСТ 103-76 / ВСТ3кп2 ГОСТ 539-79* ℓ=530	1	2,0 кг
Б4		2	-102	10 А-II ГОСТ 5781-82* ℓ=980	1	0,6 К

Взам. инв. №

Подпись и дата

Инв. № подл.

Нач. ОТП	Петров	
Н. контр.	Петров	
ГАП	Мисожникова	
ГИП	Петров	
Рук. Бр.	Корнеев	
Инженер	Дикова	

2.430-20.4 100

Изделие соединительное МС 25

Стадия	Масса	Масштаб
Р	см. таблицу	
Лист	Листов 1	

ПРОМСТРОЙПРОЕКТ

Обозначение	Марка	Эскиз	Ширина развертки, мм	Масса 1м, кг
2.430-20.4 110-01	ЭФ 26	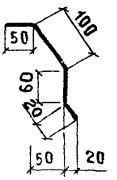	230	2,4
-02	ЭФ 27	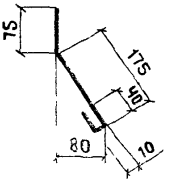	300	2,2
-03	ЭФ 28	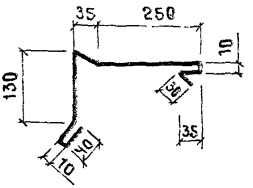	580	4,6
-04	ЭФ 30	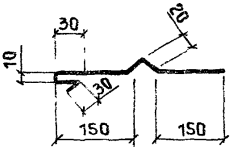	410	3,2

Нач.ОТП	Петров	
Н.контр.	Петров	
ГАП	Мисожникова	
ГИП	Петров	
Рук.бр.	Корнеев	
Архит.	Симакова	

2.430-20.4 110

Элемент фасонный
ЭФ 26; ЭФ 27; ЭФ 28;
ЭФ 30.

Стадия	Масса	Масштаб
Р	см. табл.	
Лист	Листов 1	

ОЦ 5-ПН-0-0.7×550 ГОСТ 19904-74
Н-МТ-1 ГОСТ 14918-80

ПРОМСТРОЙПРОЕКТ

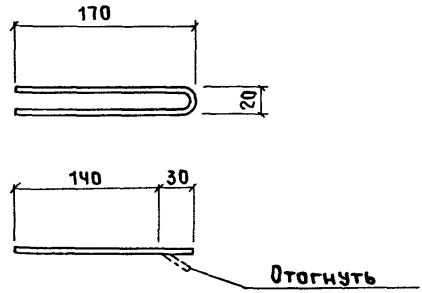

Формат	Зона	Поз.	Обозначение	Наименование	Кол.	Примечание
			2.430-20 ч 000ТУ	Документация		
				Технические условия		
				Детали		
				ф5А-I Гост 2590-71* в-360	1	0,055кг

Инв. № подл. | Подпись и дата | Взам. инв. №

			2.430-20 ч 120
Нач.отп	Петров		Элемент фасонный ЭФ 29
Н.контр	Петров		
ГАП	Мисожникова		
Гип	Петров		
Рук.бр.	Корнеев		
Архит	Симакова		

Стадия	Масса	Масштаб
Р	См. таблицу	
Лист	Листов 1	

ПРОМСТРОЙПРОЕКТ

Обозначение	Марка	Эскиз	Ширина развертки мм	Масса 1м, кг
2.430-20.4 130-01	ЭФ 31	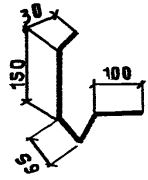	410	3,6
02	ЭФ 32	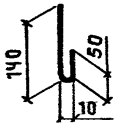	200	2,2
-03	ЭФ 33	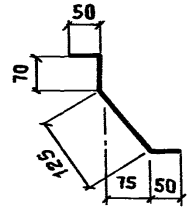	295	2,5
-04	ЭФ 34	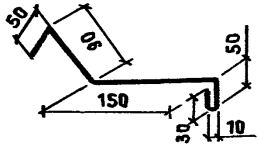	380	3,3
-05	ЭФ 35	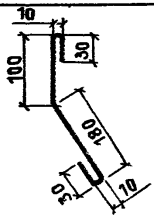	360	2,8

Нач.ОТП	Петров		
Н.контр.	Петров		
ГАП	Мисожникова		
ГИП	Петров		
Рук.бр.	Корнеев		
Архит.	Симакова		

2.430-20.4 130

Элемент фасонный
ЭФ31; ЭФ32; ЭФ33;
ЭФ34; ЭФ35.

Стадия	Масса	Масштаб
Р		
Лист	Листов 1	

ОЦ 6-ПН-0-0,7×410 ГОСТ 19904-74
Н-МТ-1 ГОСТ 14918-80

ПРОМСТРОЙПРОЕКТ

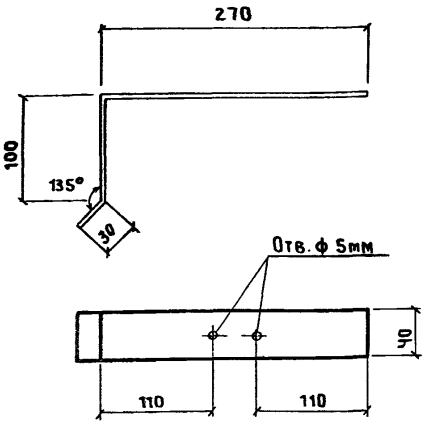

Формат	Зона	Поз.	Обозначение	Наименование	Кол.	Примечание
			2.430-20.4 С ООТУ	Документация		
				Технические условия		
				Детали		
				Полоса $\frac{Б\text{-}Ч \times 40\ Гост\ 103\text{-}76}{ВСт3кп2\ Гост\ 535\text{-}79}$ в=400	1	0,54 кг

Нач. ОТП	Петров		
Н. контр.	Петров		
ГАП	Мясожникова		
ГИП	Петров		
Рук. БР.	Корнеев		
Архит.	Симакова		

2.430-20.4 140

Элемент фасонный
Эф 36

Стадия	Масса	Масштаб
Р	См. табл.	
Лист	Листов 1	

ПРОМСТРОЙПРОЕКТ

Взам. инв. №

Подпись и дата

Инв. № подл.

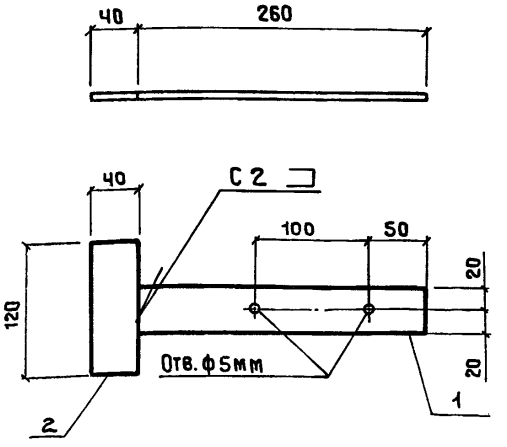

Формат	Зона	Поз.	Обозначение	Наименование	Кол.	Примечание
			2.430-20.4 000 ТУ	Документация		
				Технические условия		
				Детали		
БЧ		1	2.430-20.151	Полоса $\frac{\text{Б-Ч}\times 40\ \text{ГОСТ}\ 103\text{-}76}{\text{Вст3кп2 ГОСТ}\ 535\text{-}79}$ ℓ=260	1	0,4 кг
БЧ		2	152	Полоса $\frac{\text{Б-Ч}\times 40\ \text{ГОСТ}\ 103\text{-}76}{\text{Вст3кп2 ГОСТ}\ 535\text{-}79}$ ℓ=120	1	0,1 кг

Нач.отп	Петров	
Н.контр.	Петров	
ГАП	Мисожникова	
ГИП	Петров	
Рук.бр.	Корнеев	
Архит.	Симакова	

2.430-20.4 150

Элемент фасонный
ЭФ 37

Стадия	Масса	Масштаб
Р	0,5	
Лист	Листов 1	

ПРОМСТРОЙПРОЕКТ

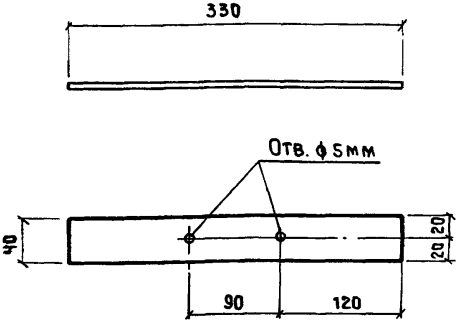

Формат	Зона	Поз.	Обозначение	Наименование	Кол.	Примечание
			2.430-20.4 000 ТУ	Документация		
				Технические условия		
				Детали		
				Полоса Б-Ч×40 ГОСТ 103-76 ℓ=330 Вст3кп2 ГОСТ 535-79	1	0,41кг

Взам. инв. № | Подпись и дата | Инв. № подл.

Нач. отд.	Петров		
Н. контр.	Петров		
ГАП	Высожникова		
ГИП	Петров		
Рзк. бр.	Корнеев		
Архит.	Симакова		

2.430-20.4 160

Элемент фасонный
ЭФ 38

Стадия	Масса	Масштаб
Р	См. таблицу	
Лист	Листов 1	

ПРОМСТРОЙПРОЕКТ

Обозначение	Марка	Эскиз	Ширина развертки мм	Масса 1 м, кг
2.430-20.4 170-01	ЭФ-39	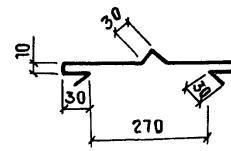	530	3.7
-02	ЭФ 41	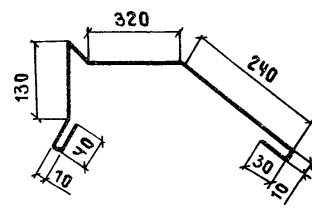	850	5.1

Нач.Отп	Петров		
Н.контр.	Петров		
ГАП	Мисожникова		
ГИП	Петров		
Рук.Бр.	Корнеев		
Архит.	Симакова		

2.430-20.4 170

Элемент фасонный
ЭФ 39; ЭФ 41

Стадия	Масса	Масштаб
Р		
Лист	Листов 1	

ОЦ Б-ПН-0-0,7×850 ГОСТ 19904-74
Н-МТ-1 ГОСТ 14918-80

ПРОМСТРОЙПРОЕКТ

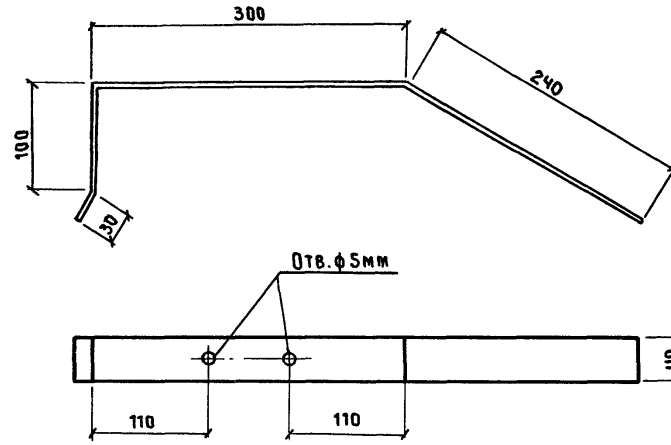

Формат	Зона	Поз.	Обозначение	Наименование	Кол.	Примечание
			2.430-20,4 ДОТУ	Документация		
				Технические условия		
				Детали		
				Полоса $\frac{6\text{-}4\times40\ \text{ГОСТ}\ 103\text{-}76}{\text{ВСт3кп2 ГОСТ}\ 535\text{-}79}$ ℓ=670	1	4,02кг

Нач.отп	Петров		
Н.контр.	Петров		
Гип	Петров		
Рук.бр.	Корнеев		
Архит.	Симакова		

2.430-20,4 180

Элемент фасонный
Эф 40

Стадия	Масса	Масштаб
Р	См. табл.	
Лист	Листов 1	

ПРОМСТРОЙПРОЕКТ

Взам. инв. № | Подпись и дата | Инв. №

gost.e-ecolog.ru