ТИПОВЫЕ КОНСТРУКЦИИ, ИЗДЕЛИЯ И УЗЛЫ ЗДАНИЙ И СООРУЖЕНИЙ

СЕРИЯ 2.430-20

УЗЛЫ СТЕН ИЗ КИРПИЧА ОДНОЭТАЖНЫХ ЗДАНИЙ ПРОМЫШЛЕННЫХ ПРЕДПРИЯТИЙ

ВЫПУСК 3

УЗЛЫ СОПРЯЖЕНИЯ СТЕН ИЗ КИРПИЧА С ЖЕЛЕЗОБЕТОННЫМ КАРКАСОМ

РАБОЧИЕ ЧЕРТЕЖИ

21742-04
ЦЕНА 0-78

gost.e-ecolog.ru

ЦЕНТРАЛЬНЫЙ ИНСТИТУТ ТИПОВОГО ПРОЕКТИРОВАНИЯ
ГОССТРОЯ СССР

Москва, А-445 Смольная ул 22

Сдано в печать X[illegible] 195[illegible]

Заказ № 14316 Тираж 5430 экз

ТИПОВЫЕ КОНСТРУКЦИИ, ИЗДЕЛИЯ И УЗЛЫ ЗДАНИЙ И СООРУЖЕНИЙ

СЕРИЯ 2.430-20

УЗЛЫ СТЕН ИЗ КИРПИЧА ОДНОЭТАЖНЫХ ЗДАНИЙ ПРОМЫШЛЕННЫХ ПРЕДПРИЯТИЙ

ВЫПУСК 3

УЗЛЫ СОПРЯЖЕНИЯ СТЕН ИЗ КИРПИЧА С ЖЕЛЕЗОБЕТОННЫМ КАРКАСОМ

РАБОЧИЕ ЧЕРТЕЖИ

РАЗРАБОТАНЫ:
ПРОМСТРОЙПРОЕКТ

ГЛ. ИНЖЕНЕР ИНСТИТУТА
ГЛАВНЫЙ АРХИТЕКТОР ПРОЕКТА В.М.МИСОЖНИКОВА

УТВЕРЖДЕНЫ
И ВВЕДЕНЫ В ДЕЙСТВИЕ
ГОССТРОЕМ СССР
с 01.10.86
ПОСТАНОВЛЕНИЕ ОТ 04.08.86 №104
В.И.КОРОЛЕВ

Обозначение	Наименование	Стр.
430-20.3 00 ПЗ	ПОЯСНИТЕЛЬНАЯ ЗАПИСКА	5
430-20.3 01	Узел 1 Крепление продольной или торцовой стены к железобетонной колонне	6
430-20.3 02	Узел 2, 2а Крепление торцовой стены к железобетонной прямоугольной колонне среднего ряда	7
430-20.3 03	Узел 3 Крепление торцовой стены к железобетонной двухветвевой колонне среднего ряда	8
430-20.3 04	Узел 4 Крепление торцовой стены к подстропильной ферме при скатной кровле	9
430-20.3 05	Узел 5 Крепление продольной стены к стропильной ферме при привязке „0" и плоской кровле	10
430-20.3 06	Узел 6, 6а, 6б Крепление парапета продольной стены к плитам покрытия при привязке „0" и скатной кровле	11

Кенер	Дикова		2.430-20.3 00
Гл. бр.	Корнеев		
ИП	Петров		Содержание
АП	Мясожникова		
Контр.	Петров		
Н. отп	Петров		

Стадия	Лист	Листов
Р	1	3

ПРОМСТРОЙПРОЕКТ

21742-04 3

Обозначение	Наименование	Стр.
2.430-20.3 07	Узел 7 Крепление парапета продольной стены к плитам покрытия при привязке „250" и скатной кровле. Толщина стены 250 мм	12
2.430-20.3 08	Узел 8, 8^{а} Крепление парапета продольной стены к плитам покрытия при привязке „250" и скатной кровле. Толщина стены 380 и 51	13
2.430-20.3 09	Узел 9, 9^{а}, 9^{б} Крепление парапета продольной стены к плитам покрытия пролетом 12м по оси колонны фахверка при привязке „0" и скатной кровле	14
2.430-20.3 10	Узел 10 Крепление парапета продольной стены к плитам покрытия при привязке „250" и скатной кровле. Толщина стены 250 мм	15
2.430-20.3 11	Узел 11, 11^{а} Крепление парапета продольной стены к плитам покрытия пролетом 12м. при привязке „250" и скатной кровле. Толщина стены 380 и 510 мм	16
2.430-20.3 12	Узел 12, 12^{а}, 12^{б} Крепление парапета продольной стены к плитам покрытия при привязке „0" и плоской кровле	17
2.430-20.3 13	Узел 13 Крепление парапета продольной стены к плитам покрытия при привязке „250 и плоской кровле. Толщина стены 250 мм	18
2.430-20.3 14	Узел 14, 14^{а} Крепление парапета продольной стены к плитам покрытия при привязке „250" и плоской кровле. Толщина стены 380 и 510	19
2.430-20.3 15	Узел 15, 15^{а}, 15^{б} Крепление парапета продольной стены к плитам покрытия пролетом 12м по оси колонны фахверка при привязке „0" и плоской кровле	20
2.430-20.3 16	Узел 16 Крепление парапета продольной стены к плитам покрытия пролетом 12 м по оси колонны фахверка при привязке „250" и плоской кровле. Толщина стены 250 м	21
2.430-20.3 17	Узел 17, 17^{а} Крепление парапета продольной стены к плитам покрытия пролетом 12м по оси колонны фахверка при привязке „250" и плоской кровле. Толщина стены 380 и 51	22
2.430-20.3 18	Узел 18 Крепление парапета торцовой стены к плитам покрытия	23

Обозначение	Наименование	Стр.
	Узел 19	
2.430-20.3 19	Опирание плит покрытия на продольную стену при скатной кровле. Толщина стены 380 мм	24
	Узел 20	
2.430-20.3 20	Опирание плит покрытия на продольную стену при скатной кровле. Толщина стены 510 мм	25
	Узел 21	
2.430-20.3 21	Опирание плит покрытия на продольную стену при плоской кровле. Толщина стены 380 мм	26
	Узел 22	
2.430-20.3 22	Опирание плит покрытия на продольную стену при плоской кровле. Толщина стены 510 мм	27
	Узел 23	
2.430-20.3 23	Опирание стропильной балки пролетом 12 м на пилястру	28
	Узел 24	
2.430-20.3 24	Крепление карниза продольной стены к плитам покрытия при привязке „0" и скатной кровле	29
	Узел 25	
2.430-20.3 25	Крепление карниза продольной стены к плитам покрытия при привязке „250" и скатной кровле	30
	Узел 26	
2.430-20.3 26	Крепление карниза торцовой стены к плитам покрытия	31
	Узел 27	
2.430-20.3 27	Крепление карниза продольной стены к плитам покрытия при привязке „0" и плоской кровле	32
	Узел 28	
2.430-20.3 28	Крепление карниза продольной стены к плитам покрытия при привязке „250" и плоской кровле	33
	Узел 29	
2.430-20.3 29	Крепление продольной или торцовой стены к оголовку ж.б. колонны фахверка	34
2.430-20.3 30	Спецификация	35

1. Основные положения по применению узлов настоящего выпуска, маркировочные схемы узлов приведены в выпуске 0 настоящей серии.

2. На чертежах узлов указаны марки стальных изделий крепления стен для зданий, возводимых в районах с расчетной температурой минус 40°С и выше. Стальные изделия для крепления стен приведены в выпуске 4 данной серии.

3. Сварку производить электродами типа Э42 при возведении зданий в районах с расчетной температурой минус 40°С и выше. Монтажные швы принять $h_{шв} = 6$ мм. Электроды по ГОСТ 9467-75.

4. После приварки элементов крепления стен восстановить антикоррозионное покрытие изделий в соответствии с требованиями СН и П2.03.11-85 "Защита строительных конструкций от коррозии"

5. Спецификация на узлы приведены в документе 2.430-20.3.30

Инженер	Дирова	[illegible]	
Рук.	Ко[illegible]		
ГИП	Петров		
ГА[illegible]	[illegible]ва	[illegible]	
Н.контр.	Петров		
Нач.отд.	Петров		

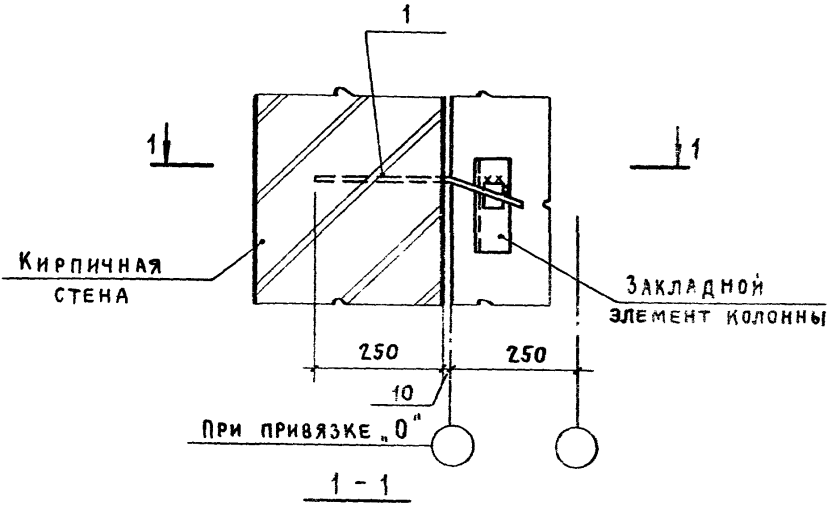

1 - 1

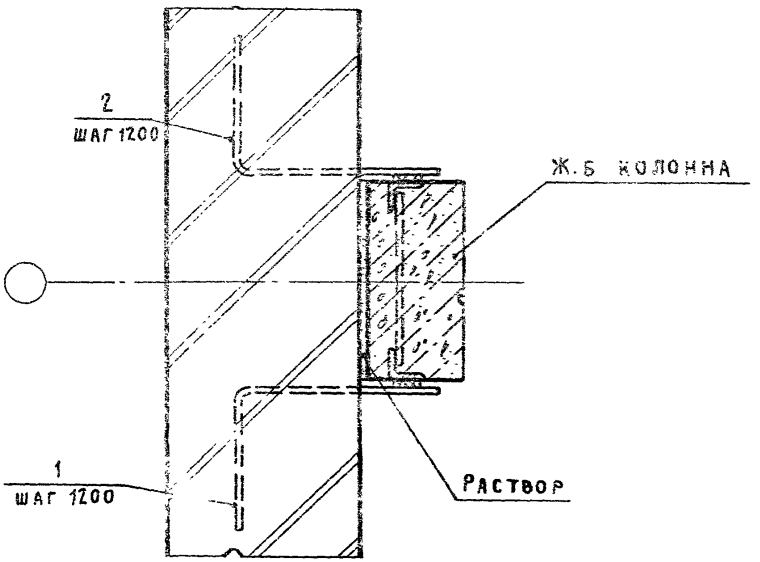

				2.430-20.3 01			
ЖЕНЕР	ДИКОВА			Узел 1	Стадия	Лист	Листов
К.БР.	КОРНЕЕВ			Крепление продольной или торцовой стены к железобетонной колонне	Р		1
ИП	ПЕТРОВ				ПРОМСТРОЙПРОЕКТ		
АП	МИСОЖНИКОВА						
ОНТР.	ПЕТРОВ						
1.ОТП	ПЕТРОВ						

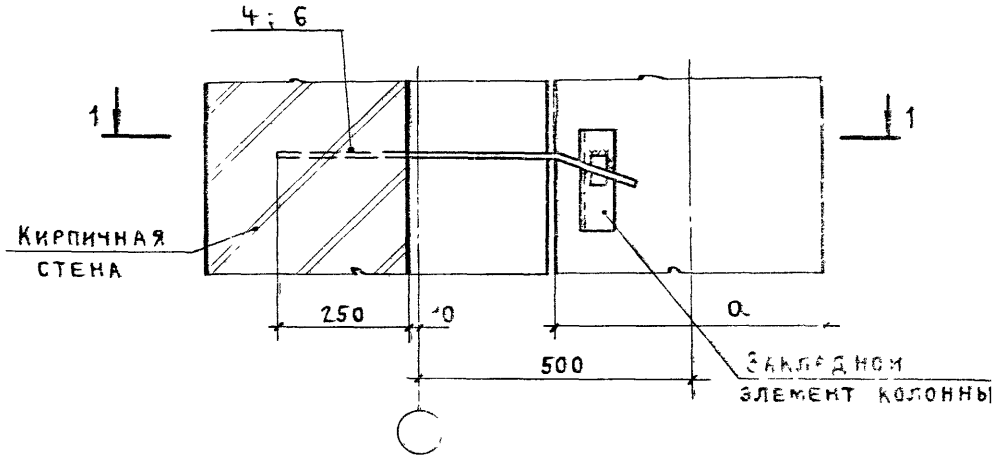

1 - 1

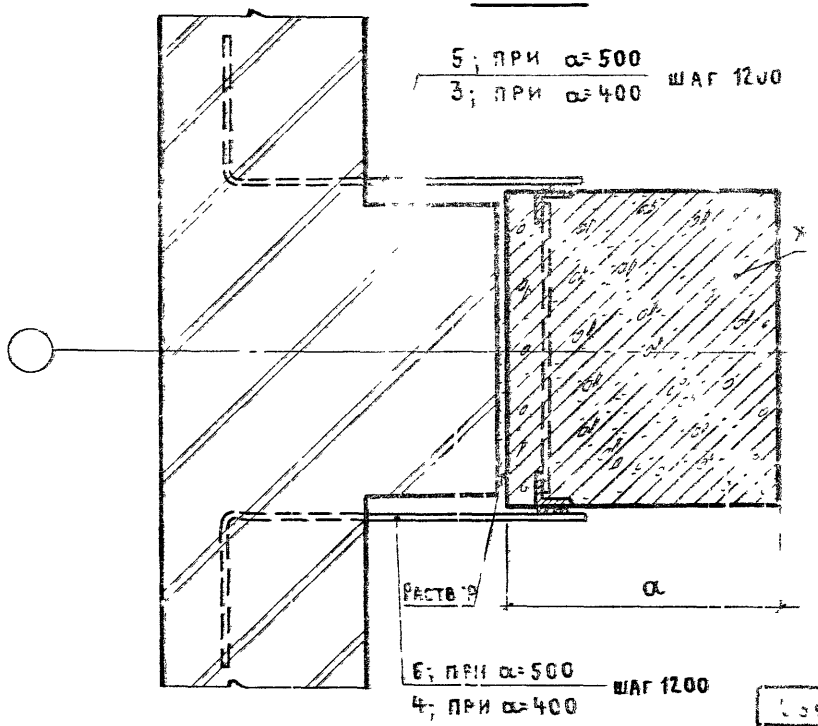

2	40
2а	50

Инженер	Дикова		
Рук. бр	Корнеев		
ГИП	Петров		
ГАП	Мясожникова		
Н. контр.	Петров		
Нач. отд	Петров		

2.430-20.302

Узел 2,2а
Крепление торцовой стены к железобетонной прямоугольной колонне среднего ряда

Стадия	Лист	Листов
Р		1

ПРОМСТРОЙПРОЕКТ

Инв. № подл. | Подпись и дата | Взам. инв. №

21742-04 8

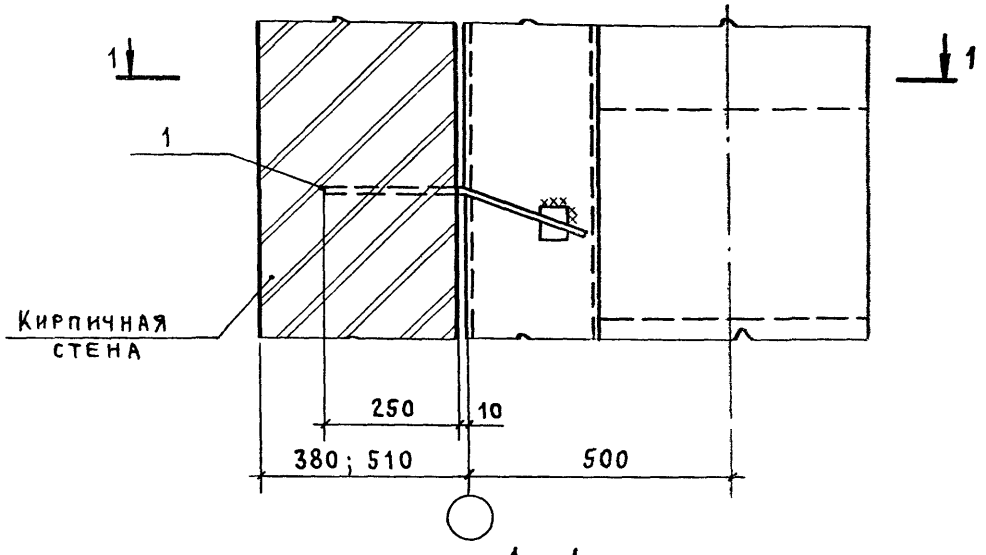

1 - 1

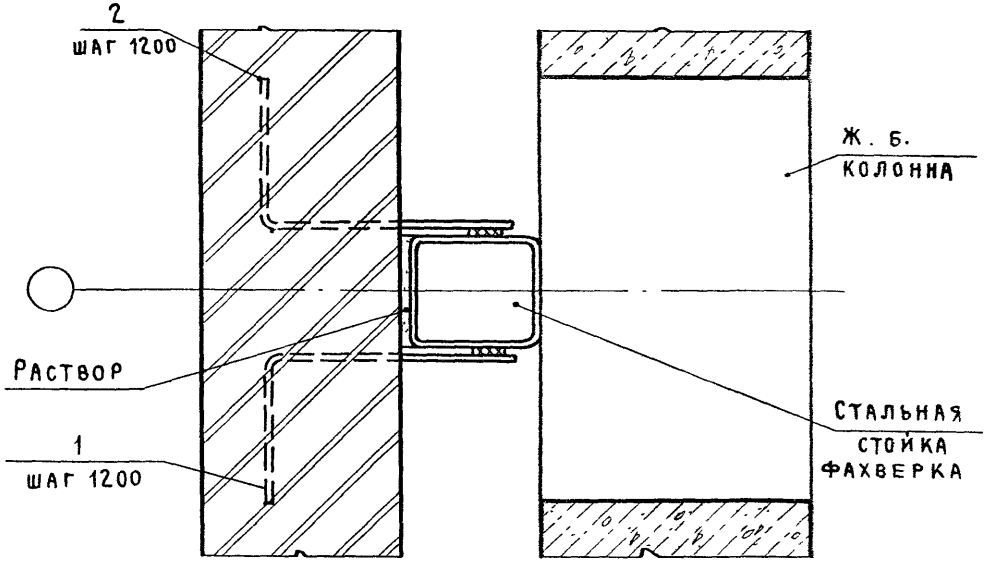

Инженер	Дикова		
Рук бр.	Корнеев		
ГИП	Петров		
ГАП	Мисожникова		
Н контр	Петров		
Нач. отд	Петров		

2.430-20.3 03

Узел 3
Крепление торцовой стены к железобетонной двухветвевой колонне среднего ряда

Стадия	Лист	Листов
Р		1

Промстройпроект

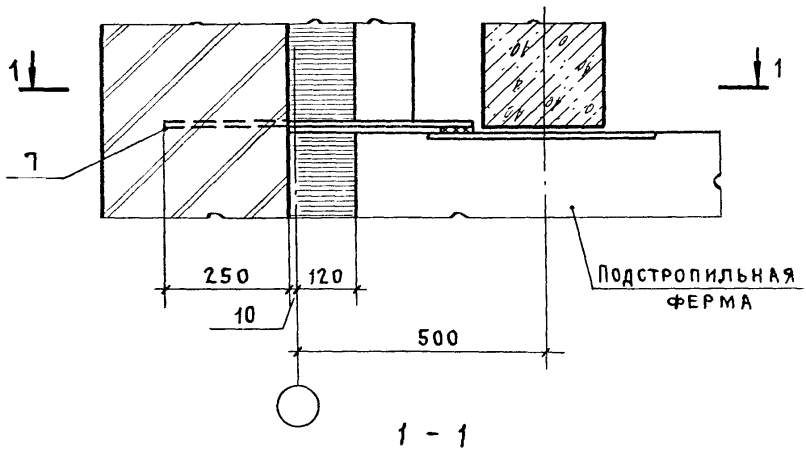

1 - 1

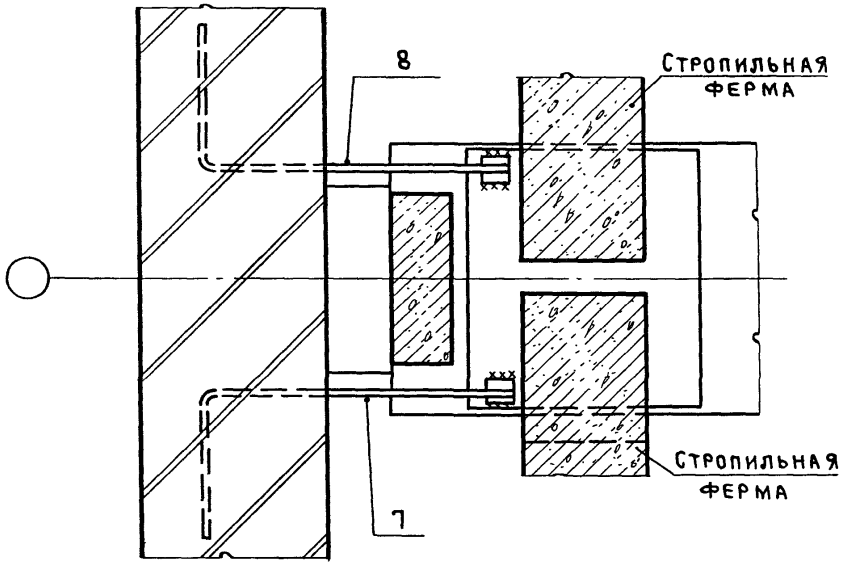

Инженер	Дикова		
Рук. бр.	Корнеев		
ГИП	Петров		
ГАП	Мисожникова		
Н.контр.	Петров		
Нач. отп	Петров		

2.430-20.304

Узел 4
Крепление торцовой стены к подстропильной ферме при скатной кровле

Стадия	Лист	Листов
Р		1

Промстройпроект

Инв. № подл. | Подпись и дата | Взам. инв. №

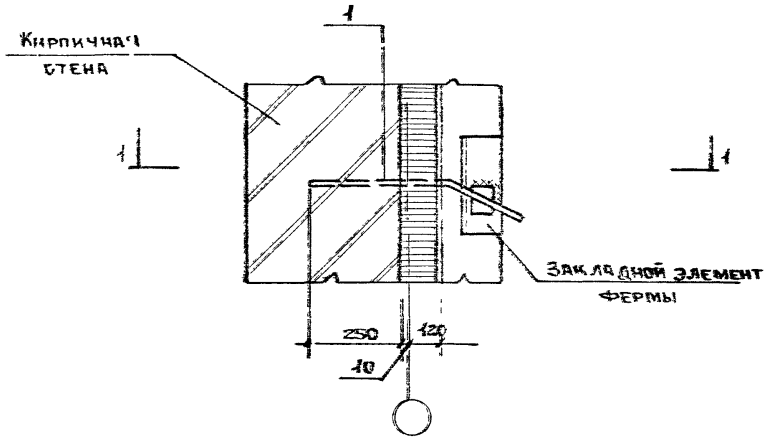

1 – 1

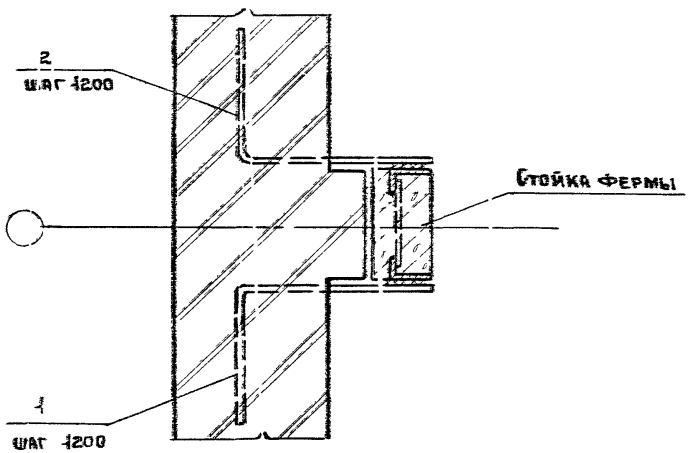

			2.430-20.305
Инженер	Дикова		
Рук.бр	Корнеев		Узел 5 Крепление торцовой стены к подстропильной ферме при скатной кровле
ГИП	Петров		
ГАП	Мясожникова		
Н.контр.	Петров		
Нач.отд.	Петров		

Стадия	Лист	Листов
Р		1

Промстройпроект

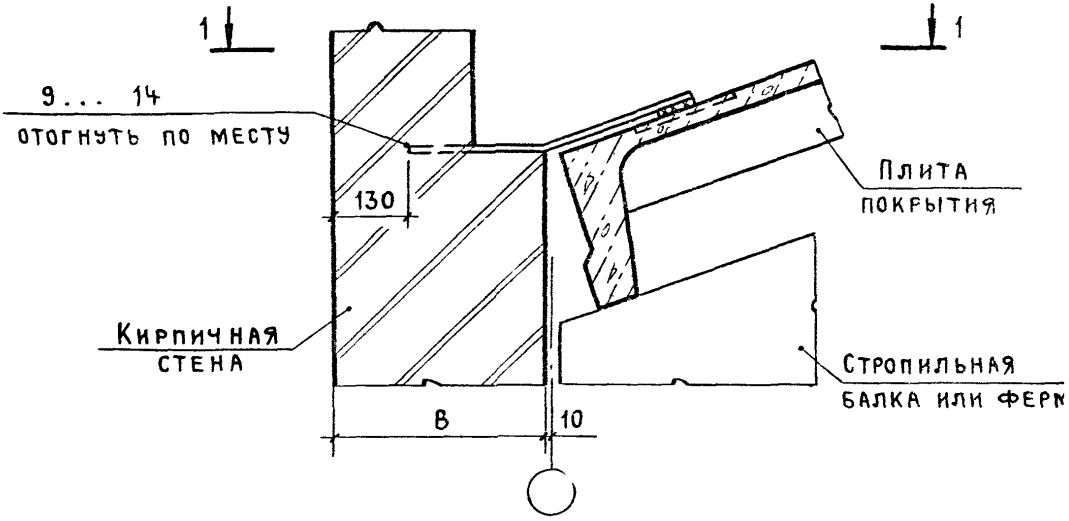

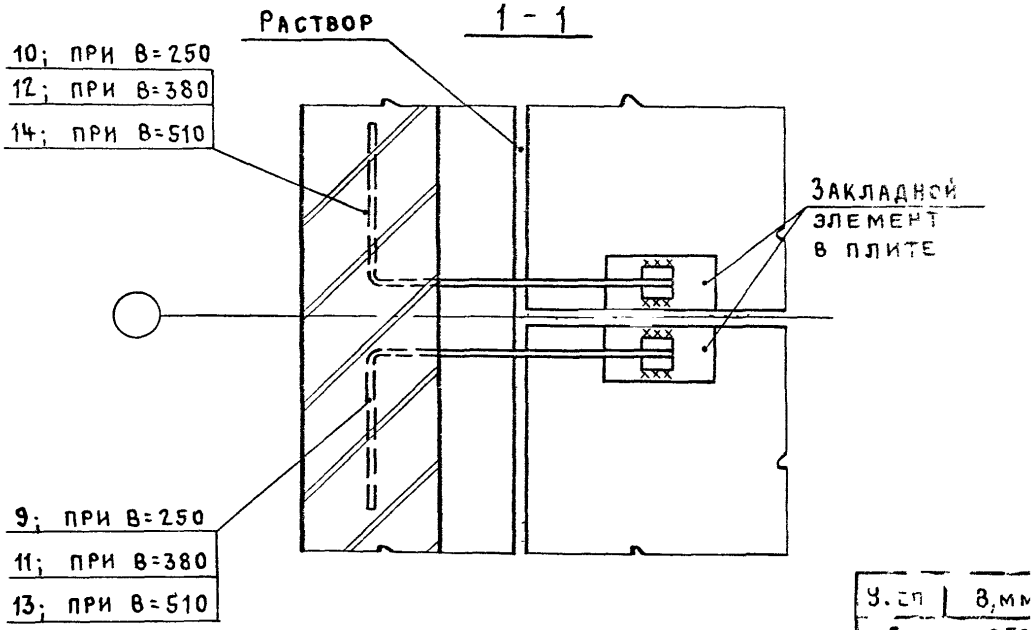

У. сп	В, мм
б	250
бб	380
в	10

Инв. № подл. | Подпись и дата | Взам. инв. №

Инженер	Дикова	
Рук. бр.	Корнеев	
ГИП	Петров	
ГАП	Мисожникова	
Н. контр.	Петров	
Нач. отп	Петров	

2.430-20.306

Узел 6, 6а, 6б
Крепление парапета продольной стены к плитам покрытия при привязке „0" и скатной кровле

Стадия	Лист	Листов
Р		1

Промстройпроект

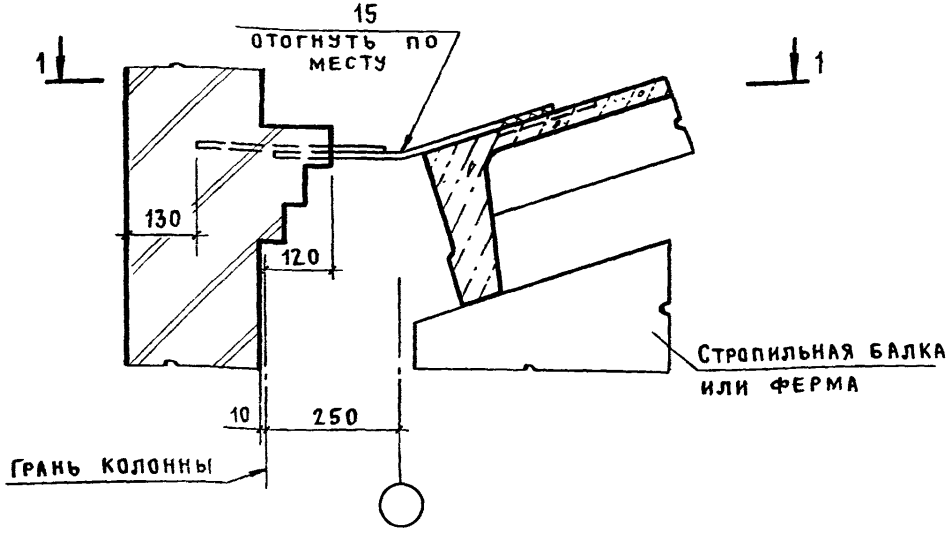

1 - 1

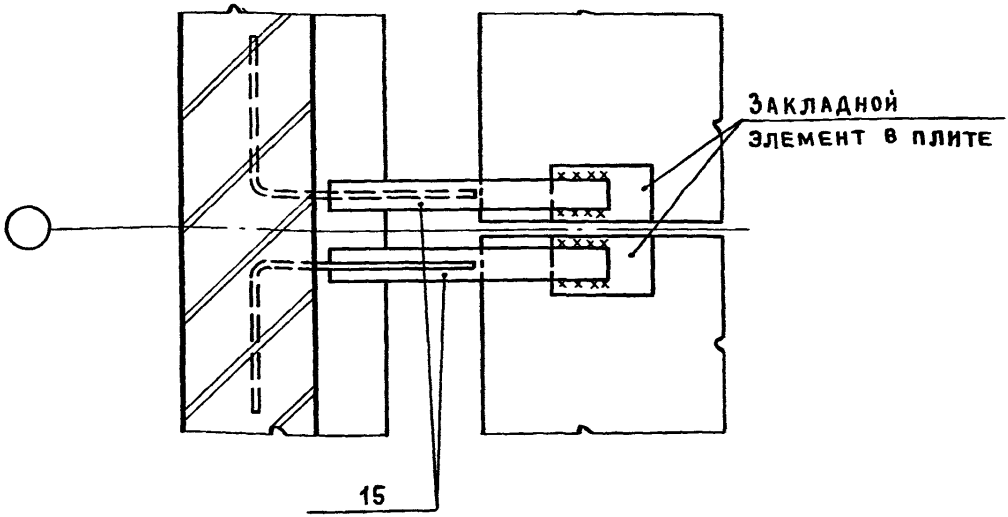

Инженер	Дикова		2.430-20.3 07
Рук. бр.	Корнеев		
ГИП	Петров		Узел 7 Крепление парапета продольной стены к плитам покрытия при привязке „250" и скатной кровле Толщина стены 250 мм
ГАП	Мясожникова		
Н. контр.	Петров		
Нач. отд.	Петров		

Стадия	Лист	Листов
Р		1

Промстройпроект

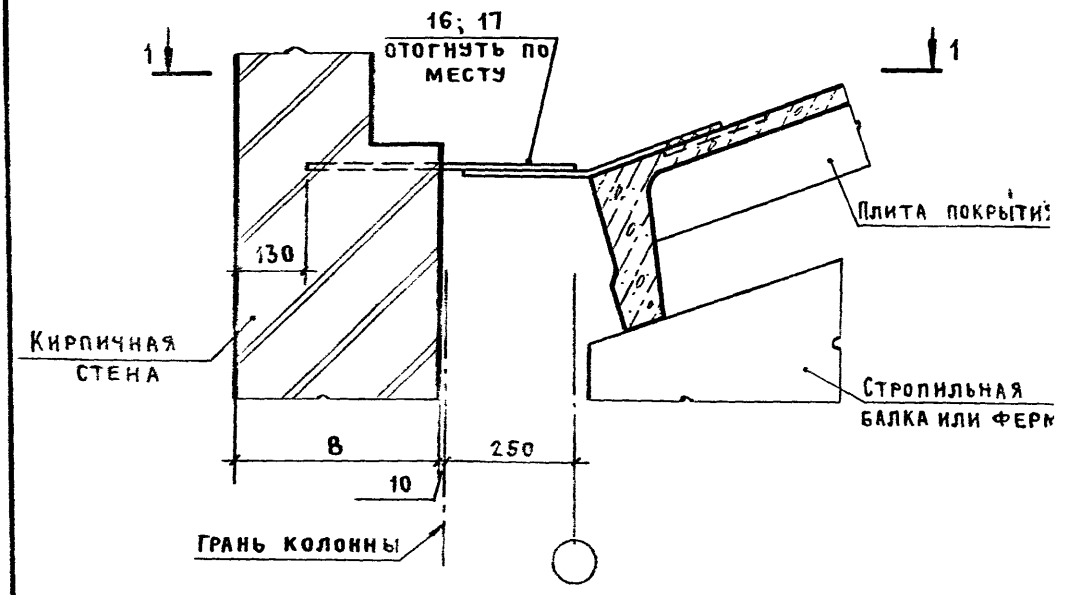

1 - 1

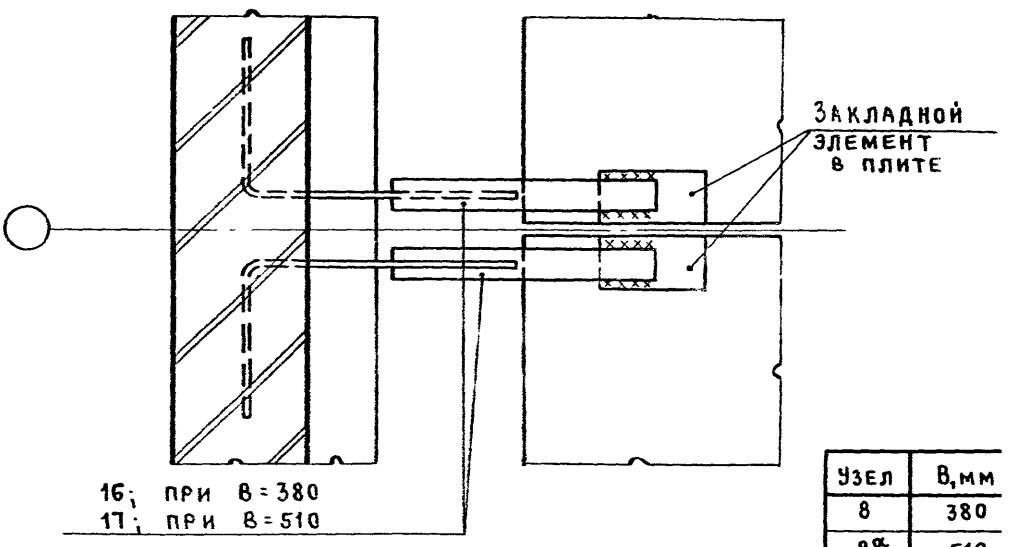

Узел	В, мм
8	380
$8^{а}$	510

Инв. № подл. | Подпись и дата | Взам. инв. №

Инженер	Дикова	
Рук. гр.	Корнеев	
ГИП	Петров	
ГАП	Мисожников	
Н. контр.	Петров	
Нач. отд.	Петров	

2.430-20 3 08

Узел 8, $8^{а}$
Крепление парапета продольной стены к плитам покрытия при привязке „250" и скатной кровле. Толщина стены 380 и 510 мм

Стадия	Лист	Листов
Р		1

ПРОМСТРОЙПРОЕКТ

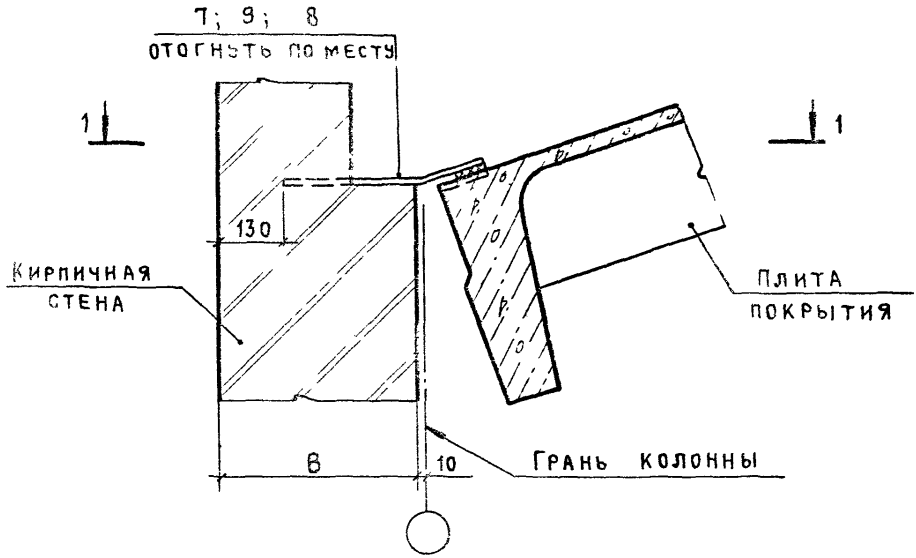

1-1

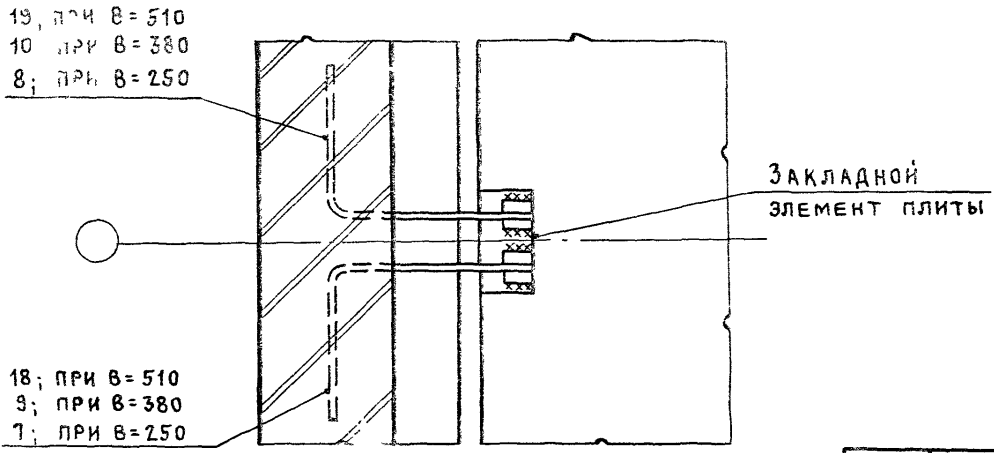

Узел	В, мм
9	250
$9^{а}$	380
$9^{б}$	510

Инженер	Дикова		
Рук. бр	Корнеев		
ГИП	Петров		
ГАП	Мисожникова		
Н. контр	Петров		
Нач. ОТП	Петров		

2.430-20 3 09

Узел 9, $9^{а}$, $9^{б}$
Крепление парапета продольной стены к плитам покрытия пролетом 12 м по оси колонны фахверка при привязке „0" и скатной кровле

Стадия	Лист	Листов
Р		1

ПРОМСТРОЙПРОЕКТ

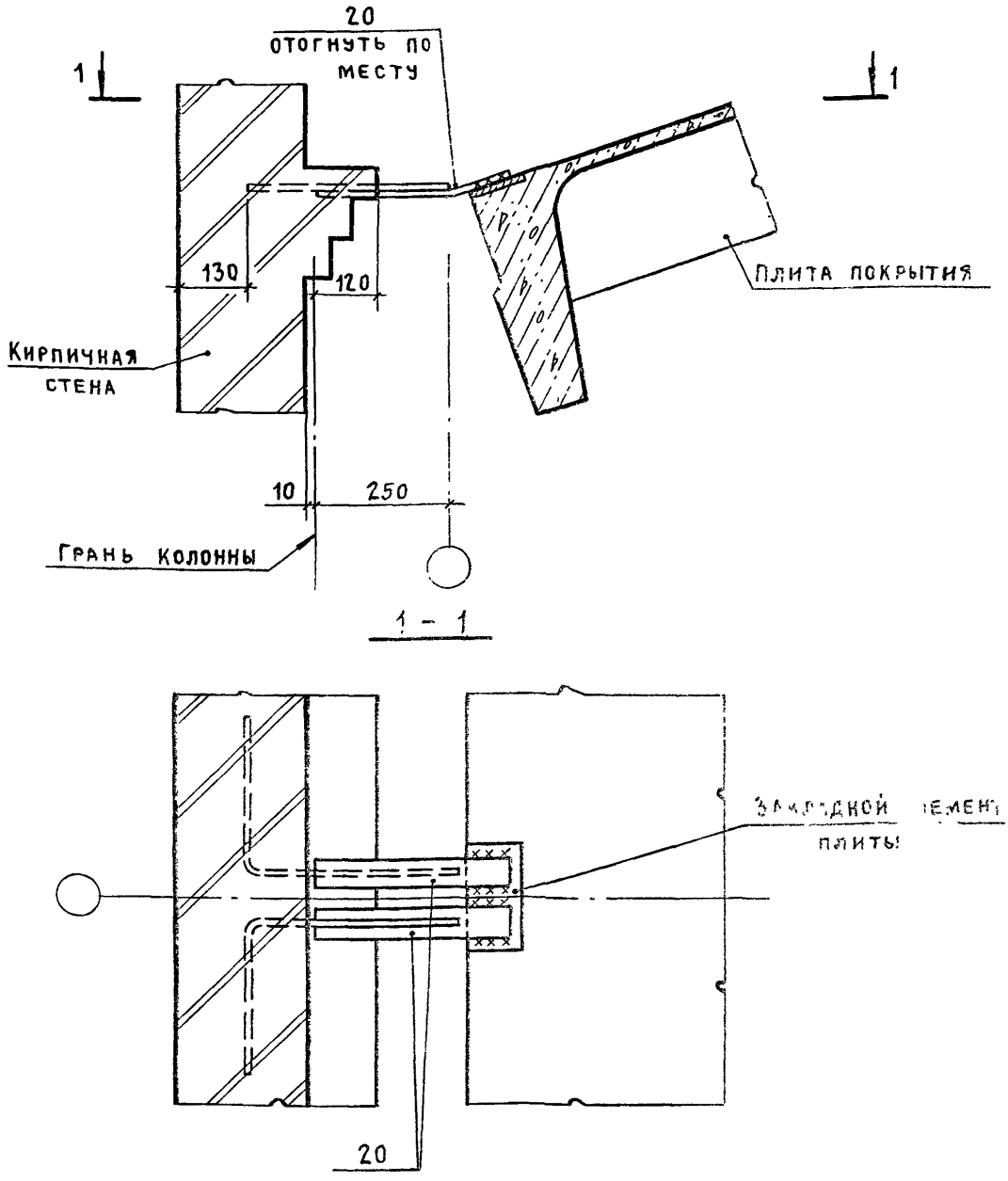

Инженер	Дикова		
Рук. бр.	Корнеев		
ГИП	Петров		
ГАП	Мисожникова		
Н. контр.	Петров		
Нач. отд	Петров		

2.430-20.3 10

Узел 10

Крепление парапета продольной стены к плитам покрытия при привязке "250" и скатной кровле толщина стены 250 мм

Стадия	Лист	Листов
Р		1

ПРОМСТРОЙПРОЕКТ

Инв. № подл. | Подпись и дата | Взам. инв. №

21742-04 16

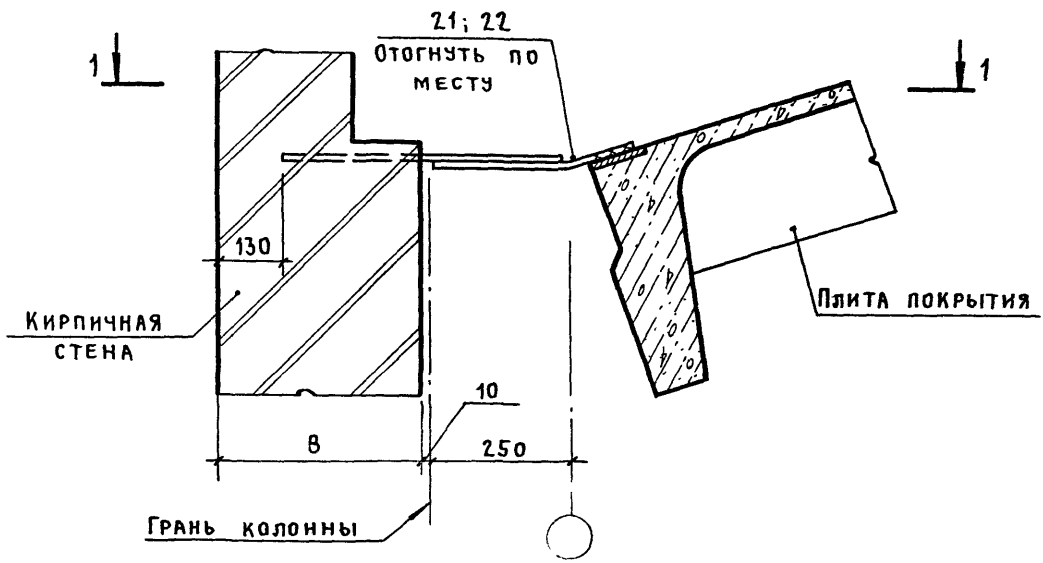

1 - 1

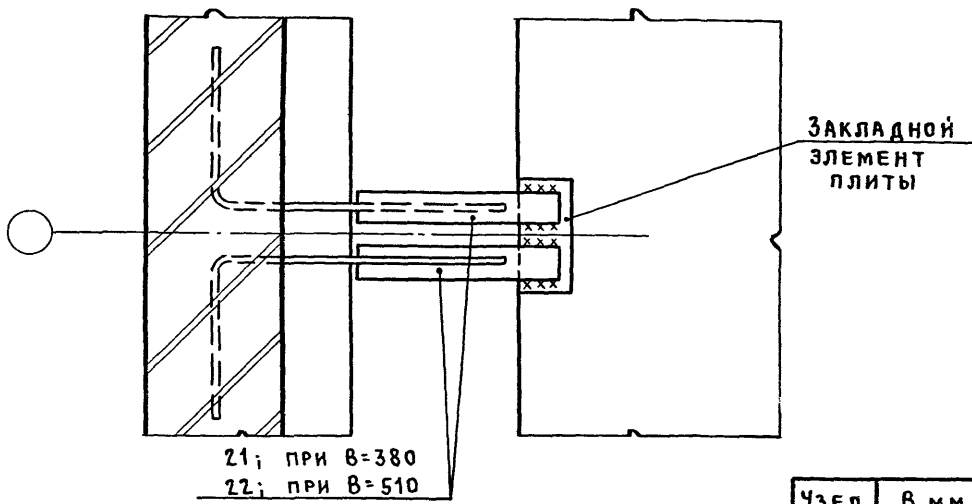

Узел	В, мм
11	380
11а	510

Инженер	Дикова		
Рук. бр.	Корнеев		
ГИП	Петров		
ГАП	Мисожникова		
Н. контр.	Петров		
Нач. отп	Петров		

2.430-20.3 11

Узел 11, 11а
Крепление парапета продольной стены к плитам покрытия пролетом 12м при привязке „250" и скатной кровле
Толщина стены 380 и 510мм

Стадия	Лист	Листов
Р		1

ПРОМСТРОЙПРОЕКТ

21742-04 17

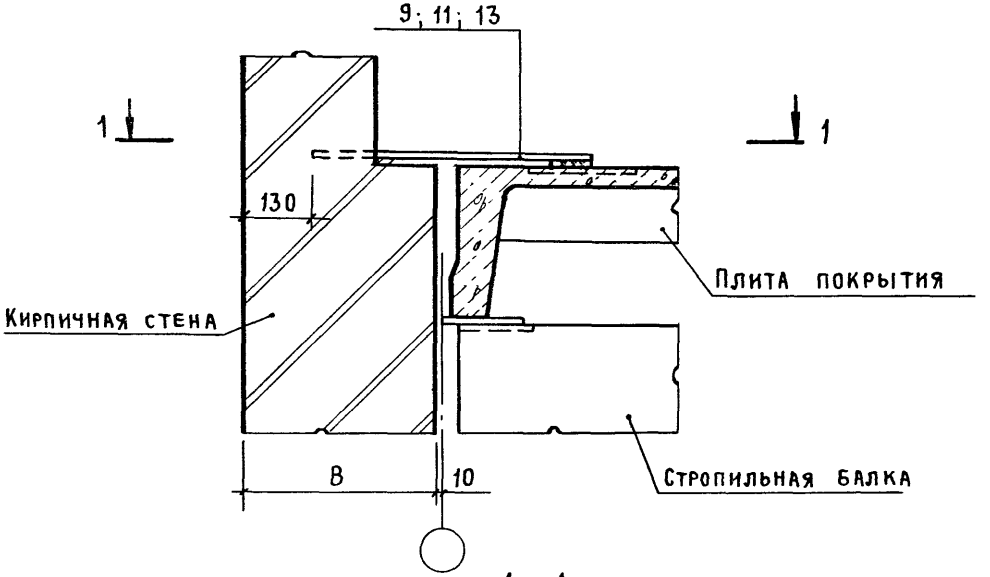

1 - 1

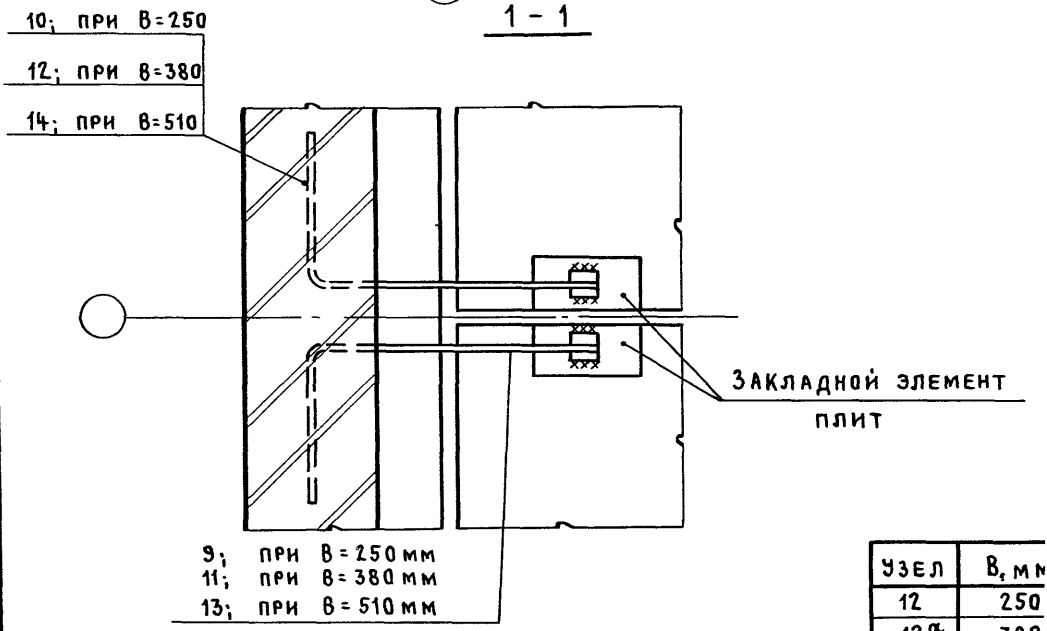

Узел	В, мм
12	250
$12^{а}$	380
$12^{б}$	510

Инв.№ подл. | Подпись и дата | Взам. инв.№

Инженер	Дикова	
Рук. гр.	Корнеев	
ГИП	Петров	
ГАП	Мисожникова	
Н. контр.	Петров	
Нач. отп	Петров	

2.430-20.3 12

Узел 12, $12^{а}$, $12^{б}$
Крепление парапета продольной стены к плитам покрытия при привязке „0" и плоской кровле

Стадия	Лист	Листо
Р		

ПРОМСТРОЙПРОЕКТ

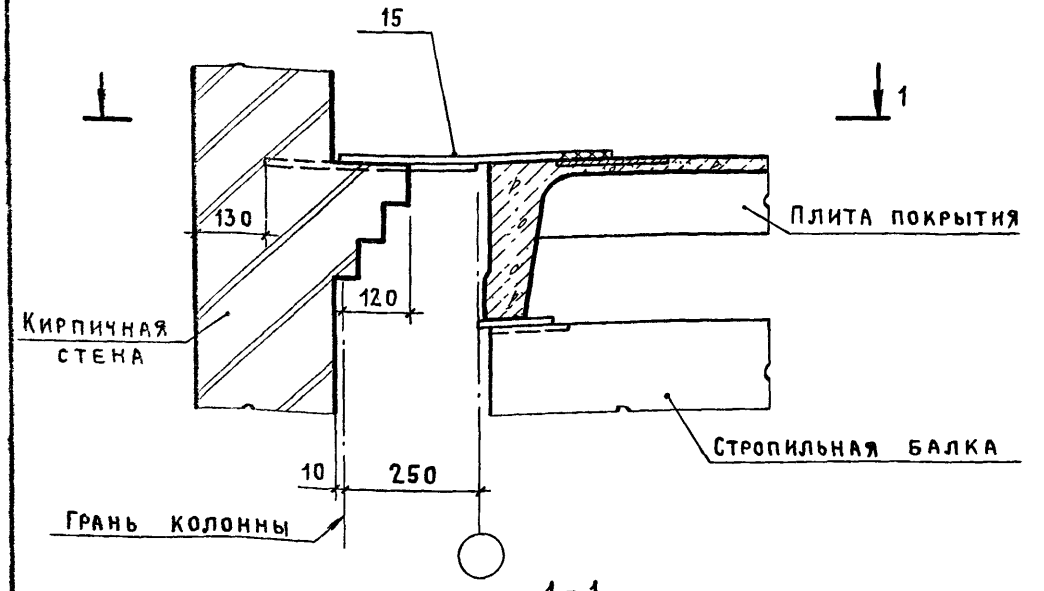

1-1

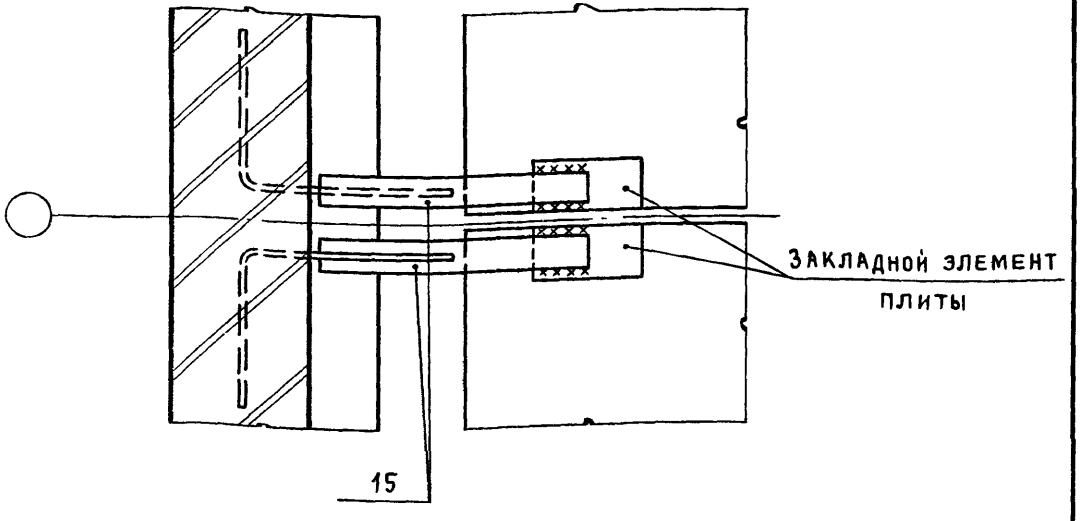

Инженер	Дикова		
Рук. бр.	Корнеев		
ГИП	Петров		
ГАП	Мисожников		
Н. контр.	Петров		
Нач. отп	Петров		

2.430-20.3 13

Узел 13
Крепление парапета продольной стены к плитам покрытия при привязке „250" и плоской кровле
Толщина стены 250 мм

Стадия	Лист	Листов
Р		1

Промстройпроект

21742-04 19

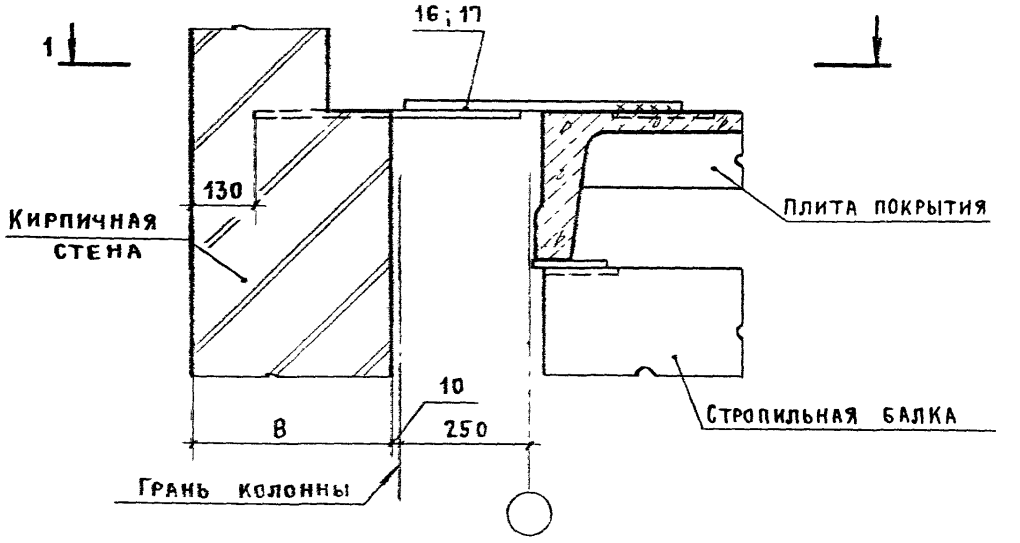

1 - 1

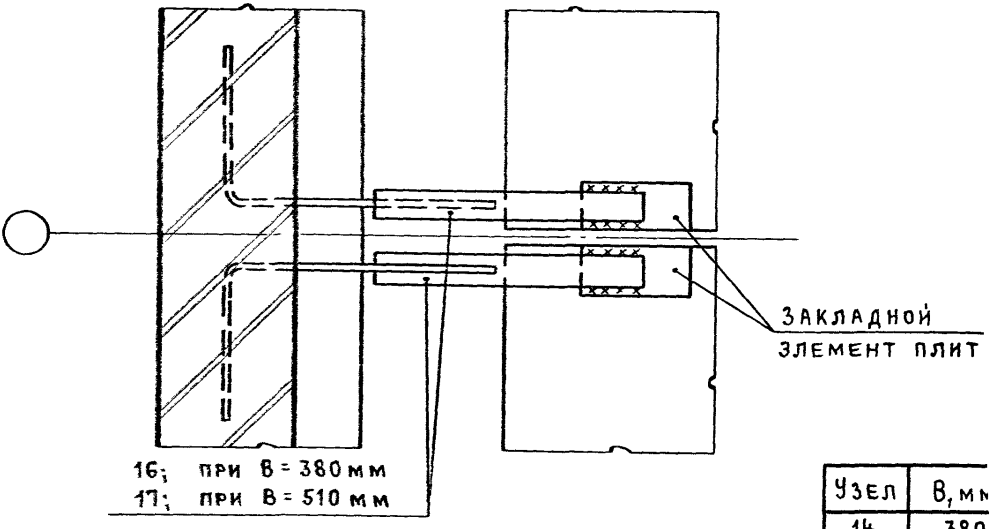

Узел	В, мм
14	380
14а	510

Взам. инв. №

Подпись и дата

Инв. № подл.

Инженер	Дикова	
Рук. бр.	Корнеев	
ГИП	Петров	
ГАП	Мисожников	
Н. контр.	Петров	
Нач. отд.	Петров	

2430-20.3 14

Узел 14, 14а
Крепление парапета продольной стены к плитам покрытия при привязке „250" и плоской кровле
Толщина стены 380 и 510мм

Стадия	Лист	Листов
Р	1	

Промстройпроект

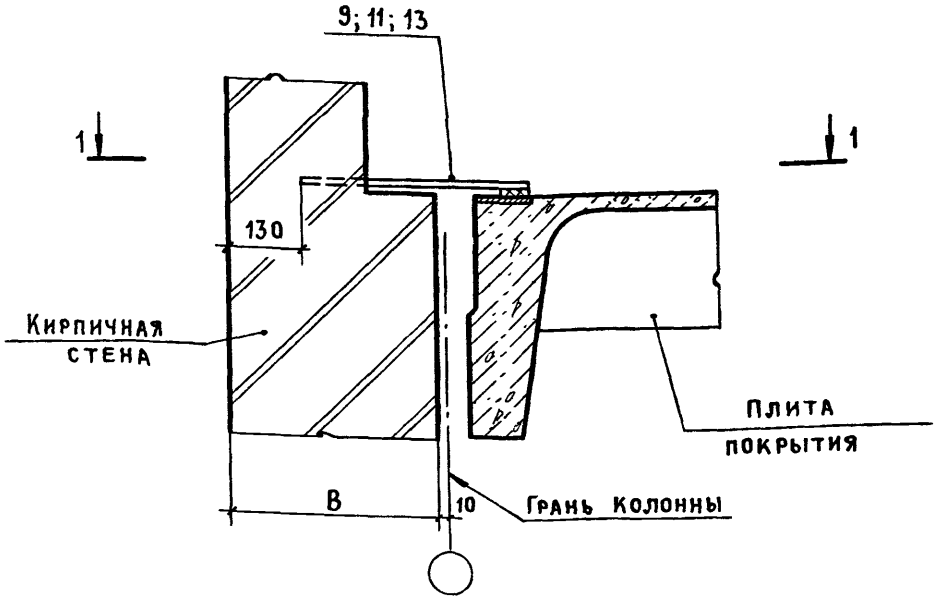

1 - 1

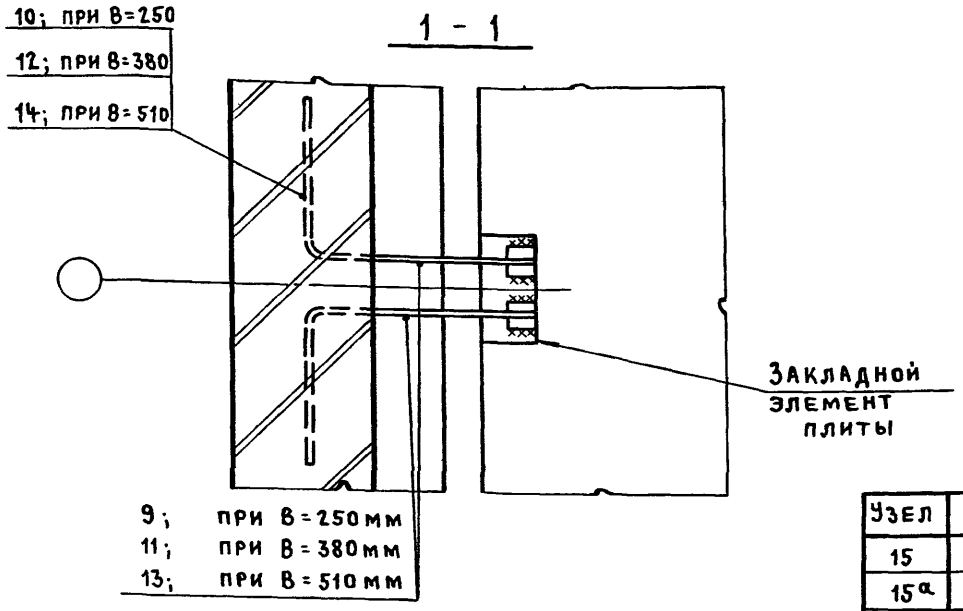

Узел	В, мм
15	250
$15^{а}$	380
$15^{б}$	510

Инженер	Дикова		
Рук. бр.	Корнеев		
ГИП	Петров		
ГАП	Мисожникова		
Н. контр	Петров		
Нач. отд	Петров		

2.430.-20.3 15

Узел 15, $15^{а}$, $15^{б}$
Крепление парапета продольной стены к плитам покрытия пролетом 12м по оси колонны фахверка при привязке "0" и плоской кровле

Стадия	Лист	Листов
Р		1

ПРОМСТРОЙПРОЕКТ

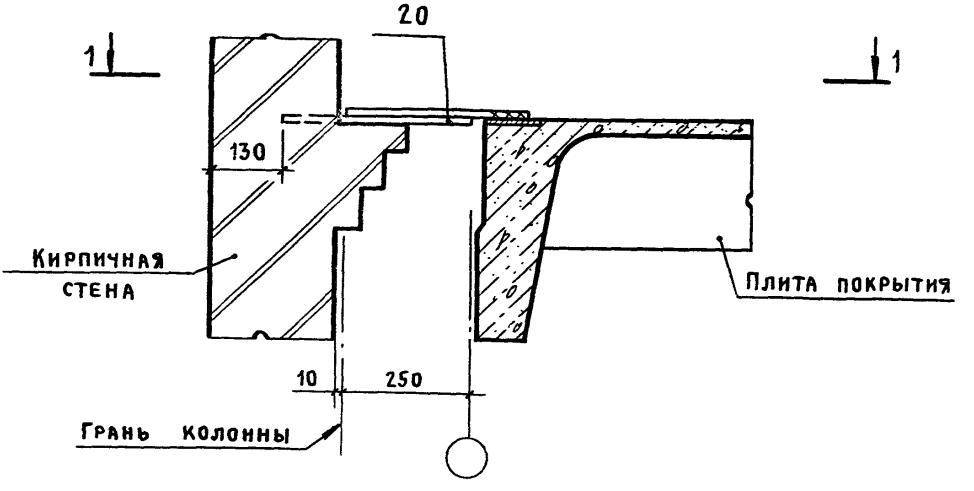

1 – 1

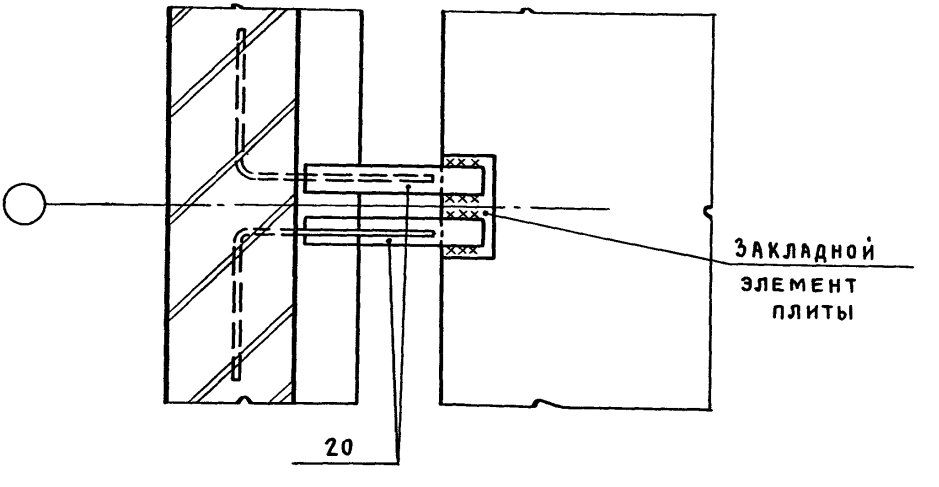

Инженер	Дикова		
Рук. бр.	Корнеев		
ГИП	Петров		
ГАП	Мисожникова		
Н. контр.	Петров		
Нач. отп	Петров		

2.430-20.3 16

Узел 16
Крепление парапета продольной стены к плитам покрытия пролетом 12 м по оси колонны фахверка при привязке „250" и плоской кровле. Толщина стены 250 мм

Стадия	Лист	Листов
Р		1

ПРОМСТРОЙПРОЕКТ

Инв. № подл. | Подпись и дата | Взам. инв. №

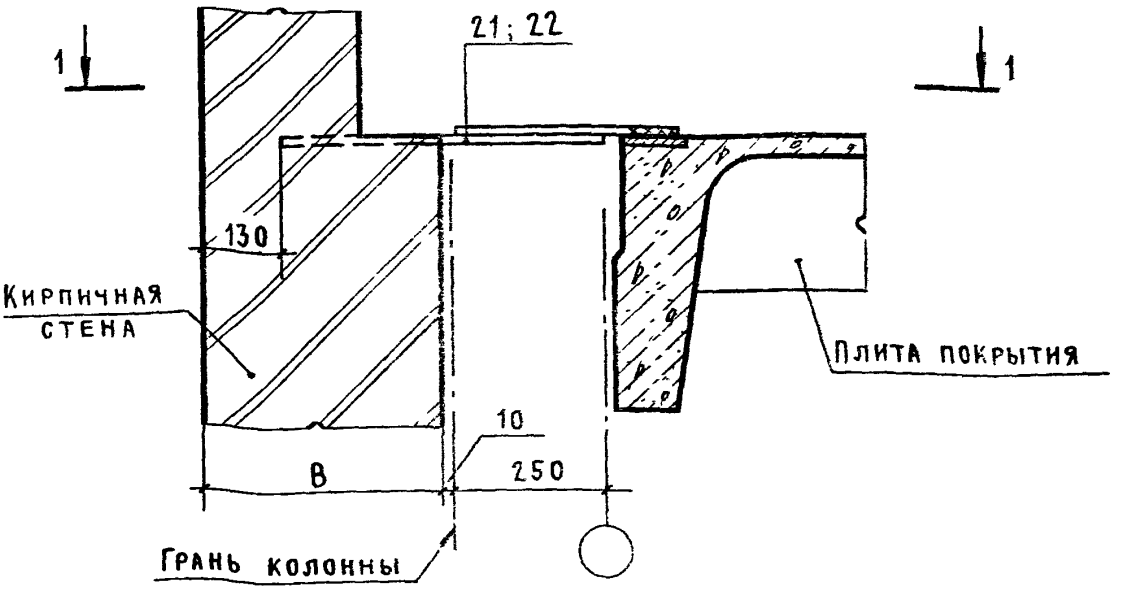

1 - 1

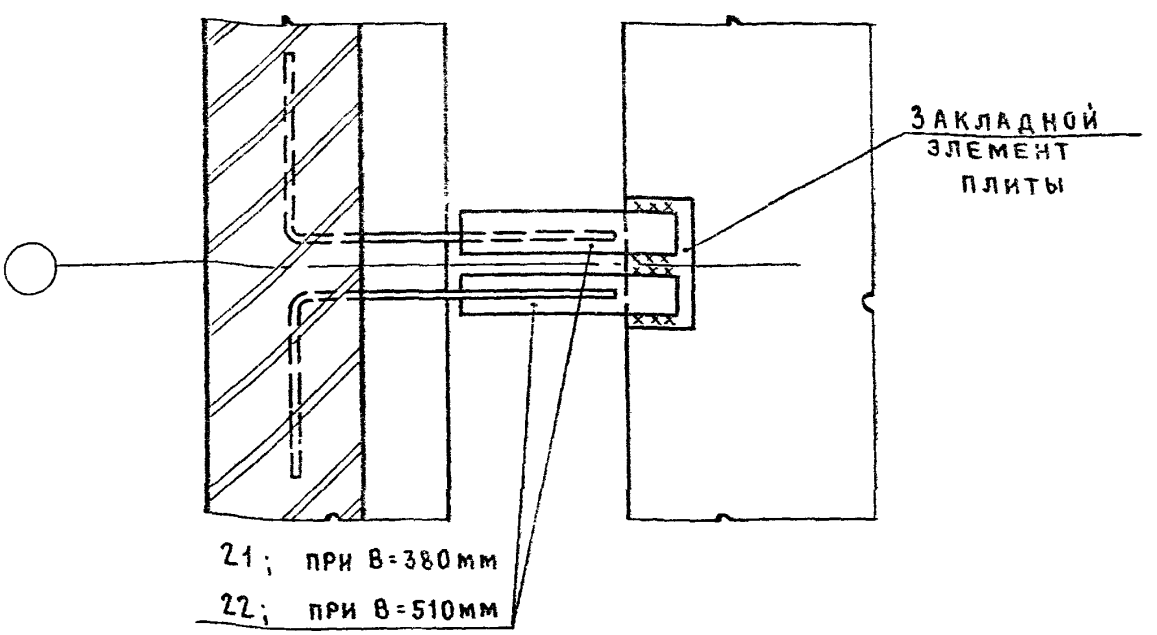

Узел	В,мм
17	380
17а	510

Инженер	Дикова		
Рук.бр	Корнеев		
ГИП	Петров		
ГАП	Мисожникова		
Н.контр.	Петров		
Нач.отп	Петров		

2.430-20.3 17

Узел 17,17а

Крепление парапета продольной стены к плитам покрытия пролетом 12м по оси колонны фахверка при привязке „250" и плоской кровле Толщина стены 380 и 510 мм

Стадия	Лист	Листов
Р		1

ПРОМСТРОЙПРОЕКТ

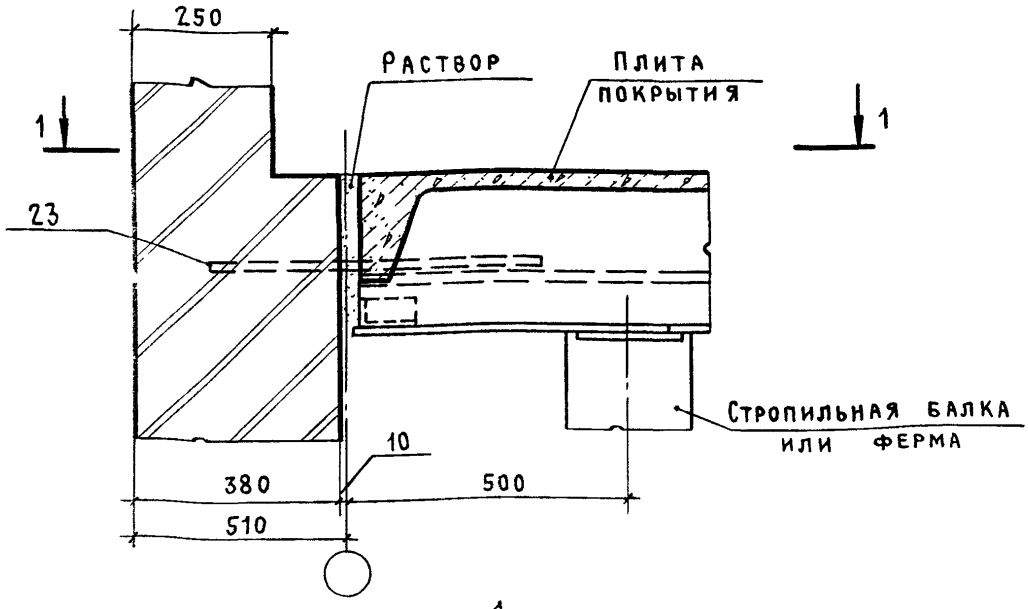

- 1

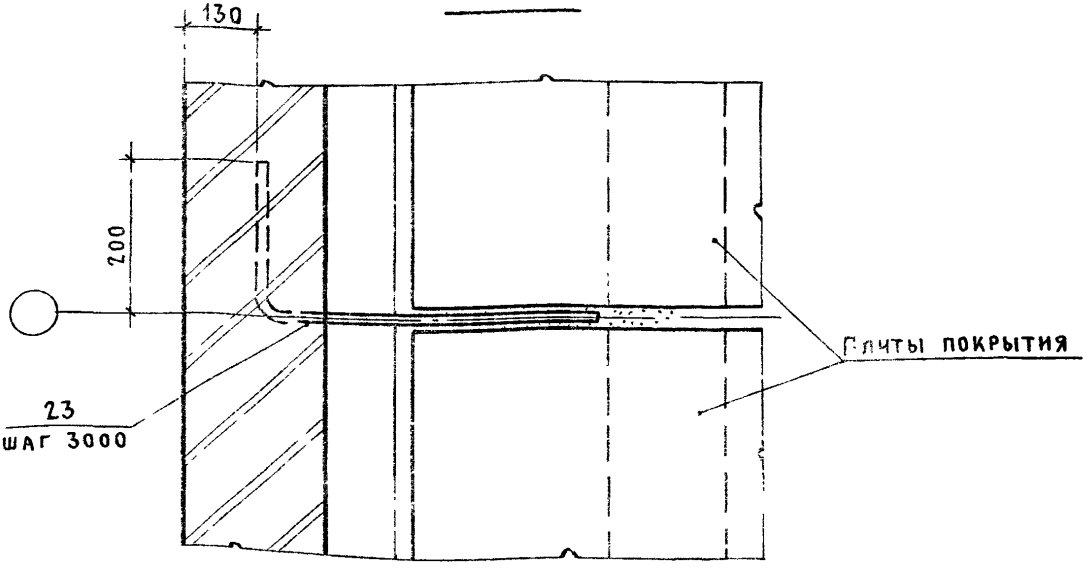

Инженер	Дикова	
Рук. бр.	Корнеев	
ГИП	Петров	
ГАП	Мисожникова	
Н. контр.	Петров	
Нач. отп	Петров	

2.430-20.3 18

Узел 18
Крепление парапета торцовой стены к плитам покрытия

Стадия	Лист	Листов
Р		1

Промстройпроект

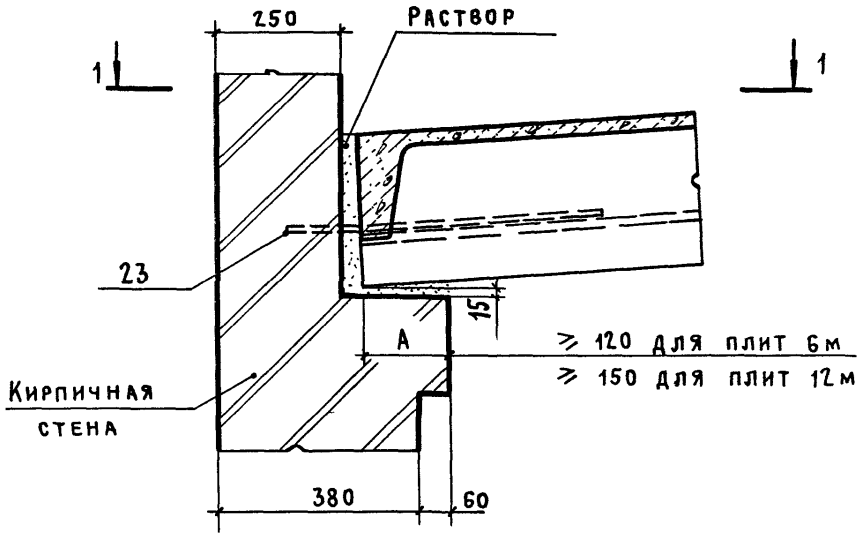

1 - 1

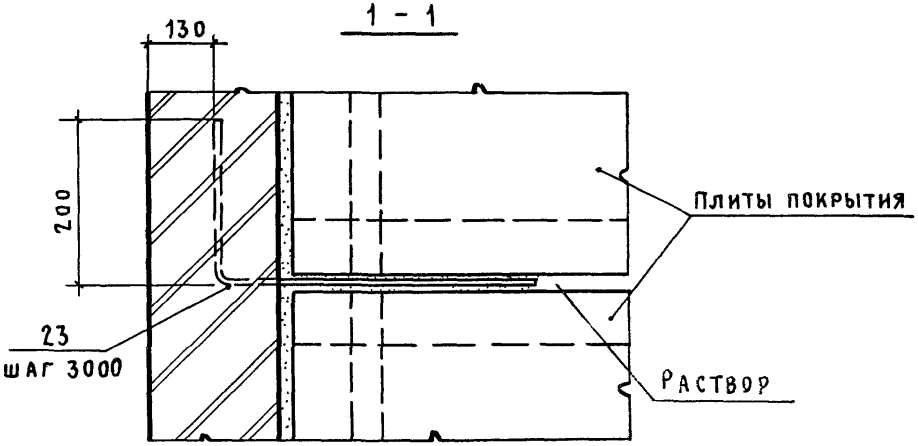

Инженер	Дикова		
Рук. бр.	Корнеев		
ГИП	Петров		
ГАП	Мисожникова		
Н. контр.	Петров		
Нач. отд.	Петров		

2.430-3.3 19

Узел 19

Опирание плит покрытия на продольную стену при скатной кровле Толщина стены 380 мм

Стадия	Лист	Листов
Р		1

Промстройпроект

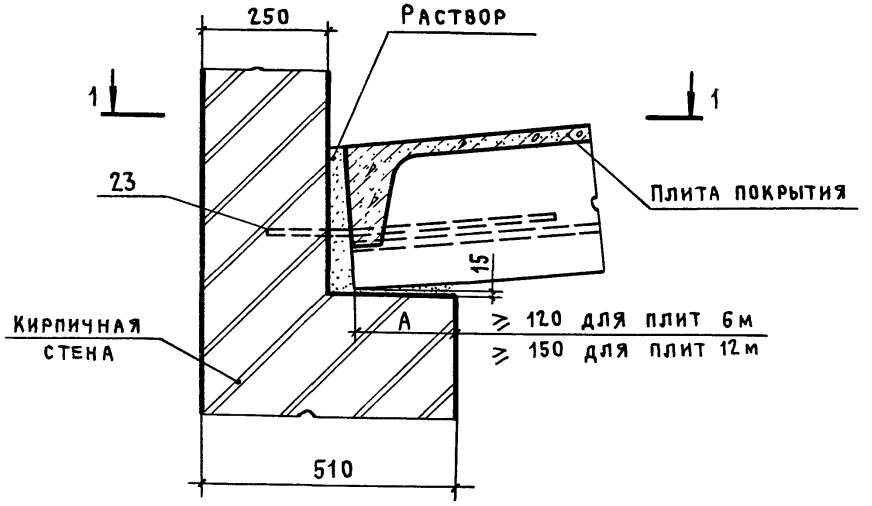

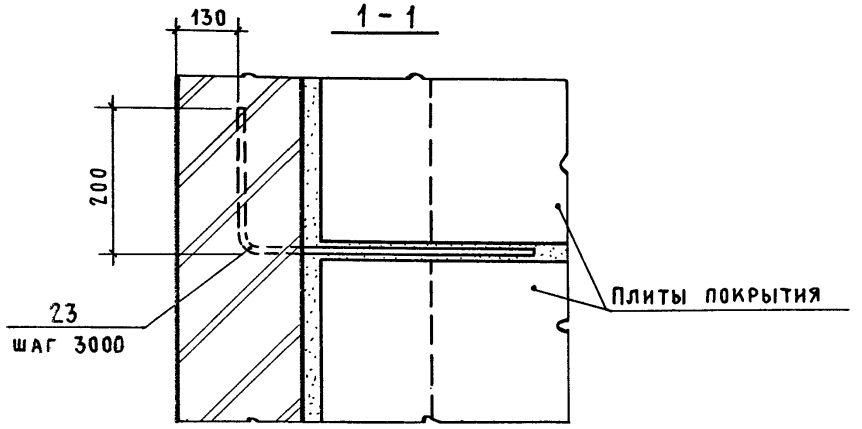

Инв.№ подл. | Подпись и дата | Взам.инв.№

Инженер	Дикова		
Рук. бр.	Корнеев		
ГИП	Петров		
ГАП	Мисожникова		
Н.контр.	Петров		
Нач.отп	Петров		

2.430-20.3 20

Узел 20
Опирание плит покрытия на продольную стену при скатной кровле
Толщина стены 510 мм

Стадия	Лист	Листов
Р		1

Промстройпроект

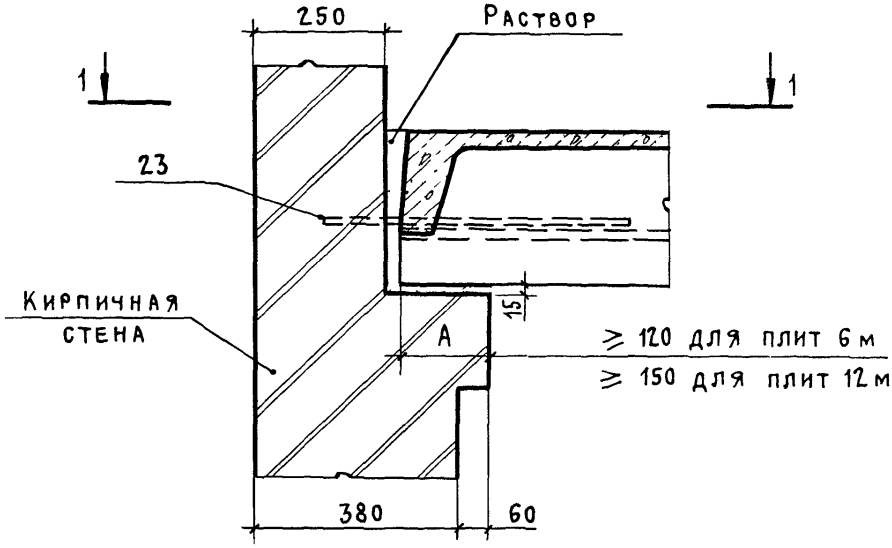

1 - 1

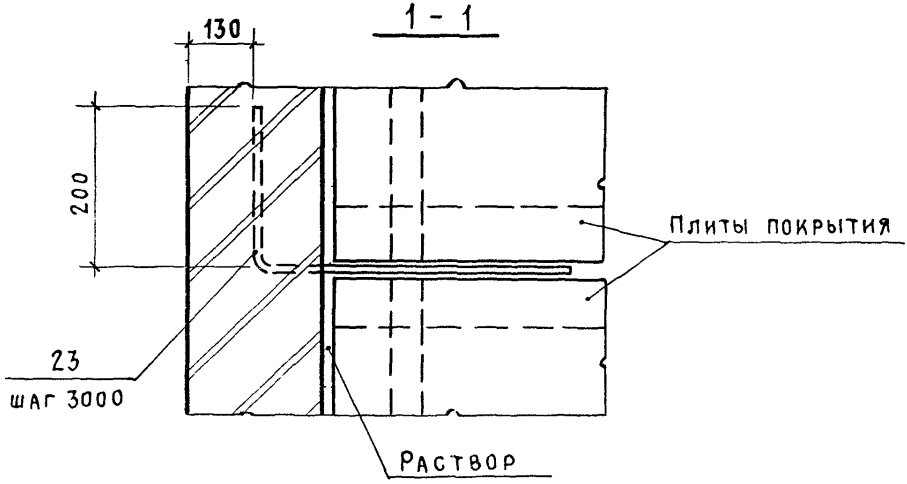

Инженер	Дикова		
Рук. бр	Корнеев		
ГИП	Петров		
ГАП	Мисожникова		
Контр	Петров		
Нач отп	Петров		

2.430-20.3 21

Узел 21
Опирание плит покрытия на продольную стену при плоской кровле.
Толщина стены 380мм

Стадия	Лист	Листов
Р		1

Промстройпроект

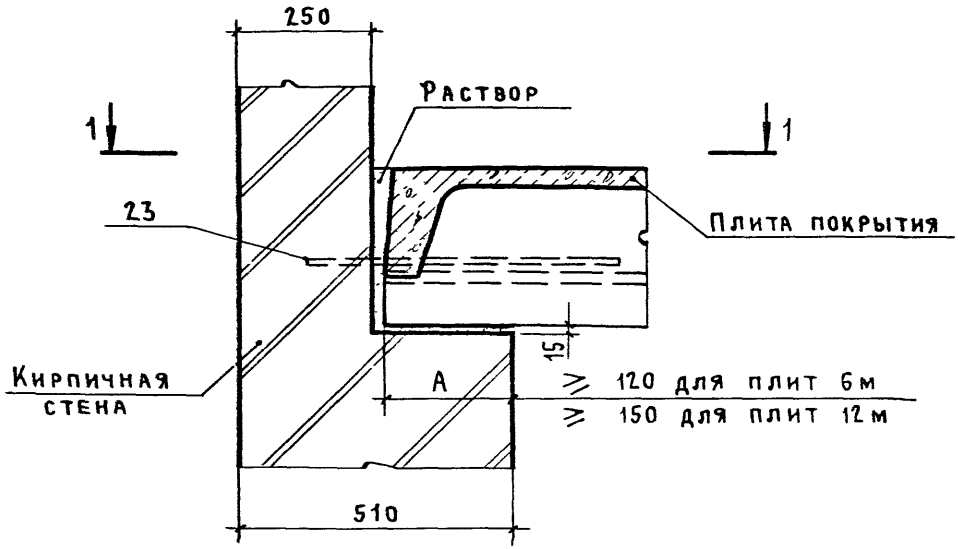

1 - 1

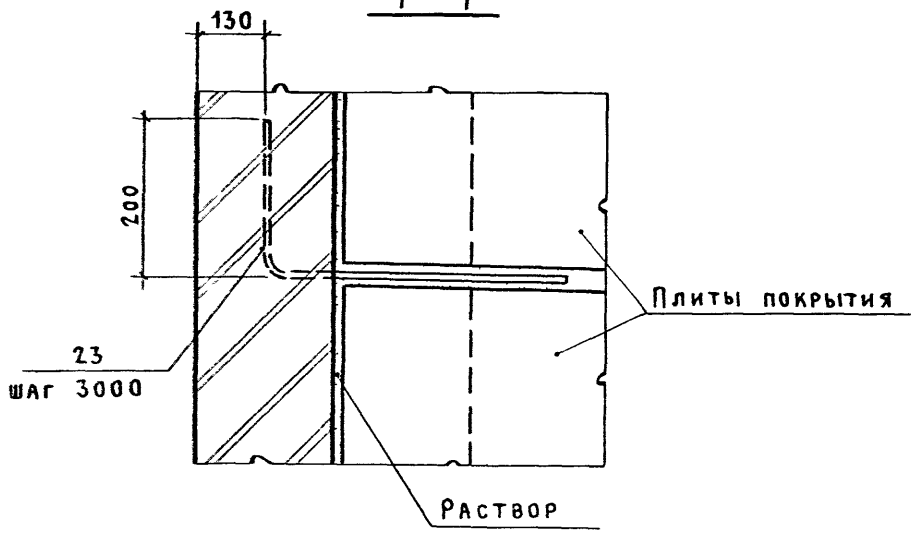

Инв. № подл. | Подпись и дата | Взам. инв. №

Инженер	Дикова	
Рук. бр.	Корнеева	
ГИП	Петров	
ГАП	Мисожникова	
Н. контр.	Петров	
Нач. отд.	Петров	

2.430-20.3 22

Узел 22
Опирание плит покрытия на продольную стену при плоской кровле. Толщина стены 510 мм

Стадия	Лист	Листов
Р		

Промстройпроект

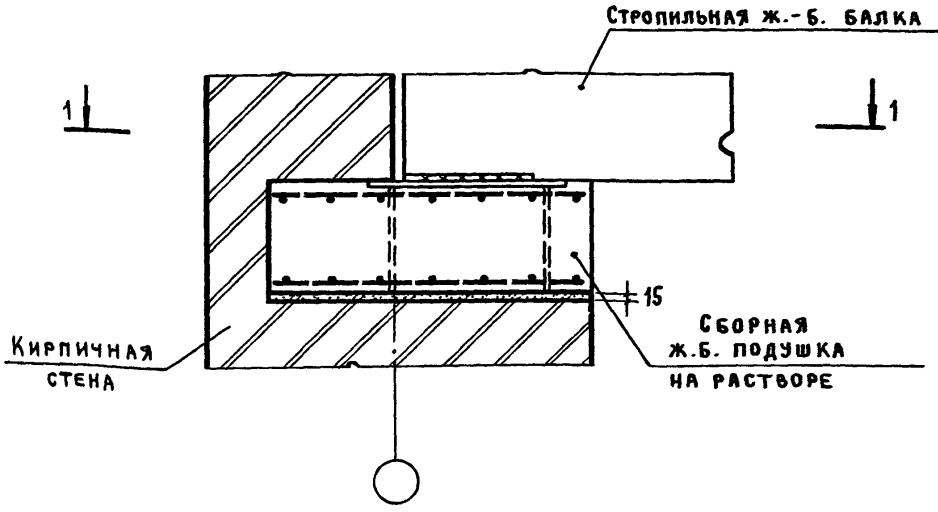

1 - 1

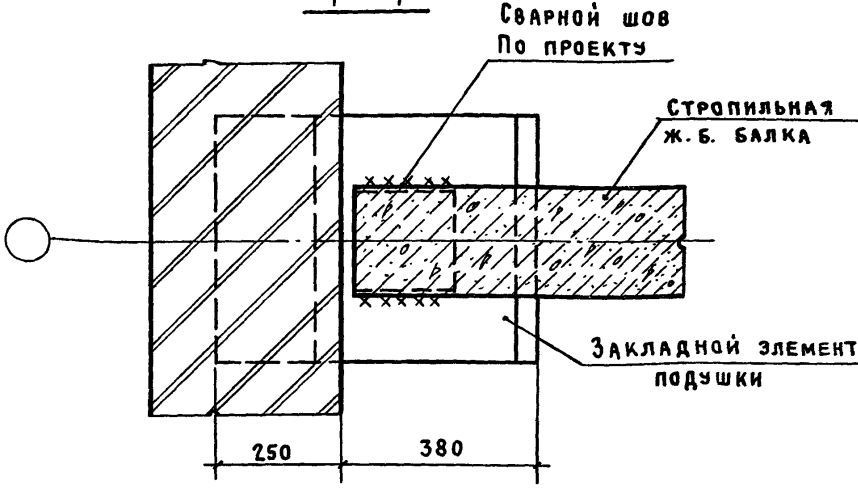

			2.430-20.3 23
Инженер	Дикова		
Рук. бр.	Корнеев		Узел 23 Опирание стропильной балки пролетом 12 м на пилястру
ГИП	Петров		
ГАП	Мисожникова		
Контр.	Петров		
Зав. отд.	Петров		

Стадия	Лист	Листов
Р		1

Промстройпроект

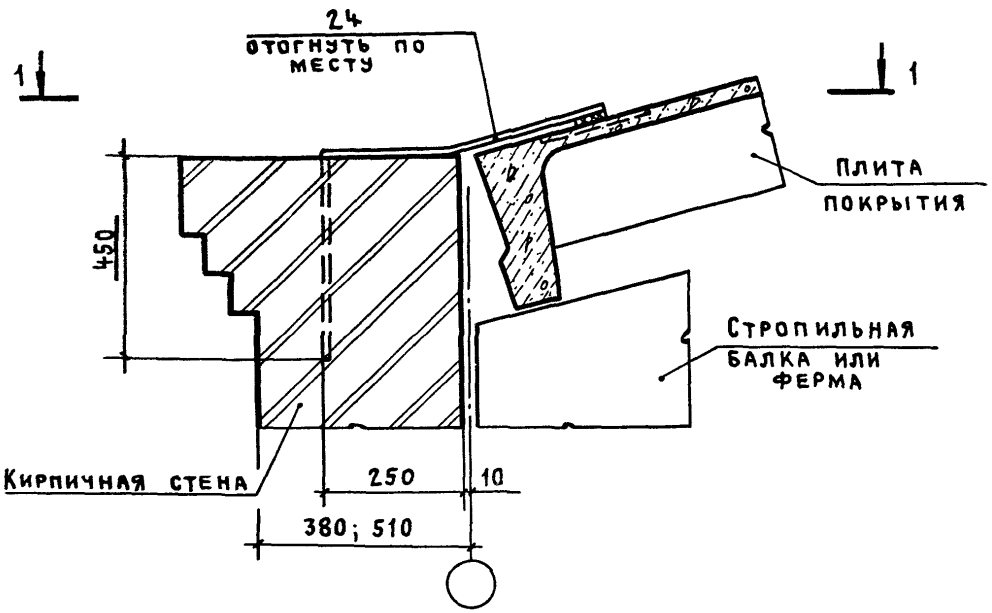

1 - 1

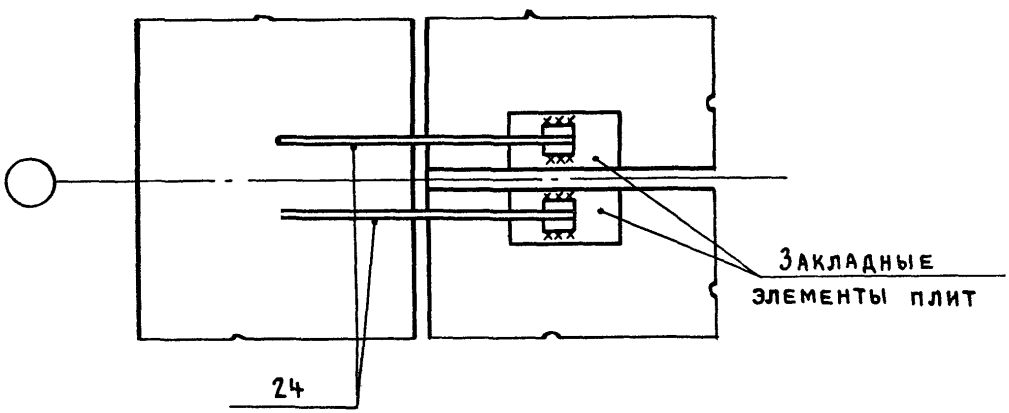

Инженер	Дикоза		
Рук. бр.	Корнеев		
ГИП	Петроз		
ГАП	Мисожникова		
Н. контр.	Петров		
Нач. отп.	Петров		

2.430-20.3 24

Узел 24
Крепление карниза продольной стены к плитам покрытия при привязке „0" и скатной кровле

Стадия	Лист	Листов
Р		1

Промстройпроект

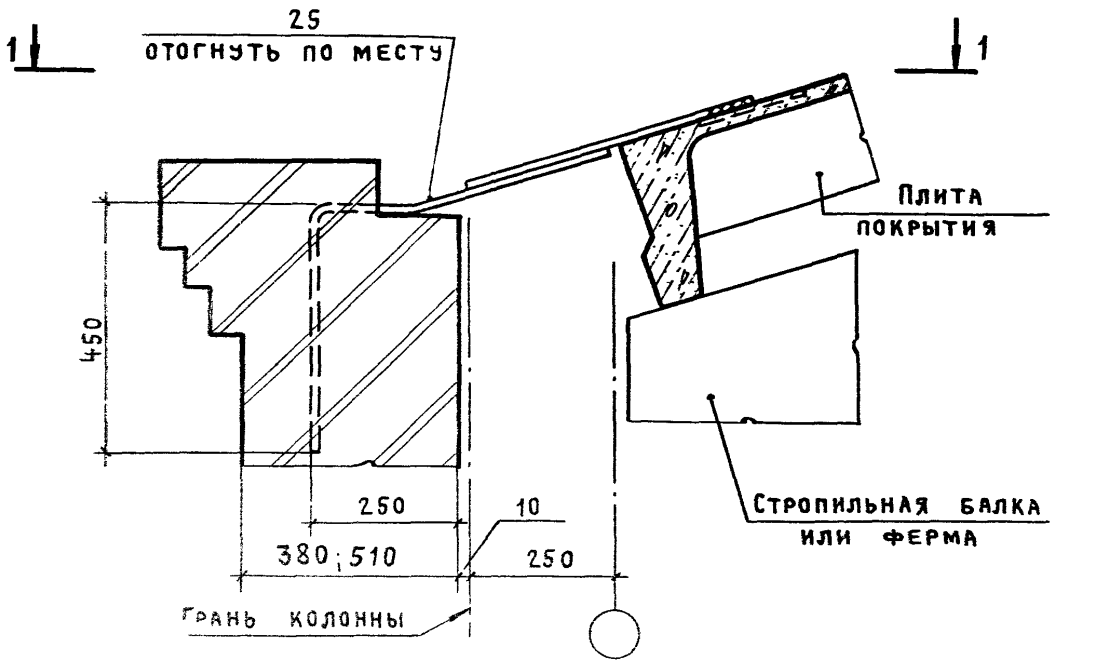

1 - 1

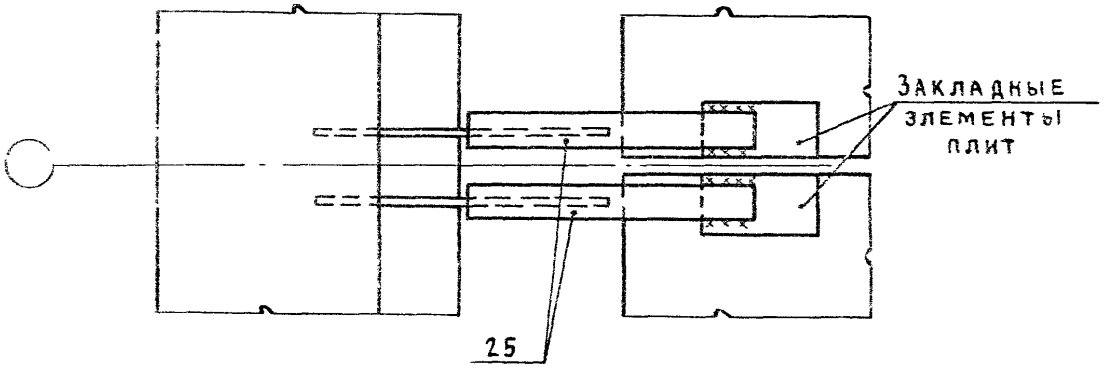

			2.430-20.3 25
Инженер	Дикова		Узел 25 Крепление карниза продольной стены к плитам покрытия при привязке „250" и скатной кровле
Н. контр.	Корнеев		
ГИП	Петров		
Гл. АП	Мисожникова		
Гл. конструктор	Петров		
Нач. ОТП	Петров		

Стадия	Лист	Листов
Р		1

ПРОМСТРОЙПРОЕКТ

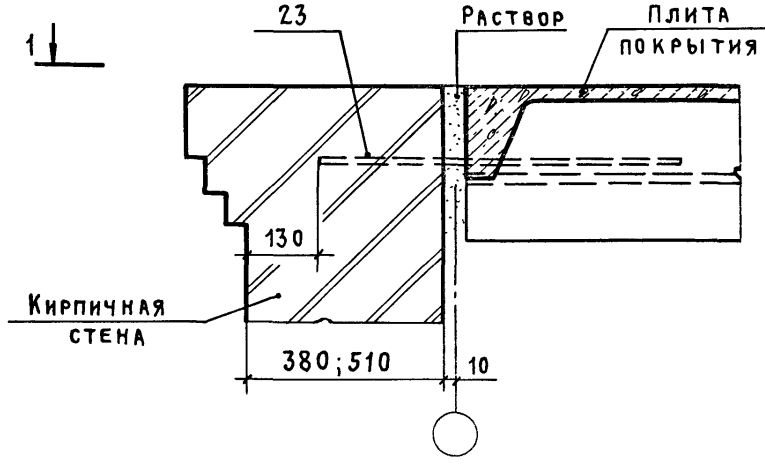

1 - 1

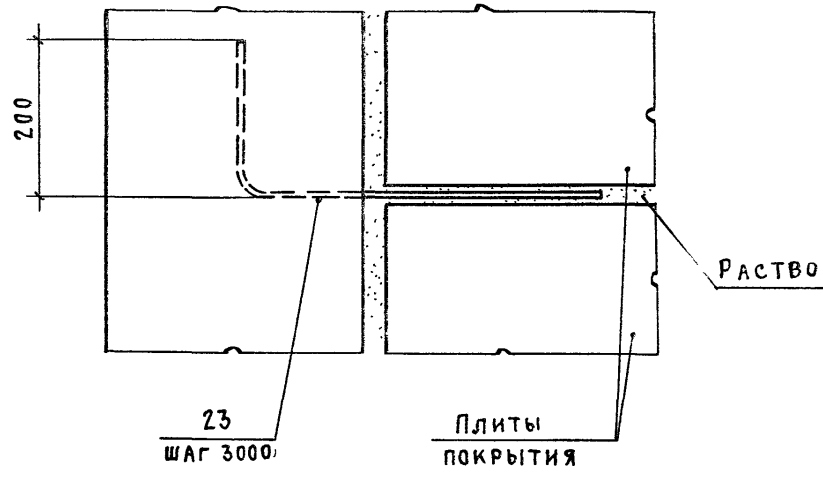

Инв. № подл. | Подпись и дата | Взам. инв. №

Инженер	Дикова		
Рук. бр.	Корнеев		
ГИП	Петров		
ГАП	Мисожникова		
Н. контр.	Петров		
Нач. отп	Петров		

2.430-20.3 26

Узел 26
Крепление карниза торцовой стены к плитам покрытия

Стадия	Лист	Лист
Р		1

Промстройпроект

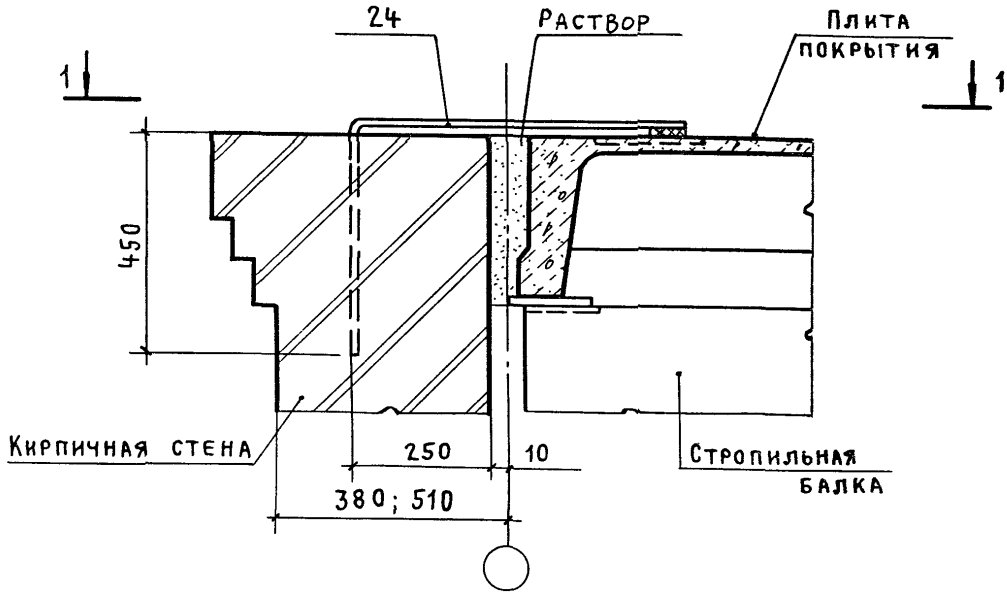

1 - 1

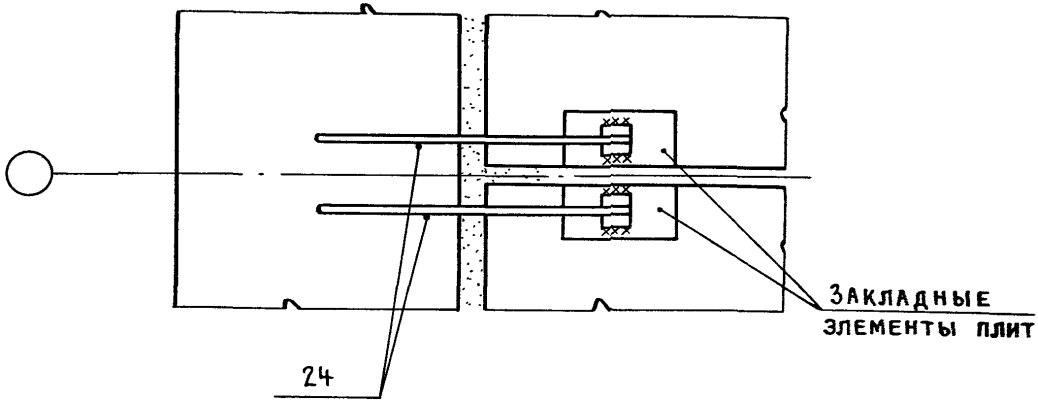

Инженер	Дикова		
Рук. гр	Корнеев		
ГИП	Петров		
ГАП	Мисожникова		
К. контр.	Петров		
Нач. отп	Петров		

2.430-20.3 27

Узел 27
Крепление карниза продольной стены к плитам покрытия при привязке "0" и плоской кровле

Стадия	Лист	Листов
Р		1

ПРОМСТРОЙПРОЕКТ

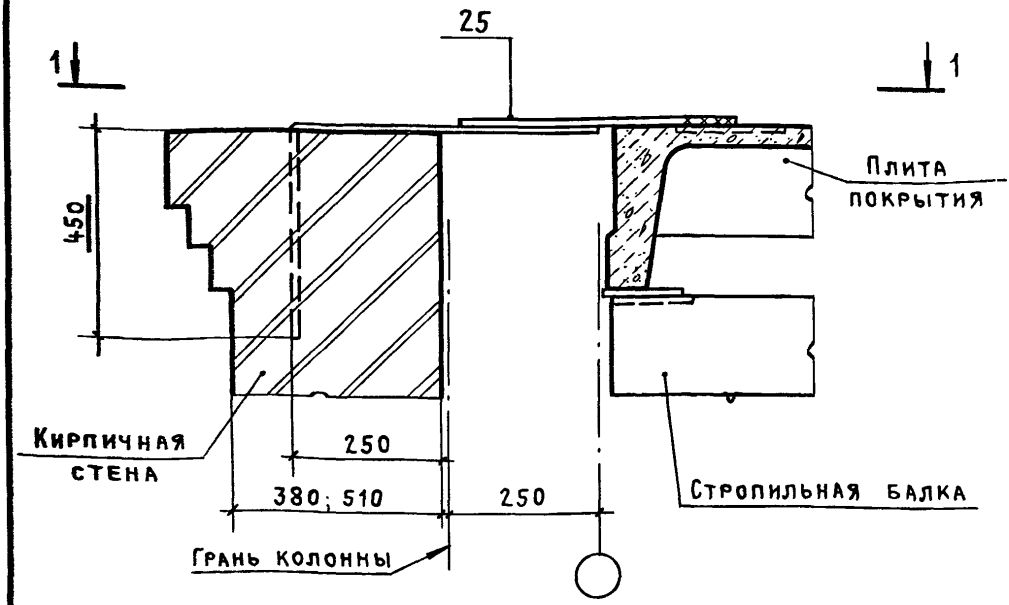

1 - 1

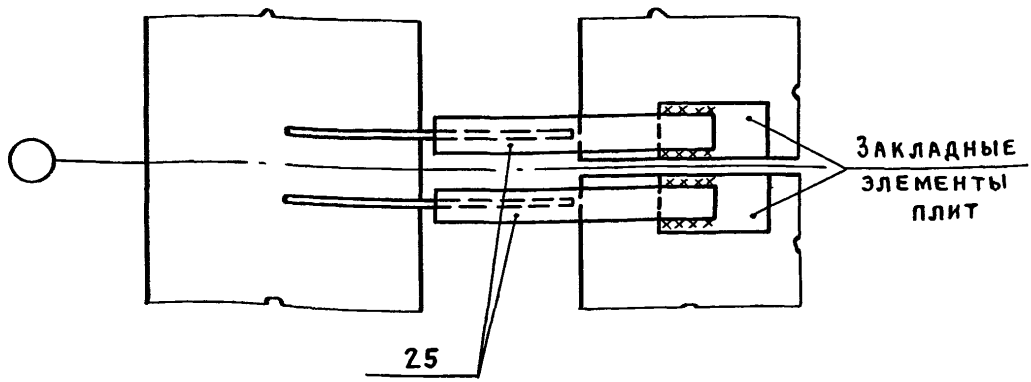

Инженер	Дикова	
Рук. бр.	Корнеев	
ГИП	Петров	
ГАП	Мисожникова	
Н. контр.	Петров	
Нач. ОТП	Петров	

2.430-20.3 28

Узел 28
Крепление карниза продольной стены к плитам покрытия при привязке „250" и плоской кровле

Стадия	Лист	Лис
Р		1

ПРОМСТРОЙПРОЕ

Инв. № подл. | Подпись и дата | Взам. инв. №

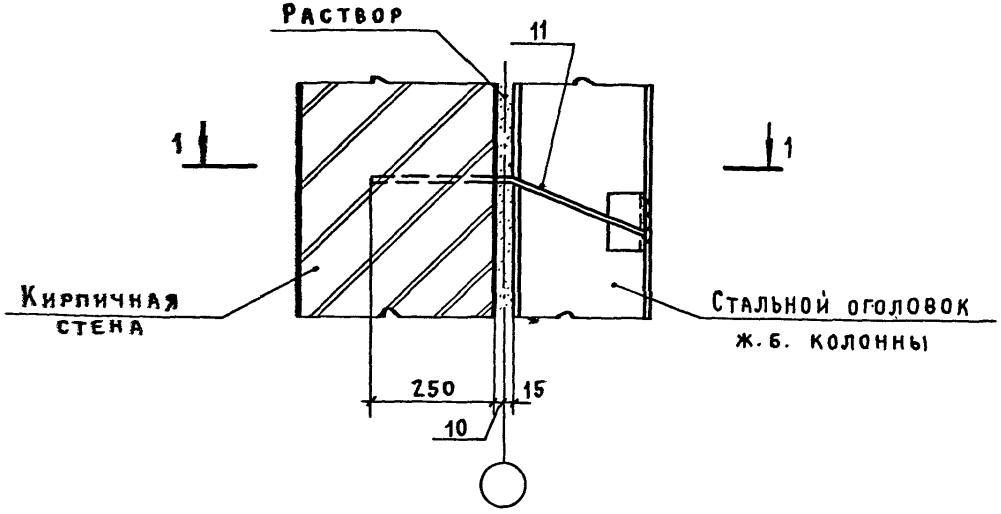

1 - 1

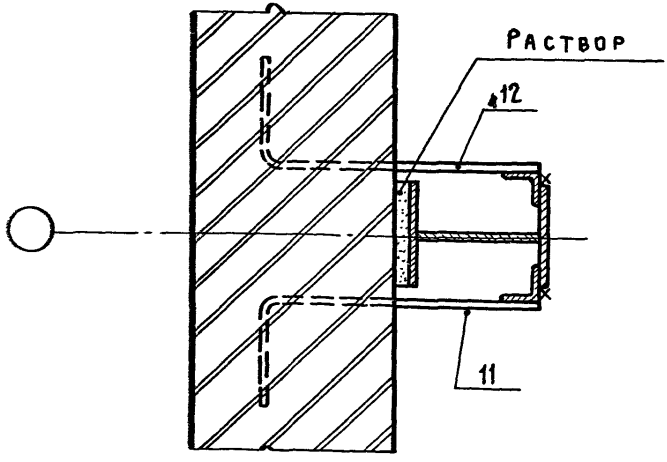

Инженер	Дикова		
Рук.бр.	Корнеев		
ГИП	Петров		
ГАП	Мисожникова		
Н.контр.	Петров		
Нач.отд	Петров		

2.430-20.3 29

Узел 29
Крепление продольной или торцовой стены к оголовку ж.б. колонны фахверка

Стадия	Лист	Листов
Р		1

Промстройпроект

Инв.№ подл. | Подпись и дата | Взам.инв.№

Инв.№подл.	Подпись и дата	Взам.инв.№

Формат	Зона	Поз.	Обозначение	Наименование	Количество на узел										Примечание
					1	2	2а	3	4	5	6	6а			
				Сборочные единицы											
				Изделия соединительные											
		1		МС 1	1			1		1					
		2		МС 2	1			1		1					
		3		МС 3		1									
		4		МС 4		1									
		5		МС 5			1								
		6		МС 6			1								
		7		МС 7					1						
		8		МС 8					1						
		9		МС 9							1				
		10		МС 10							1				
		11		МС 11								1			
		12		МС 12								1			

Инженер	Дикова	
Рук.бр.	Корнеев	
ГИП	Петров	
ГАП	Мисожникова	
Н.контр.	Корнеев	

2.430 - 20.3 30

Спецификация

Стадия	Лист	Листов
Р	1	5

ПРПМСТРПЙПРПЕКТ

Инв.№ подл.	Подпись и дата	Взам.инв.№

Формат	Зона	Поз.	Обозначение	Наименование	Количество на узел										Примечание
					6б	7	8	8а	9	9а	9б	10	11		
				Сборочные единицы											
				Изделия соединительные											
		13		МС 13	1										
		14		МС 14	1										
		15		МС 15		2									
		16		МС 16			2								
		17		МС 17				2							
		7		МС 7					1						
		8		МС 8					1						
		9		МС 9						1					
		10		МС 10						1					
		18		МС 18							1				
		19		МС 19							1				
		20		МС 20								2			
		21		МС 21									1		

Инв.№ подл.	Подпись и дата	Взам. инв.№

Формат	Зона	Поз.	Обозначение	Наименование	Количество на узел										Примечание
					11а	12	12а	12б	13	14	14а	15	15а	15б	
				Сборочные единицы											
				Изделия соединительные											
		22		МС 22	2										
		9		МС 9		1						1			
		10		МС 10		1						1			
		11		МС 11			1						1		
		12		МС 12			1						1		
		13		МС 13				1						1	
		14		МС 14				1						1	
		15		МС 15					2						
		16		МС 16						2					
		17		МС 17							2				

Форма	Зона	Поз.	Обозначение	Наименование	Количество на узел										Примечание
					16	17	17а	18	19	20	21	22	24	25	
				Сборочные единицы											
				Изделия соединительные											
		20		МС 20	2										
		21		МС 21		2									
		22		МС 22			2								
		23		МС 23				1	1	1	1	1			
		24		МС 24									2		
		25		МС 25										2	

2.430 - 20.3 30

Лист 4

21742-04 39

Инв. № подл.	Подпись и дата	Взам. инв. №

Формат	Зона	Поз.	Обозначение	Наименование	Количество на узел 26	27	28	29							Примечание
				Сборочные единицы											
				Изделия соединительные											
		23		МС 23	1										
		24		МС 24		2									
		25		МС 25			2								
		М11		МС 11				1							
		12		МС 12				1							

2.430 - 20.3 30

Лист

40-2472

gost.e-ecolog.ru