СЕРИЯ 2.430-20

УЗЛЫ СТЕН ИЗ КИРПИЧА ОДНОЭТАЖНЫХ ЗДАНИЙ ПРОМЫШЛЕННЫХ ПРЕДПРИЯТИЙ

ВЫПУСК 2

УЗЛЫ СОПРЯЖЕНИЯ СТЕН С ПОКРЫТИЯМИ – ПАРАПЕТОВ, КАРНИЗОВ, ДЕФОРМАЦИОННЫХ ШВОВ В МЕСТАХ ПЕРЕПАДА ВЫСОТ КРОВЛИ

РАБОЧИЕ ЧЕРТЕЖИ

21742-03
ЦЕНА 1-65

gost.e-ecolog.ru

ЦЕНТРАЛЬНЫЙ ИНСТИТУТ ТИПОВОГО ПРОЕКТИРОВАНИЯ
ГОССТРОЯ СССР

Москва, А-445, Смольная ул., 22

Сдано в печать XI 1986 года

Заказ № 14315 Тираж 5430 экз.

ТИПОВЫЕ КОНСТРУКЦИИ, ИЗДЕЛИЯ И УЗЛЫ ЗДАНИЙ И СООРУЖЕНИЙ

СЕРИЯ 2.430-20

УЗЛЫ СТЕН ИЗ КИРПИЧА ОДНОЭТАЖНЫХ ЗДАНИЙ ПРОМЫШЛЕННЫХ ПРЕДПРИЯТИЙ

ВЫПУСК 2

УЗЛЫ СОПРЯЖЕНИЯ СТЕН С ПОКРЫТИЯМИ – ПАРАПЕТОВ, КАРНИЗОВ, ДЕФОРМАЦИОННЫХ ШВОВ В МЕСТАХ ПЕРЕПАДА ВЫСОТ КРОВЛИ

РАБОЧИЕ ЧЕРТЕЖИ

РАЗРАБОТАНЫ

ПРОМСТРОЙПРОЕКТ

ГЛ. ИНЖЕНЕР ИНСТИТУТА В.И.КОРОЛЕВ

ГЛАВНЫЙ АРХИТЕКТОР ПРОЕКТА В.М.МИСОЖНИКОВА

УТВЕРЖДЕНЫ

И ВВЕДЕНЫ В ДЕЙСТВИЕ

ГОССТРОЕМ СССР

с 01.10.86

ПОСТАНОВЛЕНИЕ ОТ 04.08.86 № 104

Обозначение	Наименование	Стр.
2.430-20.2 00 ПЗ	Пояснительная записка	7-8
2.430-20.2 01	Узел 1. Парапет высотой более 450 продольной стены толщ. 250 (с выходом водяных паров) с уклоном кровли до 2,5%	9
2.430-20.2 02	Узел 2. Парапет высотой более 450 продольной стены толщ. 380; 510 (с выходом водяных паров) с уклоном кровли до 2,5%	10
2.430-20.2 03	Узел 3. Парапет высотой более 450 продольной стены толщ. 250 (с выходом водяных паров) при привязке 250 с уклоном кровли 2,5%	11
2.430-20.2 04	Узел 4. Парапет высотой более 450 продольной стены толщ 380; 510 (с выходом водяных паров) при привязке 250 с уклоном кровли до 2,5%	12
2.430-20.2 05	Узел 5. Парапет высотой более 450 продольной стены толщ 250 (с выходом водяных паров) с уклоном кровли 2,5...10%.	13
2.430-20.2 06	Узел 6. Парапет высотой более 450 продольной стены толщ. 380; 510 (с выходом водяных паров) с уклоном кровли 2,5...10%.	14
2.430-20.2 07	Узел 7. Парапет высотой более 450 продольной стены толщ. 250 (с выходом водяных паров) при привязке 250 с уклоном кровли 2,5...10%	15
2.430-20.2 08	Узел 8. Парапет высотой более 450 продольной стены толщ. 380; 510 (с выходом водяных паров) при привязке 250 с уклоном кровли 2.5...10%.	16
2.430-20.2 09	Узел 9. Парапет высотой более 450 продольной стены толщ. 250 с уклоном кровли до 2,5%.	17
2.430-20.2 10	Узел 10. Парапет высотой более 450 продольной стены толщ. 380; 510 с уклоном кровли до 2,5%	18
2.430-20.2 11	Спецификация к узлам 1; 2; 9; 10 (на 6м. длины парапета)	19
2.430-20.2 12	Узел 11. Парапет высотой более 450 продольной стены толщ. 250 при привязке 250 с уклоном кровли до 2,5%	20

Гл.ОТП	Петров	
Контр.	Корнеев	
ИП	Петров	
АП	Мисожников	
Хит.	Симакова	

2.430-20.2 00

Содержание

Стадия	Лист	Листов
Р	1	5

ПРОМСТРОЙПРОЕКТ

Обозначение	Наименование	Стр.
2.430-20.2 13	Узел 12. Парапет высотой более 450 продольной стены толщ. 380; 510 при привязке 250 с уклоном кровли до 2,5%.	21
2.430-20.2 14	Спецификация к узлам 3; 4; 11; 12 (на 6м длины парапета)	22
2.430-20.2 15	Узел 13. Парапет высотой более 450 продольной стены толщ. 250 с уклоном кровли 2,5...10%	23
2.430-20.2 16	Узел 14. Парапет высотой более 450 продольной стены толщ. 380; 510 с уклоном кровли 2,5...10%	24
2.430-20.2 17	Спецификация к узлам 5; 6; 13; 14 (на 6м длины парапета)	25
2.430-20.2 18	Узел 15. Парапет высотой более 450 продольной стены толщ. 250 при привязке 250 с уклоном кровли 2,5...10%.	26
2.430-20.2 19	Спецификация к узлам 7; 15 (на 6м длины парапета)	27
2.430-20.2 20	Узел 16. Парапет высотой более 450 продольной стены толщ. 380; 510 при привязке 250 с уклоном кровли 2,5...10%.	28
2.430-20.2 21	Спецификация к узлам 8; 16 (на 6м длины парапета)	29
2.430-20.2 22	Узел 17. Парапет высотой более 450 продольной стены толщ. 250 с уклоном кровли более 10%	30
2.430-20.2 23	Узел 18. Парапет высотой более 450 продольной стены толщ. 380; 510 с уклоном кровли более 10%.	31
2.430-20.2 24	Спецификация к узлам 17; 18 (на 6м длины парапета)	32
2.430-20.2 25	Узел 19. Парапет высотой более 450 продольной стены толщ. 250 и привязкой к оси 250 с уклоном кровли более 10%	33
2.430-20.2 26	Узел 20. Парапет высотой более 450 продольной стены толщ. 380; 510 и привязкой к оси 250 с уклоном кровли более 10%	34
2.430-20.2 27	Спецификация к узлу 19; 20 (на 6м. длины парапета)	35
2.430-20.2 28	Узел 21. Парапет торцовой стены высотой более 450 с уклоном кровли 0...10%	36

Взам. инв. № | Подпись и дата | Инв. № подл.

Обозначение	Наименование	Стр.
2.430-20.2 29	Узел 22. Парапет торцовой стены высотой более 450 с уклоном кровли более 10%	37
2.430-20.2 30	Спецификация к узлам 21; 22 (на 6 м длины парапета)	38
2.430-20.2 31	Узлы 23; 24; 25. Верхняя часть парапета	39
2.430-20.2 32	Спецификация к узлам 23; 24; 25 (на 6 м длины парапета)	40
2.430-20.2 33	Узел 26. Парапет высотой до 200 продольной стены толщ. 250 (с выходом водяных паров) с уклоном кровли до 2,5%	41
2.430-20.2 34	Узел 27. Парапет высотой до 200 продольной стены толщ. 380; 510 (с выходом водяных паров) с уклоном кровли до 2.5%	42
2.430-20.2 35	Узел 28. Парапет высотой до 200 продольной стены толщ. 250 (с выходом водяных паров) при привязке 250 с уклоном кровли до 2.5%	43
2.430-20.2 36	Узел 29. Парапет высотой до 200 продольной стены толщ. 380; 510 (с выходом водяных паров) при привязке 250 с уклоном кровли до 2,5%.	44
2.430-20.2 37	Узел 30. Парапет высотой до 200 продольной стены толщ. 250 с уклоном кровли до 2,5%	45
2.430-20.2 38	Узел 31. Парапет высотой до 200 продольной стены толщ. 380; 510 с уклоном кровли до 2,5%	46
2.430-20.2 39	Спецификация к узлам 26; 27; 30; 31 (на 6 м длины парапета)	47
2.430-20.2 40	Узел 32. Парапет высотой до 200 продольной стены толщ. 250 при привязке 250 с уклоном кровли до 2,5%.	48
2.430-20.2 41	Узел 33. Парапет высотой до 200 продольной стены толщ 380; 510 при привязке 250 с уклоном кровли до 2,5%	49
2.430-20.2 42	Спецификация к узлам 28; 29; 32; 33 (на 6 м длины парапета)	50
2.430-20.2 43	Узел 34. Парапет торцовой стены высотой до 200 с уклоном кровли до 2,5%	51

Обозначение	Наименование	Стр.
2.430-20.2 44	Спецификация к узлу 34 (на 6м длины парапета)	52
2.430-20.2 45	Узлы I; II	53
2.430-20.2 46	Узлы III; IV	54
2.430-20.2 47	Узел 35. Карниз продольной стены (с выходом водяных паров) с уклоном кровли до 2,5%	55
2.430-20 2 48	Узел 36. Карниз продольной стены с привязкой 250 (с выходом водяных паров) с уклоном кровли до 2,5%	56
2.430-20 2 49	Узел 37. Карниз продольной стены (с выходом водяных паров) с уклоном кровли 2,5...10%.	57
2.430-20.2 50	Узел 38. Карниз продольной стены с привязкой 250 (с выходом водяных паров) с уклоном кровли 2,5..10%	58
2.430-20.2 51	Узел 39. Карниз продольной стены с уклоном кровли до 2,5%	59
2 430-20 2 52	Узел 40. Карниз продольной стены с привязкой 250 с уклоном кровли до 2,5%	60
2.430-20 2 53	Узел 41. Карниз продольной стены с уклоном кровли 2,5..10%	61
2 430-20 2 54	Узел 42. Карниз продольной стены с привязкой 250 с уклоном кровли 2,5..10%	62
2.430-20.2 55	Спецификация к узлам 36; 38,40; 42 (на 6м длины карниза)	63
2.430-20.2 56	Узел 43. Карниз продольной стены с уклоном кровли более 10%	64
2.430-20.2 57	Узел 44. Карниз продольной стены с привязкой 250 с уклоном кровли более 10%	65
2 430-20 2 58	Спецификация к узлу 44 (на 6м длины карниза)	66
2.430-20.2 59	Узел 45. Карниз торцовой стены при уклоне кровли 0...10%	67
2.430-20 2 60	Спецификация к узлам 35; 37; 39; 41; 45 (на 6м. длины карниза)	68

Обозначение	Наименование	Стр.
2.430-20.2 61	Узел 46. Карниз торцовой стены при уклоне кровли более 10%	69
2.430-20.2 62	Спецификация к узлам 43,46 (на 6м длины карниза)	70
2.430-20.2 63	Узел V	71
2.430-20.2 64	Узел VI	72
2.430-20.2 65	Узел VII	73
2.430-20.2 66	Узел 47. Деформационный шов продольной с перепадом высот у уклоном кровли до 2,5% (с выходом водяных паров)	74
2.430-20.2 67	Узел 48. Деформационный шов продольный с перепадом высот с уклоном кровли 2,5...10% (с выходом водяных паров)	75
2.430-20.2 68	Узел 49. Деформационный шов продольный с перепадом высот с уклоном кровли до 2,5%	76
2.430-20.2 69	Узел 50. Деформационный шов продольный с перепадом высот с уклоном кровли 2,5...10%	77
2.430-20.2 70	Узел 51. Деформационный шов продольный с перепадом высот с уклоном кровли более 10%	78
2.430-20.2 71	Спецификация к узлу 51 (на 6м длины шва)	79
2.430-20.2 72	Узел 52. Деформационный шов поперечный с перепадом высот с уклоном кровли 0...10%	80
2.430-20.2 73	Спецификация к узлам 47; 48,49,50; 52 (на 6м длины шва)	81
2.430-20.2 74	Узел 53. Деформационный шов поперечный с перепадом высот с уклоном кровли более 10%	82
2.430-20.2 75	Спецификация к узлу 53 (на 6м длины шва)	83
2.430-20.2 76	Узел VIII	84
2.430-20.2 77	Узел IX	85

1. Настоящий выпуск серии (выпуск 2) содержит чертежи архитектурных узлов утепленных покрытий одноэтажных производственных зданий промышленных предприятий с кирпичными стенами с применением типовых железобетонных несущих конструкций, железобетонных плит и рулонных кровель с уклонами от 0 до 10% и от 10 до 25% и более.

2. Узлы разработаны в части примыкания покрытий к кирпичным стенам (парапеты, карнизы и деформазиционные швы с перепадом высот здания).

3. Основные узлы покрытий (детали А, Б, В, Г и Д) с перечислением элементов покрытий разработаны в серии 2.460-18. „Узлы покрытий одноэтажных производственных зданий с рулонными кровлями и железобетонными плитами."

В серии 2.460-18 приведены:

- ключ для выбора состава покрытия,
- рекомендации по устройству каждого из элементов покрытия с ссылками на главы СНиП II-26-76 „Кровли",
- необходимые виды наклейки нижнего слоя основного водоизоляционного ковра к основанию под кровлю,
- узлы конька, ендовы, установки воронки и деформационных швов.

В данной работе во всех узлах даются ссылки на основные узлы покрытий по серии 2.460-18 (детали А, Б, В, Г и Д).

Взам. инв. №

Подпись и дата

Инв. № подл.

Нач. отд	Петров		
Н. контр.	Корнеев		
ГИП	Петров		
ГАП	Мисожникова		
Архит.	Симакова		

2.430-20.2 00 ПЗ

Пояснительная записка

Стадия	Лист	Листов
Р	1	2

ПРОМСТРОЙПРОЕКТ

4. В местах примыкания покрытий к парапетам и деформационным швам с перепадом высот - пароизоляцию поднять на высоту, равную толщине теплоизоляционного слоя.

5. Для устройства дополнительного водоизоляционного ковра используются те же материалы, что и для основного водоизоляционного ковра, а так же рулонные материалы с крупнозернистой или чешуйчатой посыпкой на мастике; мастику назначают в зависимости от района строительства и для мест примыкания по табл. 3 СНиП II-26-76.

6. У мест примыкания ковра кровли к парапетам, к стенам деформационных швов в местах перепада высот зданий основанием под кровлю должны служить ровные вертикальные поверхности и переходные наклонные бортики (под углом 45°) высотой не менее 100 мм.
Переходные наклонные бортики и выравнивание стены выполнять - цементным раствором М 50.

7. Деревянные пробки и доски должны применяться по Гост 8486-66* и антисептироваться масляным антисептиком.

8. Все работы по устройству кровель необходимо производить с соблюдением требований СНиП III-20-74 „Правила производства и приемки работ", СНиП III-4-80 „Техника безопасности в строительстве".

Инв. № подл. | Подпись и дата | Взам. инв. №

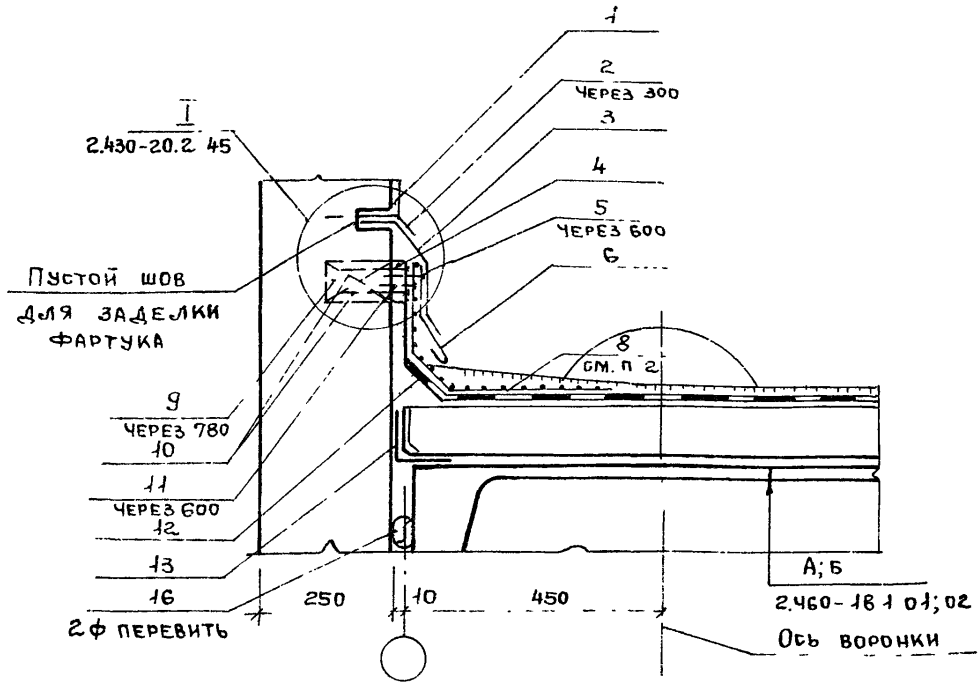

1 Пояснительную записку см. 2.430-20.2 ООПЗ

2. Нижний слой дополнительного водоизоляционного ковра приклеить мастикой на вертикальную поверхность стены полосами или точками, далее уложить насухо.

3 Спецификацию см. 2.430-20.2 11

Нач. отд	Петров		
Н. контр	Корнеев		
ГИП	Петров		
ГАП	Мисожникова		
Архит	Симакова		

2.430-20.2 01

Узел 1. Парапет высотой более 450 продольной стены толщ. 250 (с выходом водяных паров) с уклоном кровли до 2,5%

Стадия	Лист	Листов
Р		1

ПРОМСТРОЙПРОЕКТ

Взам инв. № | Подпись и дата | Инв № подл

21742-03 10

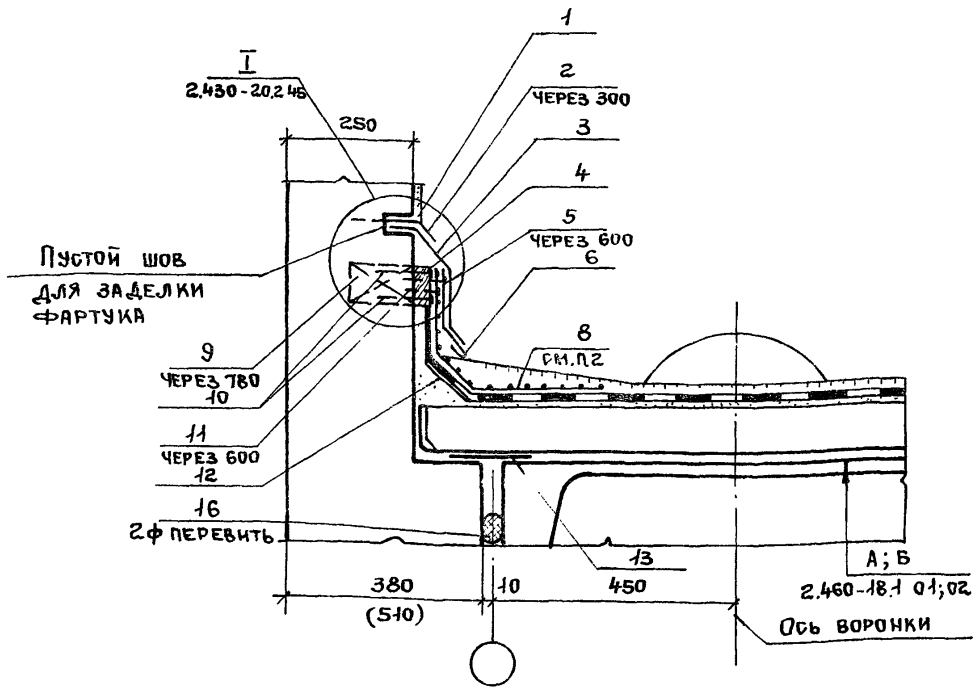

1. Пояснительную записку см. 2.430-20.2 ООПЗ
2. Нижний слой дополнительного водоизоляционного ковра приклеить мастикой на вертикальную поверхность стены полосами или точками далее уложить насухо.
3. Спецификацию см. 2.430-20.2 11

Нач. отп	Петров		2.430-20.2 02
Н.контр.	Корнеев		
ГИП	Петров		Узел 2. Парапет высотой более 450 продольной стены толщ. 380; 510 (с выходом водяных паров) с уклоном кровли до 2,5%
ГАП	Мисожникова		
Архит.	Симакова		

Стадия	Лист	Листов
Р		1

ПРОМСТРОЙПРОЕКТ

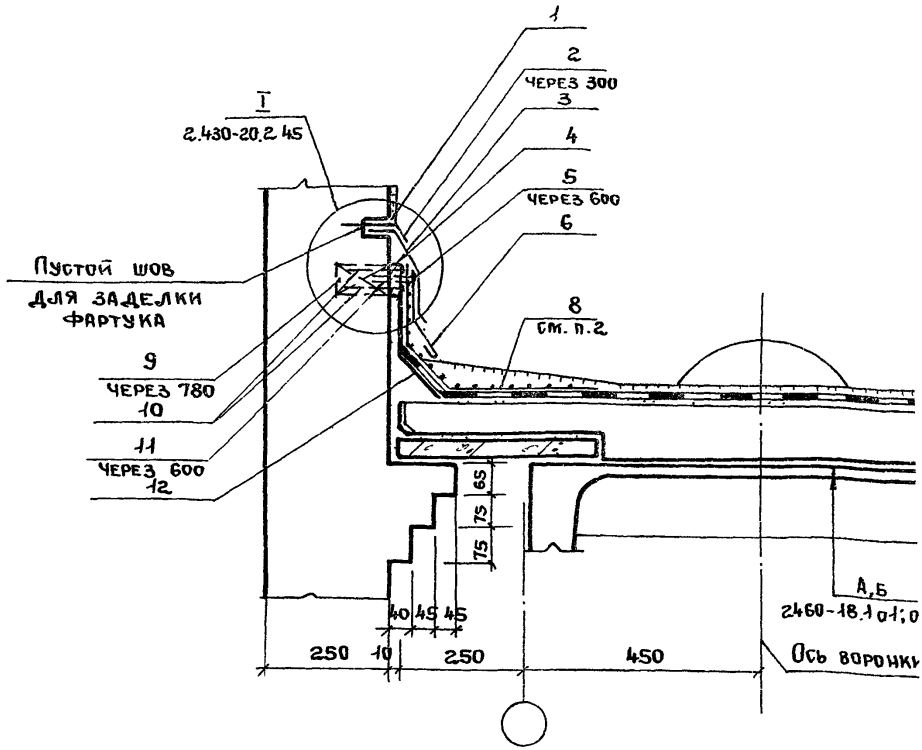

1. Пояснительную записку см. 2.430-20.2 ООПЗ
2. Нижний слой дополнительного водоизоляционного ковра приклеить мастикой на вертикальную поверхность стены полосами или точками, далее уложить насухо.
3. Спецификацию см. 2.430-20.2 14

Нач. ОТП	Петров		
Н. контр.	Корнеев		
ГИП	Петров		
ГАП	Мисожникова		
Архит.	Симакова		

2.430-20.2 03

Узел 3. Парапет высотой более 450 продольной стены толщ. 250 (с выходом водяных паров) при привязке 250 с уклоном кровли до 2,5%

Стадия	Лист	Листо
Р		1

ПРОМСТРОЙПРОЕКТ

Взам. инв. №

Подпись и дата

Инв. № подл.

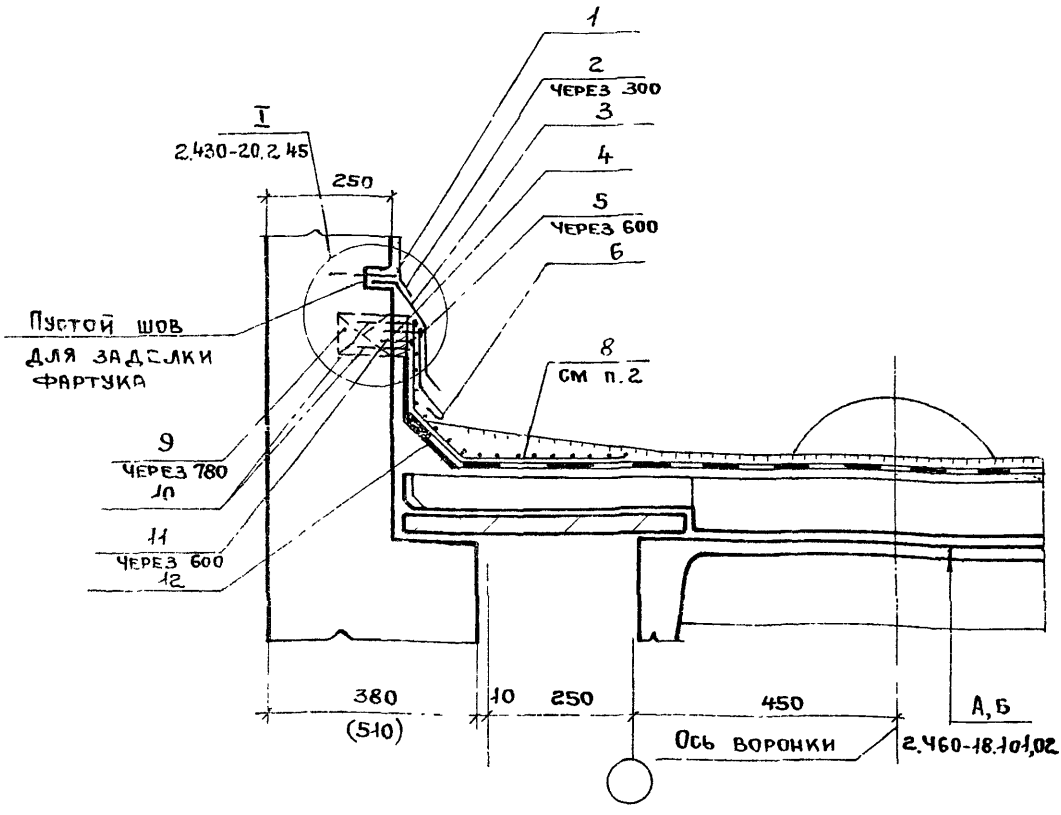

1. Пояснительную записку см. 2.430-20.2 ООПЗ
2. Нижний слой дополнительного водоизоляционного ковра приклеить мастикой на вертикальную поверхность стены полосами или точками, далее уложить насухо
3. Спецификацию см 2430-20.2 14

			2.430-20.2 04			
Нач. отп	Петров		Узел 4. Парапет высотой более 450 продольной стены толщ. 380; 510 (с выходом водяных паров) при привязке 250 с уклоном кровли до 2,5%	Стадия	Лист	Листов
Н. контр.	Корнеев			Р		1
ГИП	Петров			ПРОМСТРОЙПРОЕКТ		
ГАП	Мисожникова					
Архит.	Симакова					

Инв. № подл.	Подпись и дата	Взам. инв №

Нач. ОТП	Петров		
Н. контр.	Корнеев		
ГИП	Петров		
ГАП	Мисожников		
Архит.	Симакова		

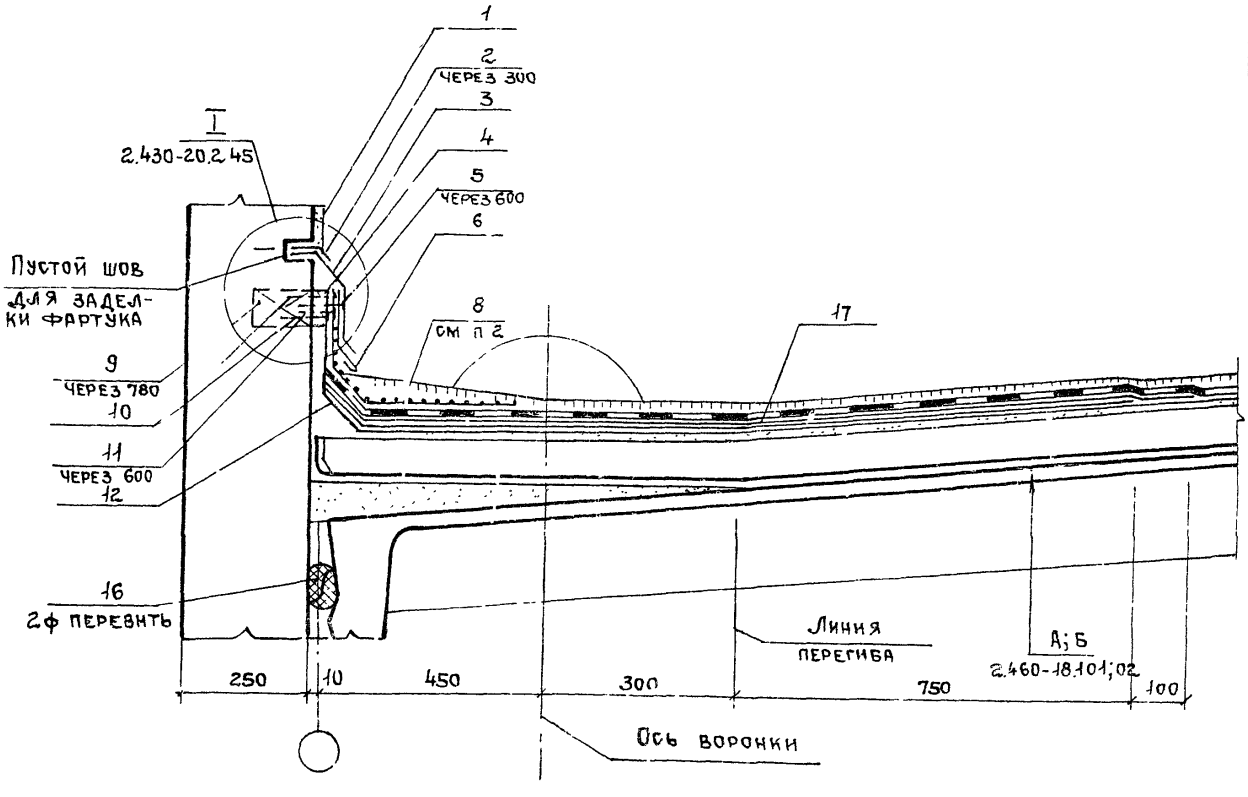

1. Пояснительную записку см. 2.430-20.2 ОПЗ
2. Нижний слой дополнительного водоизоляционного ковра приклеить мастикой на вертикальную поверхность стены полосами или точками, далее уложить наруж

2.430-20.2 05

Узел 5. Парапет высотой более 450 продольной стены толщ. 250 (с выходом водяных паров) с уклоном кровли 2,5...10%

Стадия	Лист	Листов
Р		1

Промстройпроект

Нач.отд	Петров		
Н.контр.	Корнеев		
ГИП	Петров		
ГАП	Мисожникова		
Архит.	Симакова		

2.430-20.2 06

Узел 6. Парапет высотой более 450 продольной стены толщ. 380, 510 (с выходом водяных паров) с уклоном кровли 2,5...10%

Стадия	Лист	Листов
Р		1

ПРОМСТРОЙПРОЕКТ

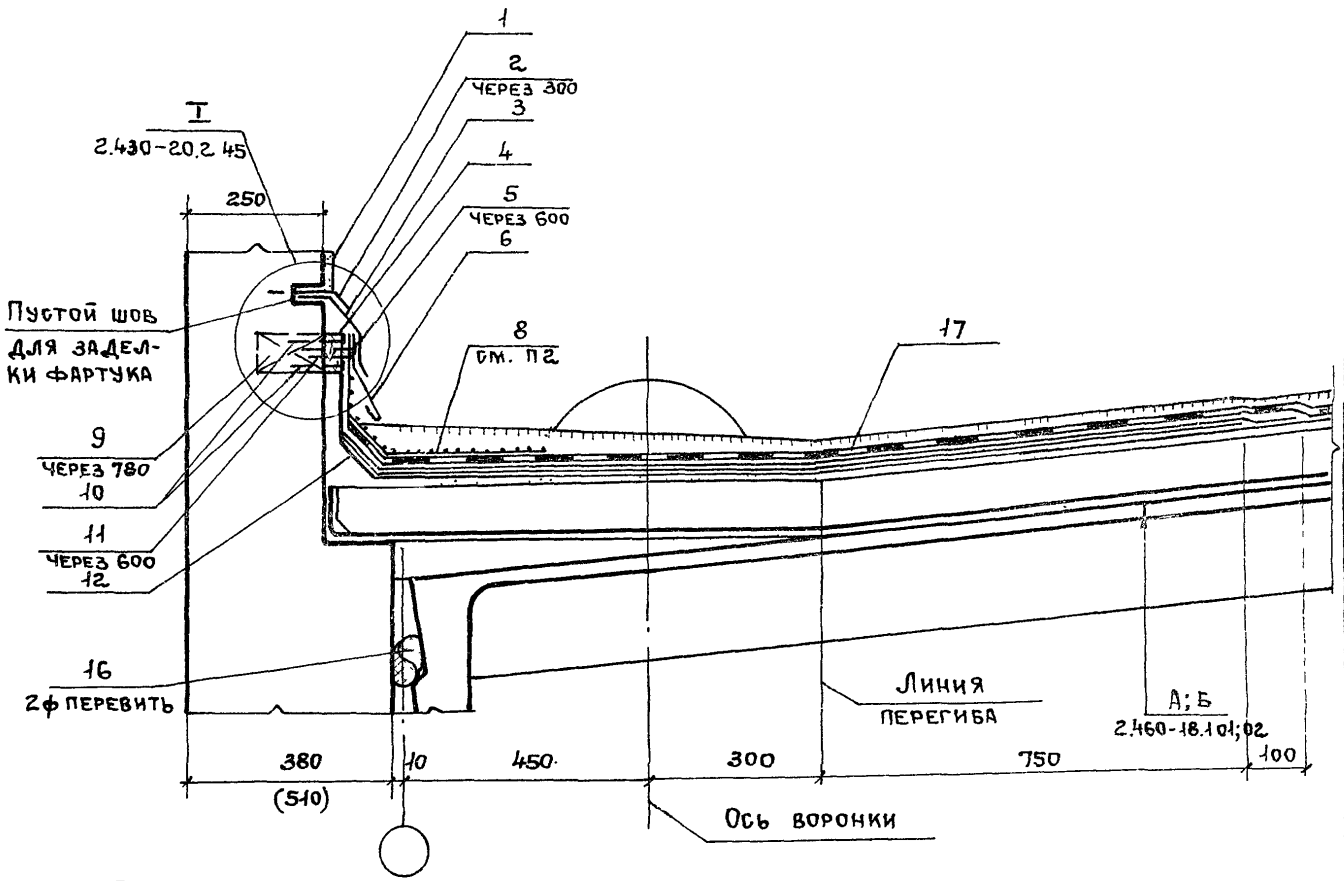

1. Пояснительную записку см 2.430-20.2 ООПЗ
2. Нижний слой дополнительного водоизоляционного ковра приклеить мастикой на вертикальную поверхность стены полосами или точками, далее уложить насухо.
3. Спецификацию см. 2.430-20.2 17

Инв. № подл.	Подпись и дата	Взам. инв №

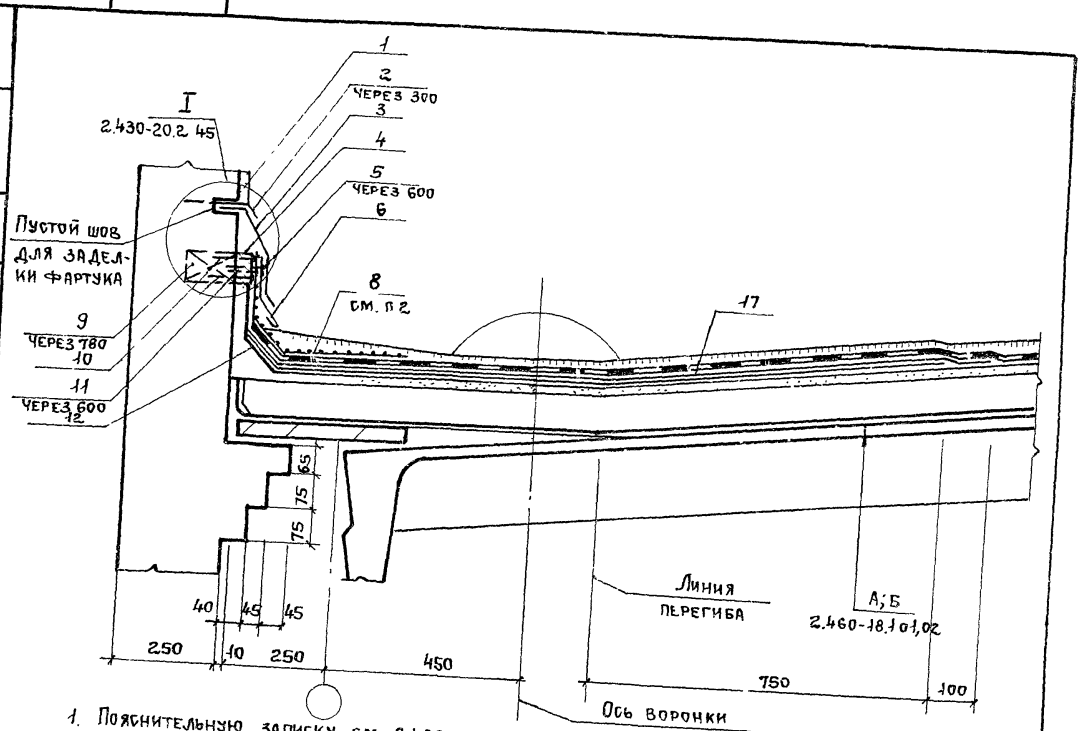

1. Пояснительную записку см. 2.430-20.2 ООПЗ
2. Нижний слой дополнительного водоизоляционного ковра приклеить мастикой на вертикальную поверхность стены полосами или точками, далее

2.430-20.2 07

Узел 7. Парапет высотой более 450 продольной стены толщ. 250 (с выходом водяных паров) при привязке 250 с уклоном кровли 2,5...10%

Нач. отп	Петров	
Н.контр.	Корнеев	
ГИП	Петров	
ГАП	Мисожникова	
Архит.	Симакова	

Стадия	Лист	Листо
Р		1

ПРОМСТРОЙПРОЕКТ

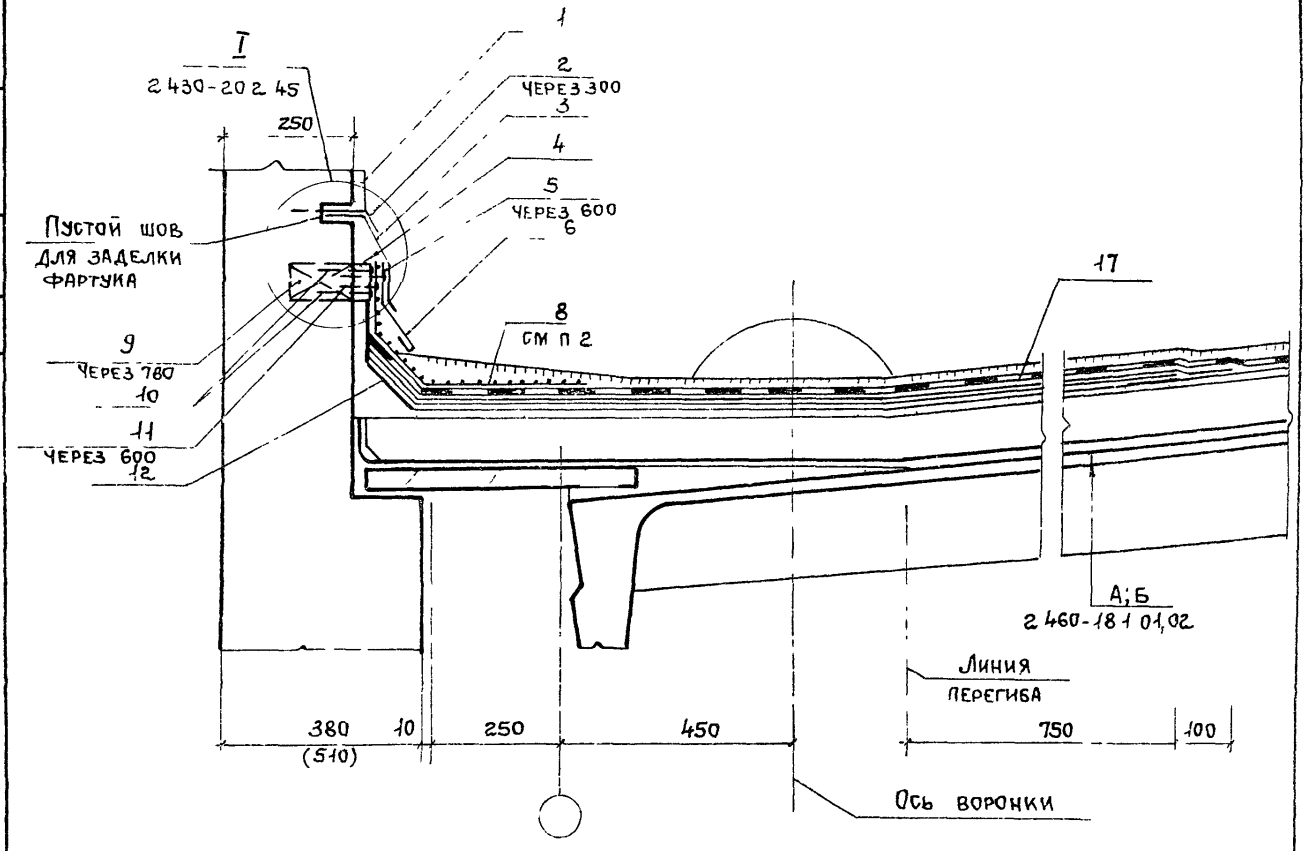

1. Пояснительную записку см. 2 430-20 2 00ПЗ
2. Нижний слой дополнительного водоизоляционного ковра приклеить мастикой на вертикальную поверхность стены полосами или точками, далее уложить насухо
3. Спецификацию см 2 430 20 2 21

Нач. отд.	Петров		
Н. контр.	Корнеев		
ГИП	Петров		
ГАП	Мисожникова		
Архит.	Симакова		

Узел 8. Парапет высотой более 450 продольной стены толщ. 380; 510 (с выходом водяных паров) при привязке 250 с уклоном кровли 2,5-10%

2.430-20.2.08

Стадия	Лист	Листов
Р		1

ПРОМСТРОЙПРОЕКТ

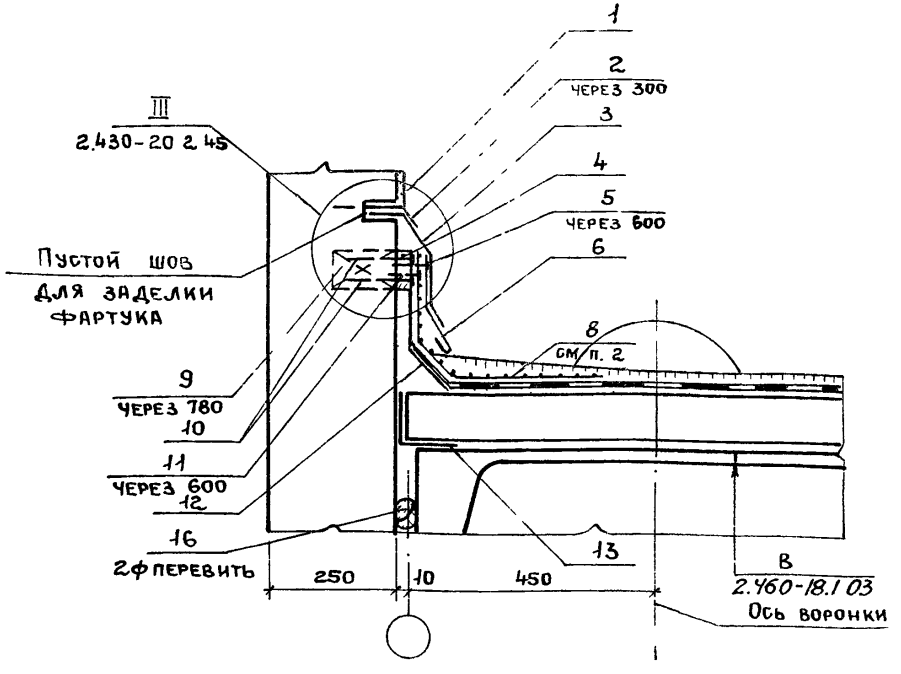

1. Пояснительную записку см. 2.430-20.2 ООПЗ
2. Нижний слой дополнительного водоизоляционного ковра приклеить мастикой на вертикальную поверхность стены, далее уложить насухо.
3. Спецификацию см. 2 430-20 2 11

Взам инв №

Подпись и дата

Инв. № подл.

Нач. отп	Петров		
Н. контр.	Корнеев		
ГИП	Петров		
ГАП	Мисожникова		
Архит.	Симакова		

2.430-20.2 09

Узел 9. Парапет высотой более 450 продольной стены толщ. 250 с уклоном кровли до 2,5%

Стадия	Лист	Листов
Р		1

ПРОМСТРОЙПРОЕ

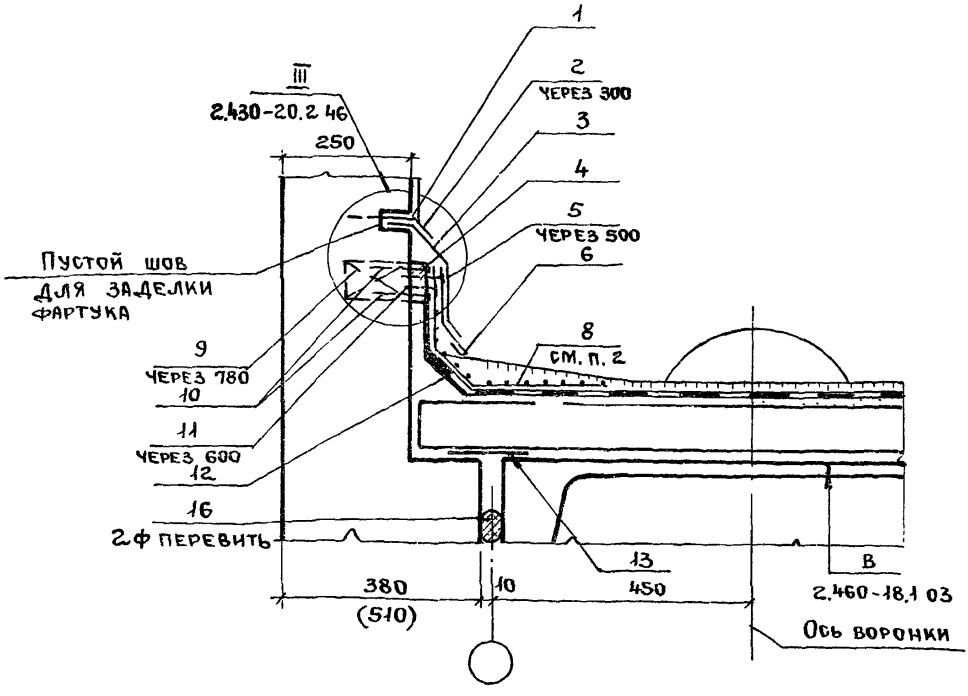

1. Пояснительную записку см. 2.430-20.2 ООПЗ
2. Нижний слой дополнительного водоизоляционного ковра приклеить мастикой на вертикальную поверхность стены, далее уложить насухо
3. Спецификацию см. 2.430-20.2 11

Нач. ОТП	Петров		2.430-20.2 10
Н. контр.	Корнеев		Узел 10. Парапет высотой более 450 продольной стены толщ. 380; 510 с уклоном кровли до 2,5%
ГИП	Петров		
ГАП	Мисожникова		
Архит.	Симакова		

Стадия	Лист	Листов
Р		1

ПРОМСТРОЙПРОЕКТ

Формат	Зона	Поз.	Обозначение	Наименование	Кол.	Примечание
				Детали		
А4		2	2.430-20.4 120	Анкер ЭФ 29	20	шт
А4		3	110-01	Фартук ЭФ 26	4,3	шт
Б2		4		Рейка деревянная 25×60	6	м
А4		6	2.430-20.4 110-02	ЭФ 27	4,3	шт
Б2		9		Пробка деревянная 65×120×120	7,7	шт
				Стандарные изделия		
		5		Гвозди кровельные К 3,5×40 с шайбой из белой жести Гост 4030-63	10	шт
		10		Гвозди К3×70 Гост 4028-63	15	шт
		11		Гвозди толевые 2,5×32 Гост 4029-63	10	шт
				Материалы		
		1		Цементный раствор М50	0,05	$м^3$
		8		Ковер водоизоляционный дополнительный из 3* слоев на мастике:		
				-2слоя-по типу основного	8,8	$м^2$
				-верхний слой- с крупно-зернистой посыпкой	4,2	$м^2$
				Мастика	24	кг
		12		Огрунтовка	1,0	кг
		13		Ковер водоизоляционный	0,6	$м^2$
		16		Гернит 2ф40	16	м

Взам. инв. №

Подпись и дата

Инв. № подл.

Нач.отд.	Петров	
Н.контр.	Корнеев	
ГИП	Петров	
ГАП	Мнеженникова	
Архит.	Симакова	

2.430-20.2 11

Спецификация к узлам 1; 2; 9; 10 (на 6м длины парапета)

Стадия	Лист	Листов
Р		1

ПРОМСТРОЙПРОЕКТ

21742-03 20

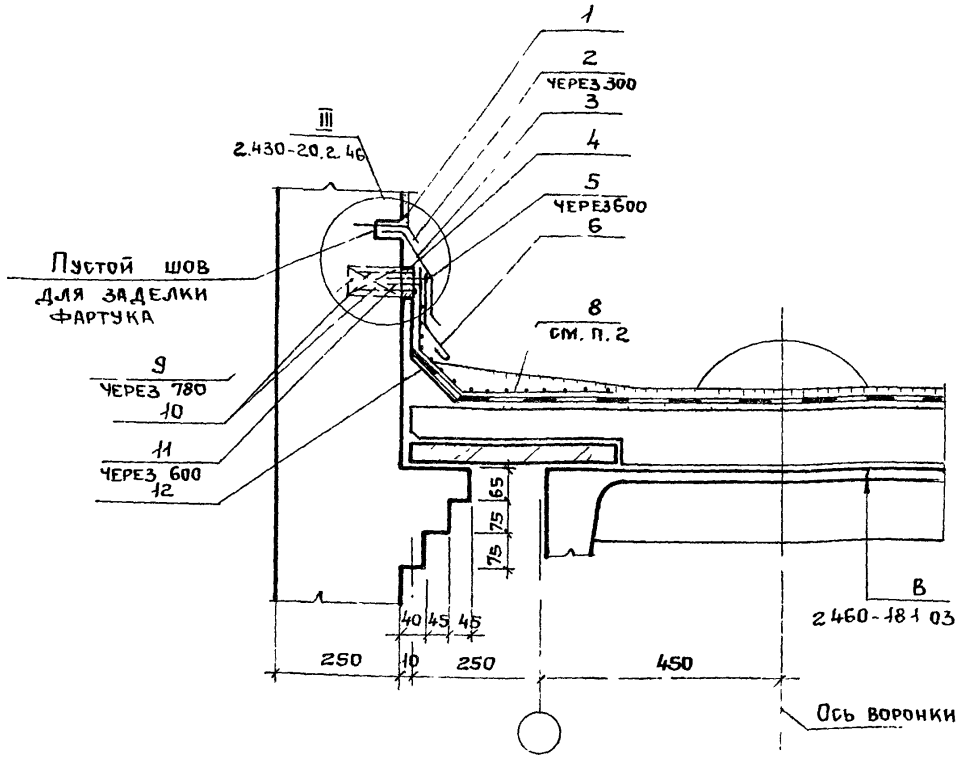

1 Пояснительную записку см. 2.430-20.2 ООПЗ

2. Нижний слой дополнительного водоизоляционного ковра приклеить мастикой на вертикальную поверхность стены, далее уложить насухо.

3 Спецификацию см. 2.430-20 2 14

Нач. отп	Петров		
Н. контр.	Корнеев		
ГИП	Петров		
ГАП	Мисожникова		
Архит.	Симакова		

2.430- 20.2 12

Узел 11. Парапет высотой более 450 продольной стены толщ. 250 при привязке 250 с уклоном кровли до 2,5%

Стадия	Лист	Листов
Р		1

ПРОМСТРОЙПРОЕКТ

21742-03 21

Взам. инв. № | Подпись и дата | Инв. № подл.

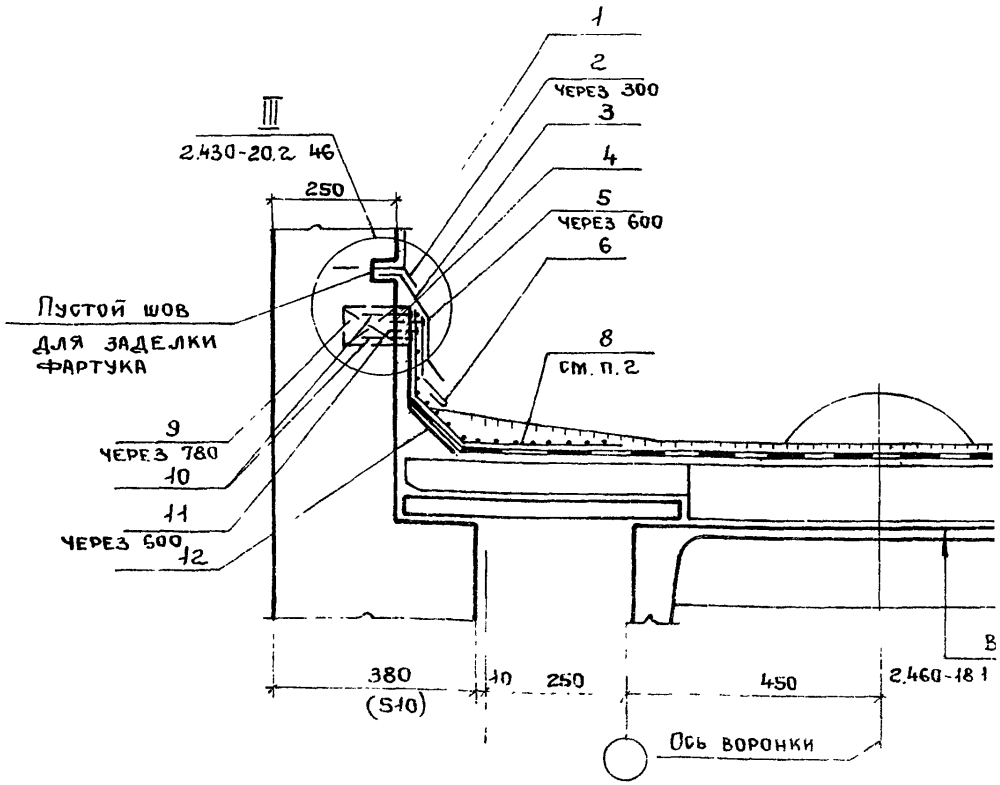

1. Пояснительную записку см. 2.430-20.2 ООПЗ
2. Нижний слой дополнительного водоизоляционного ковра приклеить мастикой на вертикальную поверхность стены, далее уложить насухо
3. Спецификацию см. 2.430-20 2 14

Нач. ОТП	Петров		
Н. контр.	Корнеев		
ГИП	Петров		
ГАП	Мисожникова		
Архит.	Симакова		

2.430-20.2 13

Узел 12. Парапет высотой более 450 продольной стены толщ. 380; 510 при привязке 250 с уклоном кровли до 2,5%

Стадия	Лист	Листов
Р		1

ПРОМСТРОЙПРОЕКТ

Инв. № подл. | Подпись и дата | Взам. инв. №

Формат	Зона	Поз.	Обозначение	Наименование	Кол.	Примечание
				Детали		
А4		2	2.430-20.4 120	Анкер ЭФ 29	20	шт
А4		3	110-01	Фартук ЭФ 26	4,3	шт
Б2		4		Рейка деревянная 25×60	6	м
А4		6	2.430-20.4 110-02	ЭФ 27	4,3	шт
Б2		9		Пробка деревянная 65×120×120	7,7	шт
				Стандарные изделия		
		5		Гвозди кровельные К3,5×40 с шайбой из белой жести Гост 4030-63	10	шт
		10		Гвозди К3×70 Гост 4028-63	15	шт
		11		Гвозди толевые 2,5×32 Гост 4029-63	10	шт
				Материалы		
		1		Цементный раствор М50	0,05	$м^3$
		8		Ковер водоизоляционный дополнительный из 3х слоев на мастике:		
				-2слоя-по типу основного,	8,8	$м^2$
				-верхний слой- с крупно-зернистой посыпкой,	4,2	$м^2$
				Мастика	24	кг
		12		Огрунтовка	1,0	кг

Инв.№ подл. | Подпись и дата | Взам. инв.№

2.430-20.2 14

Нач.отд.	Петров	
Н.контр.	Корнеев	
ГИП	Петров	
ГАП	Мисожникова	
Архит.	Симакова	

Спецификация к узлам 3; 4; 11; 12 (на 6м длины парапета)

Стадия	Лист	Листов
Р		1

Промстроипроект

Инв № подл.	Подпись и дата	Взам инв №

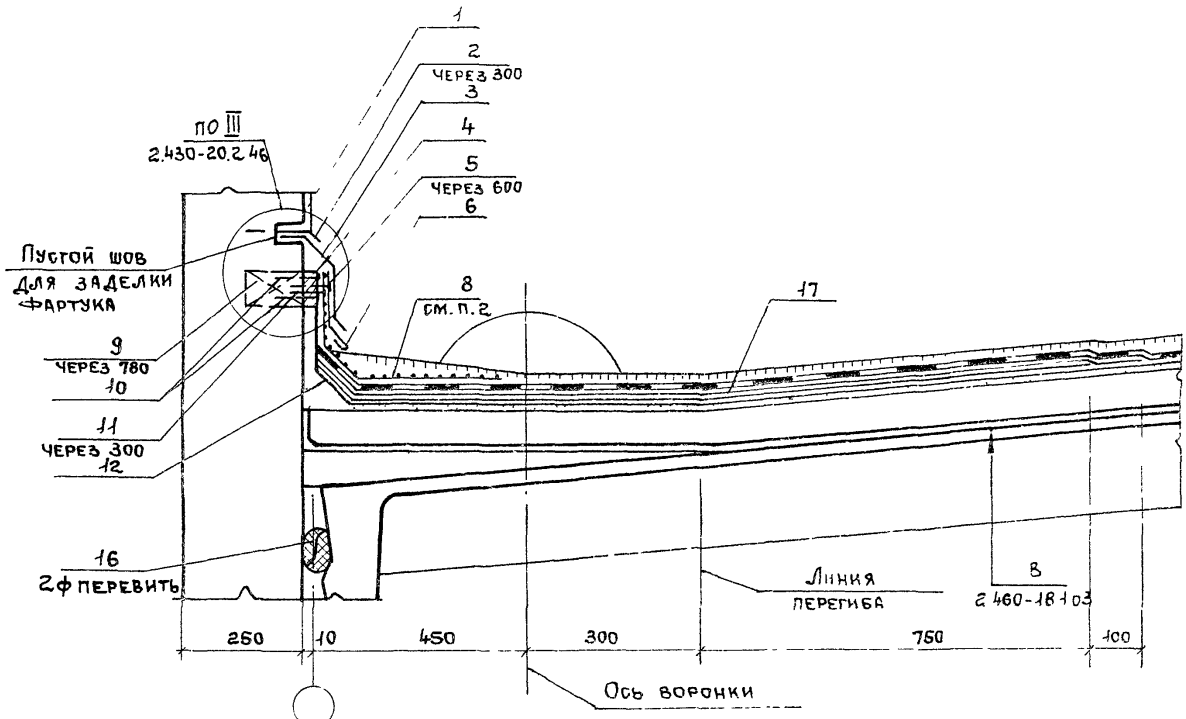

1. Пояснительную записку см. 2.430-20.2 ООПЗ
2. Нижний слой дополнительного водоизоляционного ковра приклеить мастикой на вертикальную поверхность стены, далее уложить насухо.

Нач. отп	Петров		
Н. контр.	Корнеев		
ГИП	Петров		
ГАП	Мисожникова		
Архит.	Симакова		

2.430-20.2 15

Узел 13. Парапет высотой более 450 продольной стены толщ. 250 с уклоном кровли 2,5...10%

Стадия	Лист	Лист
Р		1

ПРОМСТРОЙПРОЕ

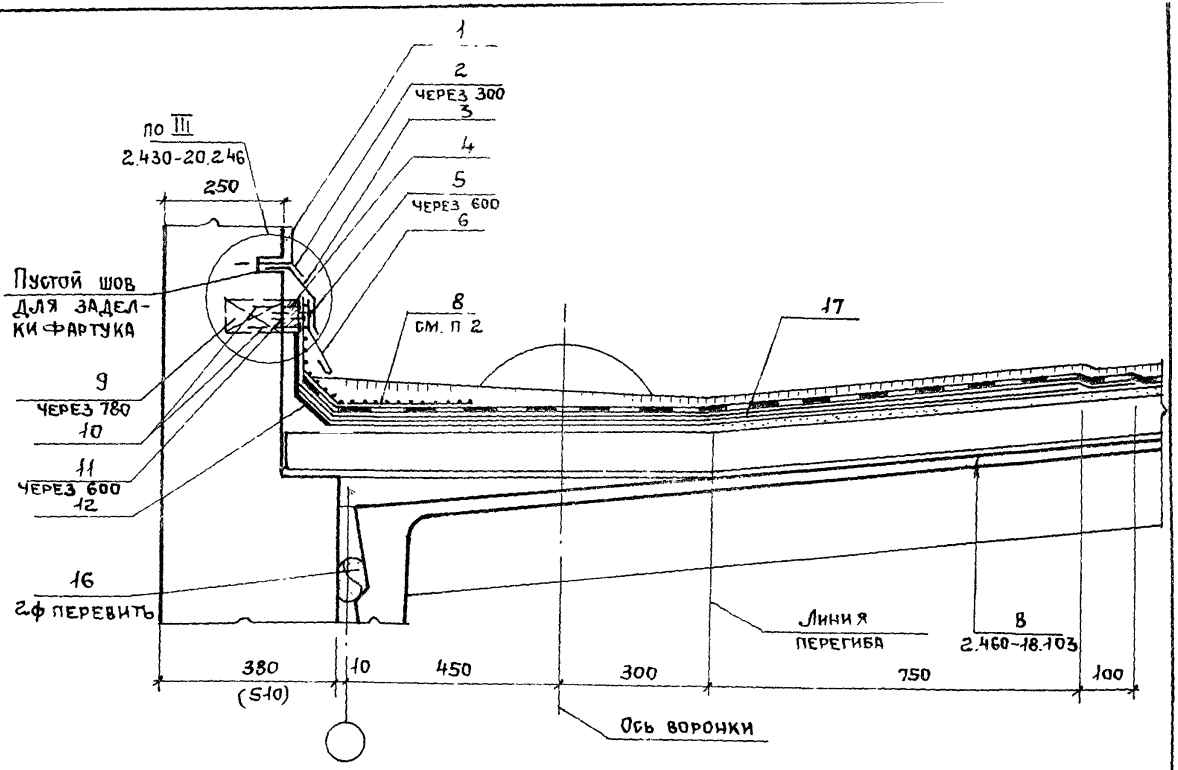

1. Пояснительную записку см. 2.430-20.2 00П3
2. Нижний слой дополнительного водоизоляционного ковра приклеить мастикой на вертикальную поверхность стены, далее уложить насухо.
3. Спецификацию см 2.430-20.2 17

Нач. отп	Петров	
Н. контр.	Корнеев	
ГИП	Петров	
ГАП	Мисожникова	
Архит.	Симакова	

2.430-20.2 16

Узел 14. Парапет высотой более 450 продольной стены толщ. 380, 510 с уклоном кровли 2,5...10%

Стадия	Лист	Листов
Р		1

ПРОМСТРОЙПРОЕКТ

Формат	Зона	Поз.	Обозначение	Наименование	Кол.	Примечания
				Детали		
А4		2	2.430-20.4 120	Анкер ЭФ 29	20	шт
А4		3	110-01	Фартук ЭФ 26	4,3	шт
Бг		4		Рейка деревянная 25×60	6	м
А4		6	2.430-20.4 110-02	ЭФ 27	4,3	шт
Бг		9		Пробка деревянная 65×120×120	7,7	шт
				Стандартные изделия		
		5		Гвозди кровельные К 35×40 с шайбой из белой жести Гост 4030-63	10	шт
		10		Гвозди К 3×70 Гост 4028-63	15	шт
		11		Гвозди толевые 2,5×32 Гост 4029-63	10	шт
				Материалы		
		1		Цементный раствор М50	0,35	м³
		8		Ковер водоизоляционный дополнительный из 3х слоев на мастике: -2слоя-по типу основного, -верхний слой-с крупнозернистой посыпкой, Мастика	8,8 4,2 78,4	м² м² кг
		12		Огрунтовка	1,0	кг
		16		Гернит 2ф40	16	м
		17		Ковер водоизоляционный	18,7	м²

Взам. инв. №

Подпись и дата

Инв. № подл.

2.430-20.2 17

Нач. отд.	Петров	
Н. контр.	Корнеев	
ГИП	Петров	
ГАП	Мисожникова	
Архит.	Симакова	

Спецификация к узлам 5; 6; 13; 14 (на 6м. длины парапета)

Стадия	Лист	Листов

Промстройпроект

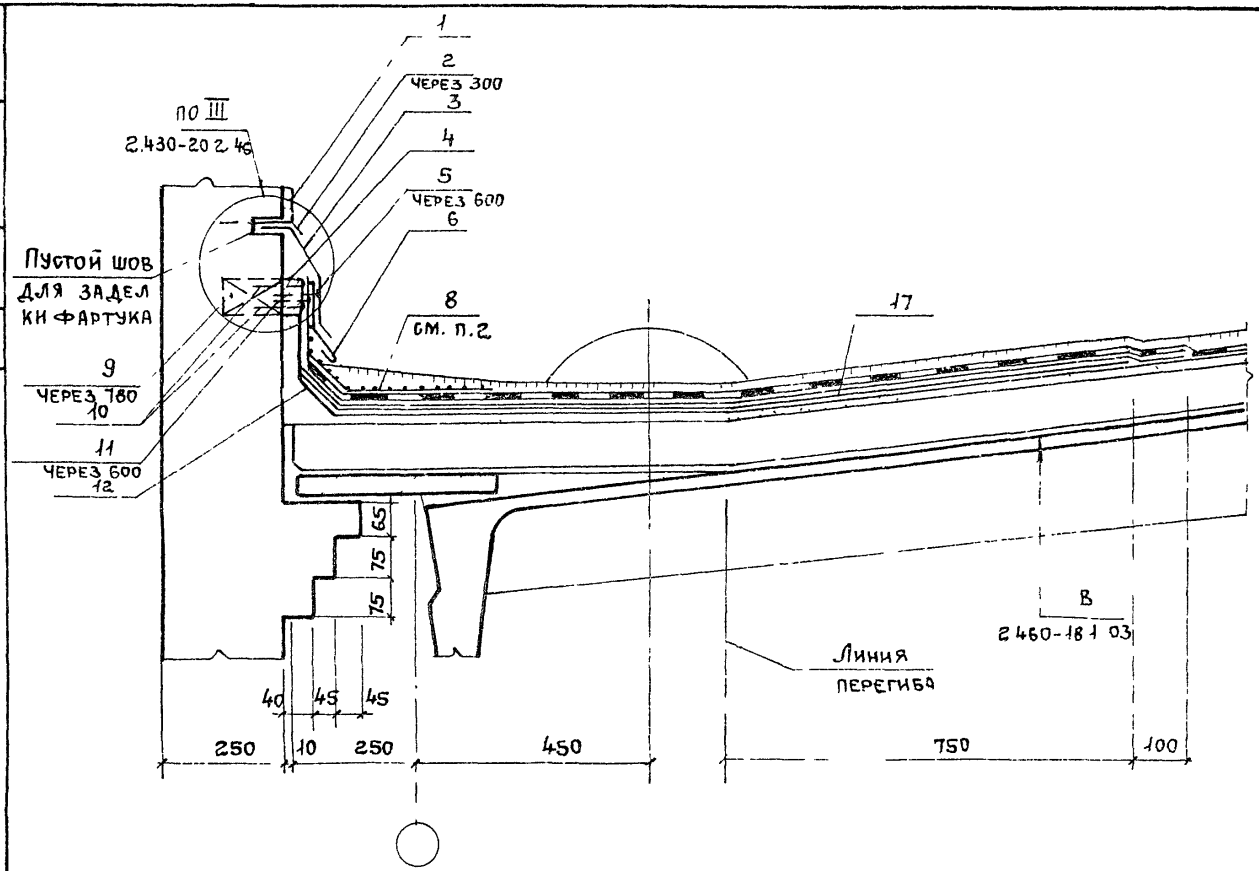

1. Пояснительную записку см. 2.430-20.2 ООПЗ
2. Нижний слой дополнительного водоизоляционного ковра приклеить мастикой на вертикальную поверхность стены, далее уложить насухо.
3. Спецификацию см. 2.430-20.2 19

Нач. отд.	Петров		
Н. контр.	Корнеев		
ГИП	Петров		
ГАП	Мисожников		
Архит.	Симакова		

2.430-20.2 18

Узел 15. Парапет высотой более 450 продольной стены толщ. 250 при привязке 250 с уклоном кровли 2,5...10%

Стадия	Лист	Листов
Р		1

ПРОМСТРОЙПРОЕКТ

21742-03 27

Формат	Зона	Поз.	Обозначение	Наименование	Кол.	Примечание
				Детали		
А4		2	2.430 – 20.4 120	Анкер ЭФ 29	20	шт
А4		3	110-01	Фартук ЭФ 26	4,3	шт
Б2		4		Рейка деревянная 25×60	6	м
А4		6	2.430 – 20.4 110-02	ЭФ 27		
Б2		9		Пробка деревянная 65 × 120 × 120	7,7	шт
				Стандартные изделия		
		5		Гвозди кровельные К3,5×40 с шайбой из белой жести Гост 4030-63	10	шт
		10		Гвозди К3×70 Гост 4028-63	15	шт
		11		Гвозди толевые 2,5×32 Гост 4029-63	10	шт
				Материалы		
		1		Цементный раствор М50	0,15	м³
		8		Ковер водоизоляционный дополнительный из 3х слоев на мастике -2слоя - по типу основного, -верхний слой - с крупнозернистой посыпкой, Мастика	8,8 4,2 80	м² м² кг
		12		Огрунтовка	1,0	кг
		17		Ковер водоизоляционный	20	м²

Взам. инв. №

Подпись и дата

Инв. № подл.

Нач.отд.	Петров	
Н.контр.	Корнеев	
ГИП	Петров	
ГАП	Мисожникова	
Архит.	Симакова	

2.430-20 2 19

Спецификация к узлам 7; 15 (на 6м. длины ларалета)

Ст.	Лист	Листов

ПРОМСТРОЙПРОЕКТ

Инв. № подл.	Подпись и дата	Взам. инв. №

Нач. отд.			
Н. контр.			
ГИП	Петров	Петров	
ГАП	Корнеев	Корнеев	
Архит.	Петров	Петров	
Симакова	Мисожникова	Мисожникова	

2.430-20.2.20

Узел 16. Парапет высотой более 450 продольной стены толщ. 380,510 при привязке 250 с уклоном кровли 2,5...10%

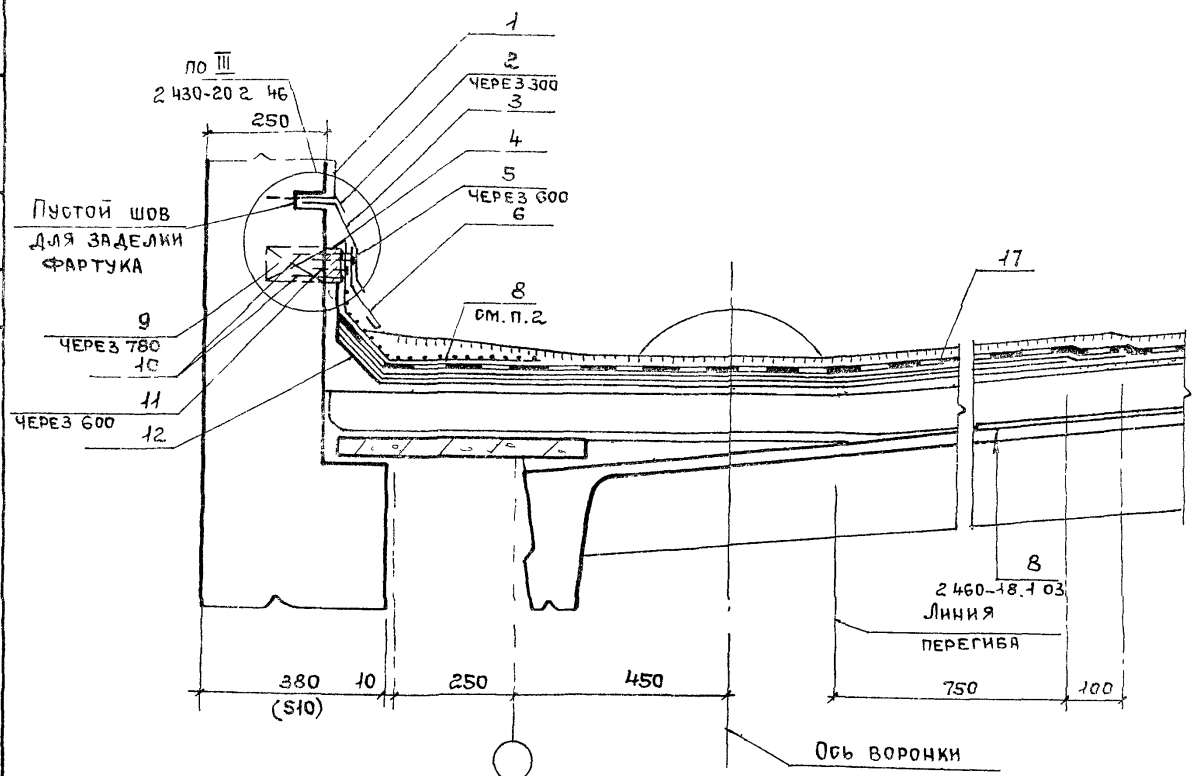

1. Пояснительную записку см 2.430-20.2 00ПЗ
2. Нижний слой дополнительного водоизоляционного ковра приклеить мастикой на вертикальную поверхность стены, далее уложить насухо. Спецификацию см 2.430.20.2.21

Стадия	Лист	Листов
Р		1

ПРОМСТРОЙПРОЕКТ

21742-03 29

Формат	Зона	Поз.	Обозначение	Наименование	Кол.	Примечание
				Детали		
А4		2	2.430-20.4 120	Анкер ЭФ 29	20	шт
А4		3	110-01	Фартук ЭФ 26	4,3	шт
В2		4		Рейка деревянная 25×60	6	м
А4		6	2.430-20.4 110-02	ЭФ 27	4,3	шт
Б2		9		Пробка деревянная 65 × 120 × 120	7,7	шт
				Стандартные изделия		
		5		Гвозди кровельные К35×40 с шайбой из белой жести Гост 4030-63	10	шт
		10	Гост 4028-63	Гвоздн К3×70 Гост 4028-63	15	шт
		11		Гвозди толевые 2,5×32 Гост 4029-63	10	шт
				Материалы		
		1		Цементный раствор М50	0,15	
		8		Ковер водоизоляционный дополнительный из 3 х слоев на мастике: -2слоя- по типу основного, -верхний слой - с крупнозернистой посыпкой	8,8	м²
					4,2	м²
				Мастика	84	кг.
		12		Огрунтовка	1,0	кг
		17		Ковер водоизоляционный	21,6	м²

Взам. инв. №

Подпись и дата

Инв. № подл.

2.430-20.2 21

Нач. отд.	Петров	
Н. контр.	Корнеев	
ГИП	Петров	
ГАП	Мисожникова	
Архит.	Симакова	

Спецификация к узлам 8; 16 (на 6м. длины парапета)

Стадия	Лист	Листов
Р		1

Промстроипроект

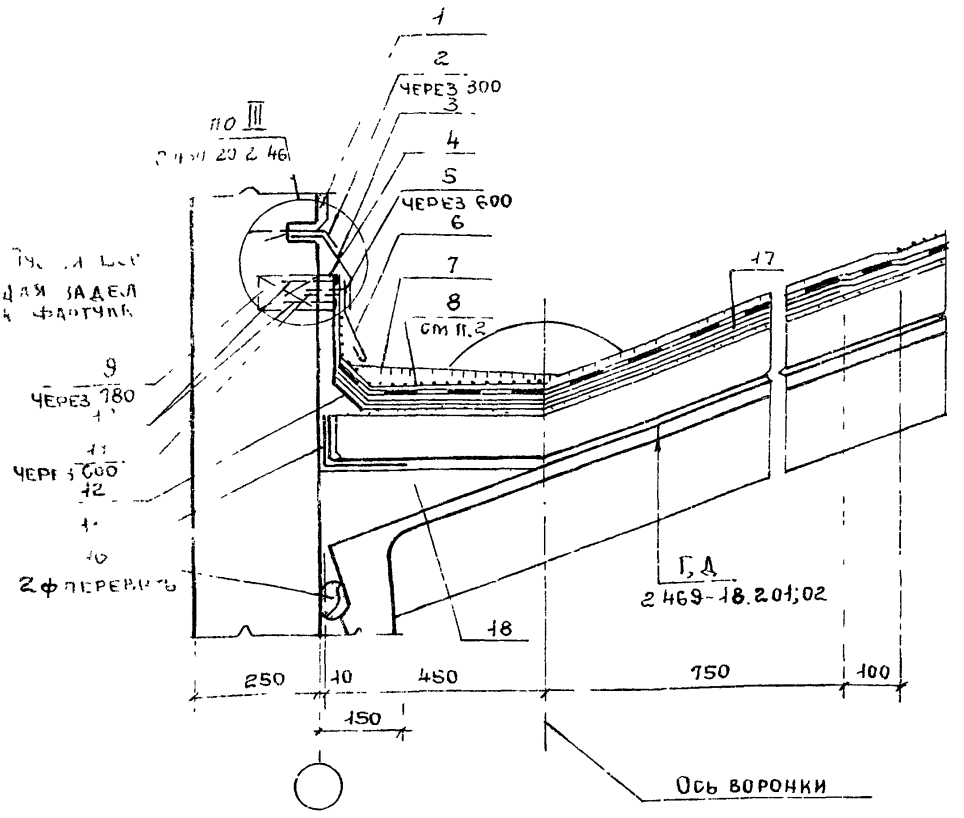

1 Пояснительную записку см. 2.430-20.2 ООПЗ

2 Нижний слой дополнительного водоизоляционного ковра приклеить мастикой на вертикальную поверхность стены, далее уложить насухо.

3 Спецификацию см. 2.430-20.2 24

				2.430-20.2 22		
Нач ОТП	Петров			Узел 17. Парапет высотой более 450 продольной стены толщ. 250 с уклоном кровли более 10%	Стадия	Лист	Листов
Н.контр.	Корнеев				Р		1
ГИП	Петров				ПРОМСТРОЙПРОЕКТ		
ГАП	Мисожникова						
Архит.	Симакова						

Инв. № | Подпись и дата | Взам. инв. №

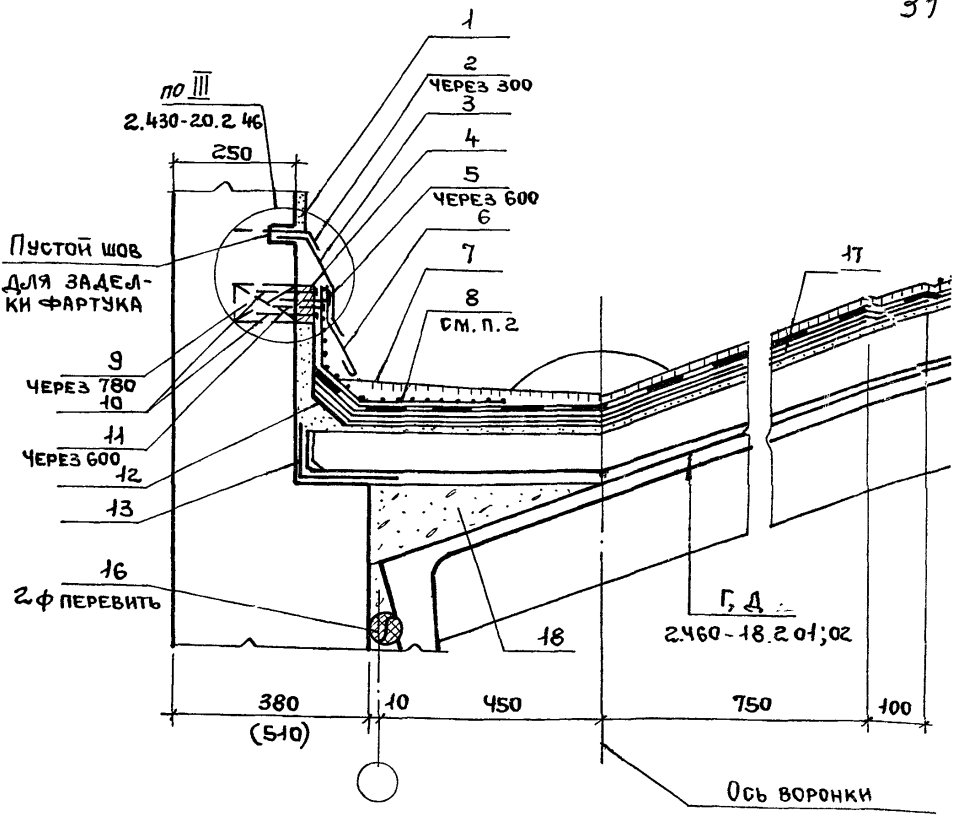

1. Пояснительную записку см. 2.430-20.2 ООПЗ
2. Нижний слой дополнительного водоизоляционного ковра приклеить мастикой на вертикальную поверхность стены, далее уложить насухо.
3. Спецификацию см. 2.430-20.2 24

Нач. отд	Петров		2.430-20.2 23
Н. контр.	Корнеев		Узел 18. Парапет высотой более 450 продольной стены толщ. 380; 510 с уклоном кровли более 10%
ГИП	Петров		Стадия: Р; Лист; Листов: 1
ГАП	Мисожникова		Промстройпроект
Архит.	Симакова		

Инв. № подл. | Подпись и дата | Взам. инв. №

Формат	Зона	Поз.	Обозначение	Наименование	Кол.	Примечание
				Детали		
А4		2	2.430-20.4 120	Анкер ЭФ 29	20	шт
А4		3	110-01	Фартук ЭФ 26	4,3	шт
Б2		4		Рейка деревянная 25×60	6	шт
А4		6	2.430-20.4 110-02	ЭФ 27	4,3	шт
Б2		9		Пробка деревянная 65×120×120	7,7	шт
				Стандартные изделия		
		5		Гвозди строительные К3,5×40 с шайбой из белой жести Гост 4030-63	10	шт
		10		Гвозди К3×70 Гост 4028-63	15	шт
		11		Гвозди толевые 2,5×32 Гост 4029-63	10	шт
				Материалы		
		1		Цементный раствор М 50	0,05	$м^3$
		7		Гравий на мастике	0,78	$м^3$
		8		Ковер водоизоляционный дополнительный из 3х слоев на мастике:		
				-2слоя-по типу основного,	8,8	$м^2$
				-верхний слой-с крупнозернистой посыпкой,	4,2	$м^2$
				Мастика	95	кг
		12		Огрунтовка	1,0	кг
		13		Ковер водоизоляционный	1,2	$м^2$
		16		Гернит 2ф 40	16	м
		17		Ковер водоизоляционный дополнительный -(2слоя) на мастике	16,5	$м^2$
		18		Бетон М 100	0,18	$м^3$

Взам. инв. №

Подпись и дата

Инв. № подл.

2.430-20.2 24

Нач. отд	Петров	
Н. контр.	Корнеев	
ГИП	Петров	
ГАП	Мнеожникова	
Архит.	Симакова	

Спецификация к узлам 17; 18 (на 6м длины парапета)

Стадия	Лист	Листов
Р		1

ПРОМСТРОЙПРОЕКТ

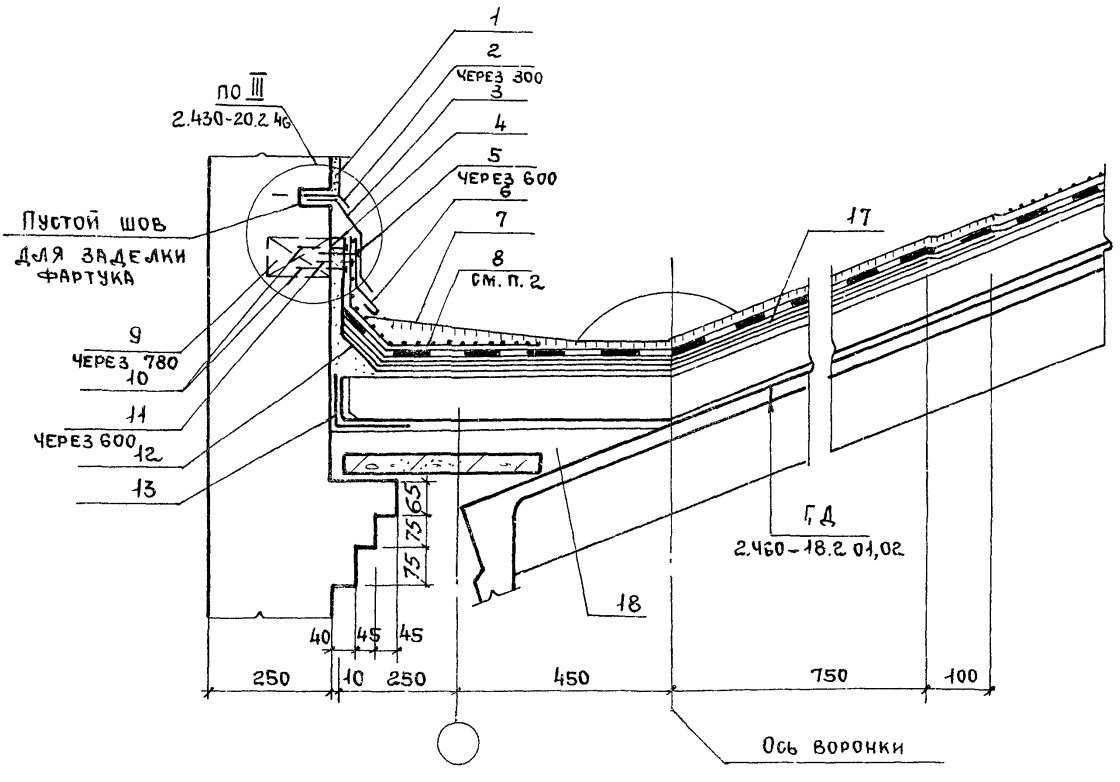

1. Пояснительную записку см. 2.430-20.2 ООПЗ
2. Нижний слой дополнительного водоизоляционного ковра приклеить мастикой на вертикальную поверхность стены, далее уложить насухо.
3. Спецификацию см. 2.430-20.2 27

Нач. отд	Петров		
Н. контр.	Корнеев		
ГИП	Петров		
ГАП	Мисожникова		
Архит.	Симакова		

2.430-20.2.25

Узел 19. Парапет высотой более 450 продольной стены толщ. 250 и привязкой к оси 250 с уклоном кровли более 10%

Стадия	Лист	Листов
Р		1

ПРОМСТРОЙПРОЕКТ

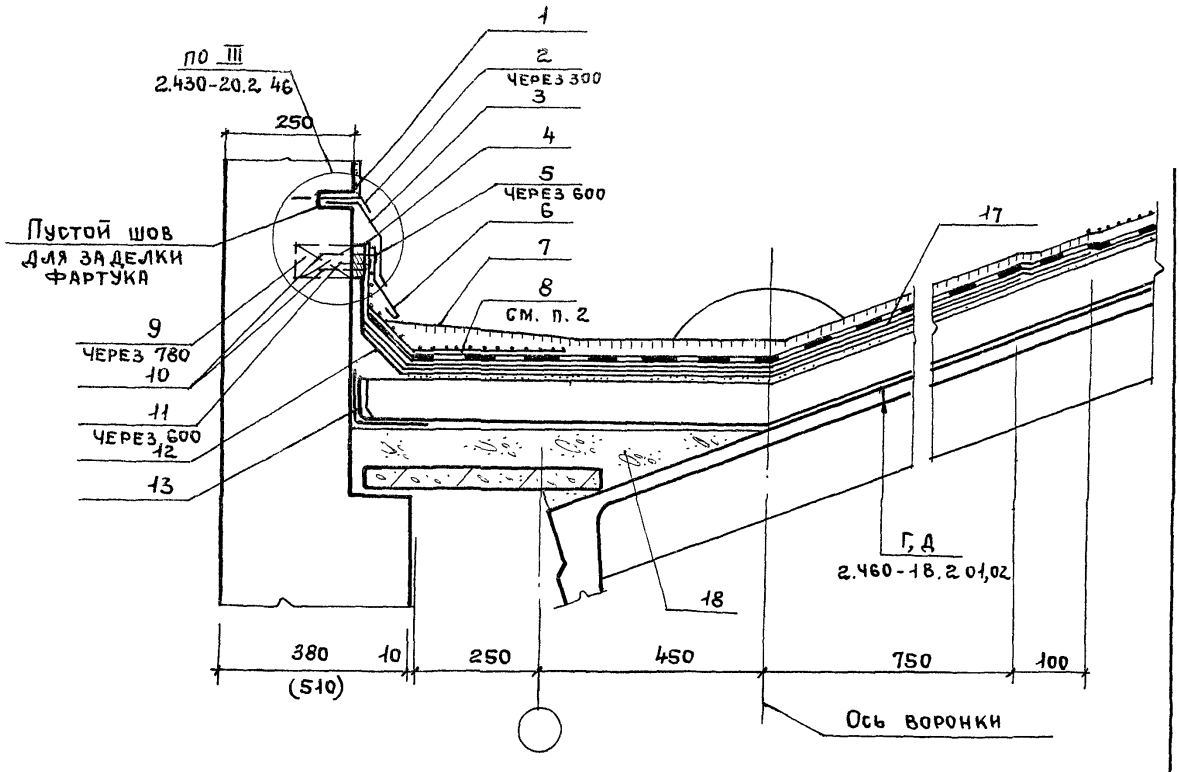

1. Пояснительную записку см. 2.430-20.2 00ПЗ
2. Нижний слой дополнительного водоизоляционного ковра приклеить мастикой на вертикальную поверхность стены, далее уложить насухо.
3. Спецификацию см. 2.430-20.2 27

Ч.ОТП	Петров		
ОНТР.	Корнеев		
ГП	Петров		
ЛП	Мисожникова		
ХИТ.	Симакова		

2.430-20.2 26

Узел 20. Парапет высотой более 450 продольной стены толщ. 380; 510 и привязкой к оси 250 с уклоном кровли более 10%

Стадия	Лист	Листов
Р		1

ПРОМСТРОЙПРОЕКТ

Формат	Зона	Поз.	Обозначение	Наименование	Кол.	Примечание
				Детали		
А4		2	2.430-20.4 120	Анкер ЭФ 29	20	шт
А4		3	110-01	Фартук ЭФ 26	4,3	шт
Б2		4		Рейка деревянная 25×60	6	шт
А4		6	2.430-20.4 110-02	ЭФ 27	4,3	м
Б2		9		Пробка деревянная 65×120×120	7,7	шт
				Стандарные изделия		
		5		Гвозди кровельные К 3,5×40 с шайбой из белой жести Гост 4030-63	10	шт
		10		Гвозди К3×70 Гост 4028-63	15	шт
		11		Гвозди толевые 2,5×32 Гост 4029-63	10	шт
				Материалы		
		1		Цементный раствор М50	0,05	$м^3$
		7		Гравий на мастике	0,93	$м^3$
		8		Ковер водоизоляционный дополнительный из 3х слоев на мастике:		
				-2слоя-по типу основного,	8,8	$м^2$
				-верхний слой-с крупнозернистой посыпкой,	4,2	$м^2$
				Мастика	67	кг
		12		Огрунтовка	1,0	кг
		13		Ковер водоизоляционный	1,2	$м^2$
		17		Ковер водоизоляционный дополнительный -(2слоя) на мастике	18	$м^2$
		18		Бетон М 100	0,2	$м^3$

Инв. № подл. | Подпись и дата | Взам. инв. №

Нач.отд	Петров	
Н. контр	Корнеев	
ГИП	Петров	
ГАП	Мясожникова	
Архит.	Смакова	

2.430-20.2 27

Спецификация к узлам 19; 20 (на 6м длины парапета)

Стадия	Лист	Листов
Р		1

ПРОМСТРОЙПРОЕКТ

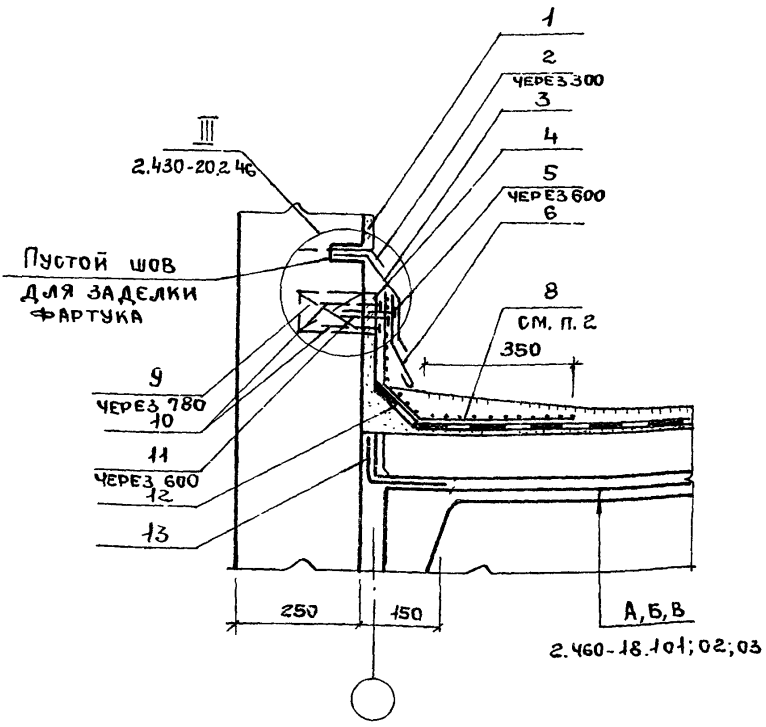

1. Пояснительную записку см. 2.430-20.2 ОПЗ
2. Нижний слой дополнительного водоизоляционного ковра приклеить мастикой на вертикальную поверхность стены, далее уложить насухо
3. Спецификацию см. 2.430-20.2 30

				2.430-20.2 28		
Ан.отд	Петров			Узел 21. Парапет торцовой стены высотой более 450 с уклоном кровли 0...10%	Стадия	Лист	Листов
Контр.	Корнеев				Р		1
ГИП	Петров				Промстройпроект		
ГАП	Мисожникова						
Рхит.	Симакова						

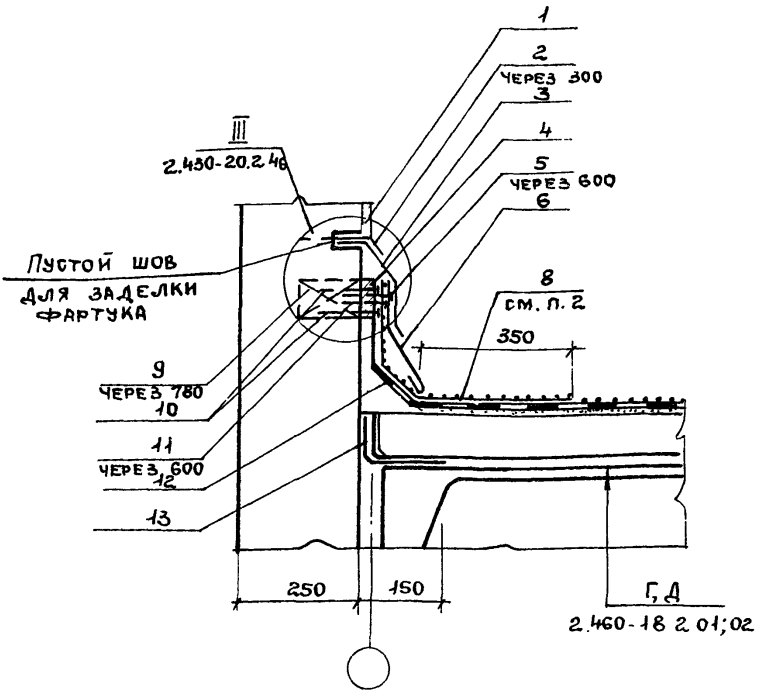

1. Пояснительную записку см. 2.430-20.2 ООПЗ
2. Нижний слой дополнительного водоизоляционного ковра приклеить мастикой на вертикальную поверхность стены, далее уложить насухо.
3. Спецификацию см. 2.430-20.2 30

Взам. инв. № | Подпись и дата | Инв. подл.

Нач. отп	Петров		
Н.контр.	Корнеев		
ГИП	Петров		
ГАП	Мисожников		
Архит.	Симакова		

2.430-20.2 29

Узел 22. Парапет торцовой стены высотой более 450 с уклоном кровли более 10%

Стадия	Лист	Листо
Р		1

ПРОМСТРОЙПРОЕКТ

Формат	Зона	Поз.	Обозначение	Наименование	Кол.	Примечание
				Детали		
А4		2	2.430-20.4 120	Анкер ЭФ 29	20	шт
А4		3	110-01	Фартук ЭФ 26	4,3	шт
Б2		4		Рейка деревянная 25×60	6	м
А4		6	2.430-20.4 110-02	ЭФ 27	4,3	шт
Б2		9		Пробка деревянная 65×120×120	7,7	шт
				Стандартные изделия		
		5		Гвозди строительные К 3,5×40 с шайбой из белой жести ГОСТ 4030-63	10	шт
		10		Гвозди К 3×70 ГОСТ 4028-63	15	шт
		11		Гвозди толевые 2,5×32 ГОСТ 4029-63	10	шт
				Материалы		
		1		Цементный раствор М50	0,05	$м^3$
		8		Ковер водоизоляционный дополнительный из 3 слоев на мастике:		
				-2 слоя - по типу основного,	8,8	$м^2$
				-верхний слой - с крупнозернистой посыпкой,	4,2	$м^2$
				Мастика	14,6	кг
		12		Огрунтовка	1,0	кг
		13		Ковер водоизоляционный	0,6	$м^2$

2.430-20.2 30

Нач.отд	Петров	
Н.контр.	Корнеев	
ГИП	Петров	
ГАП	Мясожникова	
Архит	Симакова	

Спецификация к узлам 21; 22 (на 6м. длины парапета)

Стадия	Лист	Листов
Р		1

ПРОМСТРОЙПРОЕКТ

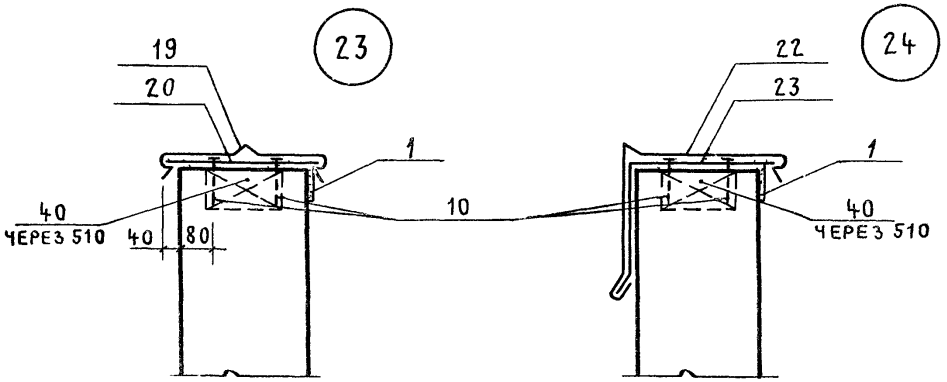

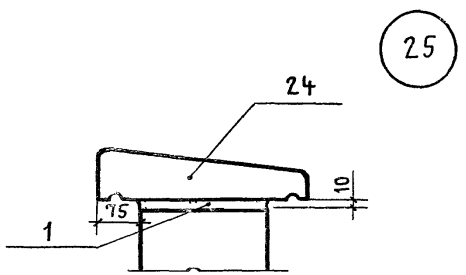

1. Пояснительную записку см. 2.430-20.2 ООПЗ
2. Швы между парапетными плитами заполнить герметизирующей мастикой.
3. Спецификацию см. 2.430-20 2 32

				2.430-20.2 31		
Нач.ОТП	Петров		Узлы 23; 24; 25. Верхняя часть парапета	Стадия	Лист	Листов
Н. контр.	Корнеев			Р		1
ГИП	Петров			ПРОМСТРОЙПРОЕКТ		
ГАП	Мисожникова					
Архит.	Симакова					

Инв. № подл. | Подпись и дата | Взам. инв. №

Обозначение	Наименование	Кол.	Примечание
	Узел 23		
	Детали		
2.430-20.4 170-01	ЭФ 39	4,3	шт
160	ЭФ 38	11,6	шт
	Пробка деревянная 80×120×250	7,7	
	Стандартные изделия		
	Гвозди К3×70 Гост 4028-63	23	шт
	Материалы		
	Цементный раствор М 50	0,015	$м^3$
	Узел 24		
	Детали		
2.430-20.4 110-03	ЭФ 28	4,3	шт
140	ЭФ 36	11,6	шт
	Пробка деревянная 80×120×250	7,7	
	Стандартные изделия		
	Гвозди К3×70 Гост 4028-63	23	шт
	Узел 25		
	Стандартные изделия		
	Плита парапетная ПП15-40 Гост 6786-80	4	шт
	Материалы		
	Цементный раствор М50	0,015	$м^3$
	Герметизирующая м-ка	0,0016	$м^3$

2.430-20.2 32

Спецификация к узлам 23; 24; 25 (на 6м. длины парапета)

Стадия	Лист	Листов
Р		1

ПРОМСТРОЙПРОЕКТ

ЕТРОВ
РНЕЕВ
ЕТРОВ
СОЖНИКОВА
МАКОВА

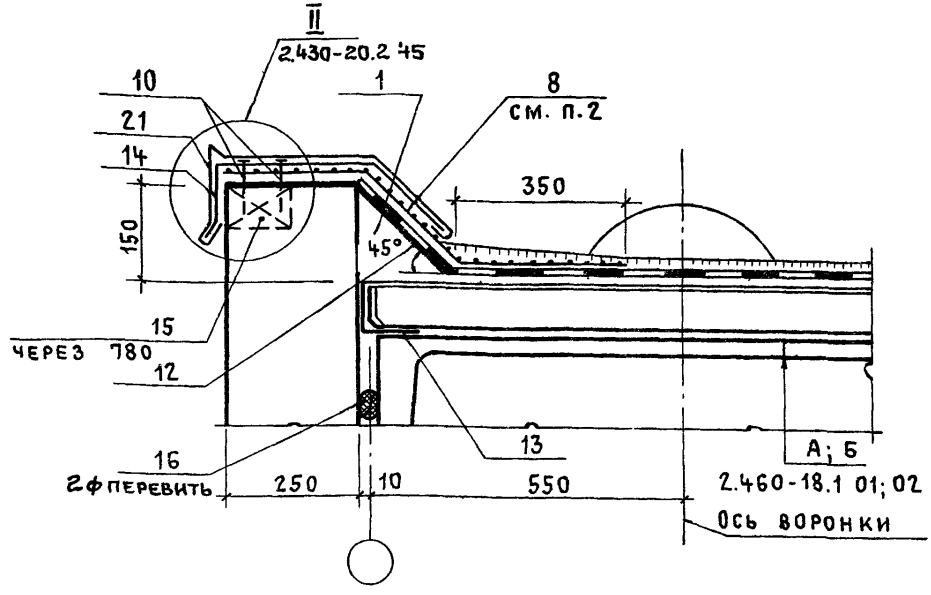

1. Пояснительную записку см 2.430-20.2 ООПЗ
2. Нижний слой дополнительного водоизоляционного ковра приклеить мастикой на горизонтальную поверхность стены полосами или точками, далее уложить насухо.
3. Нижний слой основного водоизоляционного ковра приклеить полосами или точками на наклонном бортике.
4. Спецификацию см. *2.430-20.2 39*

				2.430-20.2 33			
Нач. отп	Петров			Узел 26. Парапет высотой до 200 продольной стены толщ 250 (с выходом водяных паров) с уклоном кровли до 2,5%	Стадия	Лист	Листов
Н. контр.	Корнеев				Р		1
ГИП	Петров				Промстройпроект		
ГАП	Мисожникова						
Архит.	Симакова						

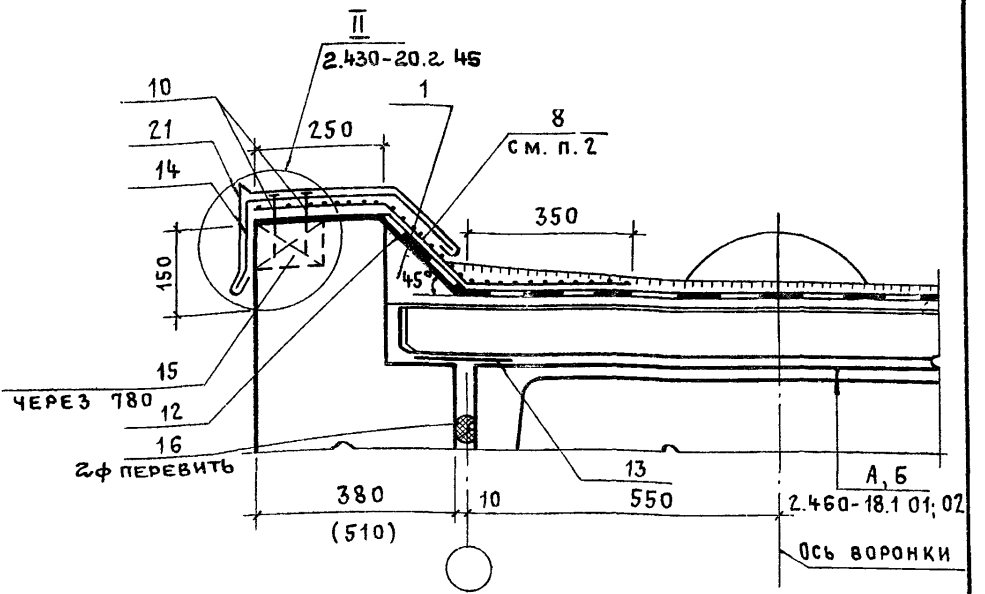

1. Пояснительную записку см. 2.430-20.2 00ПЗ
2. Нижний слой дополнительного водоизоляционного ковра приклеить мастикой на горизонтальную поверхность стены полосами или точками, далее уложить насухо.
3. Нижний слой основного водоизоляционного ковра приклеить полосами или точками на наклонном бортике.
4. Спецификацию см. 2.430-20.2 39

ГИП	Петров	
Нтр.	Корнеев	
П	Петров	
П	Мисожникова	
Ит.	Симакова	

2.430-20.2 34

Узел 27. Парапет высотой до 200 продольной стены толщ. 380; 510 (с выходом водяных паров) с уклоном кровли до 2,5%

Стадия	Лист	Листов
Р		1

Промстройпроект

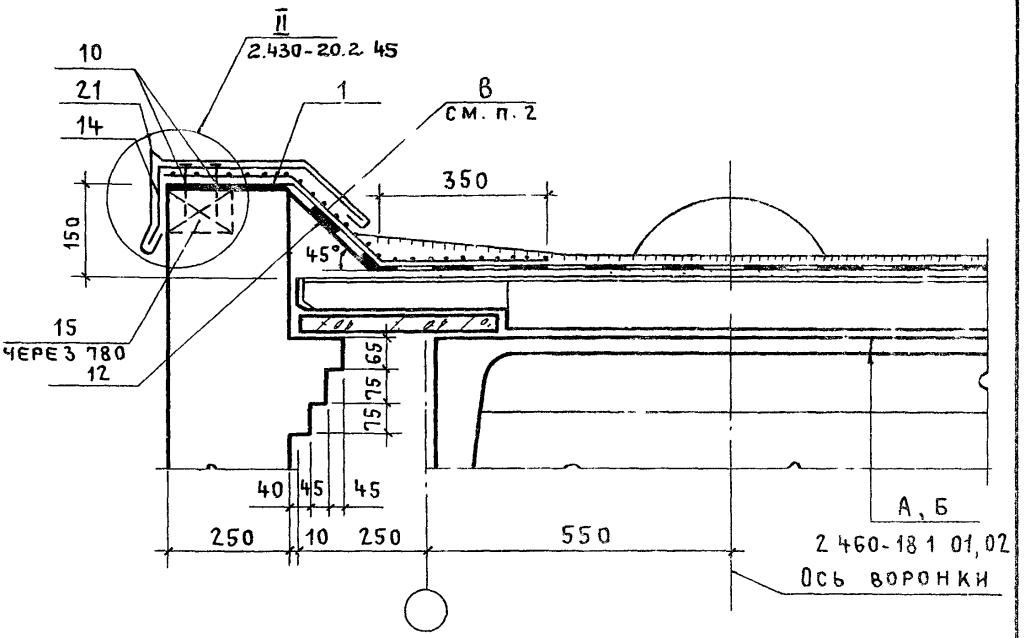

1. Пояснительную записку см 2.430-20.2 ОПЗ
2. Нижний слой дополнительного водоизоляционного ковра приклеить мастикой на горизонтальную поверхность стены полосами или точками, далее уложить насухо.
3. Нижний слой основного водоизоляционного ковра приклеить полосами или точками на наклонном бортике.
4. Спецификацию см. *2.430-20.2 42*

Нач.отп.	Петров		
Н. контр.	Корнеев		
ГИП	Петров		
ГАП	Мисожникова		
Архит.	Симакова		

2.430-20.2 35

Узел 28. Парапет высотой до 200 продольной стены толщ. 250 (с выходом водяных паров) при привязке 250 с уклоном кровли до 2,5%

Стадия	Лист	Листов
Р		1

Промстройпроект

Взам. инв. № | Подпись и дата | Инв. № подл.

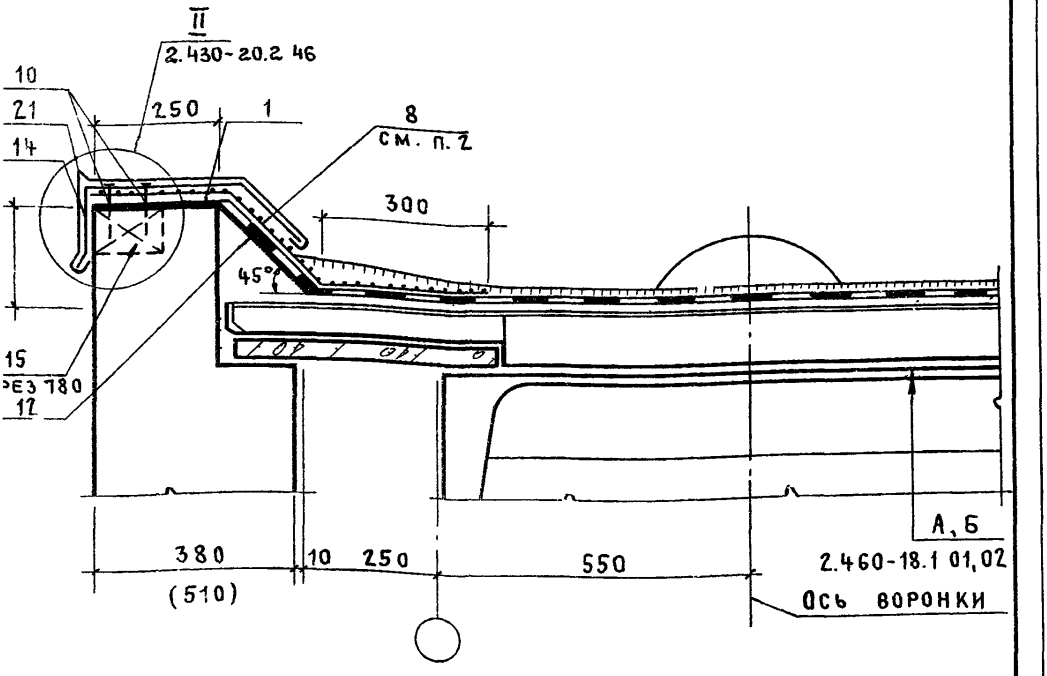

1. Пояснительную записку см. 2.430-20.2 ООПЗ
2. Нижний слой дополнительного водоизоляционного ковра приклеить мастикой на горизонтальную поверхность стены полосами или точками, далее укладывать насухо.
3. Нижний слой основного водоизоляционного ковра приклеить полосами или точками на наклонном бортике.
4. Спецификацию см. 2.430-202 42

				2.430 – 20.2. 36		
Гл.ОТП	Петров			Узел 29. Парапет высотой до 200 продольной стены толщ. 380; 510 (с выходом водяных паров) при привязке 250 с уклоном кровли до 2,5%	Стадия	Лист	Листов
Контр.	Корнеев				Р		1
ИП	Петров				Промстройпроект		
АП	Мисожникова						
Хит.	Симакова						

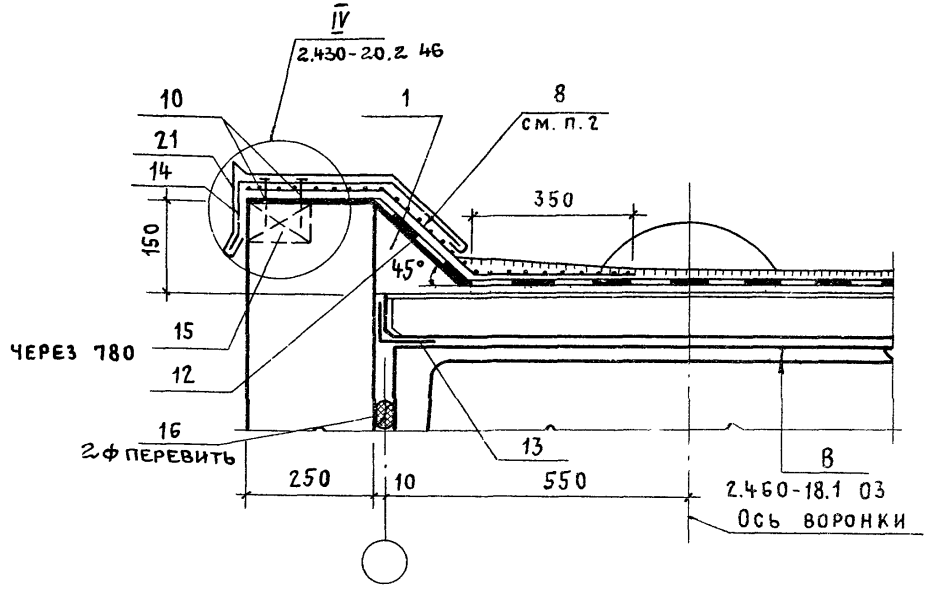

1. Пояснительную записку см. 2.430-20.2 ОПЗ
2. Нижний слой дополнительного водоизоляционного ковра приклеить мастикой на горизонтальную поверхность стены, далее уложить насухо.
3. Спецификацию см. 2.430-20.2 39

Нач. ОТП	Петров		2.430-20.2 37
Н. контр.	Корнеев		Узел 30. Парапет высотой до 200 продольной стены толщ. 250 с уклоном кровли до 2,5%
ГИП	Петров		
ГАП	Мисожникова		
Архит.	Симакова		

Стадия	Лист	Листов
Р		1

Инв. № подл. | Подпись и дата | Взам. инв. №

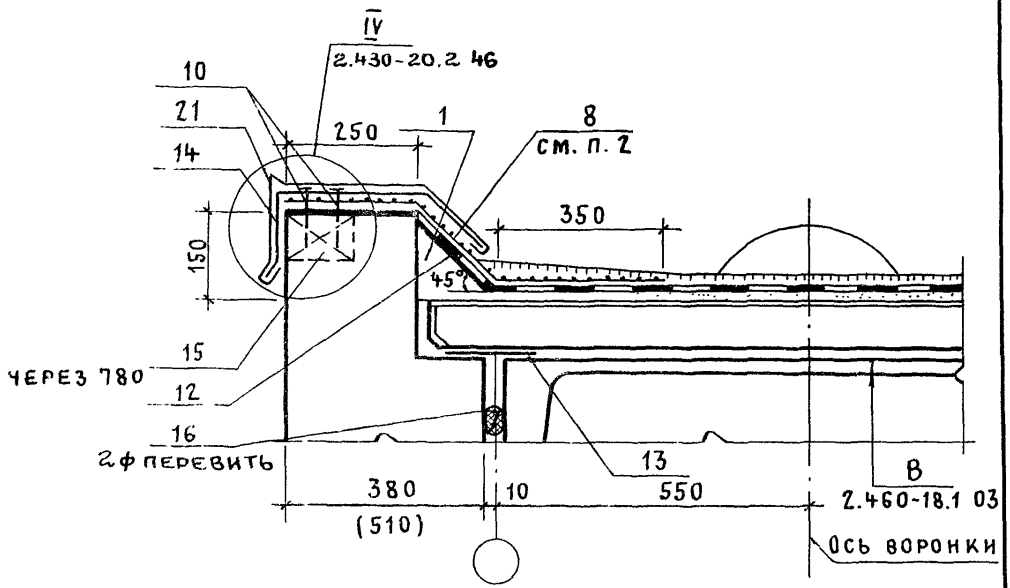

1. Пояснительную записку см. 2.430-20.2 ООПЗ
2. Нижний слой дополнительного водоизоляционного ковра приклеить мастикой на горизонтальной поверхности стены, далее укладывать насухо.
3. Спецификацию см. 2.430-20.2 39

			2.430-20.2 38
Нач. отп	Петров		Узел 31. Парапет высотой до 200 продольной стены толщ. 380; 510 с уклоном кровли до 2,5%.
Н. контр.	Корнеев		
ГИП	Петров		
ГАП	Мисожникова		
Архит.	Симакова		

Стадия	Лист	Листов
Р		1

Промстройпроект

Формат	Зона	Поз	Обозначение	Наименование	Кол.	Примечание
				Детали		
А4		14	2.430-20.4 180	ЭФ 40	7,7	шт
Б2		15		Пробка деревянная 80×120×120	7,7	шт
А4		21	2.430-20.4 170-02	ЭФ 41	4,3	шт
				Стандартные изделия		
		10		Гвозди К3×70 ГОСТ 4028-63	15	шт
				Материалы		
		1		Цементный раствор М50	0,07	м³
		8		Ковер водоизоляционный дополнительный из 3 слоев на мастике:		
				-2 слоя-по типу основного,	8,0	м²
				-верхний слой-с крупнозернистой посыпкой,	5,0	м²
				Мастика	30	кг
		12		Огрунтовка	1,9	кг
		13		Ковер водоизоляционный	1,2	м²
		16		Гернит 2ф40	16	м

Взам. инв. №

Подпись и дата

Инв. № подл.

Нач.отд	Петров	
Н.контр	Корнеев	
ГИП	Петров	
ГАП	Мясожникова	
Архит.	Симакова	

2.430-20.2 39

Спецификация к узлам 26; 27; 30; 31 (на 6м. длины параллета)

Стадия	Лист	Листов
Р		1

Промстройпроект

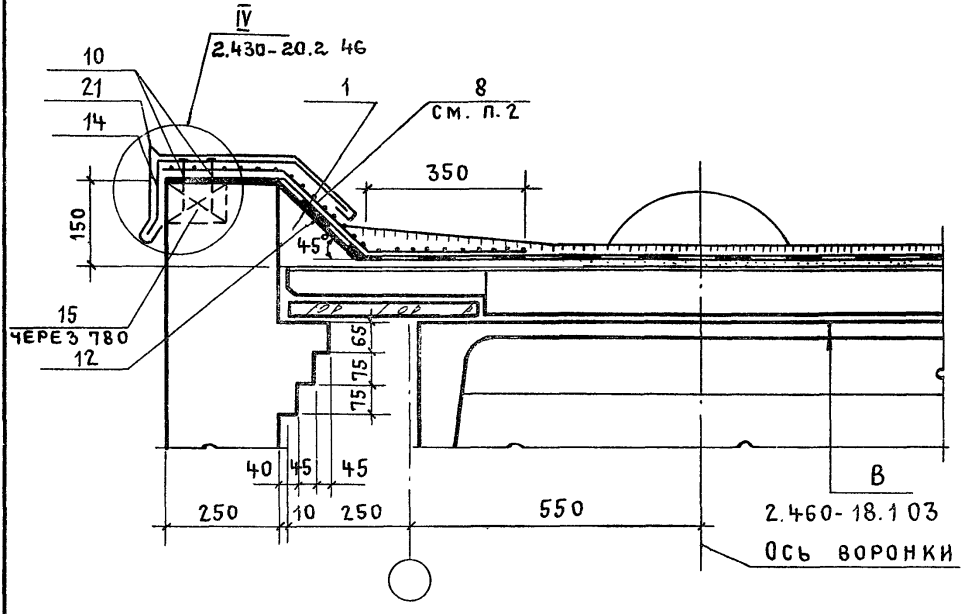

1. Пояснительную записку см. 2.430-20.2 ООПЗ
2. Нижний слой дополнительного водоизоляционного ковра приклеить мастикой на горизонтальную поверхность стены, далее уложить насухо.
3. Спецификацию см. 2.430-20.2 42

Нач.отп	Петров		
Н.контр.	Корнеев		
ГИП	Петров		
ГАП	Мисожников		
Архит.	Симакова		

2.430-20.2 40

Узел 32. Парапет высотой до 200 продольной стены толщ. 250 при привязке 250 с уклоном кровли до 2,5%

Стадия	Лист	Листов
Р		1

ПРОМСТРОЙПРОЕКТ

Инв.№ подл. | Подпись и дата | Взам.инв.№

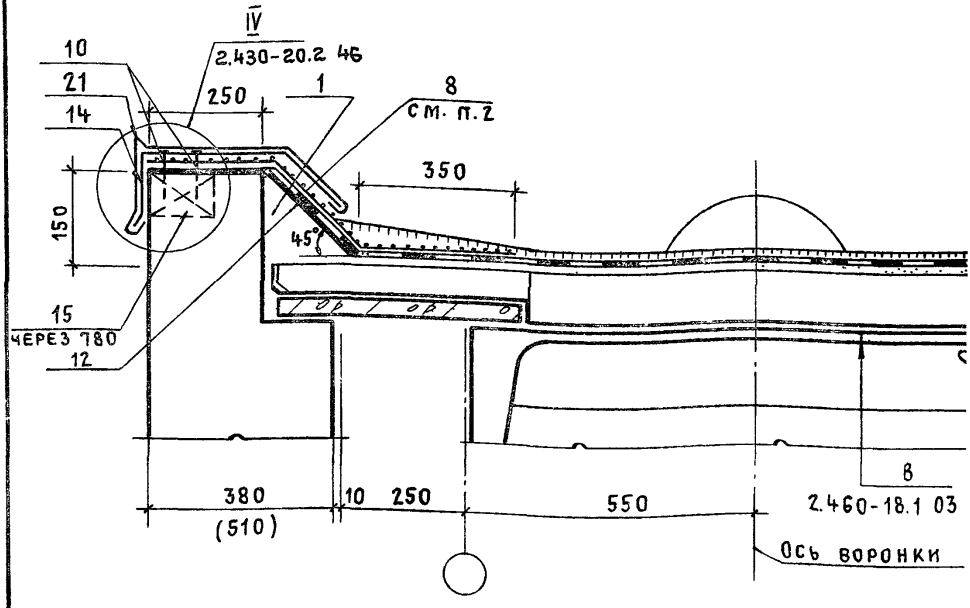

1. Пояснительную записку см. 2.430-20.2 ООПЗ
2. Нижний слой дополнительного водоизоляционного ковра приклеить мастикой на горизонтальную поверхность стены, далее уложить насухо.
3. Спецификацию см. 2.430-20.2 42

Инв.№ подл. | Подпись и дата | Взам. инв.№

Нач. отп	Петров		
Н. контр.	Корнеев		
ГИП	Петров		
ГАП	Мисожникова		
Архит.	Симакова		

2.430-20.2 41

Узел 33. Парапет высотой до 200 продольной стены толщ. 380; 510 при привязке 250 с уклоном кровли до 2,5%

Стадия	Лист	Листов
Р		1

Промстройпроект

21742-03 50

Формат	Зона	Поз.	Обозначение	Наименование	Кол.	Примечание
				Детали		
А4		14	2.430-20.4 180	МС 40	7,7	шт
Б2		15		Пробка деревянная 80×120×120	7,7	шт
А4		21	2.430-20.4 170-02	МС 41	4,3	шт
				Стандартные изделия		
		10		Гвозди К3×70 ГОСТ 4028-63	15	шт
				Материалы		
		1		Цементный раствор М50	0,07	м³
		8		Ковер водоизоляционный дополнительный из 3х слоев на мастике:		
				-2 слоя по типу основного,	8,0	м²
				-верхний слой с крупнозернистой посыпкой,	5,0	м²
				Мастика	30	кг
		12		Огрунтовка	1,9	кг

Взам. инв. № | Подпись и дата | Инв. № подл.

2.430-20.2 42

Нач. отд.	Петров	
Н. контр.	Корнеев	
ГИП	Петров	
ГАП	Мисожников	
Архит.	Симакова	

Спецификация к узлам 28; 29; 32; 33 (на 6 м длины параллета)

Стадия	Лист	Листов
Р		1

ПРОМСТРОЙПРОЕКТ

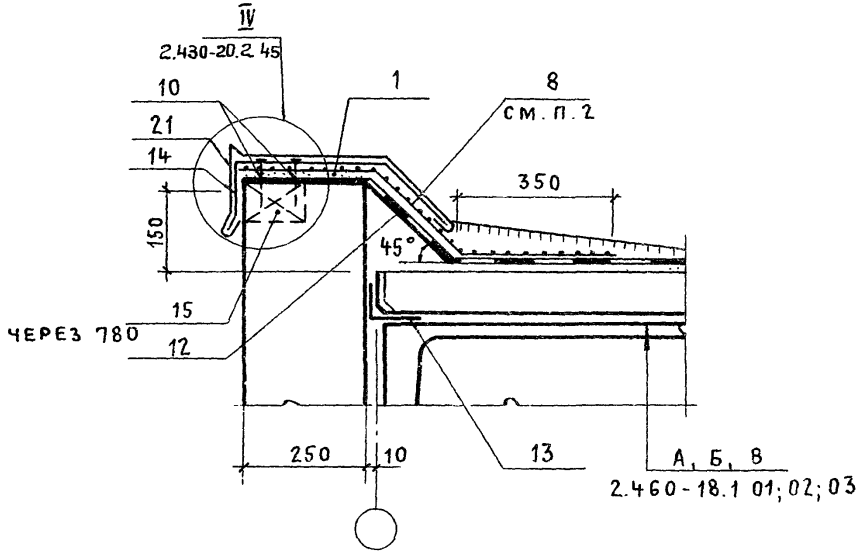

1. Пояснительную записку см. 2.430-20.2 ООПЗ
2. Нижний слой дополнительного водоизоляционного ковра приклеить мастикой на горизонтальную поверхность стены, далее укладывать насухо.
3. Спецификацию см. 2.430-20.2 44

Инв. № подл. | Подпись и дата | Взам. инв. №

Нач. ОТП	Петров		
Н. контр.	Корнеев		
ГИП	Петров		
ГАП	Мисожников		
Архит.	Симакова		

2.430-20.2 43

Узел 34
Парапет торцовой стены высотой до 200 с уклоном кровли до 2,5%

Стадия	Лист	Листов
Р		1

ПРОМСТРОЙПРОЕКТ

21742-03 52

Формат	Зона	Поз.	Обозначение	Наименование	Кол.	Примечание
				Детали		
А4		14	2.430-20.4 180	ЭФ 40	7,7	шт.
Б2		15		Пробка деревянная 80×120×120	7,7	шт.
А4		21	2.430-20.4 170-02	ЭФ 41	4,3	шт.
				Стандартные изделия		
		10		Гвозди К3×70 ГОСТ 4028-63	15	шт.
				Материалы		
		1		Цементный раствор М50	0,07	$м^3$
		8		Ковер водоизоляционный дополнительный из 3 слоев на мастике:		
				-2 слоя по типу основного,	8,0	$м^2$
				-верхний слой с крупнозернистой посыпкой,	5,0	$м^2$
				мастика	31	кг
		12		Огрунтовка	1,9	кг
		13		Ковер водоизоляционный	1,2	$м^2$

2.430-20.2 44

Нач.отд	Петров	
Н.контр.	Корнеев	
ГИП	Петров	
ГАП	Мясожникова	
Архит.	Симакова	

Спецификация к узлу 34 (на 6м длины парапета)

Стадия	Лист	Листов
Р		1

ПРОМСТРОЙПРОЕКТ

I

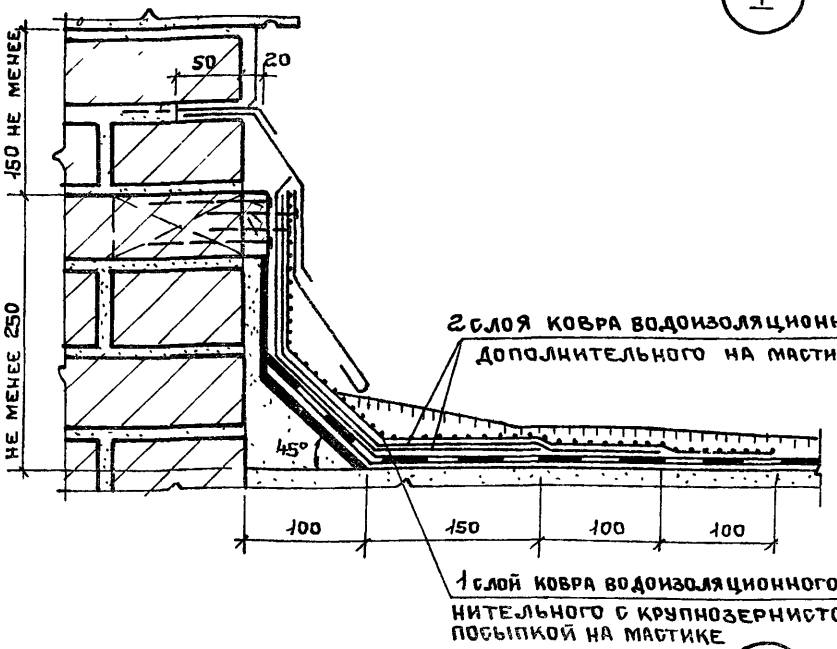

II

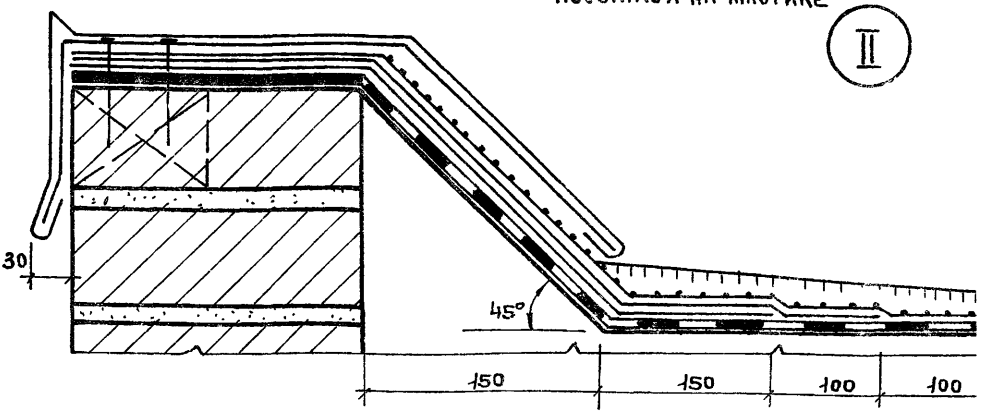

Нижний слой дополнительного водоизоляционного ковра приклеить мастикой на вертикальную (для узла I) и горизонтальную (для узла II) поверхности стены полосами или точками, далее уложить насухо.

Нач. ОТП	Петров	
Н.контр.	Корнеев	
ГИП	Петров	
ГАП	Мисожникова	
Архит.	Симакова	

2.430-20.2 45

Узлы I ; II

Стадия	Лист	Лис
Р		1

ПРОМСТРОЙПРОЕК

Инв. № подл. | Подпись и дата | Взам. инв. №

21742-03 54

III

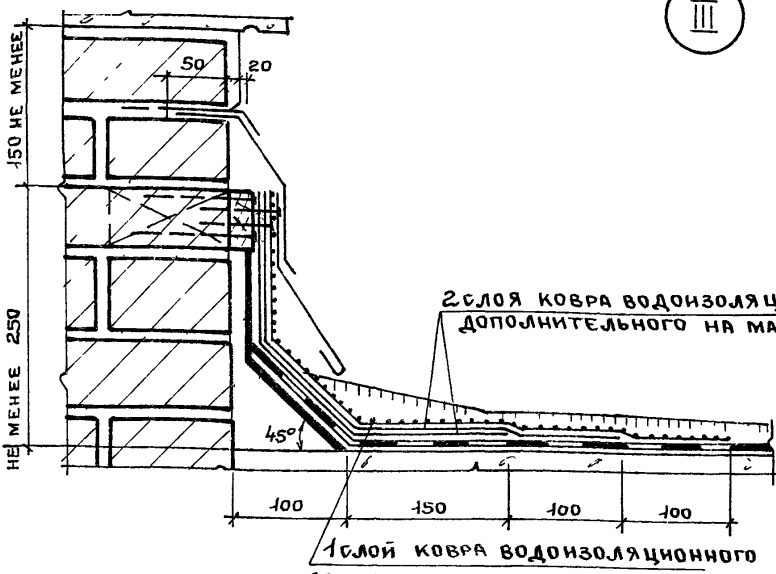

IV

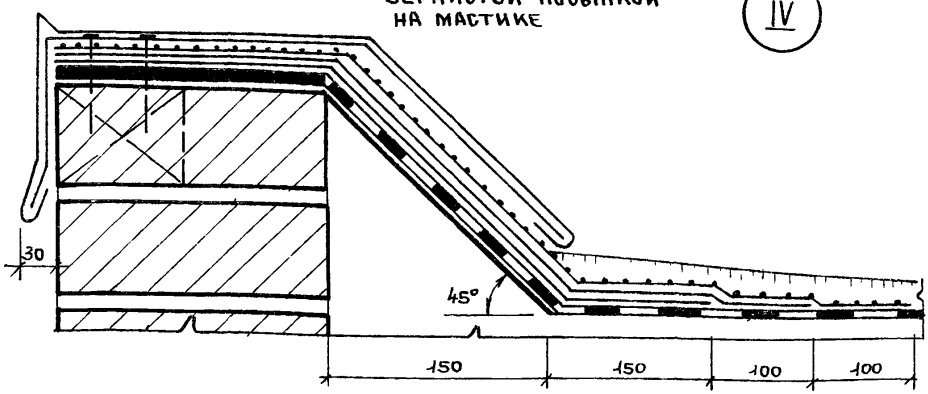

Нижний слой дополнительного водоизоляционного ковра приклеить мастикой на вертикальную (для узла III) и горизонтальную (для узла IV) поверхности стены, далее уложить насухо.

Нач. отд	Петров		
Н.контр.	Корнеев		
Гип	Петров		
ГАП	Мисожникова		
Архит.	Симакова		

2.430-20.2 46

Узлы III ; IV

Стадия	Лист	Листов
Р		1

ПРОМСТРОЙПРОЕКТ

Инв № подл. | Подпись и дата | Взам. инв №

21ТКЕ-03 55

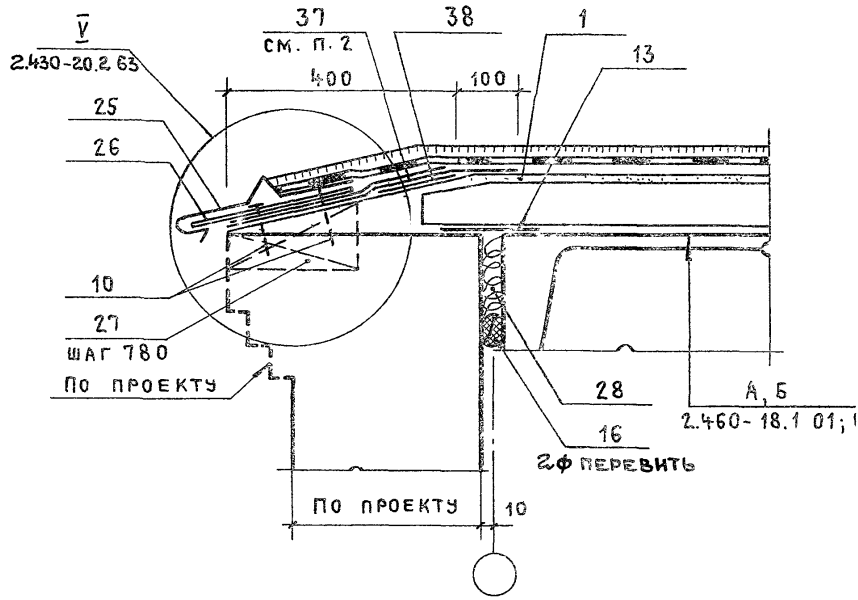

1. Пояснительную записку см. 2.430-20.2 00ПЗ
2. Нижний слой дополнительного водоизоляционного ковра приклеить мастикой полосами или точками.
3. Спецификацию см. 2.430-20.2 60

Инв. № подл. | Подпись и дата | Взам. инв. №

Нач. отп	Петров		
Н. контр.	Корнеев		
ГИП	Петров		
ГАП	Мисожникова		
Архит.	Симакова		

2.430-20.2 47

Узел 35.
Карниз продольной стены (с выходом водяных паров) с уклоном кровли до 2,5%

Стадия	Лист	Ли
Р		

ПРОМСТРОЙПРОЕ

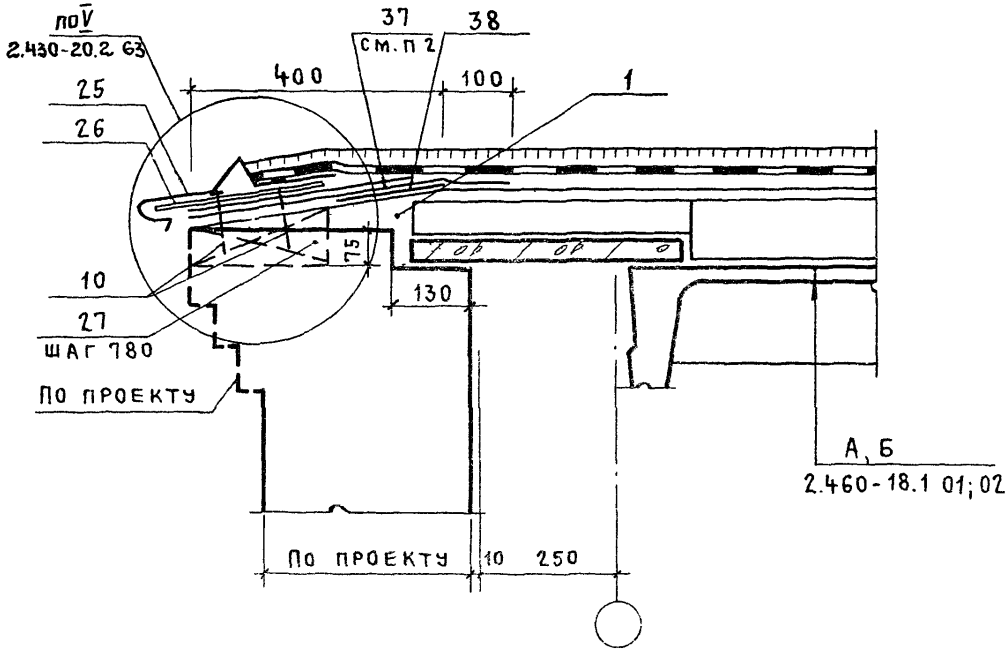

1 Пояснительную записку см 2.430-20.2 ООПЗ

2. Нижние слои дополнительного водоизоляционного ковра приклеить мастикой полосами или точками.

3 Спецификацию см 2.430-20.2 55

Нач. отп	Петров		
Н. контр.	Корнеев		
ГИП	Петров		
ГАП	Мисожников		
Архит.	Симакова		

2.430-20.2 48

Узел 36
Карниз продольной стены с привязкой 250 (с выходом водяных паров) с уклоном кровли до 2,5%

Стадия	Лист	Листов
Р		1

Промстройпроект

Инв. № подл | Подпись и дата | Взам инв. №

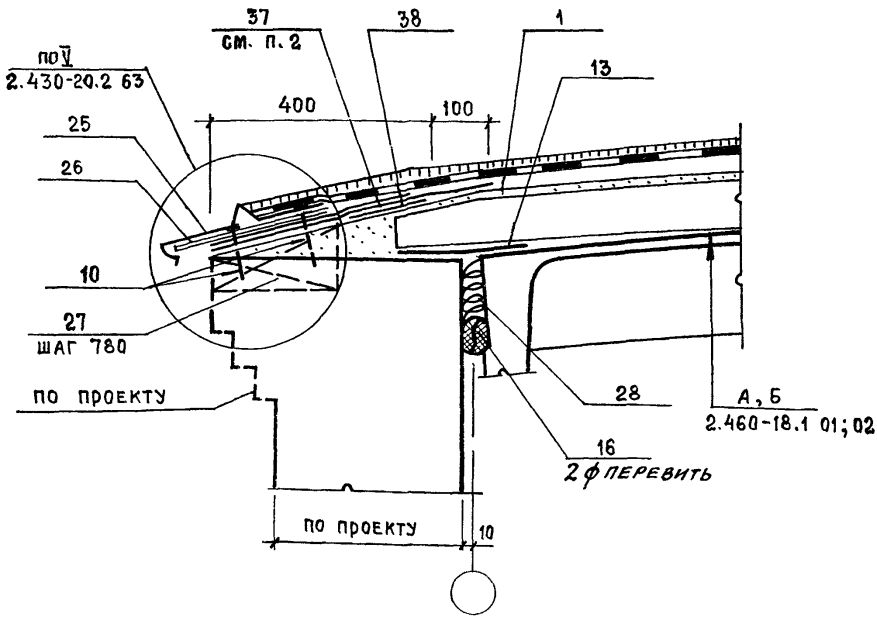

1. Пояснительную записку см. 2.430-20.2 00 ПЗ
2. Нижний слой дополнительного водоизоляционного ковра приклеить мастикой полосами или точками
3. Спецификацию см. 2.430-20.2 60

Взам. инв. №

Подпись и дата

Инв. № подл.

Нач. отп	Петров	
Н. контр.	Корнеев	
ГИП	Петров	
ГАП	Мисожникова	
Архит	Симакова	

2.430-20.2 49

Узел 37
Карниз продольной стены (с выходом водяных паров) с уклоном кровли 2,5...10%

Стадия	Лист	Листов
Р		1

ПРОМСТРОЙПРОЕКТ

21742-03 58

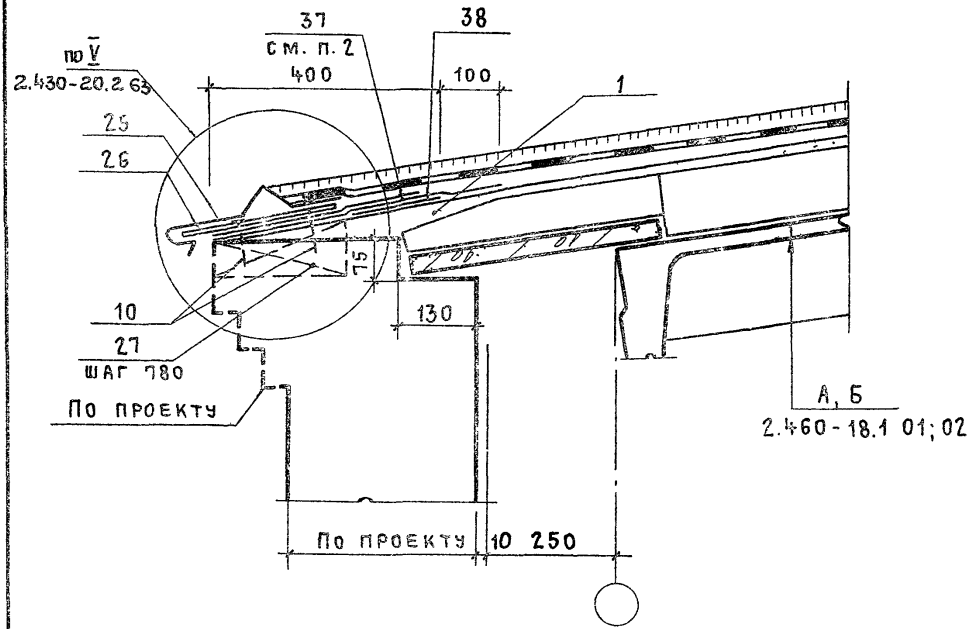

1. Пояснительную записку см. 2.430-20.2 ООПЗ
2. Нижний слой дополнительного водоизоляционного ковра приклеить мастикой полосами или точками.
3. Спецификацию см 2.430-20.2 55

				2.430-20.2 50		
Нач. отп.	Петров			Узел 38 Карниз продольной стены с привязкой 250 (с выходом водяных паров) с уклоном кровли 2,5...10%	Стадия	Лист	Листов
Н. контр.	Корнеев				Р		1
ГИП	Петров				Промстройпроект		
ГАП	Мисожников						
Архит.	Симакова						

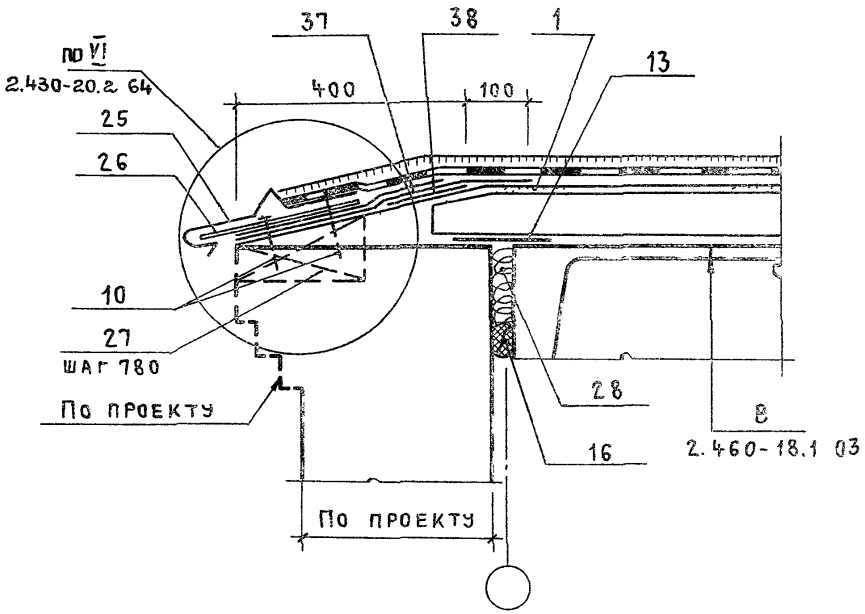

1. Пояснительную записку см. 2.430-20.2 ООПЗ
2. Спецификацию см 2.430-20.2 60

Инв. № подл. | Подпись и дата | Взам. инв. №

			2.430-20.2 51
Нач. ОТП	Петров		Узел 39. Карниз продольной стены с уклоном кровли до 2,5%.
Н. контр.	Корнеев		
ГИП	Петров		
ГАП	Мисожников		
Архит.	Симакова		

Стадия	Лист	Листов
Р		1

ПРОМСТРОЙПРОЕКТ

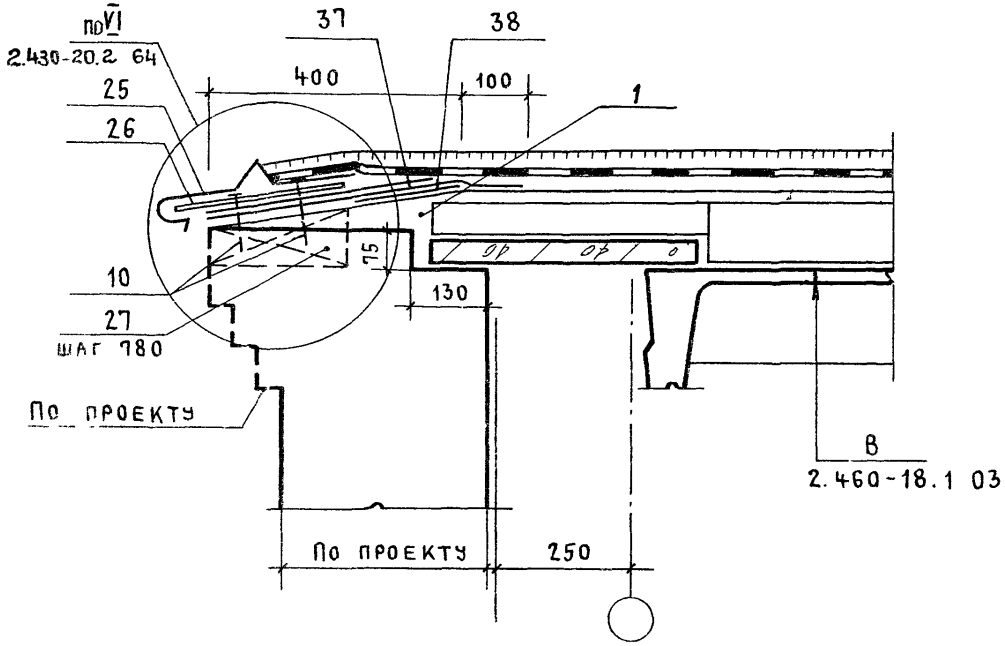

1. Пояснительную записку см. 2.430-20.2 ООПЗ
2. Спецификацию см 2.430-20.2 55

Инв. № подл. | Подпись и дата | Взам. инв. №

			2.430-20.2 52
Нач ОТП	Петров		Узел 40. Карниз продольной стены с привязкой 250 с уклоном кровли до 2,5%
Н контр.	Корнеев		
ГИП	Петров		
ГАП	Мисожникова		
Архит.	Симакова		

Стадия	Лист	Листов
Р		1

ПРОМСТРОЙПРОЕКТ

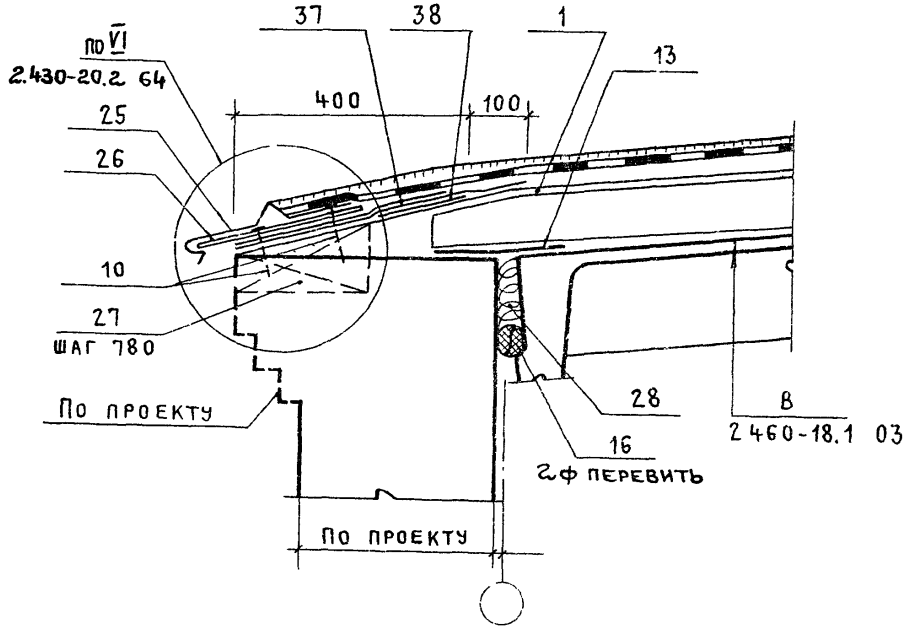

1. Пояснительную записку см 2.430-20.2 ООПЗ
2. Спецификацию см 2.430-20.2 60

			2.430-20.2 53
Нач. отп	Петров		Узел 41. Карниз продольной стены с уклоном кровли 2,5...10%
Н. контр.	Корнеев		
ГИП	Петров		
ГАП	Мисожникова		
Архит.	Симакова		

Стадия	Лист	Лист
Р		1

ПРОМСТРОЙПРОЕКТ

Инв. № подл. | Подпись и дата | Взам. инв. №

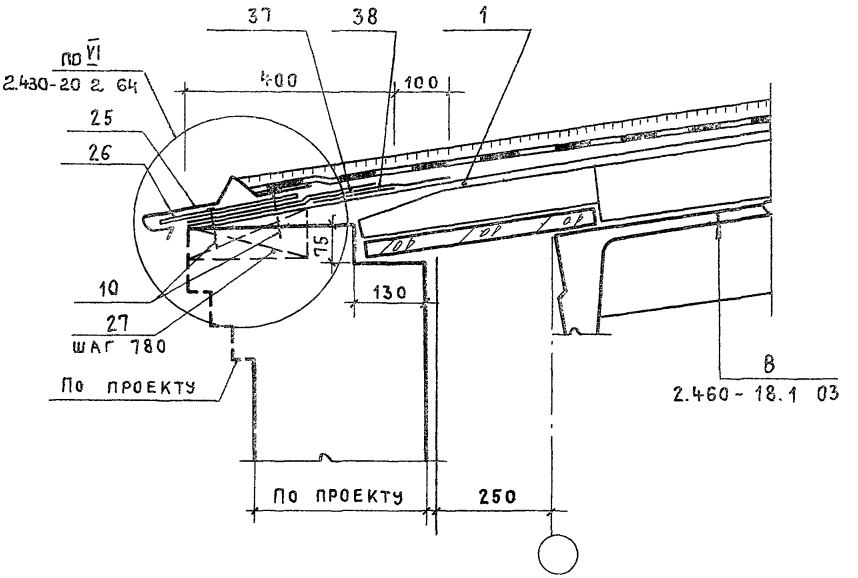

1 Пояснительную записку см. 2.430-20.2 ОПЗ
2 Спецификацию см 2.430-20.2 55

				2.430-20.2 54		
Нач отп	Петров			Узел 42. Карниз продольной стены с привязкой 250 с уклоном кровли 2,5...10%	Стадия	Лист	Листов
Н контр.	Корнеев				Р		1
ГИП	Петров				ПРОМСТРОЙПРОЕКТ		
ГАП	Мисожников						
Архит.	Симакова						

Инв. № подл. | Подпись и дата | Взам. инв. №

Формат	Зона	Поз.	Обозначение	Наименование	Кол.	Прим.
				Детали		
А4		25	2.430-20.4 110-04	ЭФ 30	4,3	Ш
А4		26	150	Костыль ЭФ 37	7,7	Ш
Б2		27		Пробка деревянная 65×150×250	7,7	Ш
				Стандартные изделия		
		10		Гвозди К3×70 Гост 4028-63	15	Ш
				Материалы		
		1		Цементный раствор М50	0,12	М
		37		Ковер водоизоляционный дополнительный из 2х слоев на мастике	6,0	М
				Мастика	11,2	Кг
		38		Ковер водоизоляционный из 1го слоя насухо	0,9	М

Взам. инв. №

Подпись и дата

Инв. № подл.

Нач. отд.	Петров		
Н. контр.	Корнеев		
ГИП	Петров		
ГАП	Мисожников		
Архит.	Симакова		

2.430-20.2 55

Спецификация к узлам 36; 38; 40; 42 (на 6м длины карниза)

Стадия	Лист	Листов
Р		

ПРОМСТРОЙПРО

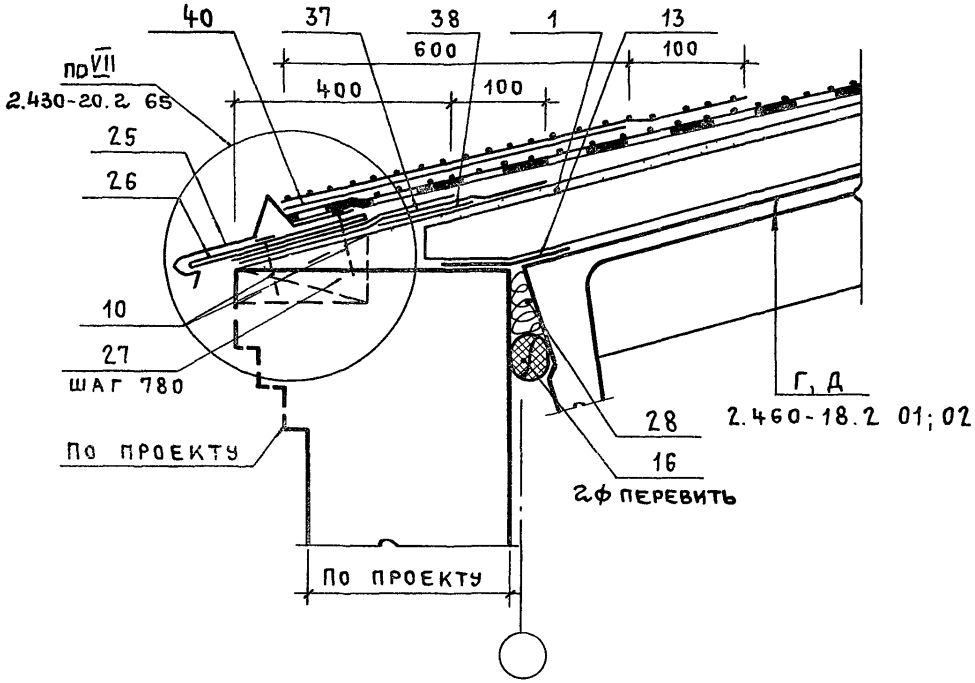

1. Пояснительную записку см. 2.430-20.2 ООПЗ
2. Спецификацию см. 2.430-20.2 62

			2.430-20.2 56
Нач. отп	Петров		Узел 43. Карниз продольной стены с уклоном кровли более 10%
Н. контр.	Корнеев		
ГИП	Петров		
ГАП	Мисожников		
Архит.	Симакова		

Стадия	Лист	Листов
Р		1

Промстройпроект

Инв. № подл. | Подпись и дата | Взам. инв. №

21742-03 65

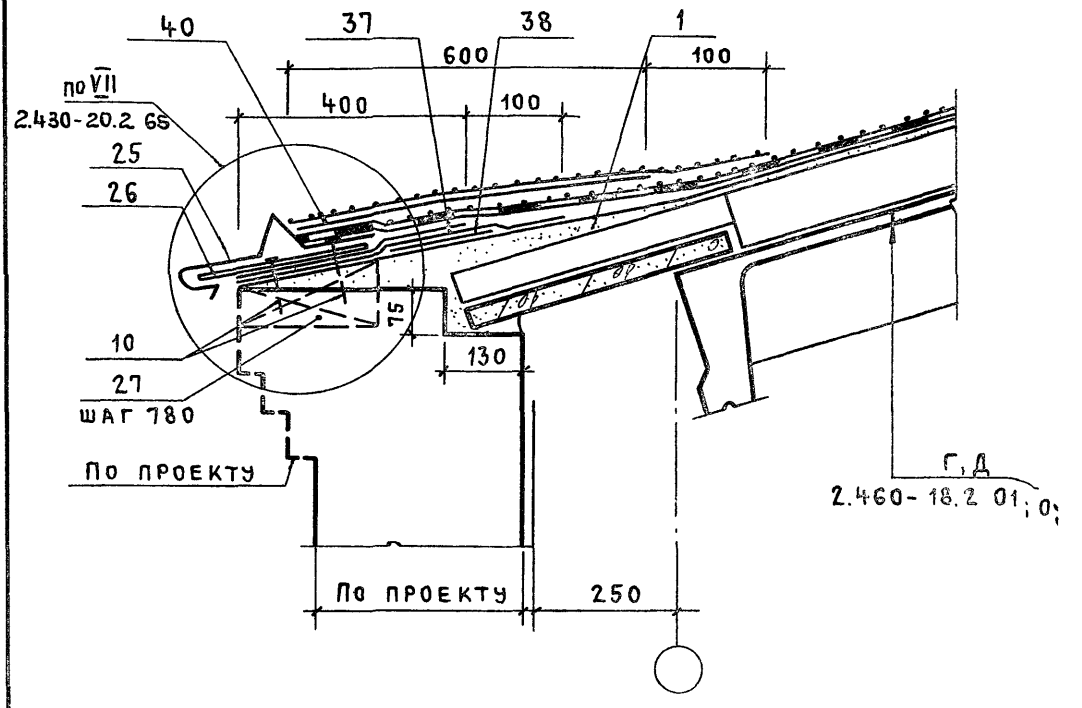

1. Пояснительную записку см. 2.430-20.2 ООПЗ
2. Спецификацию см. 2.430-20.2 58

Инв.№ подл. | Подпись и дата | Взам. инв.№

Нач. ОТП	Петров		
Н. контр.	Корнеев		
ГИП	Петров		
ГАП	Мисожникова		
Архит.	Симакова		

2.430-20.2 57

Узел 44.
Карниз продольной стены с привязкой 250 с уклоном кровли более 10%

Стадия	Лист	Листов
Р		1

ПРОМСТРОЙПРОЕКТ

Формат	Зона	Поз.	Обозначение	Наименование	Кол.	Примечание
				Детали		
А4		25	2.430-20.4 110-04	ЭФ 30	4,3	шт
А4		26	150	Костыль ЭФ 37	7,7	шт
62		27		Пробка деревянная 65×150×250	7,7	шт
				Стандартные изделия		
		10		Гвозди К3×70 ГОСТ 4028-63	15	шт
				Материалы		
		1		Цементный раствор М50	0,2	м²
		37		Ковер водоизоляционный дополнительный из 2× слоев на мастике	6,0	м²
		38		Ковер водоизоляционный – насухо	0,9	м²
		40		Ковер водоизоляционный дополнительный из 2× слоев на мастике, верхний слой с крупнозернистой посыпкой мастика	4,0 5,0 33,6	м² м² кг

Нач.отд	Петров	
Н.контр.	Корнеев	
ГИП	Петров	
ГАП	Мясожникова	
Архит.	Симакова	

2.430-20.2 58

Спецификация к узлу 44 (на 6 м длины карниза)

Стадия	Лист	Листов
Р		1

ПРОМСТРОЙПРОЕКТ

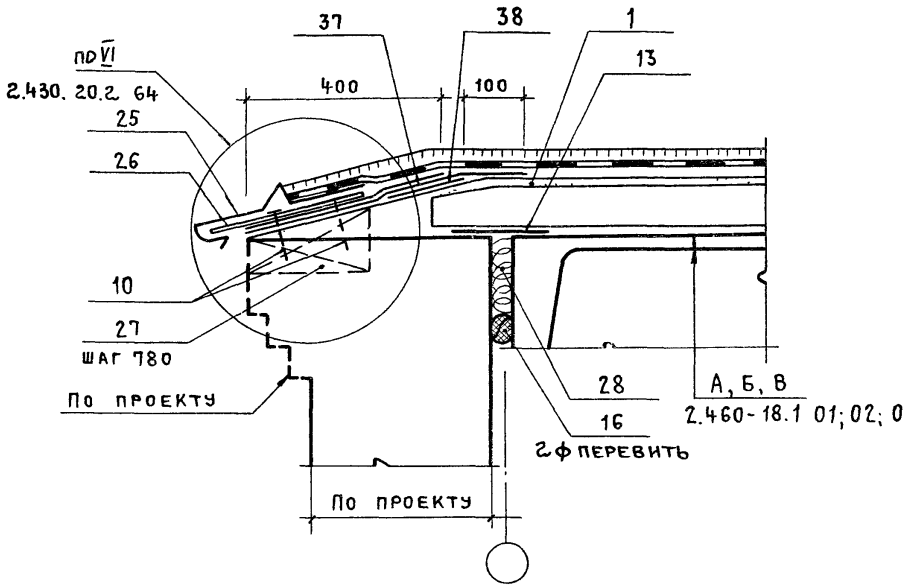

1. Пояснительную записку см. 2.430-20.2 ООПЗ
2. Спецификацию см. 2.430-20.2 60

Инв.№ подл. | Подпись и дата | Взам. инв.№

		2.430-20.2 59	
Нач. ОТП	Петров	Узел 45. Карниз торцовой стены при уклоне кровли 0... 10 °/о	Стадия: Р; Лист: ; Листов: 1
Н. контр.	Корнеев		
ГИП	Петров		Промстройпроект
ГАП	Мисожникова		
Архит.	Симакова		

Формат	Зона	Поз.	Обозначение	Наименование	Кол.	Примечание
				Детали		
А4		25	2.430-20.4 110-04	ЭФ 30	4,3	шт
А4		26	150	Костыль ЭФ 37	7,7	шт
Б2		27		Пробка деревянная 65×150×250	7,7	шт
				Стандартные изделия		
		10		Гвоздь К3×70 ГОСТ 4028-63	15	шт
				Материалы		
		1		Цементный раствор М50	0,2	$м^3$
		13		Ковер водоизоляционный насухо	0,9	$м^2$
		16		Гернит 2ф 40	16	м
		28		Минеральная вата		по проекту
		37		Ковер водоизоляционный дополнительный из 2 слоев на мастике	6,0	$м^2$
				Мастика	11,2	кг
		38		Ковер водоизоляционный насухо	0,9	$м^2$

2.430-20.2 60

Нач.отд	Петров	
Н.контр.	Корнеев	
ГИП	Петров	
ГАП	Мисюкевич	
Архит.	Симакова	

Спецификация к узлам 35; 37; 39; 41; 45 (на 6 м. длины карниза)

Стадия	Лист	Листов
Р		1

ПРОМСТРОЙПРОЕКТ

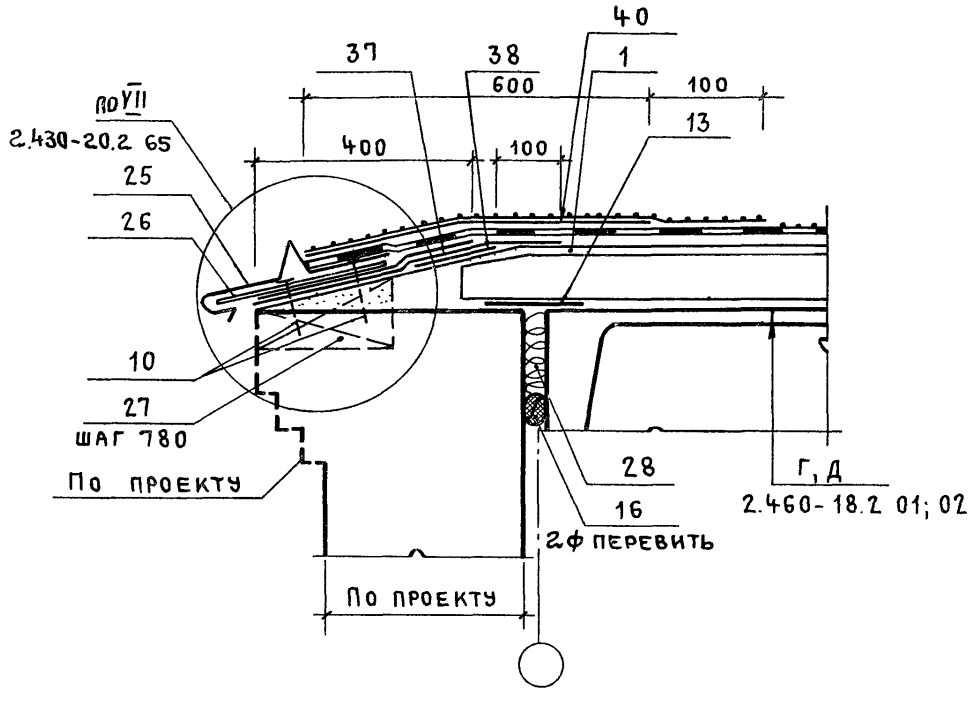

1. Пояснительную записку см. 2.430-20.2 00ПЗ
2. Спецификацию см 2.430-20.2 62

Нач. отп	Петров		
Н. контр.	Корнеев		
ГИП	Петров		
ГАП	Мисожников		
Архит.	Симакова		

2.430-20.2 61

Узел 46
Карниз торцовой стены при уклоне кровли более 10%

Стадия	Лист	Листо
Р		1

ПРОМСТРОЙПРОЕКТ

Инв. № подл. | Подпись и дата | Взам. инв. №

Формат	Зона	Поз.	Обозначение	Наименование	Кол.	Примечание
				Детали		
А4		25	2.430-20.4 110-04	ЭФ 30	4,3	шт
А4		26	150	Костыль ЭФ 37	7,7	шт
Б2		27		Пробка деревянная 65×150×250	7,7	шт
				Стандартные изделия		
		10		Гвозди К3×70 Гост 4028-63	15	шт
				Материалы		
		1		Цементный раствор М50	0,2	$м^3$
		13		Ковер водоизоляционный	0,9	$м^2$
		16		Гернит 2ф40	16	м
		28		Минеральная вата		
		37		Ковер водоизоляционный дополнительный 2слоя на мастике	6,0	$м^2$
		38		Ковер водоизоляционный 1слой насухо	0,9	$м^2$
		40		Ковер водоизоляционный дополнительный из 2х слоев на мастике,	4,0	$м^2$
				верхний слой с крупнозернистой посыпкой на мастике	5,0	$м^2$
				Мастика	33,6	кг

Инв. № подл. | Подпись и дата | Взам. инв. №

2.430-20.2 62

Нач. отд.	Петров		
Н. контр.	Корнеев		
ГИП	Петров		
ГАП	Мисожников		
Архит.	Снимакова		

Спецификация к узлам 43; 46 (на 6м длины карниза)

Стадия	Лист	Листов
Р		1

ПРОМСТРОЙПРОЕКТ

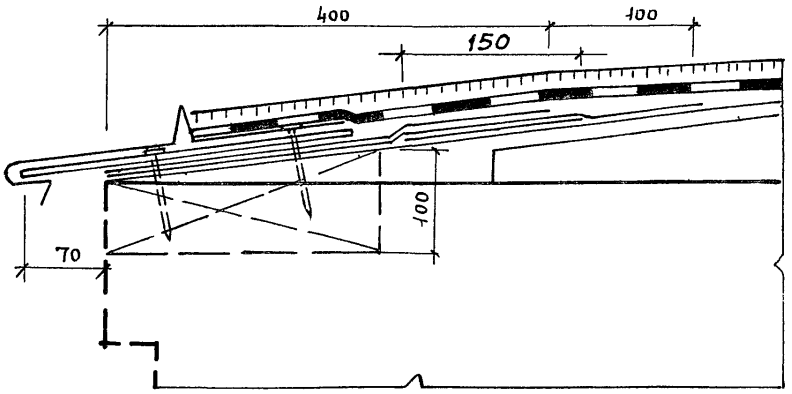

Нижний слой дополнительного водоизоляционного ковра приклеить мастикой полосами или точками.

Нач. ОТП	Петров		
Н. контр.	Корнеев		
ГИП	Петров		
ГАП	Мисожникова		
Архит.	Симакова		

2.430-20.2 63

Узел V

Стадия	Лист	Лист
Р		1

ПРОМСТРОЙПРОЕ

Взам. инв. №

Подпись и дата

Инв. № подл.

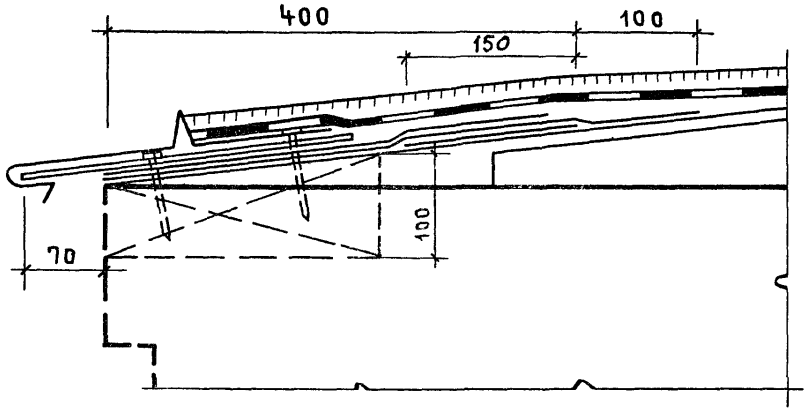

			2.430-20.2 64
Нач. отп	Петров		
Н. контр.	Корнеев		Узел VI
ГИП	Петров		
ГАП	Мисожников		
Архит.	Симакова		

Стадия	Лист	Листов
Р		1

Промстройпроект

Инв. № подл. | Подпись и дата | Взам. инв. №

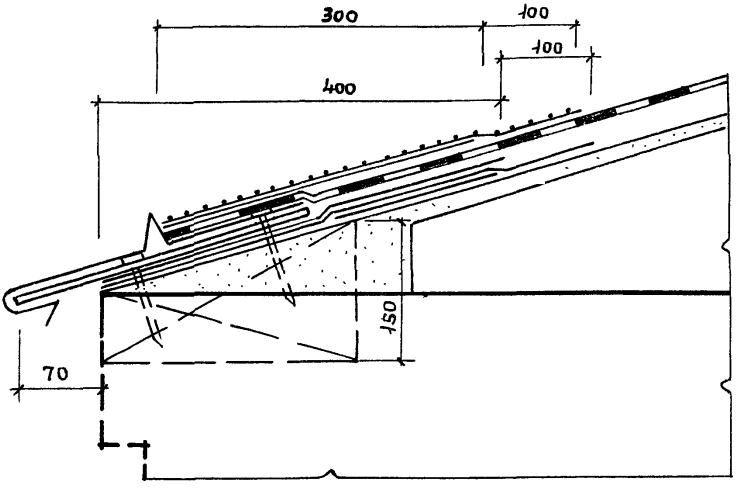

Нач. ОТП	Петров		
Н. контр.	Корнеев		
ГИП	Петров		
ГАП	Мисожников		
Архит.	Симакова		

2.430-20.2 65

Узел VII

Стадия	Лист	Листов
Р		1

ПРОМСТРОЙПРОЕКТ

Инв. № подл. | Подпись и дата | Взам. инв. №

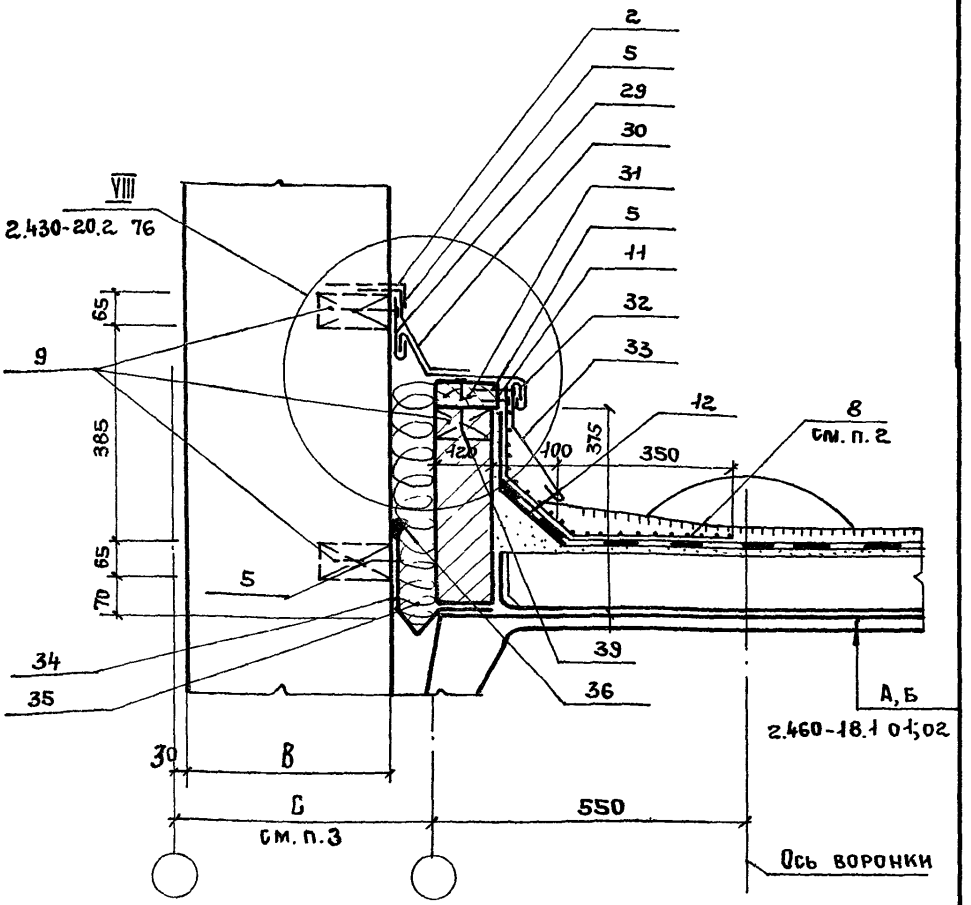

1. Пояснительную записку см. 2.430-20.2 ОПЗ
2. Нижний слой дополнительного водоизоляционного ковра приклеть мастикой полосами или точками к вертикальной поверхности, далее сплошная приклейка.
3. Размеры вставок „С" в зависимости от толщины стены „В" - см. таблицу 2 в выпуске 0.
4. Спецификацию см. 2.430-20.2 73

Нач. отп	Петров		2.430-20.2 66
Н. контр.	Корнеев		Узел 47. Деформационный шов продольный с перепадом высот с уклоном кровли до 2.5% (с выходом водяных паров)
ГИП	Петров		Стадия: Р; Лист: ; Листов: 1
ГАП	Мисожникова		Промстройпроект
Архит.	Симакова		

Инв. № подл.	Подпись и дата	Взам. инв. №

Нач. отп.	Петров		
Н. контр.	Корнеев		
ГИП	Петров		
ГАП	Мисожникова		
Архит.	Симакова		

2.430-20.2 67

Узел 48.
Деформационный шов продольный с перепадом высот с уклоном кровли 2,5...10 % (с выходом водяных паров)

Стадия	Лист	Листов

Промстройпроект

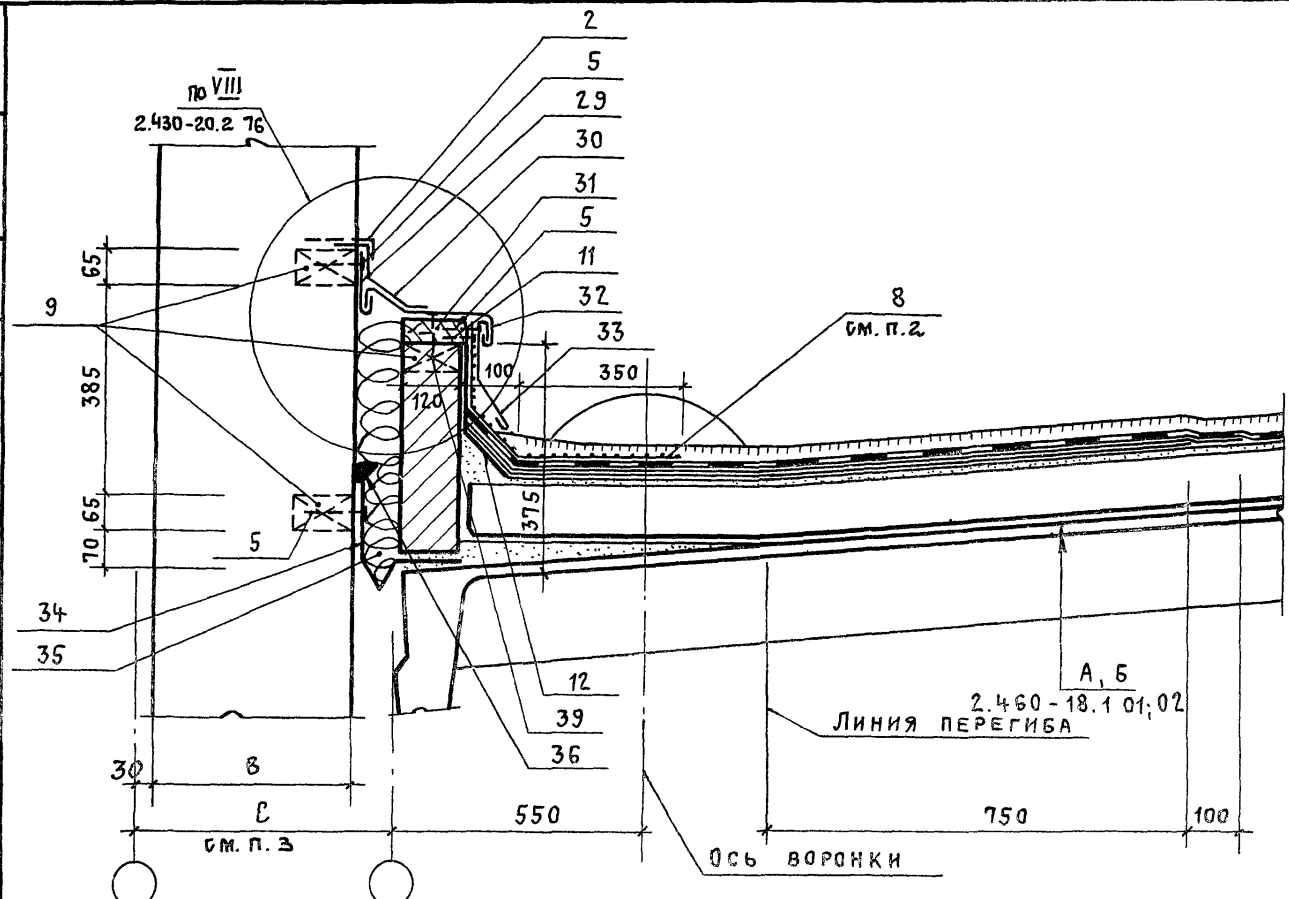

1. Пояснительную записку см. 2.430-20.2 ООПЗ
2. Нижний слой дополнительного водоизоляционного ковра приклеить мастикой полосами или точками к вертикальной поверхности, далее — сплошная приклейка.
3. Размеры вставок "с" в зависимости от толщины стены "в" — см.

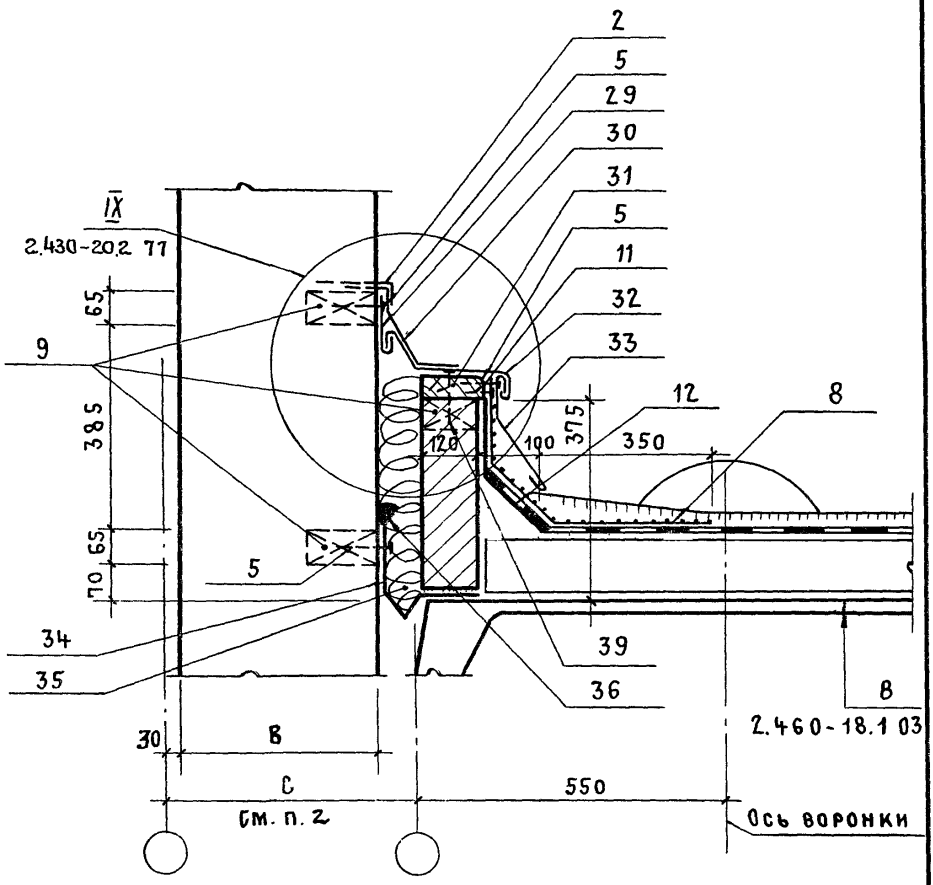

1. Пояснительную записку см. 2.430-20.2 ОПЗ
2. Размеры вставок „С" в зависимости от толщины стены „В" - см. таблицу 2 в выпуске 0.
3. Спецификацию см. 2.430-20.2 73

Нач. отд	Петров	
Н. контр.	Корнеев	
ГИП	Петров	
ГАП	Мисожников	
Архит.	Симакова	

2.430-20.2 68

Узел 49.
Деформационный шов продольный с перепадом высот с уклоном кровли до 2,5%.

Стадия	Лист	Листов
Р		1

ПРОМСТРОЙПРОЕКТ

Инв. № подл. | Подпись и дата | Взам. инв. №

Инв. № подл.	Подпись и дата	Взам. инв. №

Нач. отд.	Петров			
Н. контр.	Корнеев			
ГИП	Петров			
ГАП	Мисожникова			
Архит.	Симакова			

Узел 50. Деформационный шов продольный с перепадом высот с уклоном кровли 2,5...10%

2.430-20.2 69

Стадия	Лист	Листов
Р		1

ПРОМСТРОЙПРОЕКТ

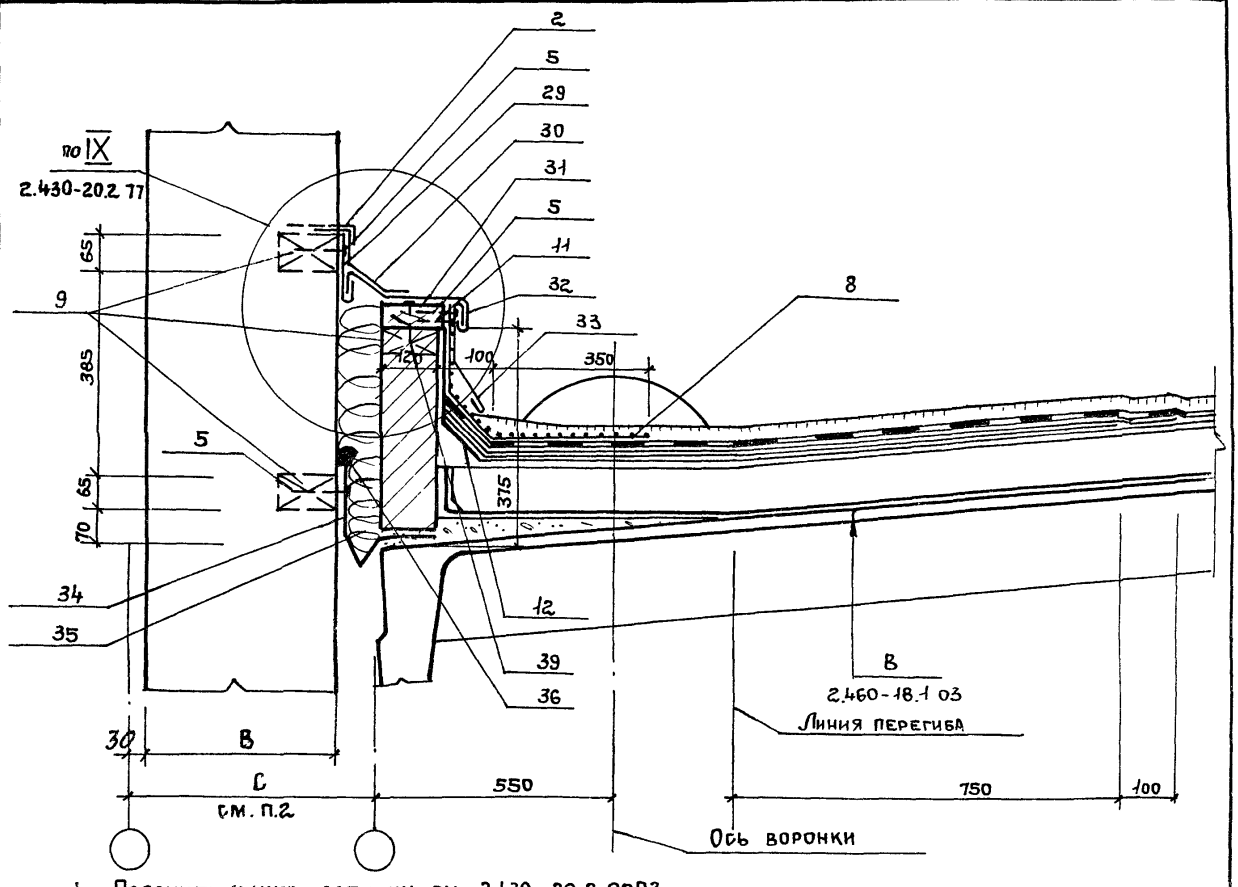

1. Пояснительную записку см. 2.430-20.2 ООПЗ
2. Размеры вставок „С" в зависимости от толщины стены „В" см. таблицу 2 в выпуске 0.
3. Спецификации см. 2.430-20.2 72

Инв. № подл.	Подпись и дата	Взам. инв. №

Нач. отд.	Петров		
Н. контр.	Корнеев		
ГИП	Петров		
ГАП	Мисожникова		
Архит.	Симахова		

Узел 51. Деформационный шов продольный с перепадом высот с уклоном кровли более 10%.

2.430-20.2 70

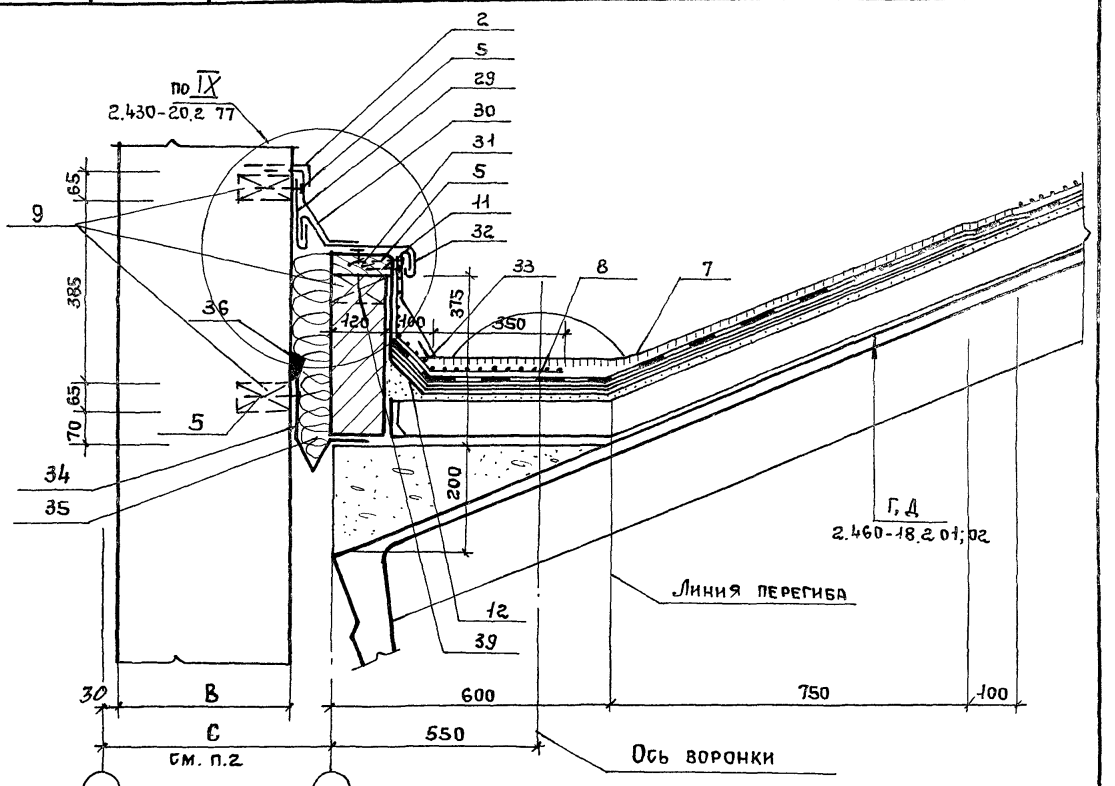

1. Пояснительную записку см. 2.430-20.2 ООПЗ
2. Размеры вставок „С" в зависимости от толщины стены „В" - см. таблицу 2 в выпуске 0. 3 Спецификацию см. 2.430-20.2 71

Стадия	Лист	Листов
Р		1

ПРОМСТРОЙПРОЕКТ

21742-03 79

Формат	Зона	Поз.	Обозначение	Наименование	Кол.	Приме-чание
				Детали		
А4		2	2.430-20.4 120	Анкер ЭФ 29	20	шт.
Б2		9		Пробка деревянная 65×120×120	15	шт
А4		29	2.430-20.4 130-02	ЭФ 32	4,3	шт.
А4		30	130-03	ЭФ 33	4,3	шт.
Б2		31		Доска 50×130	6	м
А4		32	2.430-20.4 130-04	ЭФ 34	4,3	шт.
А4		33	130-05	ЭФ 35	4,3	шт.
А4		34	130-01	ЭФ 31	4,3	шт.
				Стандартные изделия		
		5		Гвозди кровельные К3,5×40 Гост 4030-63	30	шт
		11		Гвозди толевые К 2,5×32 Гост 4029-63	10	шт.
				Гвозди К3×80 Гост 4028-63	10	шт.
				Материалы		
		7		Гравий на мастике	0,8	$м^3$
		8		Ковер водоизоляционный дополнительный из 3 слоев на мастике:		
				-2 слоя по типу основного	8,8	$м^2$
				-верхний слой с крупнозернистой посыпкой,	4,2	$м^2$
				мастика	53	кг
		12		Огрунтовка	1,0	кг
		35		Минеральная вата		по проек
		36		Мастика герметизирующая	6	м

Инв. № подл. | Подпись и дата | Взам. инв. №

2.430-20.2 71

Нач. отд.	Петров	
Н. контр.	Корнеев	
ГИП	Петров	
ГАП	Мнсожникова	
Архит.	Снмакова	

Спецификация к узлу 51 (на 6 м. длины шва)

Стадия	Лист	Листов
Р		1

ПРОМСТРОЙПРОЕКТ

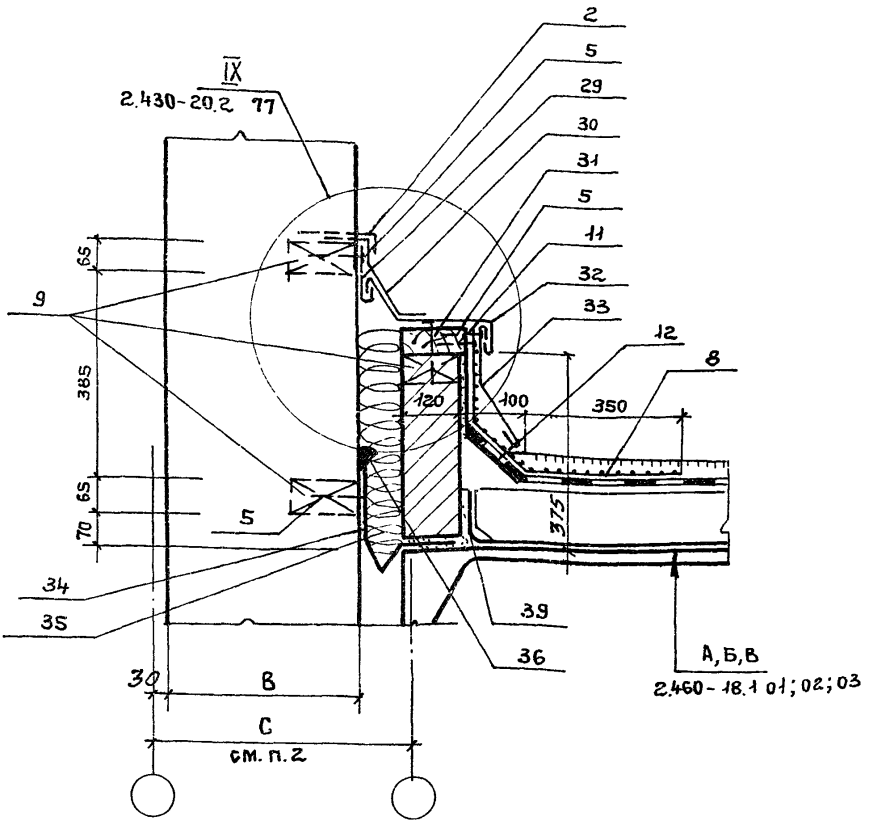

1. Пояснительную записку см. 2.430-20.2 ООПЗ
2. Размеры вставок „С" в зависимости от толщины стены „В" - см. таблицу 2 в выпуске 0.
3. Спецификацию см. 2.430-20.2 73

Нач. ОТП	Петров		
Н.контр.	Корнеев		
ГИП	Петров		
ГАП	Мисожникова		
Архит.	Симакова		

2.430-20.2 72

Узел 52. Деформационный шов поперечный с перепадом высот с уклоном кровли 0...10%

Стадия	Лист	Листов
Р		1

ПРОМСТРОЙПРОЕКТ

21742-03 81

Инв. № подл. | Подпись и дата | Взам. инв. №

Формат	Зона	Поз.	Обозначение	Наименование	Кол.	Примечание
				Детали		
А4		2	2.430-20.4 120	Анкер ЭФ 29	20	шт
Б2		9		Пробка деревянная 65 × 120 × 120	15	шт
А4		29	2.430-20.4 130-02	ЭФ 32	4,3	шт
А4		30	130-03	ЭФ 33	4,3	шт
Б2		31		Доска 50×130	6	м
А4		32	2.430-20.4 130-04	ЭФ 34	4,3	шт
А4		33	130-05	ЭФ 35	4,3	шт
А4		34	130-01	ЭФ 31	4,3	шт
				Стандартные изделия		
		5		Гвозди кровельные К3,5×40 Гост 4030-63	30	шт
		11		Гвозди кровельные К2,5×32 Гост 4029-63	10	шт
		39		Гвозди К3×80 Гост 4028-63	10	шт
				Материалы		
		7		Гравий на мастике	0,8	$м^3$
		8		Ковер водоизоляционный дополнительный из 3 х слоев на мастике:		
				-2 слоя по типу основного,	8,8	$м^2$
				-верхний слой с крупнозернистой посыпкой,	4,2	$м^2$
				Мастика	31	кг
		12		Огрунтовка	1,0	кг
		35		Минеральная вата		по проек
		36		Мастика герметизирующая	6	м

Взам. инв. №

Подпись и дата

Инв. № подл.

Нач.отд	Петров	
Н.контр	Корнеев	
ГИП	Петров	
ГАП	Мисожников	
Архит.	Симакова	

2.430-20.2 73

Спецификация к узлам 47; 48; 49; 50; 52 (на 6м. длины шва)

Стадия	Лист
Р	

ПРОМСТРОЙПРОЕКТ

21742-03 82

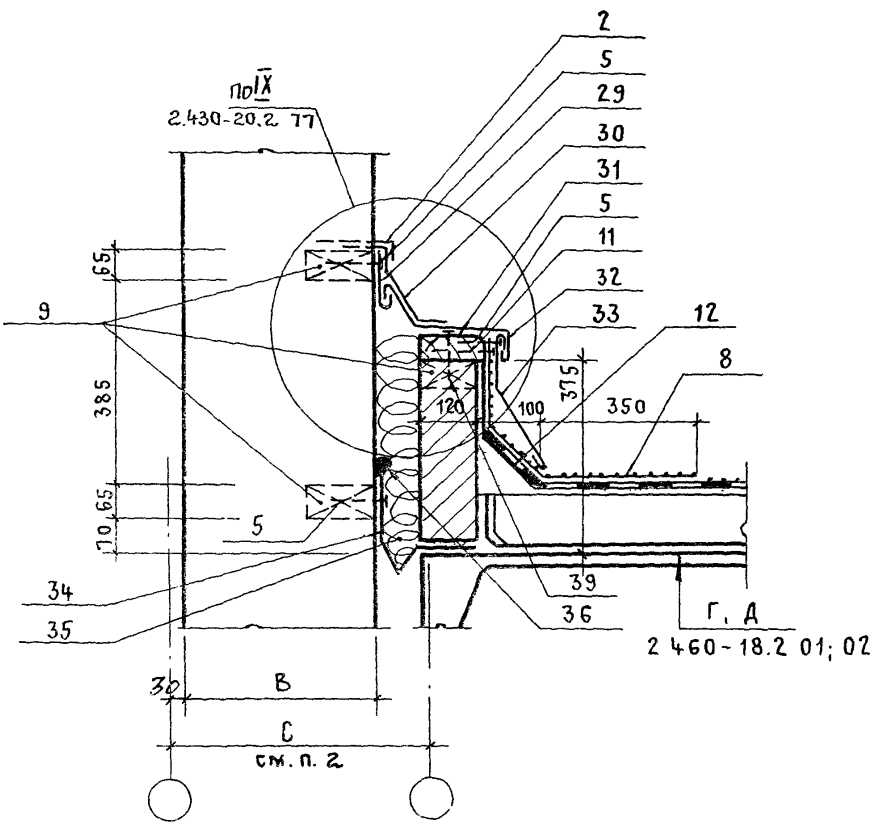

1 Пояснительную записку см 2.430-20.2 ПОЗ

2. Размеры вставок „С" в зависимости от толщины стены „В" – см. таблицу 2 в выпуске 0.

3. Спецификацию см. 2.430-20.2 75

			2.430-20.2 74
НАЧ. ОТП	Петров		УЗЕЛ 53. Деформационный шов поперечный с перепадом высот с уклоном кровли более 10%
Н. КОНТР.	Корнеев		
ГИП	Петров		
ГАП	Мисожников		
Архит.	Симакова		

Стадия	Лист	Листов
Р		1

Промстройпроект

21742-03 83

Формат	Зона	Поз.	Обозначение		Наименование	Кол.	Примечание
					Детали		
А4		2	2.430-20.4	120	Анкер ЭФ 29	20	шт
Б4		9			Пробка деревянная 65×120×120	15	шт
А4		29	2.430-20.4	130-02	ЭФ 32	4,3	шт
А4		30		130-03	ЭФ 33	4,3	шт
Б4		31			Доска 50×130	6	м
А4		32	2.430-20.4	130-04	ЭФ 34	4,3	шт
А4		33		130-05	ЭФ 35	4,3	шт
А4		34		130-01	ЭФ 31	4,3	шт
					Стандартные изделия		
		5			Гвозди кровельные К3,5×40 ГОСТ 4030-63	30	шт
		11			Гвозди кровельные К2,5×32 ГОСТ 4029-63	10	шт
		39			Гвозди К3×80 ГОСТ 4028-63	10	шт
					Материалы		
		8			Ковер водоизоляционный дополнительный из 3х слоев на мастике:		
					- 2 слоя по типу основного	8,8	м²
					- верхний слой с крупнозернистой посыпкой	4,2	м²
					Мастика	31	кг
		12			Огрунтовка	1,0	кг
		35			Минеральная вата		
		36			Мастика герметизирующая	6	м

Взам. инв. №

Подпись и дата

Инв. № подл.

2.430-20.2 75

Нач. отд.	Петров	
Н. контр.	Корнеев	
ГИП	Петров	
ГАП	Мисожникова	
Архит.	Симакова	

Спецификация к узлу 53 (на 6м. длины шва)

Стадия	Лист	Листов
Р		1

ПРОМСТРОЙПРОЕКТ

21742-03 84

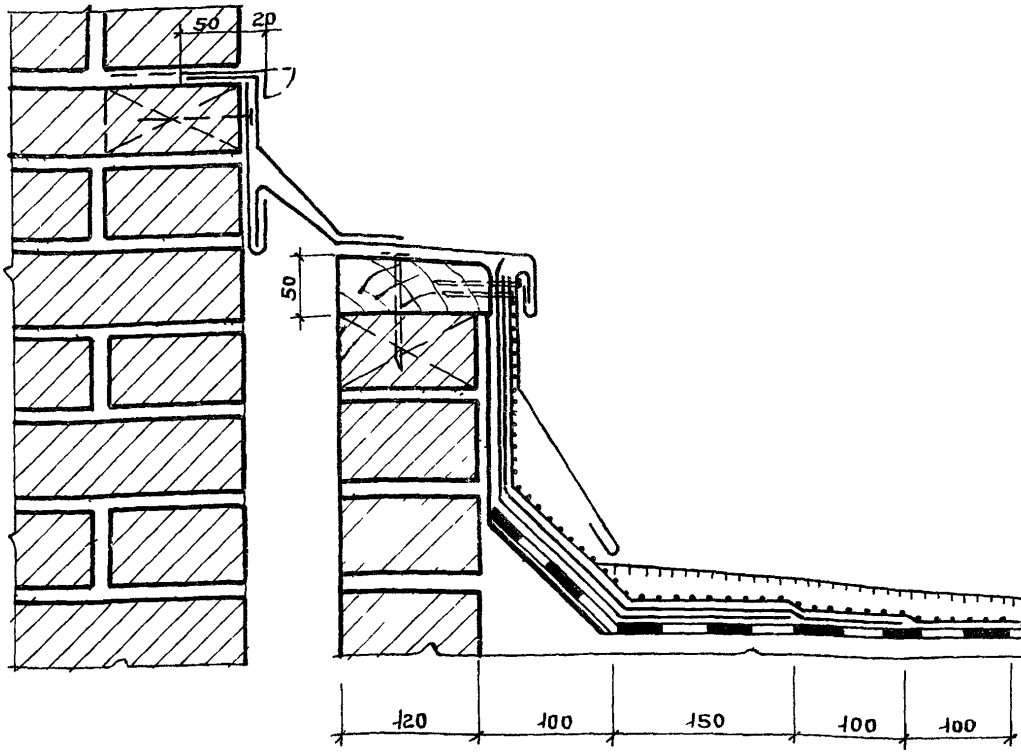

Нижний слой дополнительного водоизоляционного ковра приклеить мастикой полосами или точками к вертикальной поверхности, далее сплошная приклейка.

		2.430-20.2.76	
Нач. ОТП	Петров	Узел VIII	Стадия: Р; Лист: ; Листов: 1
Н.контр	Корнеев		
ГИП	Петров		ПРОМСТРОЙПРОЕКТ
ГАП	Мисожников		
Архит.	Симакова		

Взам. инв. №

Подпись и дата

Инв. № подл.

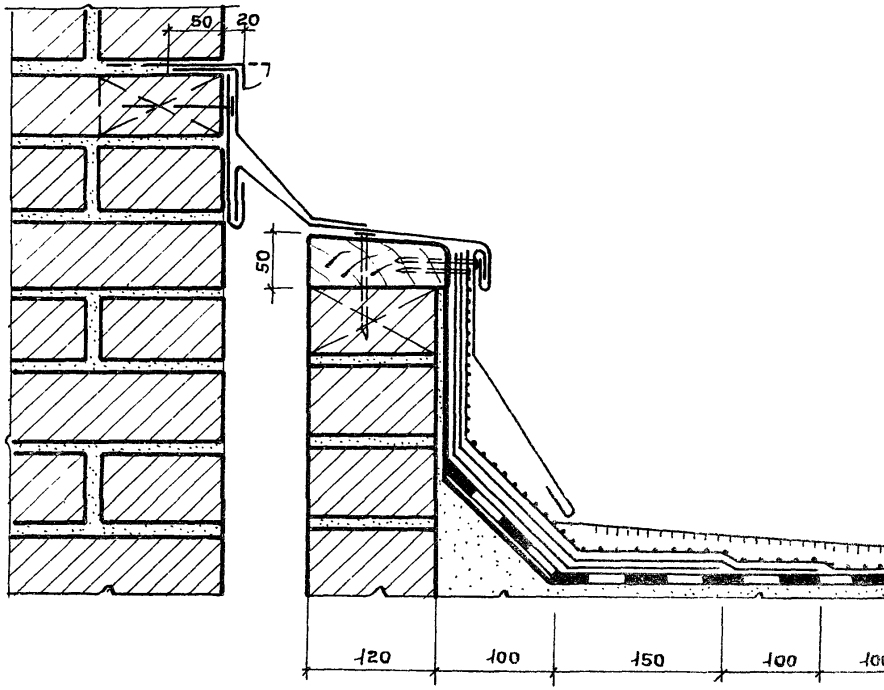

Взам. инв. №

Подпись и дата

Инв. подл.

Нач. отп	Петров		
Н. контр.	Корнеев		
	Петров		
ГИП	Мишожникова		
Архит.	Симакова		

2.430-20.2 77

Узел IX

Стадия	Лист	Лис
Р		1

gost.e-ecolog.ru